Szekrényrendszerek

VX25 sorolható szekrényrendszer

Modulszekrény

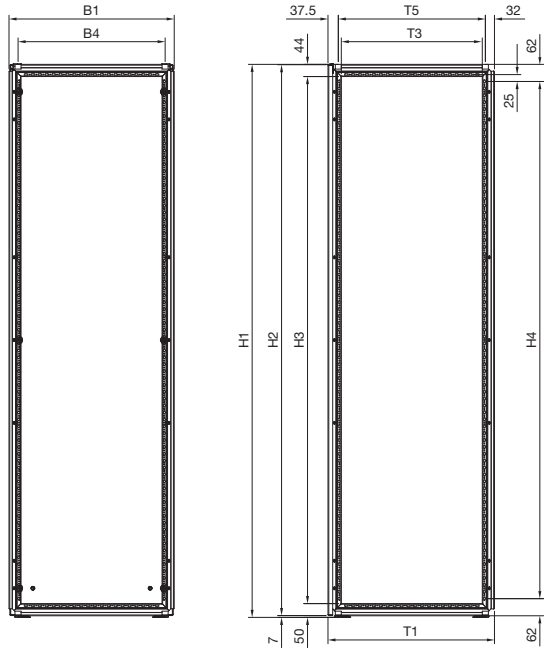

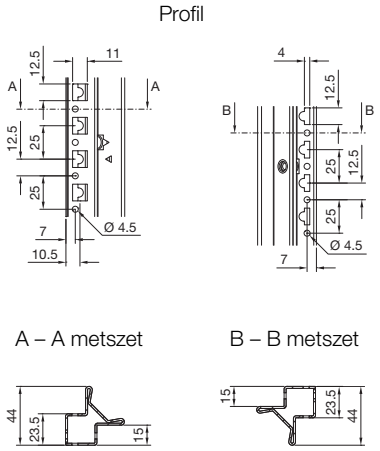

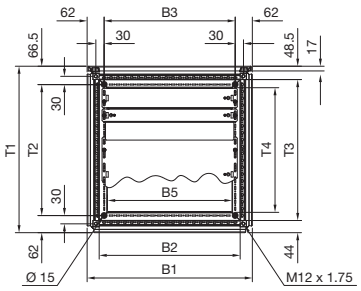

B1 = Teljes szélesség
B2 = Belső vázméret
B3 = Padló-/lábazatrögzítés lyuktávolság
B4 = Emelőszemek/tetőrögzítő csavarok menetének távolsága
B5 = Padlónyílás belső méret

H1 = Teljes magasság
H2 = Hátfal magassága
H3 = Belső vázméret
H4 = Rendszerfuratok szakasza

T1 = Teljes mélység
T2 = Rendszerfuratok szakasza Padló-/lábazatrögzítés lyuktávolság
T3 = Belső vázméret
B4 = Padlónyílás belső méret
T5 = Emelőszemek/tetőrögzítő csavarok menetének távolsága

Cikkszám	Szélesség méretek, mm					Magasság méretek, mm				Mélység méretek, mm				
	B1	B2	B3	B4	B5	H1	H2	H3	H4	T1	T2	T3	T4	T5
9680.406	399	311	275	335	252	2005	1997	1911	1875	603,5	575	511	452	535
9680.408	399	311	275	335	252	2005	1997	1911	1875	803,5	775	711	652	735
9680.426	399	311	275	335	252	2205	2197	2111	2075	603,5	575	511	452	535
9680.428	399	311	275	335	252	2205	2197	2111	2075	803,5	775	711	652	735
9680.606	599	511	475	535	452	2005	1997	1911	1875	603,5	575	511	452	535
9680.608	599	511	475	535	452	2005	1997	1911	1875	803,5	775	711	652	735
9680.626	599	511	475	535	452	2205	2197	2111	2075	603,5	575	511	452	535
9680.628	599	511	475	535	452	2205	2197	2111	2075	803,5	775	711	652	735
9680.806	799	711	675	735	652	2005	1997	1911	1875	603,5	575	511	452	535
9680.808	799	711	675	735	652	2005	1997	1911	1875	803,5	775	711	652	735
9680.826	799	711	675	735	652	2205	2197	2111	2075	603,5	575	511	452	535
9680.828	799	711	675	735	652	2205	2197	2111	2075	803,5	775	711	652	735