Rittal – The System.

Faster – better – everywhere.

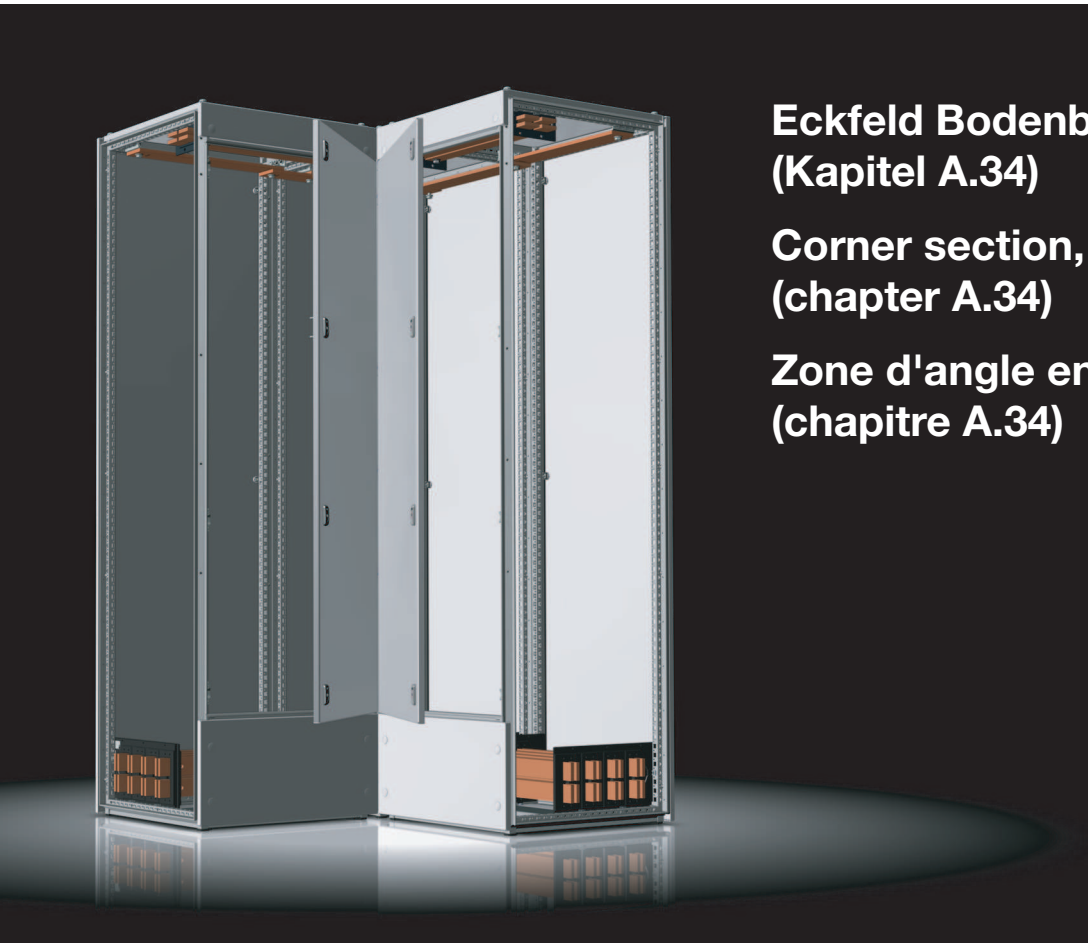

Eckfeld Bodenbereich (Kapitel A.34)

Corner section, base area (chapter A.34)

Zone d'angle en partie inférieure (chapitre A.34)

Anhang VX25 Ri4Power – Montageanleitung
Appendix VX25 Ri4Power – Assembly instructions
Annexe VX25 Ri4Power – Notice de montage

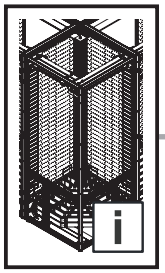

Inhaltsverzeichnis
Contents
Sommaire

DE EN FR

DE

1. Montage Außen-Eckfeld Bodenbereich 7
1.1 Außen-Eckfeld 7
1.2 Vorbereitung Modulschrank 8
1.3 Aufstellung Eckfeld 9
1.4 Montage des PE-/PEN-Sammelschienensystems 10
1.5 Montage des N-Sammelschienensystems für Sammelschienensystem 6300 A 14
1.6 Montage der System-Chassis bei Schrankgröße W/D = 800 mm für Sammelschienensystem 6300 A 25
1.7 Montage der unteren Sammelschienenhalter bei Schrankgröße W/D = 800 mm für Sammelschienensystem 6300 A 27
1.8 Einbringen der Längsverbinder ins Sammelschienensystem 6300 A 29
1.9 Montage der Sammelschienen Schienensystem A 31
1.10 Montage der Sammelschienen Schienensystem B 34
1.11 Anziehen der Schrauben 38
1.12 Montage Flachteile und Dachblech 39
2. Montage Innen-Eckfeld Bodenbereich 40
2.1 Innen-Eckfeld 40
2.2 Vorbereitung Modulschrank 41
2.3 Vorbereitung des PE-/PEN-Sammelschienensystems 42
2.4 Vorbereitung des N-Sammelschienensystems für Sammelschienensystem 6300 A 43
2.5 Montage der System-Chassis bei Schrankgröße W/D = 800 mm für Sammelschienensystem 6300 A 45
2.6 Montage der unteren Sammelschienenhalter bei Schrankgröße W/D = 800 mm für Sammelschienensystem 6300 A 47
2.7 Montage der Schrankrückwand 49
2.8 Montage der Schrankseitenwand 50
2.9 Anreihen des rechten Schranks 51
2.10 Montage des PE-/PEN-Sammelschienensystems 52
2.11 Montage des N-Sammelschienensystems für Sammelschienensystem 6300 A 53
2.12 Einbringen der Längsverbinder ins Sammelschienensystem 6300 A 57
2.13 Montage der Sammelschienen Schienensystem A 58
2.14 Montage der Sammelschienen Schienensystem B 62
2.15 Einbringen der Längsverbinder 64
2.16 Anziehen der Schrauben 65
2.17 Anreihen des linken Schranks 66
2.18 Verbinden der Sammelschienensysteme 68
3. Formunterteilung 70
3.1 Vorbereitung Funktionsraum-Seitenwand / Ausbrüche N und PE – rechts 70
3.2 Vorbereitung Funktionsraum-Seitenwand / Ausbrüche Sammelschienenhalter – links 71
3.3 Montage rechte Funktionsraum-Seitenwand 72
3.4 Montage linke Funktionsraum-Seitenwand 74
3.5 Montage Funktionsraumteiler 76
3.6 Montage der Teilmontageplatte 78
3.7 Montage Flachteile und Dachblech 81

EN

1. Fitting the external corner section, base area 7
1.1 External corner section 7
1.2 Preparing the modular enclosure 8
1.3 Siting the corner section 9
1.4 Fitting the PE/PEN distribution busbar system 10
1.5 Fitting the N busbar system for busbar system 6300 A 14
1.6 Fitting the punched sections with mounting flanges for enclosure size W/D = 800 mm, busbar system 6300 A 25
1.7 Fitting the lower busbar supports for enclosure size W/D = 800 mm, busbar system 6300 A 27
1.8 Inserting the longitudinal connectors into the busbar system 6300 A 29
1.9 Fitting the busbars, bar system A 31
1.10 Fitting the busbars, bar system B 34
1.11 Tightening the screws 38
1.12 Fitting the panels and roof plate 39
2. Fitting the internal corner section, base area 40
2.1 Internal corner section 40
2.2 Preparing the modular enclosure 41
2.3 Preparing the PE/PEN busbar system 42
2.4 Preparing the N busbar system for busbar system 6300 A 43
2.5 Fitting the punched sections with mounting flanges for enclosure size W/D = 800 mm, busbar system 6300 A 45
2.6 Fitting the lower busbar supports for enclosure size W/D = 800 mm, busbar system 6300 A 47
2.7 Fitting the enclosure rear panel 49
2.8 Fitting the enclosure side panel 50
2.9 Baying the right-hand enclosure 51
2.10 Fitting the PE/PEN distribution busbar system 52
2.11 Fitting the N busbar system for busbar system 6300 A 53
2.12 Inserting the longitudinal connectors into the busbar system 6300 A 57
2.13 Fitting the busbars, bar system A 58
2.14 Fitting the busbars, bar system B 62
2.15 Inserting the longitudinal connectors 64
2.16 Tightening the screws 65
2.17 Baying the left-hand enclosure 66
2.18 Connecting the busbar systems 68
3. Form separation 70
3.1 Preparing the compartment side panel / N and PE cut-outs – Right 70
3.2 Preparing the compartment side panel / Busbar support cut-outs – Left 71
3.3 Fitting the right compartment side panel 72
3.4 Fitting the left compartment side panel 74
3.5 Fitting the compartment divider 76
3.6 Fitting the partial mounting plate 78
3.7 Fitting the panels and roof plate 81
4. Special features 82
4.1 External corner section for enclosure size W/D = 600 mm and 800 mm for busbar system A 82
4.2 Internal corner section for enclosure size W/D = 800 mm for busbar system A 87

FR

1. Montage zone d'angle extérieure dans la base 7
1.1 Zone d'angle extérieure 7
1.2 Préparation de l'armoire modulaire 8
1.3 Mise en place de la zone d'angle 9
1.4 Montage des jeux de barres de distribution Terre / Terre-Neutre 10
1.5 Montage des jeux de barres Neutre pour jeux de barres 6300 A 14
1.6 Montage des rails de montage sur une largeur/profondeur d'armoire de 800 mm pour jeu de barres de 6300 A 25
1.7 Montage des supports de jeux de barres inférieurs sur une largeur/profondeur d'armoire de 800 mm pour jeu de barres de 6300 A 27
1.8 Insertion des éléments de jonction longitudinaux dans le jeu de barres de 6300 A 29
1.9 Montage des jeux de barres de type A 31
1.10 Montage des jeux de barres de type B 34
1.11 Serrage des vis 38
1.12 Montage des pièces plates et du toit 39
2. Montage zone d'angle intérieure dans la base 40
2.1 Zone d'angle intérieure 40
2.2 Préparation de l'armoire modulaire 41
2.3 Préparation du jeu de barres Terre / Terre-Neutre 42
2.4 Préparation du jeu de barres Neutre pour le jeu de barres 6300 A 43
2.5 Montage des rails de montage sur une largeur/profondeur d'armoire de 800 mm pour jeu de barres de 6300 A 45
2.6 Montage des supports de jeux de barres supérieurs sur une largeur/profondeur d'armoire de 800 mm pour jeu de barres de 6300 A 47
2.7 Montage du panneau arrière de l'armoire électrique 49
2.8 Montage du panneau latéral de l'armoire électrique 50
2.9 Juxtaposition de l'armoire de droite 51
2.10 Montage des jeux de barres de distribution Terre / Terre-Neutre 52
2.11 Montage des jeux de barres Neutre pour jeux de barres 6300 A 53
2.12 Insertion des éléments de jonction longitudinaux dans le jeu de barres de 6300 A 57
2.13 Montage des jeux de barres de type A 58
2.14 Montage des jeux de barres de type B 62
2.15 Insertion des éléments de jonction longitudinaux 64
2.16 Serrage des vis 65
2.17 Juxtaposition de l'armoire de gauche 66
2.18 Jonction des jeux de barres 68
3. Compartimentage 70
3.1 Préparation du panneau latéral de compartiment fonctionnel / découpes Neutre et Terre – à droite 70
3.2 Préparation du panneau latéral de compartiment fonctionnel / Découpes supports de jeu de barres – à gauche 71
3.3 Montage du panneau latéral de compartiment fonctionnel à droite 72
3.4 Montage du panneau latéral de compartiment fonctionnel à gauche 74

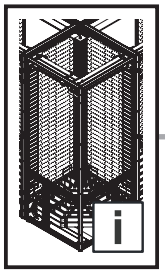

DE EN FR

Inhaltsverzeichnis
Contents
Sommaire

DE

4. Besonderheiten 82
4.1 Außen-Eckfeld bei Schrankgröße W/D = 600 mm und 800 mm für Sammelschienensystem A 82
4.2 Innen-Eckfeld bei Schrankgröße W/D = 800 mm für Sammelschienensystem A 87
4.3 Innen-Eckfeld bei Schrankgröße W/D = 600 mm 89
4.4 Außen-Eckfeld bei Schrankgröße W/D = 600 mm – 2 x 50 x 10 91
4.5 Innen-Eckfeld bei Schrankgröße W/D = 600 mm – 2 x 50 x 10 93
Artikelverzeichnis 95

EN

4.3 Internal corner section for enclosure size W/D = 600 mm 89
4.4 External corner section for enclosure size W/D = 600 mm – 2 x 50 x 10 91
4.5 Internal corner section for enclosure size W/D = 600 mm – 2 x 50 x 10 93
List of model numbers 95

FR

3.5 Montage du séparateur de compartiment fonctionnel 76
3.6 Montage de la plaque de montage partielle 78
3.7 Montage des pièces plates et du toit 81
4. Particularités 82
4.1 Zone d'angle extérieure pour une largeur/profondeur d'armoire de 600 mm et 800 mm pour un jeu de barres de type A 82
4.2 Zone d'angle intérieure pour une largeur/profondeur d'armoire de 800 mm pour un jeu de barres de type A 87
4.3 Zone d'angle intérieure pour une largeur/profondeur d'armoire de 600 mm 89
4.4 Zone d'angle extérieure pour une largeur/profondeur d'armoire de 600 mm – 2 x 50 x 10 91
4.5 Zone d'angle intérieure pour une largeur/profondeur d'armoire de 600 mm – 2 x 50 x 10 93
Liste des références 95

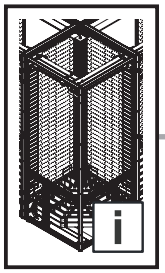

DE EN FR

Inhaltsverzeichnis
Contents
Sommaire

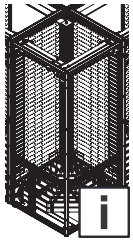
2–7, 40, 95

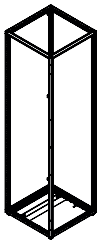
8, 41

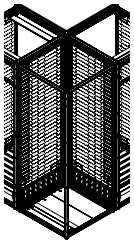
9

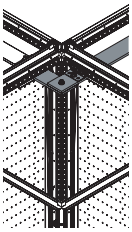
10–13

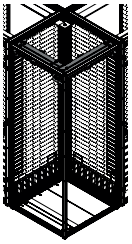
14–24

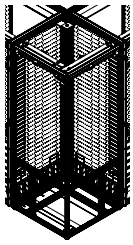
25–26

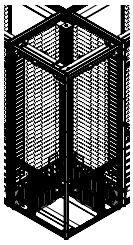
27–28

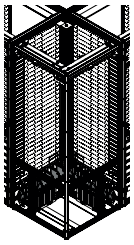
29–30

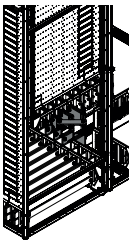
31–33

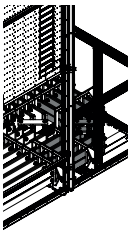
34–37

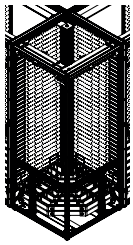
38

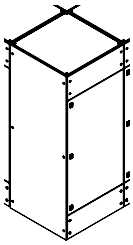
39

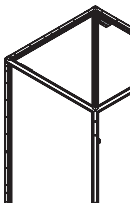
42


43–44

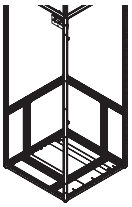
45–46

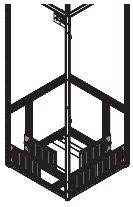
47–48

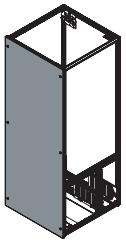
49

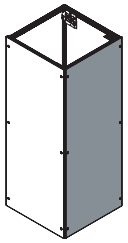
50

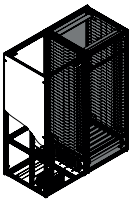
51

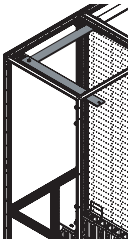
52

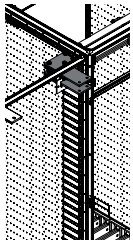
53–56

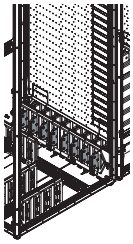
57

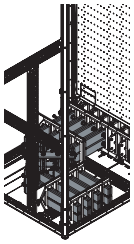
58–61

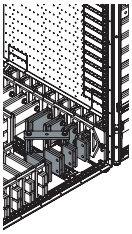
62–63

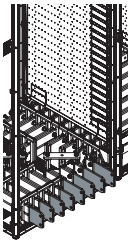
64

Inhaltsverzeichnis
Contents
Sommaire

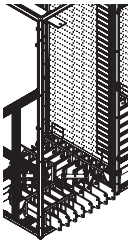
65

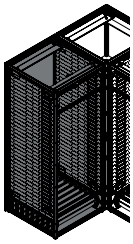
66–67

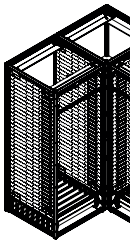
68–69

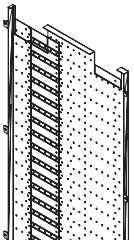
70

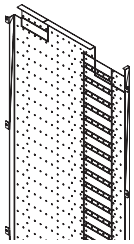
71

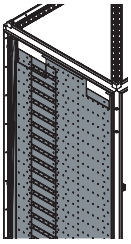
72–73

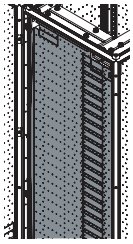
74–75


76–77

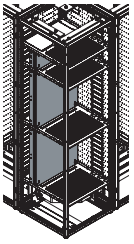
78–80

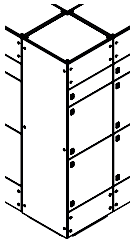
81


82–86

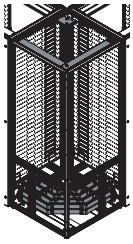
87–88

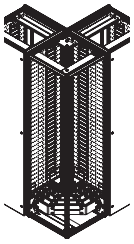
89–91

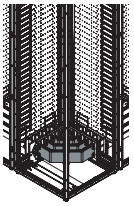
91–92

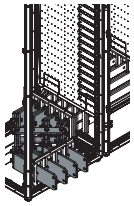
93–94

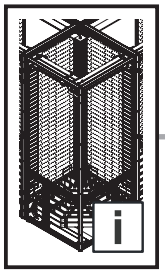

DE EN FR

Mitgeltende Unterlagen
Other applicable documents
Autres documents applicables

DE

Für die hier beschriebenen Sammelschienenkomponenten steht diese Montageanleitung als Download unter www.rittal.de zur Verfügung. Für Schäden, die durch Nichtbeachtung dieser Anleitung entstehen, übernehmen wir keine Haftung. Zusätzlich gelten auch die Anleitungen des verwendeten Zubehörs sowie die VX25 Ri4Power Montageanleitung.

Bitte beachten Sie die Sicherheits- und Warnhinweise in der Montageanleitung „VX25 Ri4Power – Schalt- und Energieverteilanlagen-System“.

EN

These assembly instructions for the described busbar components can be downloaded from www.rittal.com. We cannot accept any liability for damage associated with failure to observe these instructions. The instructions for any accessories used, together with the VX25 Ri4Power assembly instructions, also apply.

Please observe the safety and warning notes in the "VX25 Ri4Power – Switchgear and power distribution system" assembly instructions.

FR

La présente notice de montage pour les composants du jeu de barres mentionnés ici peut être téléchargée sur le site internet www.rittal.fr. Nous déclinons toute responsabilité en cas de dommages imputables à la non-observation des instructions contenues dans ce document. Veuillez également respecter les instructions relatives aux accessoires utilisés ainsi que la notice de montage VX25 Ri4Power.

Veuillez respecter les consignes de sécurité et les avertissements figurant dans les instructions de montage « VX25 Ri4Power – Distribution de courant ».

Montageanleitung VX25 Ri4Power – Schalt- und Energieverteilanlagen-System
Assembly instructions VX25 Ri4Power – Switchgear and power distribution system
Notice de montage VX25 Ri4Power – Distribution de courant
DE/EN/FR

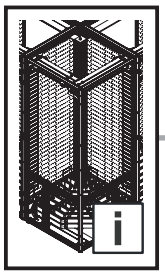

DE EN FR

Übersicht Schrankvarianten und deren Montagewege
Overview of enclosure variants and installation options
Aperçu des différents types d'armoires et leur montage

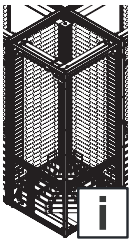

Installationsart
Type of installation
Type d'installation

Außen
External
Extérieure
Kapitel 1
Chapter 1
Chapitre 1

Innen
Internal
Intérieure
Kapitel 2
Chapter 2
Chapitre 2

Schrankgröße
Enclosure size
Dimensions de l'armoire

Besonderheiten Special features Particularités 600/800
Kapitel 4.1
Chapter 4.1
Chapitre 4.1

Besonderheiten Special features Particularités 600
Kapitel 4.3
Chapter 4.3
Chapitre 4.3

Besonderheiten Special features Particularités 800
Kapitel 4.2
Chapter 4.2
Chapitre 4.2

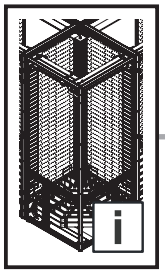

1. Montage Außen-Eckfeld Bodenbereich
1. Fitting the external corner section, base area
1. Montage zone d'angle extérieure dans la base

1.1 Außen-Eckfeld
1.1 External corner section
1.1 Zone d'angle extérieure

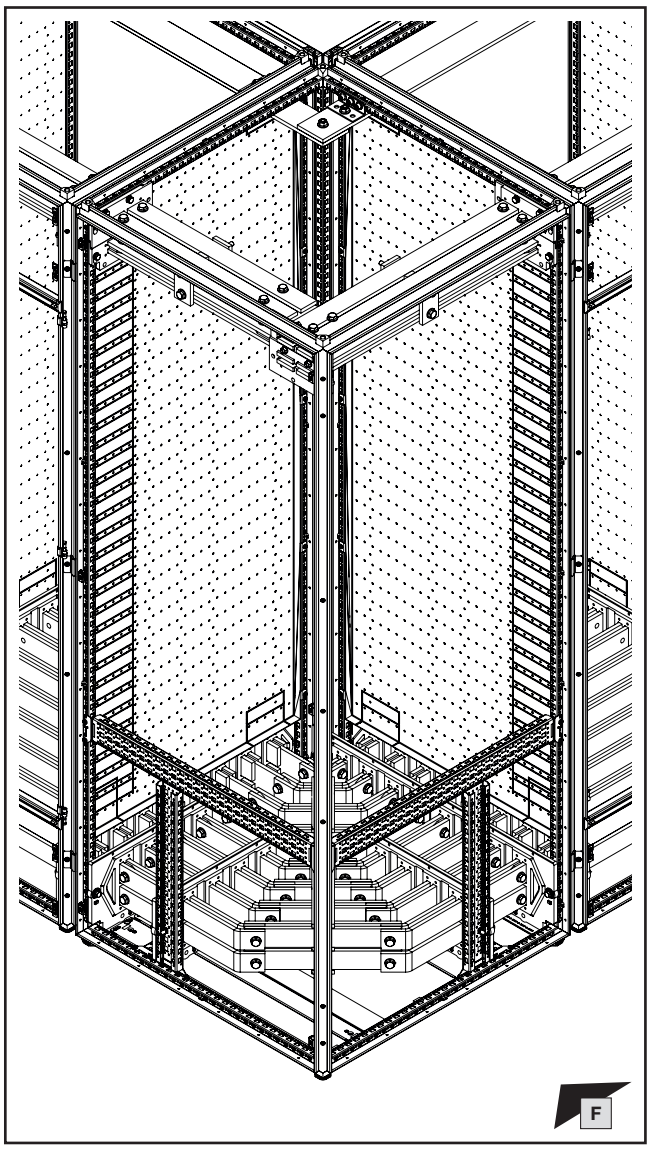

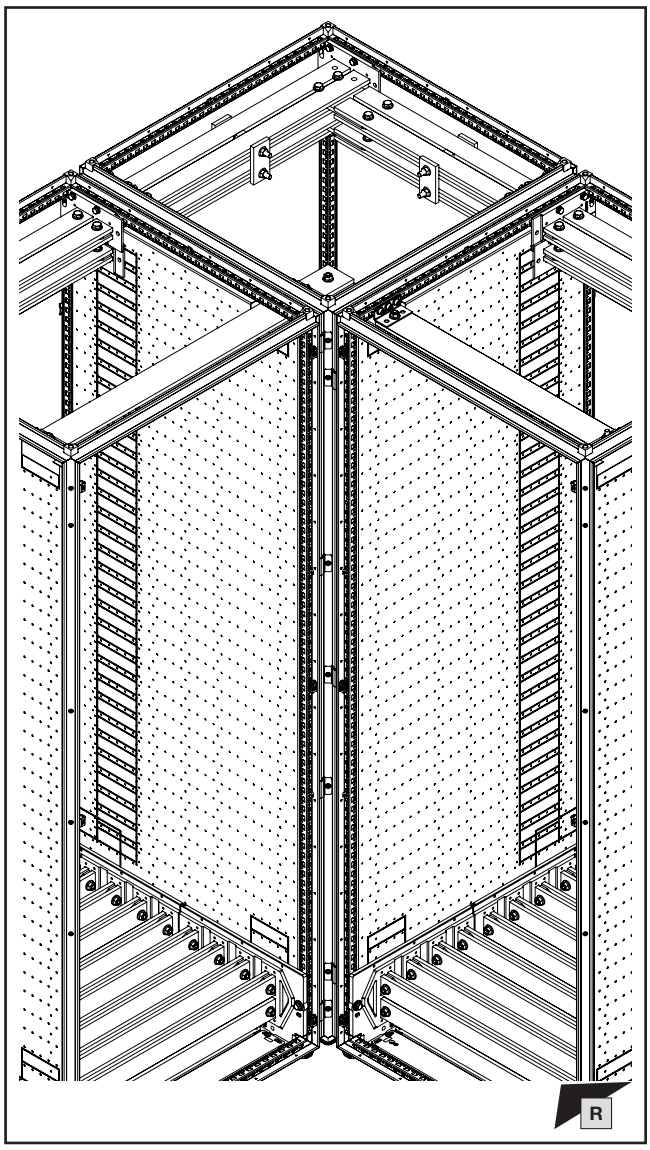

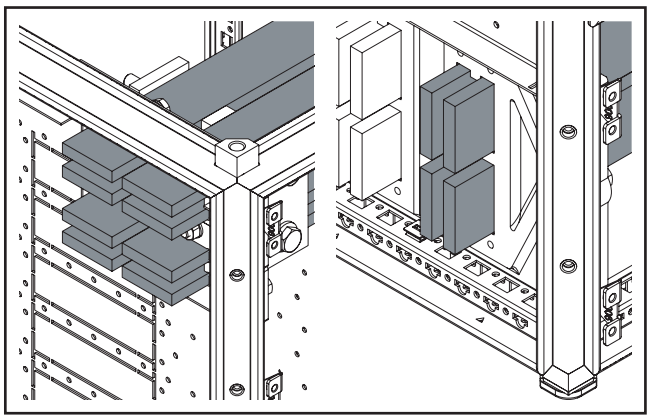

Hinweis / Note / Remarque

Neutralleiter N nach Wahl des Anlagenbetreibers im Bodenbereich oder im Dachbereich. Montage beider Varianten wird im Kapitel 1 parallel gezeigt.

Neutral conductor N as chosen by the plant operator in the floor area or in the roof area. The assembly of both variants is shown in parallel in chapter 1.

Neutre N dans la base ou sous le toit, selon le choix de l'exploitant de l'installation. Le montage des deux variantes est décrit au chapitre 1.

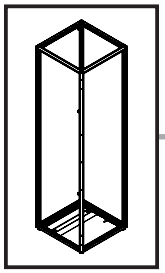

1. Montage Außen-Eckfeld Bodenbereich
1. Fitting the external corner section, base area
1. Montage zone d'angle extérieure dans la base

1.2 Vorbereitung Modulschrank
1.2 Preparing the modular enclosure
1.2 Préparation de l'armoire modulaire

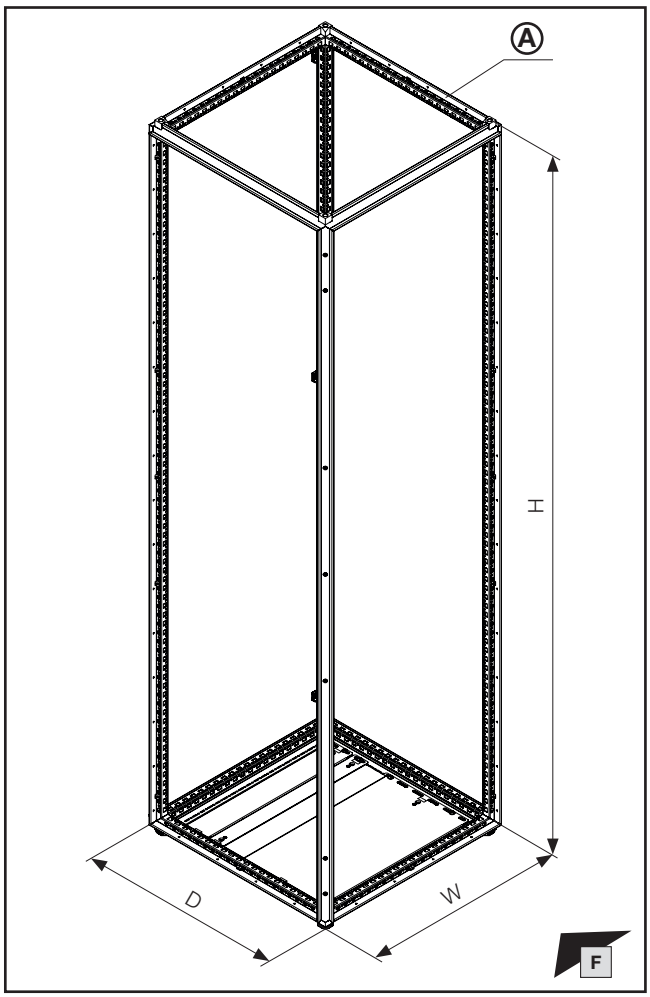

Hinweis / Note / Remarque

Die vorbereitenden Arbeiten der Kapitel 1.3 bis 1.6 können alternativ wie bei der Montage eines Innenecks (siehe Kapitel 2) auch vor dem Anreihen der Felder durchgeführt werden.

Alternatively, the preparations outlined in chapters 1.3 to 1.6 for fitting an internal corner section (see chapter 2) may also be carried out prior to baying the sections.

Les travaux préparatifs des chapitres 1.3 à 1.6 peuvent également être effectués, comme pour le montage d'une zone d'angle intérieure (cf. chapitre 2), avant la juxtaposition des compartiments.

Montageanleitung VX25 Ri4Power – Schalt- und Energieverteilanlagen-System
Assembly instructions VX25 Ri4Power – Switchgear and power distribution system
Notice de montage VX25 Ri4Power – Distribution de courant

DE/EN/FR

Hinweis / Note / Remarque

Vorbereitende Arbeiten: siehe o. g. Anleitung, Kapitel „Demontage Flachteile“ und „Vorbereitung Montage Frontblenden“.

Preparatory work: see above mentioned assembly instructions, chapter "Dismantling panels" and "Preparation of mounting front trim panels".

Pour les travaux préliminaires, voir les chapitres « Démontage des pièces plates » et « Préparation du montage des faces avant » de la notice de montage ci-dessus.

Hinweis / Note / Remarque

Für Schutzeigenschaft Störlichtbogenklasse A/B Montagereihenfolge in den entsprechenden Kapiteln der o. g. Anleitung beachten.

For arcing class A/B protection, please follow the assembly sequence as set out in the relevant chapters of the aforementioned assembly instructions.

Pour la protection contre les arcs électriques de catégorie A/B, suivez la séquence de montage indiquée dans les chapitres correspondantes des instructions ci-dessus.

W mm	**H** mm	**D** mm	Ⓐ **Best.-Nr. Model No. Référence**
600	2000	600	**9680.606**
600	2200	600	**9680.626**
800	2000	800	**9680.808**
800	2200	800	**9680.828**

Hinweis / Note / Remarque

Alternativ: Basisschrank aus Produktauswahl „Anreih-Schranksystem VX25“.

Option: Basic enclosure from the "baying enclosure system VX25" product selection.

Option : armoire électrique juxtaposable VX25 classique.

Hinweis / Note / Remarque

Die Angaben „W“ (Breite), „H“ (Höhe) und „D“ (Tiefe) der Schränke beziehen sich jeweils auf die nominalen Abmessungen der Schränke.

The information "W" (width), "H" (height) and "D" (depth) each refer to the nominal dimensions of the enclosures.

Les informations « W » (largeur), « H » (hauteur) et « D » (profondeur) se réfèrent chacune aux dimensions nominales des armoires.

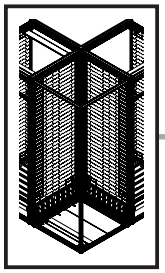

DE EN FR

1. Montage Außen-Eckfeld Bodenbereich
1. Fitting the external corner section, base area
1. Montage zone d'angle extérieure dans la base

1.3 Aufstellung Eckfeld
1.3 Siting the corner section
1.3 Mise en place de la zone d'angle

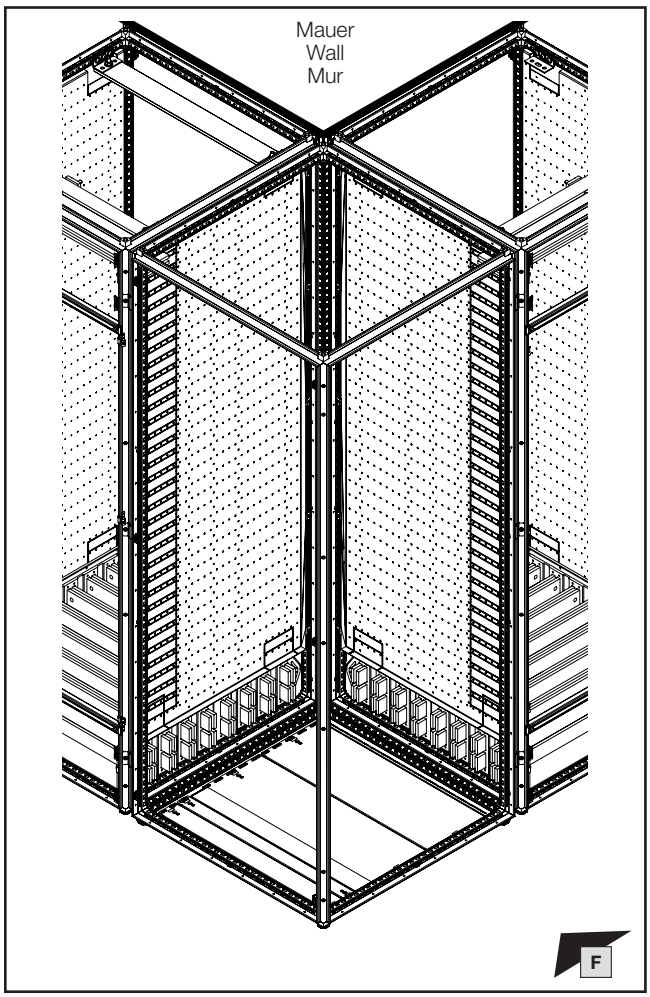

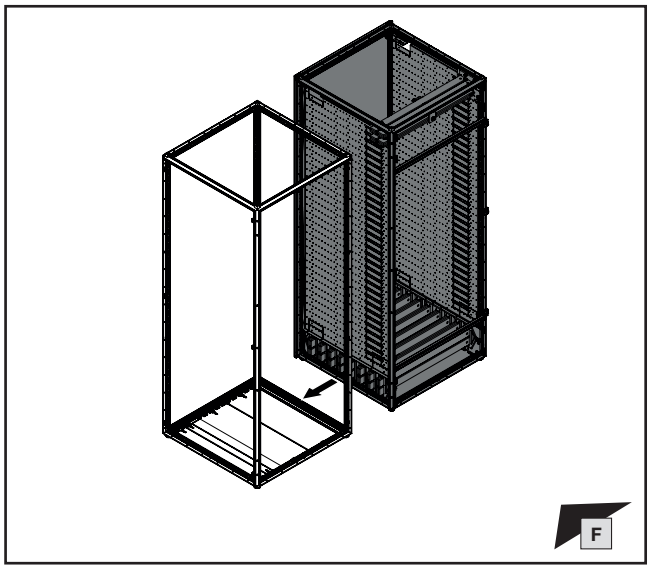

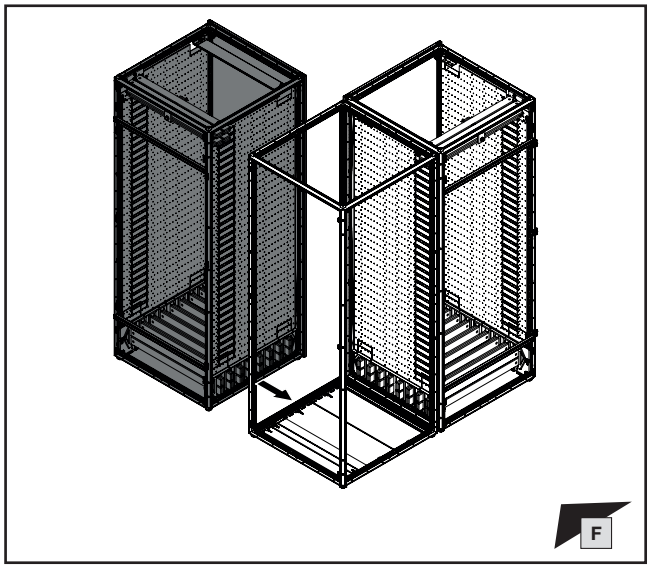



Hinweis / Note / Remarque

Die Verbindung der Felder erfolgt mit Hilfe von Anreihverbindern (siehe System-Handbuch, Kapitel „Anreihtechnik“, Unterkapitel „Anreihung“).

The sections are connected using baying connectors (see System Catalogue, chapter on "Baying systems", sub-section on "Baying").

La jonction des compartiments est réalisée à l'aide des attaches de juxtaposition (voir catalogue général, chapitre « Technique de juxtaposition », sous-chapitre « Juxtaposition »).

System-Handbuch
System Catalogue
Catalogue Général

DE EN FR

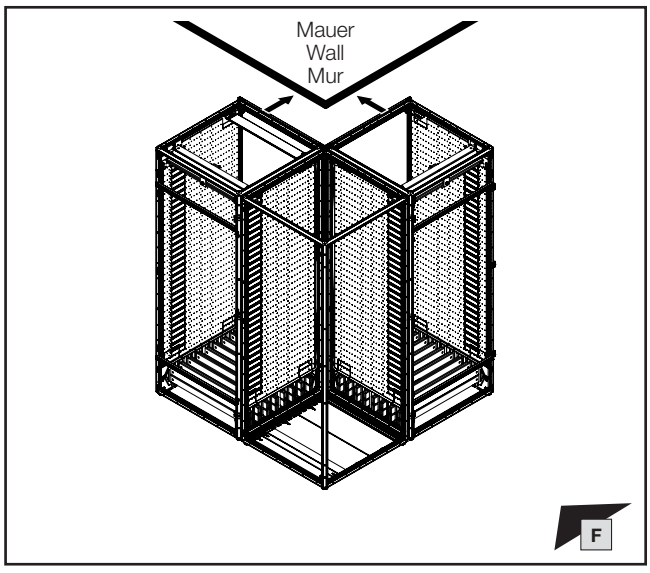

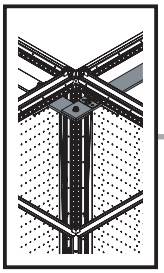

mm

TX30

DE EN FR

1. Montage Außen-Eckfeld Bodenbereich
1. Fitting the external corner section, base area
1. Montage zone d'angle extérieure dans la base

1.4 Montage des PE-/PEN-Sammelschienensystems
1.4 Fitting the PE/PEN distribution busbar system
1.4 Montage des jeux de barres de distribution Terre / Terre-Neutre

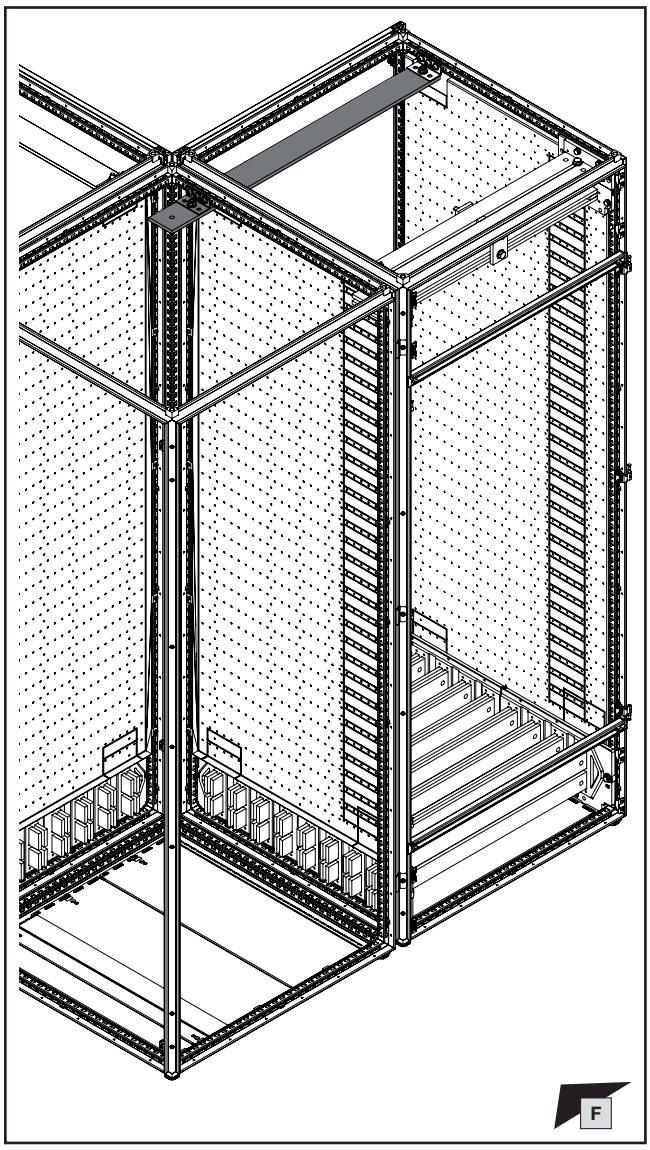

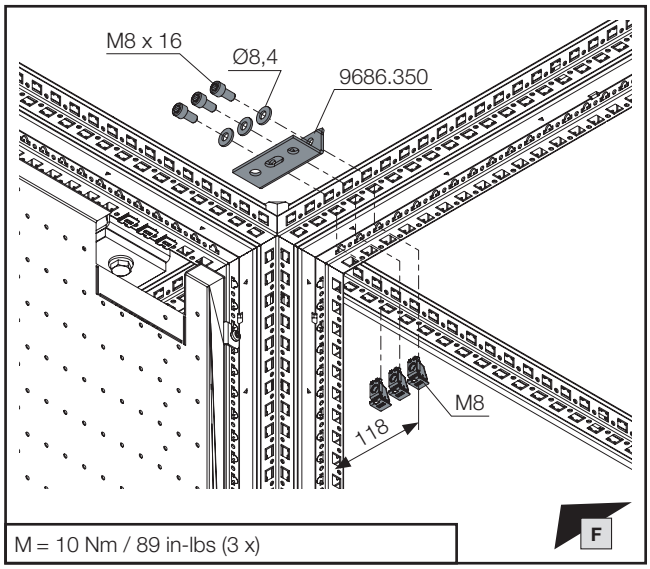

M = 10 Nm / 89 in-lbs (3 x)

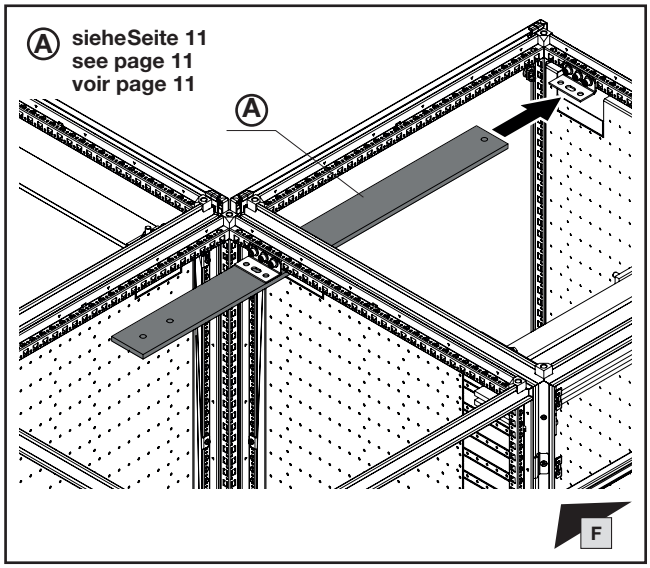

Montageanleitung VX25 Ri4Power – Schalt- und Energieverteilanlagen-System
Assembly instructions VX25 Ri4Power – Switchgear and power distribution system
Notice de montage VX25 Ri4Power – Distribution de courant

DE/EN/FR

Schranksystem VX25 – Technische Dokumentation – Schutzleiteranschluss, Strombelastbarkeit
VX25 Enclosure System – Technical documentation – PE conductor connection, current carrying capacity
Armoires électriques VX25 – Manuel technique – Raccordement de mise à la terre et intensités maximales admissibles

DE EN FR

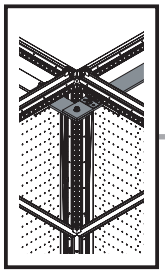

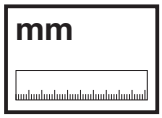

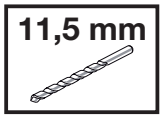

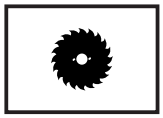

DE EN FR

1. Montage Außen-Eckfeld Bodenbereich
1. Fitting the external corner section, base area
1. Montage zone d'angle extérieure dans la base

1.4 Montage des PE-/PEN-Sammelschienensystems
1.4 Fitting the PE/PEN distribution busbar system
1.4 Montage des jeux de barres de distribution Terre / Terre-Neutre

Ⓐ

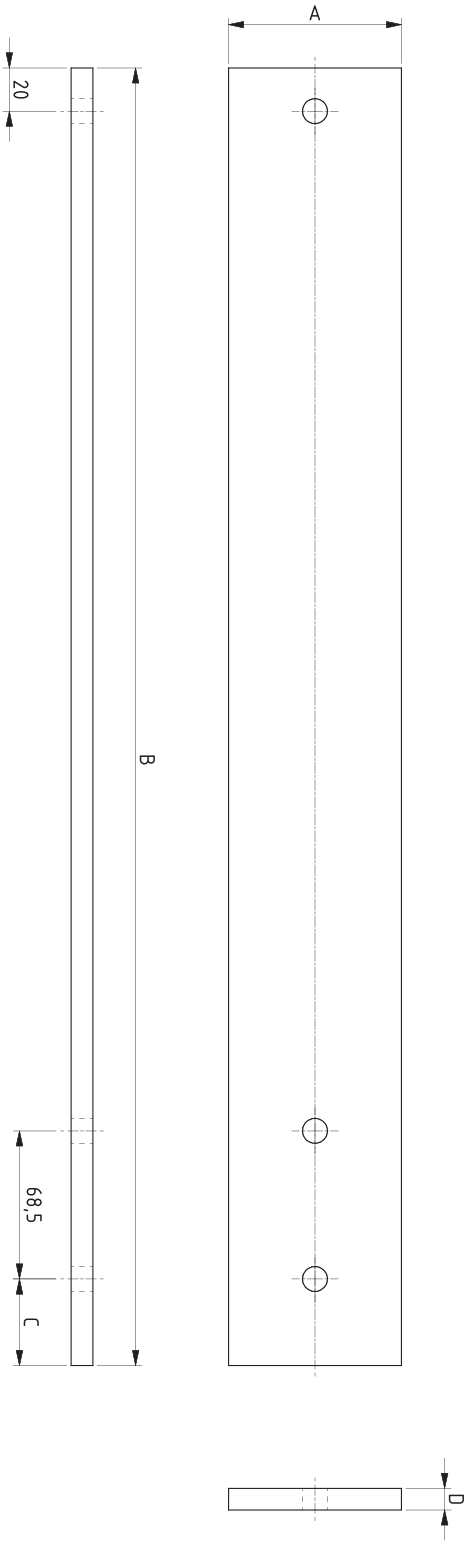

Außen-Eckfeld External corner section Zone d'angle extérieure				
Ausführung Version Modèle	**A** mm	**B** mm	**C** mm	**D** mm
30_5_PE_400	30	503.5	15	5
30_PE_400	30	503.5	15	10
40_PE_400	40	508.5	20	10
80_PE_400	80	528.5	40	10
30_5_PE_600	30	703.5	15	5
30_PE_600	30	703.5	15	10
40_PE_600	40	708.5	20	10
80_PE_600	80	728.5	40	10
30_5_PE_800	30	903.5	15	5
30_PE_800	30	903.5	15	10
40_PE_800	40	908.5	20	10
80_PE_800	80	928.5	40	10
30_5_PE_1000	30	1103.5	15	5
30_PE_1000	30	1103.5	15	10
40_PE_1000	40	1108.5	20	10
80_PE_1000	80	1128.5	40	10
30_5_PE_1200	30	1303.5	15	5
30_PE_1200	30	1303.5	15	10
40_PE_1200	40	1308.5	20	10
80_PE_1200	80	1328.5	40	10

Werkstoff/Material/Matière
2.0065 (DIN EN 13599 – Cu-ETP)

A094808

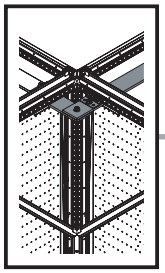

SW16/
SW17

DE EN FR

1. Montage Außen-Eckfeld Bodenbereich
1. Fitting the external corner section, base area
1. Montage zone d'angle extérieure dans la base

1.4 Montage des PE-/PEN-Sammelschienensystems
1.4 Fitting the PE/PEN distribution busbar system
1.4 Montage des jeux de barres de distribution Terre / Terre-Neutre

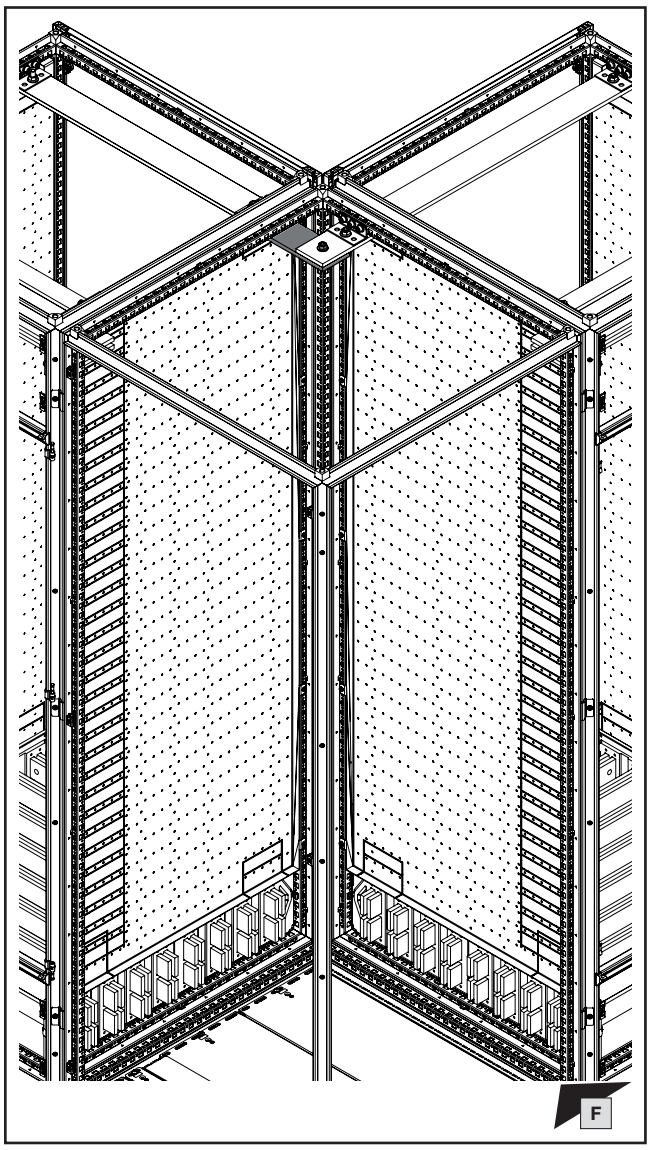

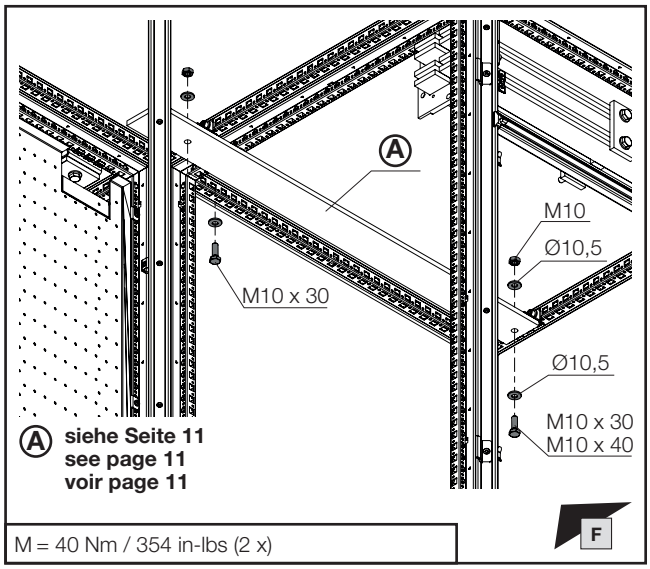

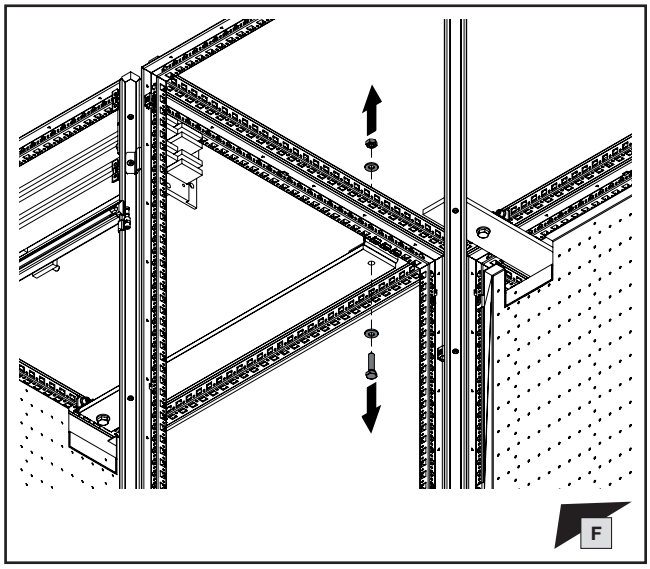

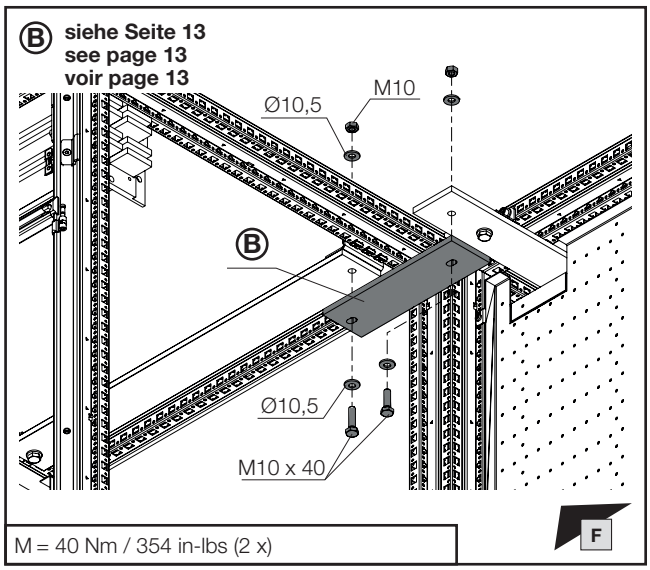

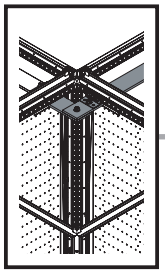

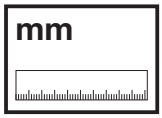

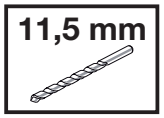

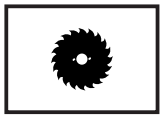

DE EN FR



1. Montage Außen-Eckfeld Bodenbereich
1. Fitting the external corner section, base area
1. Montage zone d'angle extérieure dans la base

1.4 Montage des PE-/PEN-Sammelschienensystems
1.4 Fitting the PE/PEN distribution busbar system
1.4 Montage des jeux de barres de distribution Terre / Terre-Neutre

Ⓑ

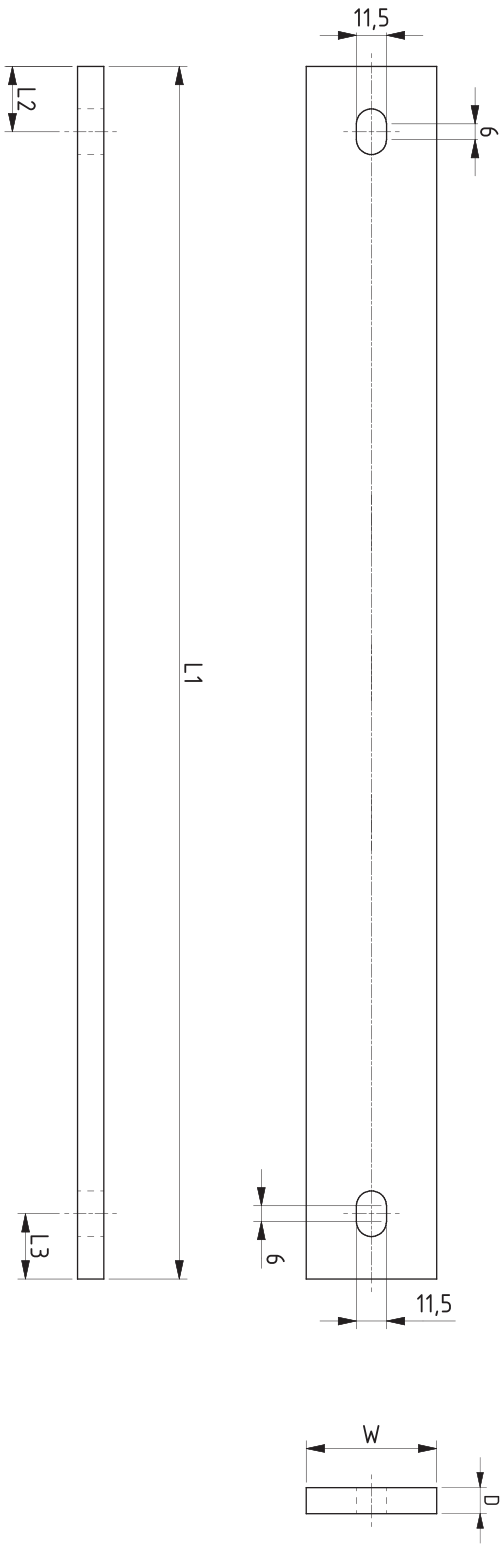

Innen-Eckfeld Internal corner section Zone d'angle intérieure					
Ausführung Version Modèle	**W** mm	**L1** mm	**L2** mm	**L3** mm	**D** mm
30_PE_600	30	567.5	20	15	10
30_PE_800	30	767.5	20	15	10
40_PE_600	40	572.5	20	20	10
40_PE_800	40	772.5	20	20	10
80_PE_600	80	592.5	20	40	10
80_PE_800	80	792.5	40	40	10
30_5_PE_600	30	567.5	20	15	5
30_5_PE_800	30	767.5	20	15	5

Außen-Eckfeld External corner section Zone d'angle extérieure					
Ausführung Version Modèle	**W** mm	**L1** mm	**L2** mm	**L3** mm	**D** mm
outside_30_5_PE	30	242.5	20	15	5
outside_30_PE	30	242.5	20	15	10
outside_40_PE	40	242.5	20	20	10
outside_80_PE	80	242.5	20	40	10

Werkstoff/Material/Matière
2.0065 (DIN EN 13599 – Cu-ETP)

A088591

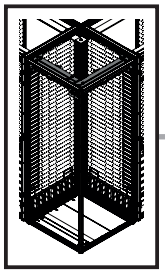

SW16/
SW17

DE EN FR

1. Montage Außen-Eckfeld Bodenbereich
1. Fitting the external corner section, base area
1. Montage zone d'angle extérieure dans la base

1.5 Montage des N-Sammelschienensystems für Sammelschienensystem 6300 A
1.5 Fitting the N busbar system for busbar system 6300 A
1.5 Montage des jeux de barres Neutre pour jeux de barres 6300 A

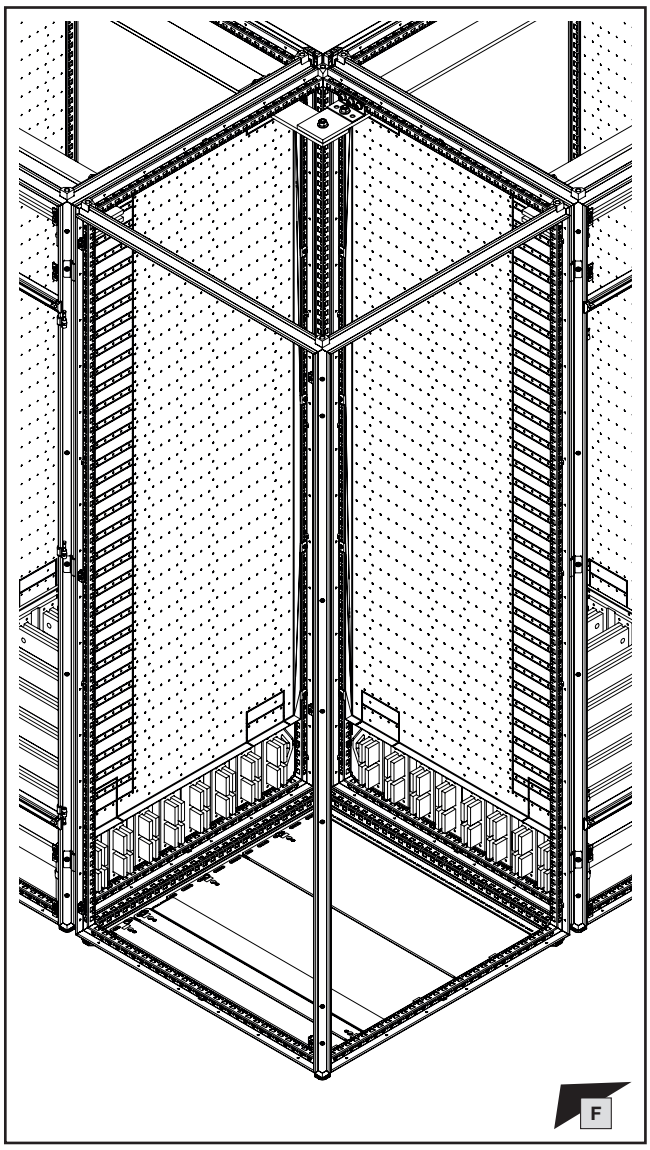

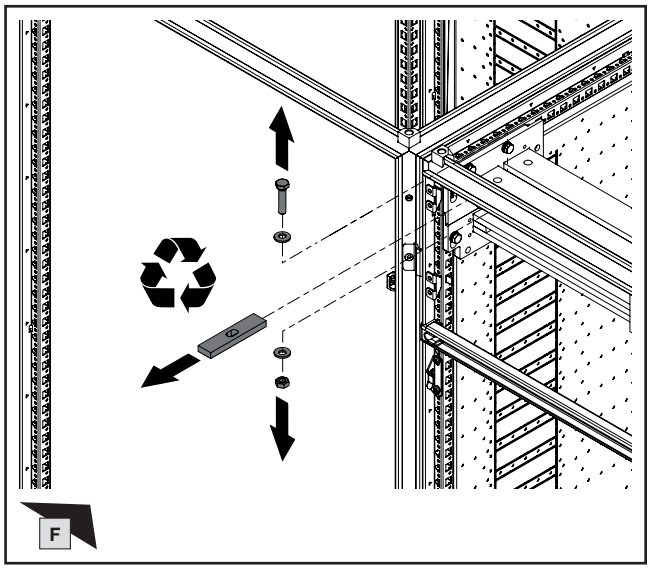

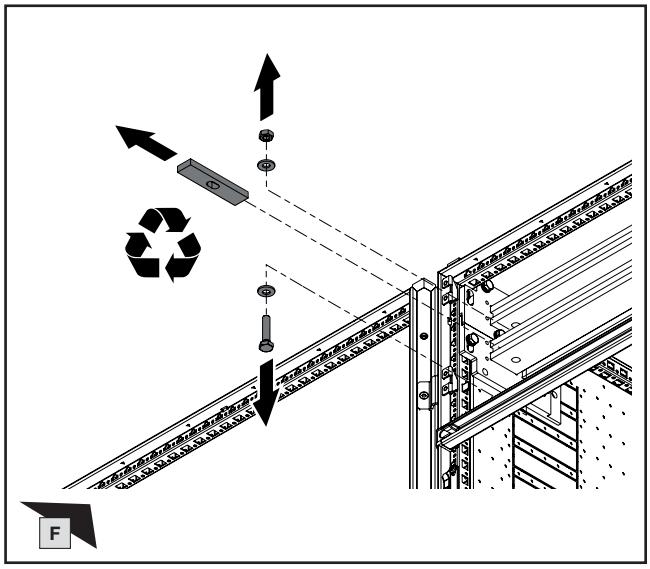

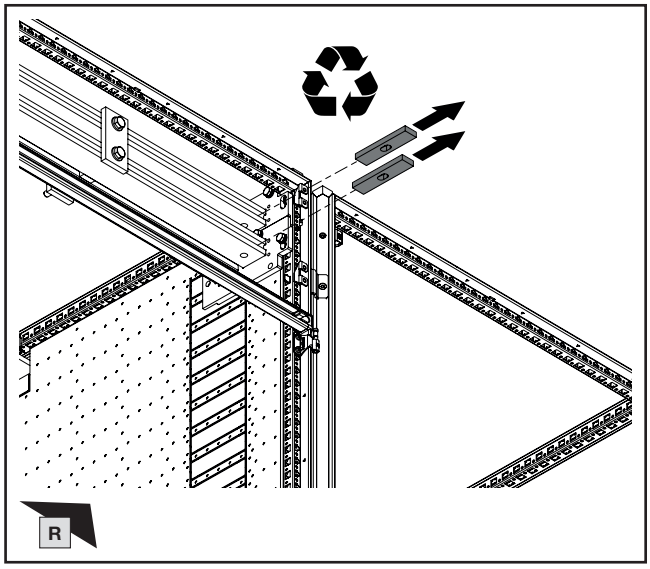

Hinweis / Note / Remarque

Die Demontage der Transportsicherungen kann auch schrittweise bei der Montage der Anreihverbinder erfolgen.

The shipping braces may be gradually removed as the baying connectors are installed.

Le démontage des blocages de transport peut également être réalisé pas à pas lors du montage des attaches de juxtaposition.

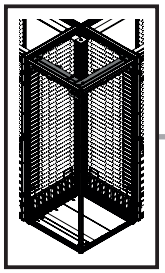

mm

SW13

DE EN FR

1. Montage Außen-Eckfeld Bodenbereich
1. Fitting the external corner section, base area
1. Montage zone d'angle extérieure dans la base

1.5 Montage des N-Sammelschienensystems für Sammelschienensystem 6300 A
1.5 Fitting the N busbar system for busbar system 6300 A
1.5 Montage des jeux de barres Neutre pour jeux de barres 6300 A

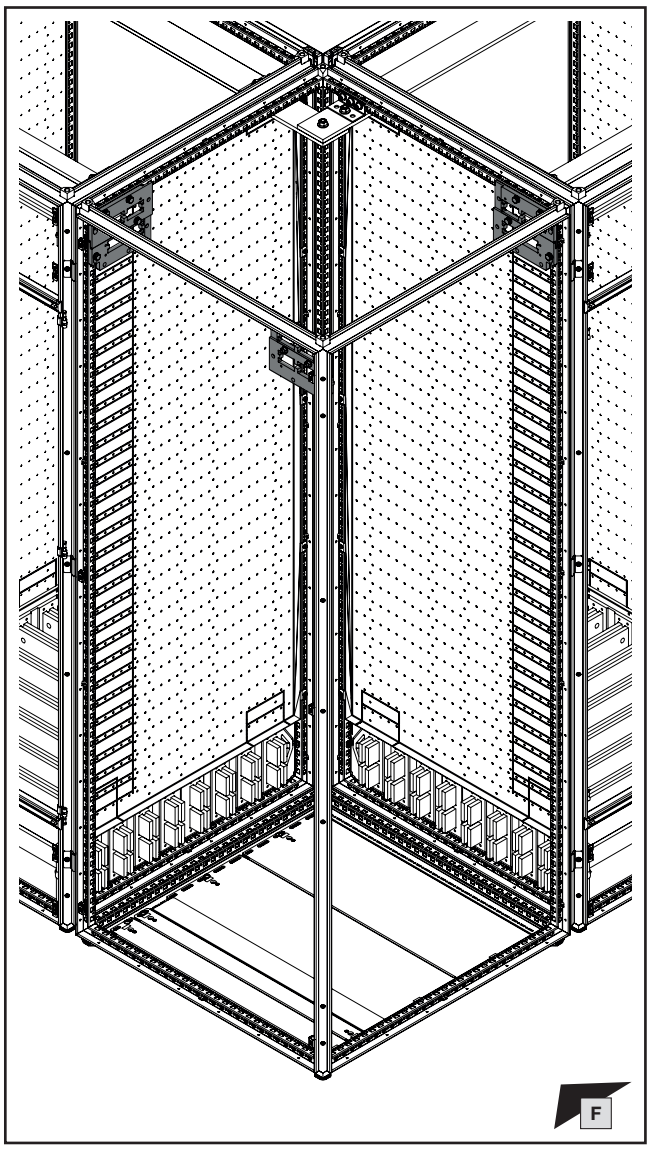

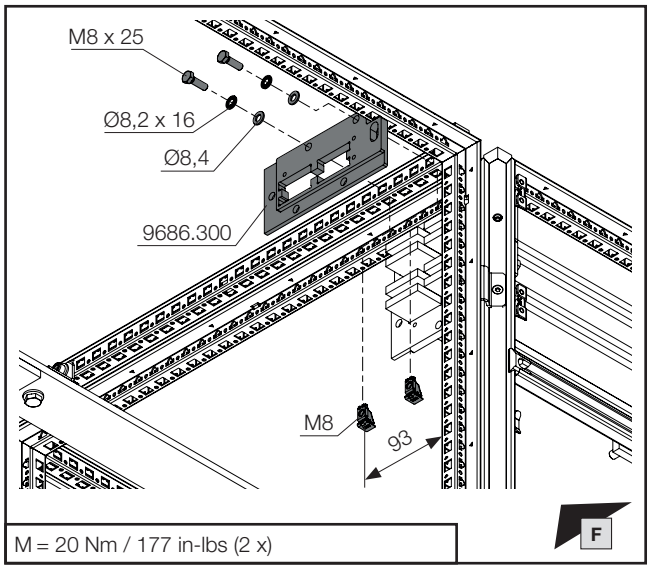

M = 20 Nm / 177 in-lbs (2 x)

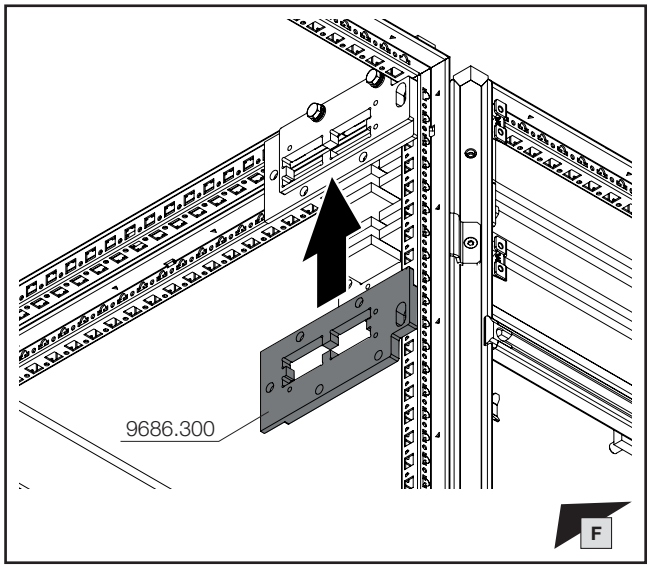

Montageanleitung VX25 Ri4Power – Schalt- und Energieverteilanlagen-System
Assembly instructions VX25 Ri4Power – Switchgear and power distribution system
Notice de montage VX25 Ri4Power – Distribution de courant

DE/EN/FR

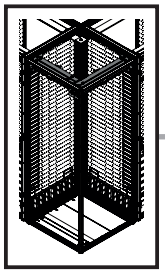

mm

SW13

DE EN FR

1. Montage Außen-Eckfeld Bodenbereich
1. Fitting the external corner section, base area
1. Montage zone d'angle extérieure dans la base

1.5 Montage des N-Sammelschienensystems für Sammelschienensystem 6300 A
1.5 Fitting the N busbar system for busbar system 6300 A
1.5 Montage des jeux de barres Neutre pour jeux de barres 6300 A

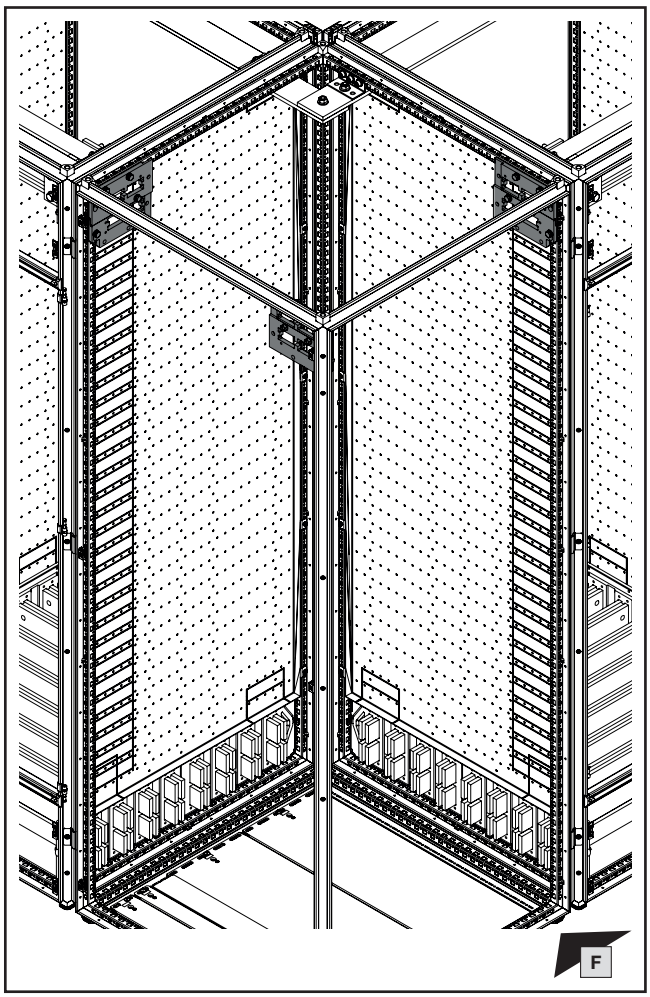

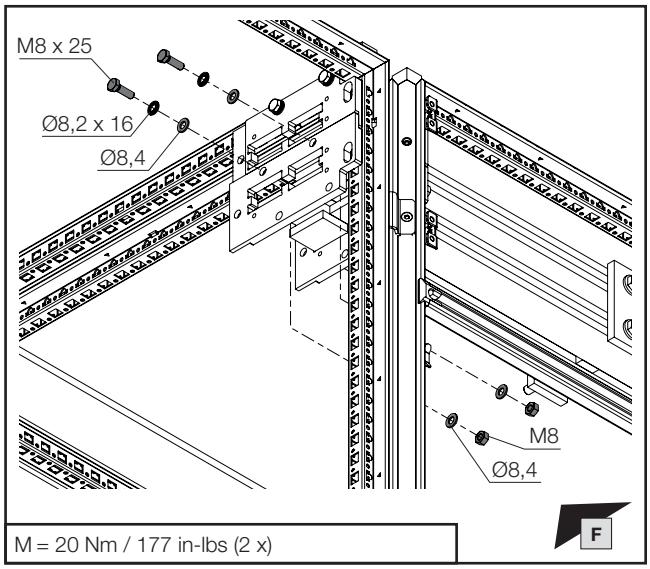

M = 20 Nm / 177 in-lbs (2 x)

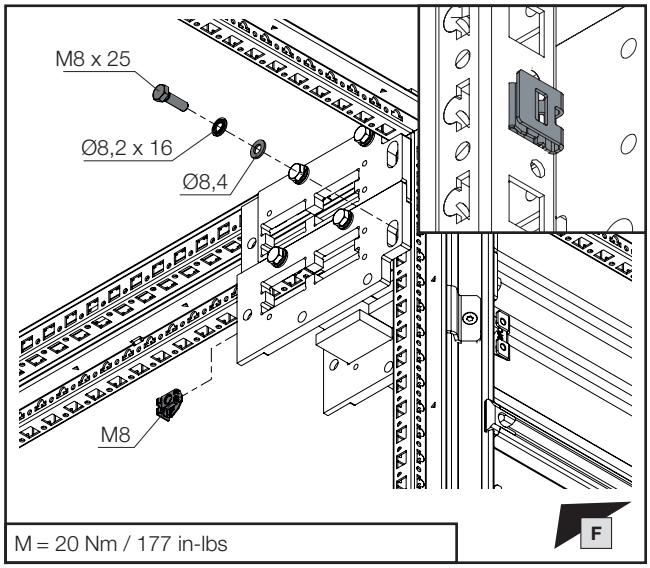

M = 20 Nm / 177 in-lbs

3 x 9686.300

Zusätzlich benötigt:
Also required:
Accessoires indispensables :

6 x	3 x	M8 x 25
6 x	9 x	Ø8,4 (ISO 7089)
6 x	3 x	Ø8,2 x 16 (NF E 25511)
6 x	6 x	M8

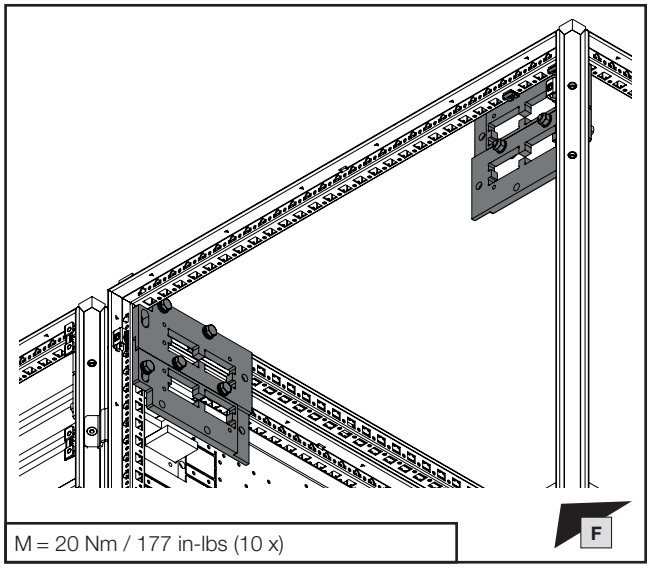

M = 20 Nm / 177 in-lbs (10 x)

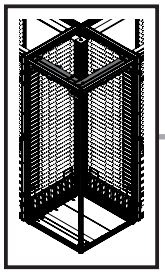

SW16/
SW17

DE EN FR

1. Montage Außen-Eckfeld Bodenbereich
1. Fitting the external corner section, base area
1. Montage zone d'angle extérieure dans la base

1.5 Montage des N-Sammelschienensystems für Sammelschienensystem 6300 A
1.5 Fitting the N busbar system for busbar system 6300 A
1.5 Montage des jeux de barres Neutre pour jeux de barres 6300 A

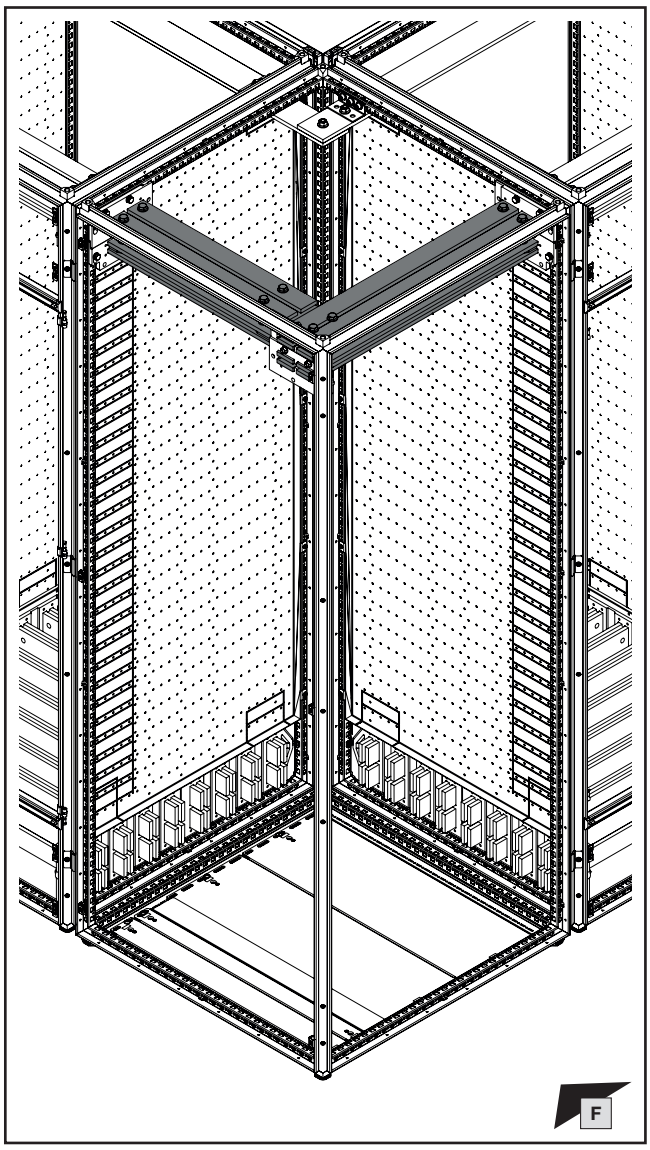

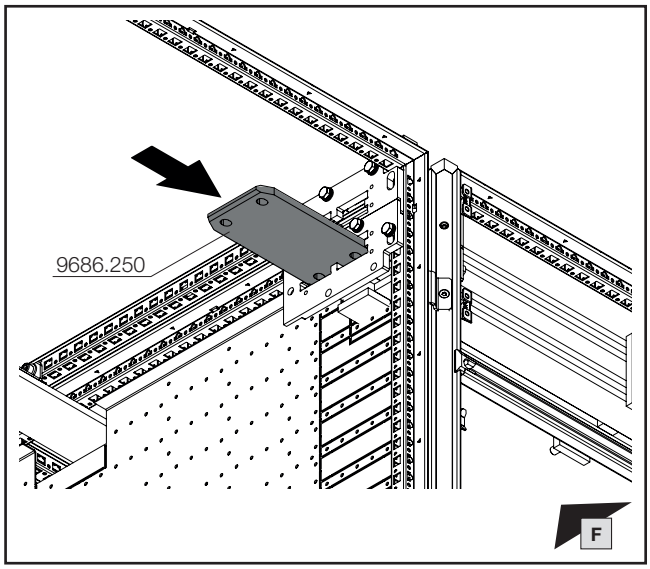

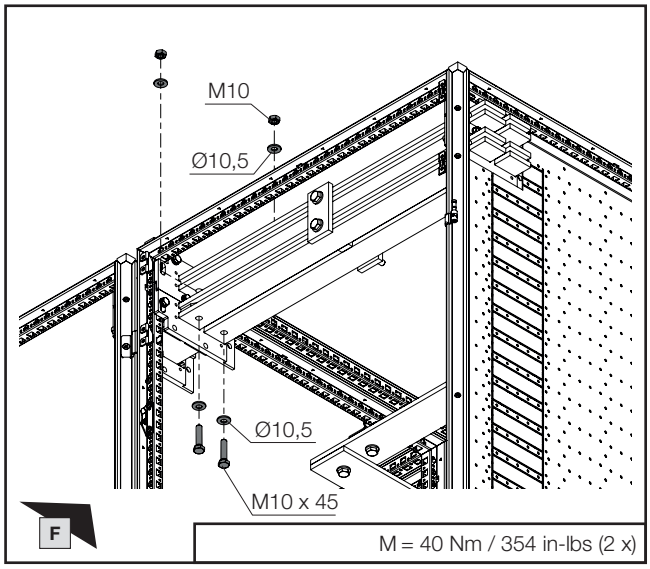

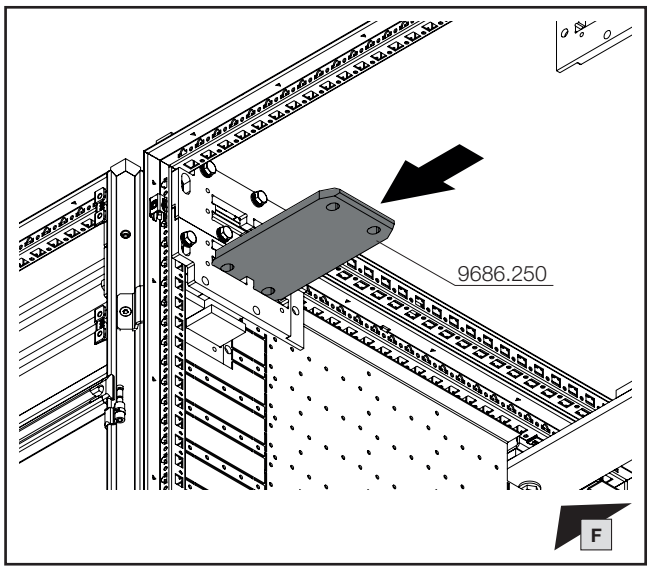

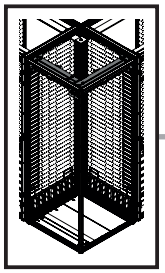

mm

SW16/
SW17

DE EN FR

1. Montage Außen-Eckfeld Bodenbereich
1. Fitting the external corner section, base area
1. Montage zone d'angle extérieure dans la base

1.5 Montage des N-Sammelschienensystems für Sammelschienensystem 6300 A
1.5 Fitting the N busbar system for busbar system 6300 A
1.5 Montage des jeux de barres Neutre pour jeux de barres 6300 A

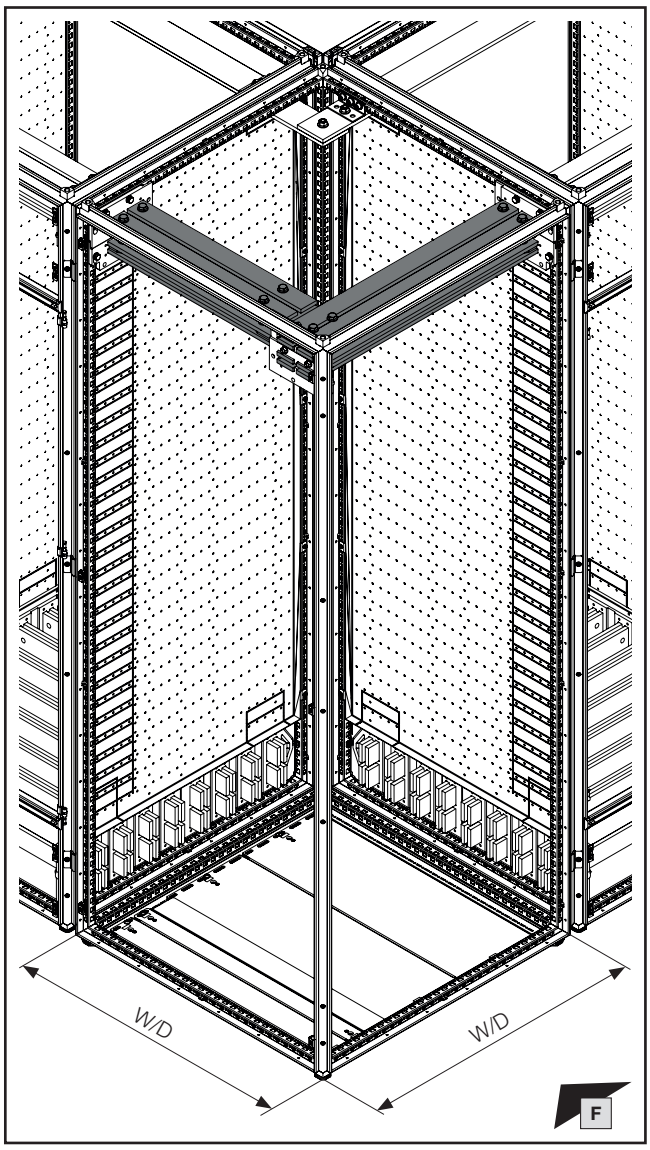

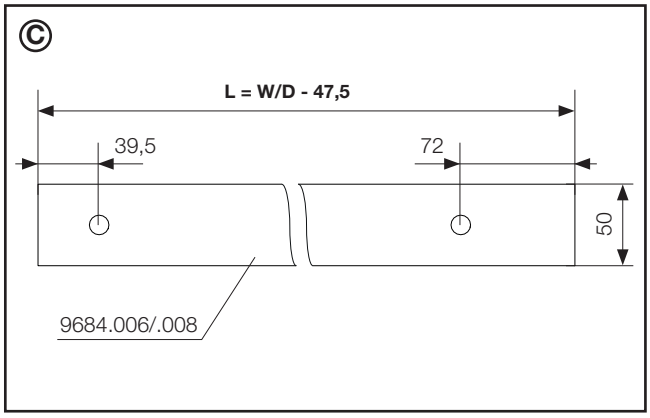

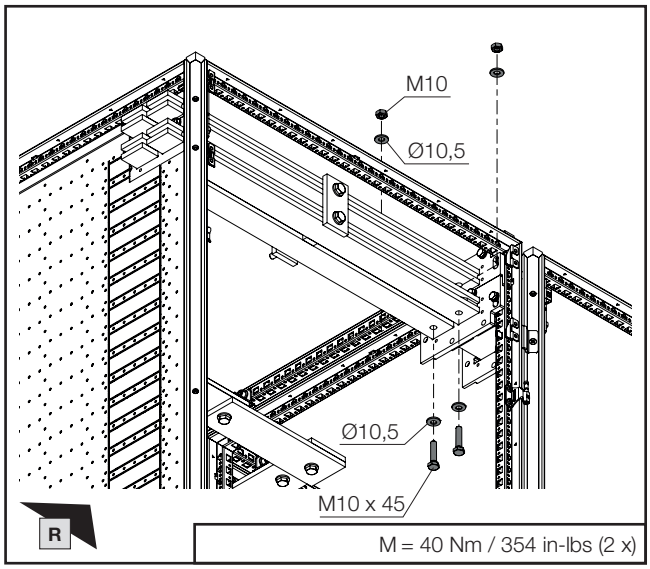

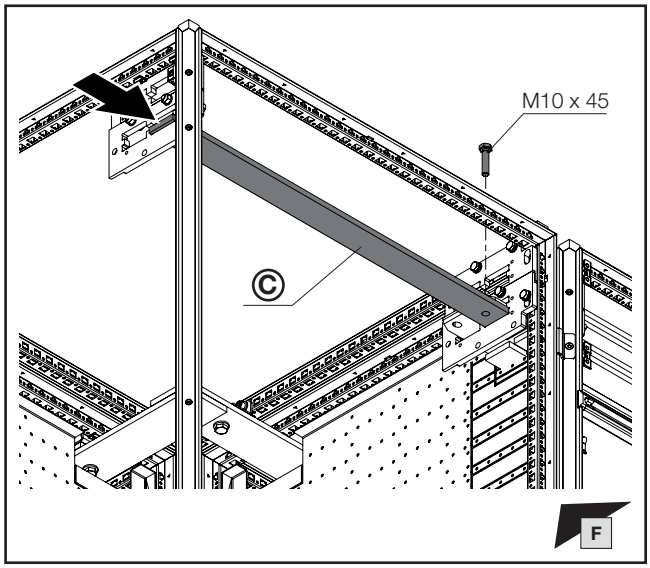

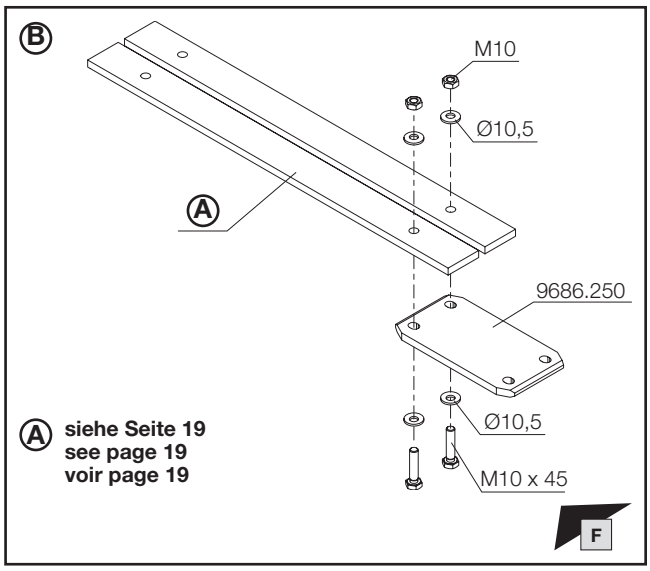

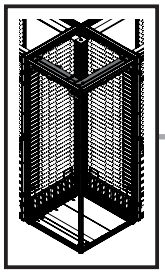

mm

11,5 mm

DE EN FR

1. Montage Außen-Eckfeld Bodenbereich
1. Fitting the external corner section, base area
1. Montage zone d'angle extérieure dans la base

1.5 Montage des N-Sammelschienensystems für Sammelschienensystem 6300 A
1.5 Fitting the N busbar system for busbar system 6300 A
1.5 Montage des jeux de barres Neutre pour jeux de barres 6300 A

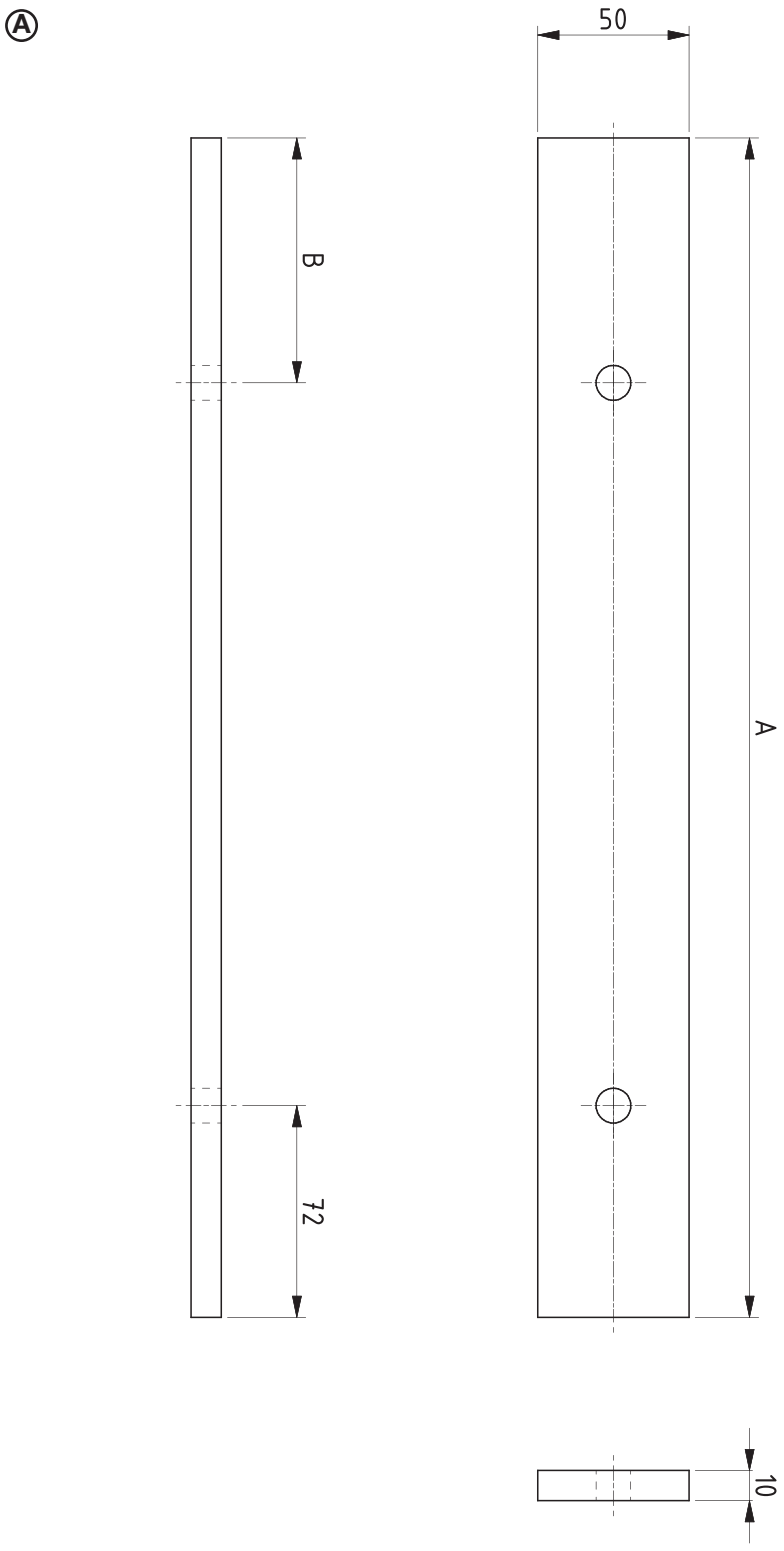

Außen-Eckfeld External corner section Zone d'angle extérieure		
Ausführung Version Modèle	**A** mm	**B** mm
N_600	390	83
N_800	590	83

Außen-Eckfeld External corner section Zone d'angle extérieure		
Ausführung Version Modèle	**A** mm	**B** mm
L_400	449	20
L_600	649	20
L_800	849	20
L_850	899	20
L_1000	1049	20
L_1100	1149	20
L_1200	1249	20

Werkstoff/Material/Matière
2.0065 (DIN EN 13599 – Cu-ETP)

A094814

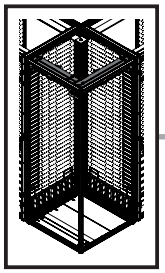

SW16/
SW17

DE EN FR

1. Montage Außen-Eckfeld Bodenbereich
1. Fitting the external corner section, base area
1. Montage zone d'angle extérieure dans la base

1.5 Montage des N-Sammelschienensystems für Sammelschienensystem 6300 A
1.5 Fitting the N busbar system for busbar system 6300 A
1.5 Montage des jeux de barres Neutre pour jeux de barres 6300 A

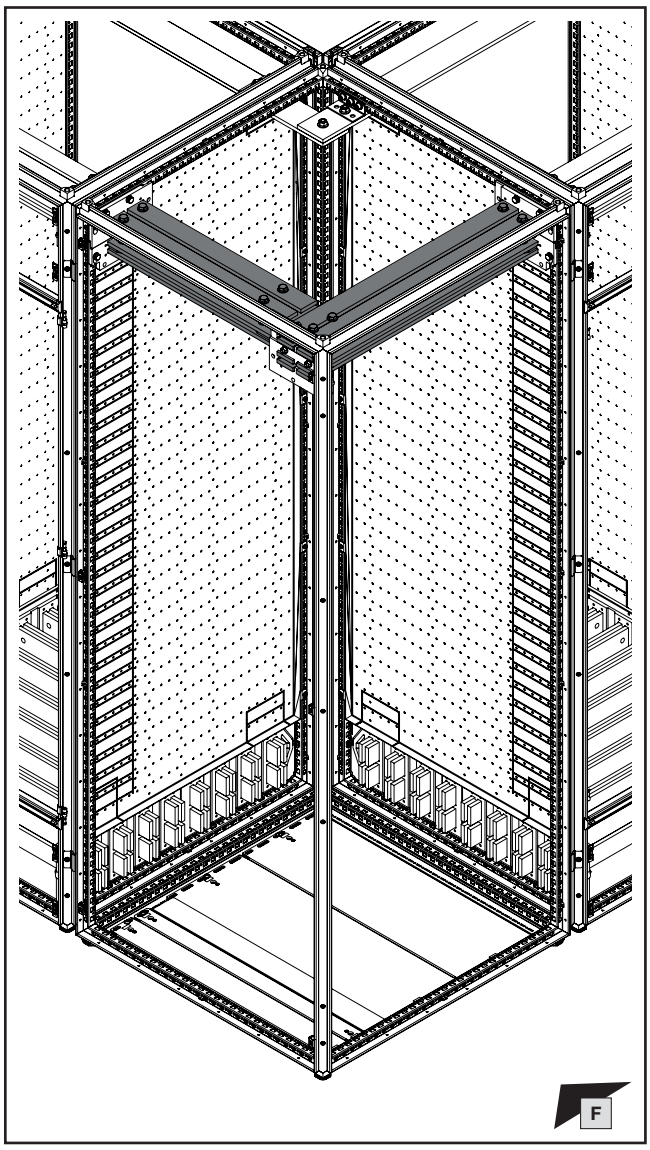

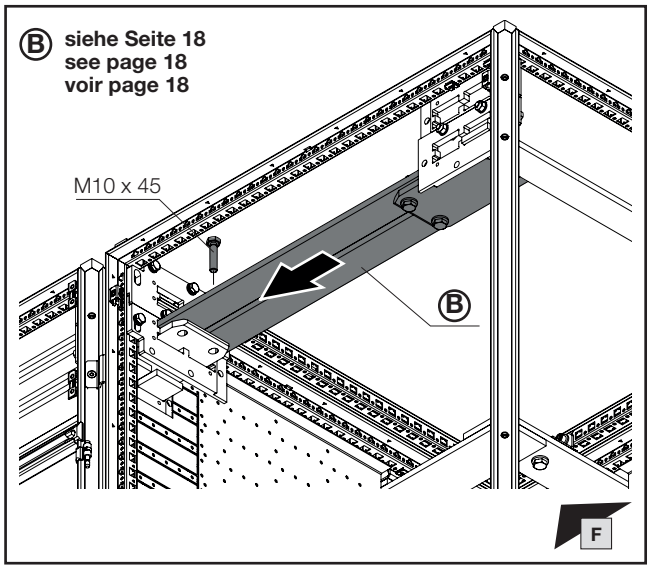

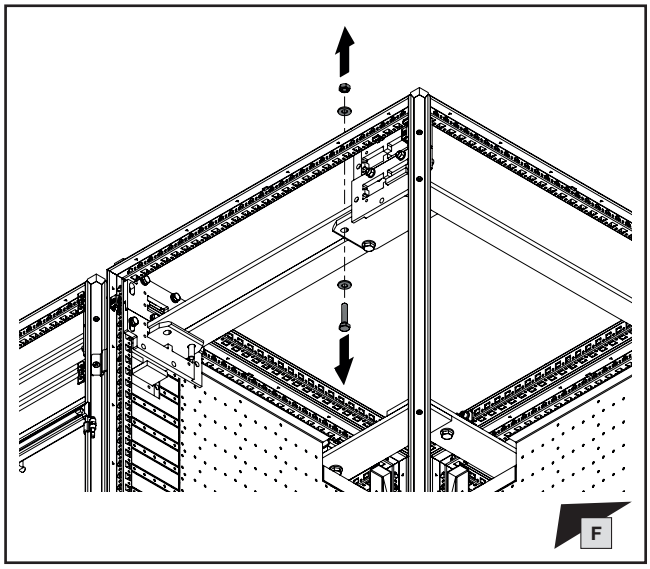

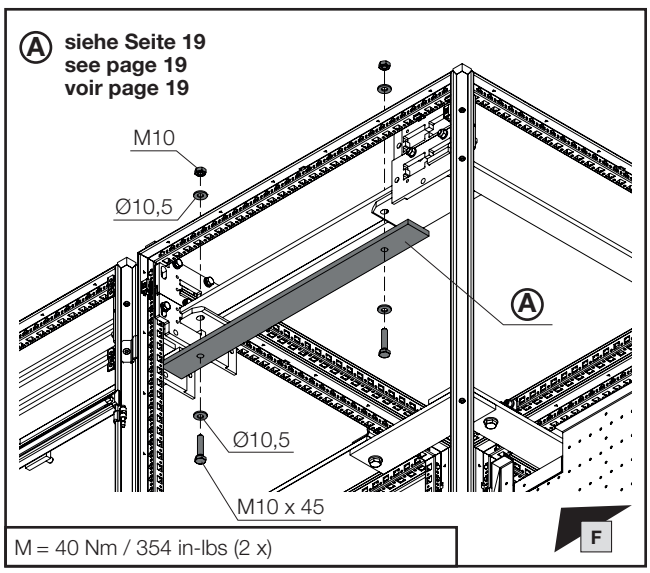

M = 40 Nm / 354 in-lbs (2 x)

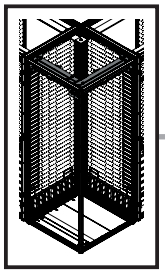

mm

SW16/
SW17

DE EN FR

1. Montage Außen-Eckfeld Bodenbereich
1. Fitting the external corner section, base area
1. Montage zone d'angle extérieure dans la base

1.5 Montage des N-Sammelschienensystems für Sammelschienensystem 6300 A
1.5 Fitting the N busbar system for busbar system 6300 A
1.5 Montage des jeux de barres Neutre pour jeux de barres 6300 A

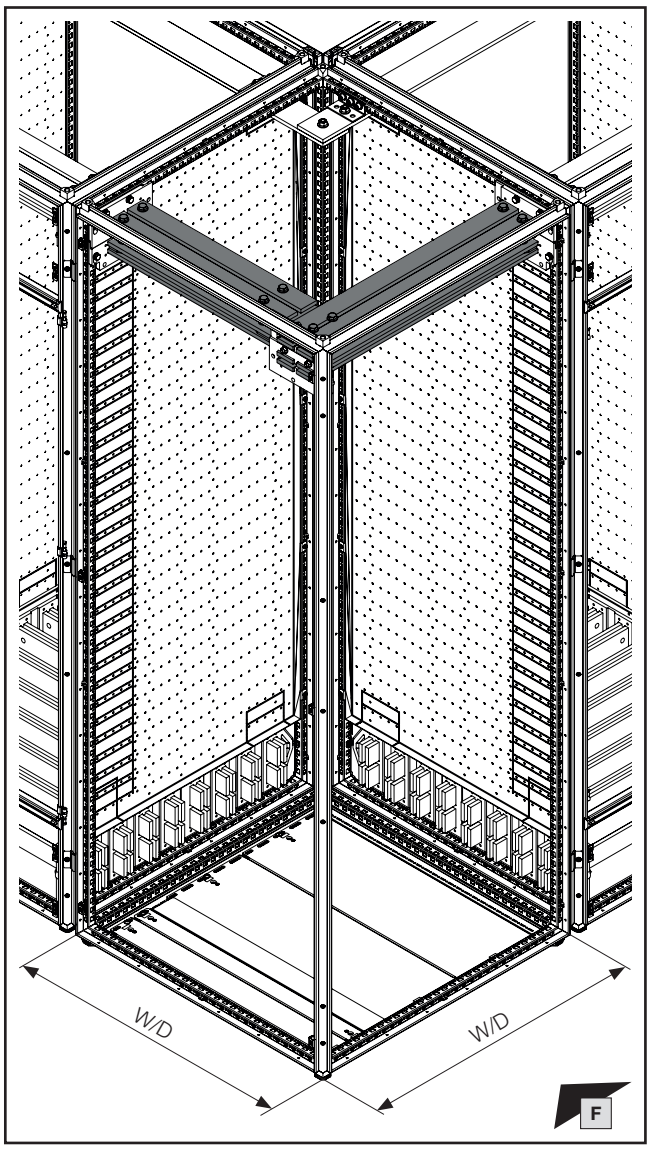

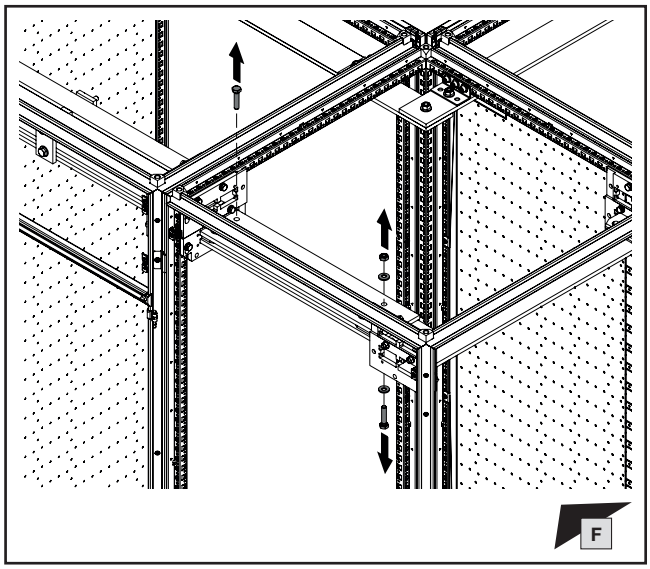

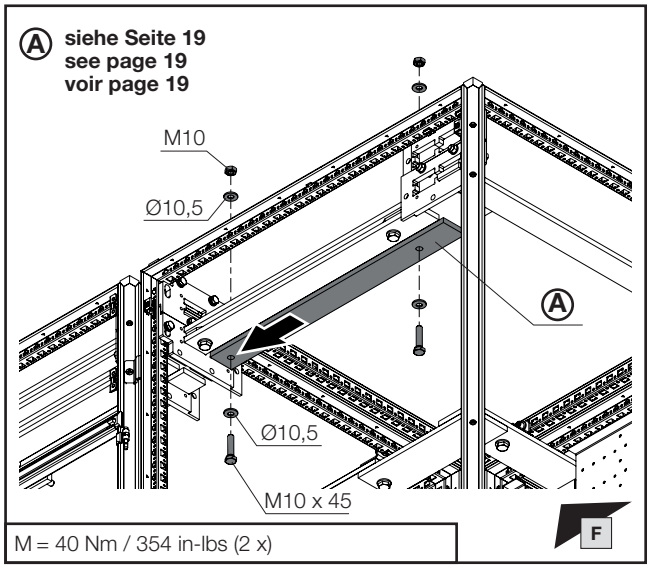

M = 40 Nm / 354 in-lbs (2 x)

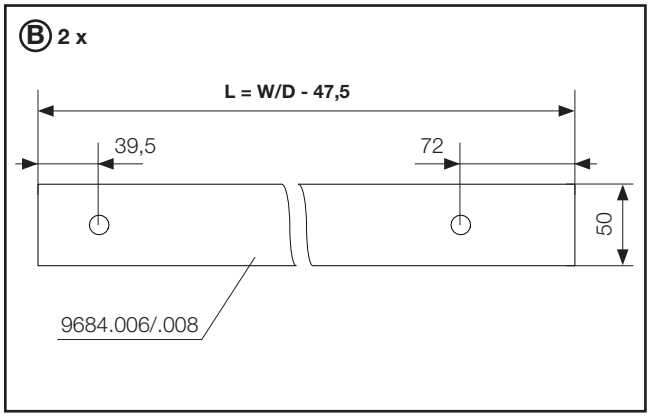

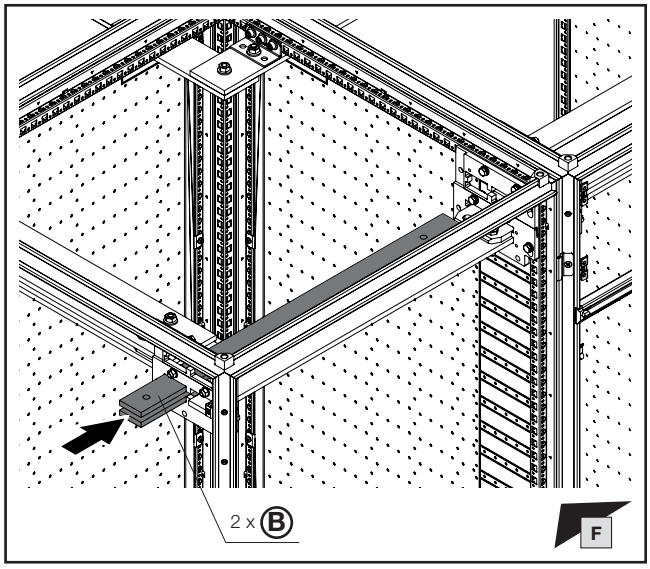

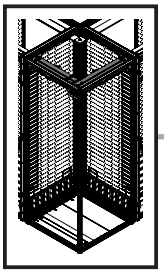

mm

SW16/
SW17

DE EN FR

1. Montage Außen-Eckfeld Bodenbereich
1. Fitting the external corner section, base area
1. Montage zone d'angle extérieure dans la base

1.5 Montage des N-Sammelschienensystems für Sammelschienensystem 6300 A
1.5 Fitting the N busbar system for busbar system 6300 A
1.5 Montage des jeux de barres Neutre pour jeux de barres 6300 A

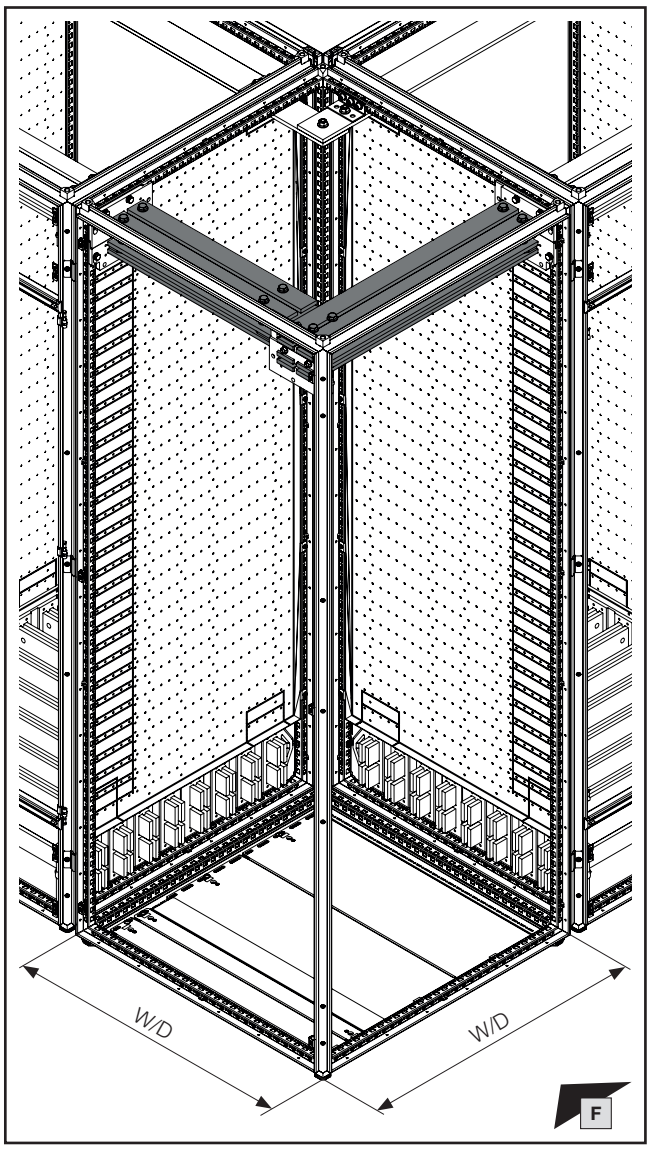

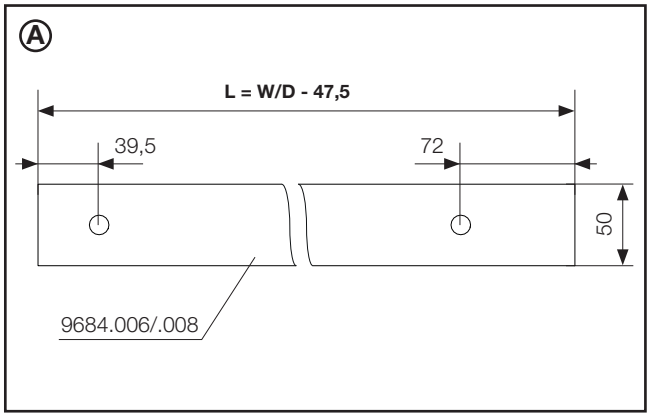

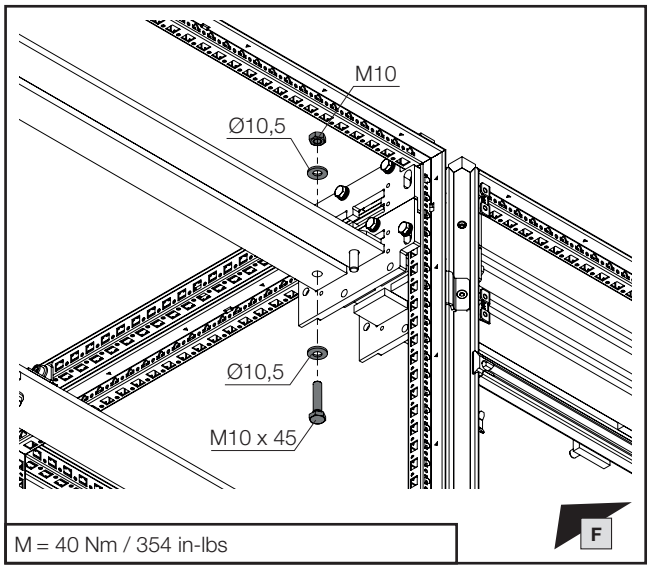

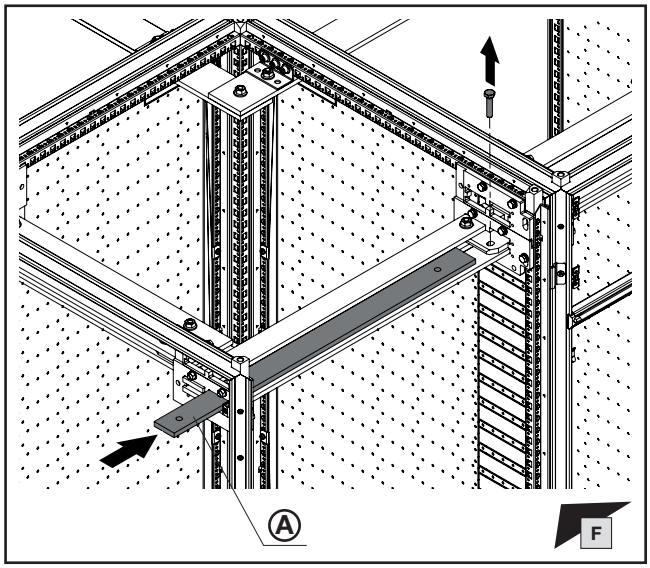

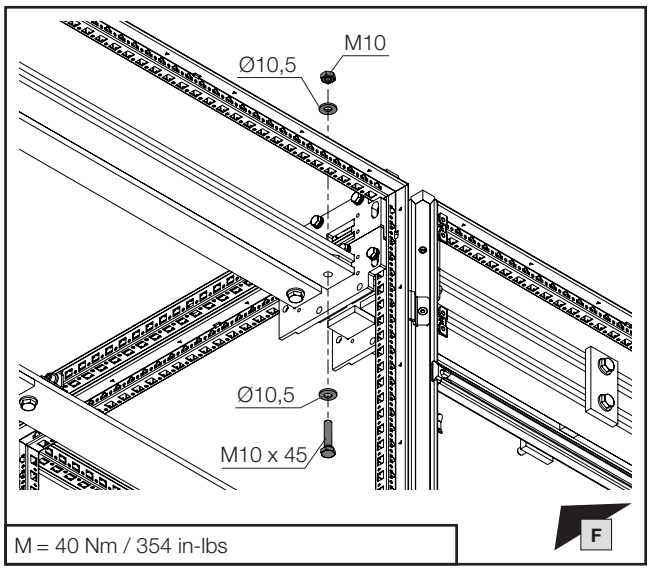

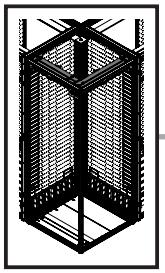

mm

SW16/
SW17

11,5 mm

DE EN FR

1. Montage Außen-Eckfeld Bodenbereich
1. Fitting the external corner section, base area
1. Montage zone d'angle extérieure dans la base

1.5 Montage des N-Sammelschienensystems für Sammelschienensystem 6300 A
1.5 Fitting the N busbar system for busbar system 6300 A
1.5 Montage des jeux de barres Neutre pour jeux de barres 6300 A

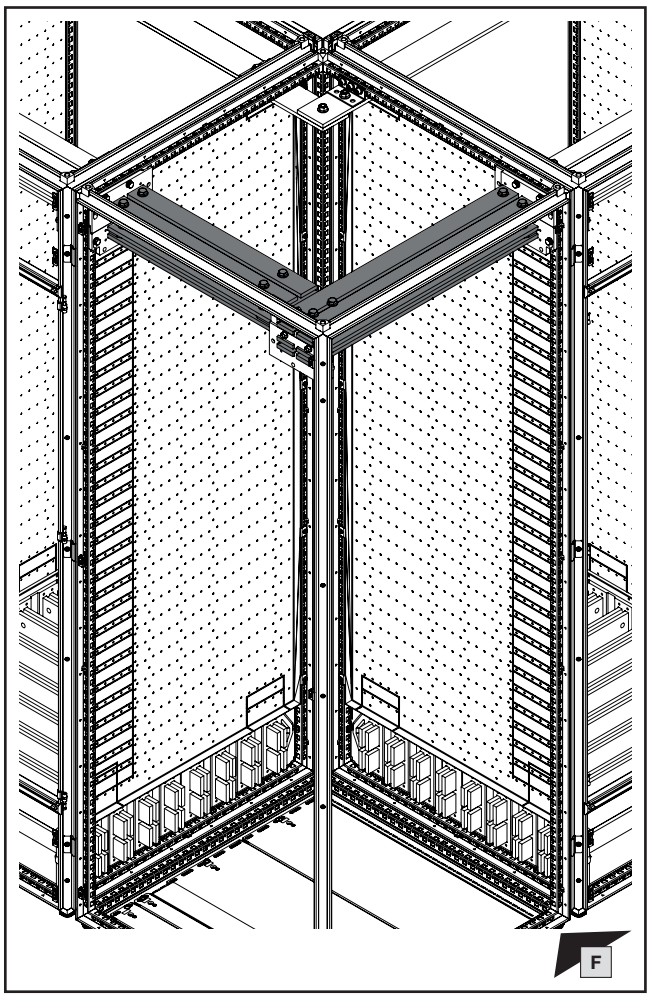

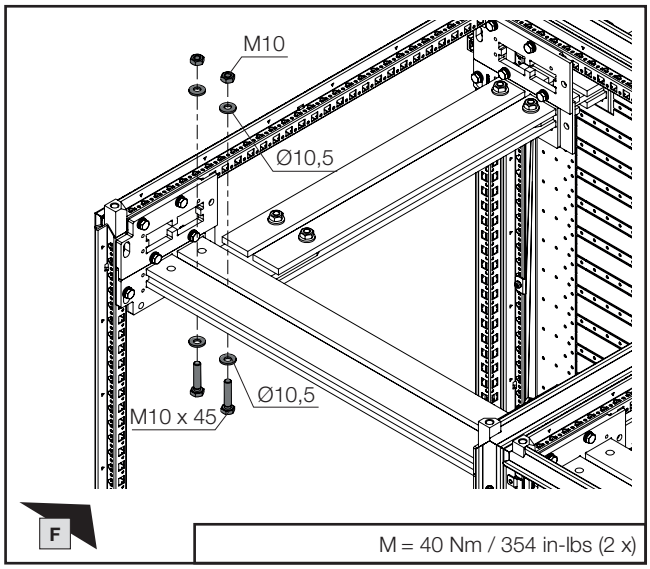

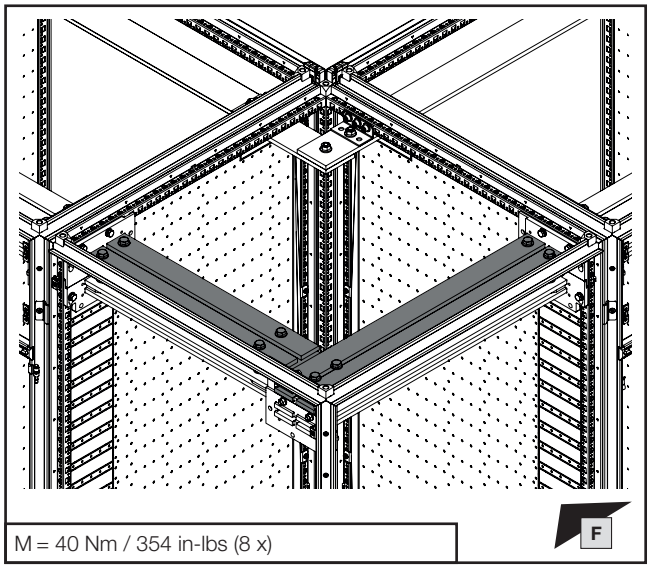

Ⓐ 4 x

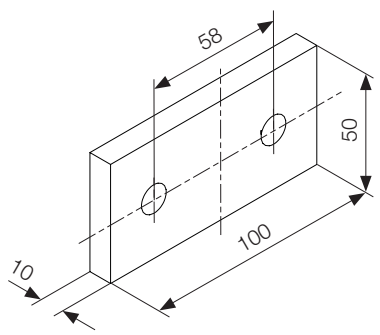

Ⓑ 4 x

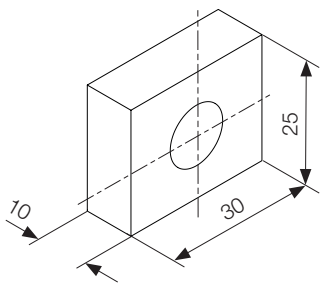

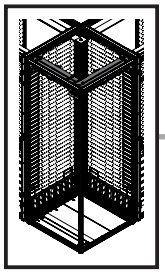

SW16/
SW17

DE EN FR

1. Montage Außen-Eckfeld Bodenbereich
1. Fitting the external corner section, base area
1. Montage zone d'angle extérieure dans la base

1.5 Montage des N-Sammelschienensystems für Sammelschienensystem 6300 A
1.5 Fitting the N busbar system for busbar system 6300 A
1.5 Montage des jeux de barres Neutre pour jeux de barres 6300 A

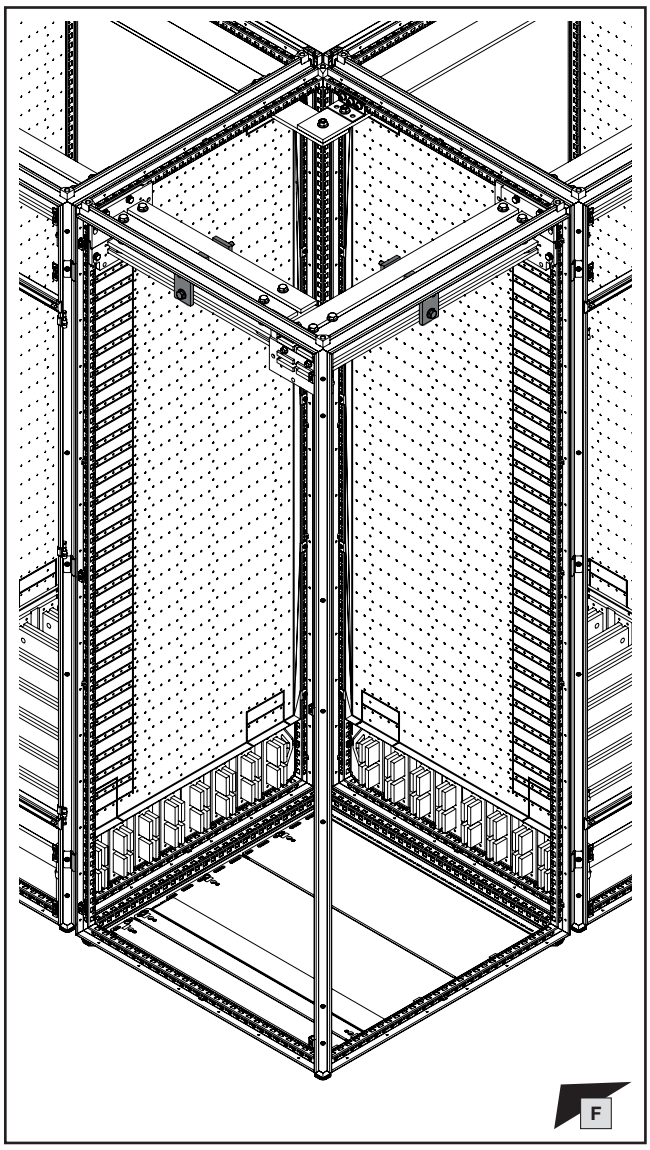

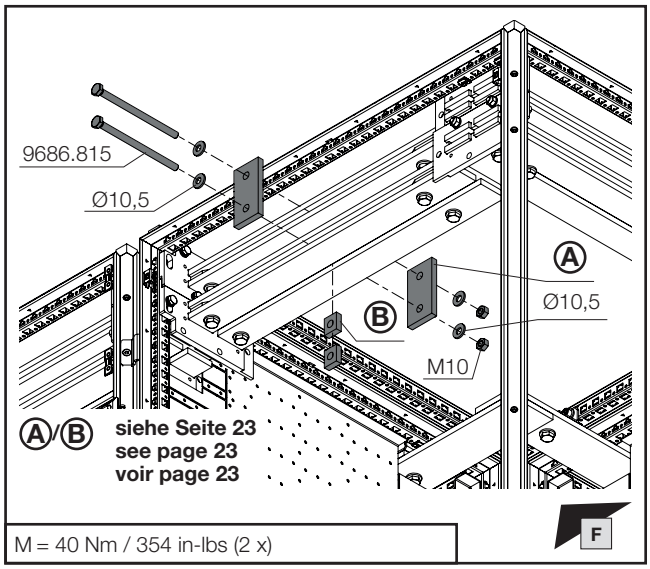

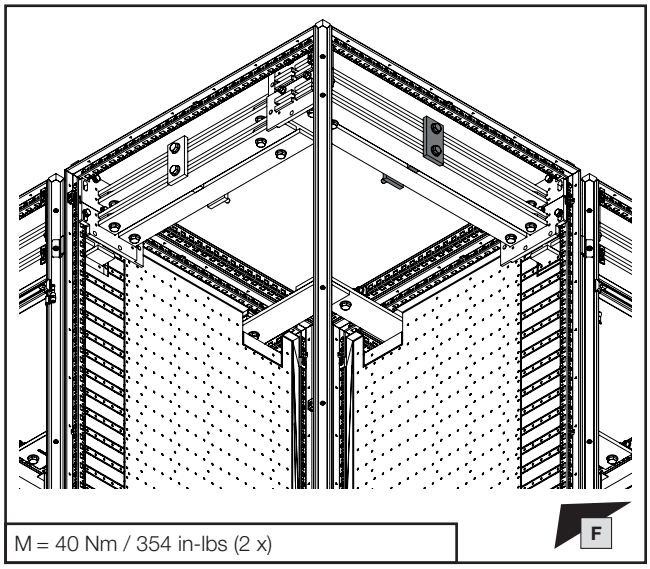

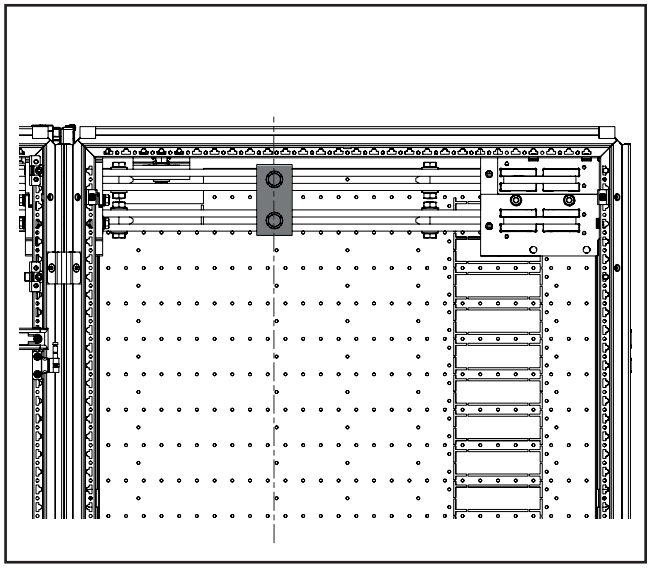

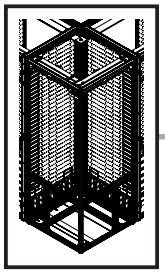

mm

TX30

DE EN FR

1. Montage Außen-Eckfeld Bodenbereich
1. Fitting the external corner section, base area
1. Montage zone d'angle extérieure dans la base

1.6 Montage der System-Chassis bei Schrankgröße W/D = 800 mm für Sammelschienensystem 6300 A

1.6 Fitting the punched sections with mounting flanges for enclosure size W/D = 800 mm, busbar system 6300 A

1.6 Montage des rails de montage sur une largeur/profondeur d'armoire de 800 mm pour jeu de barres de 6300 A

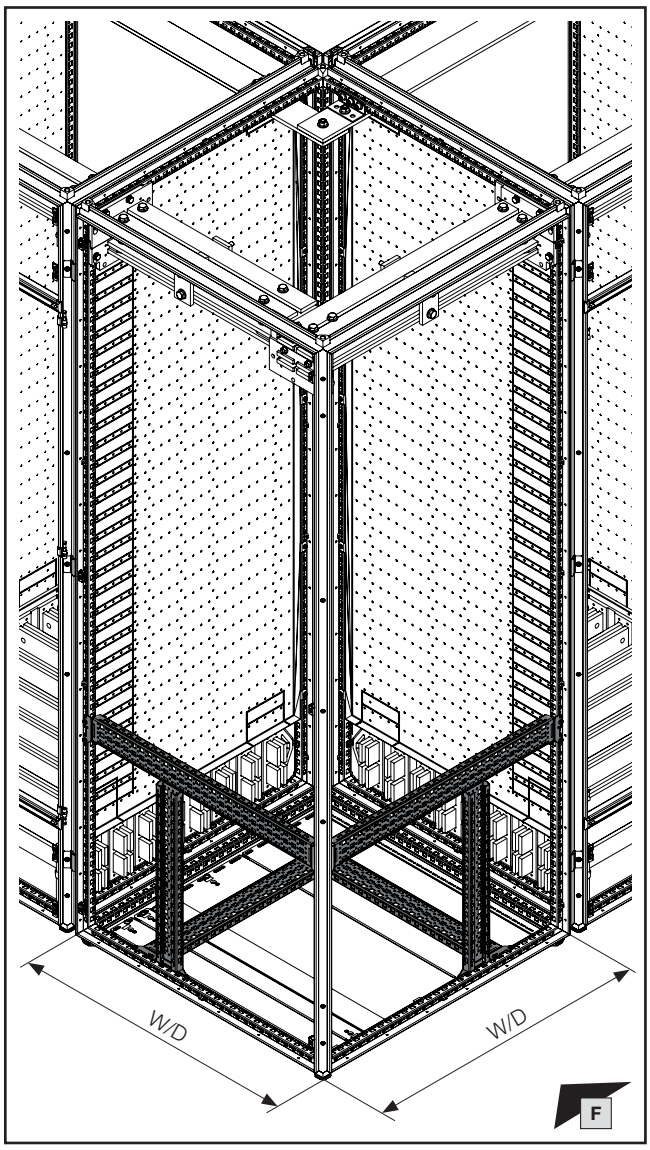

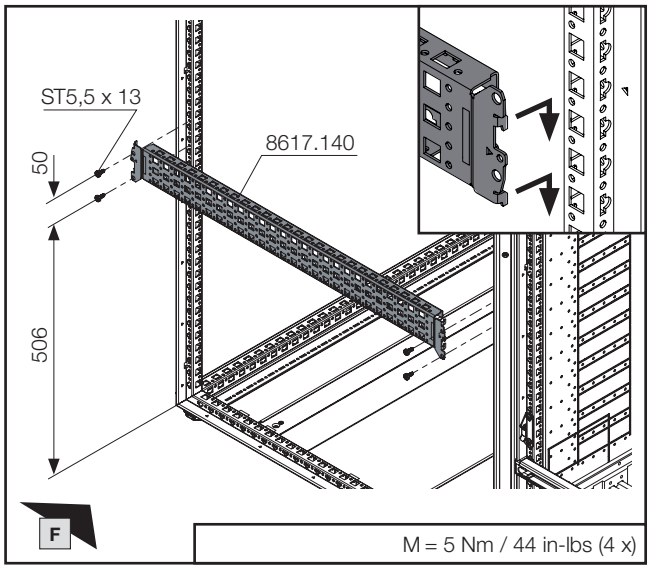

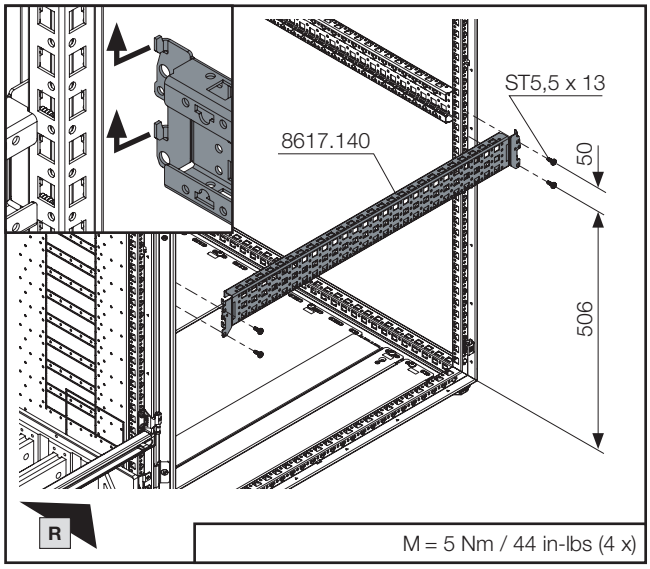

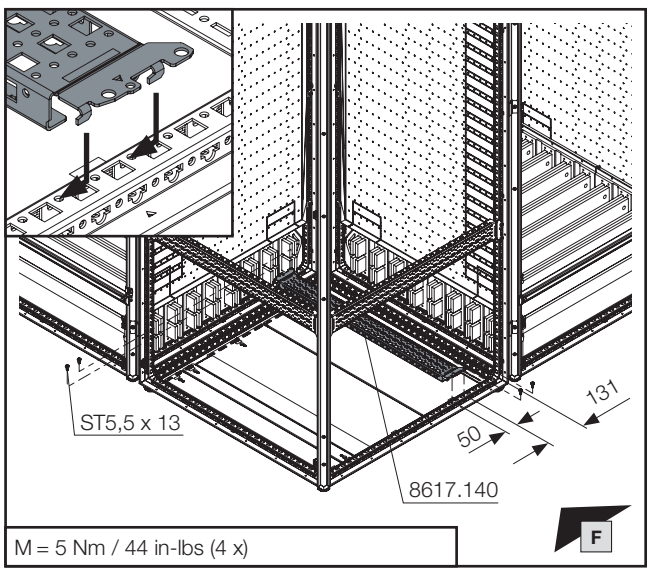

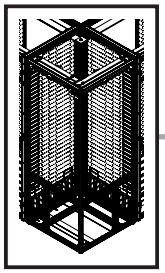

mm

TX30

DE EN FR

1. Montage Außen-Eckfeld Bodenbereich
1. Fitting the external corner section, base area
1. Montage zone d'angle extérieure dans la base

1.6 Montage der System-Chassis bei Schrankgröße W/D = 800 mm für Sammelschienensystem 6300 A

1.6 Fitting the punched sections with mounting flanges for enclosure size W/D = 800 mm, busbar system 6300 A

1.6 Montage des rails de montage sur une largeur/profondeur d'armoire de 800 mm pour jeu de barres de 6300 A

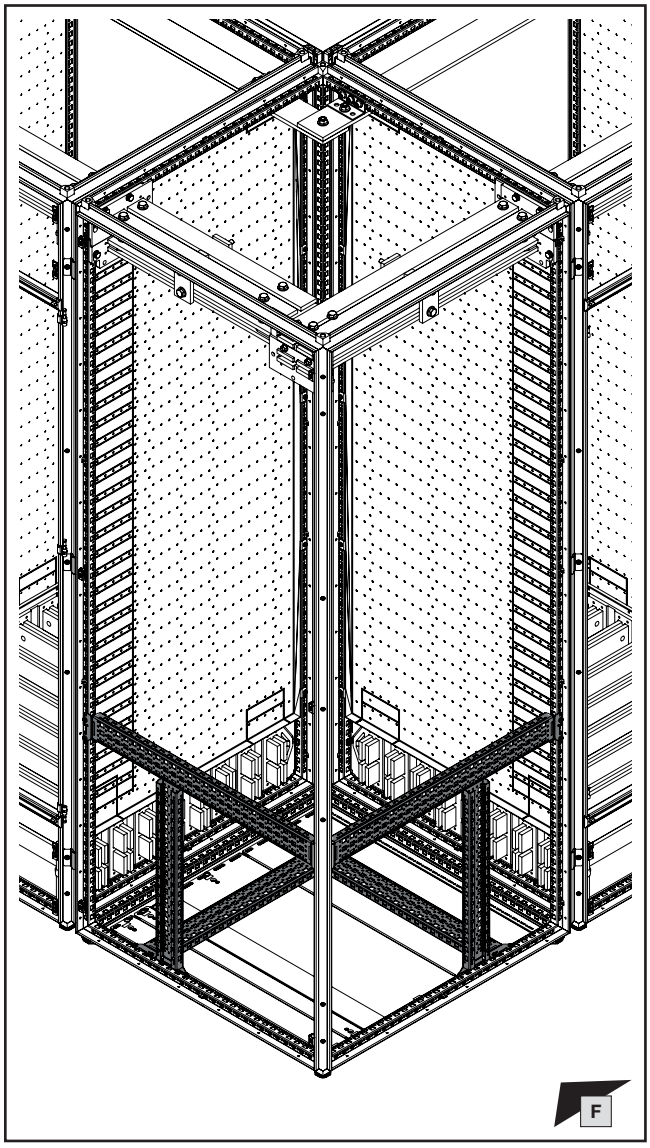

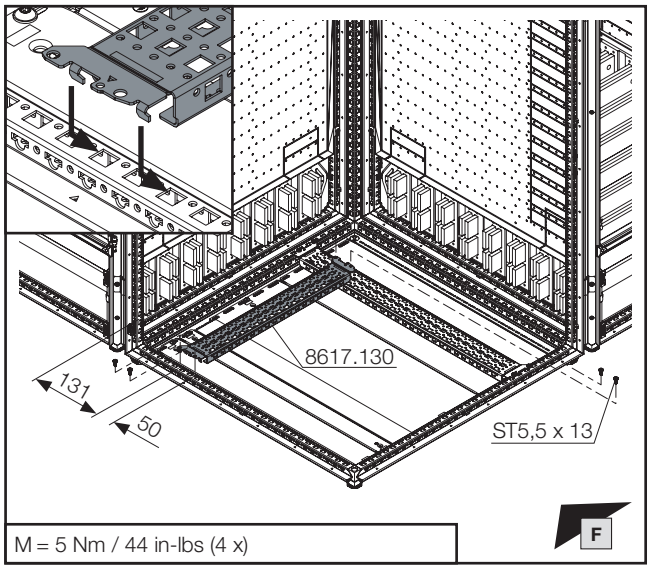

M = 5 Nm / 44 in-lbs (4 x)

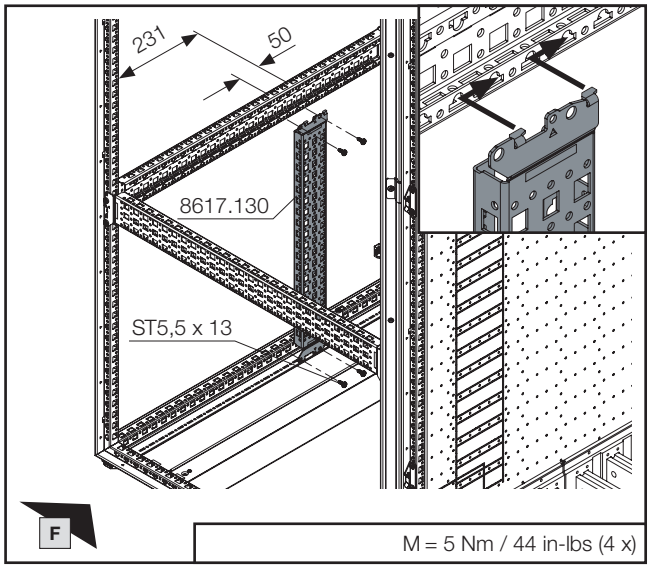

M = 5 Nm / 44 in-lbs (4 x)

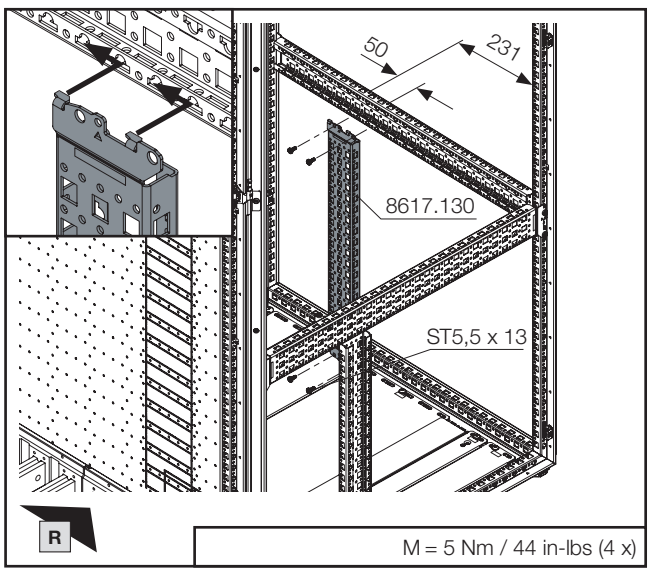

M = 5 Nm / 44 in-lbs (4 x)

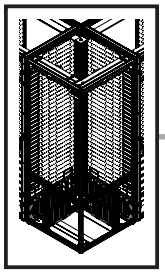

mm

SW13

DE EN FR

1. Montage Außen-Eckfeld Bodenbereich
1. Fitting the external corner section, base area
1. Montage zone d'angle extérieure dans la base

1.7 Montage der unteren Sammelschienenhalter bei Schrankgröße W/D = 800 mm für Sammelschienensystem 6300 A

1.7 Fitting the lower busbar supports for enclosure size W/D = 800 mm, busbar system 6300 A

1.7 Montage des supports de jeux de barres inférieurs sur une largeur/profondeur d'armoire de 800 mm pour jeu de barres de 6300 A

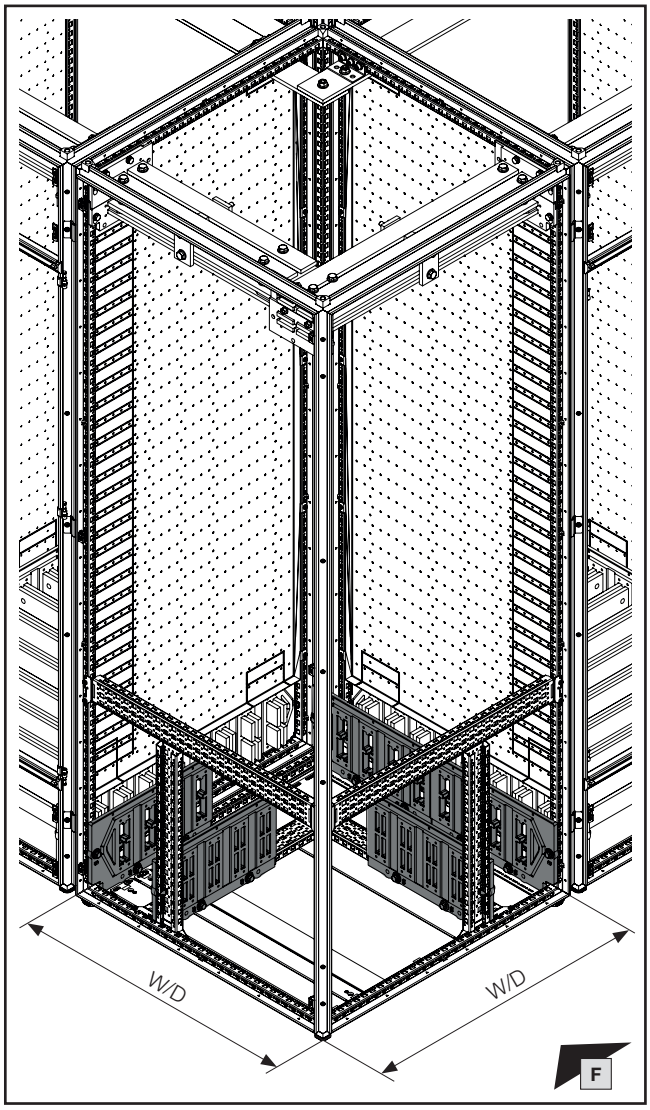

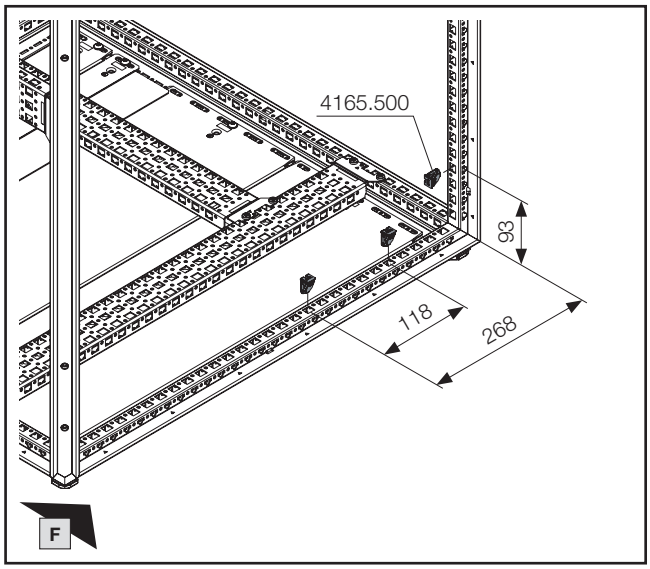

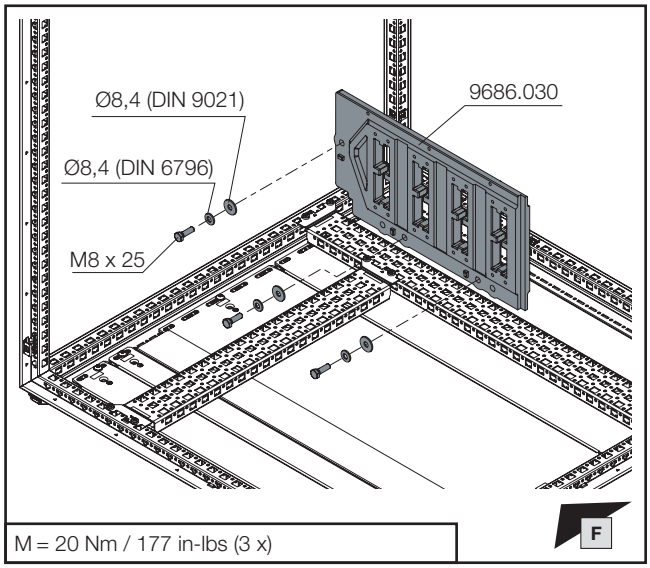

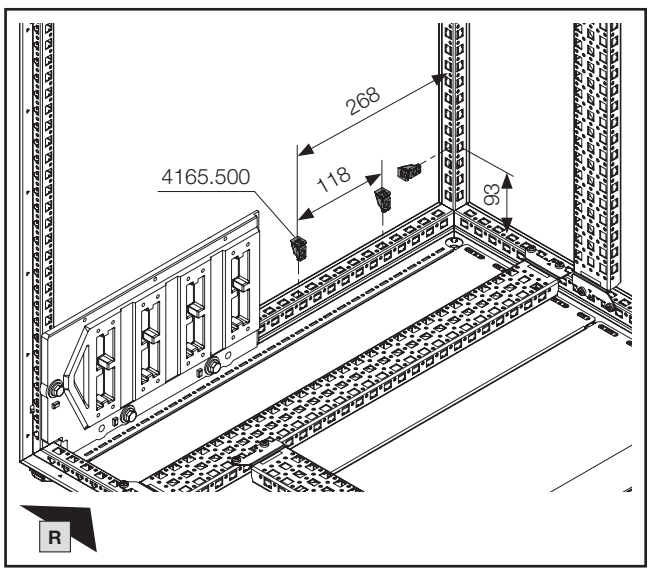

Montageanleitung VX25 Ri4Power – Schalt- und Energieverteilanlagen-System

Assembly instructions VX25 Ri4Power – Switchgear and power distribution system

Notice de montage VX25 Ri4Power – Distribution de courant

DE/EN/FR

Hinweis / Note / Remarque

Für Schutzeigenschaft Störlichtbogenklasse A/B Montagereihenfolge in den entsprechenden Abschnitten der o. g. Anleitung beachten.

For arcing class A/B protection, please follow the assembly sequence as set out in the relevant chapters of the aforementioned assembly instructions.

Pour la protection contre les arcs électriques de catégorie A/B, suivez la séquence de montage indiquée dans les sections correspondantes des instructions ci-dessus.

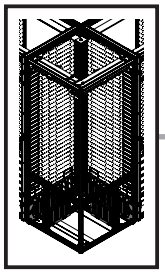

mm

SW13

DE EN FR

1. Montage Außen-Eckfeld Bodenbereich
1. Fitting the external corner section, base area
1. Montage zone d'angle extérieure dans la base

1.7 Montage der unteren Sammelschienenhalter bei Schrankgröße W/D = 800 mm für Sammelschienensystem 6300 A

1.7 Fitting the lower busbar supports for enclosure size W/D = 800 mm, busbar system 6300 A

1.7 Montage des supports de jeux de barres inférieurs sur une largeur/profondeur d'armoire de 800 mm pour jeu de barres de 6300 A

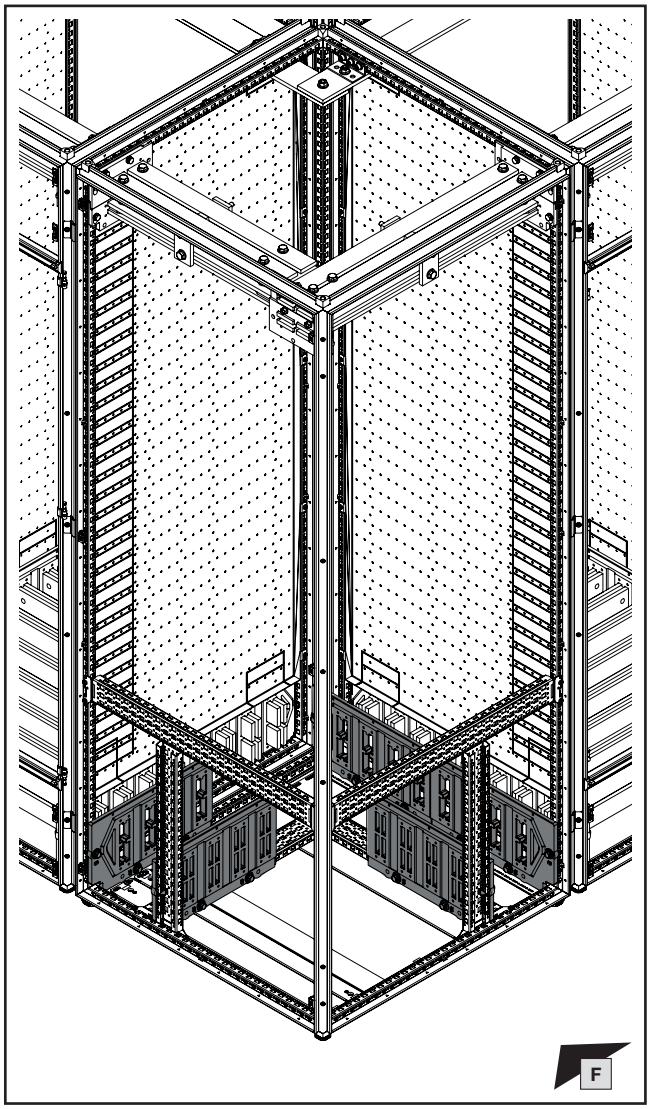

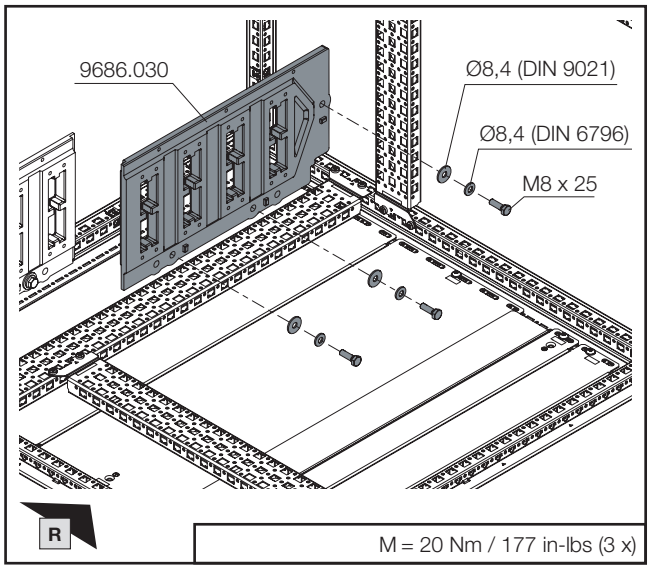

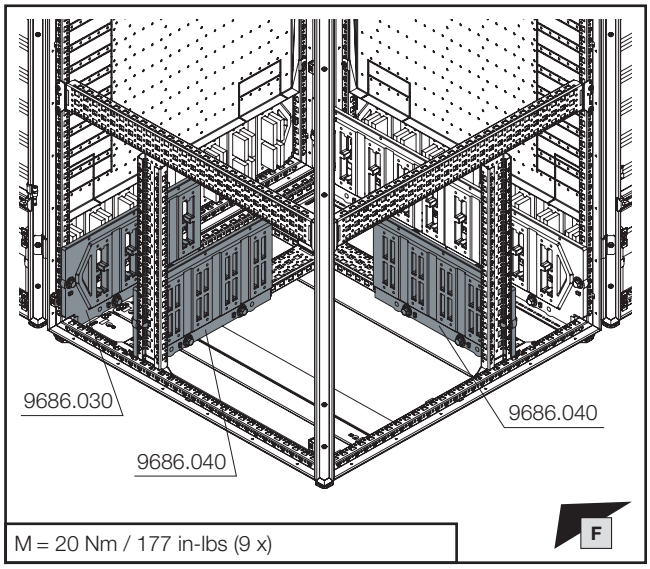

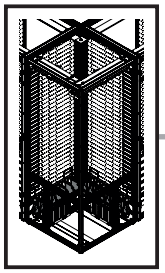

SW16/
SW17

DE EN FR

1. Montage Außen-Eckfeld Bodenbereich
1. Fitting the external corner section, base area
1. Montage zone d'angle extérieure dans la base

1.8 Einbringen der Längsverbinder ins Sammelschienensystem 6300 A
1.8 Inserting the longitudinal connectors into the busbar system 6300 A
1.8 Insertion des éléments de jonction longitudinaux dans le jeu de barres de 6300 A

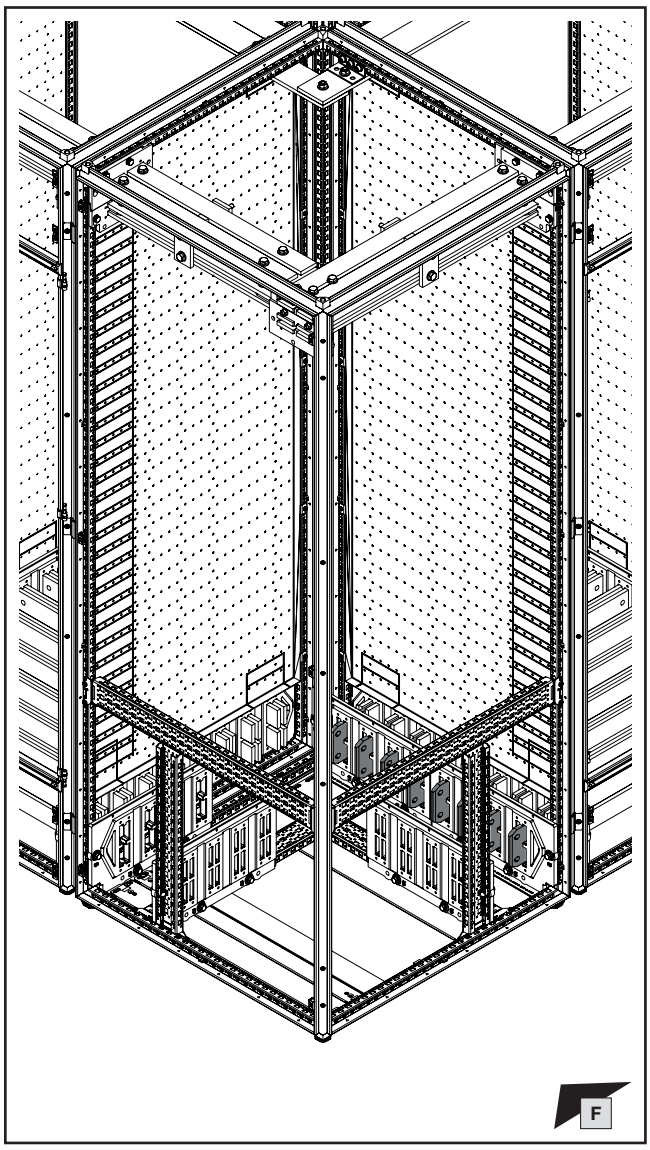

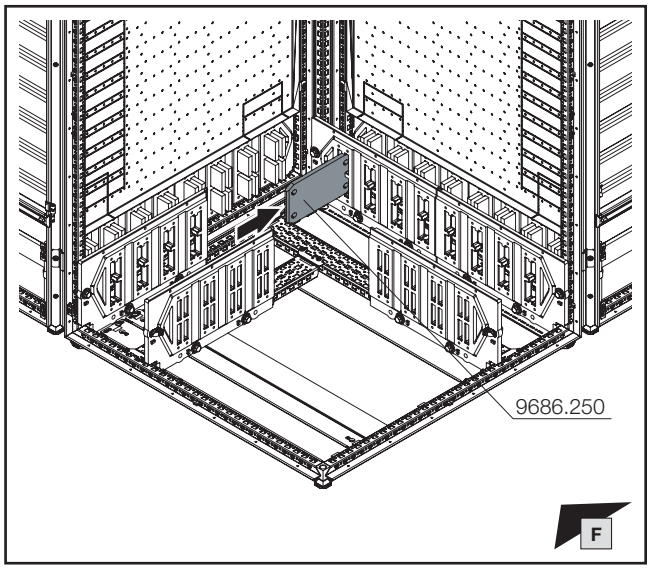

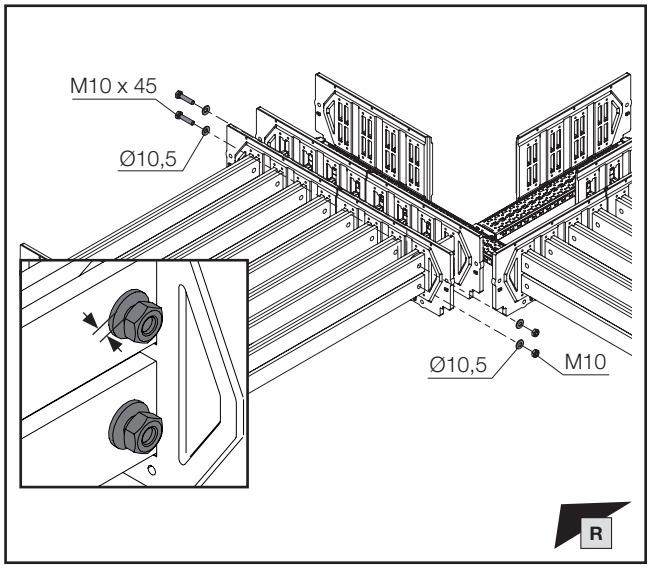

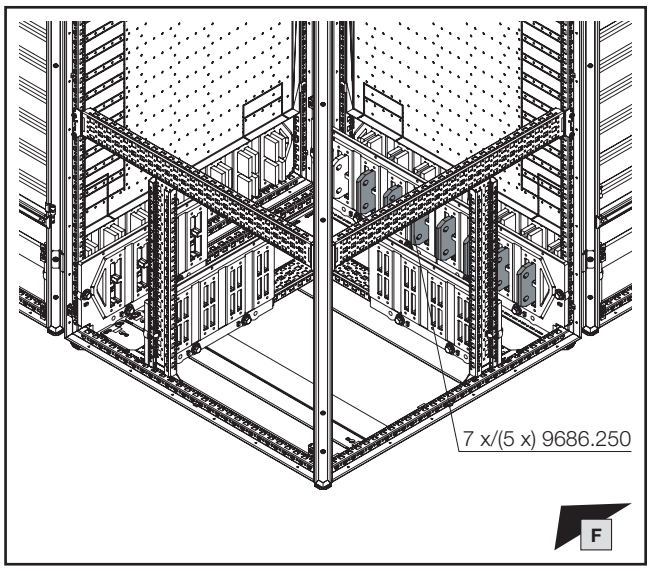

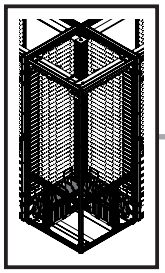

SW16/
SW17

DE EN FR

1. Montage Außen-Eckfeld Bodenbereich
1. Fitting the external corner section, base area
1. Montage zone d'angle extérieure dans la base

1.8 Einbringen der Längsverbinder ins Sammelschienensystem 6300 A
1.8 Inserting the longitudinal connectors into the busbar system 6300 A
1.8 Insertion des éléments de jonction longitudinaux dans le jeu de barres de 6300 A

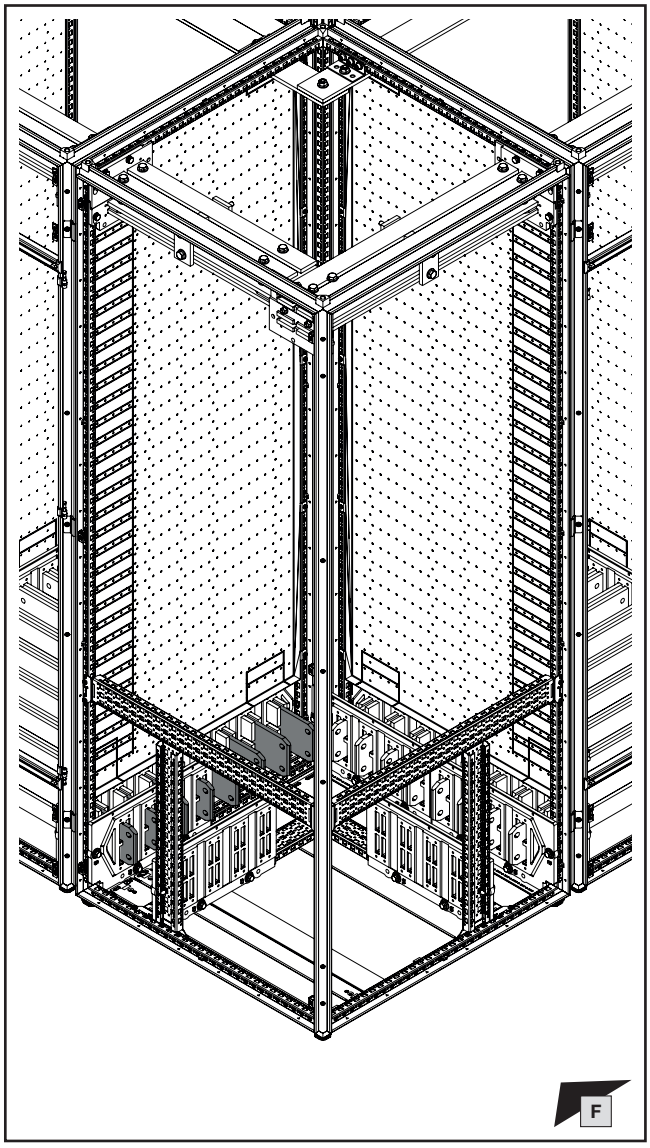

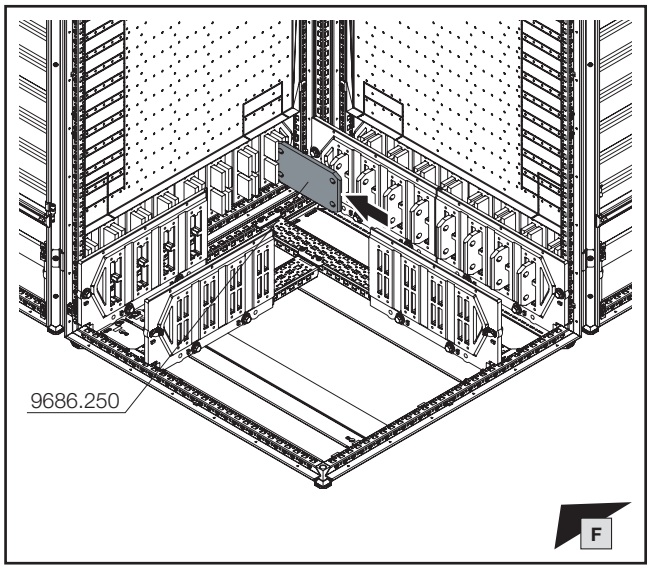

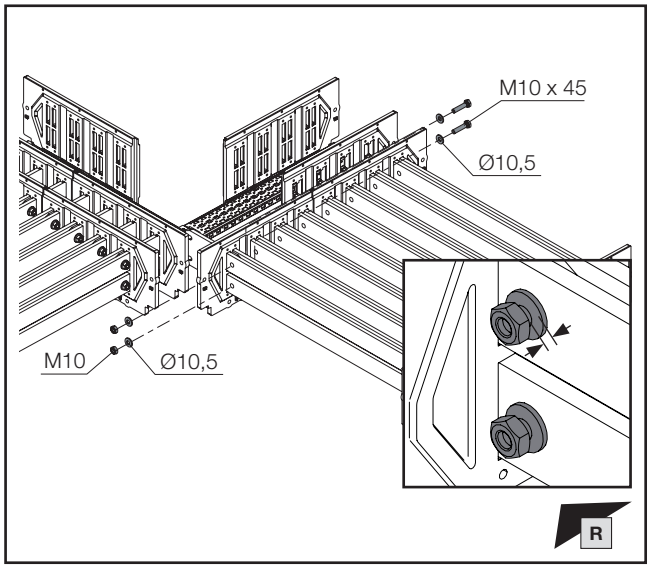

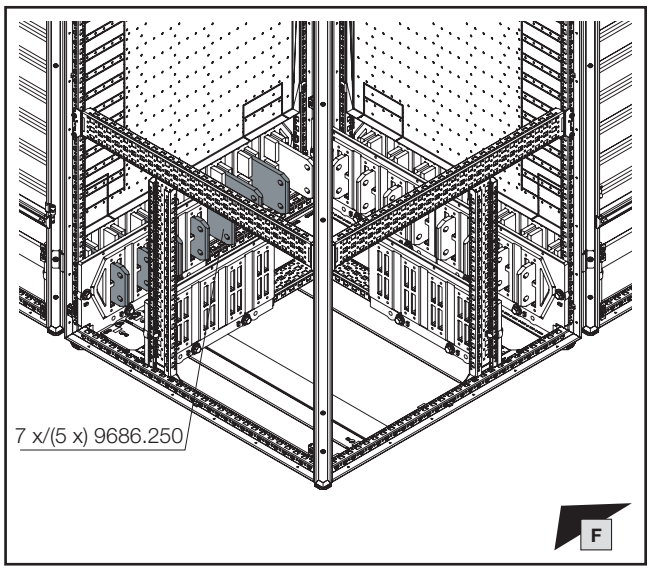

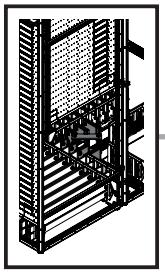

SW16/
SW17

DE EN FR

1. Montage Außen-Eckfeld Bodenbereich
1. Fitting the external corner section, base area
1. Montage zone d'angle extérieure dans la base

1.9 Montage der Sammelschienen Schienensystem A
1.9 Fitting the busbars, bar system A
1.9 Montage des jeux de barres de type A

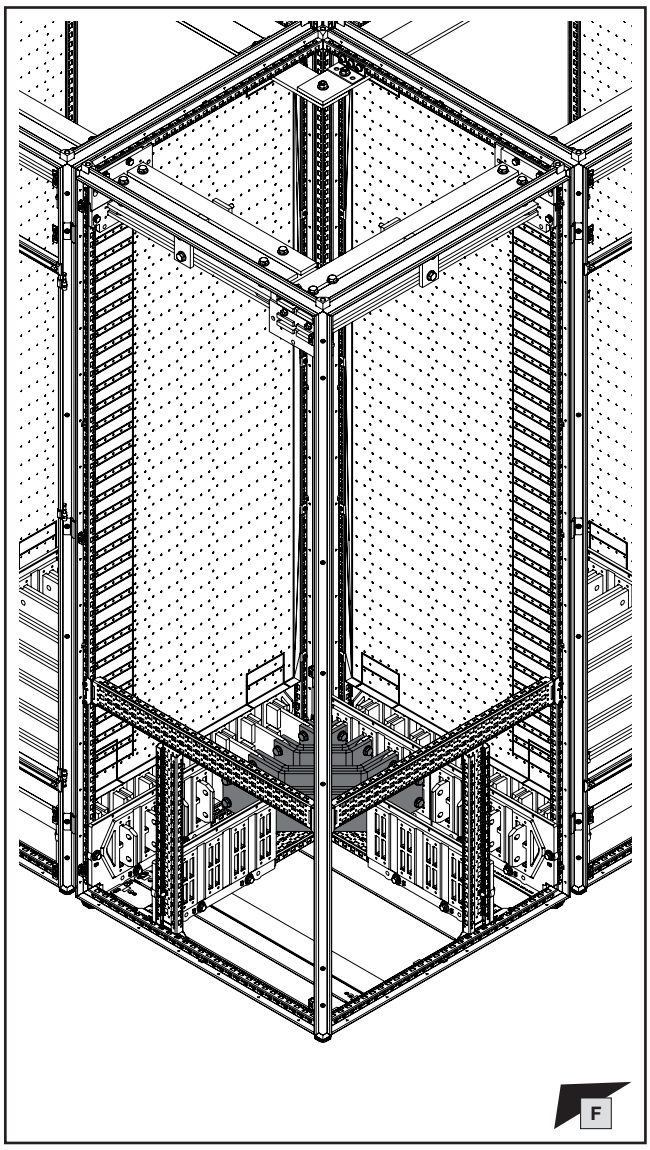

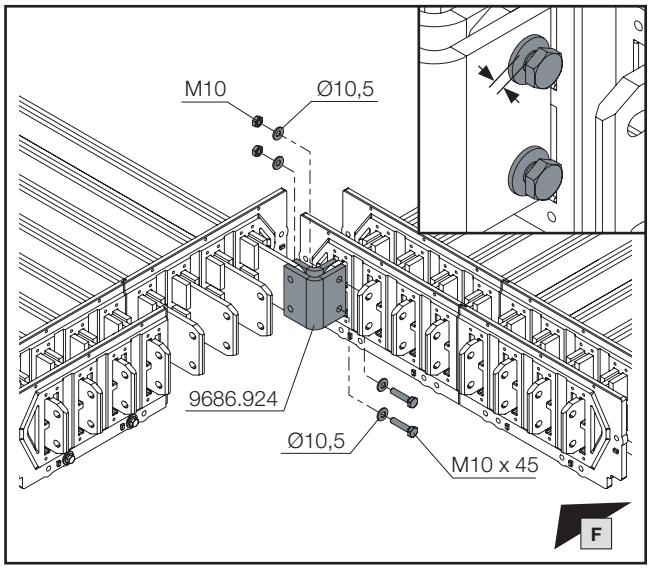

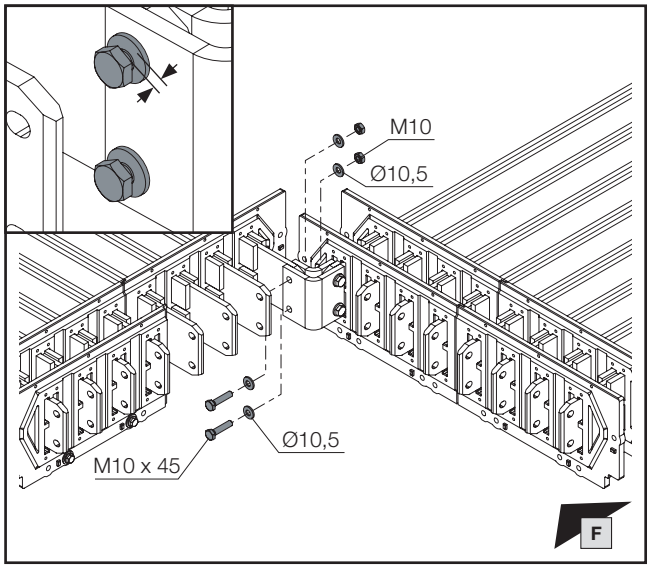

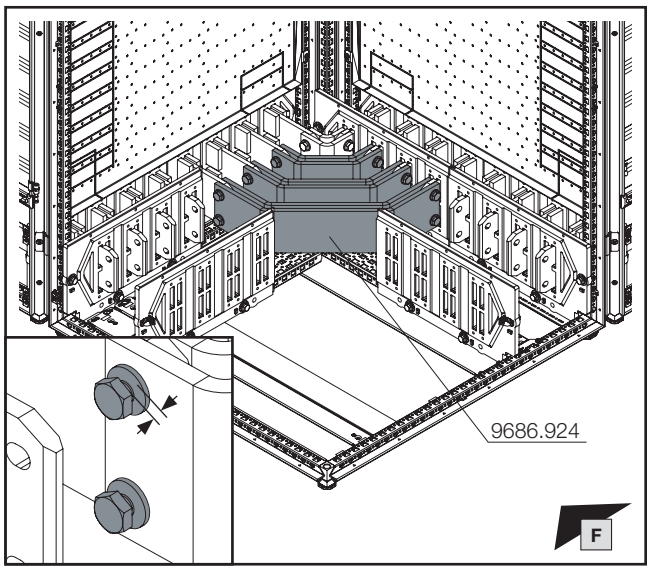

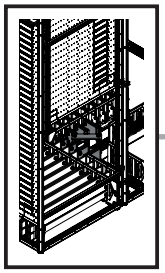

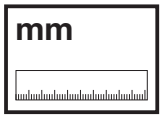

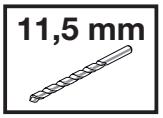

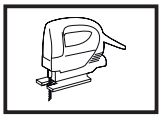

DE EN FR



1. Montage Außen-Eckfeld Bodenbereich
1. Fitting the external corner section, base area
1. Montage zone d'angle extérieure dans la base

1.9 Montage der Sammelschienen Schienensystem A
1.9 Fitting the busbars, bar system A
1.9 Montage des jeux de barres de type A

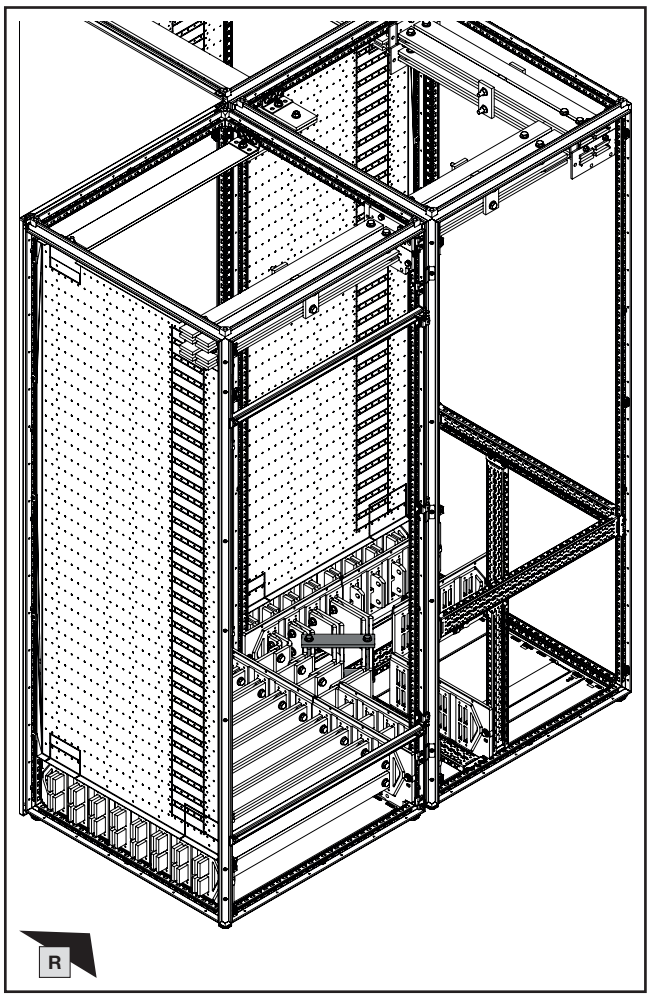

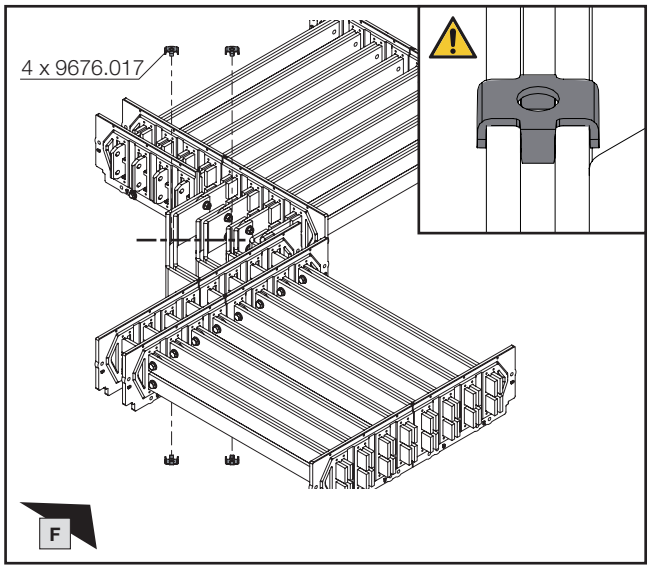

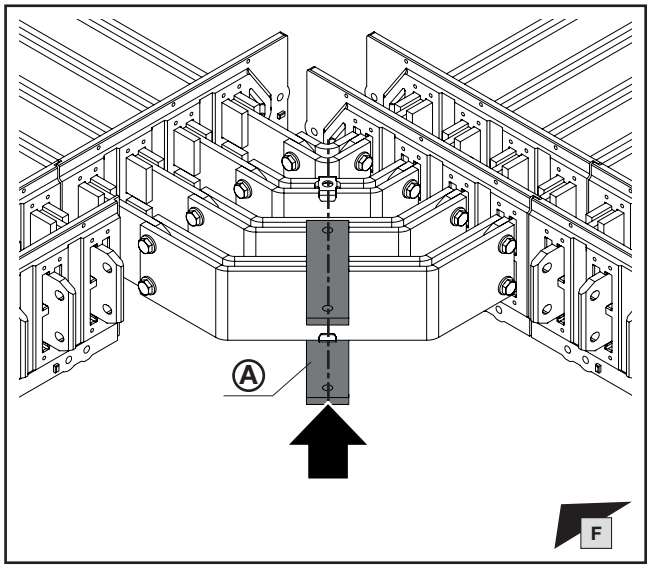

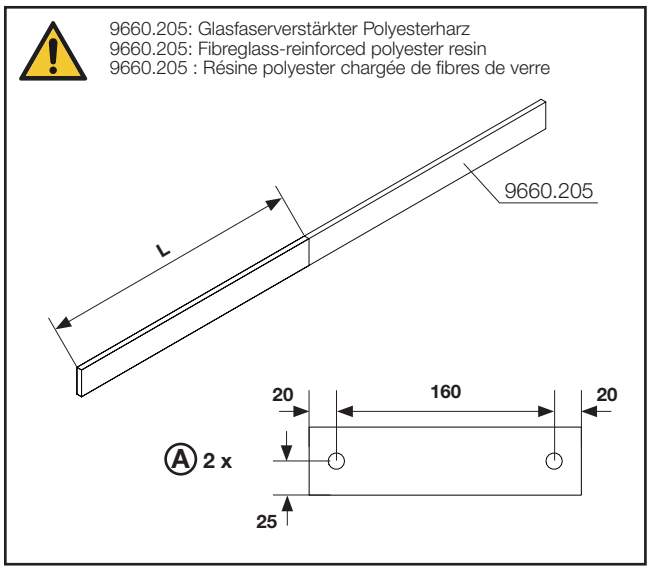

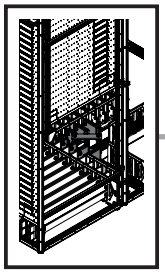

SW16/
SW17

DE EN FR

1. Montage Außen-Eckfeld Bodenbereich
1. Fitting the external corner section, base area
1. Montage zone d'angle extérieure dans la base

1.9 Montage der Sammelschienen Schienensystem A
1.9 Fitting the busbars, bar system A
1.9 Montage des jeux de barres de type A

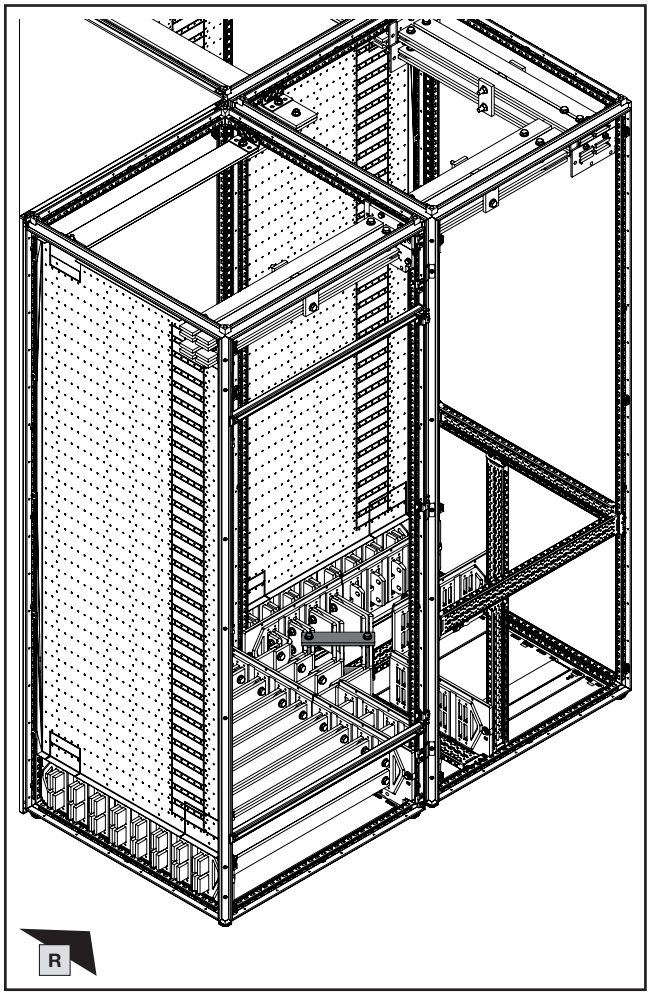

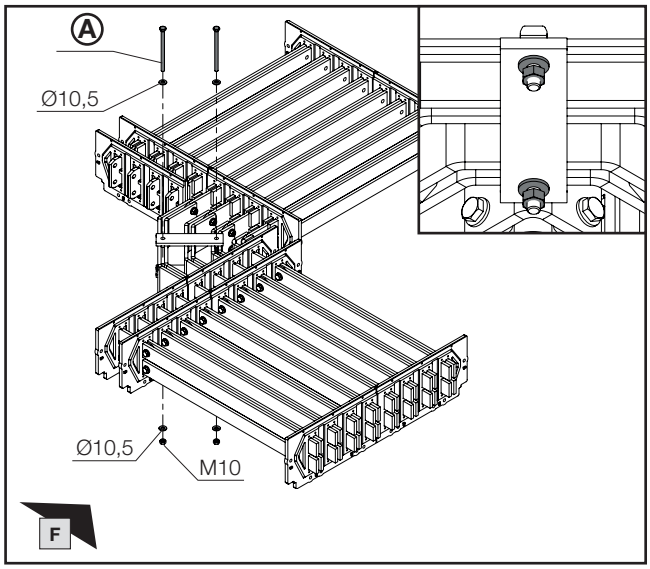

Höhe Sammelschiene 30/50 H mm **Height busbar 30/50 H** mm **Hauteur de la barre 30/50 H** mm	Ⓐ **Best.-Nr.** **Model No.** **Référence**
80	**9686.813**
100	**9686.815**

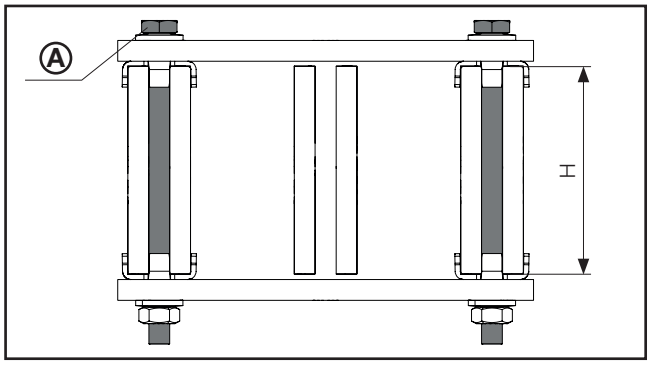

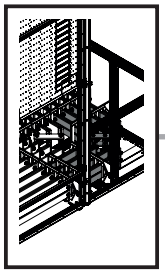

SW16/
SW17

DE EN FR

1. Montage Außen-Eckfeld Bodenbereich
1. Fitting the external corner section, base area
1. Montage zone d'angle extérieure dans la base

1.10 Montage der Sammelschienen Schienensystem B
1.10 Fitting the busbars, bar system B
1.10 Montage des jeux de barres de type B

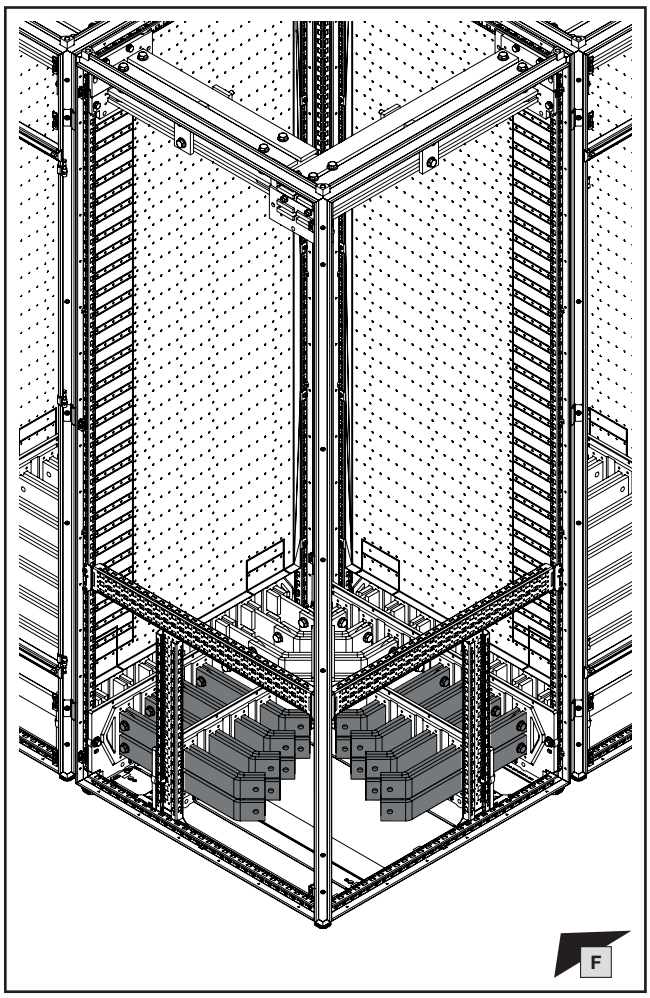

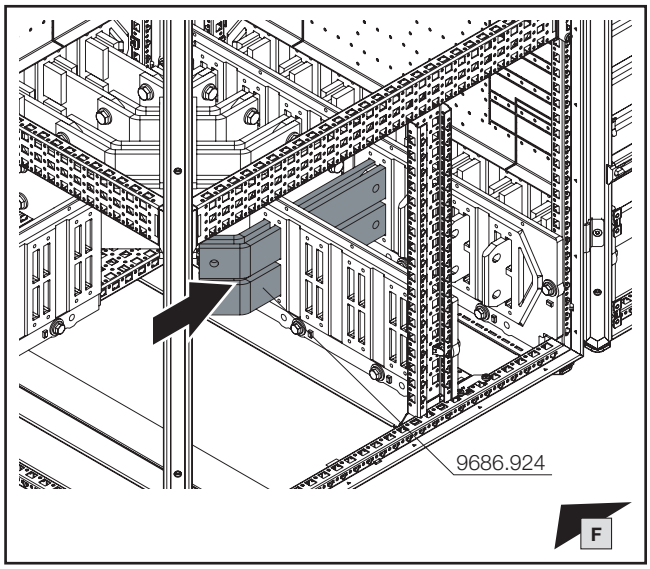

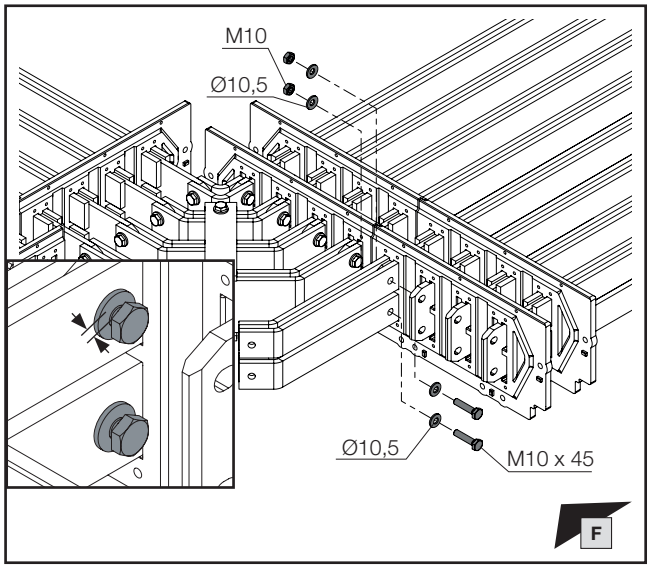

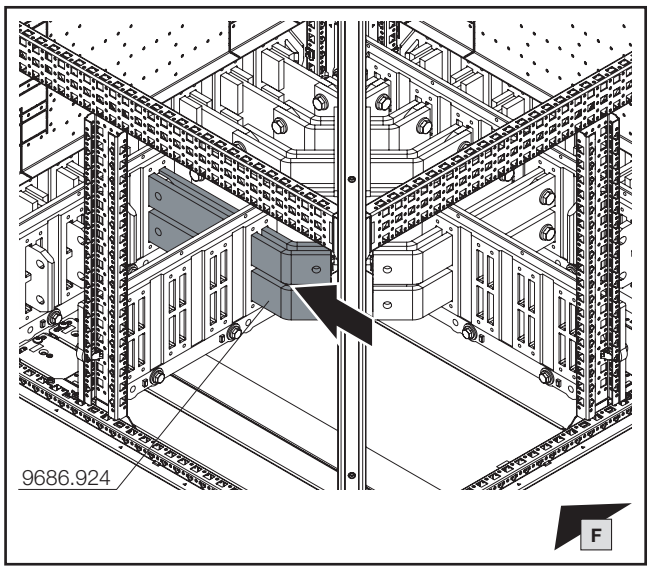

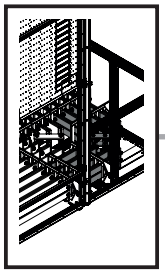

SW16/
SW17

DE EN FR

1. Montage Außen-Eckfeld Bodenbereich
1. Fitting the external corner section, base area
1. Montage zone d'angle extérieure dans la base

1.10 Montage der Sammelschienen Schienensystem B
1.10 Fitting the busbars, bar system B
1.10 Montage des jeux de barres de type B

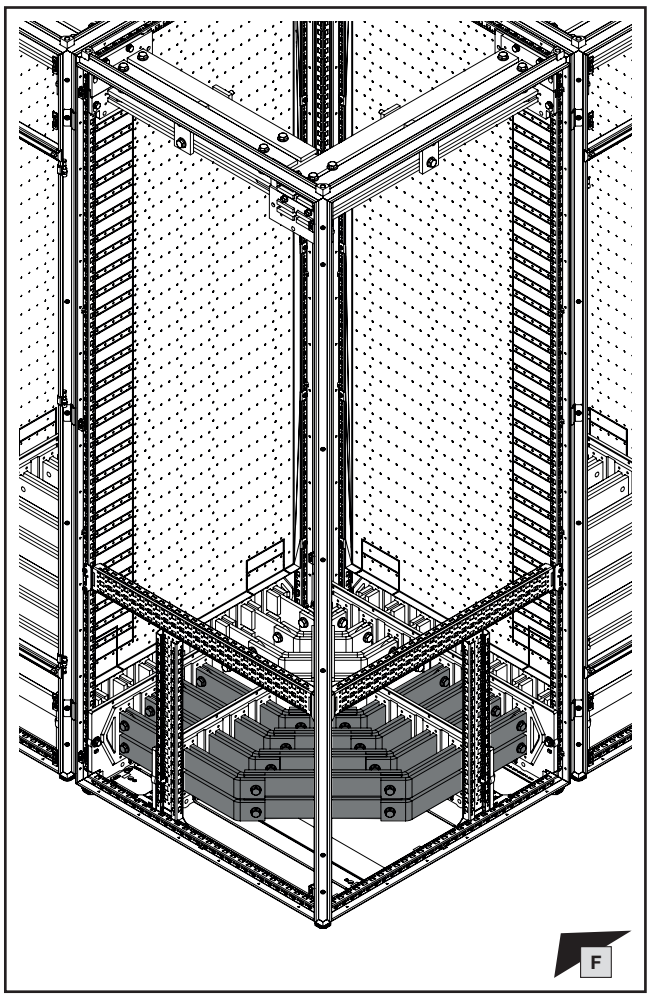

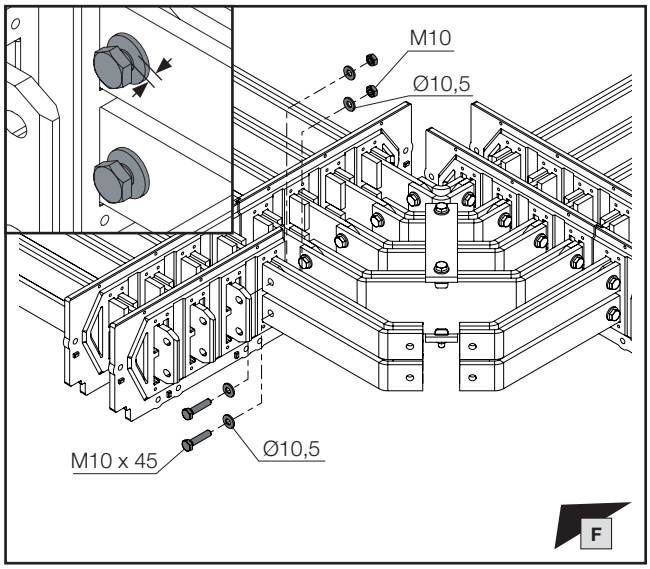

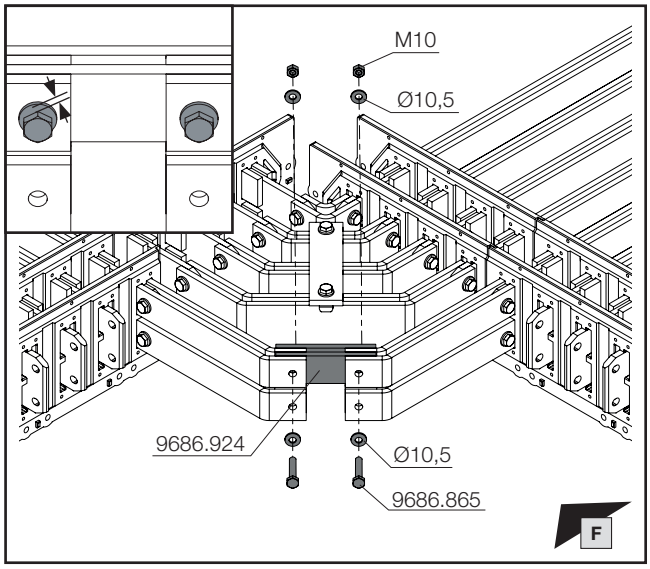

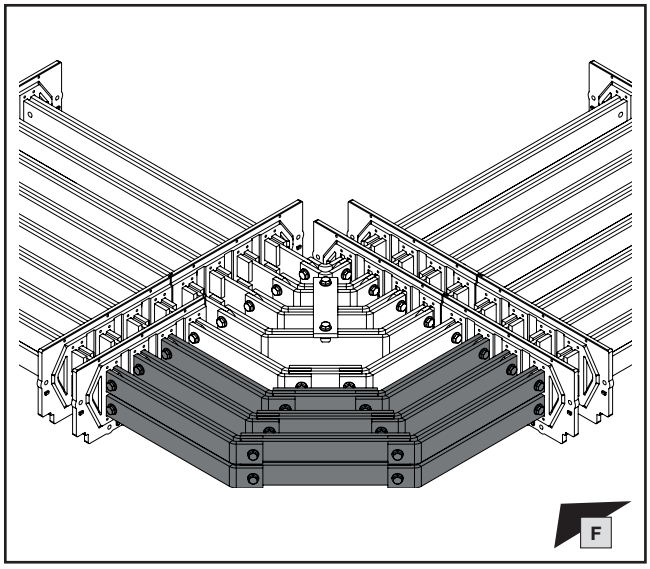

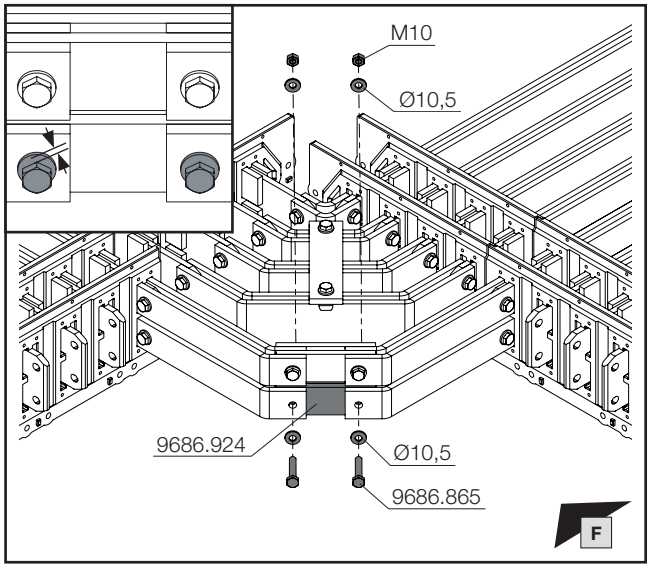

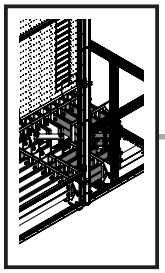

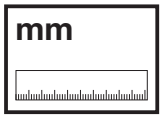

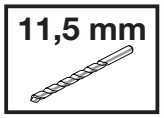

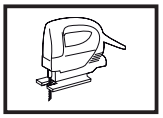

DE EN FR



1. Montage Außen-Eckfeld Bodenbereich
1. Fitting the external corner section, base area
1. Montage zone d'angle extérieure dans la base

1.10 Montage der Sammelschienen Schienensystem B
1.10 Fitting the busbars, bar system B
1.10 Montage des jeux de barres de type B

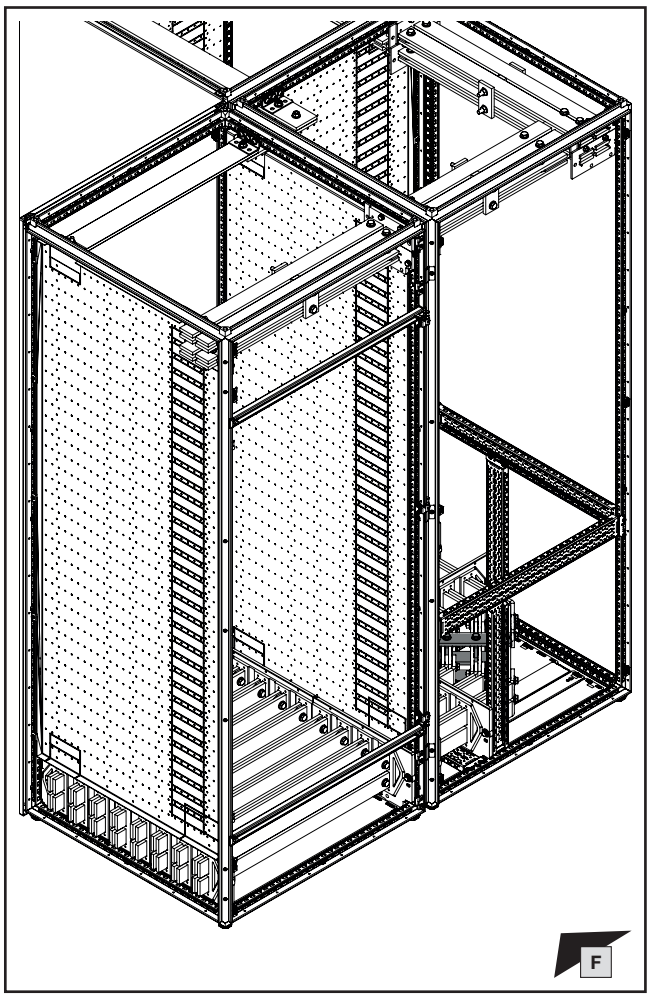

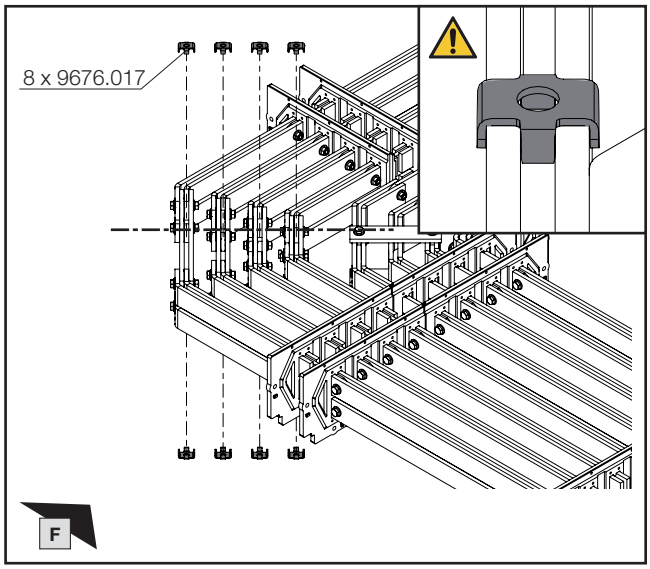

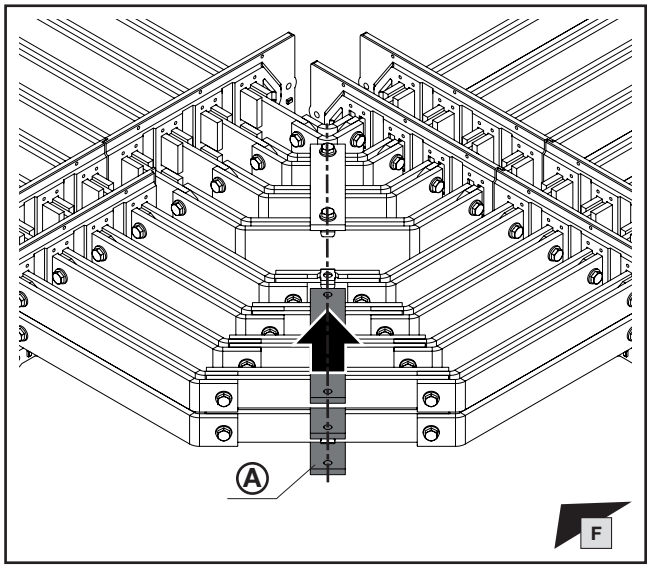

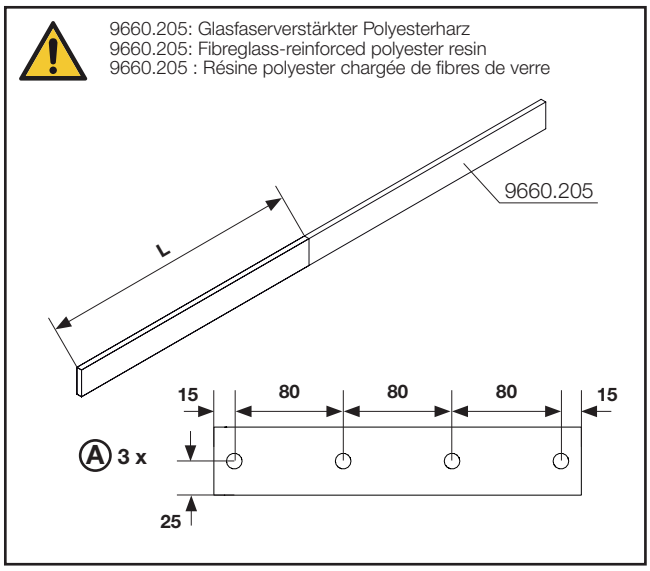

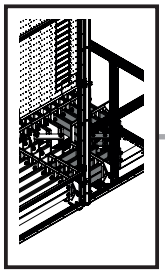

SW16/
SW17

DE EN FR

1. Montage Außen-Eckfeld Bodenbereich
1. Fitting the external corner section, base area
1. Montage zone d'angle extérieure dans la base

1.10 Montage der Sammelschienen Schienensystem B
1.10 Fitting the busbars, bar system B
1.10 Montage des jeux de barres de type B

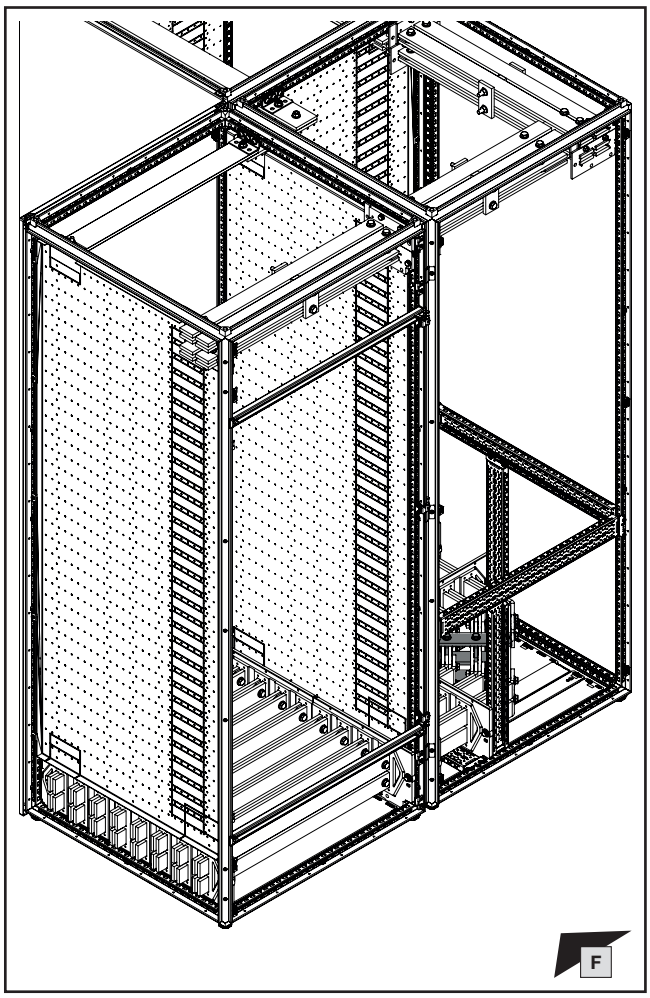

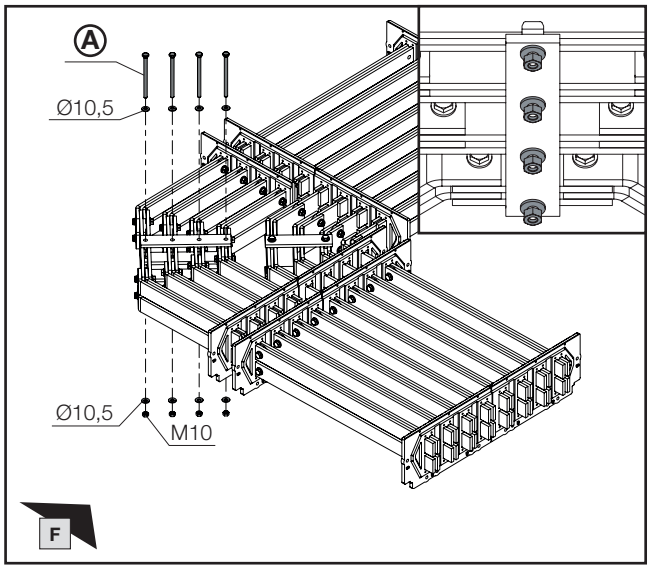

Höhe Sammelschiene 30/50 H mm **Height busbar 30/50 H** mm **Hauteur de la barre 30/50 H** mm	Ⓐ **Best.-Nr.** **Model No.** **Référence**
70	**9686.811**
110	**9686.815**

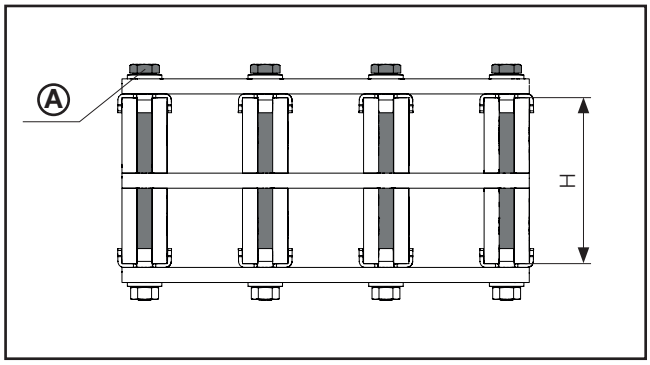

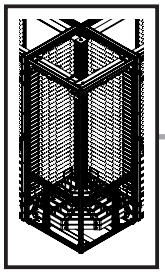

SW16/
SW17

DE EN FR

1. Montage Außen-Eckfeld Bodenbereich
1. Fitting the external corner section, base area
1. Montage zone d'angle extérieure dans la base

1.11 Anziehen der Schrauben
1.11 Tightening the screws
1.11 Serrage des vis

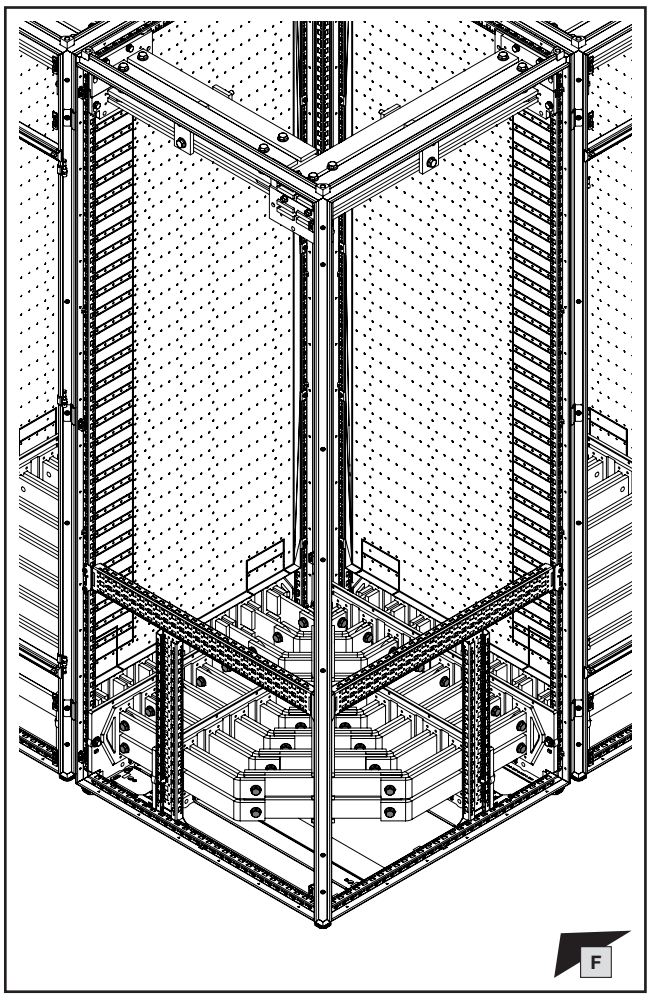

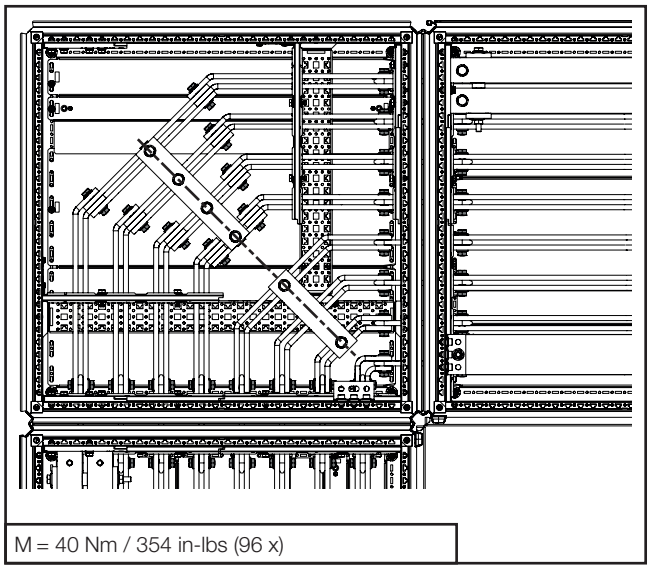

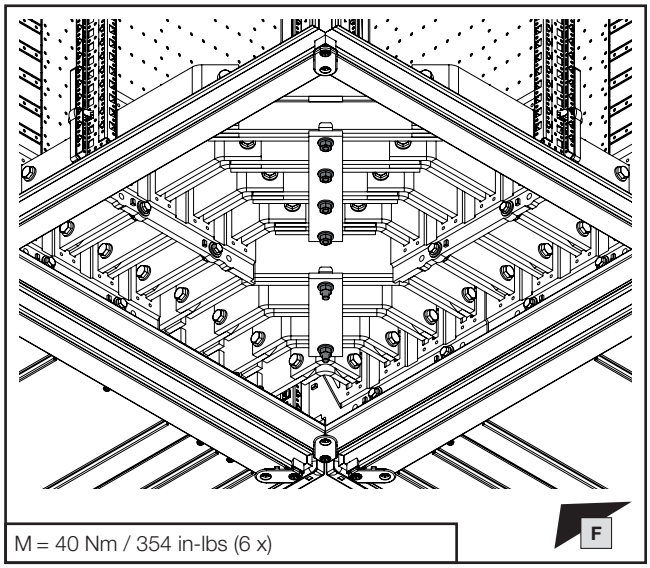

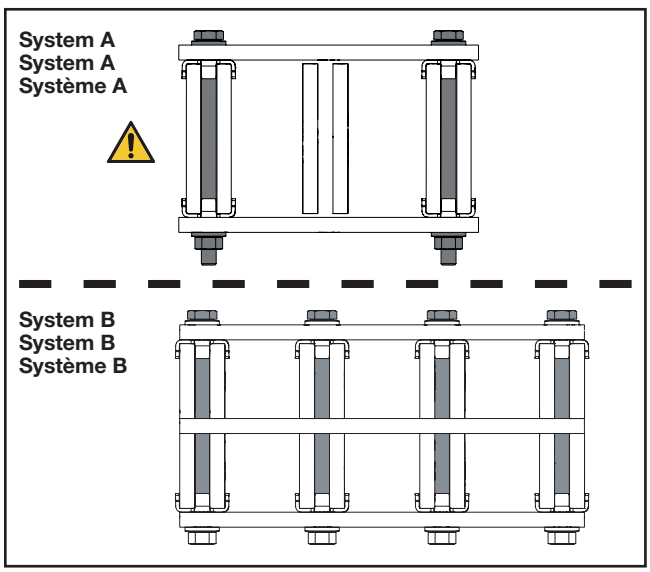

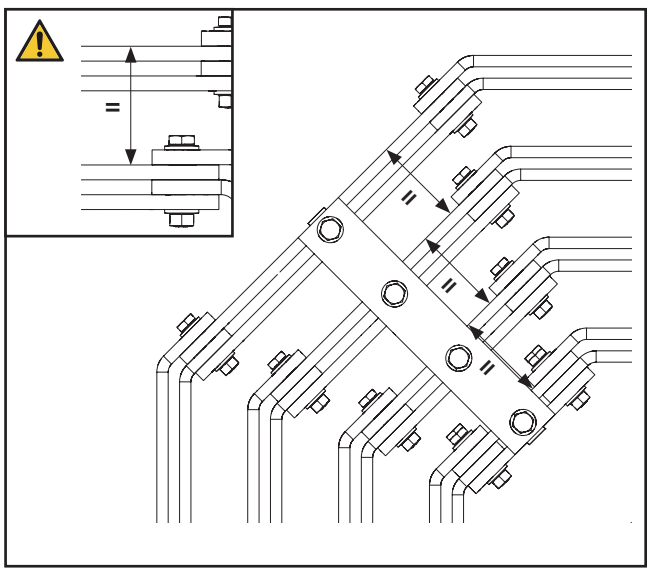

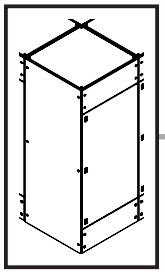

DE EN FR

1. Montage Außen-Eckfeld Bodenbereich
1. Fitting the external corner section, base area
1. Montage zone d'angle extérieure dans la base

1.12 Montage Flachteile und Dachblech
1.12 Fitting the panels and roof plate
1.12 Montage des pièces plates et du toit

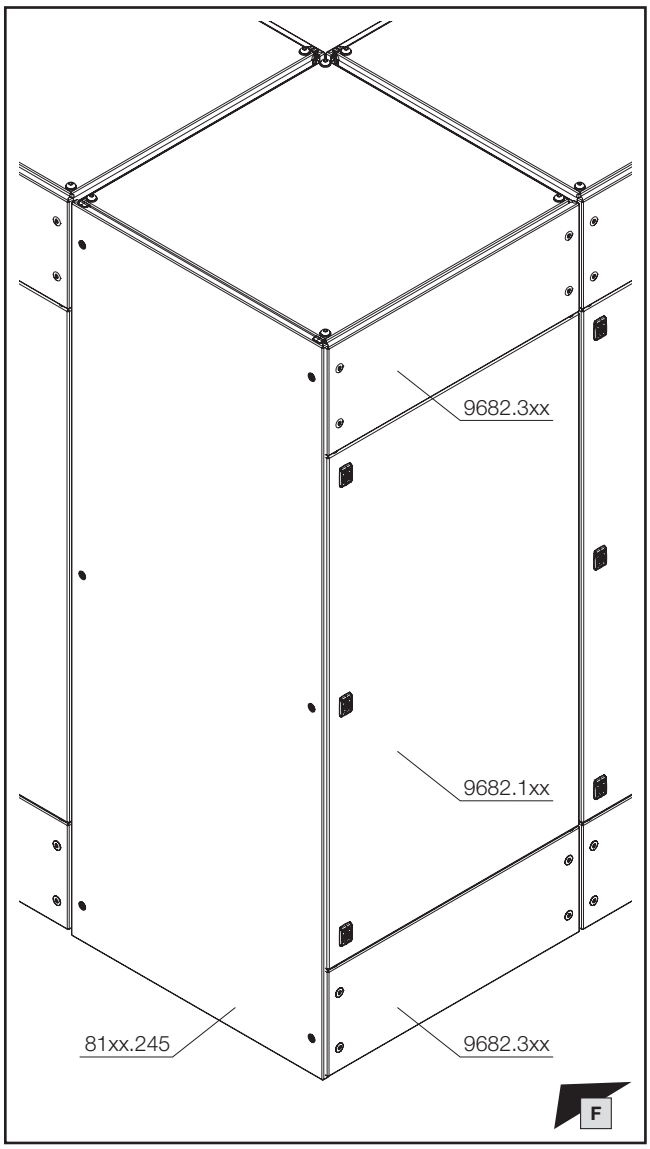

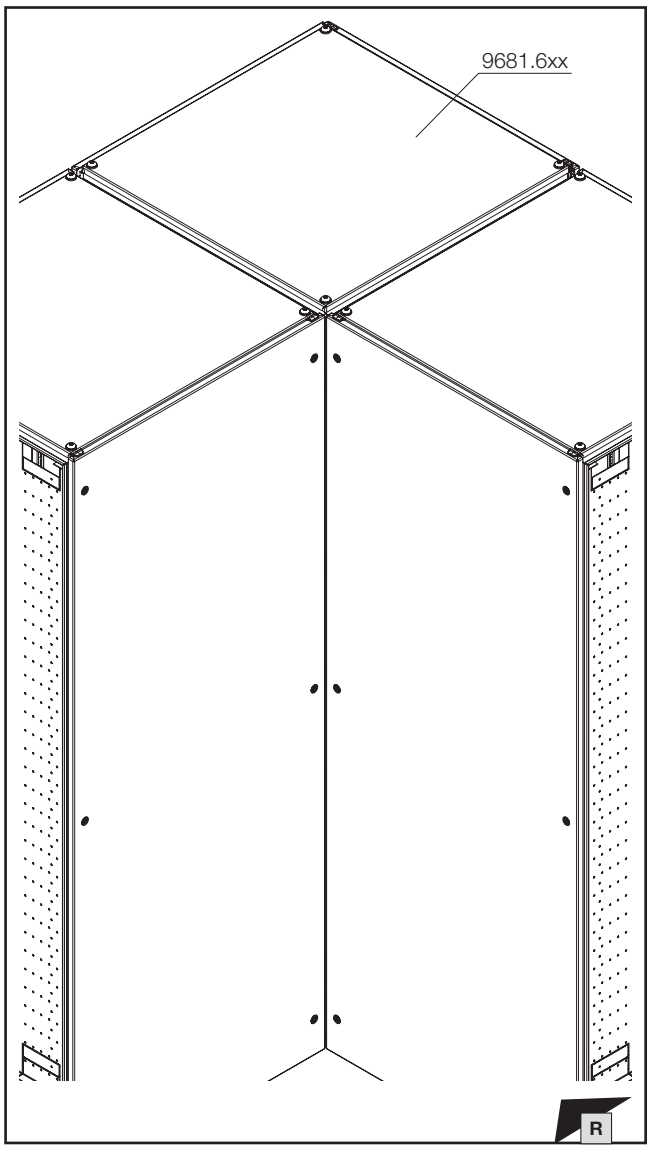

Hinweis / Note / Remarque

Beachten Sie für die abschließenden Arbeiten (Montage Flachteile, Frontgestaltung) je nach verwendetem Schrank die Beschreibungen in folgenden Anleitungen.

For the final work (fitting the panels, designing the front), please refer to the descriptions in the following instructions, depending on the enclosure used.

Pour les travaux finaux (montage des pièces plates, aménagement de la face avant), veuillez tenir compte, en fonction de l'armoire utilisée, des indications dans les notices suivantes.

Anreih-Schranksystem VX25
Enclosure baying system VX25
Armoires juxtaposables VX25

DE/EN/FR

Modulare Frontgestaltung VX25
Modular front design VX25
Aménagement modulaire de la face avant VX25

DE/EN/FR

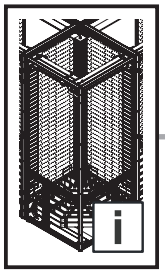

2. Montage Innen-Eckfeld Bodenbereich
2. Fitting the internal corner section, base area
2. Montage zone d'angle intérieure dans la base

2.1 Innen-Eckfeld
2.1 Internal corner section
2.1 Zone d'angle intérieure

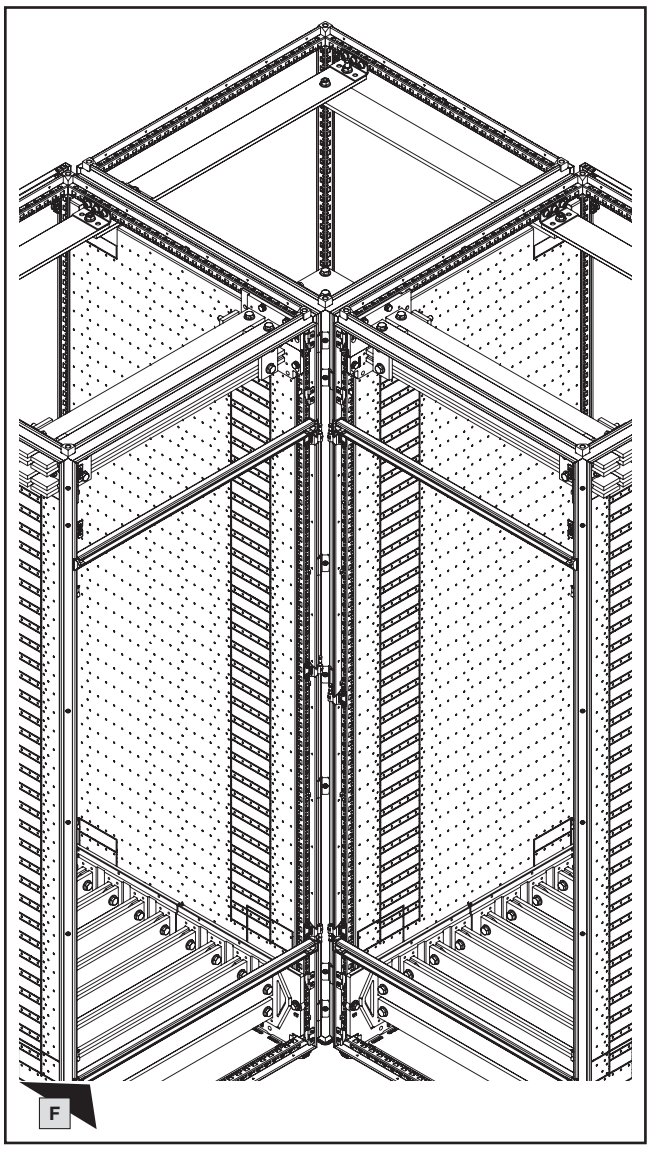

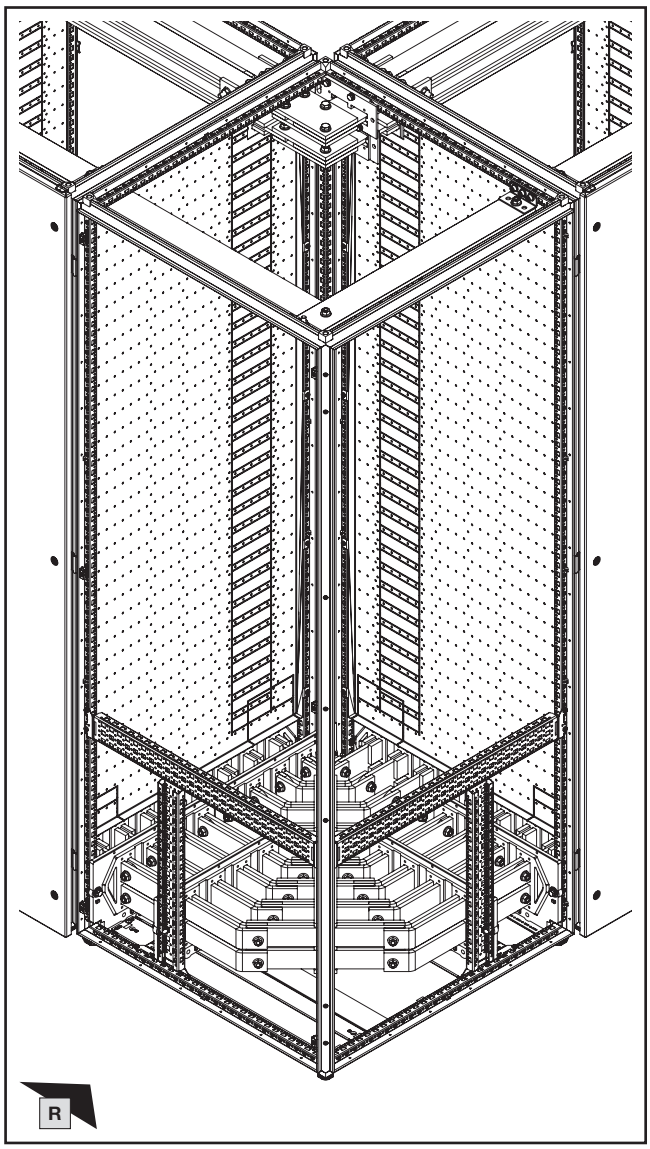

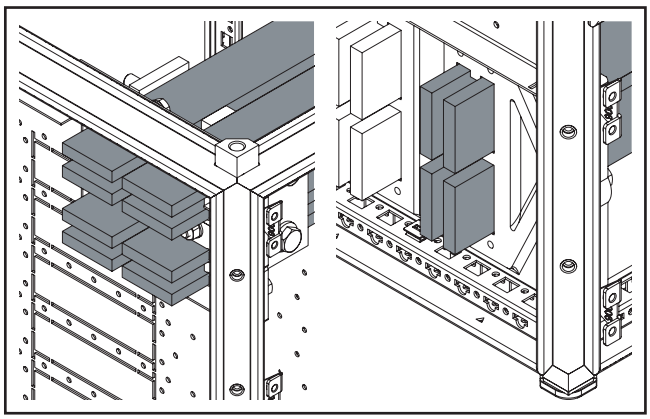

Hinweis / Note / Remarque

Neutralleiter N nach Wahl des Anlagenbetreibers im Bodenbereich oder im Dachbereich. Montage beider Varianten wird im Kapitel 2 parallel gezeigt.

Neutral conductor N as chosen by the plant operator in the floor area or in the roof area. The assembly of both variants is shown in parallel in chapter 2.

Neutre N dans la base ou sous le toit, selon le choix de l'exploitant de l'installation. Le montage des deux variantes est décrit au chapitre 2.

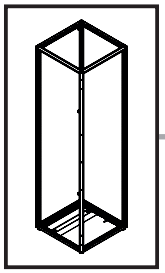

2. Montage Innen-Eckfeld Bodenbereich
2. Fitting the internal corner section, base area
2. Montage zone d'angle intérieure dans la base

2.2 Vorbereitung Modulschrank
2.2 Preparing the modular enclosure
2.2 Préparation de l'armoire modulaire

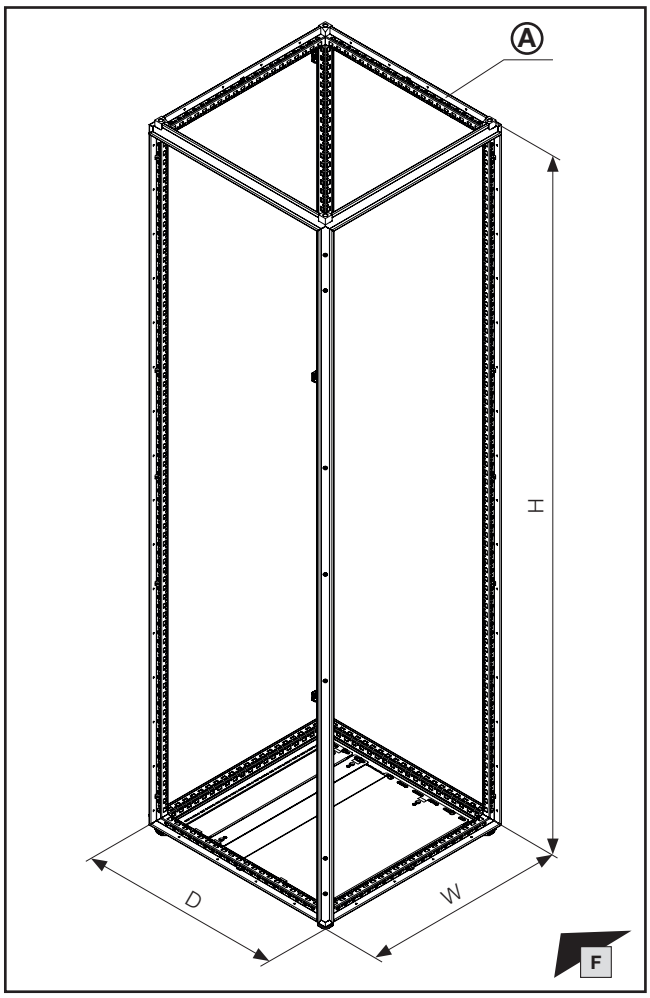

Hinweis / Note / Remarque

Bei einem Innen-Eckfeld mit Schranktiefe D = 600 mm ist die Demontage der Schrankrückwand nicht notwendig (siehe Kapitel 4.3).

For an internal corner section with enclosure depth D = 600 mm, there is no need to dismantle the enclosure rear panel (see chapter 4.3).

Pour une zone d'angle intérieure avec une profondeur d'armoire D = 600 mm, le démontage du panneau arrière de l'armoire n'est pas nécessaire (voir chapitre 4.3).

Montageanleitung VX25 Ri4Power – Schalt- und Energieverteilanlagen-System
Assembly instructions VX25 Ri4Power – Switchgear and power distribution system
Notice de montage VX25 Ri4Power – Distribution de courant

DE/EN/FR

Hinweis / Note / Remarque

Vorbereitende Arbeiten: siehe o. g. Anleitung, Kapitel „Demontage Flachteile“ und „Vorbereitung Montage Frontblenden“.

Preparatory work: see above mentioned assembly instructions, chapter "Dismantling panels" and "Preparation of mounting front trim panels".

Pour les travaux préliminaires, voir les chapitres « Démontage des pièces plates » et « Préparation du montage des faces avant » de la notice de montage ci-dessus.

Hinweis / Note / Remarque

Für Schutzeigenschaft Störlichtbogenklasse A/B Montagereihenfolge in den entsprechenden Kapiteln der o. g. Anleitung beachten.

For arcing class A/B protection, please follow the assembly sequence as set out in the relevant chapters of the aforementioned assembly instructions.

Pour la protection contre les arcs électriques de catégorie A/B, suivez la séquence de montage indiquée dans les chapitres correspondantes des instructions ci-dessus.

W mm	**H** mm	**D** mm	Ⓐ **Best.-Nr. Model No. Référence**
600	2000	600	**9680.606**
600	2200	600	**9680.626**
800	2000	800	**9680.808**
800	2200	800	**9680.828**

Hinweis / Note / Remarque

Alternativ: Basisschrank aus Produktauswahl „Anreih-Schranksystem VX25“.

Option: Basic enclosure from the "baying enclosure system VX25" product selection.

Option : armoire électrique juxtaposable VX25 classique.

Hinweis / Note / Remarque

Die Angaben „W“ (Breite), „H“ (Höhe) und „D“ (Tiefe) der Schränke beziehen sich jeweils auf die nominalen Abmessungen der Schränke.

The information "W" (width), "H" (height) and "D" (depth) each refer to the nominal dimensions of the enclosures.

Les informations « W » (largeur), « H » (hauteur) et « D » (profondeur) se réfèrent chacune aux dimensions nominales des armoires.

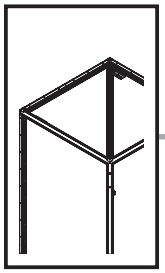

mm

TX30

DE EN FR

2. Montage Innen-Eckfeld Bodenbereich
2. Fitting the internal corner section, base area
2. Montage zone d'angle intérieure dans la base

2.3 Vorbereitung des PE-/PEN-Sammelschienensystems
2.3 Preparing the PE/PEN busbar system
2.3 Préparation du jeu de barres Terre / Terre-Neutre

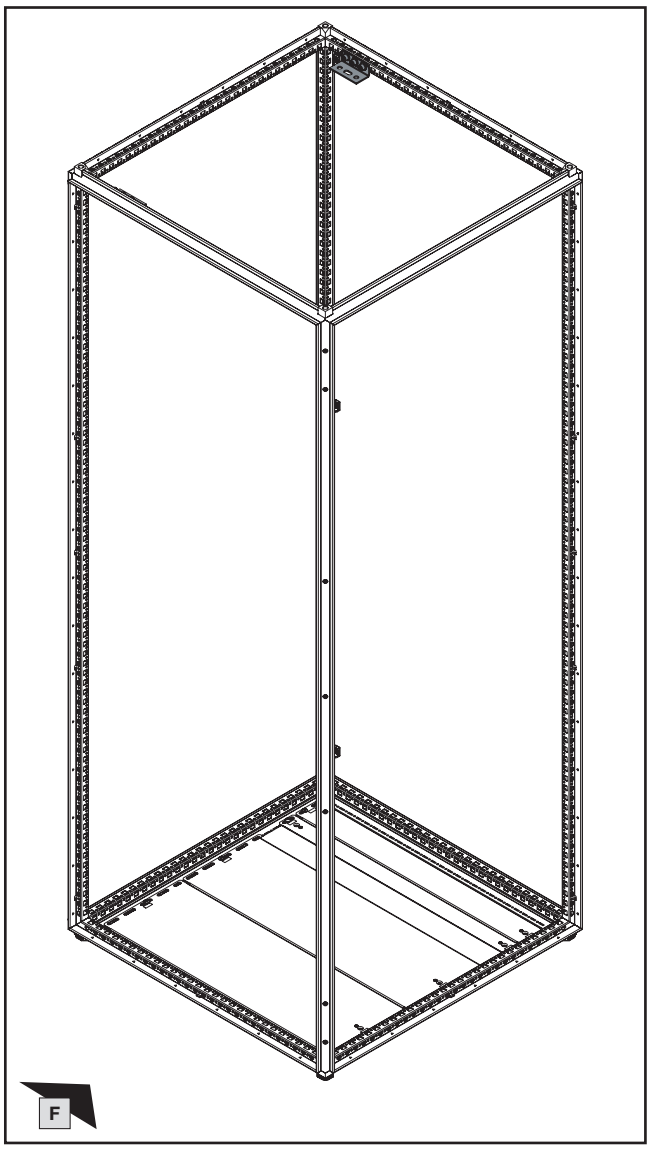

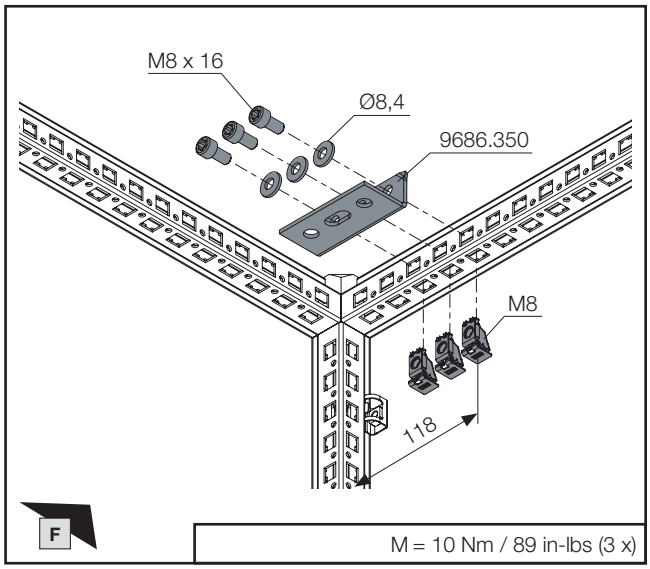

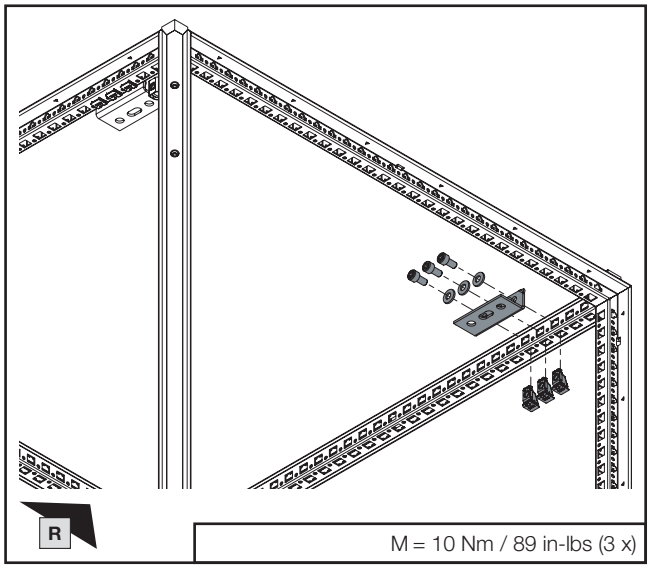

Montageanleitung VX25 Ri4Power – Schalt- und Energie-verteilanlagen-System
Assembly instructions VX25 Ri4Power – Switchgear and power distribution system
Notice de montage VX25 Ri4Power – Distribution de courant
DE/EN/FR

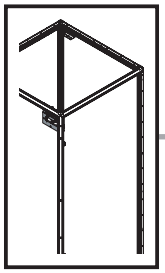

mm

SW13

DE EN FR

2. Montage Innen-Eckfeld Bodenbereich
2. Fitting the internal corner section, base area
2. Montage zone d'angle intérieure dans la base

2.4 Vorbereitung des N-Sammelschienensystems für Sammelschienensystem 6300 A
2.4 Preparing the N busbar system for busbar system 6300 A
2.4 Préparation du jeu de barres Neutre pour le jeu de barres 6300 A

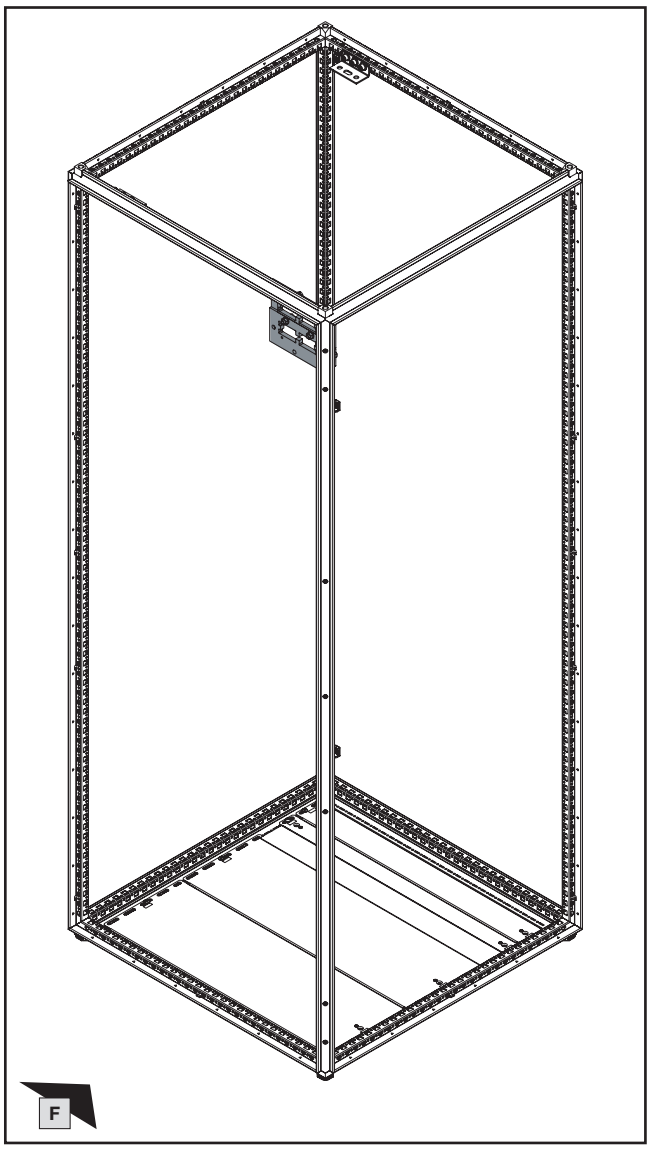

Montageanleitung VX25 Ri4Power – Schalt- und Energieverteilanlagen-System
Assembly instructions VX25 Ri4Power – Switchgear and power distribution system
Notice de montage VX25 Ri4Power – Distribution de courant
DE/EN/FR

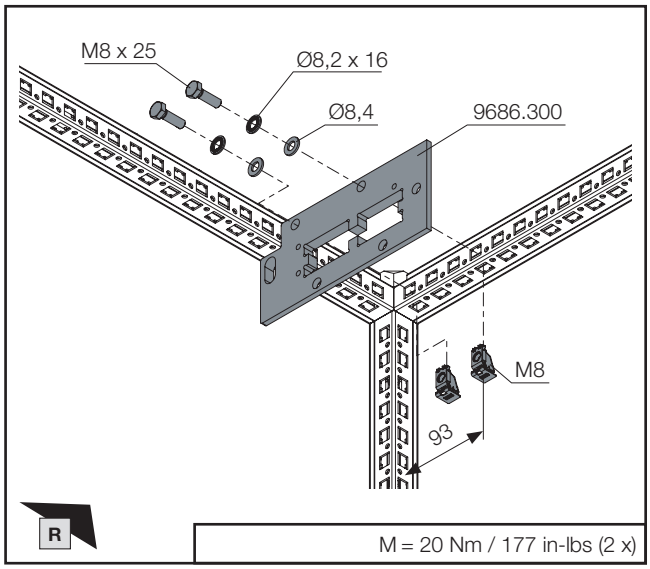

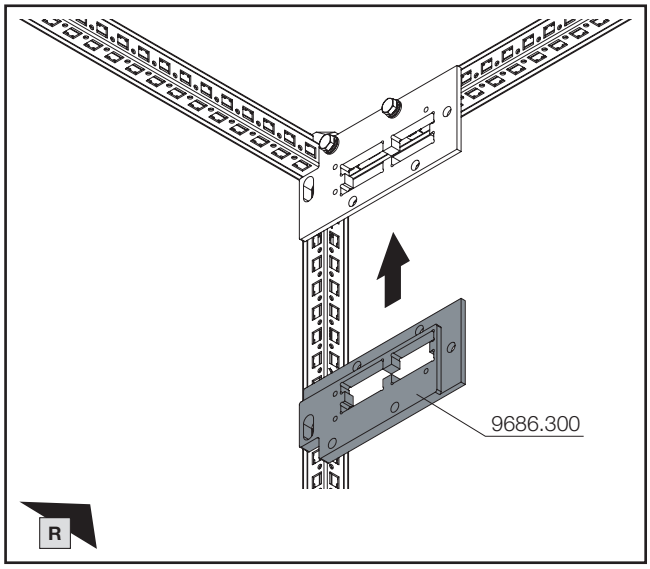

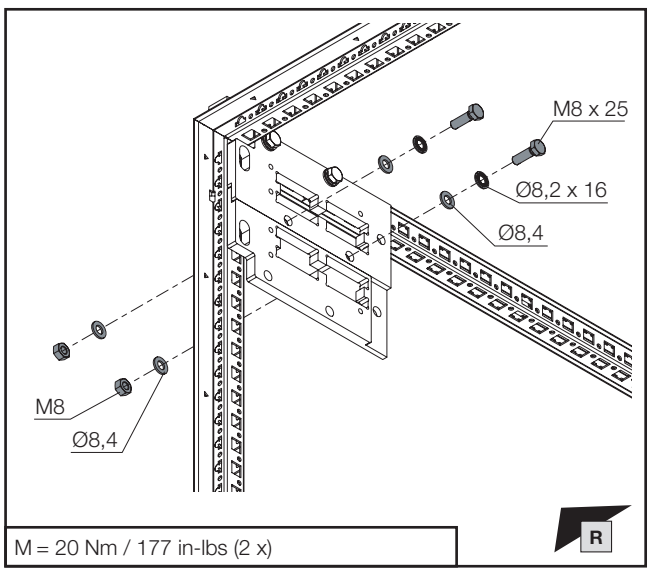

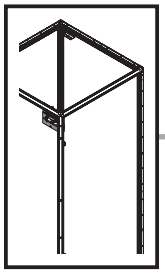

SW13

DE EN FR

2. Montage Innen-Eckfeld Bodenbereich
2. Fitting the internal corner section, base area
2. Montage zone d'angle intérieure dans la base

2.4 Vorbereitung des N-Sammelschienensystems für Sammelschienensystem 6300 A
2.4 Preparing the N busbar system for busbar system 6300 A
2.4 Préparation du jeu de barres Neutre pour le jeu de barres 6300 A

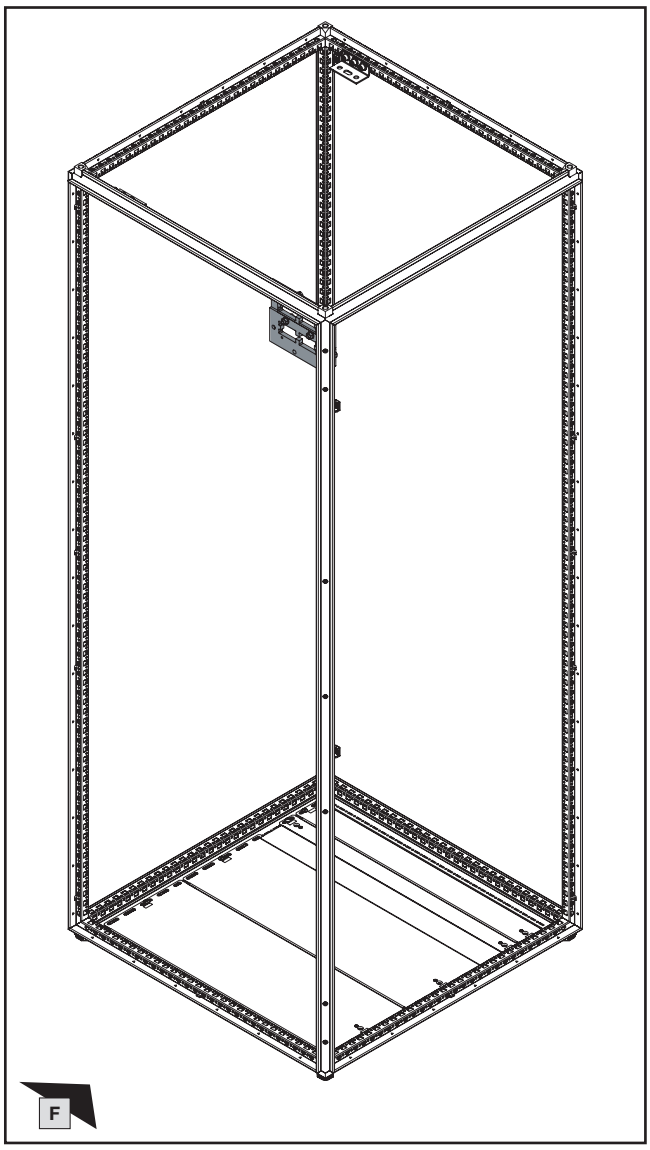

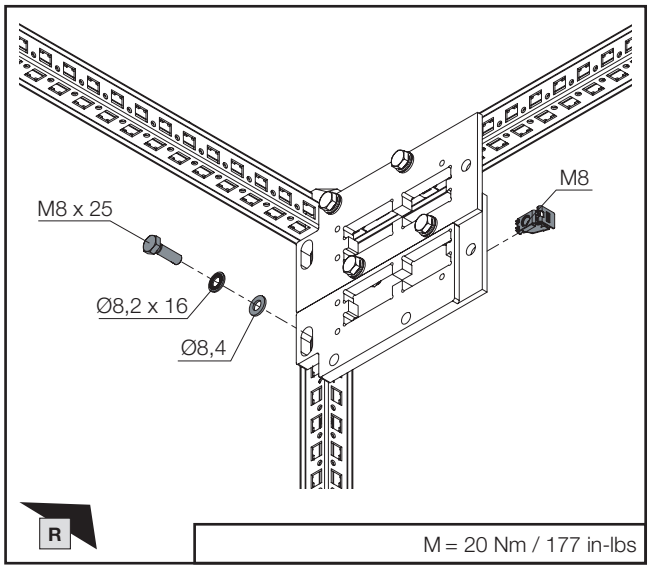

2 x 9686.300

4 x	
4 x	
4 x	
4 x	

Zusätzlich benötigt:
Also required:
Accessoires indispensables :

2 x	M8 x 25
6 x	Ø8,4 (ISO 7089)
2 x	Ø8,2 x 16 (NF E 25511)
4 x	M8

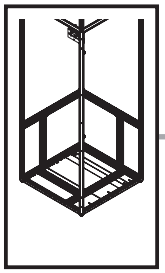

mm

TX30

DE EN FR

2. Montage Innen-Eckfeld Bodenbereich
2. Fitting the internal corner section, base area
2. Montage zone d'angle intérieure dans la base

2.5 Montage der System-Chassis bei Schrankgröße W/D = 800 mm für Sammelschienensystem 6300 A

2.5 Fitting the punched sections with mounting flanges for enclosure size W/D = 800 mm, busbar system 6300 A

2.5 Montage des rails de montage sur une largeur/profondeur d'armoire de 800 mm pour jeu de barres de 6300 A

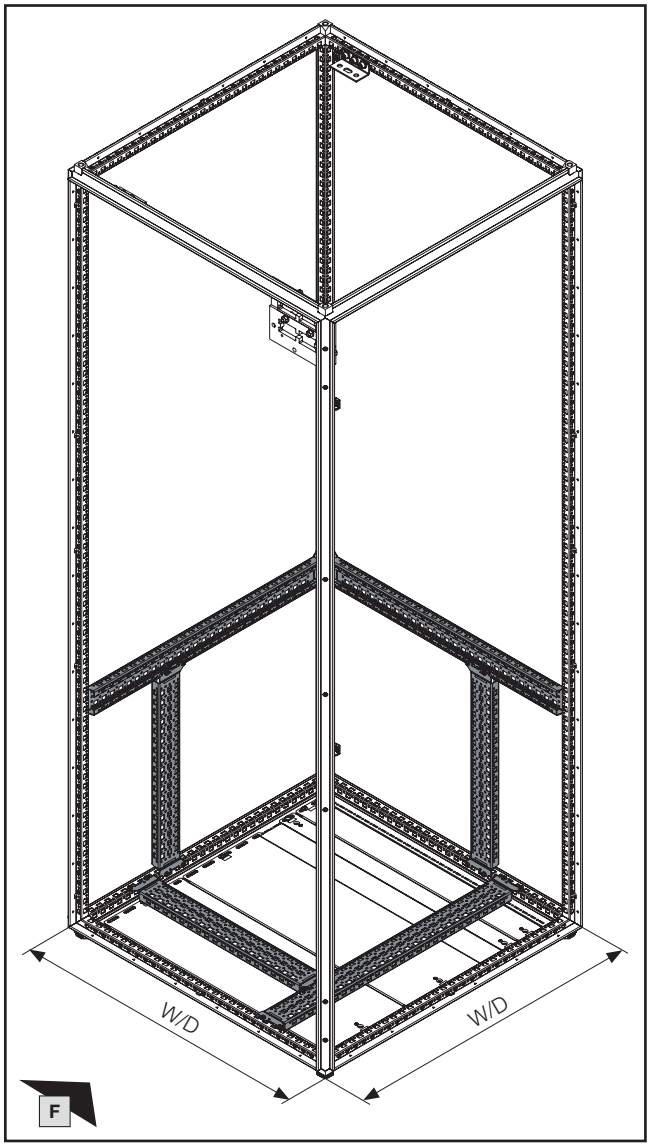

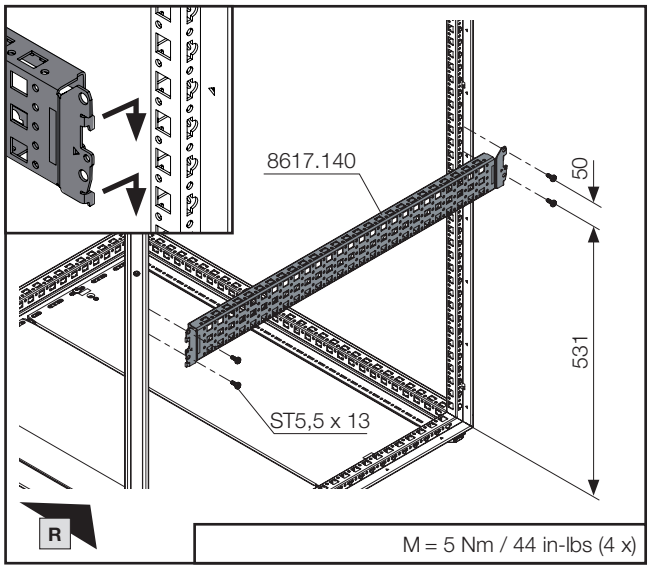

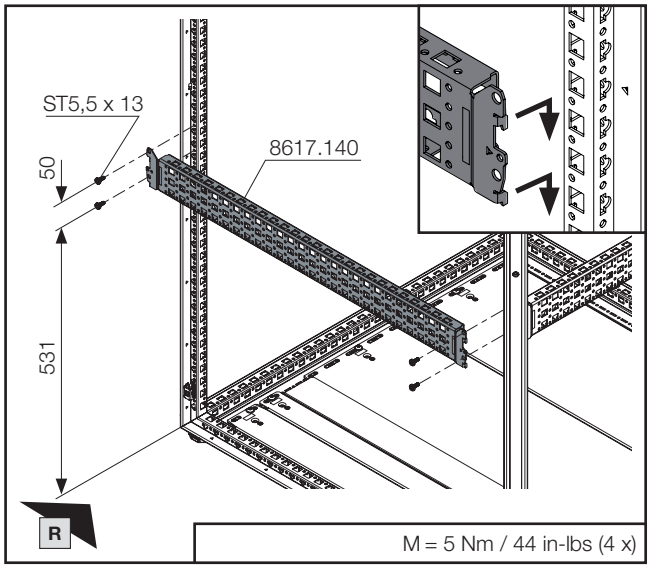

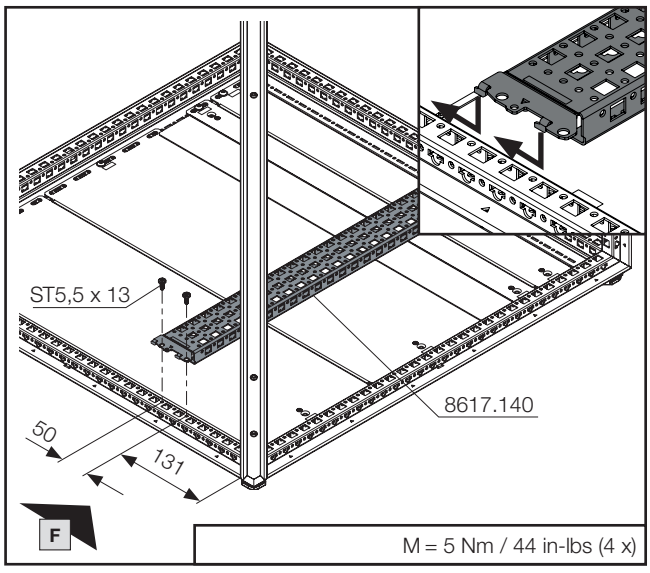

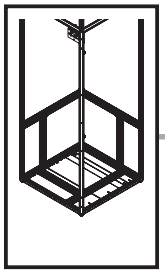

mm

TX30

DE EN FR

2. Montage Innen-Eckfeld Bodenbereich
2. Fitting the internal corner section, base area
2. Montage zone d'angle intérieure dans la base

2.5 Montage der System-Chassis bei Schrankgröße W/D = 800 mm für Sammelschienensystem 6300 A

2.5 Fitting the punched sections with mounting flanges for enclosure size W/D = 800 mm, busbar system 6300 A

2.5 Montage des rails de montage sur une largeur/profondeur d'armoire de 800 mm pour jeu de barres de 6300 A

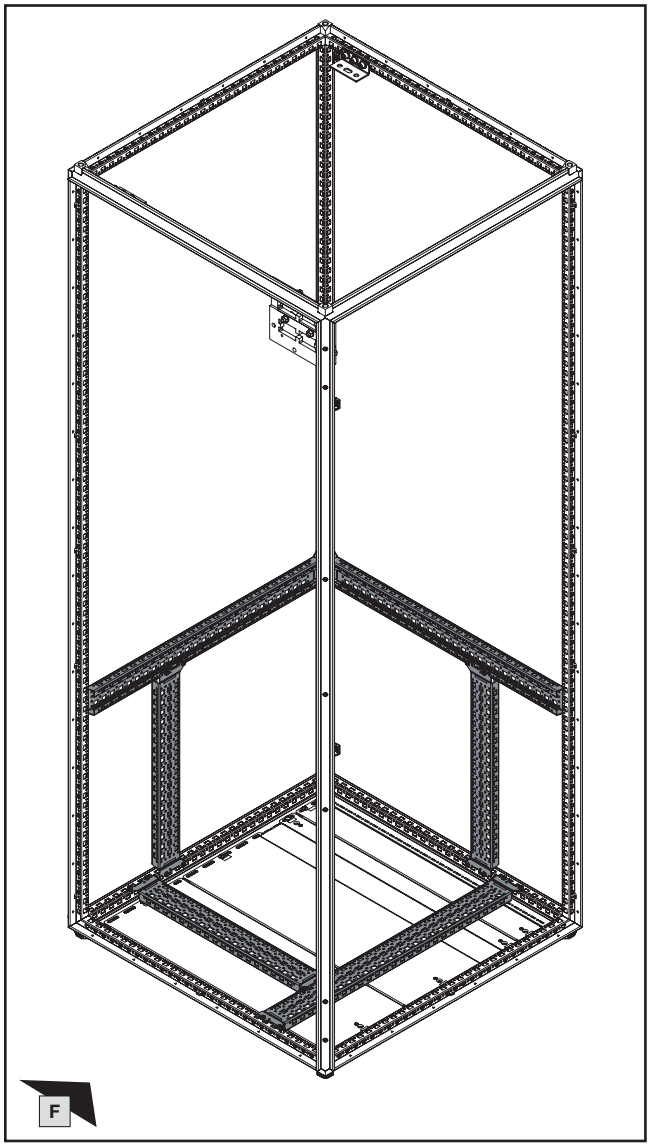

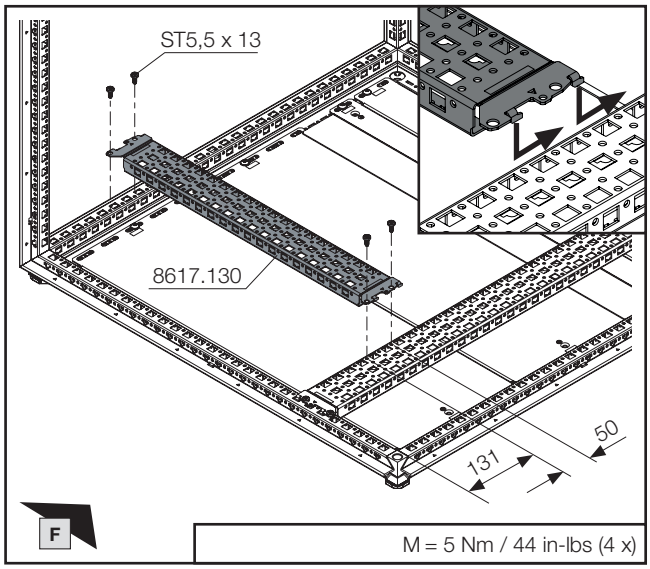

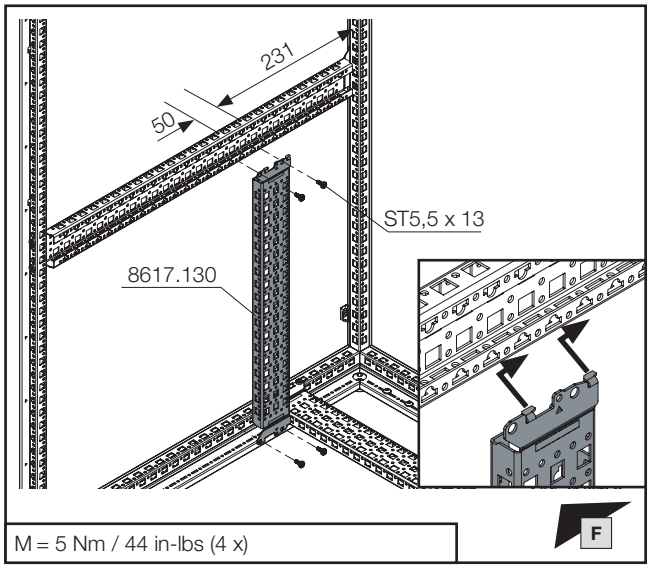

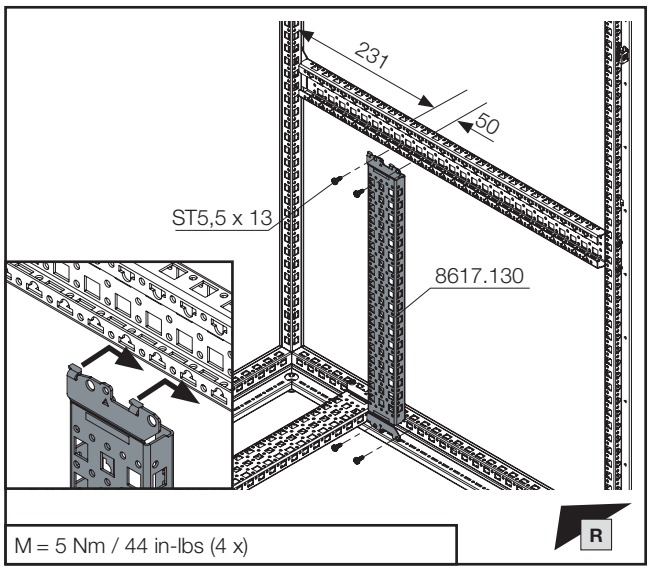

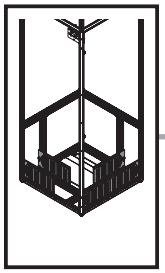

mm

SW13

DE EN FR

2. Montage Innen-Eckfeld Bodenbereich
2. Fitting the internal corner section, base area
2. Montage zone d'angle intérieure dans la base

2.6 Montage der unteren Sammelschienenhalter bei Schrankgröße W/D = 800 mm für Sammelschienensystem 6300 A

2.6 Fitting the lower busbar supports for enclosure size W/D = 800 mm, busbar system 6300 A

2.6 Montage des supports de jeux de barres supérieurs sur une largeur/profondeur d'armoire de 800 mm pour jeu de barres de 6300 A

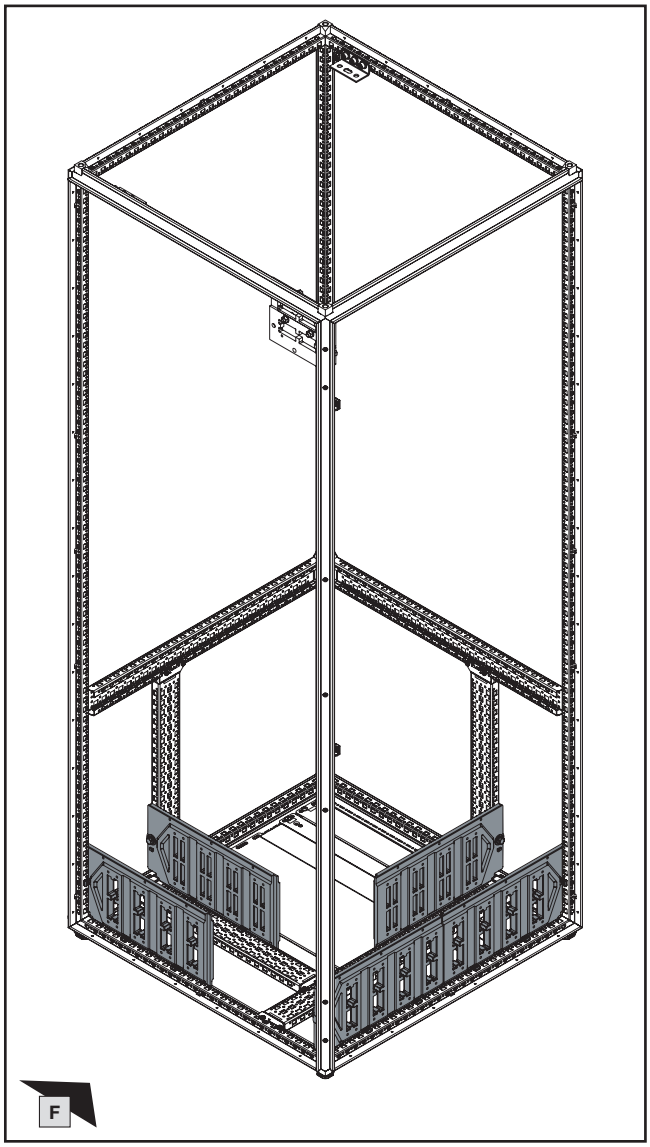

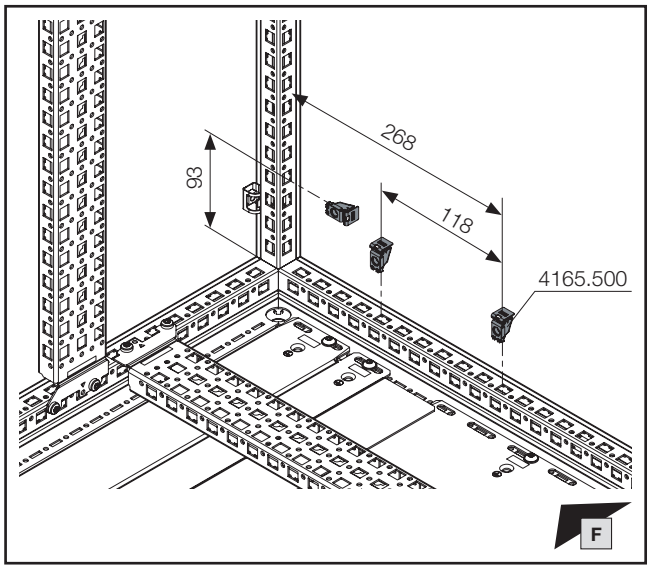

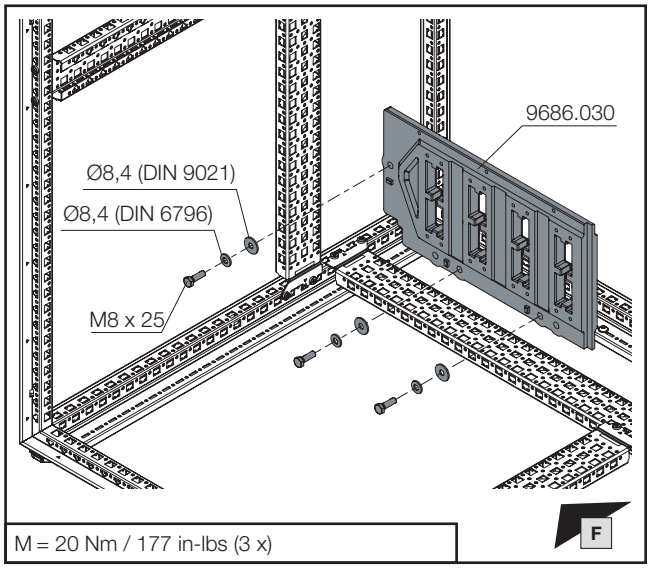

M = 20 Nm / 177 in-lbs (3 x)

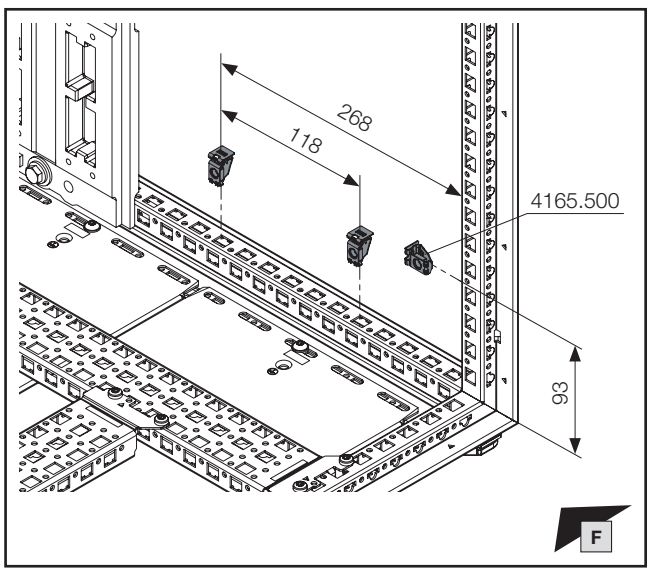

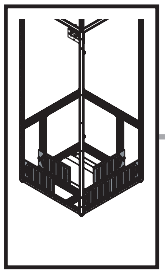

mm

SW13

DE EN FR

2. Montage Innen-Eckfeld Bodenbereich
2. Fitting the internal corner section, base area
2. Montage zone d'angle intérieure dans la base

2.6 Montage der unteren Sammelschienenhalter bei Schrankgröße W/D = 800 mm für Sammelschienensystem 6300 A

2.6 Fitting the lower busbar supports for enclosure size W/D = 800 mm, busbar system 6300 A

2.6 Montage des supports de jeux de barres supérieurs sur une largeur/profondeur d'armoire de 800 mm pour jeu de barres de 6300 A

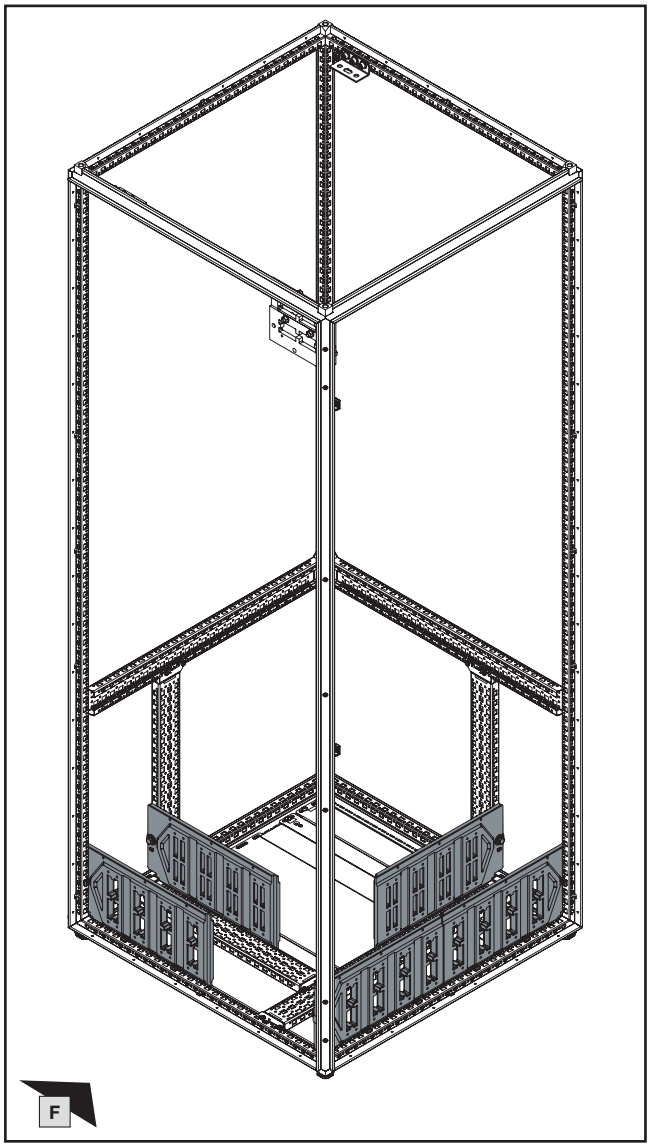

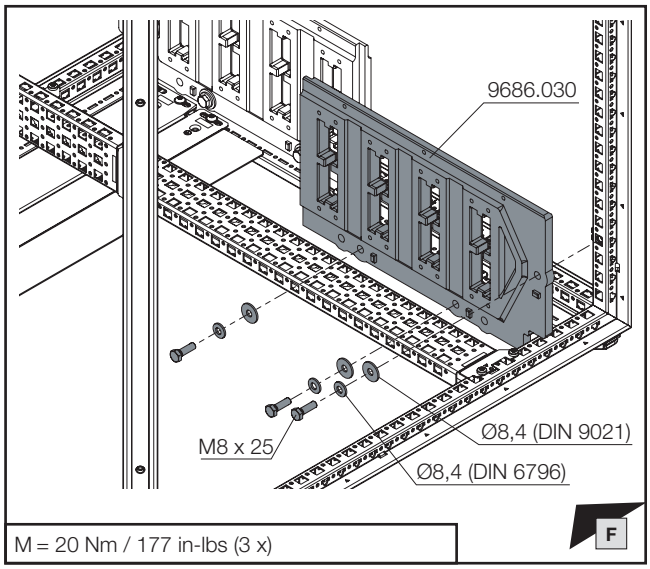

M = 20 Nm / 177 in-lbs (3 x)

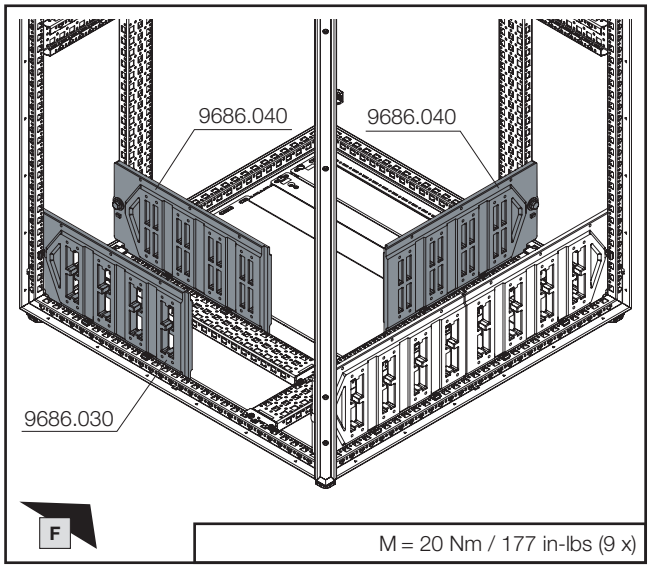

M = 20 Nm / 177 in-lbs (9 x)

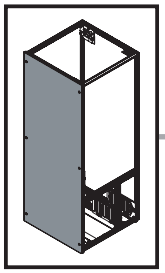

TX30

DE EN FR

2. Montage Innen-Eckfeld Bodenbereich
2. Fitting the internal corner section, base area
2. Montage zone d'angle intérieure dans la base

2.7 Montage der Schrankrückwand
2.7 Fitting the enclosure rear panel
2.7 Montage du panneau arrière de l'armoire électrique

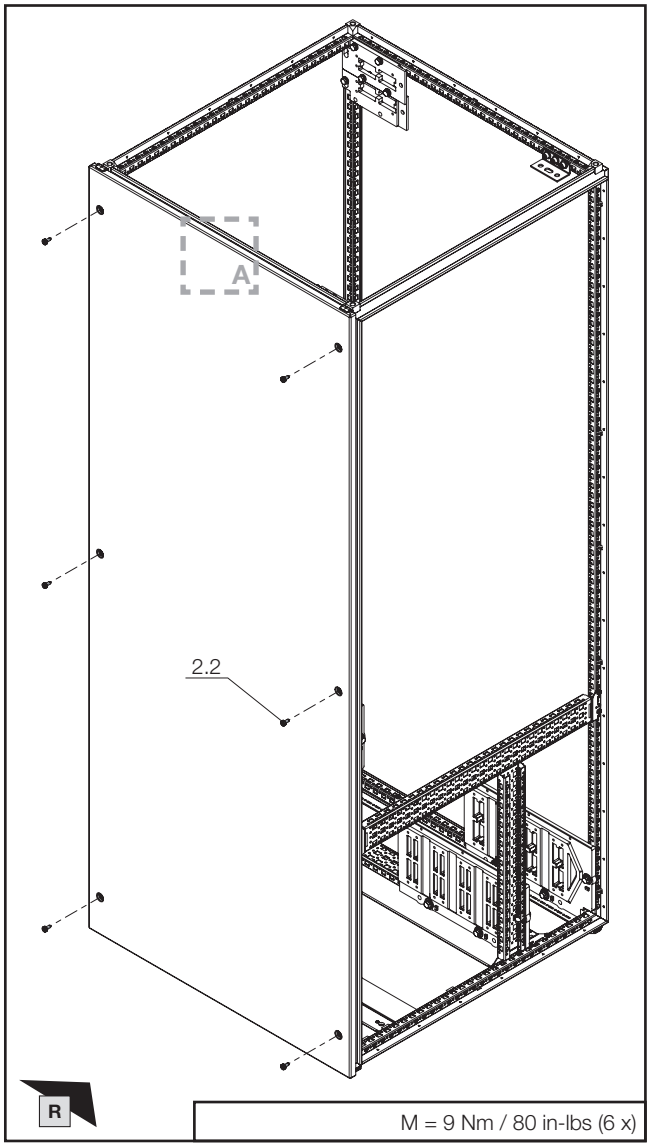

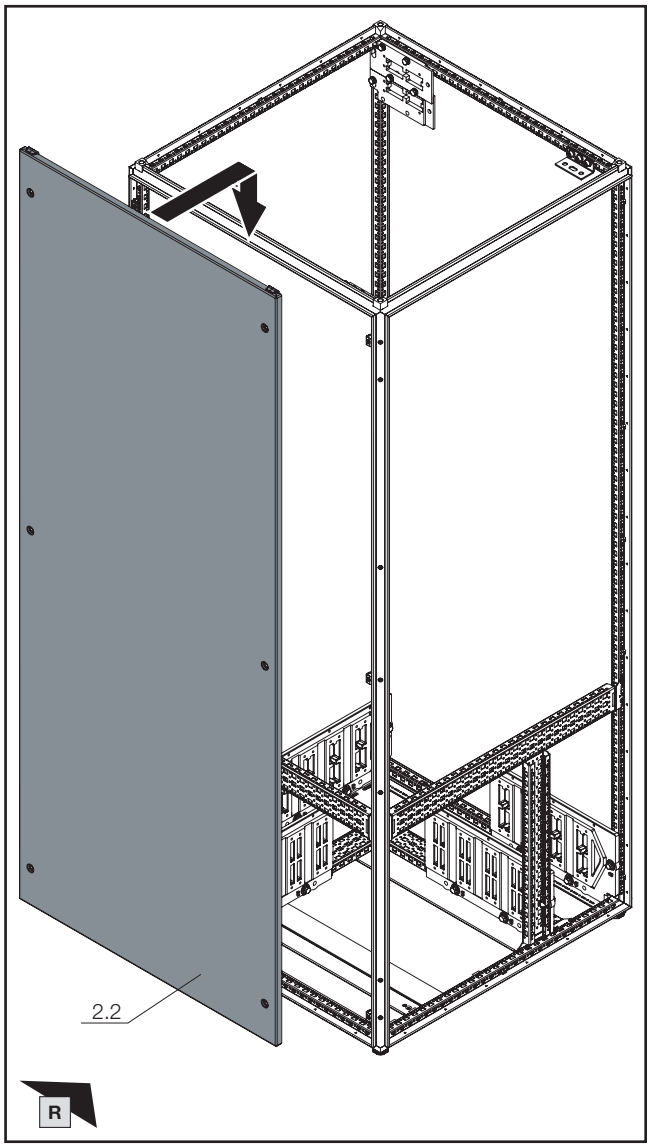

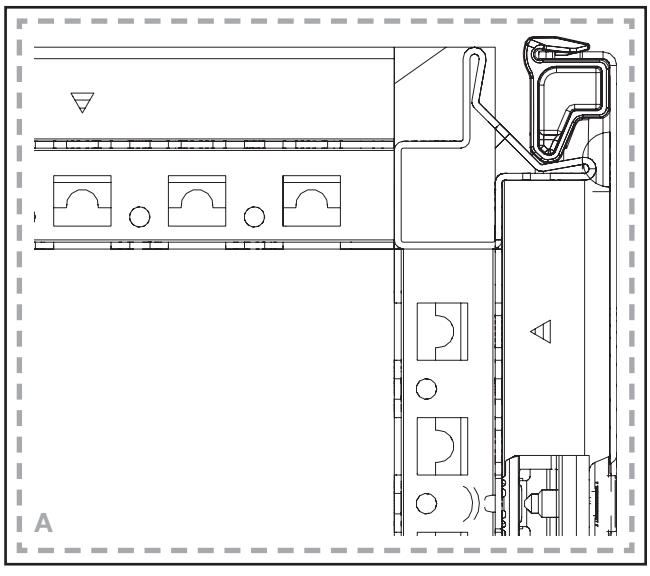

Hinweis / Note / Remarque

Die Montage der Rückwand sowie der Seitenwand (siehe Kapitel 2.8) muss zwingend vor dem Verschieben des Eckfelds an den endgültigen Aufstellungsort erfolgen.

The rear panel and side panel (see chapter 2.8) must be fitted before moving the corner section into its final installation position.

Le montage du panneau arrière ainsi que du panneau latéral (voir chapitre 2.8) doit impérativement être effectué avant le déplacement de la zone d'angle sur le lieu d'implantation définitif.

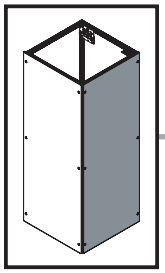

TX30

DE EN FR

2. Montage Innen-Eckfeld Bodenbereich
2. Fitting the internal corner section, base area
2. Montage zone d'angle intérieure dans la base

2.8 Montage der Schrankseitenwand
2.8 Fitting the enclosure side panel
2.8 Montage du panneau latéral de l'armoire électrique

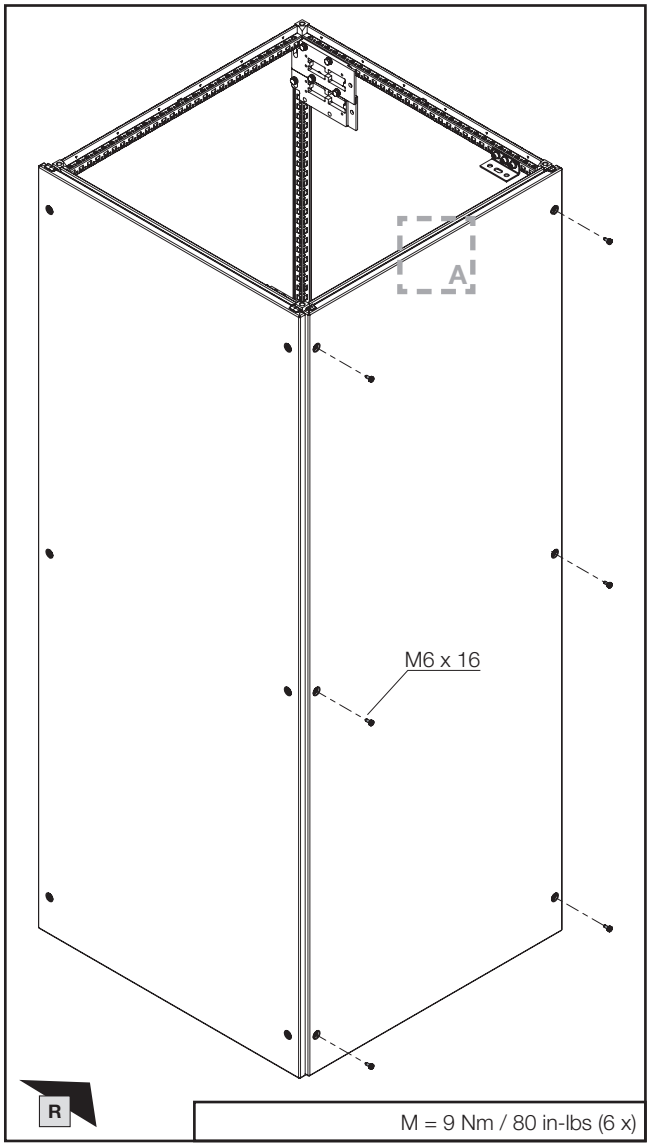

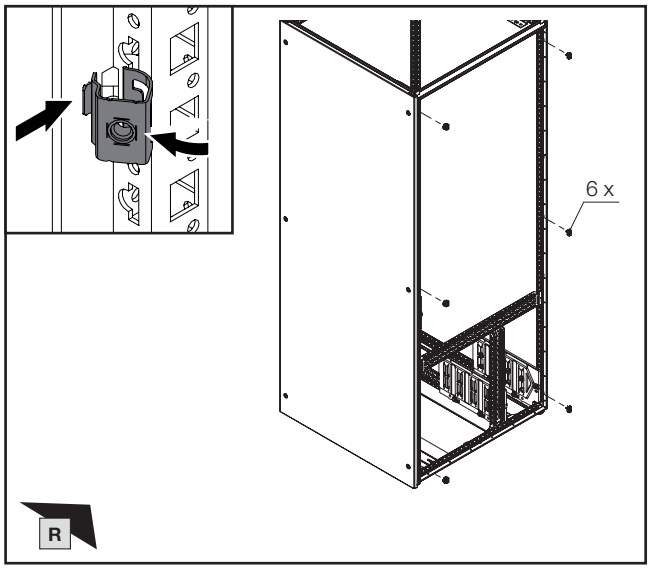

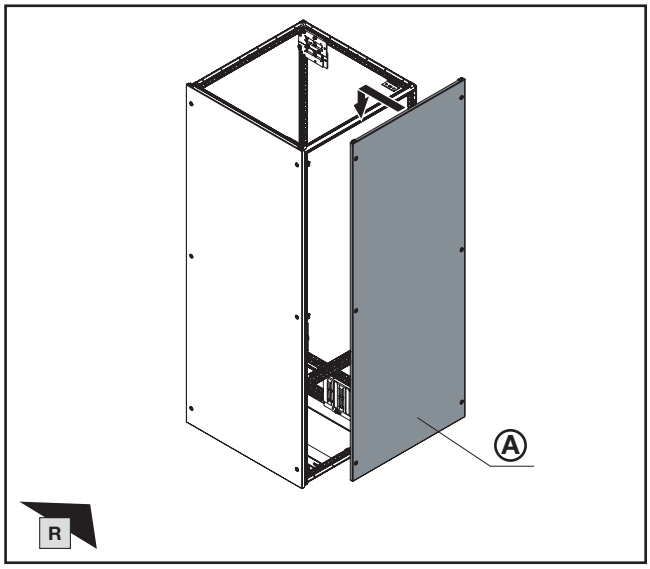

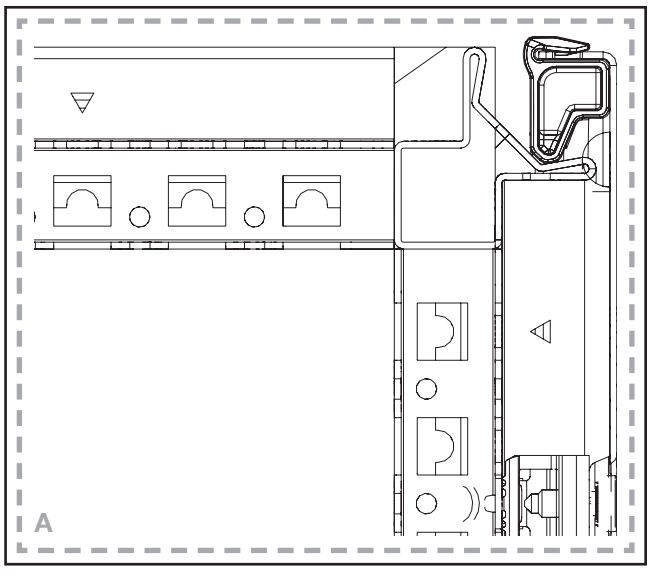

Schrankhöhe mm **Enclosure height** mm **Hauteur d'armoire** mm	**Schranktiefe** mm **Enclosure depth** mm **Profondeur d'armoire** mm	Ⓐ **Best.-Nr.** **Model No.** **Référence**
2000	600	**8106.245**
2000	800	**8108.245**
2200	600	**8126.245**
2200	800	**8128.245**

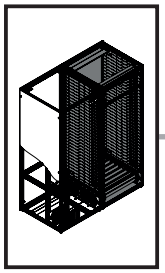

DE EN FR

2. Montage Innen-Eckfeld Bodenbereich
2. Fitting the internal corner section, base area
2. Montage zone d'angle intérieure dans la base

2.9 Anreihen des rechten Schranks
2.9 Baying the right-hand enclosure
2.9 Juxtaposition de l'armoire de droite

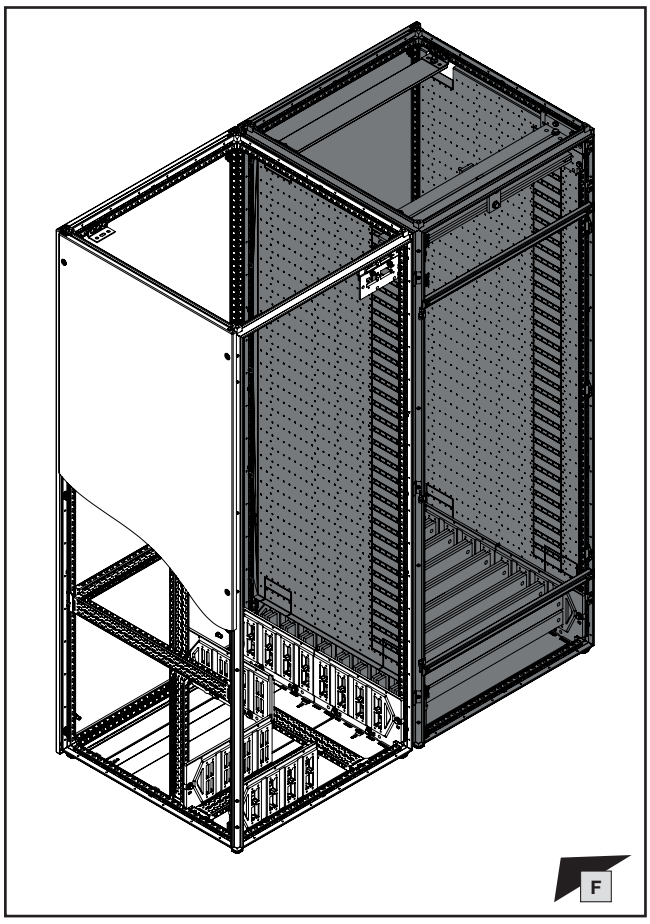

Hinweis / Note / Remarque

Die Verbindung der Felder erfolgt mit Hilfe von Anreihverbindern (siehe System-Handbuch, Kapitel „Anreihtechnik“, Unterkapitel „Anreihung“).

The sections are connected using baying connectors (see System Catalogue, chapter on "Baying systems", sub-section on "Baying").

La jonction des compartiments est réalisée à l'aide des attaches de juxtaposition (voir catalogue général, chapitre « Technique de juxtaposition », sous-chapitre « Juxtaposition »).

System-Handbuch
System Catalogue
Catalogue Général

DE EN FR

Hinweis / Note / Remarque

Rück- und Seitenwand sind in den folgenden Kapiteln zur besseren Übersichtlichkeit ausgeblendet.

In the following chapters, the rear and side panels have been masked out for the sake of clarity.

Pour une plus grande clarté, les panneaux arrière et latéral sont masqués dans les chapitres suivants.

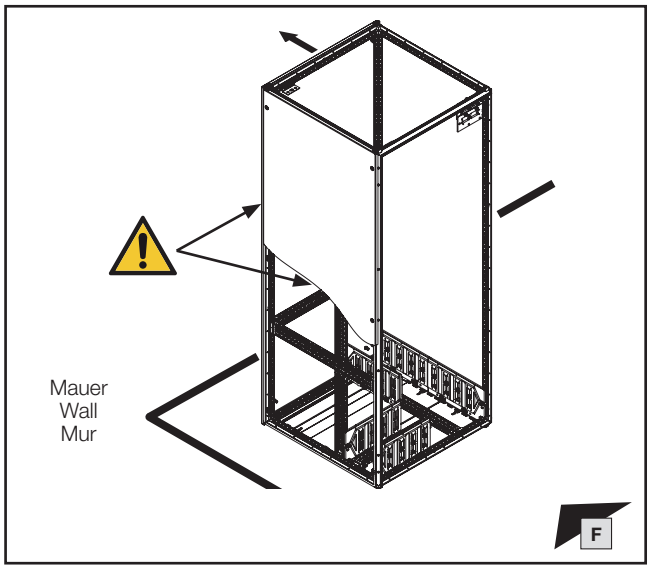

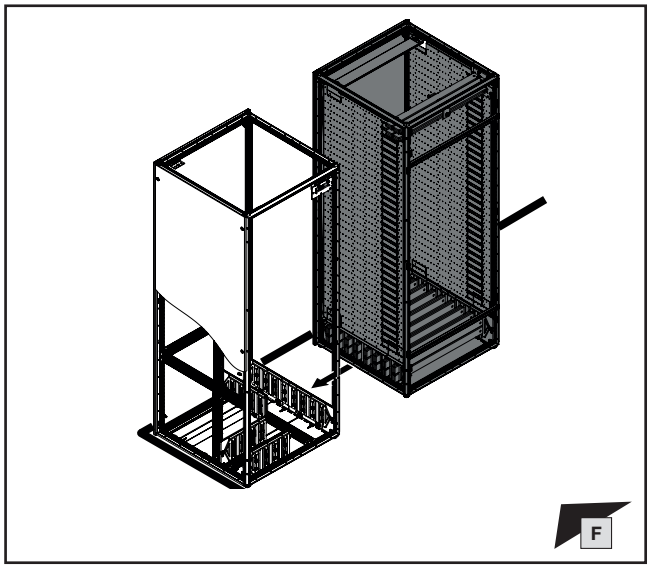

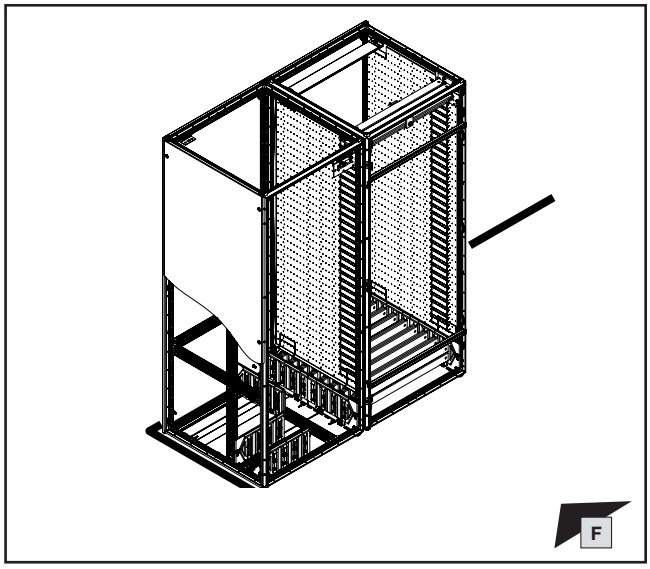

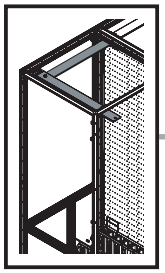

mm

SW16/
SW17

11,5 mm

DE EN FR

2. Montage Innen-Eckfeld Bodenbereich
2. Fitting the internal corner section, base area
2. Montage zone d'angle intérieure dans la base

2.10 Montage des PE-/PEN-Sammelschienensystems
2.10 Fitting the PE/PEN distribution busbar system
2.10 Montage des jeux de barres de distribution Terre / Terre-Neutre

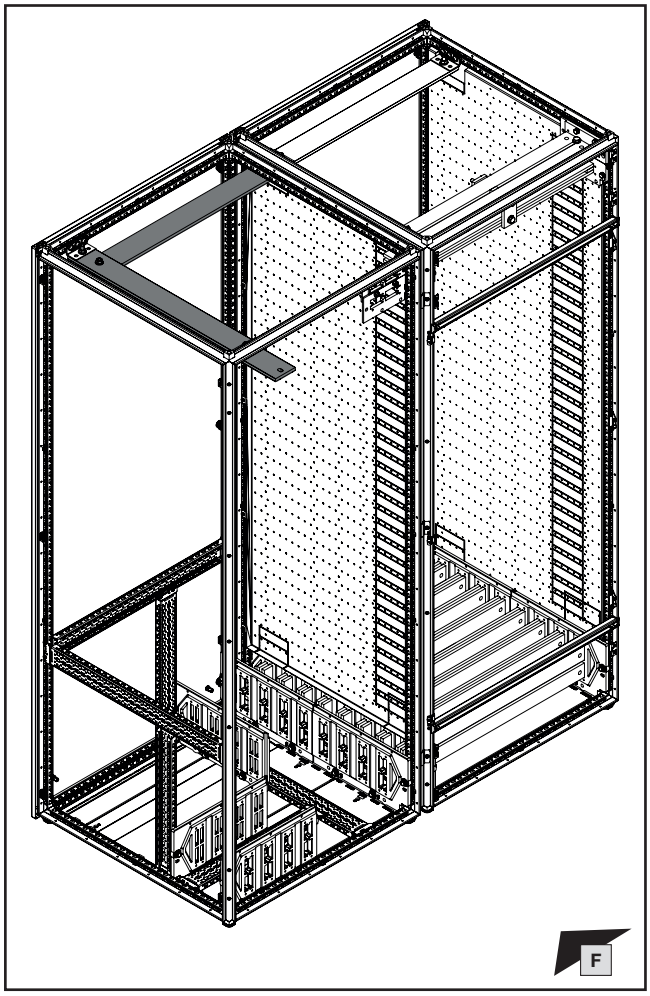

Montageanleitung VX25 Ri4Power – Schalt- und Energieverteilanlagen-System
Assembly instructions VX25 Ri4Power – Switchgear and power distribution system
Notice de montage VX25 Ri4Power – Distribution de courant

DE/EN/FR

Schranksystem VX25 – Technische Dokumentation – Schutzleiteranschluss, Strombelastbarkeit
VX25 Enclosure System – Technical documentation – PE conductor connection, current carrying capacity
Armoires électriques VX25 – Manuel technique – Raccordement de mise à la terre et intensités maximales admissibles

DE EN FR

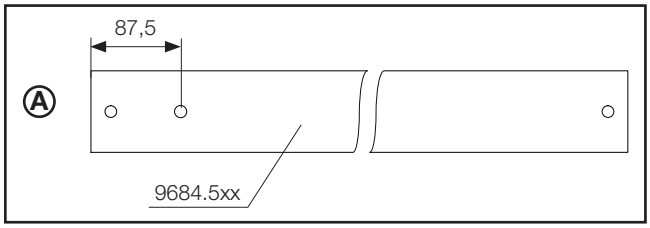

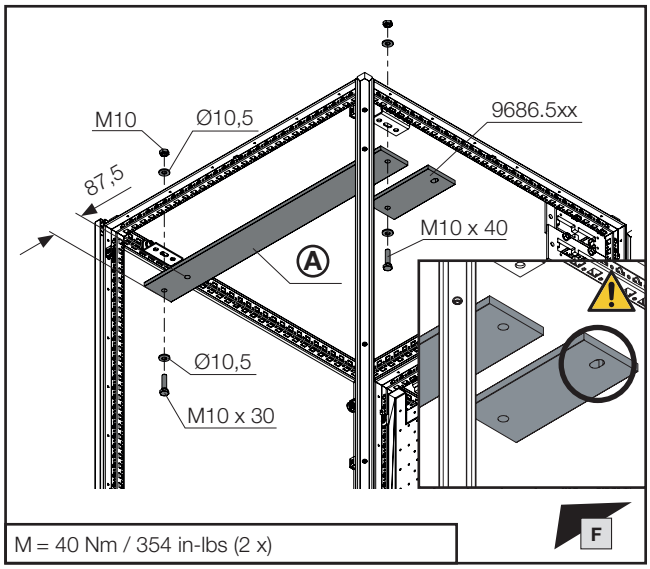

M = 40 Nm / 354 in-lbs (2 x)

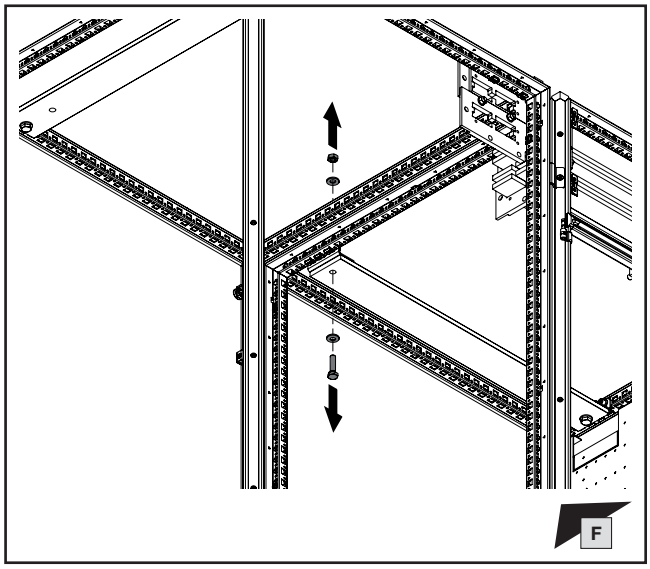

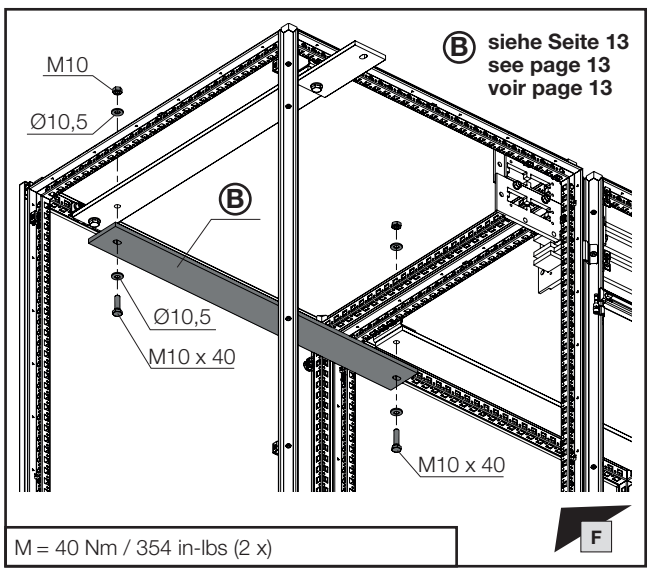

M = 40 Nm / 354 in-lbs (2 x)

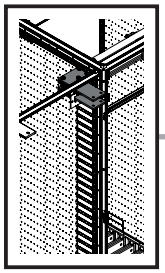

SW16/
SW17

DE EN FR

2. Montage Innen-Eckfeld Bodenbereich
2. Fitting the internal corner section, base area
2. Montage zone d'angle intérieure dans la base

2.11 Montage des N-Sammelschienensystems für Sammelschienensystem 6300 A
2.11 Fitting the N busbar system for busbar system 6300 A
2.11 Montage des jeux de barres Neutre pour jeux de barres 6300 A

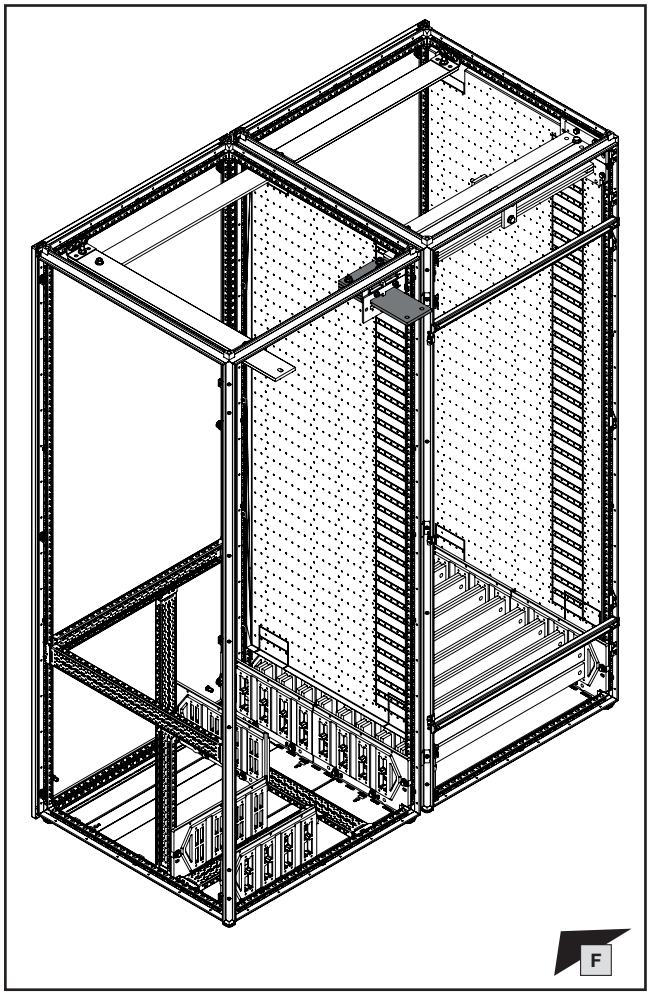

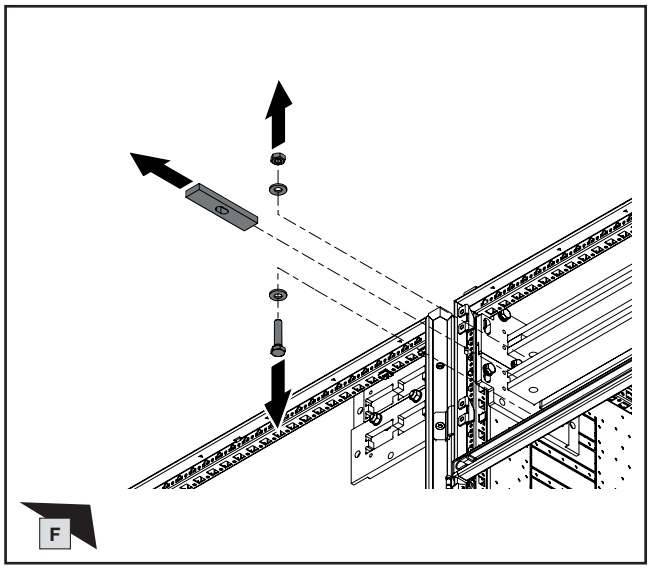

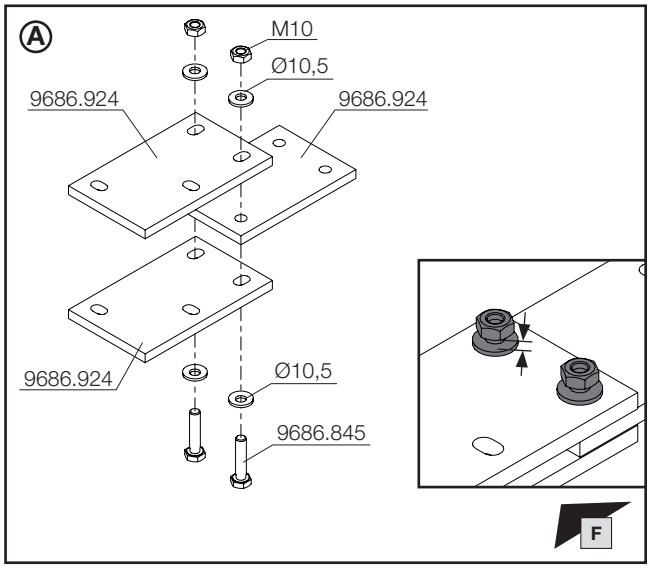

Hinweis / Note / Remarque

Die Länge der Sammelschienen wird mit Hilfe der Online-Berechnungssoftware „RiPower“ im Niederspannungsschaltanlagen Konfigurator ermittelt.

The length of the busbars is determined using the online calculation software "RiPower" in the low-voltage switchgear configurator.

La longueur des jeux de barres est déterminée à l'aide du logiciel de calcul en ligne « RiPower » du configurateur de TGBT.

RiPower

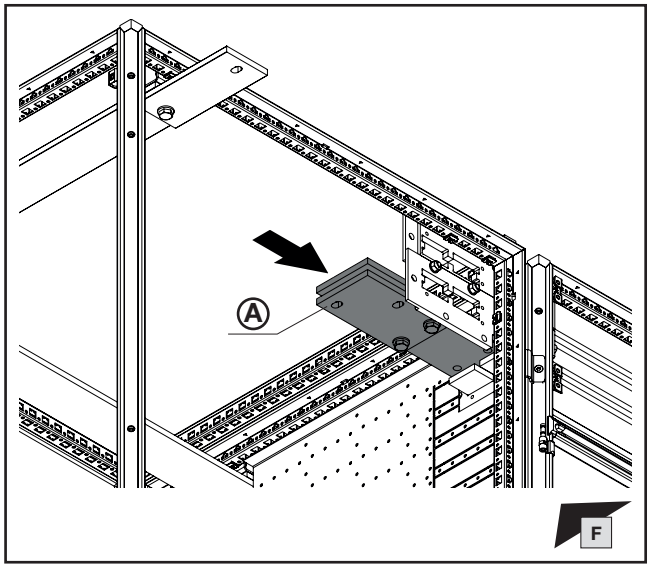

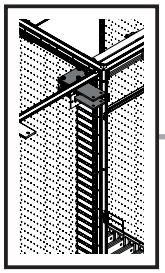

SW16/
SW17

DE EN FR

2. Montage Innen-Eckfeld Bodenbereich
2. Fitting the internal corner section, base area
2. Montage zone d'angle intérieure dans la base

2.11 Montage des N-Sammelschienensystems für Sammelschienensystem 6300 A
2.11 Fitting the N busbar system for busbar system 6300 A
2.11 Montage des jeux de barres Neutre pour jeux de barres 6300 A

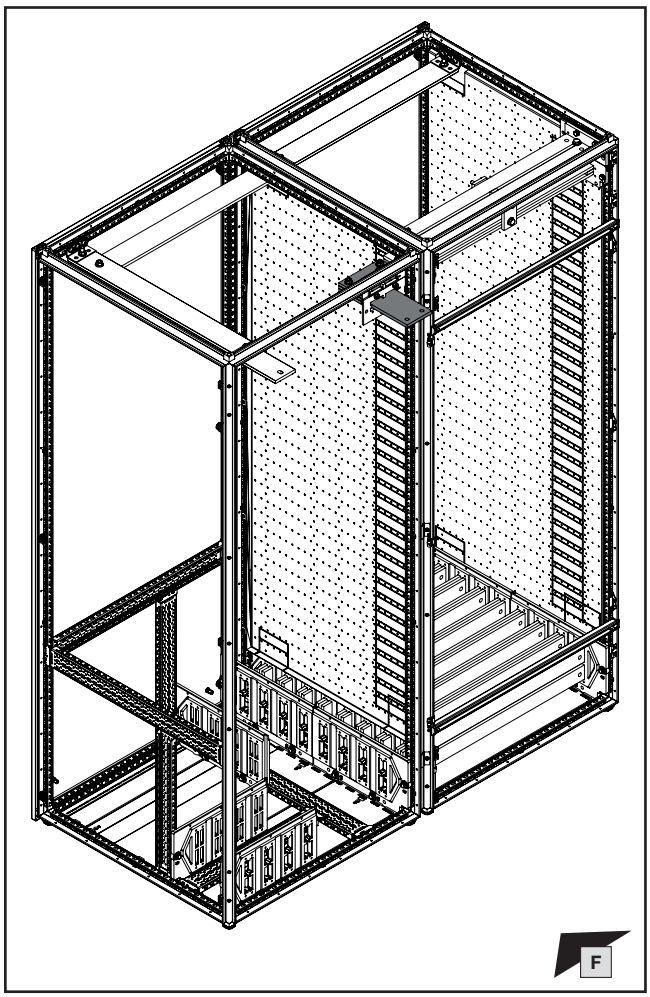

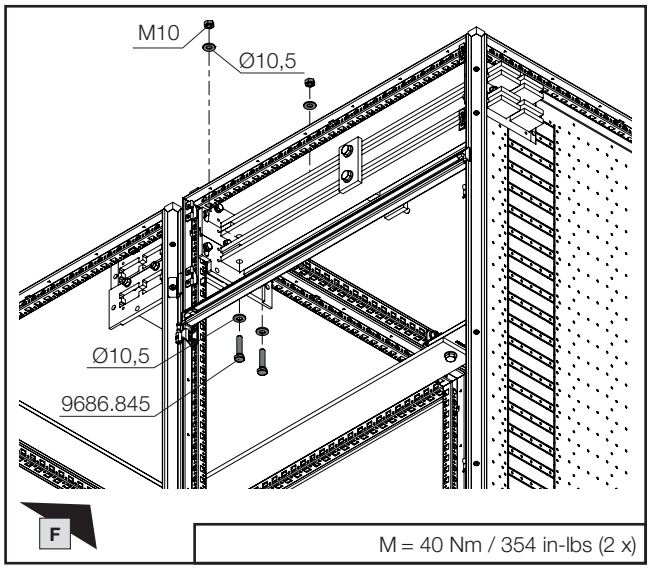

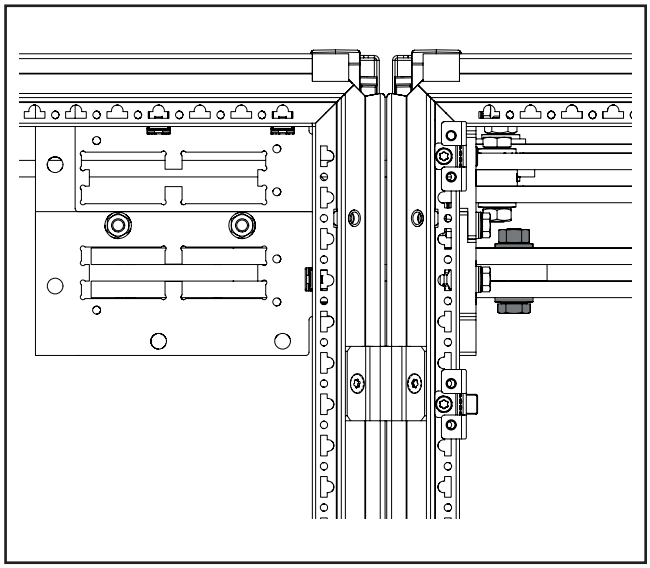

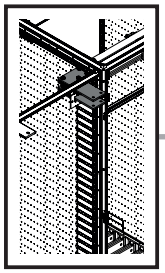

SW16/
SW17

DE EN FR

2. Montage Innen-Eckfeld Bodenbereich
2. Fitting the internal corner section, base area
2. Montage zone d'angle intérieure dans la base

2.11 Montage des N-Sammelschienensystems für Sammelschienensystem 6300 A
2.11 Fitting the N busbar system for busbar system 6300 A
2.11 Montage des jeux de barres Neutre pour jeux de barres 6300 A

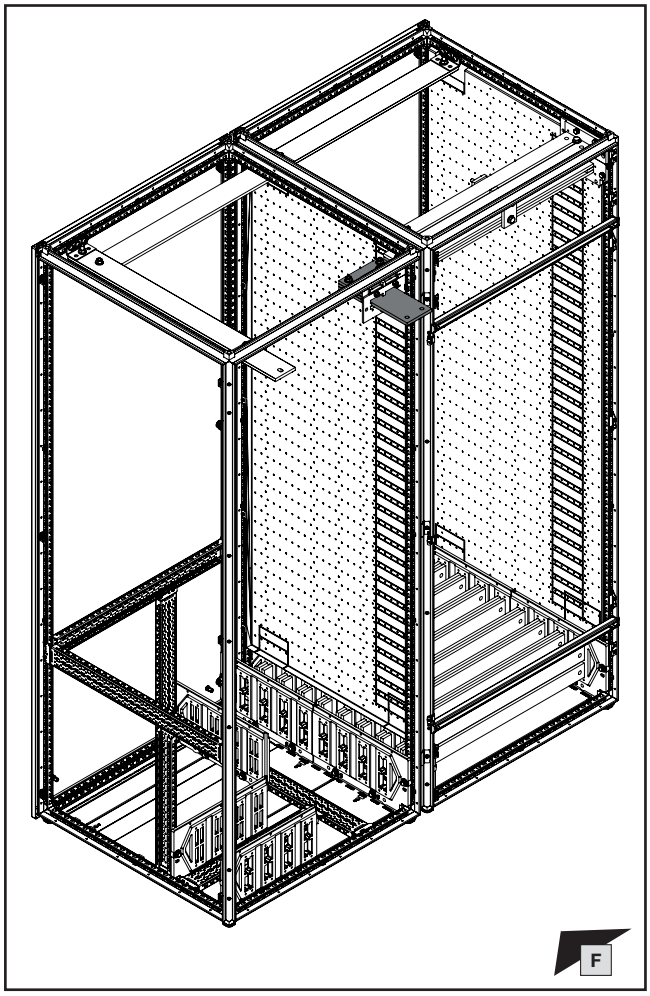

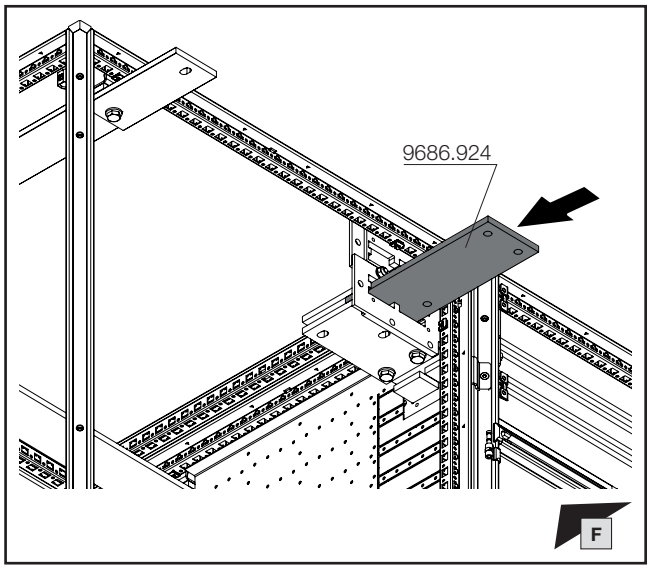

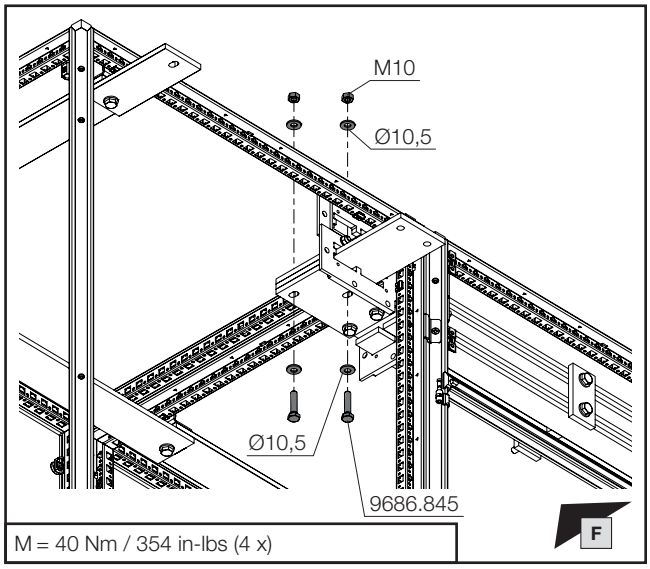

M = 40 Nm / 354 in-lbs (4 x)

Hinweis / Note / Remarque

Die Länge der Sammelschienen wird mit Hilfe der Online-Berechnungssoftware „RiPower“ im Niederspannungsschaltanlagen Konfigurator ermittelt.

The length of the busbars is determined using the online calculation software "RiPower" in the low-voltage switchgear configurator.

La longueur des jeux de barres est déterminée à l'aide du logiciel de calcul en ligne « RiPower » du configurateur de TGBT.

RiPower

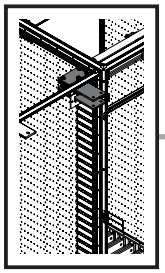

SW16/
SW17

DE EN FR

2. Montage Innen-Eckfeld Bodenbereich
2. Fitting the internal corner section, base area
2. Montage zone d'angle intérieure dans la base

2.11 Montage des N-Sammelschienensystems für Sammelschienensystem 6300 A
2.11 Fitting the N busbar system for busbar system 6300 A
2.11 Montage des jeux de barres Neutre pour jeux de barres 6300 A

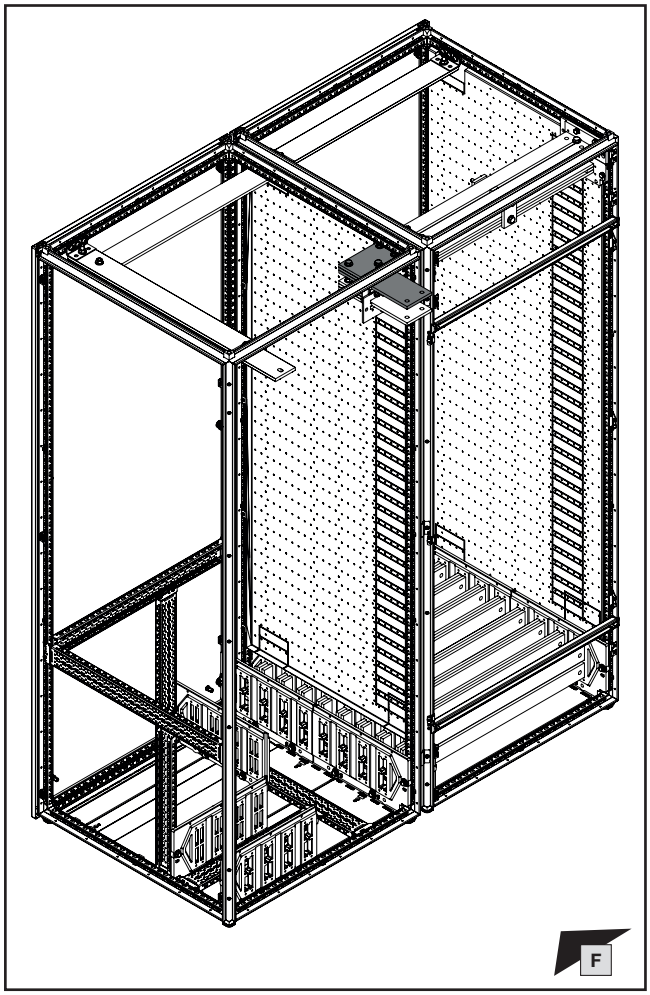

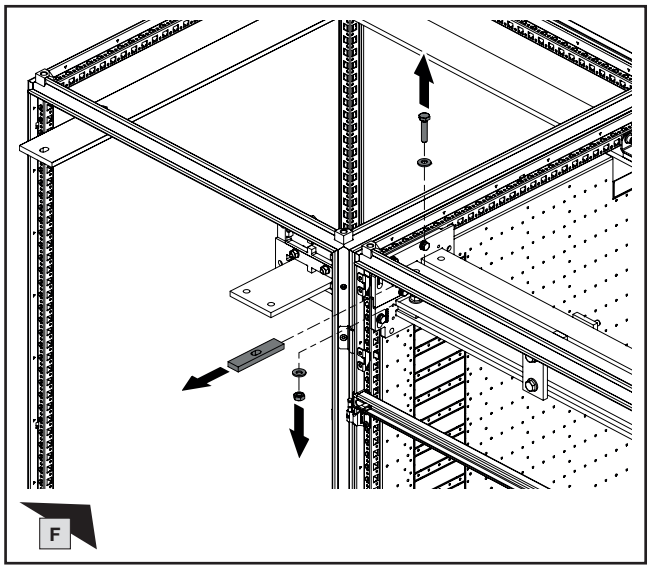

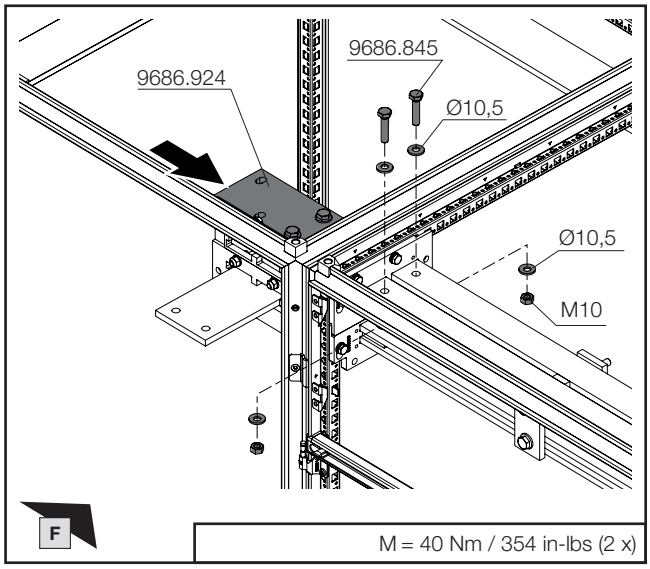

Hinweis / Note / Remarque

Die Länge der Sammelschienen wird mit Hilfe der Online-Berechnungssoftware „RiPower“ im Niederspannungsschaltanlagen Konfigurator ermittelt.

The length of the busbars is determined using the online calculation software "RiPower" in the low-voltage switchgear configurator.

La longueur des jeux de barres est déterminée à l'aide du logiciel de calcul en ligne « RiPower » du configurateur de TGBT.

RiPower

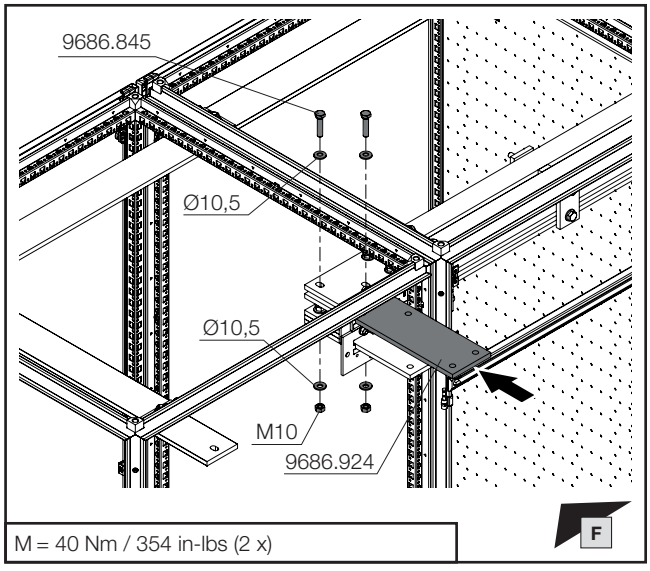

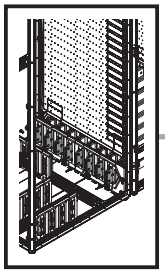

SW16/
SW17

DE EN FR

2. Montage Innen-Eckfeld Bodenbereich
2. Fitting the internal corner section, base area
2. Montage zone d'angle intérieure dans la base

2.12 Einbringen der Längsverbinder ins Sammelschienensystem 6300 A
2.12 Inserting the longitudinal connectors into the busbar system 6300 A
2.12 Insertion des éléments de jonction longitudinaux dans le jeu de barres de 6300 A

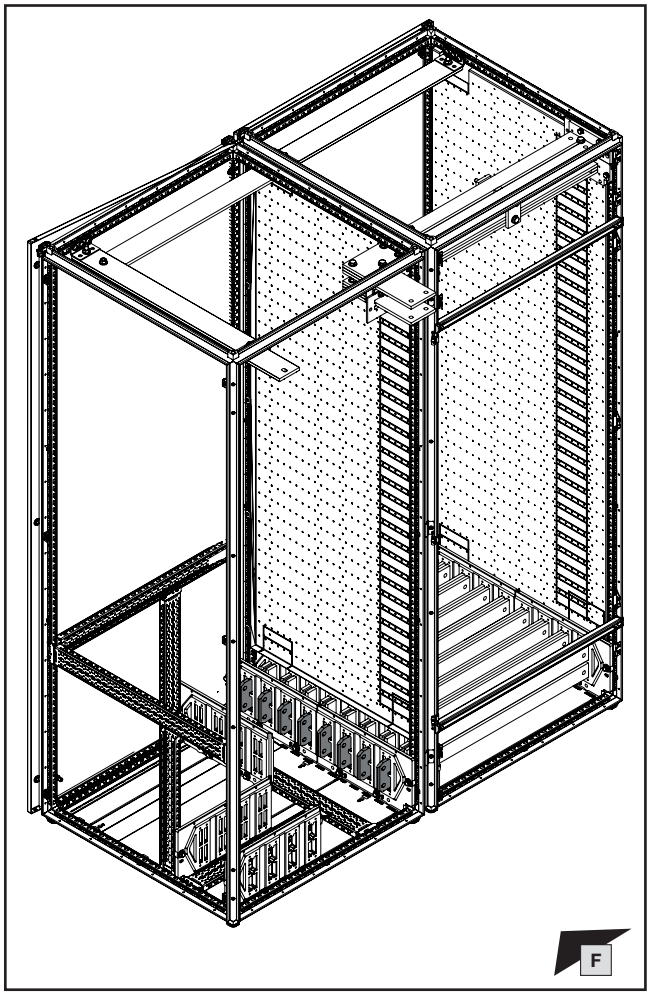

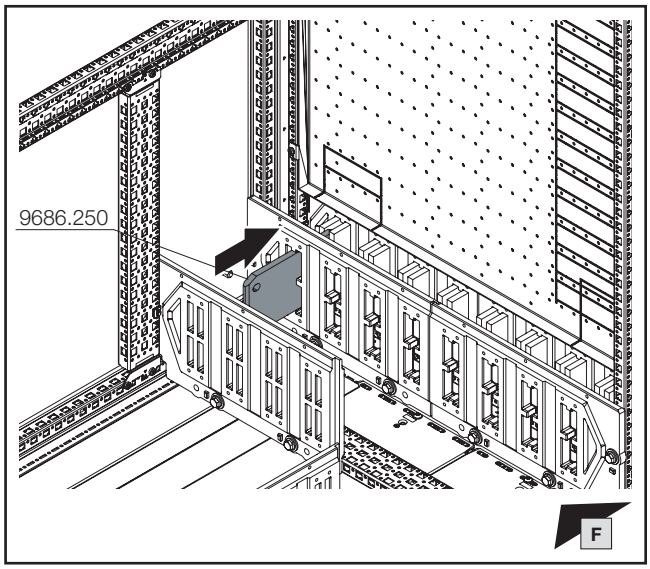

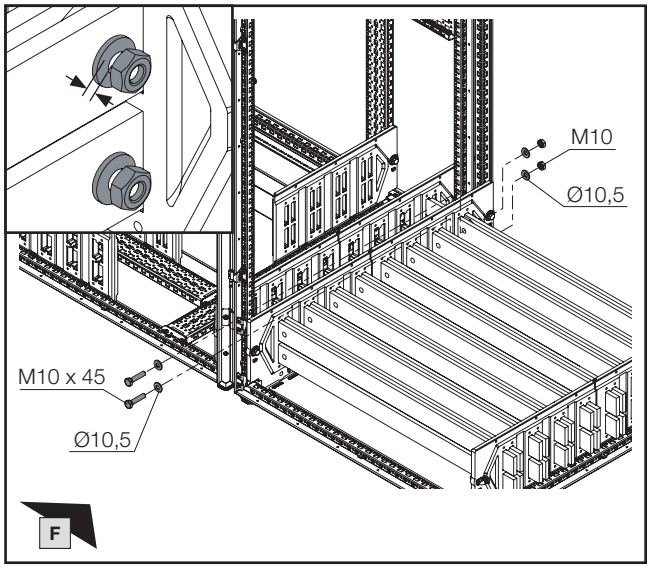

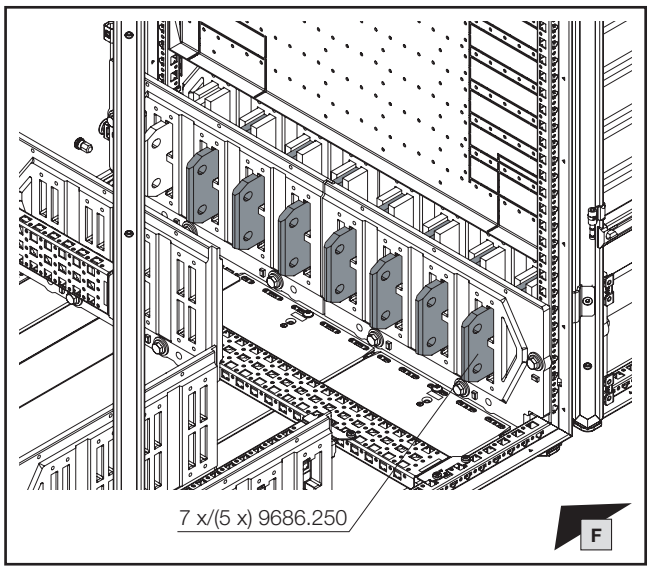

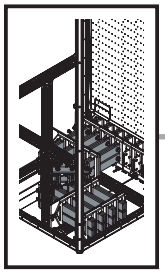

DE EN FR

2. Montage Innen-Eckfeld Bodenbereich
2. Fitting the internal corner section, base area
2. Montage zone d'angle intérieure dans la base

2.13 Montage der Sammelschienen Schienensystem A
2.13 Fitting the busbars, bar system A
2.13 Montage des jeux de barres de type A

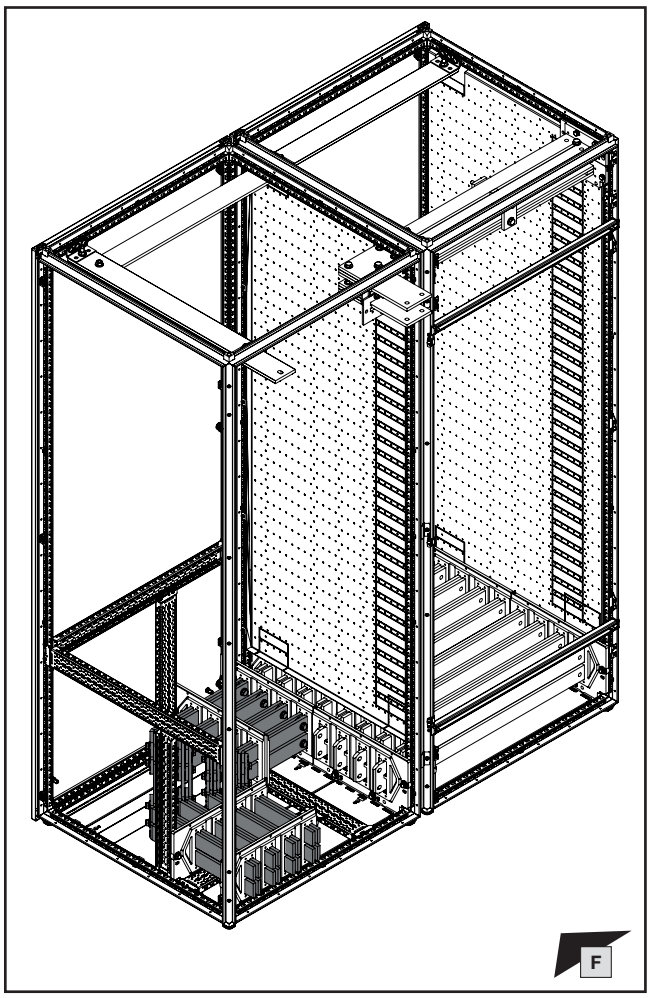

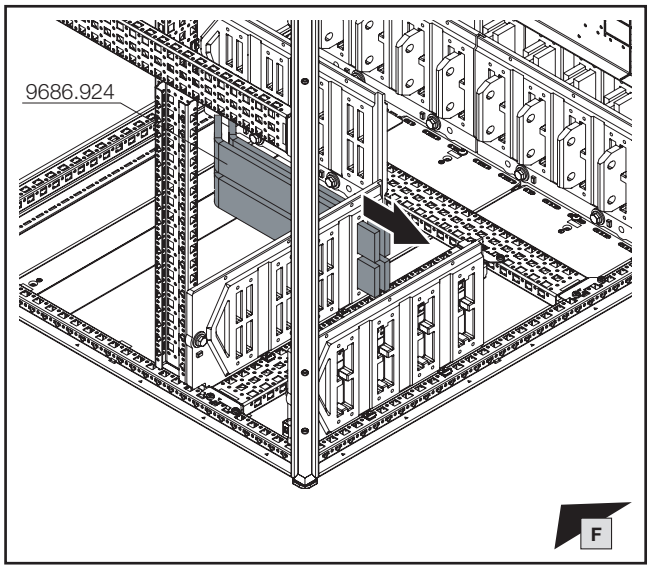

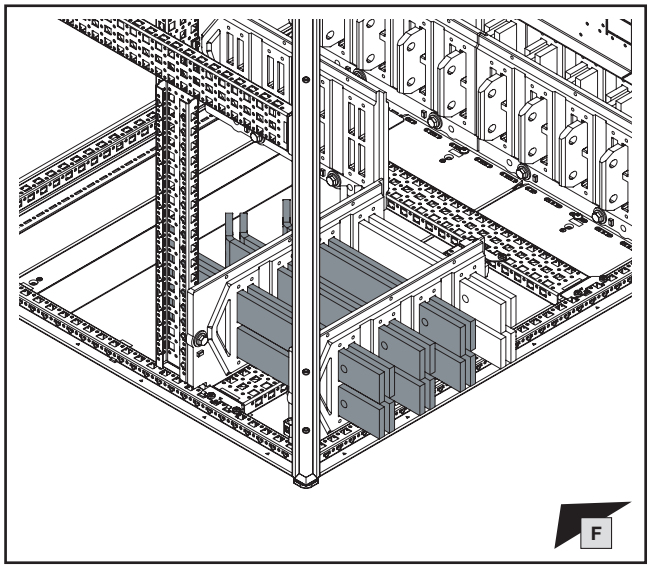

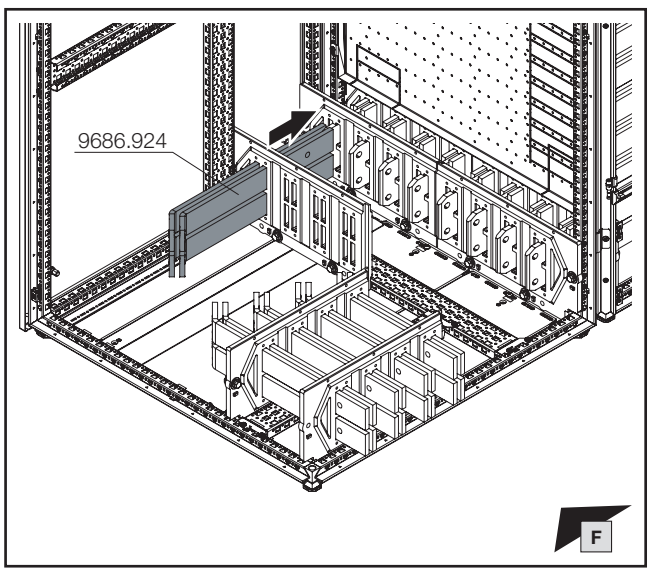

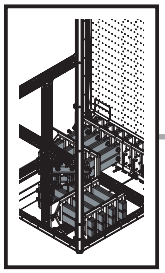

SW16/
SW17

DE EN FR



2. Montage Innen-Eckfeld Bodenbereich
2. Fitting the internal corner section, base area
2. Montage zone d'angle intérieure dans la base

2.13 Montage der Sammelschienen Schienensystem A
2.13 Fitting the busbars, bar system A
2.13 Montage des jeux de barres de type A

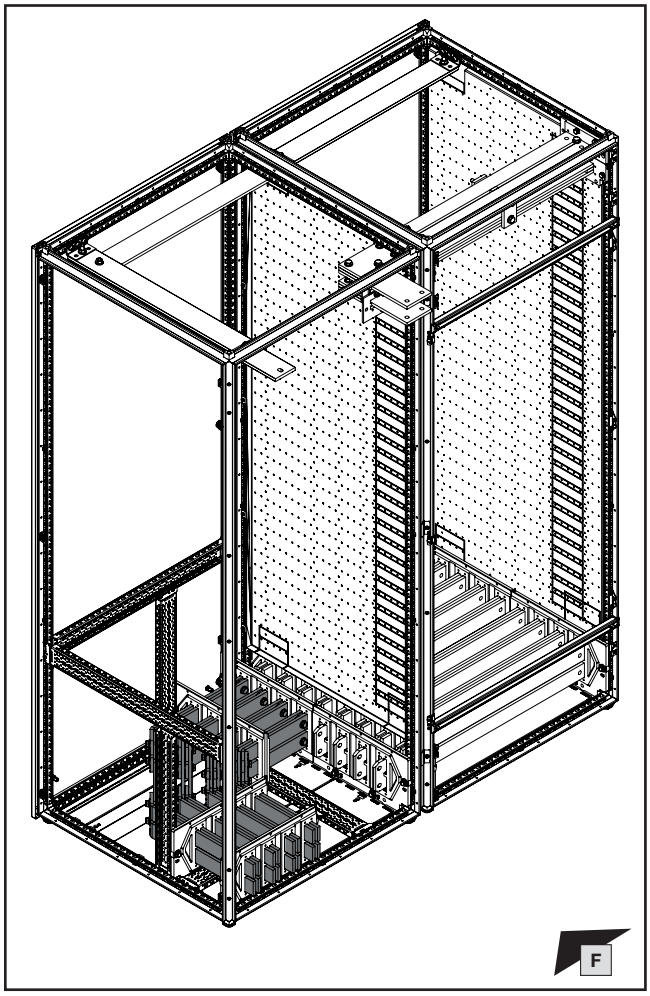

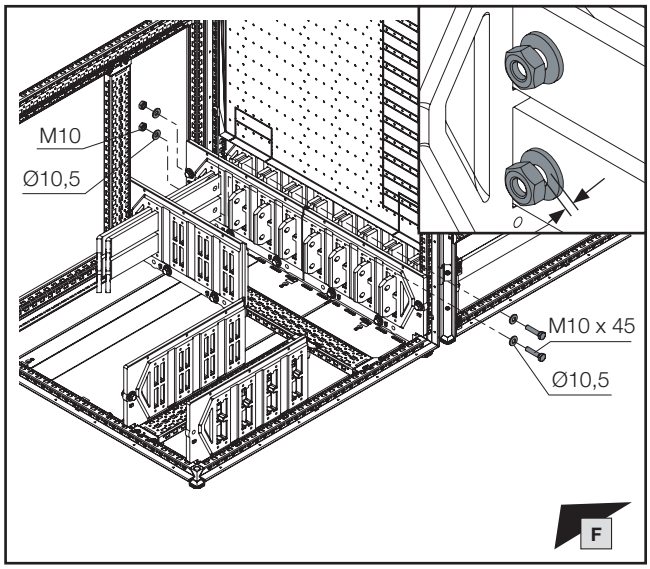

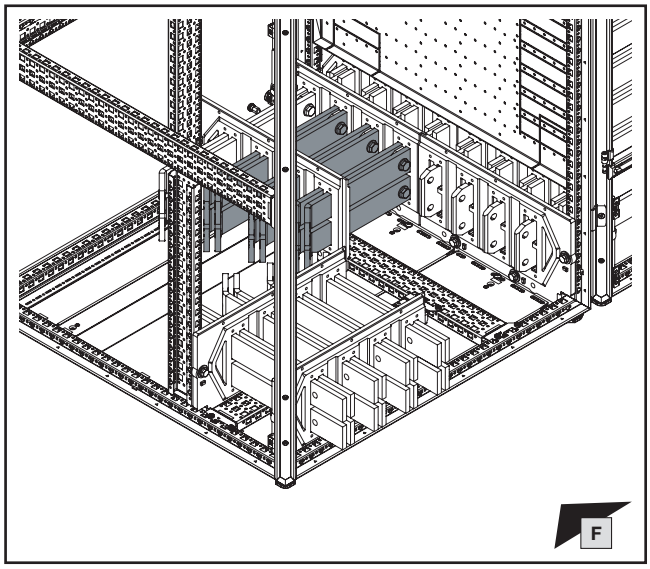

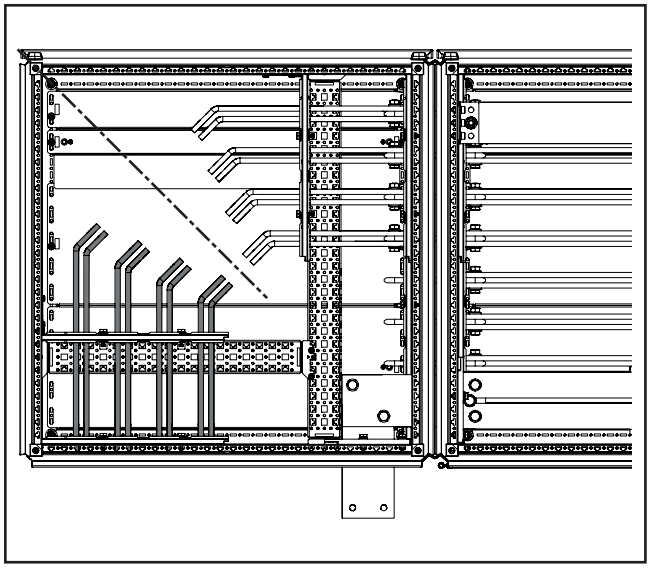

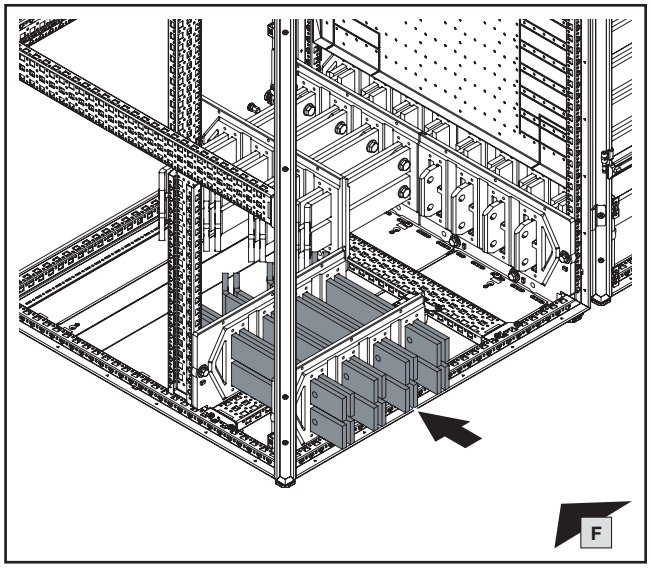

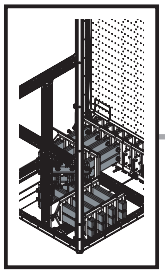

SW16/
SW17

DE EN FR

2. Montage Innen-Eckfeld Bodenbereich
2. Fitting the internal corner section, base area
2. Montage zone d'angle intérieure dans la base

2.13 Montage der Sammelschienen Schienensystem A
2.13 Fitting the busbars, bar system A
2.13 Montage des jeux de barres de type A

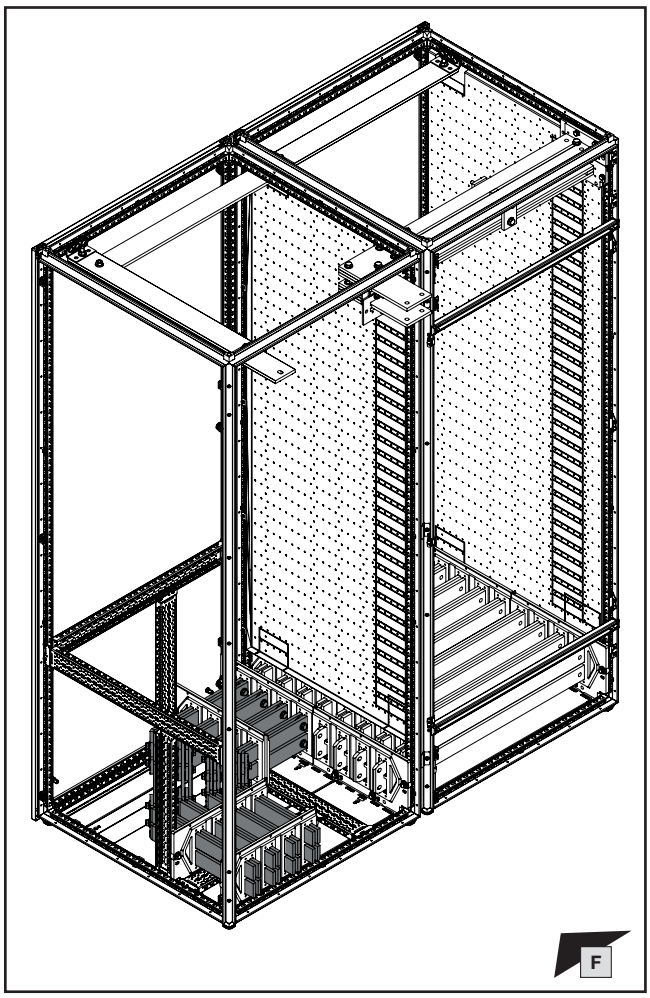

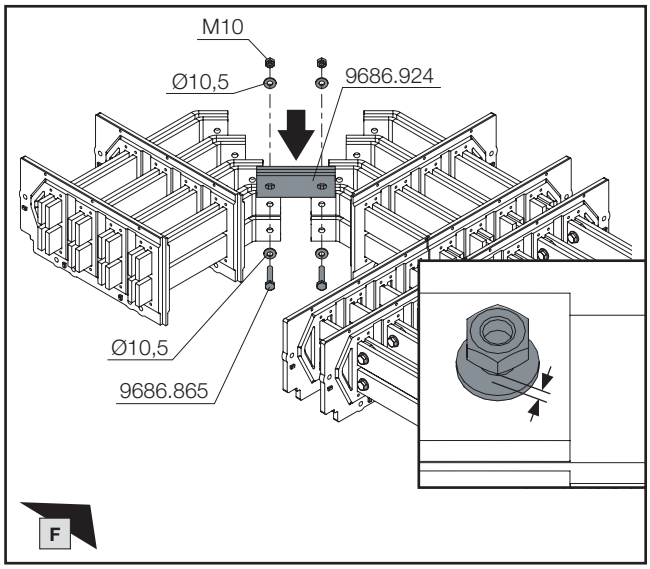

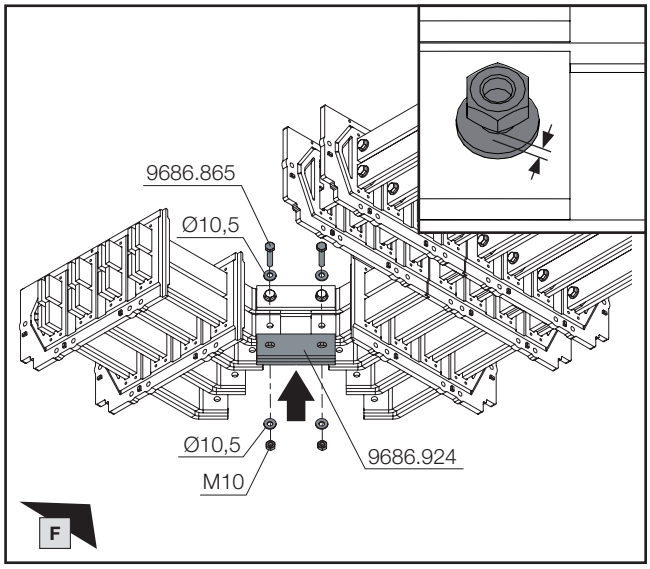

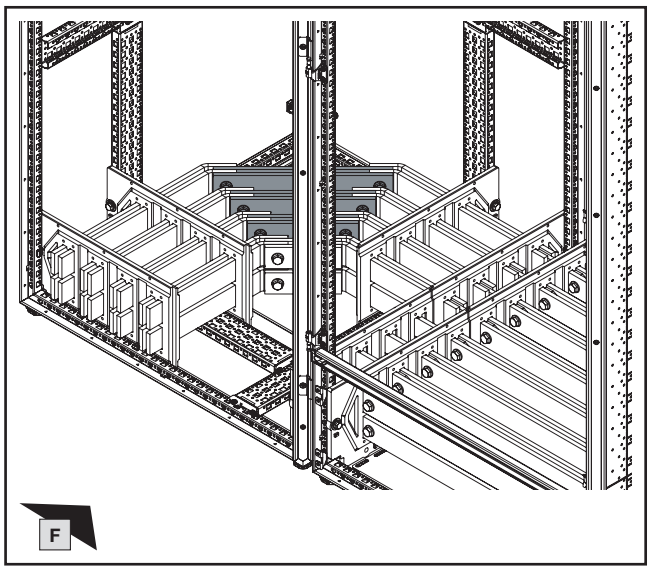

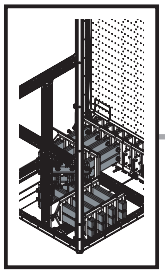

mm

SW16/ SW17

11,5 mm

DE EN FR

2. Montage Innen-Eckfeld Bodenbereich
2. Fitting the internal corner section, base area
2. Montage zone d'angle intérieure dans la base

2.13 Montage der Sammelschienen Schienensystem A
2.13 Fitting the busbars, bar system A
2.13 Montage des jeux de barres de type A

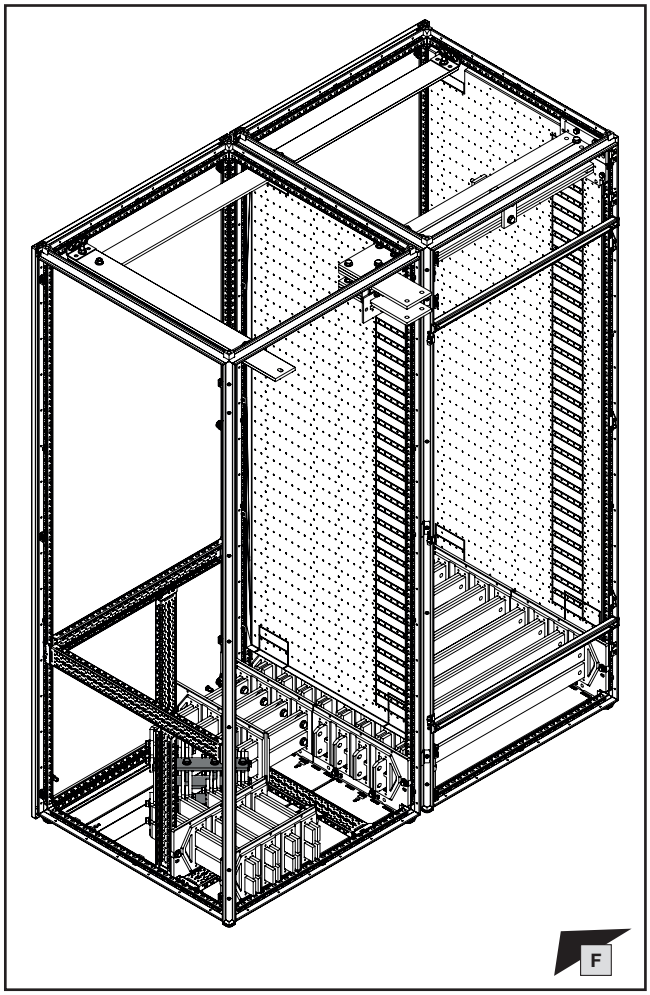

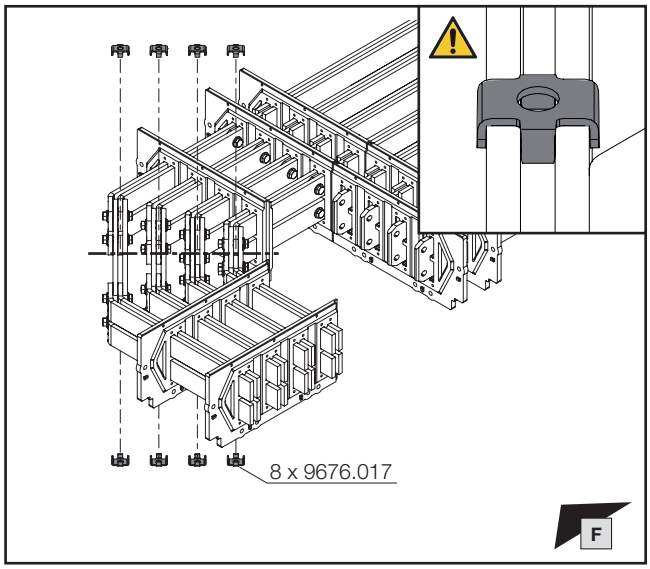

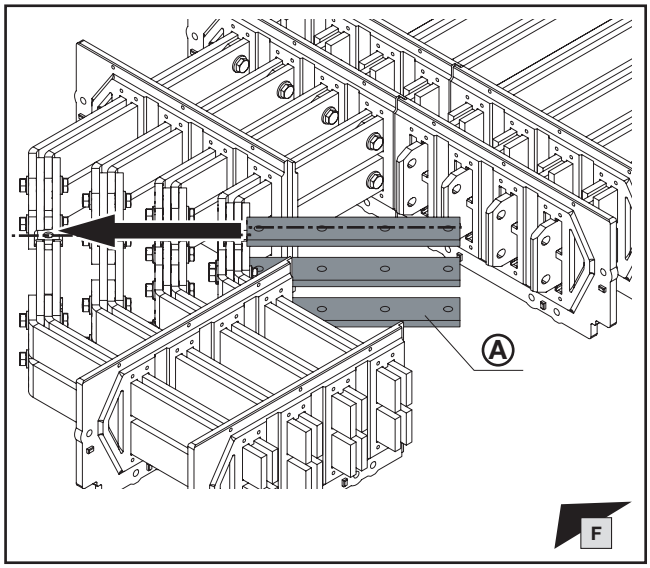

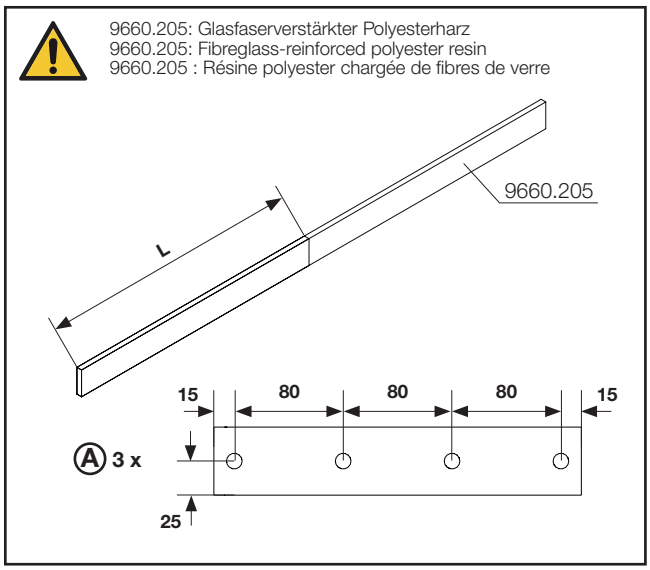

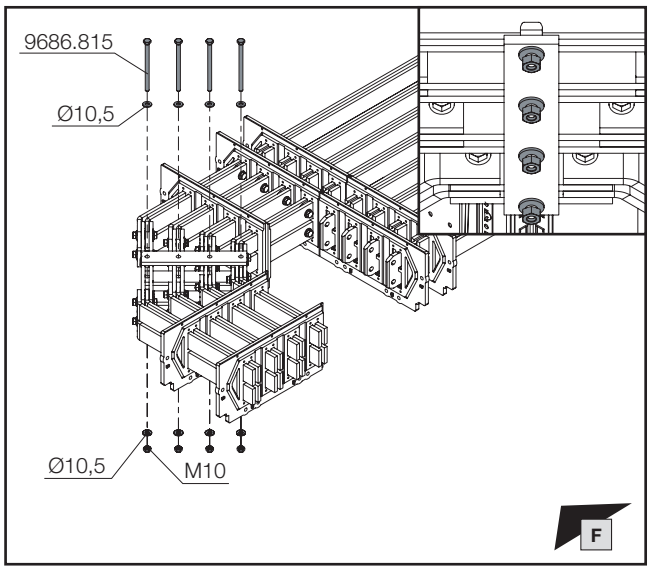

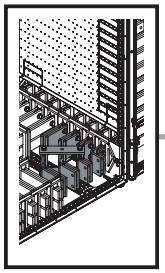

SW16/
SW17

DE EN FR

2. Montage Innen-Eckfeld Bodenbereich
2. Fitting the internal corner section, base area
2. Montage zone d'angle intérieure dans la base

2.14 Montage der Sammelschienen Schienensystem B
2.14 Fitting the busbars, bar system B
2.14 Montage des jeux de barres de type B

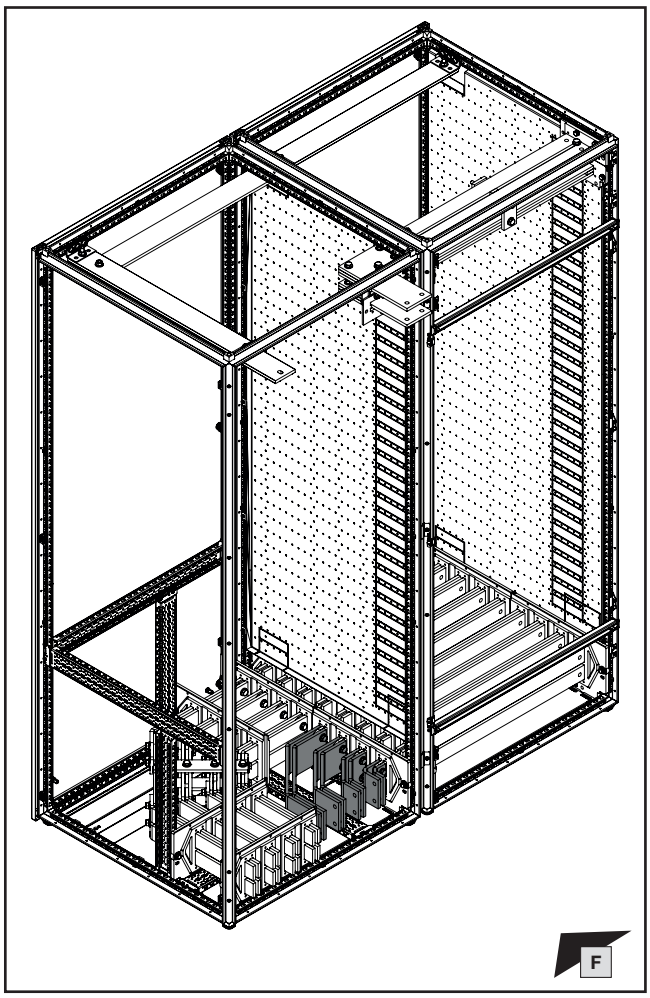

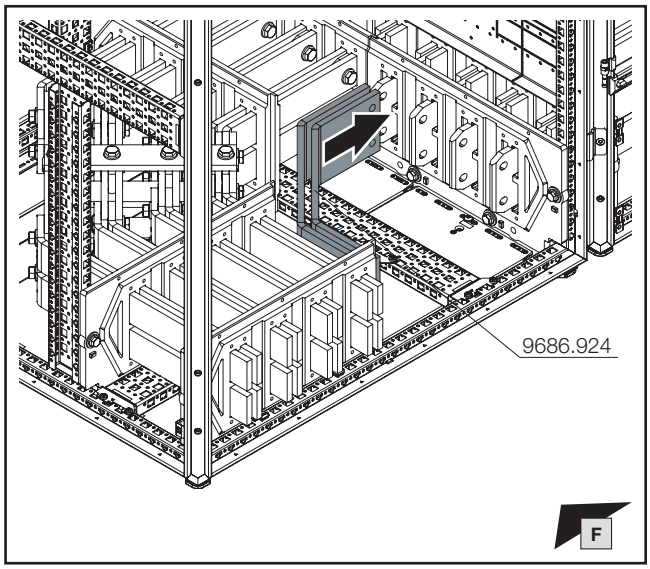

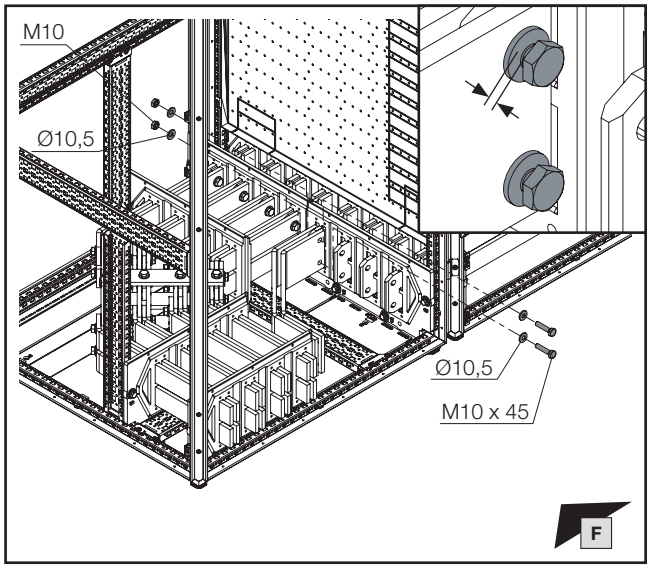

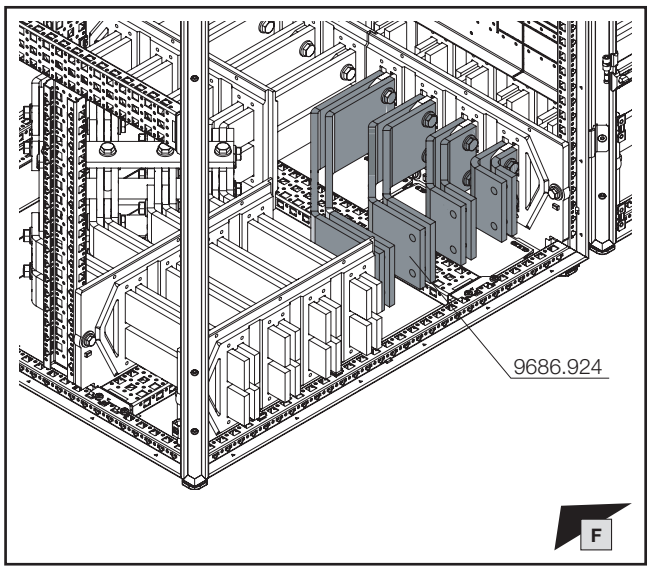

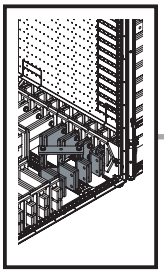

mm

SW16/
SW17

11,5 mm

DE EN FR

2. Montage Innen-Eckfeld Bodenbereich
2. Fitting the internal corner section, base area
2. Montage zone d'angle intérieure dans la base

2.14 Montage der Sammelschienen Schienensystem B
2.14 Fitting the busbars, bar system B
2.14 Montage des jeux de barres de type B

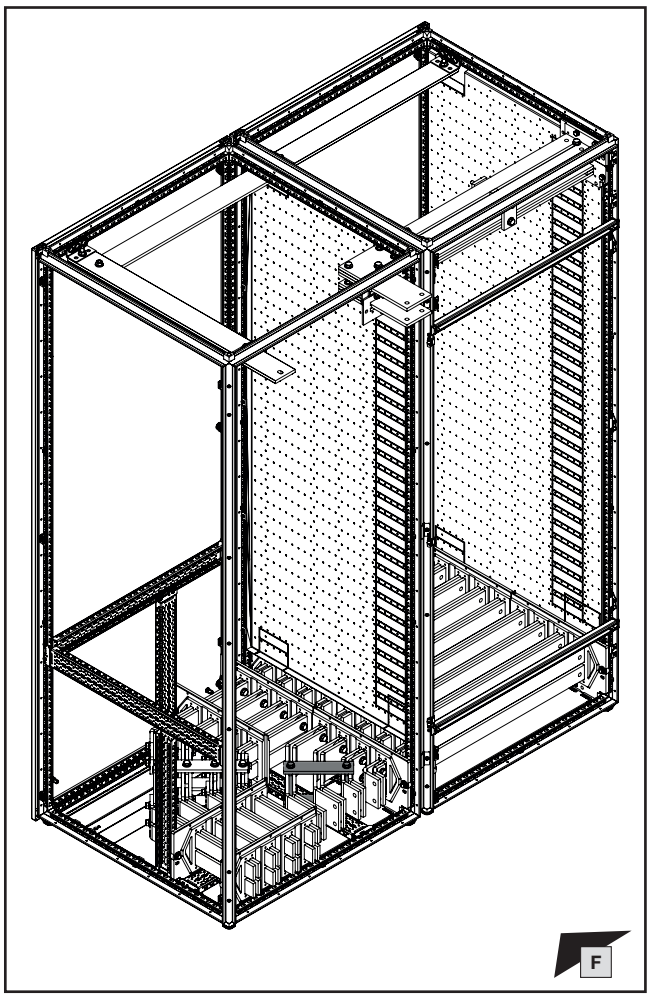

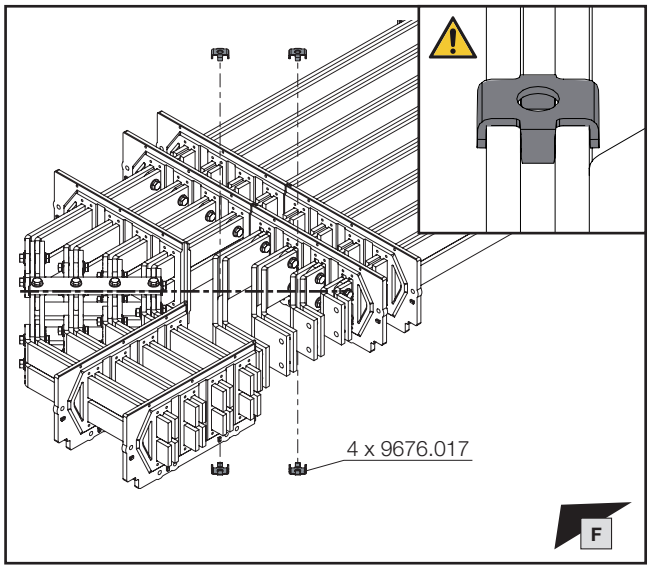

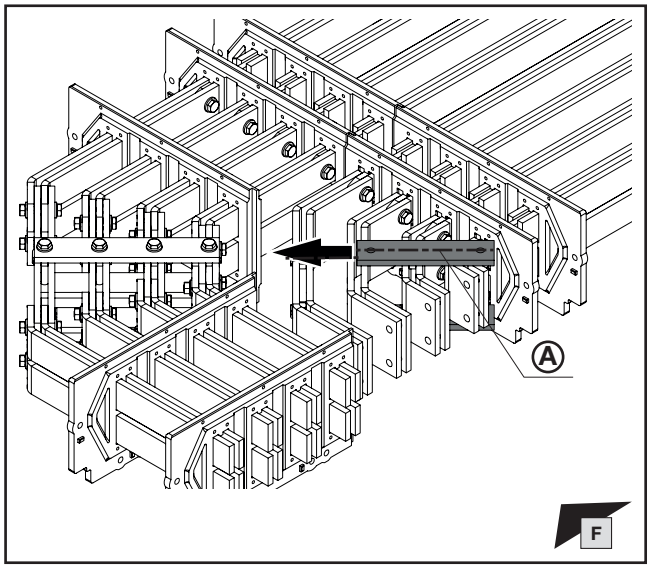

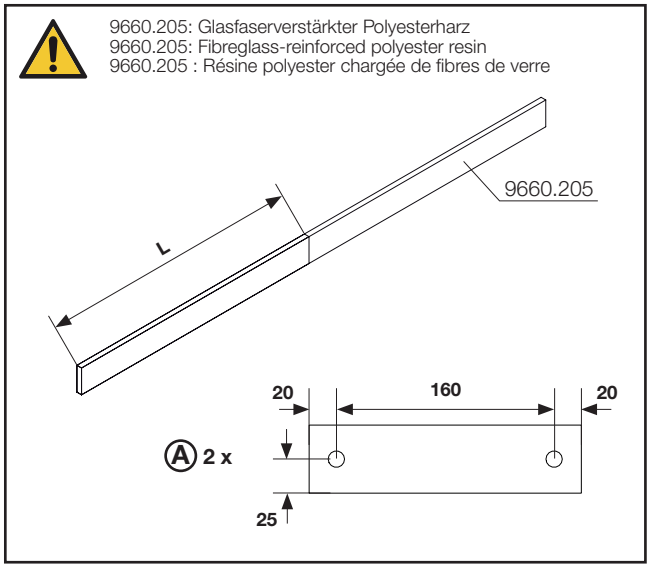

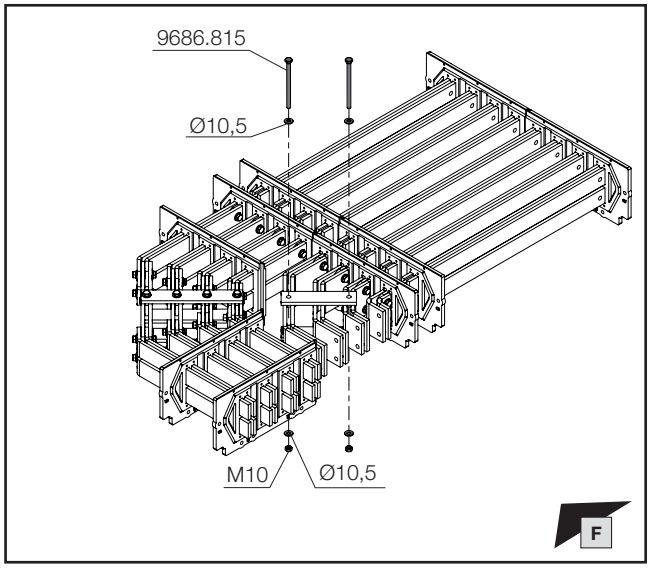

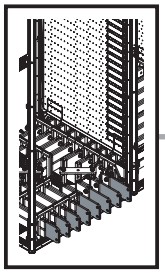

SW16/
SW17

DE EN FR

2. Montage Innen-Eckfeld Bodenbereich
2. Fitting the internal corner section, base area
2. Montage zone d'angle intérieure dans la base

2.15 Einbringen der Längsverbinder
2.15 Inserting the longitudinal connectors
2.15 Insertion des éléments de jonction longitudinaux

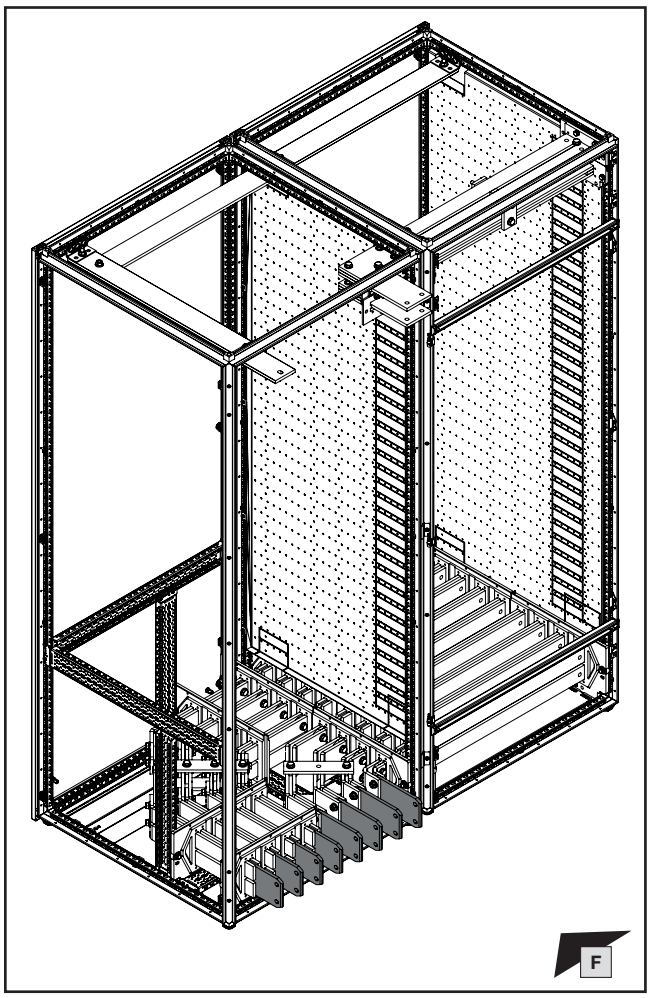

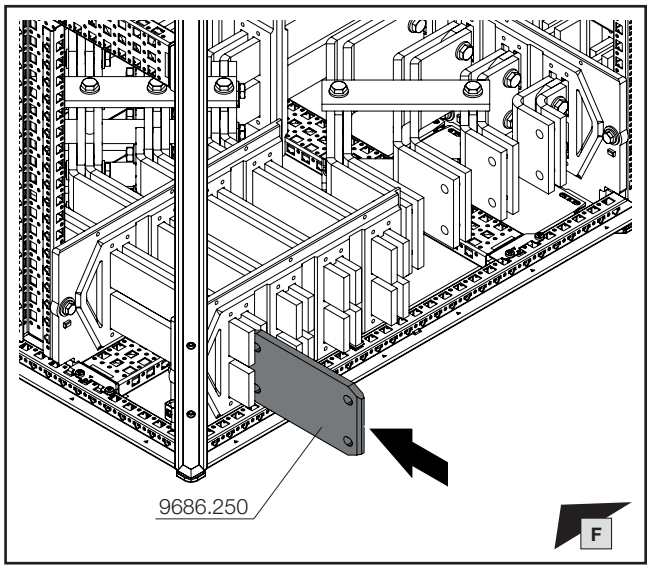

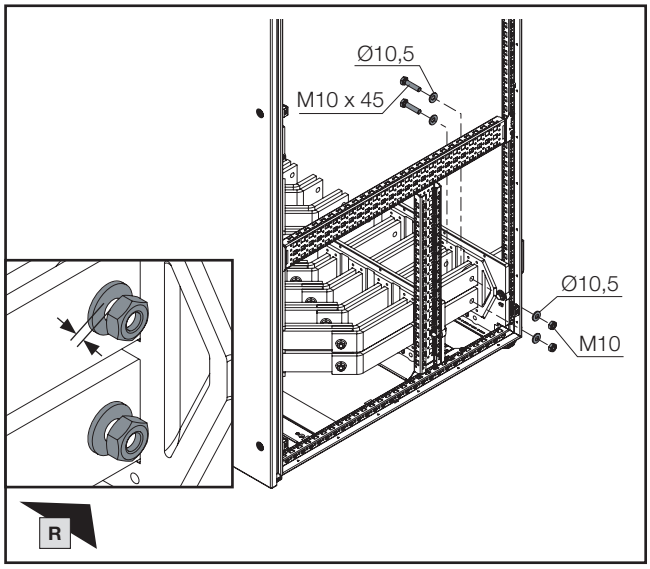

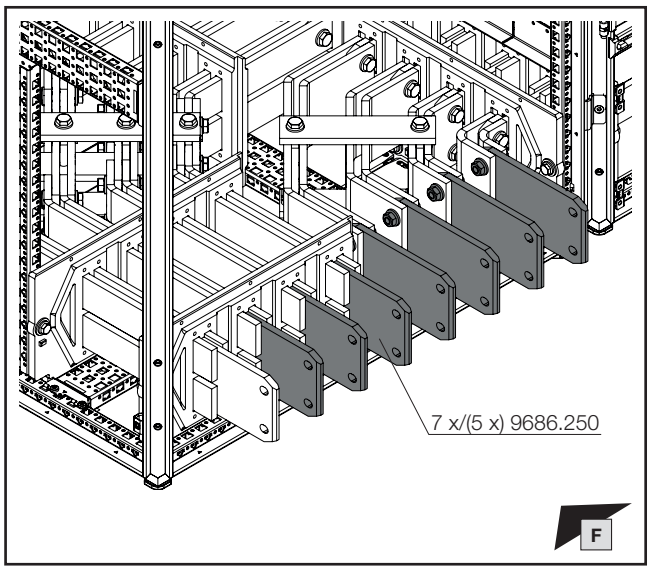

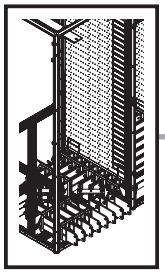

SW16/
SW17

DE EN FR

2. Montage Innen-Eckfeld Bodenbereich
2. Fitting the internal corner section, base area
2. Montage zone d'angle intérieure dans la base

2.16 Anziehen der Schrauben
2.16 Tightening the screws
2.16 Serrage des vis

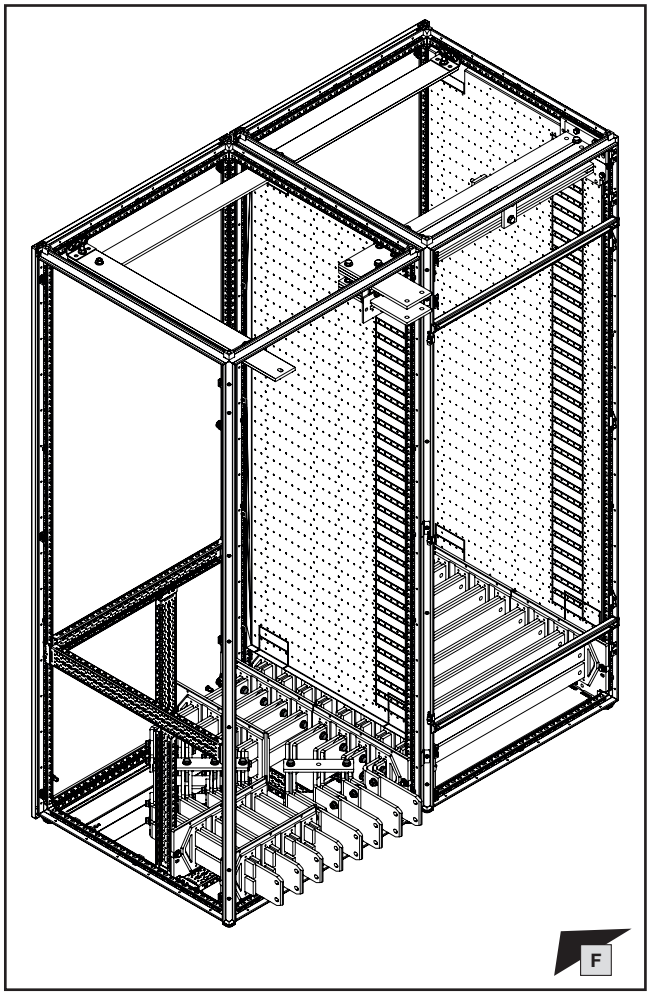

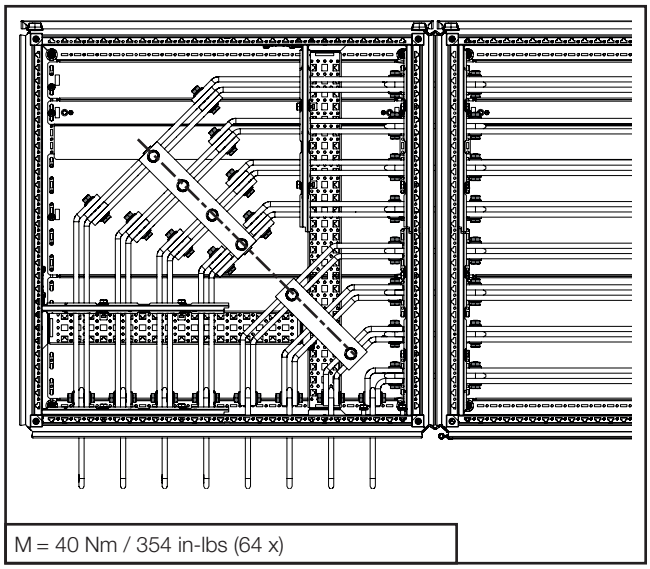

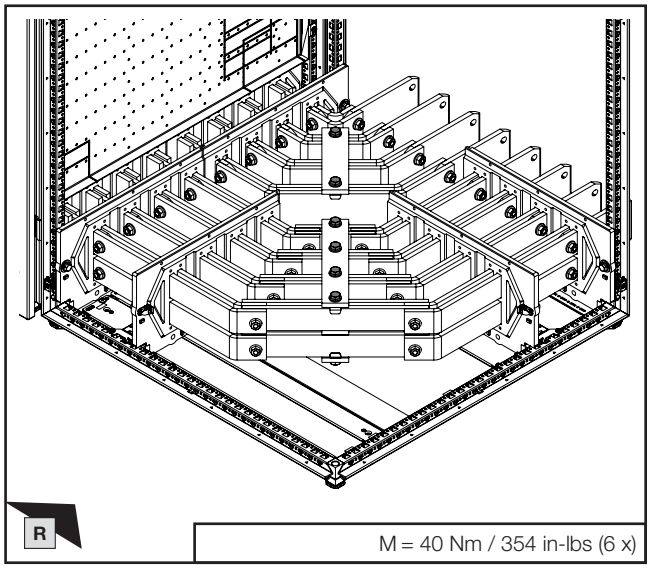

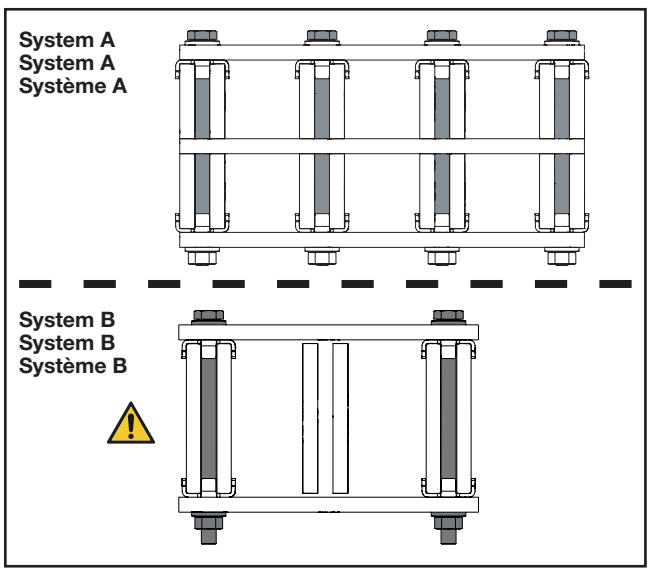

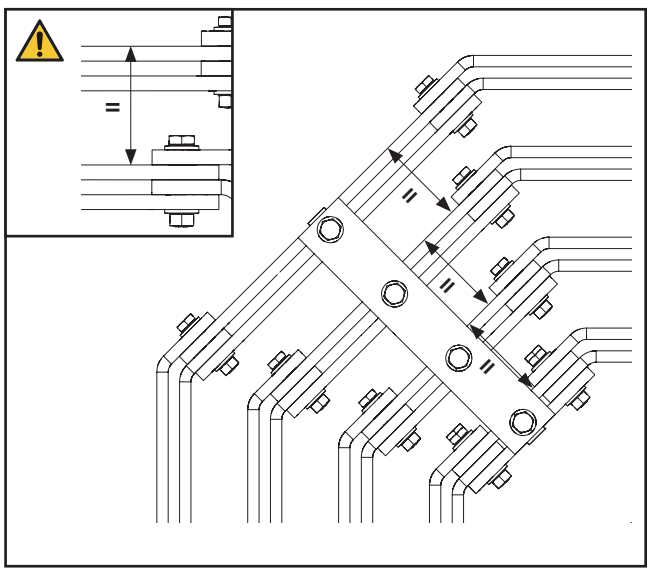

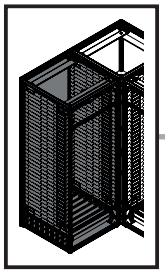

SW16/
SW17

DE EN FR

2. Montage Innen-Eckfeld Bodenbereich
2. Fitting the internal corner section, base area
2. Montage zone d'angle intérieure dans la base

2.17 Anreihen des linken Schranks
2.17 Baying the left-hand enclosure
2.17 Juxtaposition de l'armoire de gauche

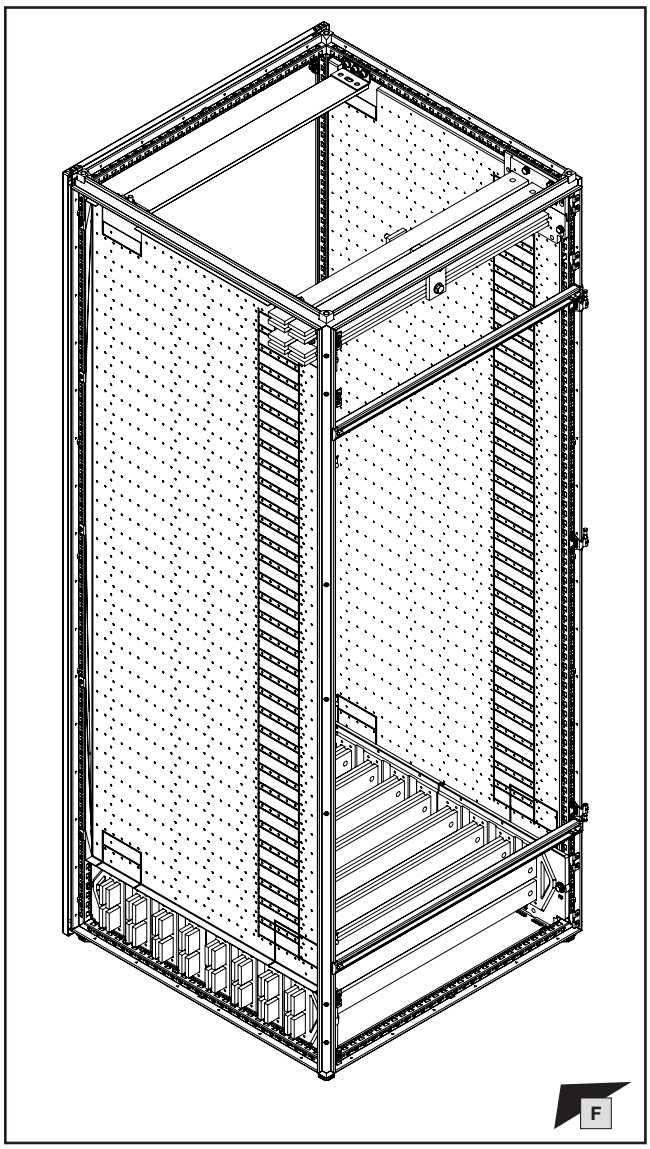

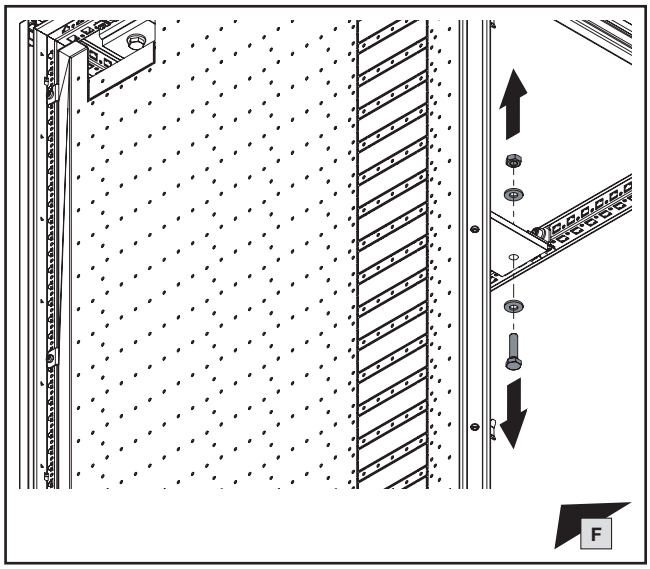

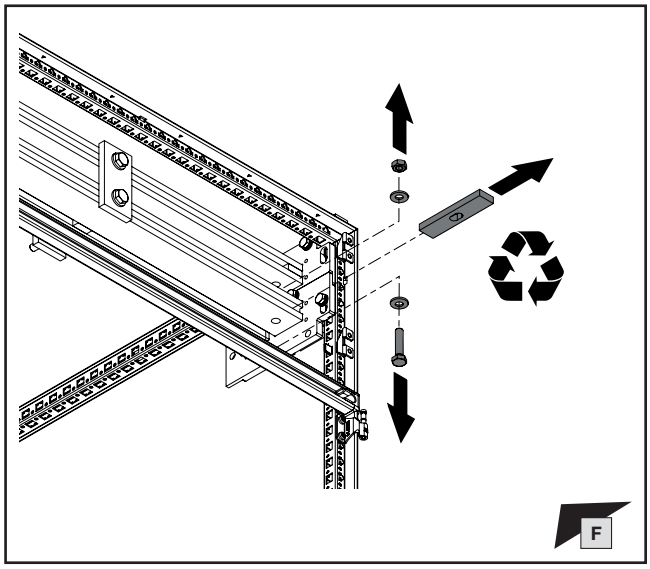

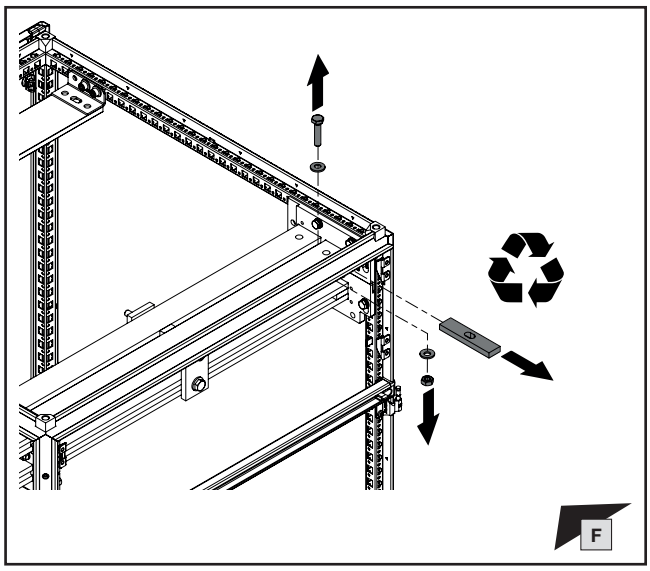

Hinweis / Note / Remarque

Die Demontage der Transportsicherungen kann auch schrittweise bei der Montage der Anreihverbinder erfolgen.

The shipping braces may be gradually removed as the baying connectors are installed.

Le démontage des blocages de transport peut également être réalisé pas à pas lors du montage des attaches de juxtaposition.

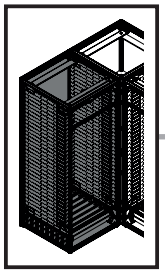

DE EN FR

2. Montage Innen-Eckfeld Bodenbereich
2. Fitting the internal corner section, base area
2. Montage zone d'angle intérieure dans la base

2.17 Anreihen des linken Schranks
2.17 Baying the left-hand enclosure
2.17 Juxtaposition de l'armoire de gauche

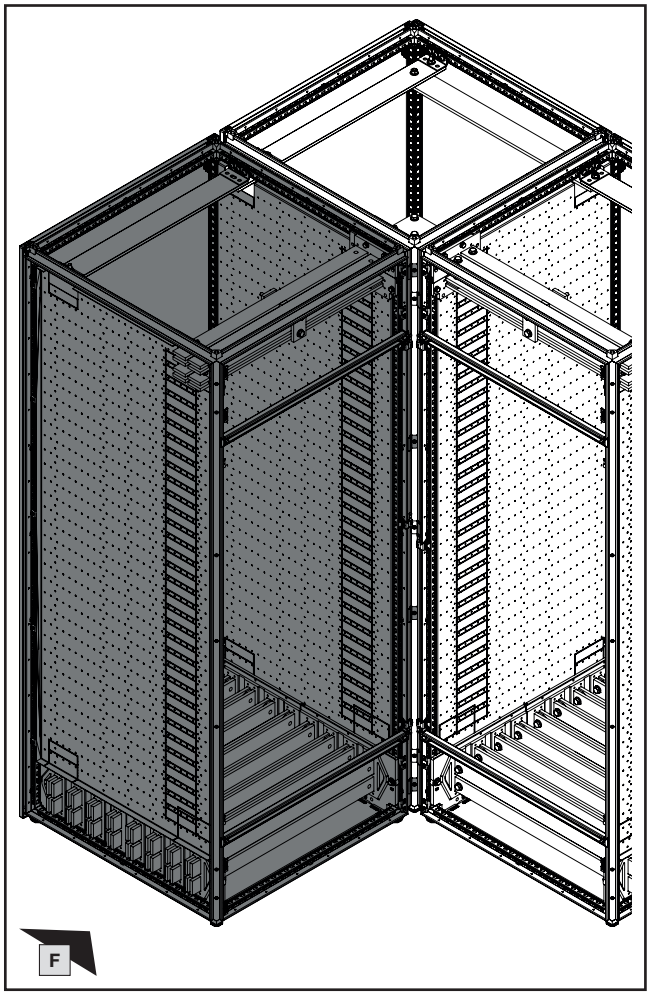

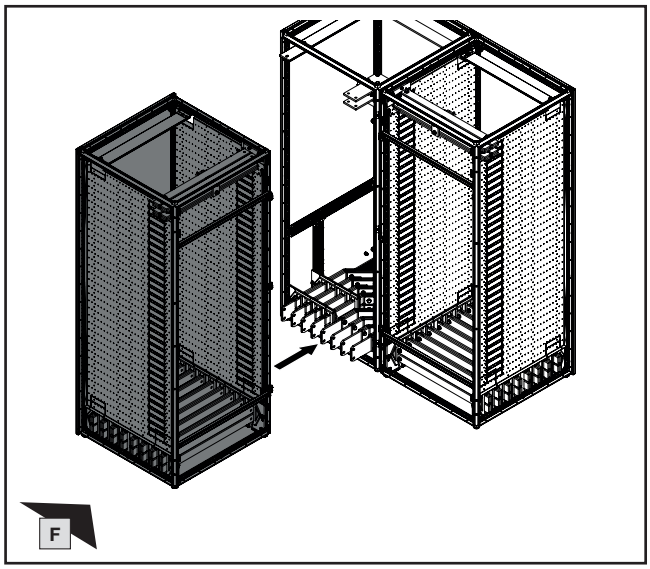

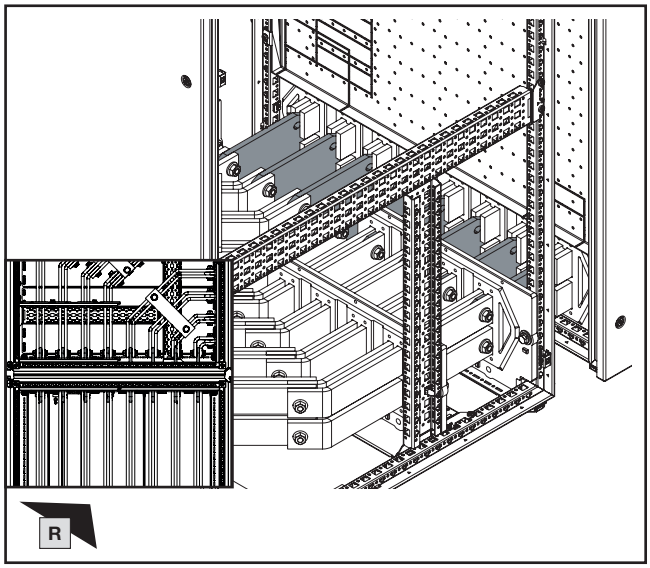

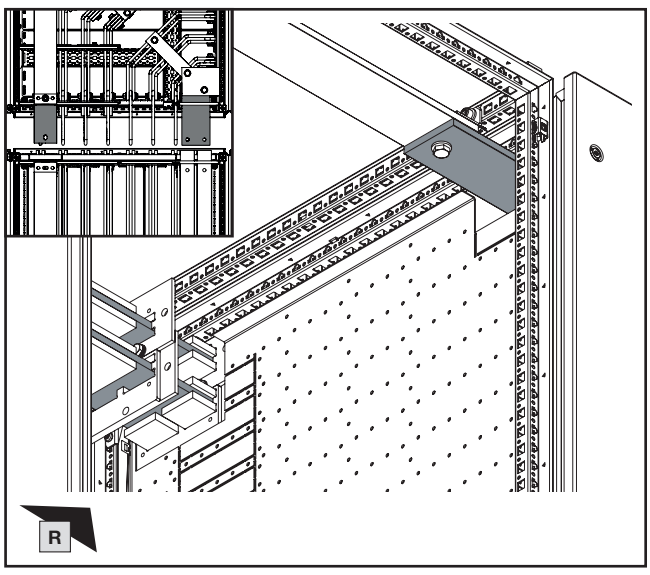

Hinweis / Note / Remarque

Die Verbindung der Felder erfolgt mit Hilfe von Anreihverbindern (siehe System-Handbuch, Kapitel „Anreihtechnik“, Unterkapitel „Anreihung“).

The sections are connected using baying connectors (see System Catalogue, chapter on "Baying systems", sub-section on "Baying").

La jonction des compartiments est réalisée à l'aide des attaches de juxtaposition (voir catalogue général, chapitre « Technique de juxtaposition », sous-chapitre « Juxtaposition »).

System-Handbuch
System Catalogue
Catalogue Général

DE EN FR

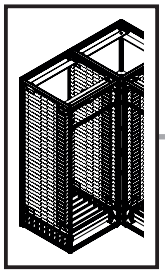

SW16/
SW17

DE EN FR

2. Montage Innen-Eckfeld Bodenbereich
2. Fitting the internal corner section, base area
2. Montage zone d'angle intérieure dans la base

2.18 Verbinden der Sammelschienensysteme
2.18 Connecting the busbar systems
2.18 Jonction des jeux de barres

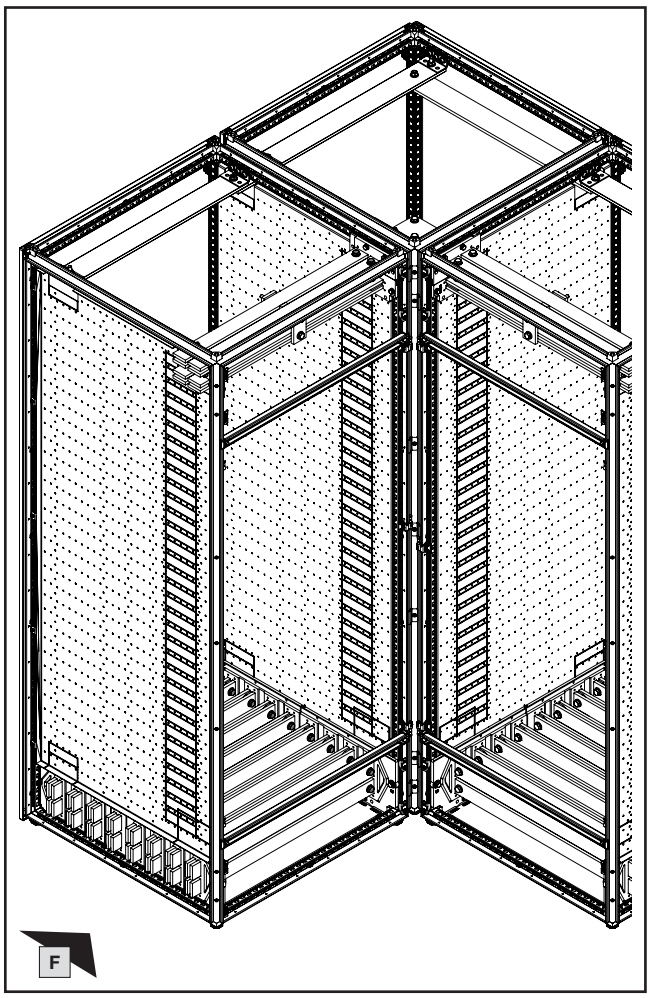

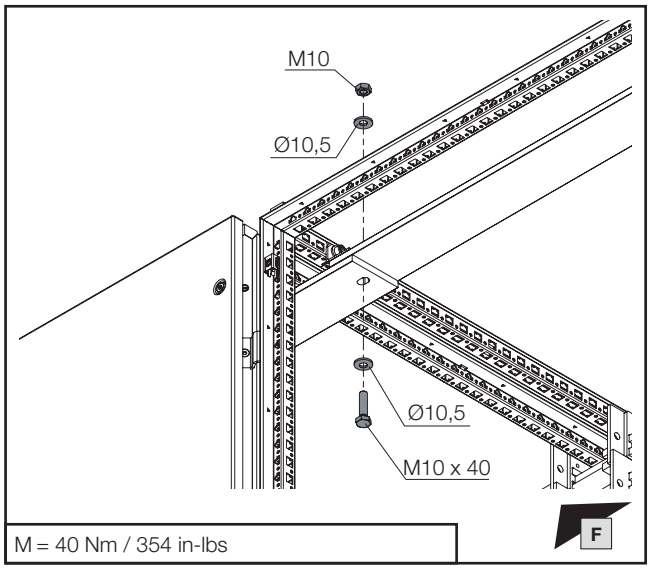

M = 40 Nm / 354 in-lbs

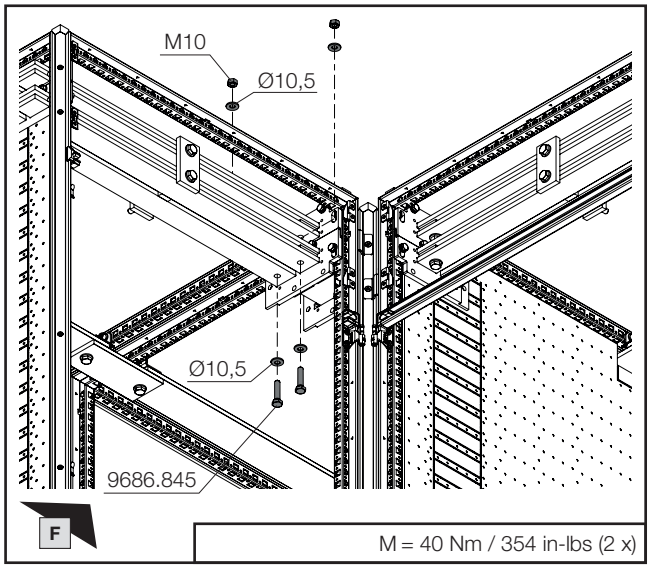

M = 40 Nm / 354 in-lbs (2 x)

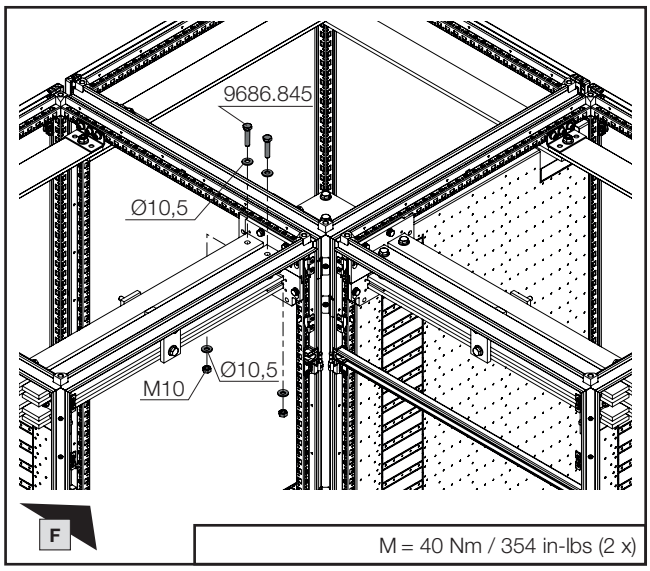

M = 40 Nm / 354 in-lbs (2 x)

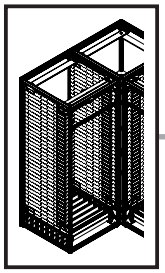

SW16/
SW17

DE EN FR

2. Montage Innen-Eckfeld Bodenbereich
2. Fitting the internal corner section, base area
2. Montage zone d'angle intérieure dans la base

2.18 Verbinden der Sammelschienensysteme
2.18 Connecting the busbar systems
2.18 Jonction des jeux de barres

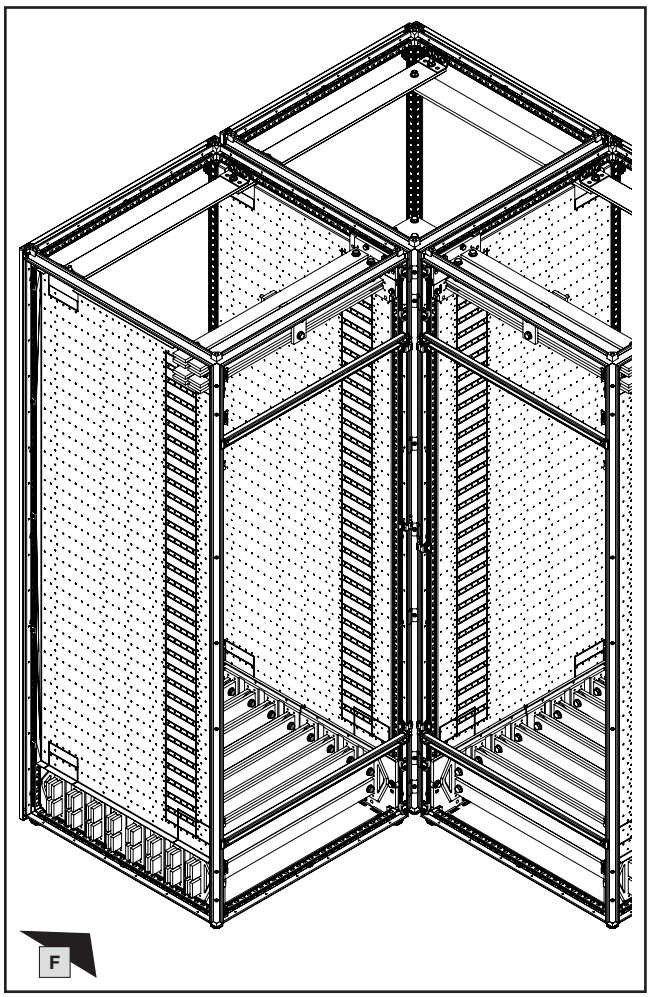

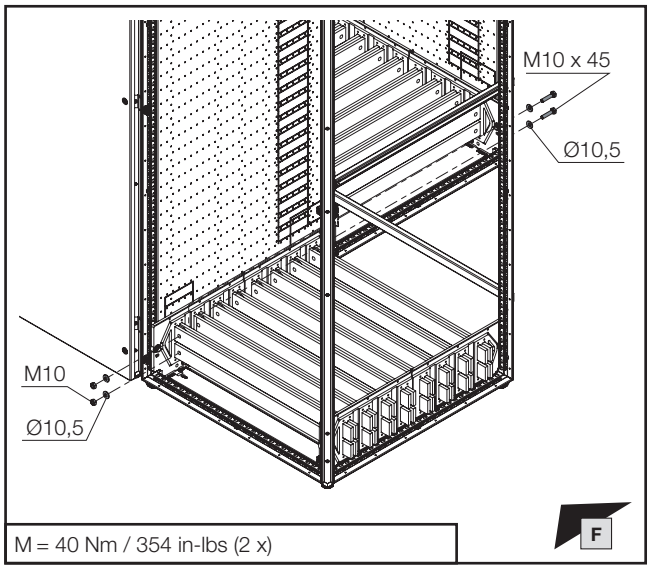

M = 40 Nm / 354 in-lbs (2 x)

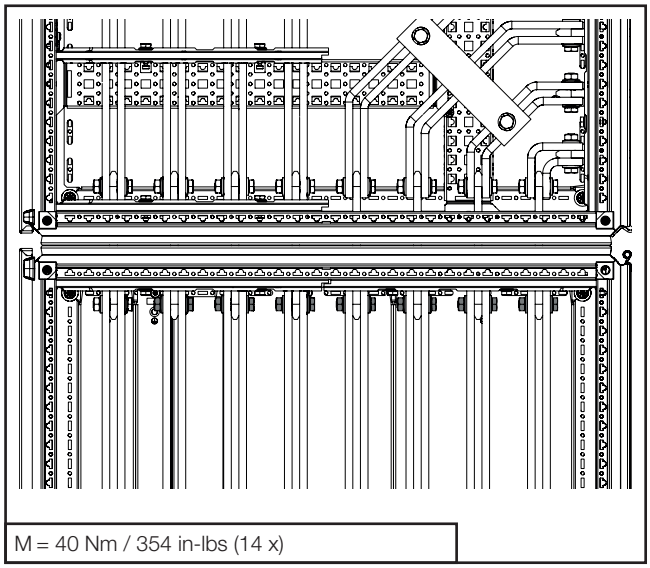

M = 40 Nm / 354 in-lbs (14 x)

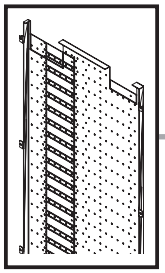
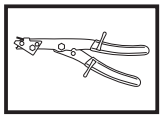

DE EN FR

3. Formunterteilung
3. Form separation
3. Compartimentage

3.1 Vorbereitung Funktionsraum-Seitenwand / Ausbrüche N und PE – rechts
3.1 Preparing the compartment side panel / N and PE cut-outs – Right
3.1 Préparation du panneau latéral de compartiment fonctionnel / découpes Neutre et Terre – à droite

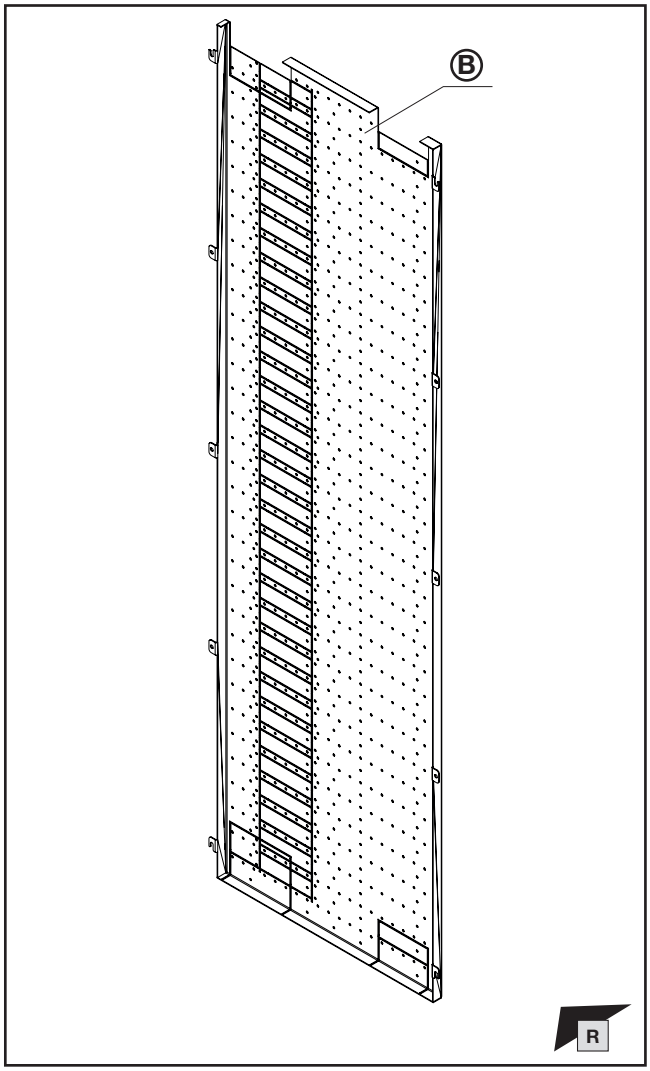

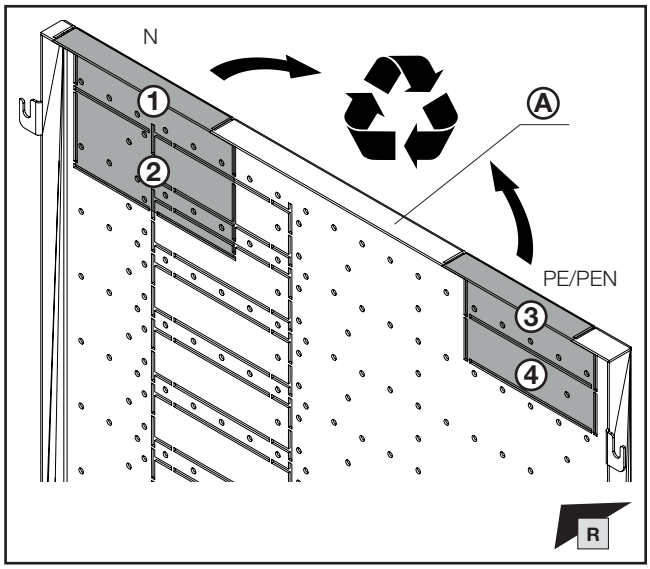

H x D mm	siehe Seite 72 see page 72 voir page 72	Ⓐ **Best.-Nr.** **Model No.** **Référence**
2000 x 600		**9683.016**
2000 x 800		**9683.018**
2200 x 600		**9683.036**
2200 x 800		**9683.038**

max.		①	②	③	④
2 x 50 x 10	N	✓	×	×	×
4 x 50 x 10	N	✓	×	×	×
8 x 50 x 10	N	✓	✓	×	×
2 x 80 x 10	PE/PEN	×	×	✓	×
4 x 40 x 10	PE/PEN	×	×	✓	×
4 x 80 x 10	PE/PEN	×	×	✓	✓
8 x 40 x 10	PE/PEN	×	×	✓	✓

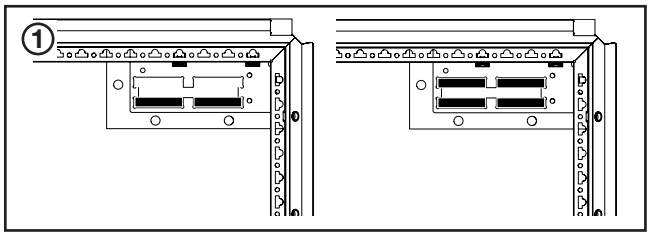

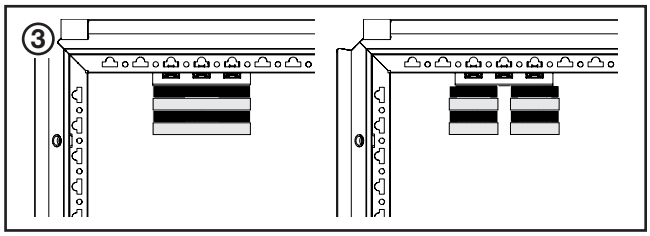

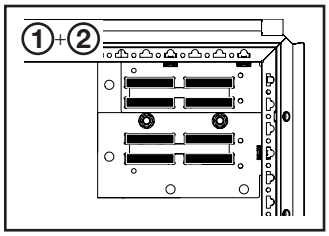

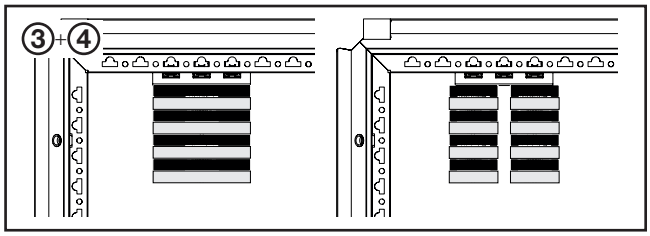

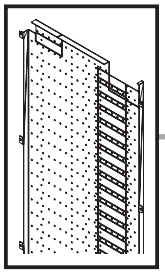
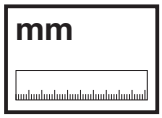

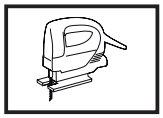
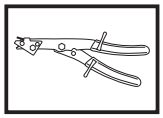

DE EN FR



3. Formunterteilung
3. Form separation
3. Compartimentage

3.2 Vorbereitung Funktionsraum-Seitenwand / Ausbrüche Sammelschienenhalter – links
3.2 Preparing the compartment side panel / Busbar support cut-outs – Left
3.2 Préparation du panneau latéral de compartiment fonctionnel / Découpes supports de jeu de barres – à gauche

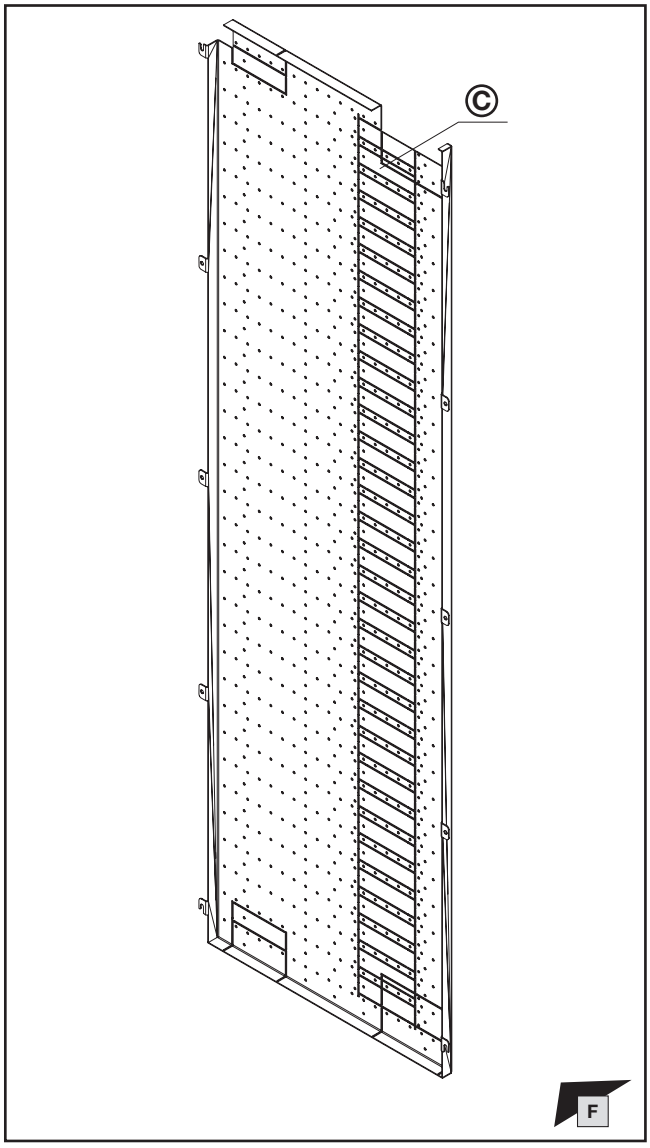



Hinweis / Note / Remarque Ⓧ

Die rechte Funktionsraum-Seitenwand muss vor dem Zusammenstellen der an das Eckfeld angereihten Felder montiert werden.

The right compartment side panel must be fitted before baying with the neighbouring sections.

Le panneau latéral droit du compartiment fonctionnel doit être monté avant l'assemblage des compartiments juxtaposés au compartiment d'angle.

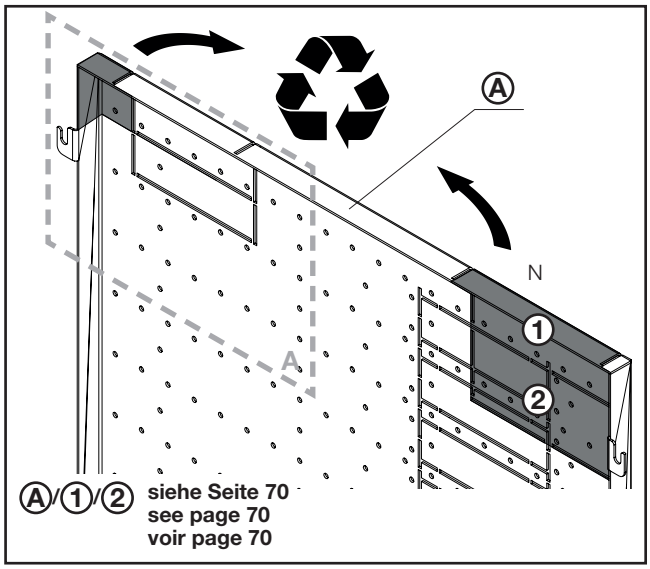

Ⓐ/①/② **siehe Seite 70 see page 70 voir page 70**

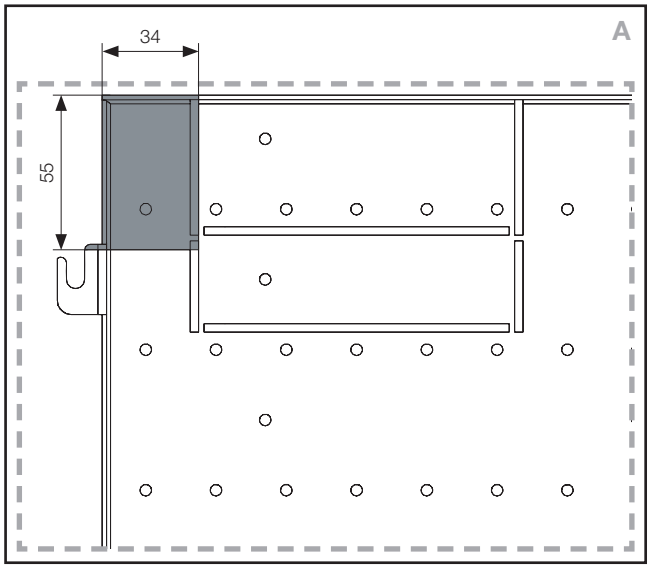

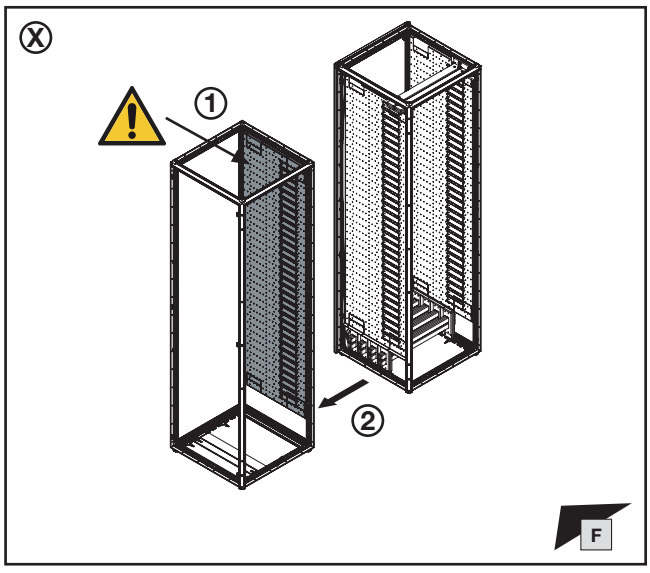

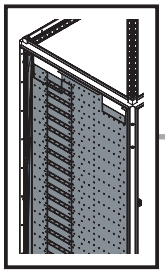

mm

TX30

DE EN FR

3. Formunterteilung
3. Form separation
3. Compartimentage

3.3 Montage rechte Funktionsraum-Seitenwand
3.3 Fitting the right compartment side panel
3.3 Montage du panneau latéral de compartiment fonctionnel à droite

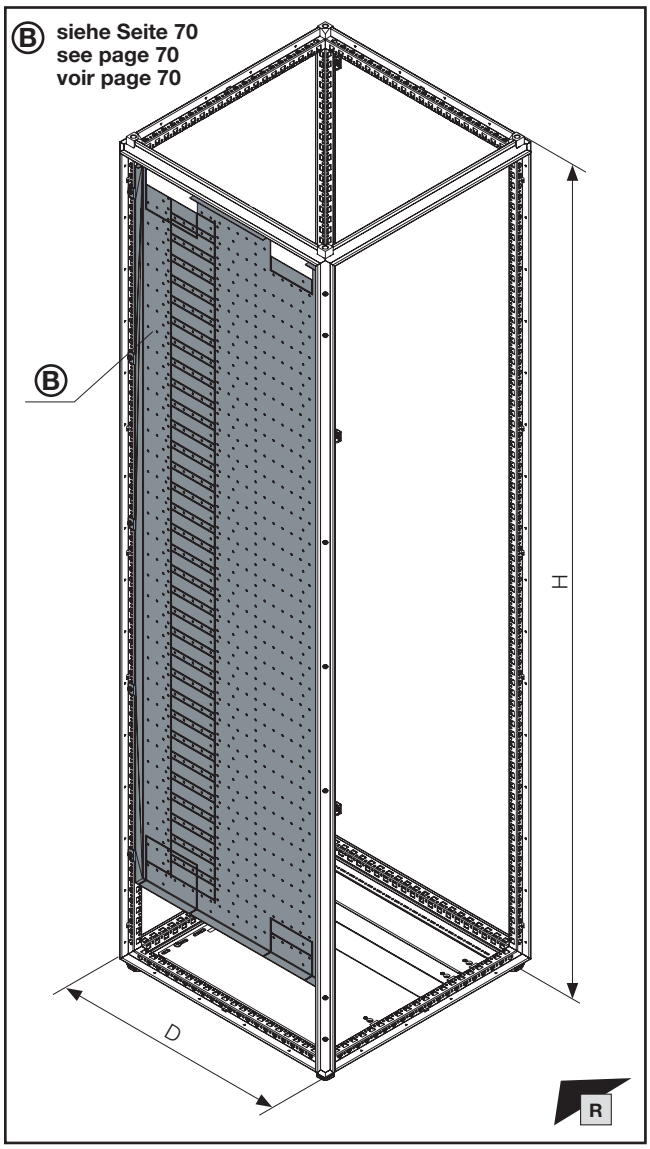

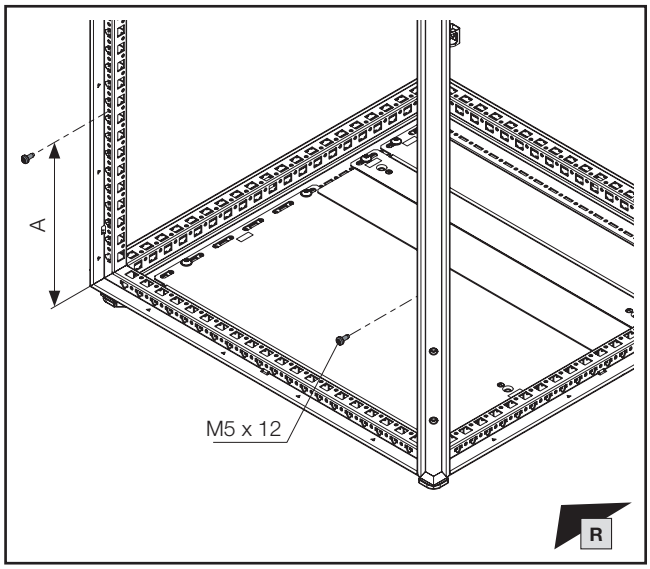

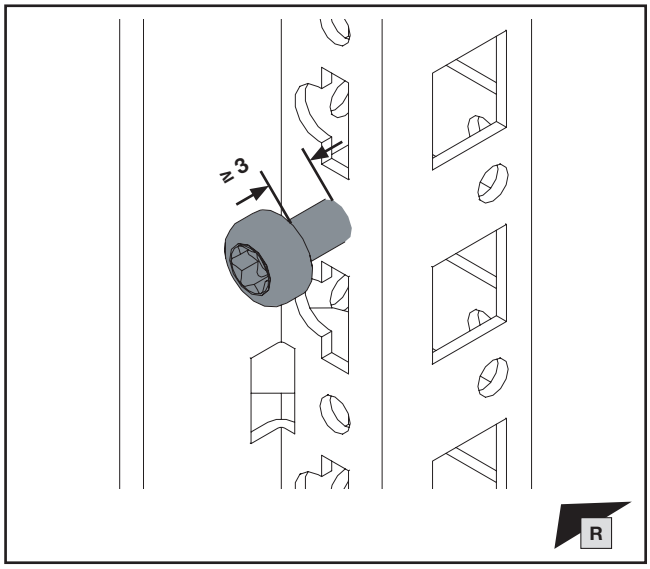

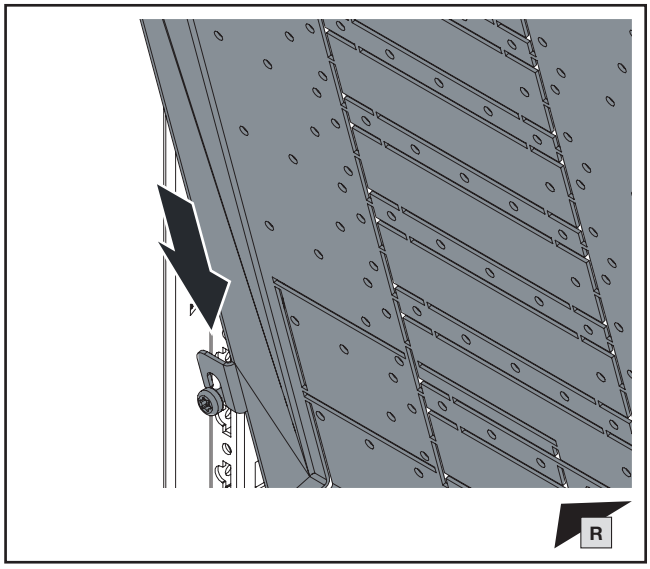

H x D mm	**A** mm	**Best.-Nr. Model No. Référence**
2000 x 600	231	**9683.016**
2000 x 800	231	**9683.018**
2200 x 600	281	**9683.036**
2200 x 800	281	**9683.038**

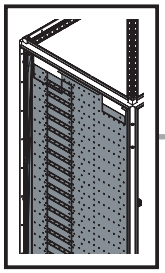

TX30

DE EN FR

3. Formunterteilung
3. Form separation
3. Compartimentage

3.3 Montage rechte Funktionsraum-Seitenwand
3.3 Fitting the right compartment side panel
3.3 Montage du panneau latéral de compartiment fonctionnel à droite

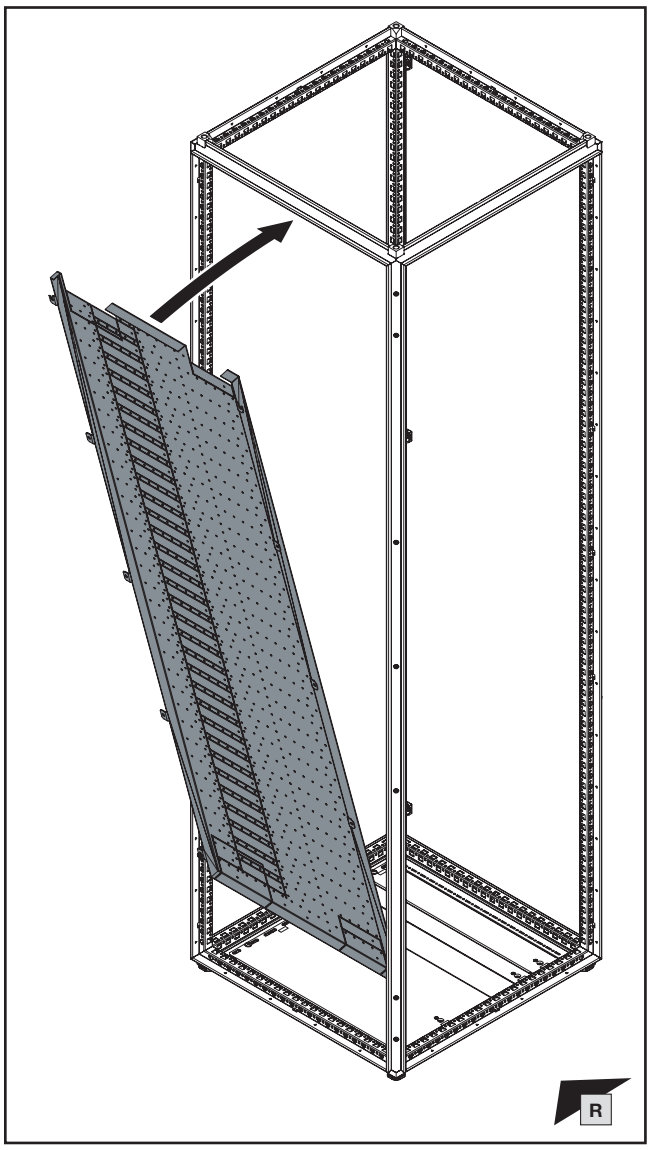

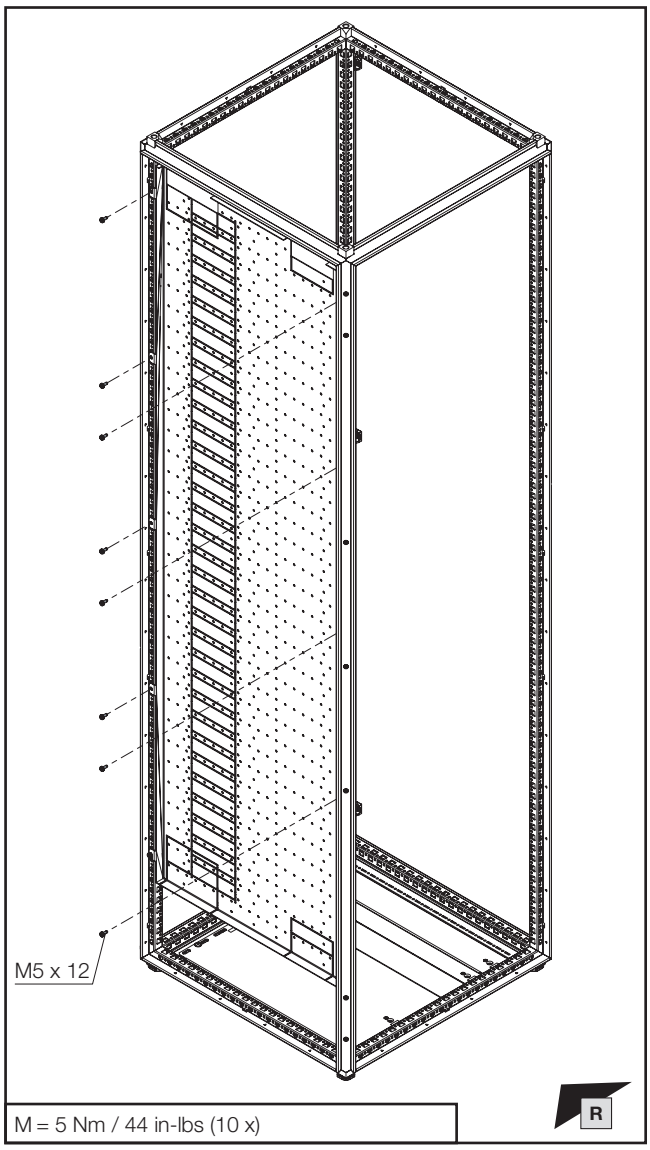

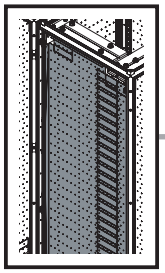

mm

TX30

DE EN FR

3. Formunterteilung
3. Form separation
3. Compartimentage

3.4 Montage linke Funktionsraum-Seitenwand
3.4 Fitting the left compartment side panel
3.4 Montage du panneau latéral de compartiment fonctionnel à gauche

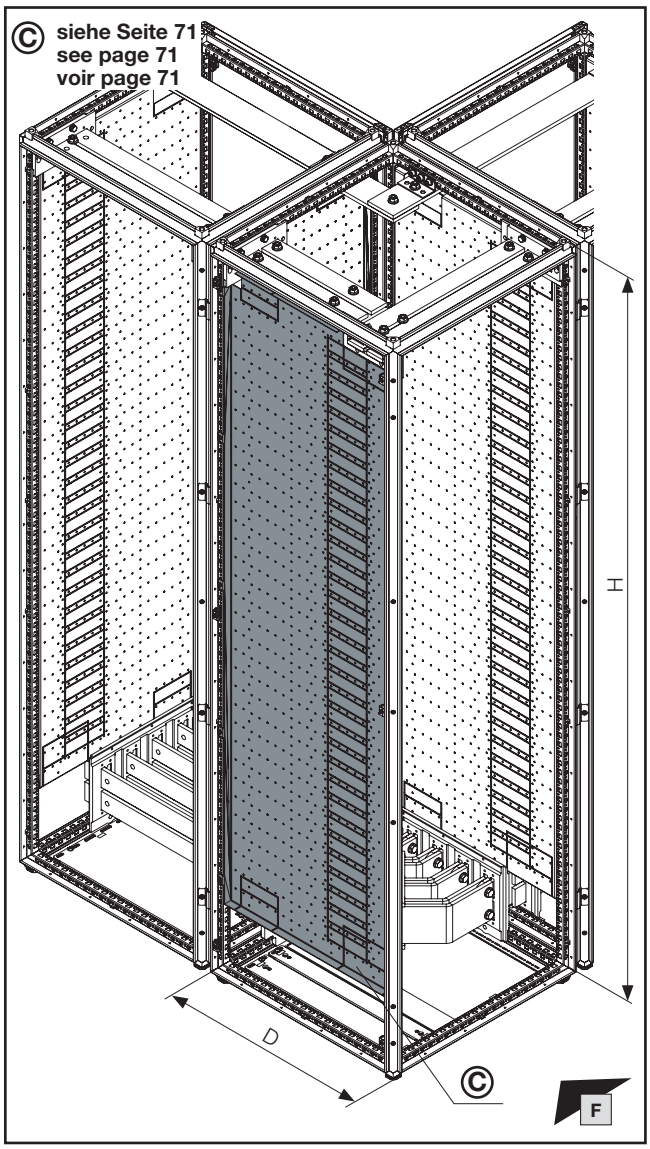

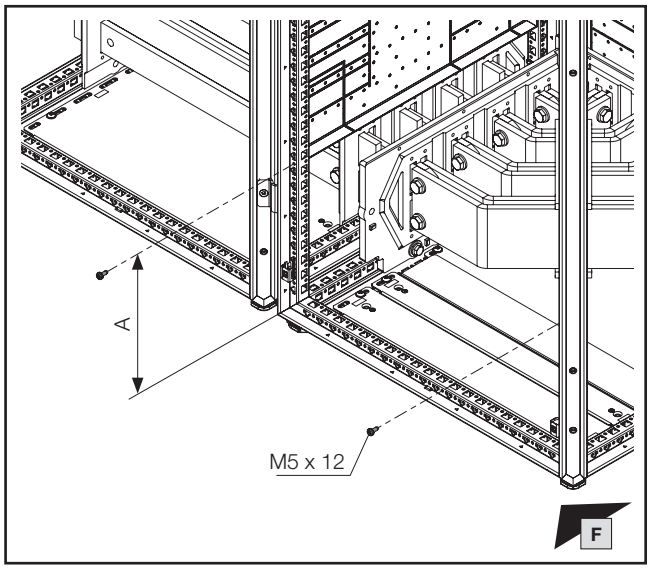

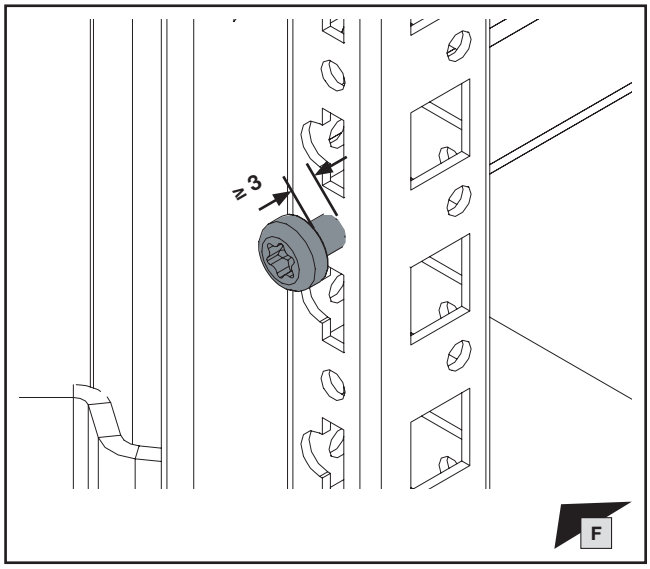

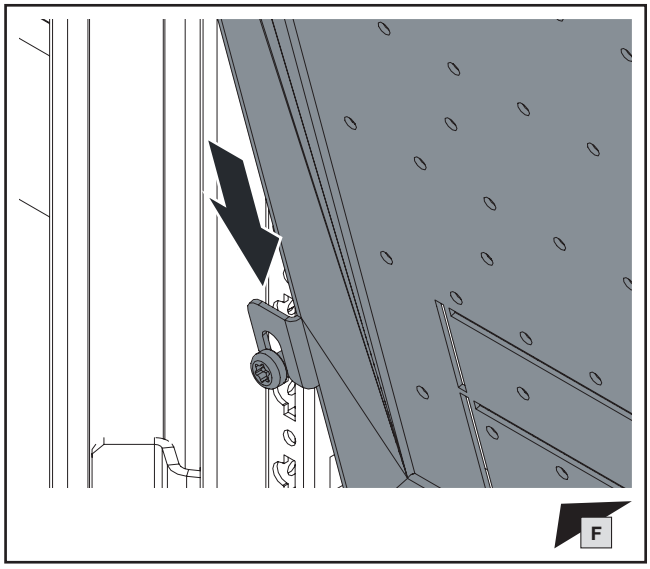

H x D mm	**A** mm	**Best.-Nr.** **Model No.** **Référence**
2000 x 600	231	**9683.016**
2000 x 800	231	**9683.018**
2200 x 600	281	**9683.036**
2200 x 800	281	**9683.038**

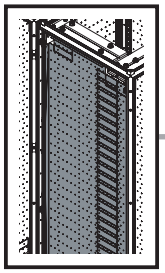

TX30

DE EN FR

3. Formunterteilung
3. Form separation
3. Compartimentage

3.4 Montage linke Funktionsraum-Seitenwand
3.4 Fitting the left compartment side panel
3.4 Montage du panneau latéral de compartiment fonctionnel à gauche

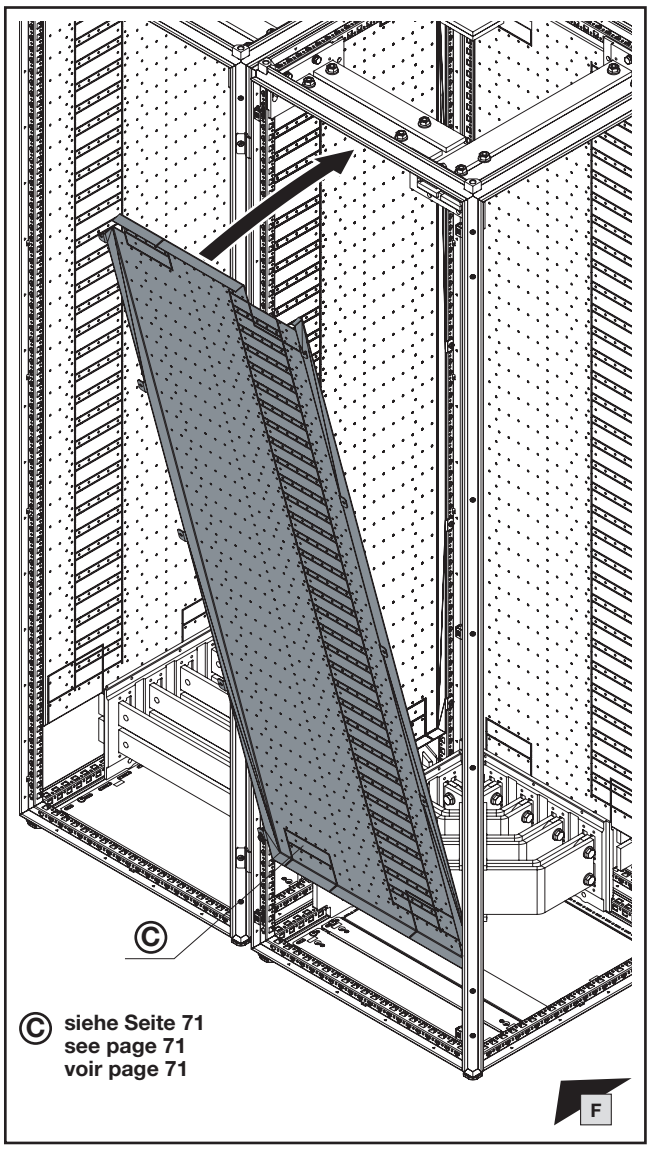

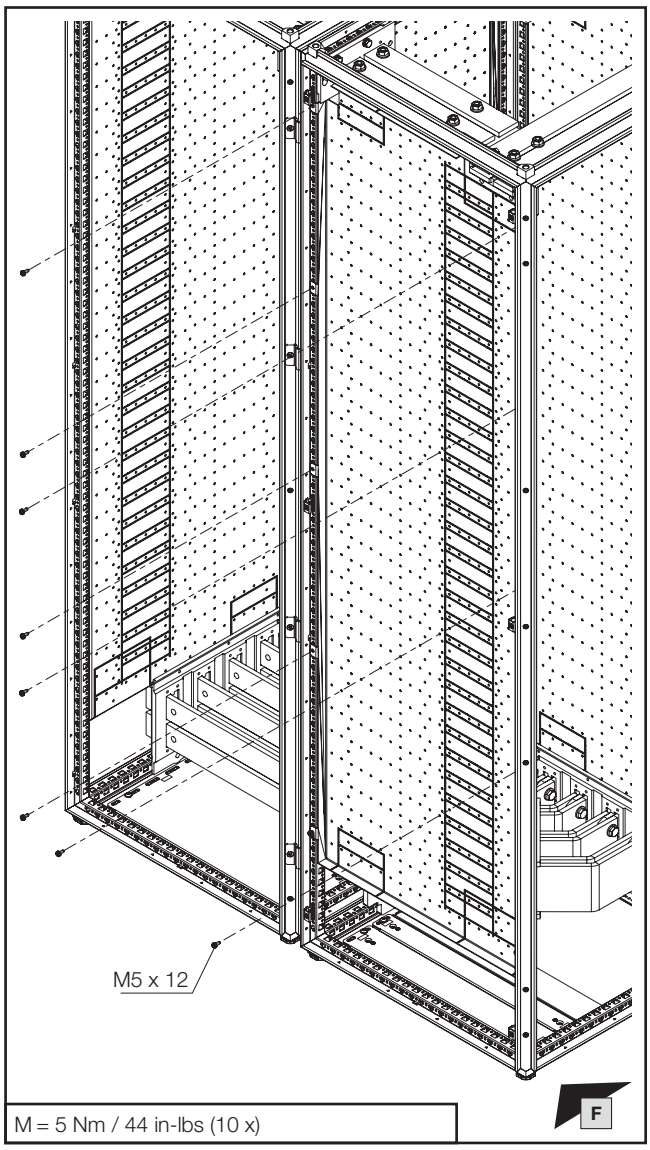

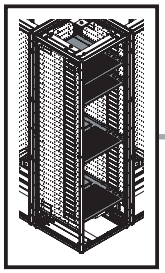

mm

TX30

DE EN FR

3. Formunterteilung
3. Form separation
3. Compartimentage

3.5 Montage Funktionsraumteiler
3.5 Fitting the compartment divider
3.5 Montage du séparateur de compartiment fonctionnel

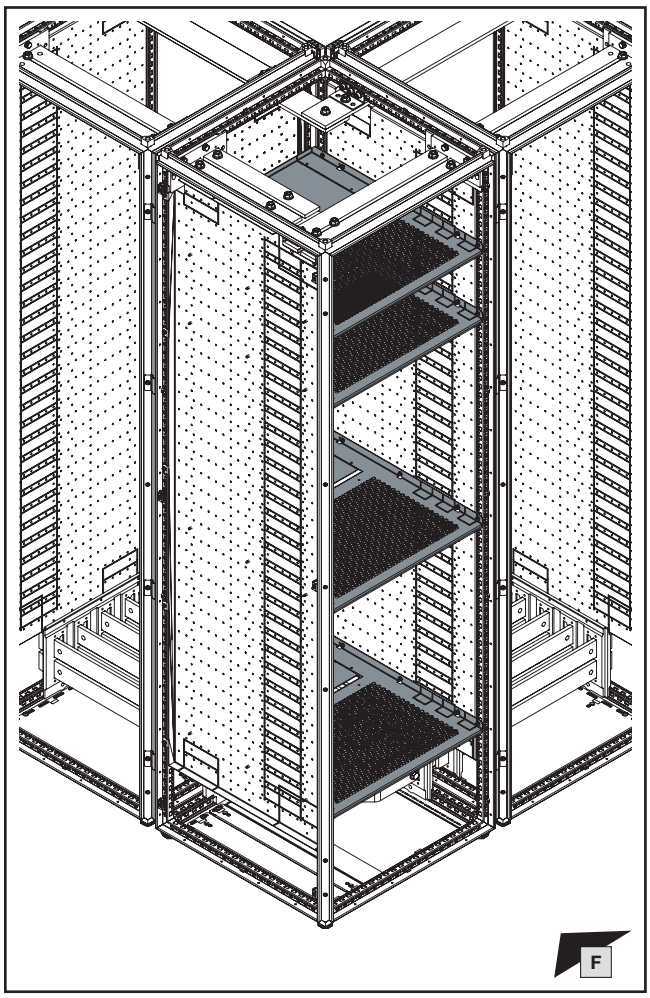

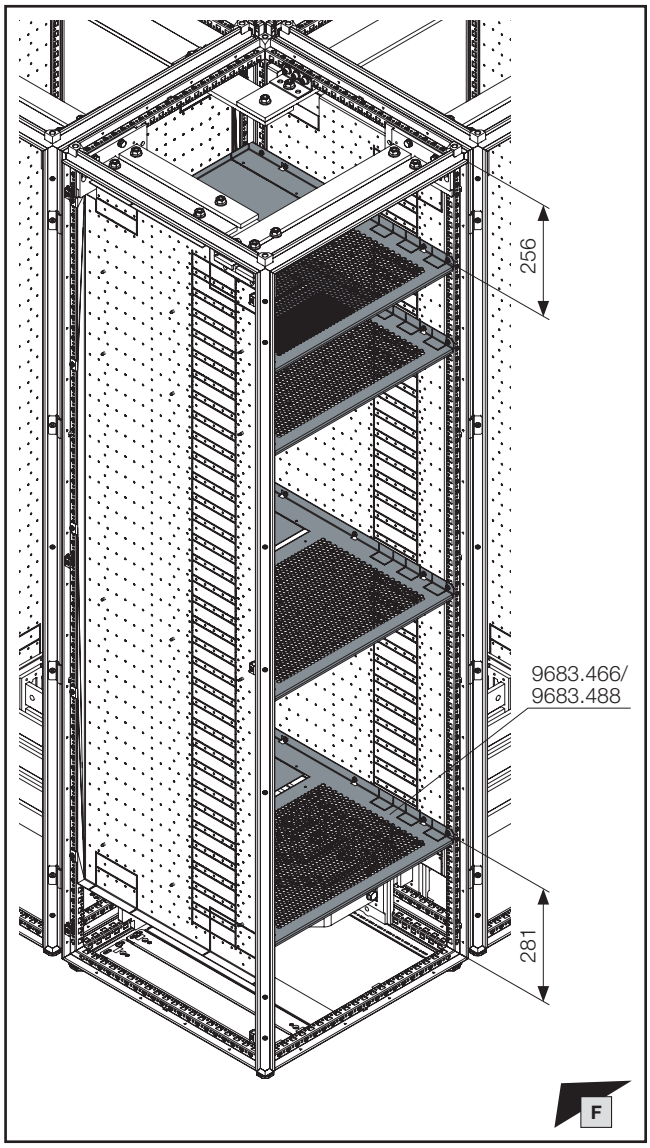

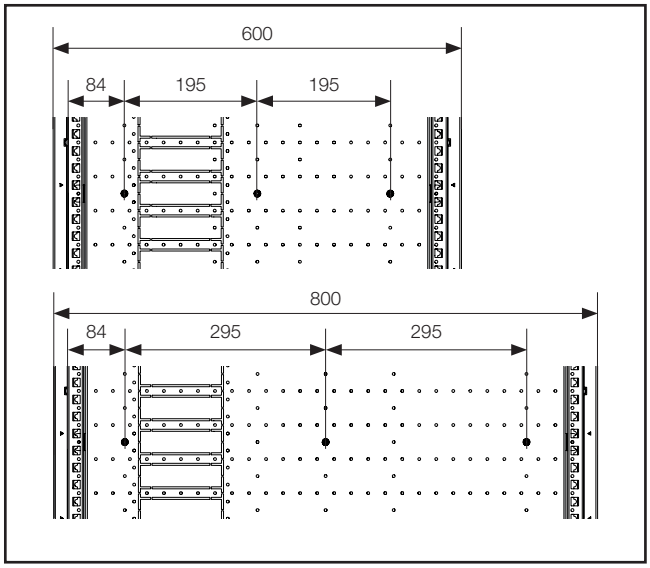

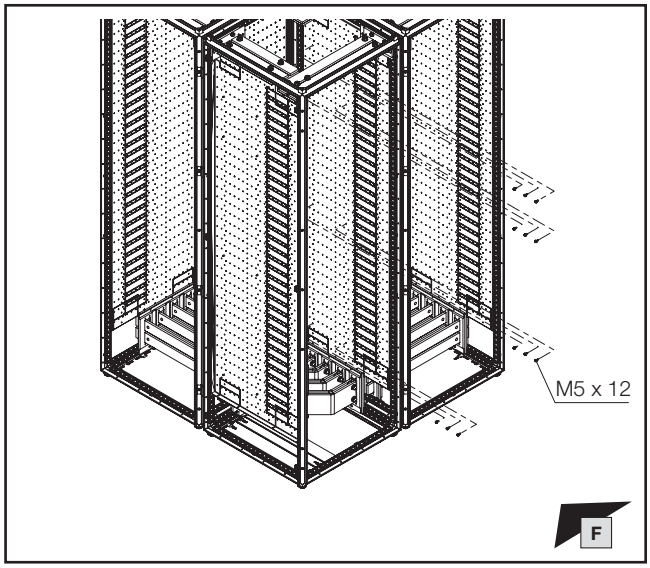

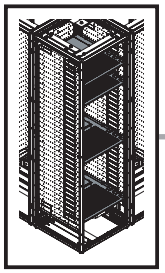

TX30

DE EN FR

3. Formunterteilung
3. Form separation
3. Compartimentage

3.5 Montage Funktionsraumteiler
3.5 Fitting the compartment divider
3.5 Montage du séparateur de compartiment fonctionnel

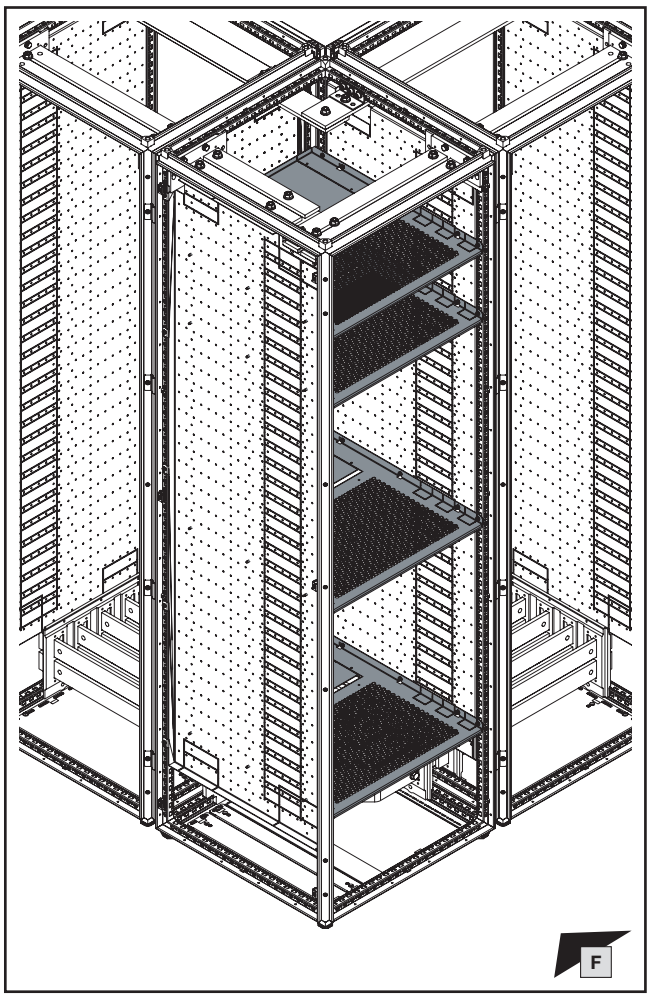

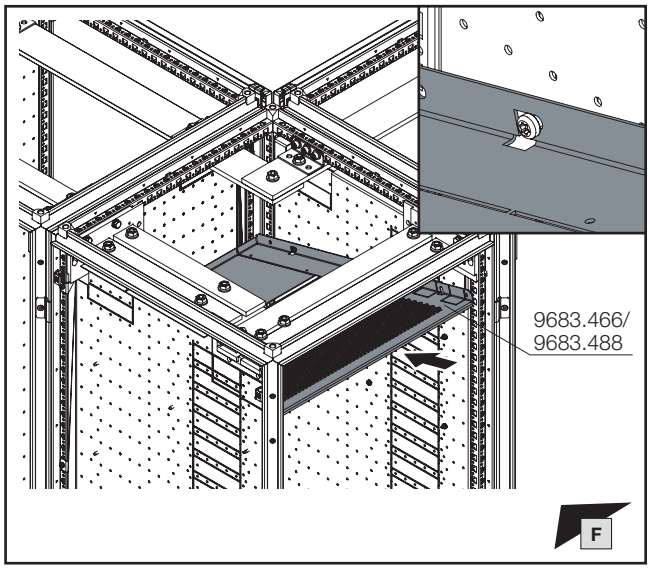

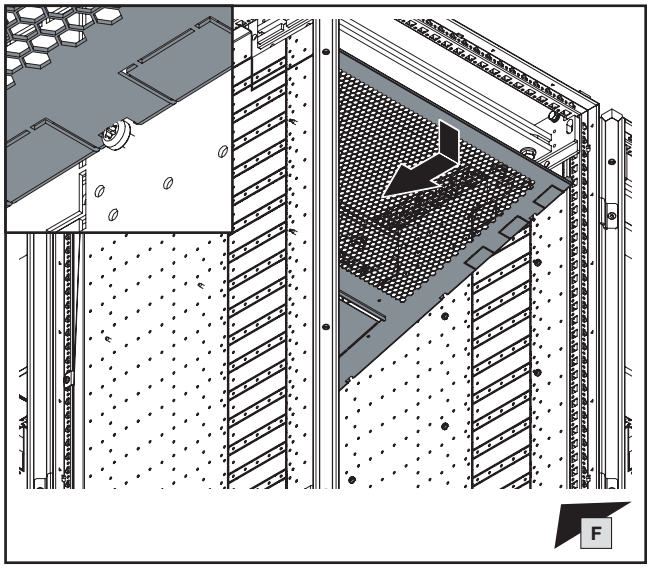

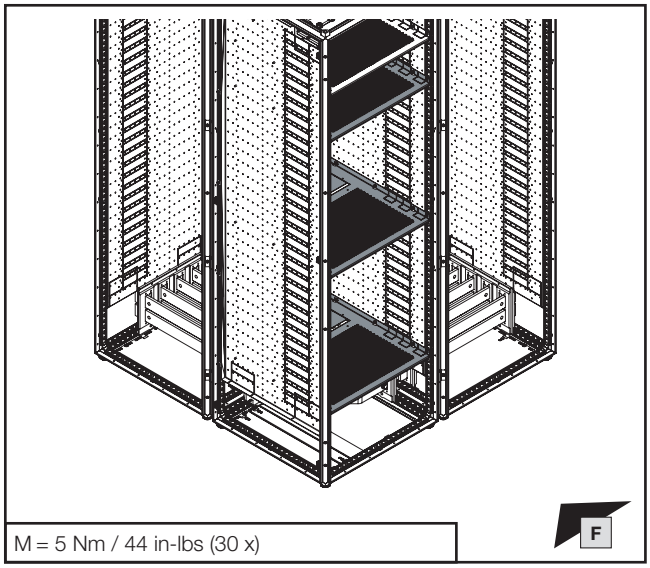

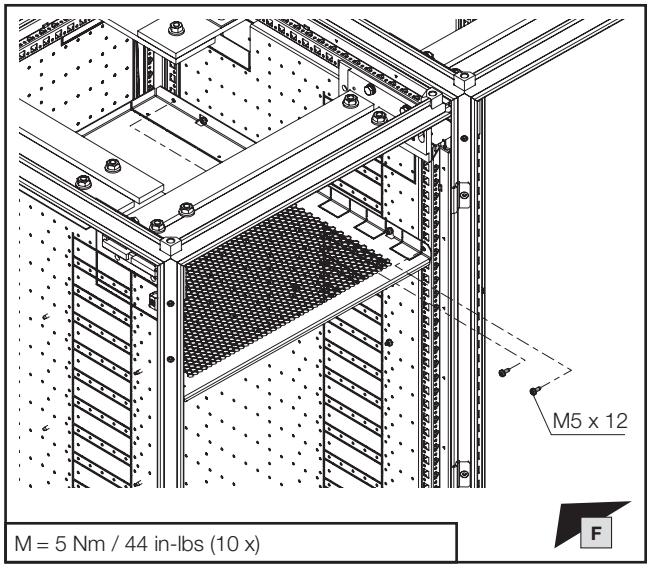

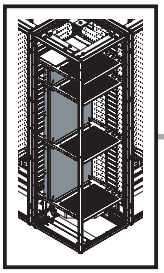

TX30

SW13

DE EN FR

3. Formunterteilung
3. Form separation
3. Compartimentage

3.6 Montage der Teilmontageplatte
3.6 Fitting the partial mounting plate
3.6 Montage de la plaque de montage partielle

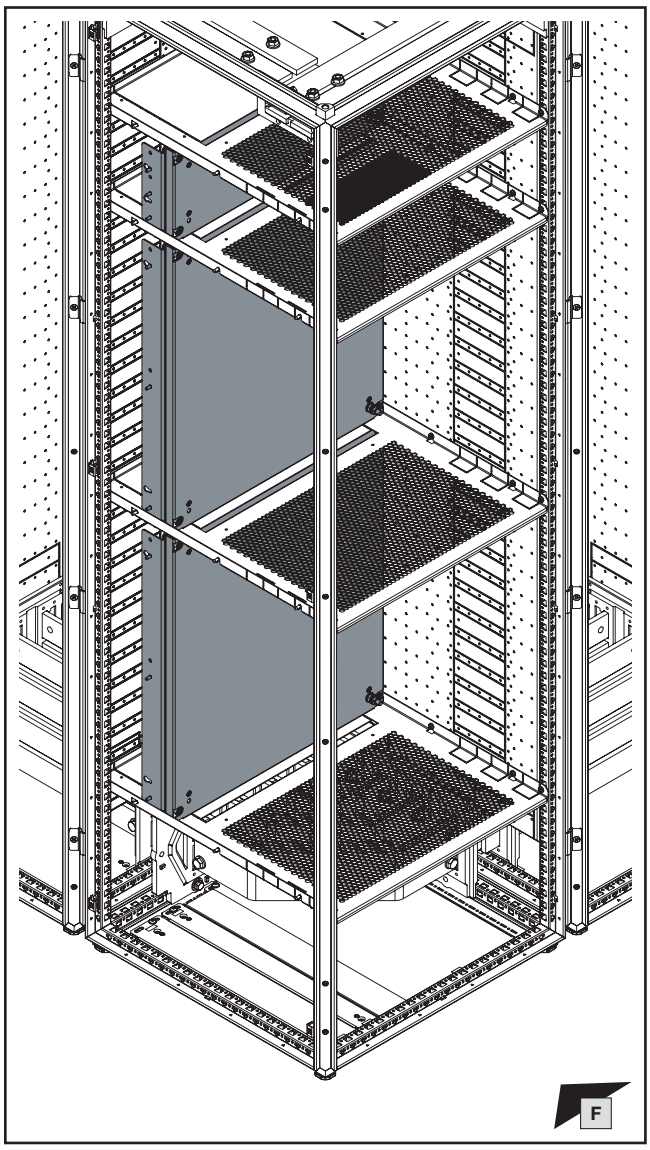

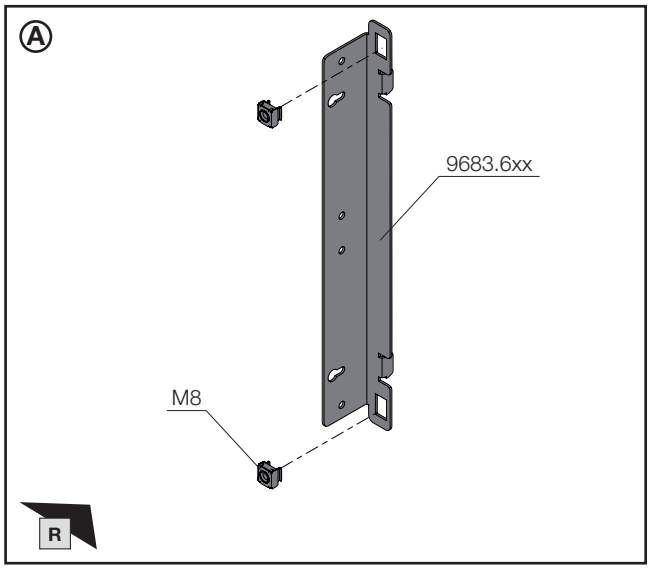

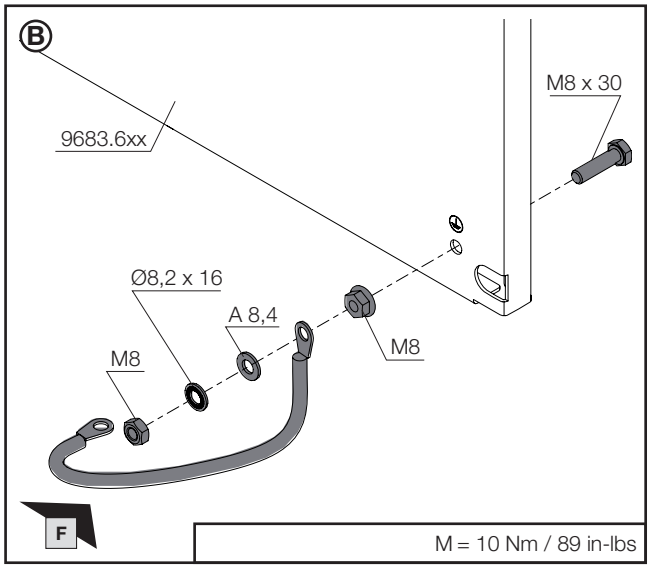

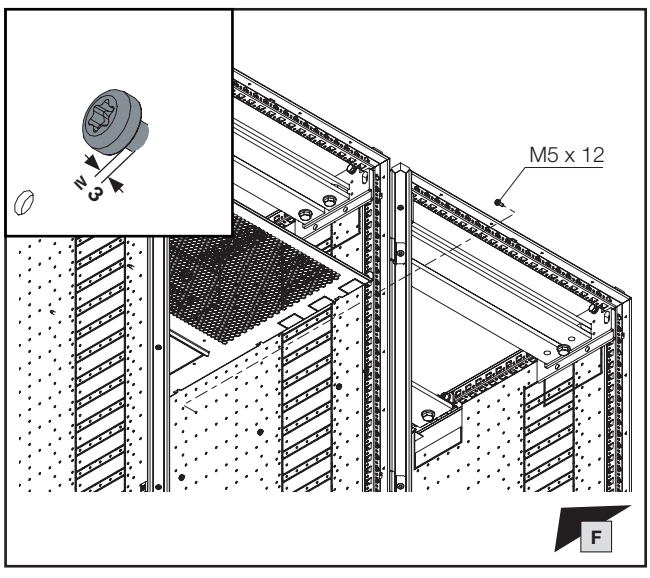

Schranksystem VX25 – Technische Dokumentation – Schutzleiteranschluss, Strombelastbarkeit

VX25 Enclosure System – Technical documentation – PE conductor connection, current carrying capacity

Armoires électriques VX25 – Manuel technique – Raccordement de mise à la terre et intensités maximales admissibles

DE EN FR

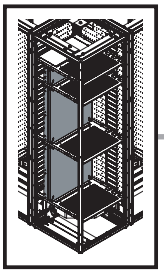

mm

TX30

DE EN FR

3. Formunterteilung
3. Form separation
3. Compartimentage

3.6 Montage der Teilmontageplatte
3.6 Fitting the partial mounting plate
3.6 Montage de la plaque de montage partielle

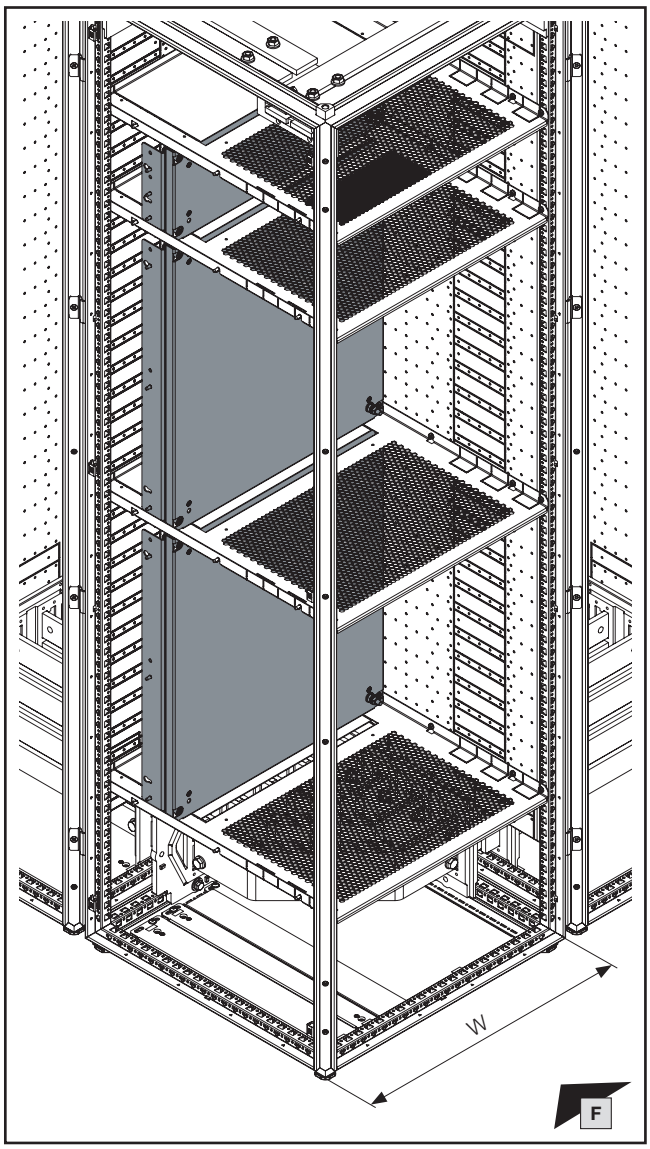

H mm	Anzahl Schrauben M5 x 12 Number of screws M5 x 12 Nombre de vis M5 x 12	Ⓒ	
		W = 600	W = 800
150	2 x 2	9683.661	9683.681
200	2 x 3	9683.662	9683.682
300	2 x 3	9683.663	9683.683
400	2 x 3	9683.664	9683.684
600	2 x 3	9683.666	9683.686
800	2 x 5	9683.668	9683.688
1000	2 x 5	9683.660	9683.680

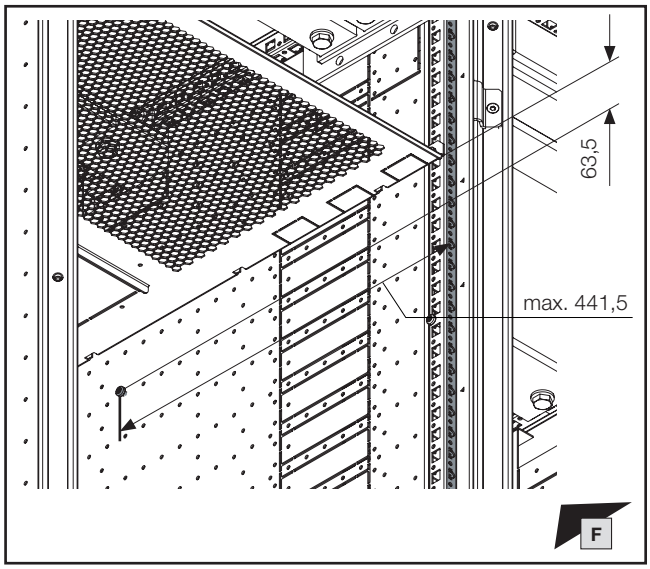

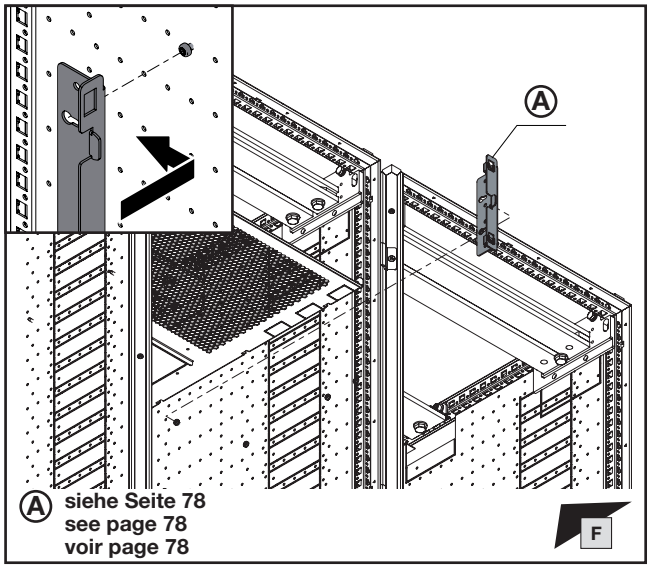

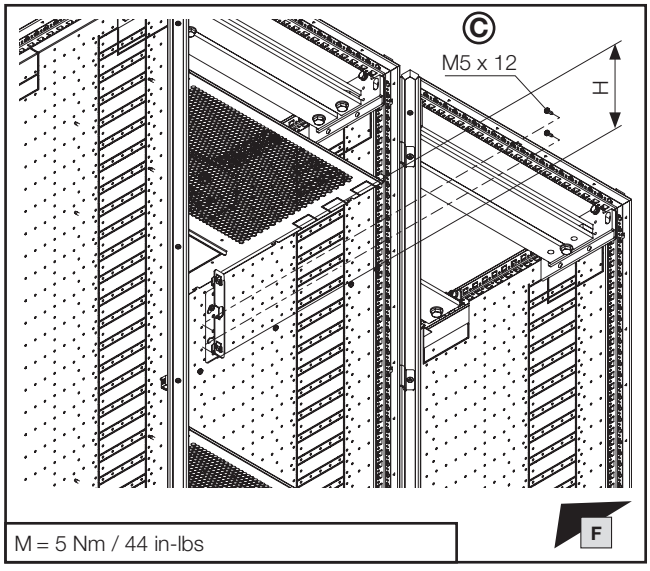

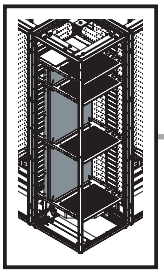

mm

TX30

DE EN FR

3. Formunterteilung
3. Form separation
3. Compartimentage

3.6 Montage der Teilmontageplatte
3.6 Fitting the partial mounting plate
3.6 Montage de la plaque de montage partielle

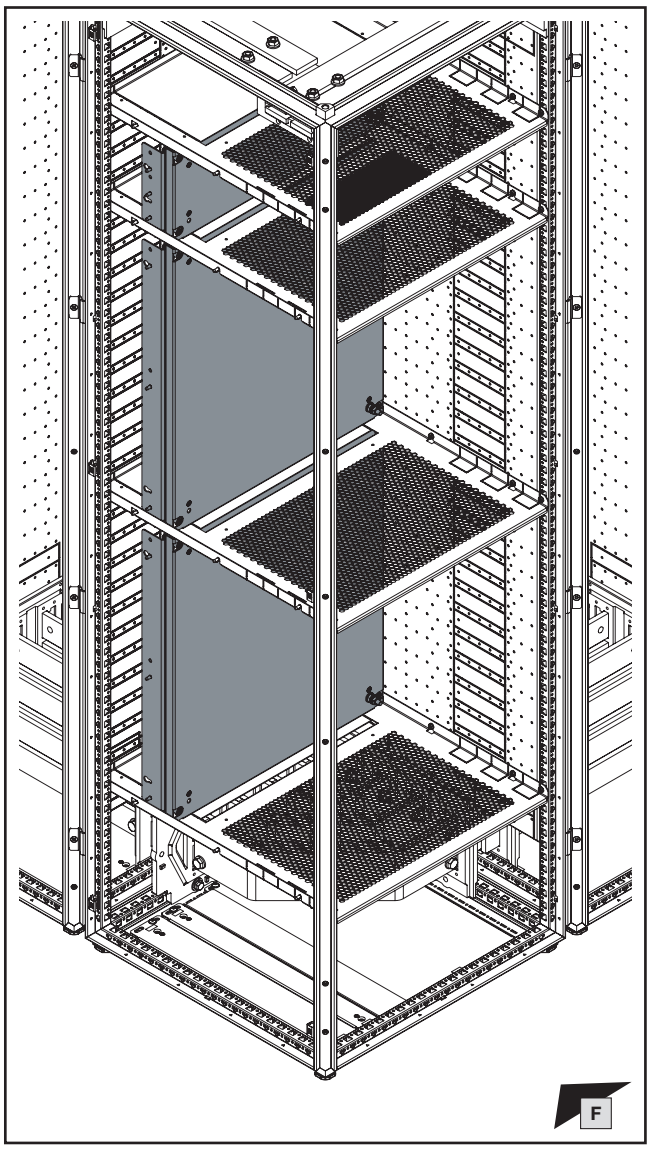

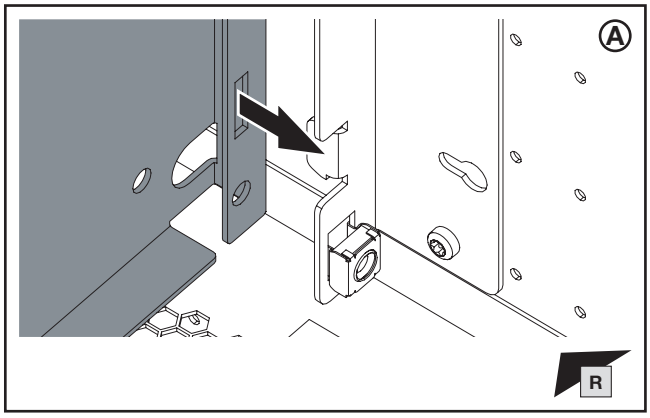

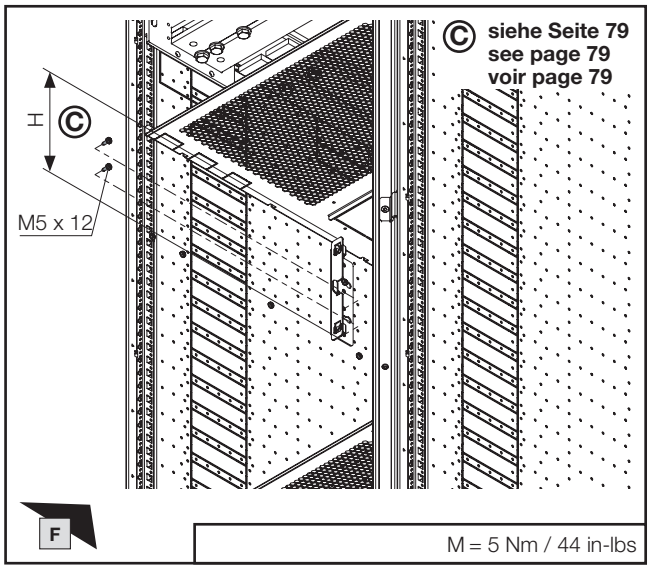

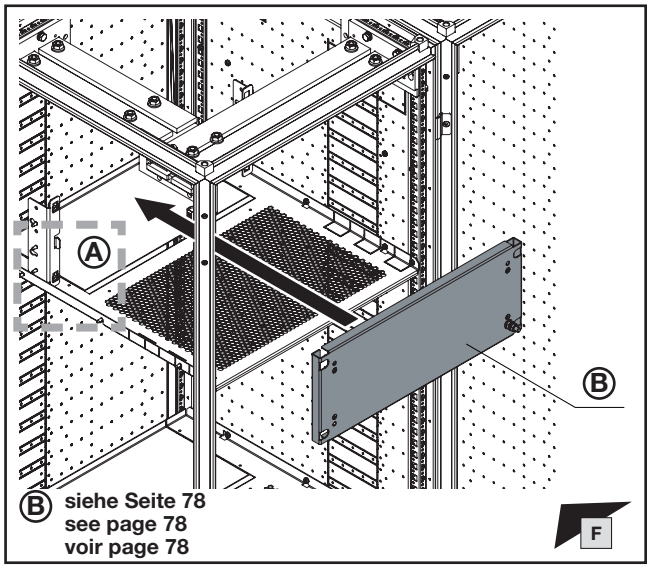

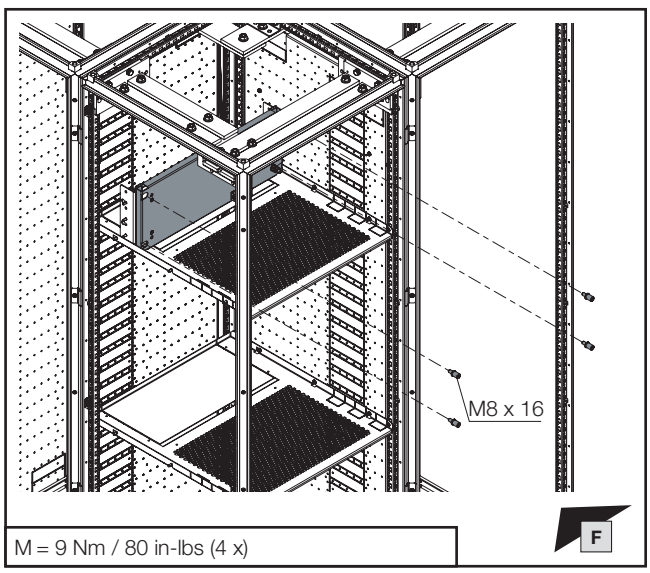

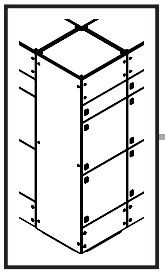

3. Formunterteilung
3. Form separation
3. Compartimentage

3.7 Montage Flachteile und Dachblech
3.7 Fitting the panels and roof plate
3.7 Montage des pièces plates et du toit

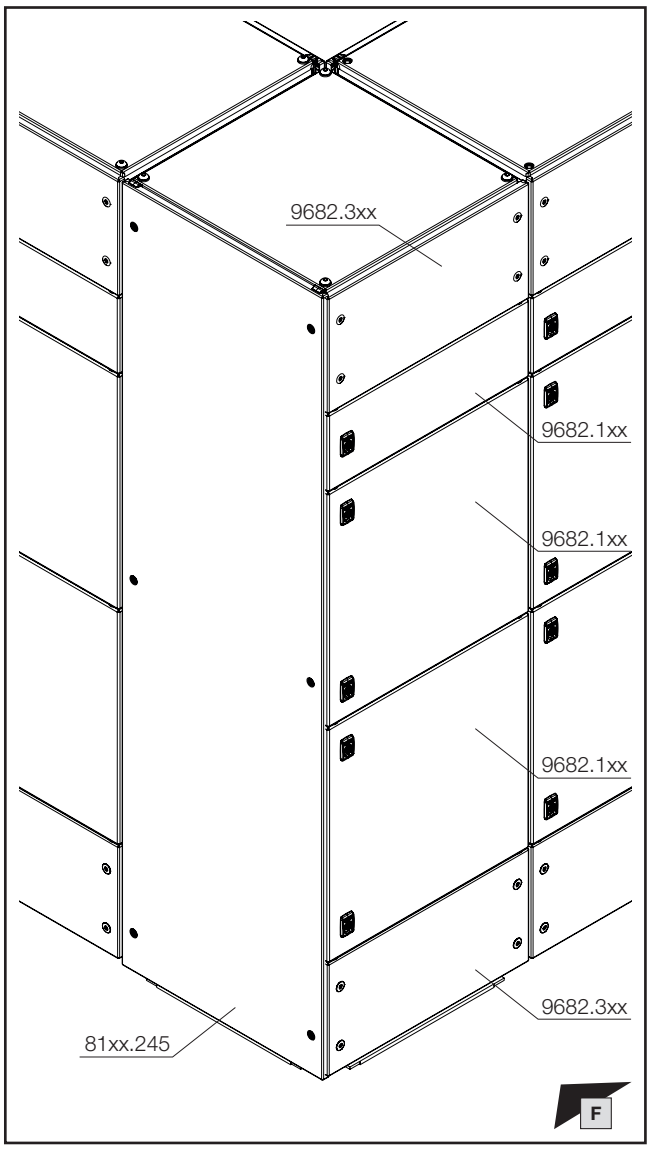

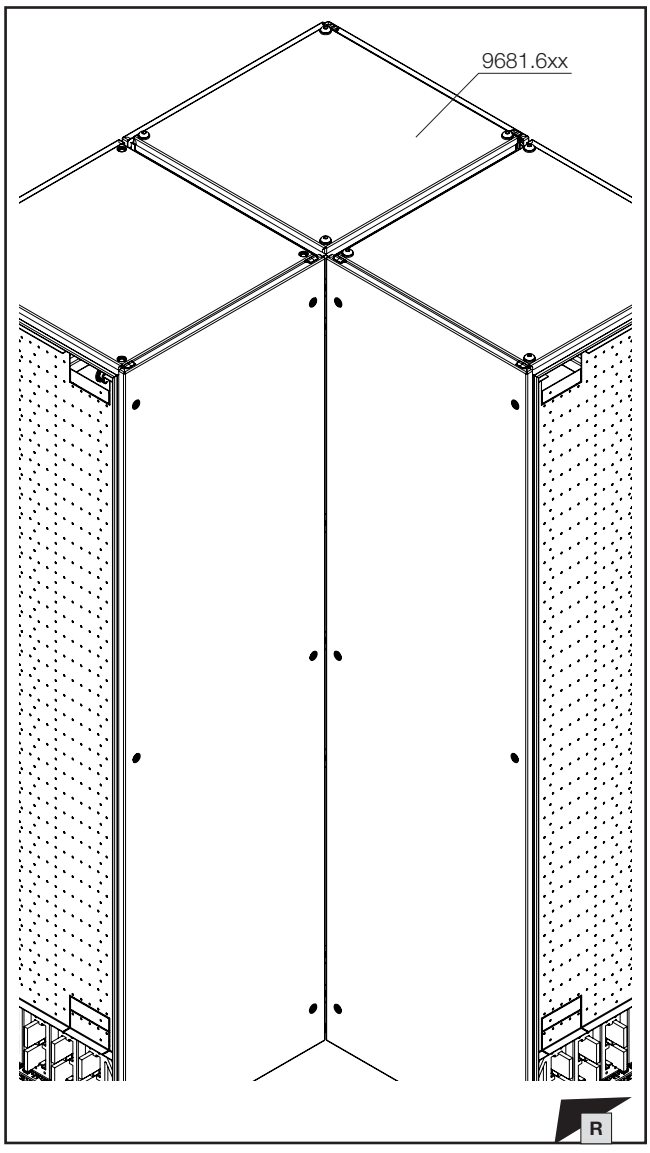

Hinweis / Note / Remarque

Beachten Sie für die abschließenden Arbeiten (Montage Flachteile, Frontgestaltung) je nach verwendetem Schrank die Beschreibungen in folgenden Anleitungen.

For the final work (fitting the panels, designing the front), please refer to the descriptions in the following instructions, depending on the enclosure used.

Pour les travaux finaux (montage des pièces plates, aménagement de la face avant), veuillez tenir compte, en fonction de l'armoire utilisée, des indications dans les notices suivantes.

Anreih-Schranksystem VX25
Enclosure baying system VX25
Armoires juxtaposables VX25

DE/EN/FR

Modulare Frontgestaltung VX25
Modular front design VX25
Aménagement modulaire de la face avant VX25

DE/EN/FR

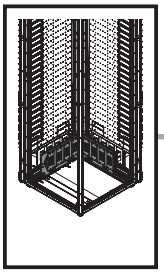

mm

SW13

DE EN FR

4. Besonderheiten
4. Special features
4. Particularités

4.1 Außen-Eckfeld bei Schrankgröße W/D = 600 mm und 800 mm für Sammelschienensystem A

4.1 External corner section for enclosure size W/D = 600 mm and 800 mm for busbar system A

4.1 Zone d'angle extérieure pour une largeur/profondeur d'armoire de 600 mm et 800 mm pour un jeu de barres de type A

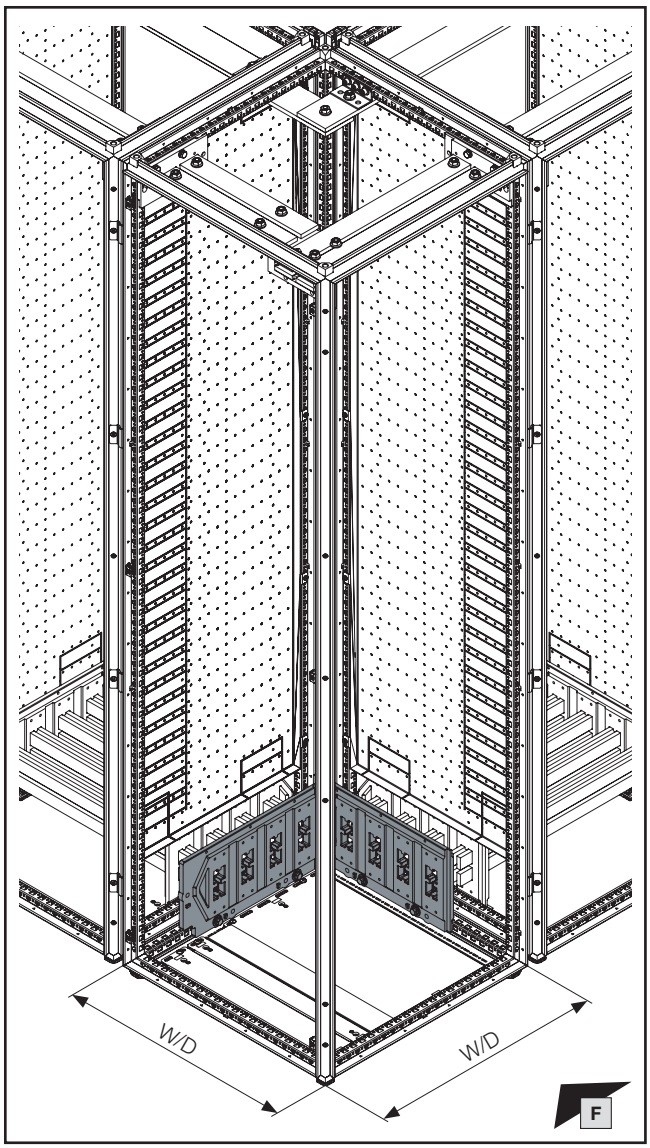

Sammelschiene Abmessung mm Busbar dimension mm Dimensions de la barre mm	Anreihung Baying Juxtaposition	Ⓐ Best.-Nr. Model No. Référence
30 x 10	✓	**9686.000**
50 x 10	✓	**9686.030**

Montageanleitung VX25 Ri4Power – Schalt- und Energie-verteilanlagen-System
Assembly instructions VX25 Ri4Power – Switchgear and power distribution system
Notice de montage VX25 Ri4Power – Distribution de courant
DE/EN/FR

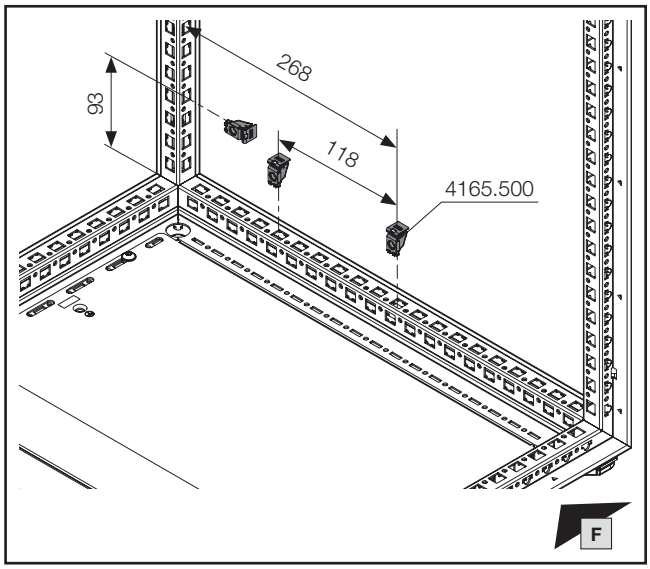

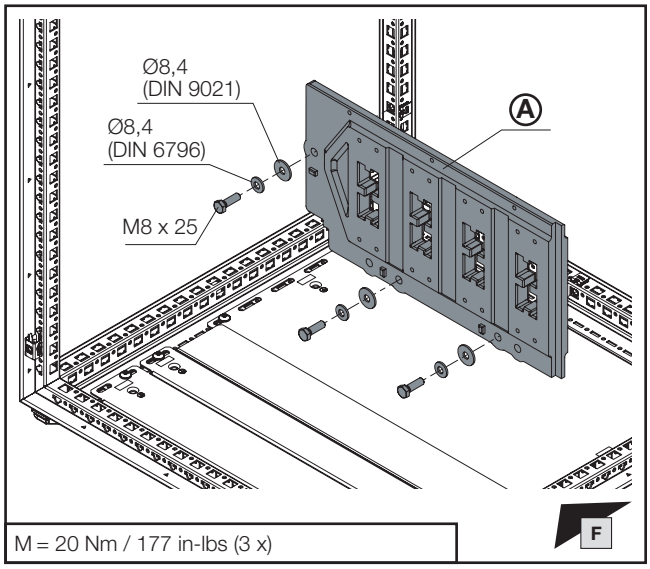

M = 20 Nm / 177 in-lbs (3 x)

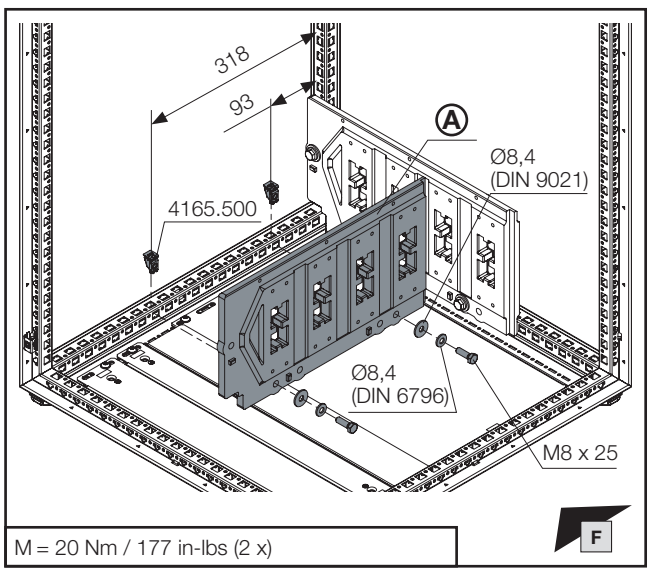

M = 20 Nm / 177 in-lbs (2 x)

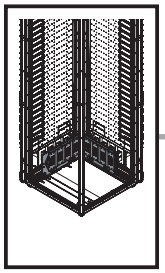

SW16/
SW17

DE EN FR

4. Besonderheiten
4. Special features
4. Particularités

4.1 Außen-Eckfeld bei Schrankgröße W/D = 600 mm und 800 mm für Sammelschienensystem A

4.1 External corner section for enclosure size W/D = 600 mm and 800 mm for busbar system A

4.1 Zone d'angle extérieure pour une largeur/profondeur d'armoire de 600 mm et 800 mm pour un jeu de barres de type A

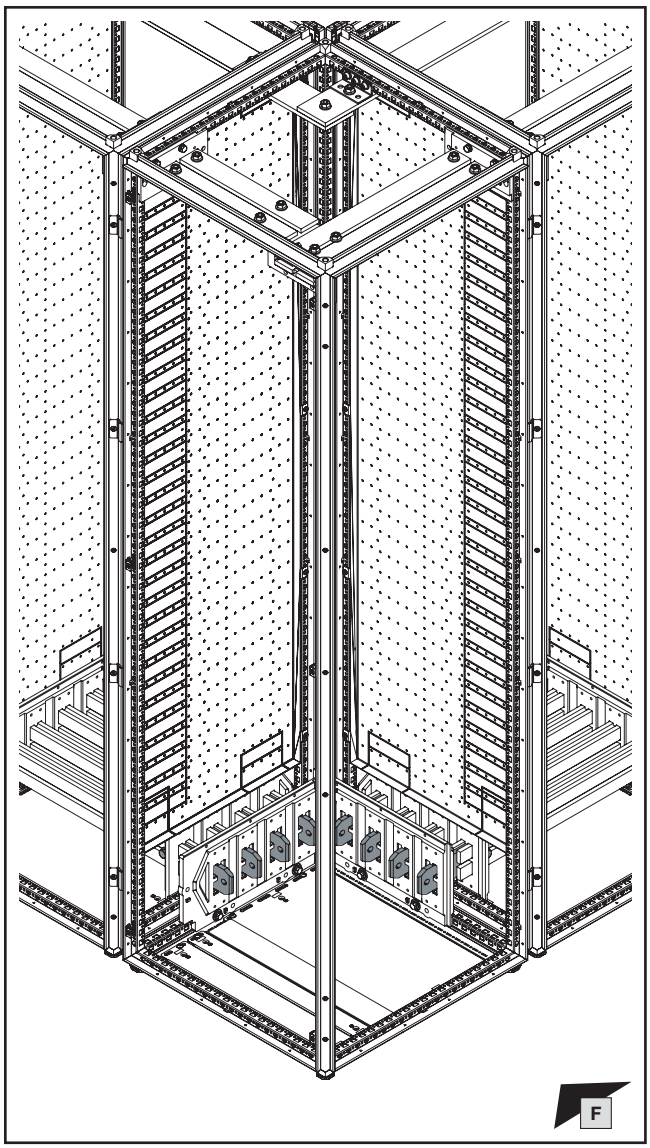

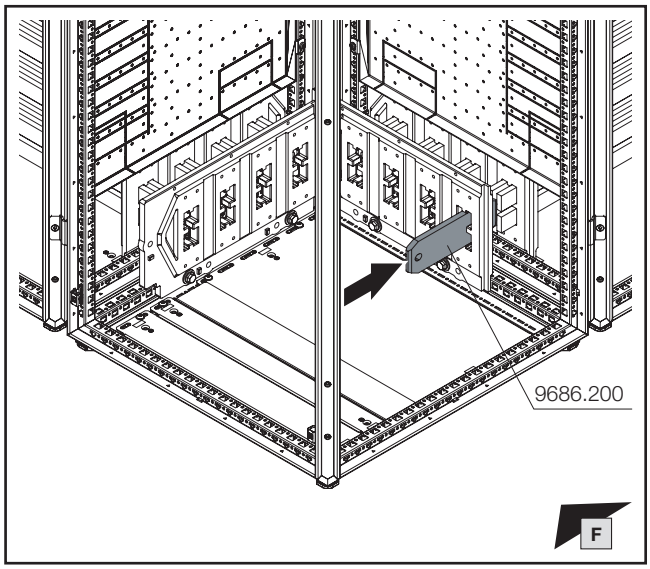

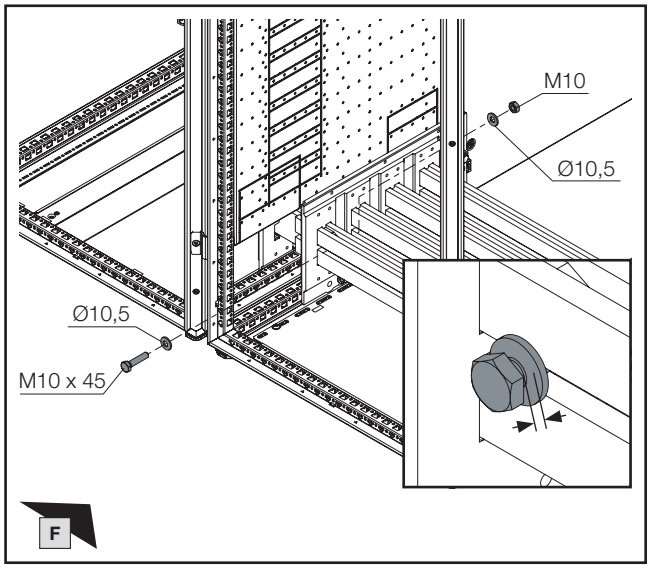

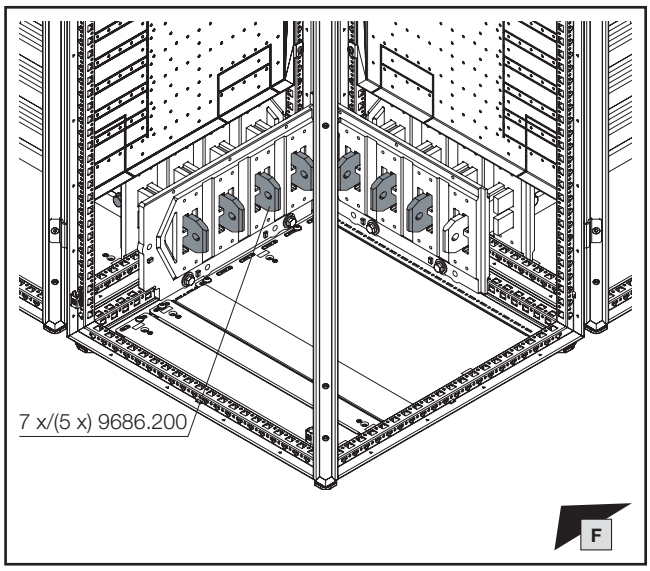

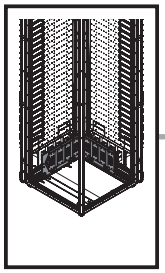

SW16/ SW17

DE EN FR

4. Besonderheiten
4. Special features
4. Particularités

4.1 Außen-Eckfeld bei Schrankgröße W/D = 600 mm und 800 mm für Sammelschienensystem A

4.1 External corner section for enclosure size W/D = 600 mm and 800 mm for busbar system A

4.1 Zone d'angle extérieure pour une largeur/profondeur d'armoire de 600 mm et 800 mm pour un jeu de barres de type A

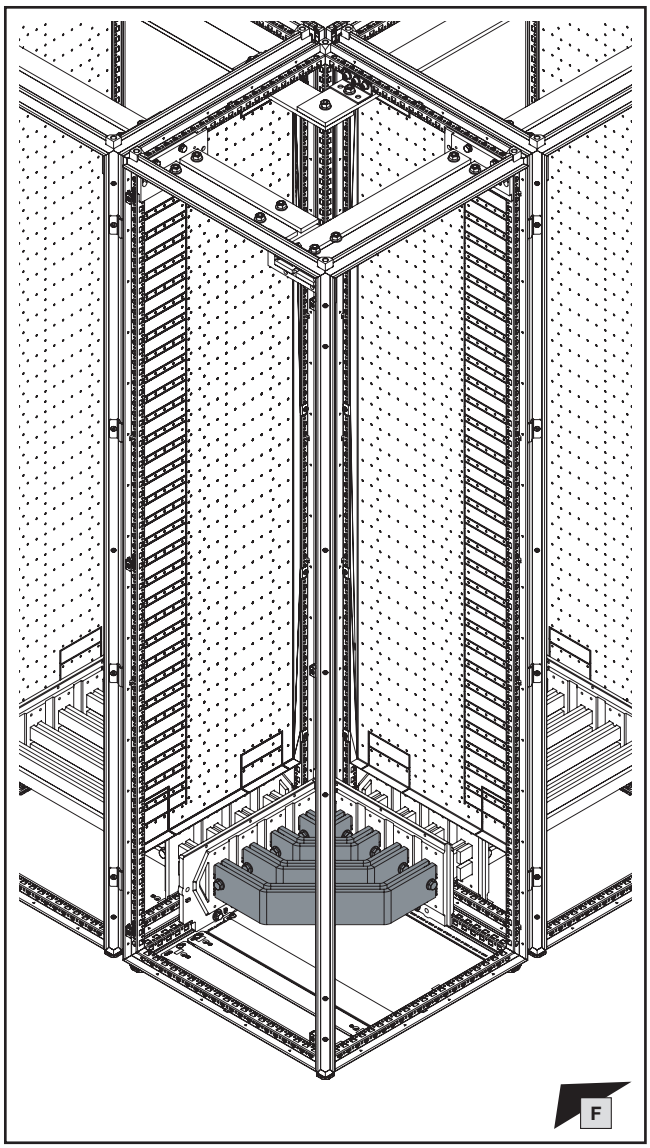

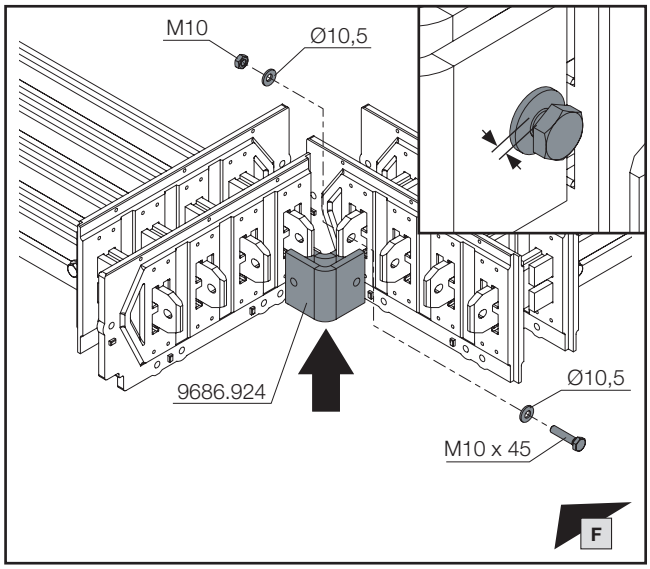

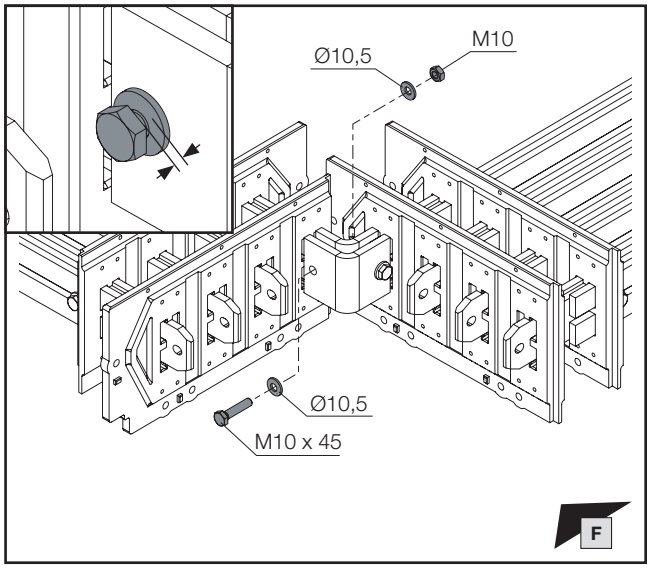

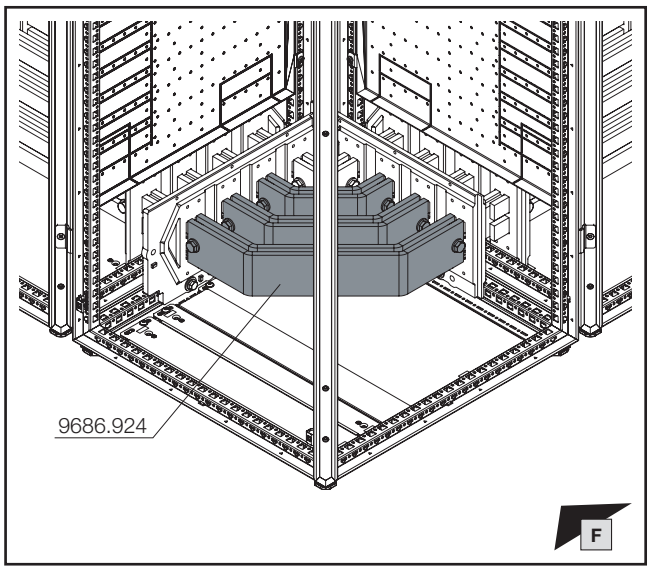

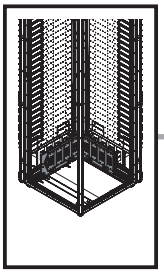

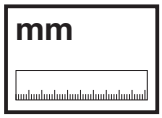

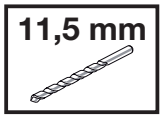

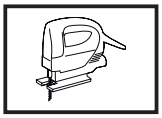

DE EN FR



4. Besonderheiten
4. Special features
4. Particularités

4.1 Außen-Eckfeld bei Schrankgröße W/D = 600 mm und 800 mm für Sammelschienensystem A

4.1 External corner section for enclosure size W/D = 600 mm and 800 mm for busbar system A

4.1 Zone d'angle extérieure pour une largeur/profondeur d'armoire de 600 mm et 800 mm pour un jeu de barres de type A

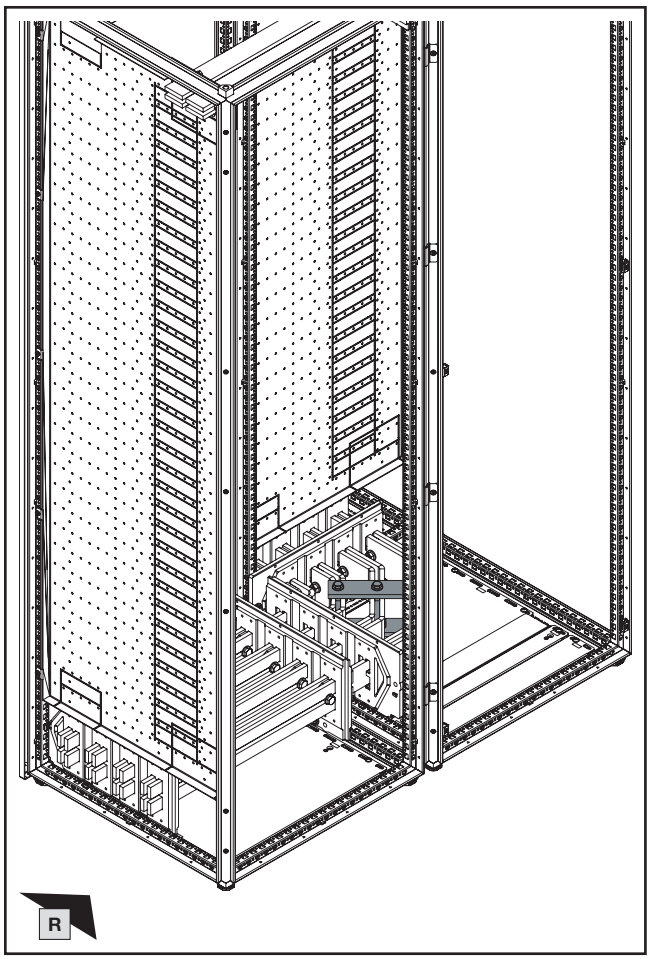

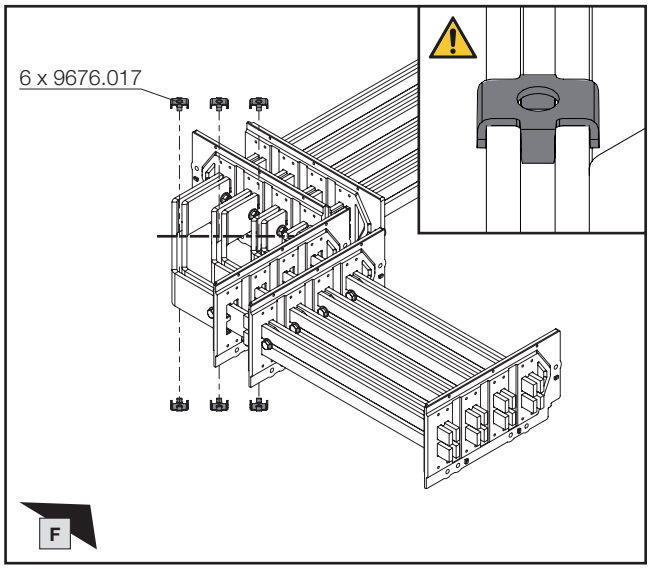

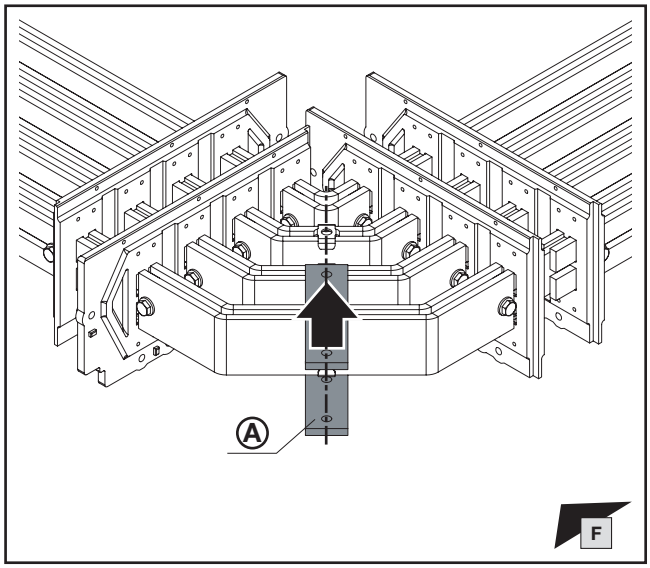

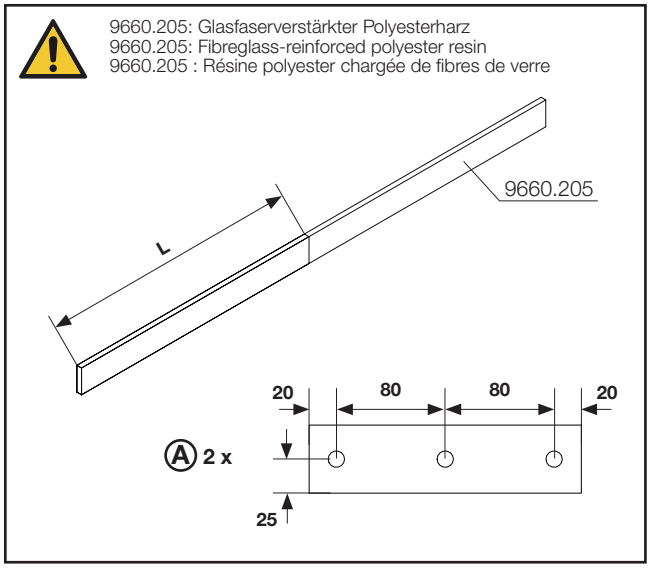

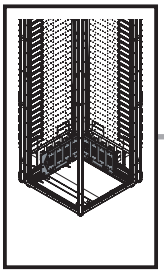

SW16/ SW17

DE EN FR

4. Besonderheiten
4. Special features
4. Particularités

4.1 Außen-Eckfeld bei Schrankgröße W/D = 600 mm und 800 mm für Sammelschienensystem A

4.1 External corner section for enclosure size W/D = 600 mm and 800 mm for busbar system A

4.1 Zone d'angle extérieure pour une largeur/profondeur d'armoire de 600 mm et 800 mm pour un jeu de barres de type A

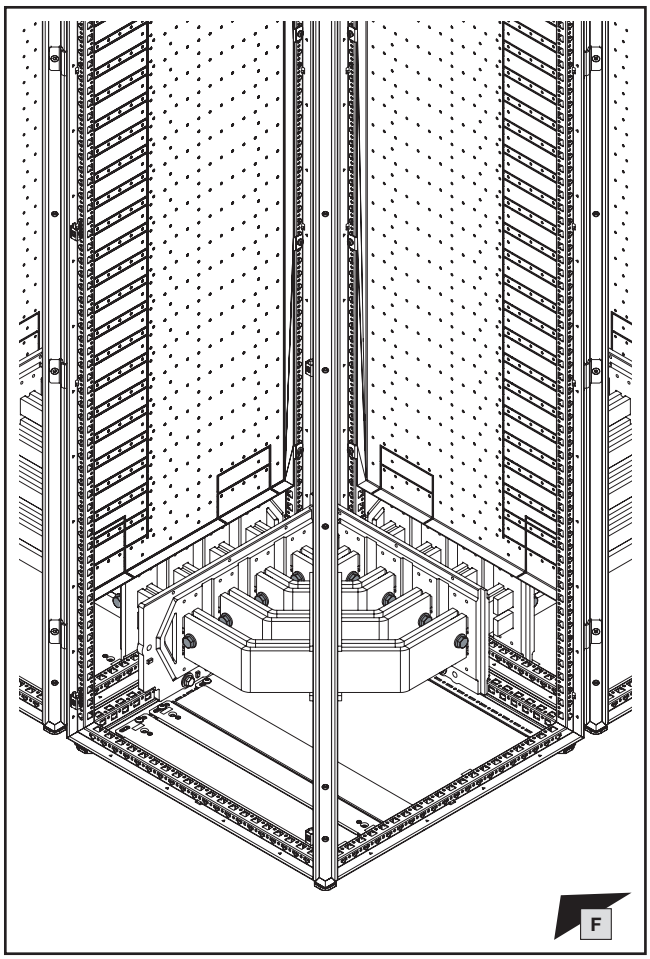

Höhe Sammelschiene 30/50 H mm Height busbar 30/50 H mm Hauteur de la barre 30/50 H mm	Ⓑ Best.-Nr. Model No. Référence
80	**9686.813**
100	**9686.815**

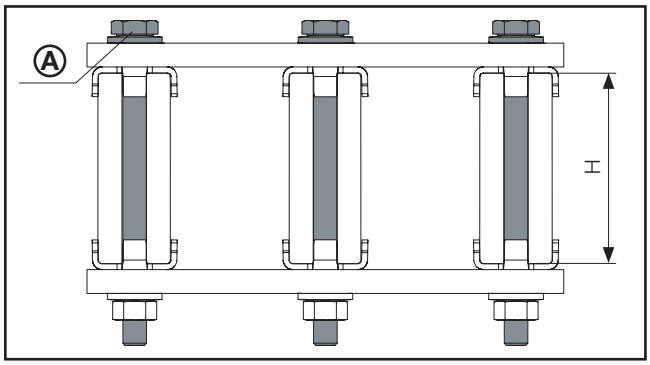

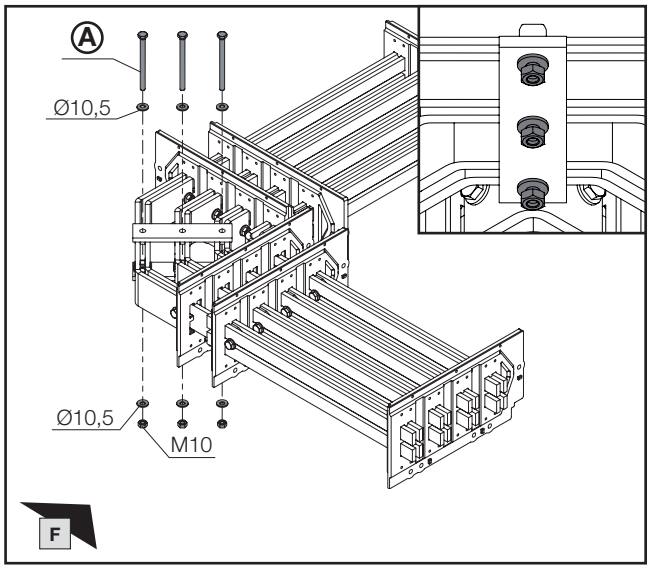

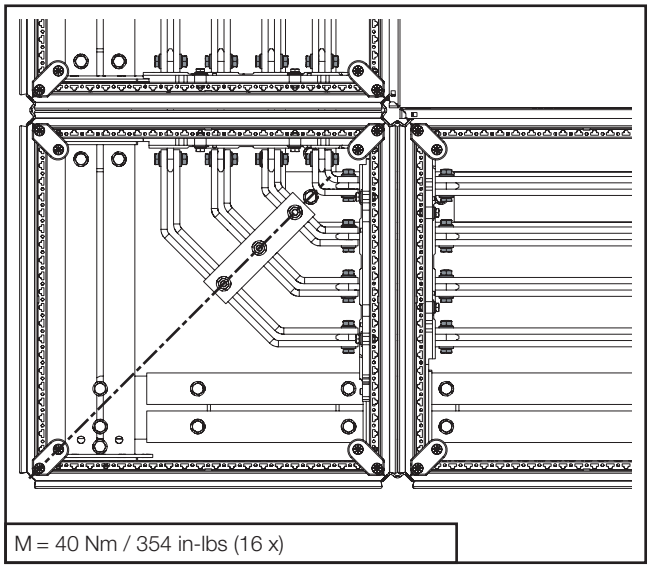

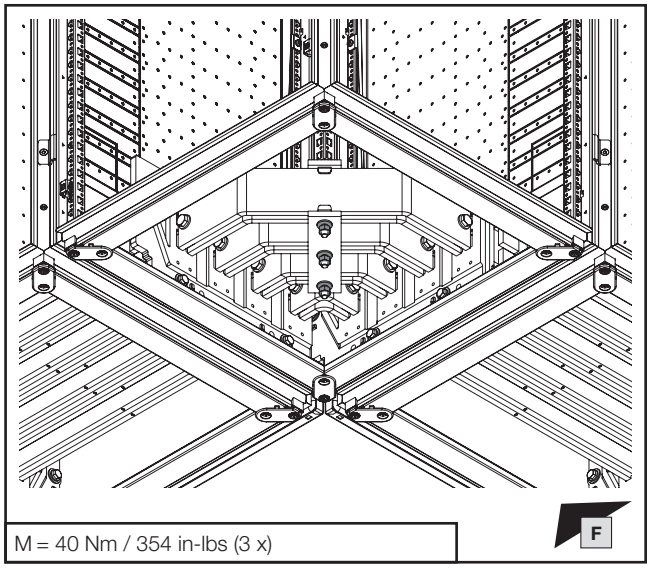

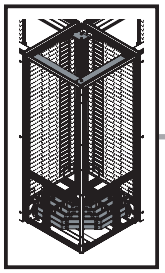

TX30

DE EN FR

4. Besonderheiten
4. Special features
4. Particularités

4.2 Innen-Eckfeld bei Schrankgröße W/D = 800 mm für Sammelschienensystem A

4.2 Internal corner section for enclosure size W/D = 800 mm for busbar system A

4.2 Zone d'angle intérieure pour une largeur/profondeur d'armoire de 800 mm pour un jeu de barres de type A

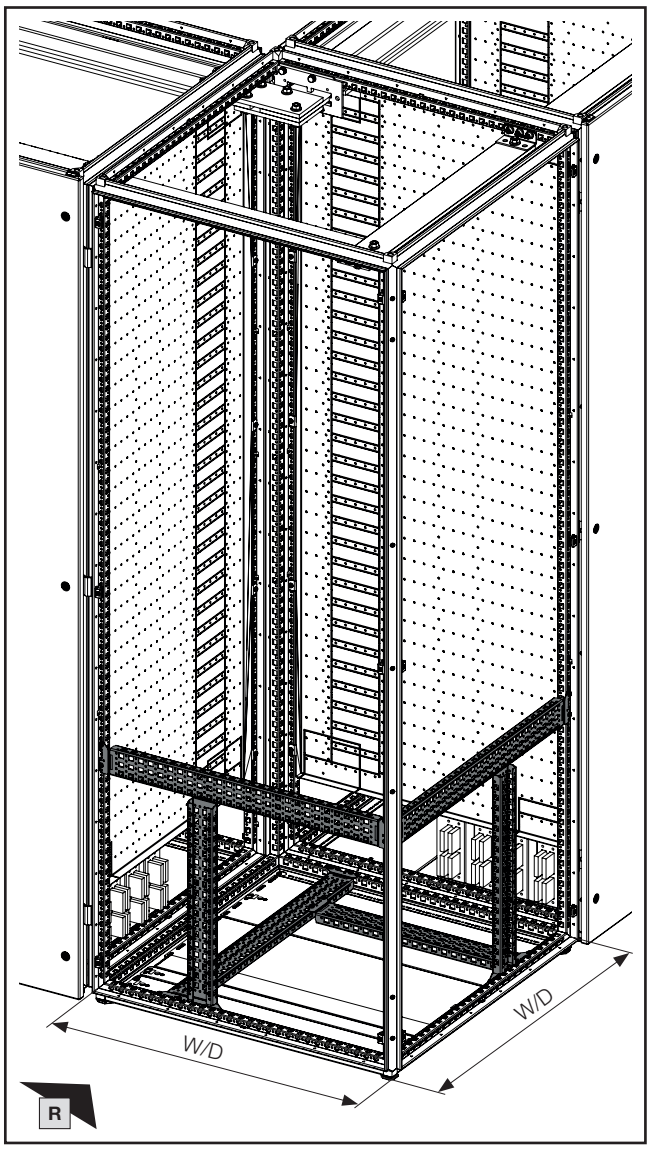

Für Schrankbreite/-höhe/-tiefe mm **For enclosure width/height/depth** mm **Pour largeur/hauteur/profondeur d'armoire** mm	Ⓐ **Best.-Nr.** **Model No.** **Référence**
600	**8617.130**
800	**8617.140**

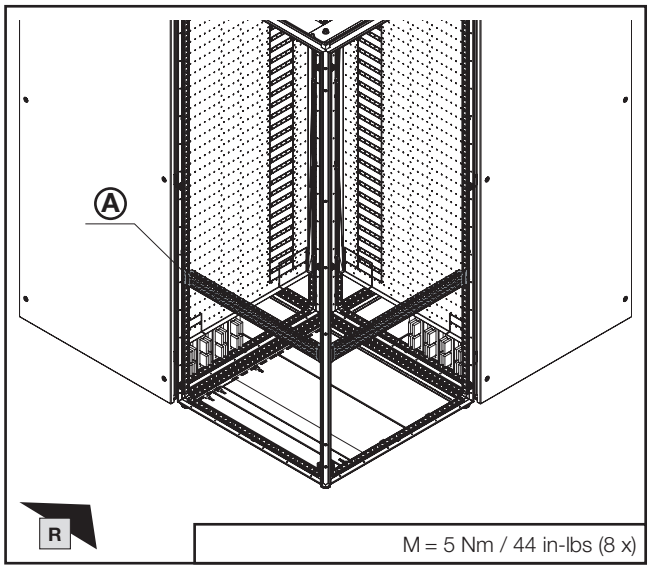

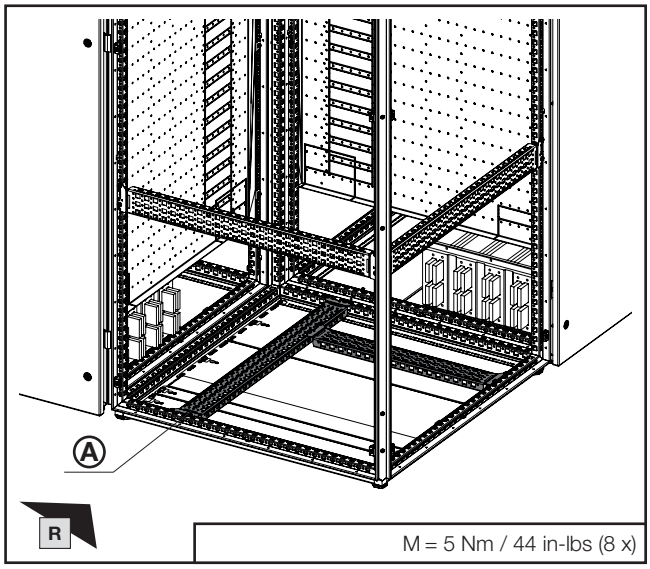

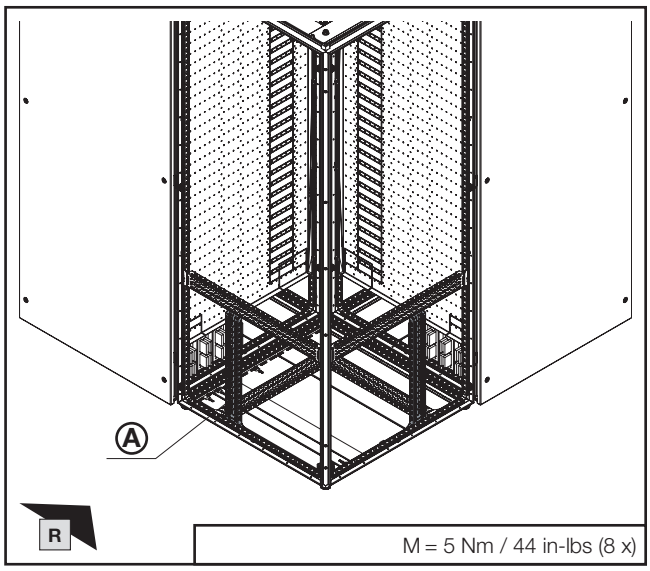

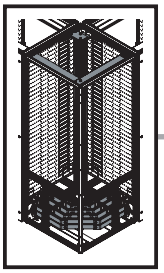

mm

SW16/ SW17

11,5 mm

DE EN FR

4. Besonderheiten
4. Special features
4. Particularités

4.2 Innen-Eckfeld bei Schrankgröße W/D = 800 mm für Sammelschienensystem A

4.2 Internal corner section for enclosure size W/D = 800 mm for busbar system A

4.2 Zone d'angle intérieure pour une largeur/profondeur d'armoire de 800 mm pour un jeu de barres de type A

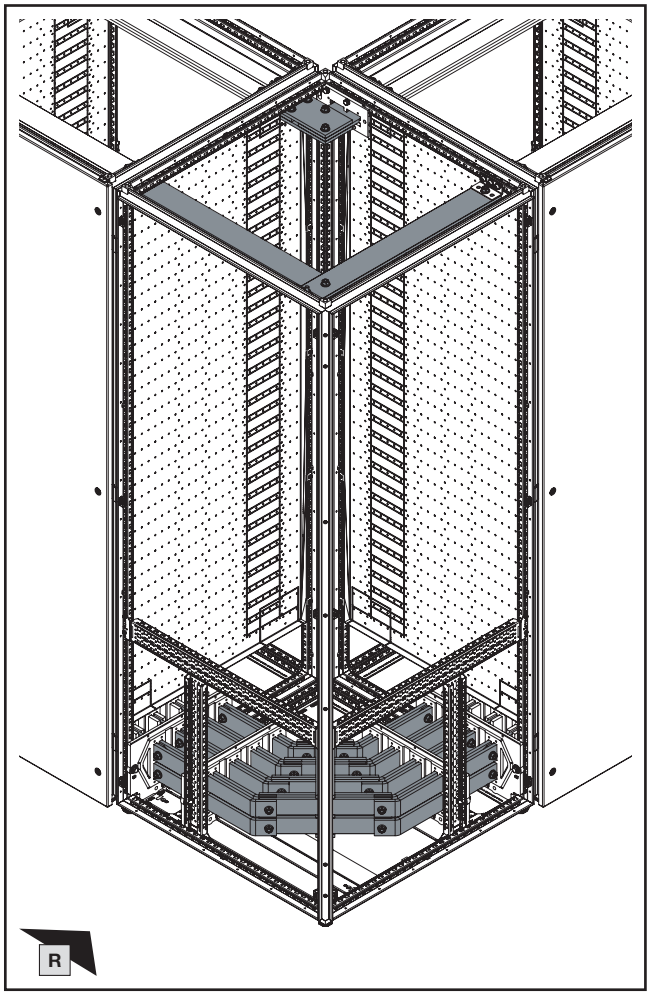

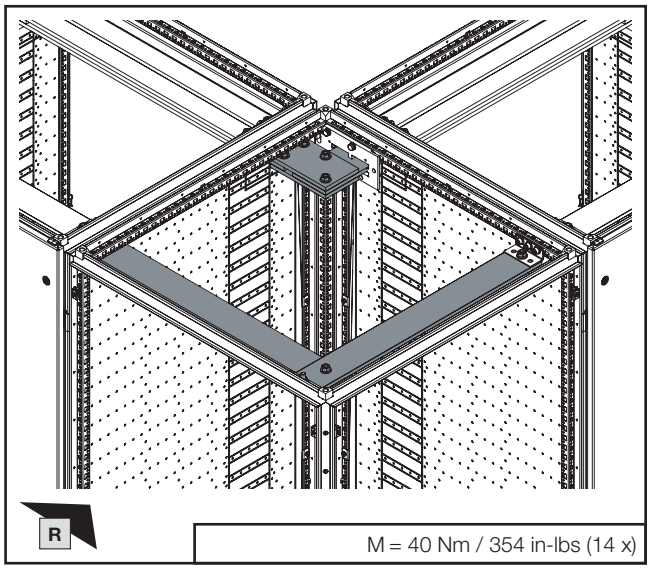

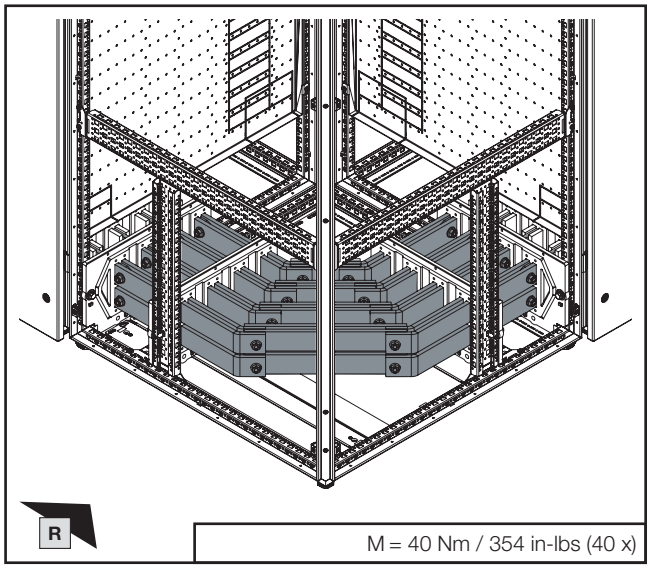

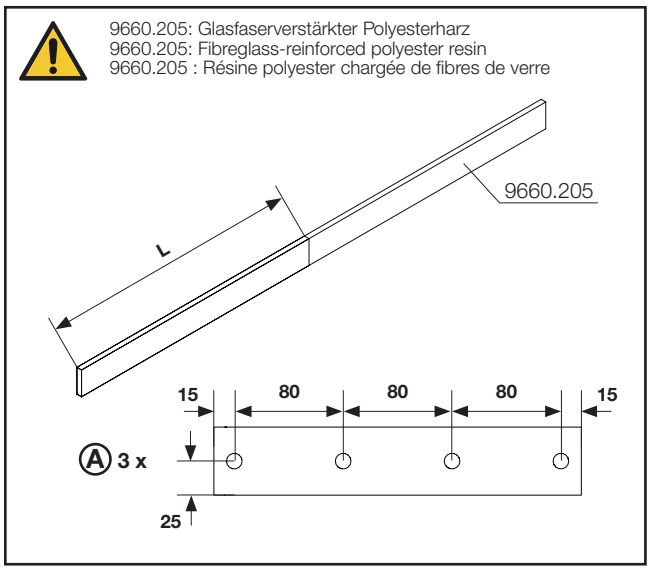

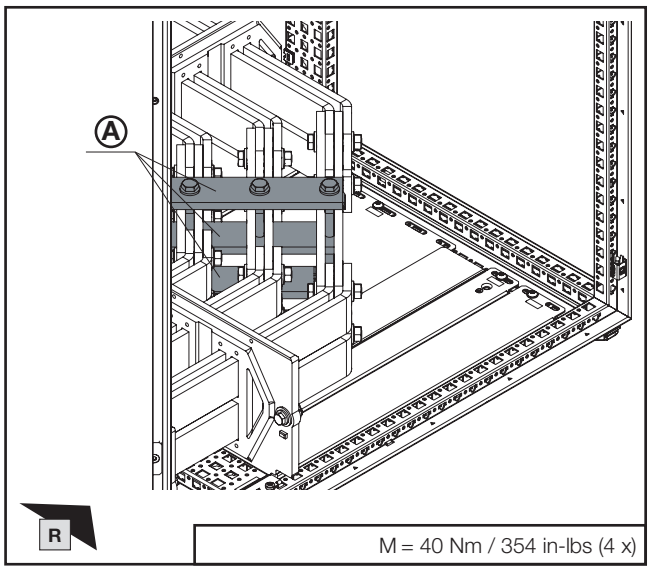

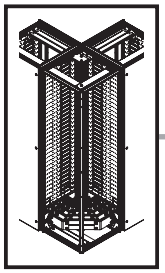

SW16/
SW17

DE EN FR

4. Besonderheiten
4. Special features
4. Particularités

4.3 Innen-Eckfeld bei Schrankgröße W/D = 600 mm
4.3 Internal corner section for enclosure size W/D = 600 mm
4.3 Zone d'angle intérieure pour une largeur/profondeur d'armoire de 600 mm

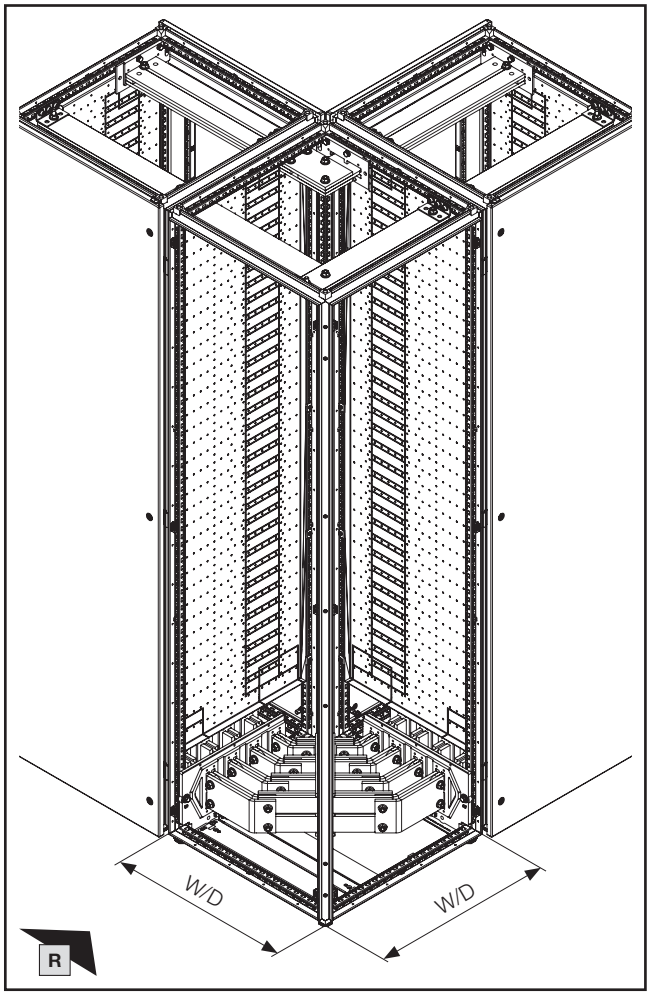

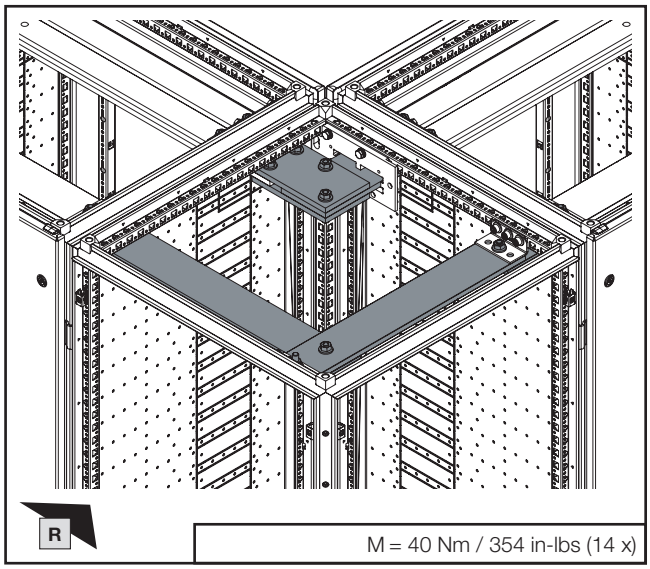

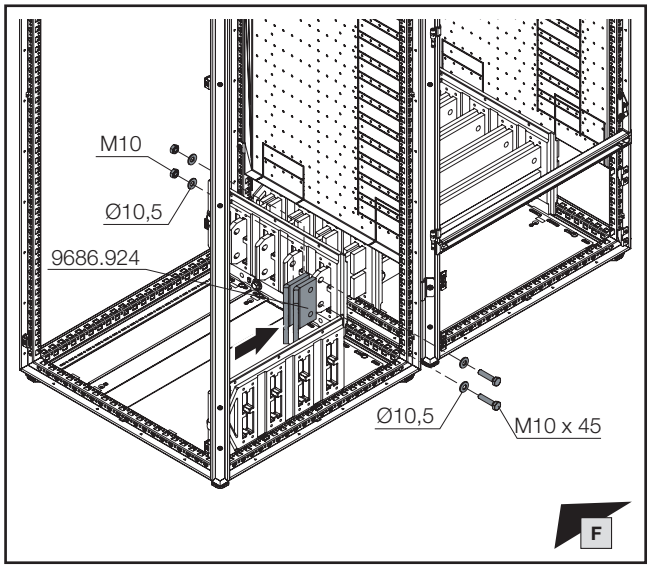

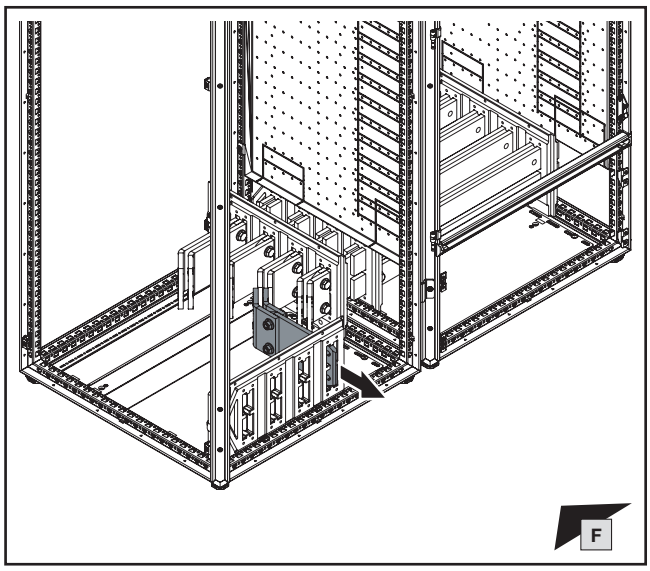

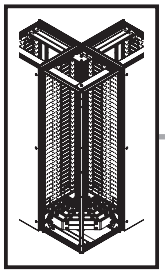

mm

SW16/ SW17

11,5 mm

DE EN FR

4. Besonderheiten
4. Special features
4. Particularités

4.3 Innen-Eckfeld bei Schrankgröße W/D = 600 mm
4.3 Internal corner section for enclosure size W/D = 600 mm
4.3 Zone d'angle intérieure pour une largeur/profondeur d'armoire de 600 mm

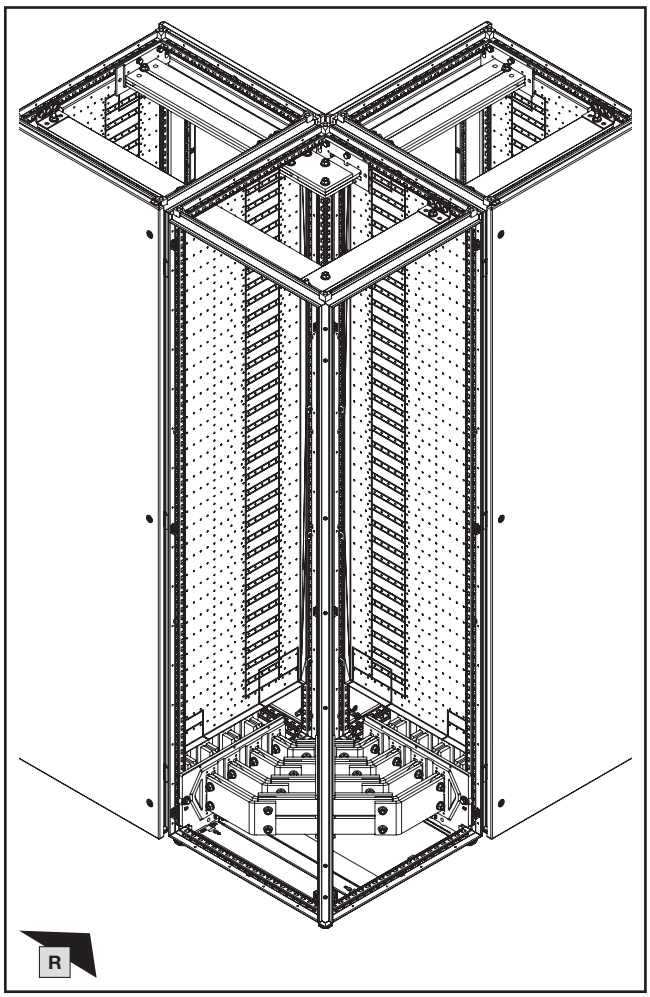

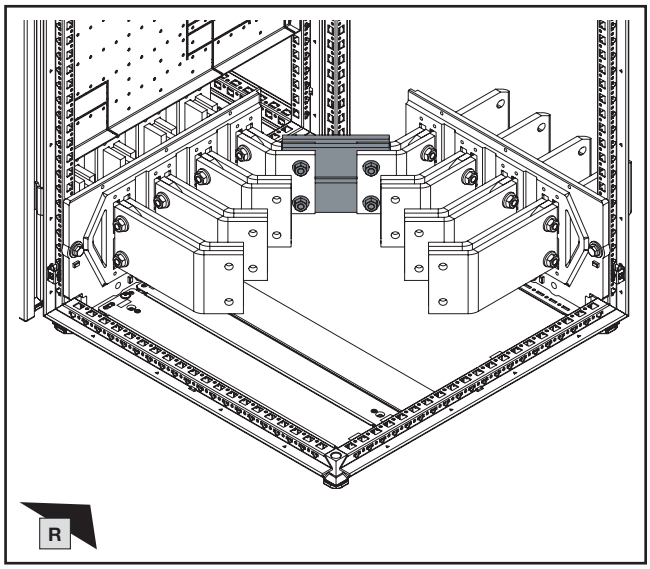

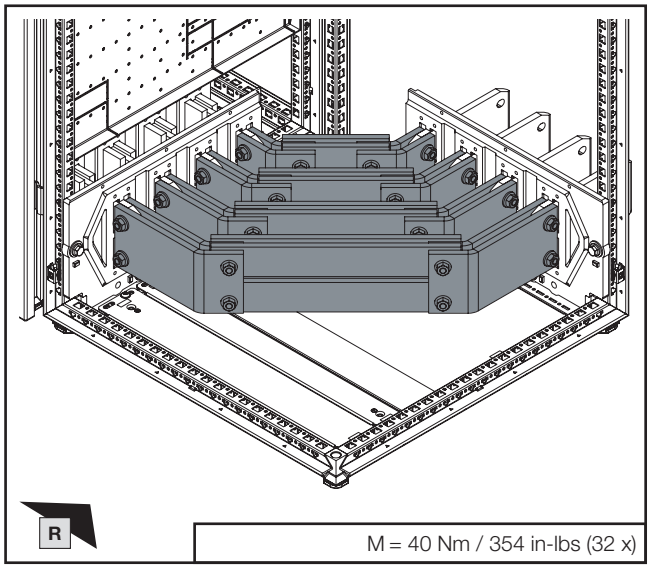

9660.205: Glasfaserverstärkter Polyesterharz
9660.205: Fibreglass-reinforced polyester resin
9660.205 : Résine polyester chargée de fibres de verre

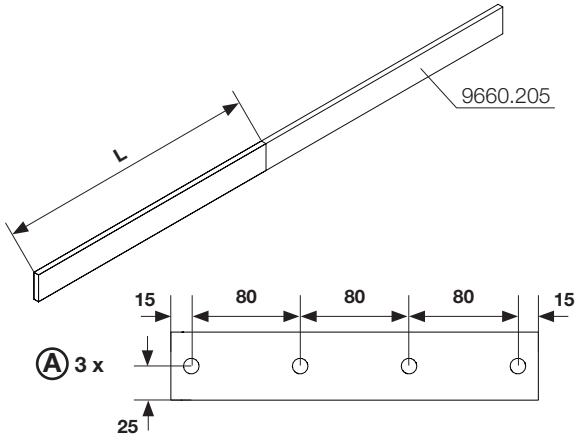

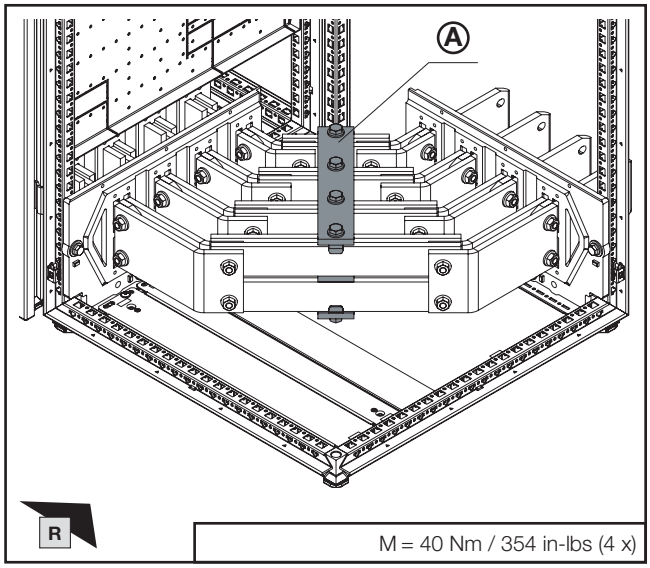

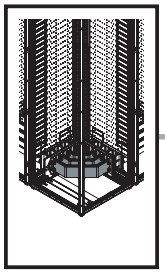

SW16/
SW17

DE EN FR

4. Besonderheiten
4. Special features
4. Particularités

4.4 Außen-Eckfeld bei Schrankgröße W/D = 600 mm – 2 x 50 x 10

4.4 External corner section for enclosure size W/D = 600 mm – 2 x 50 x 10

4.4 Zone d'angle extérieure pour une largeur/profondeur d'armoire de 600 mm – 2 x 50 x 10

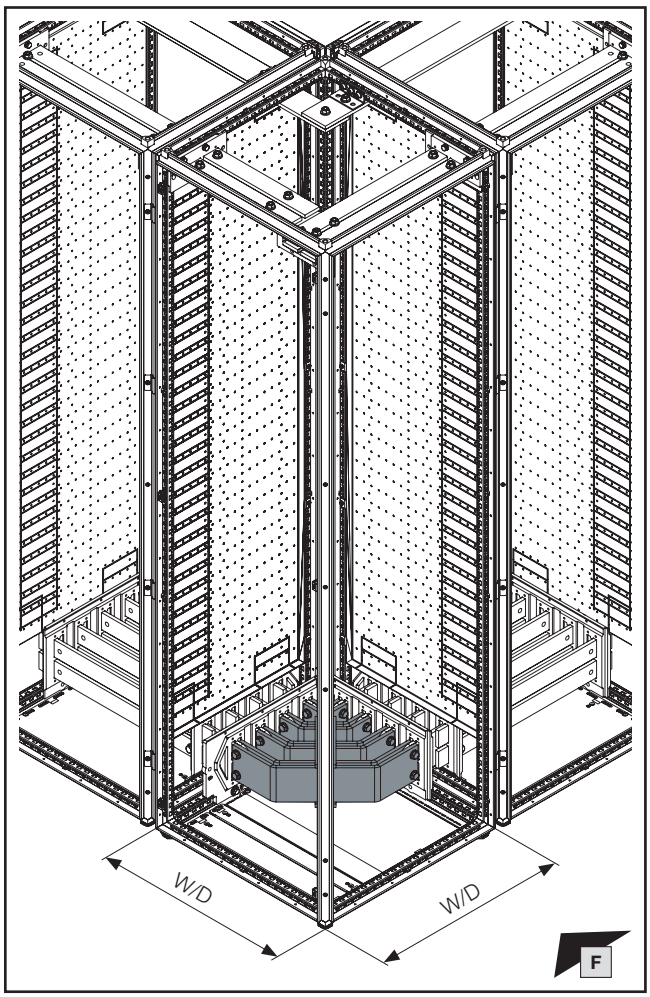

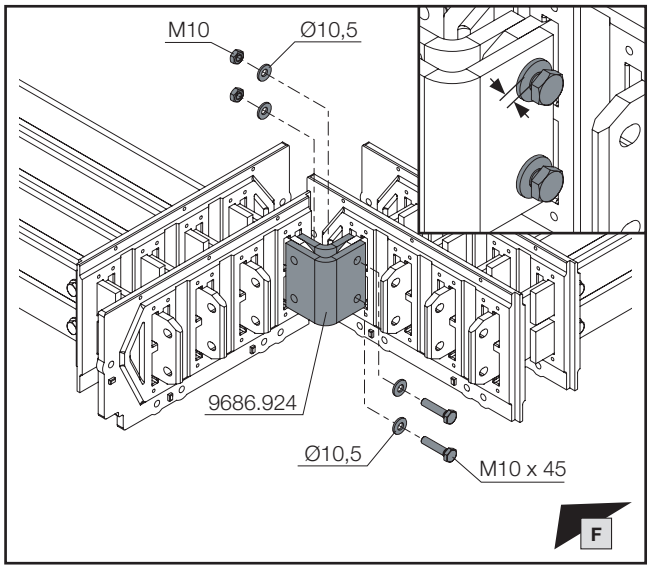

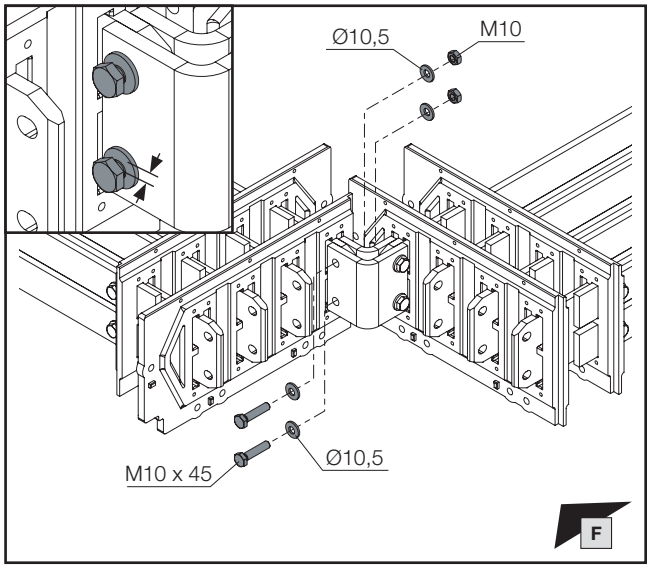

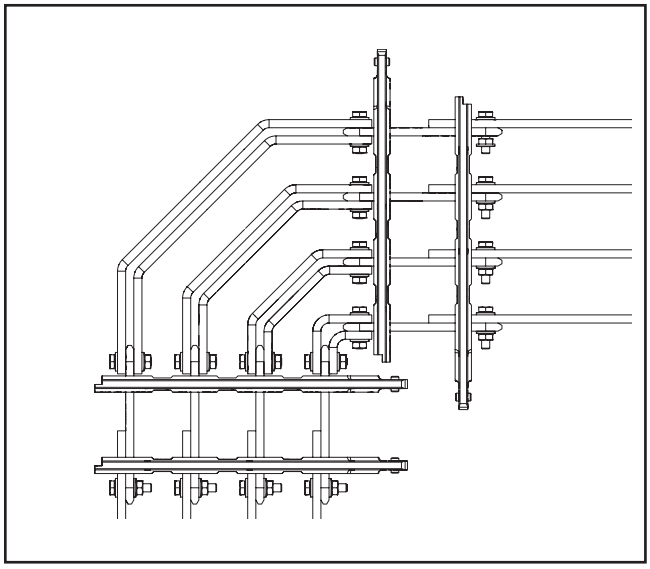

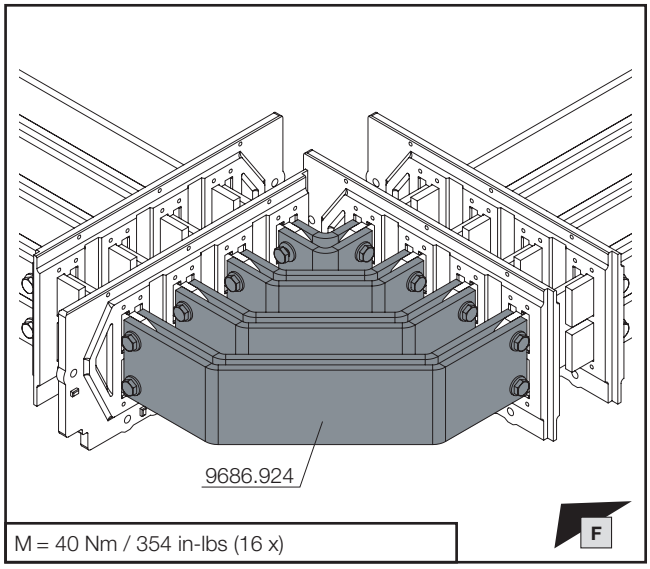

M = 40 Nm / 354 in-lbs (16 x)

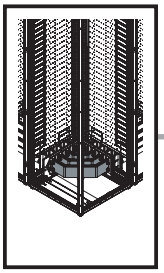

mm

SW16/ SW17

11,5 mm

DE EN FR

4. Besonderheiten
4. Special features
4. Particularités

4.4 Außen-Eckfeld bei Schrankgröße W/D = 600 mm – 2 x 50 x 10

4.4 External corner section for enclosure size W/D = 600 mm – 2 x 50 x 10

4.4 Zone d'angle extérieure pour une largeur/profondeur d'armoire de 600 mm – 2 x 50 x 10

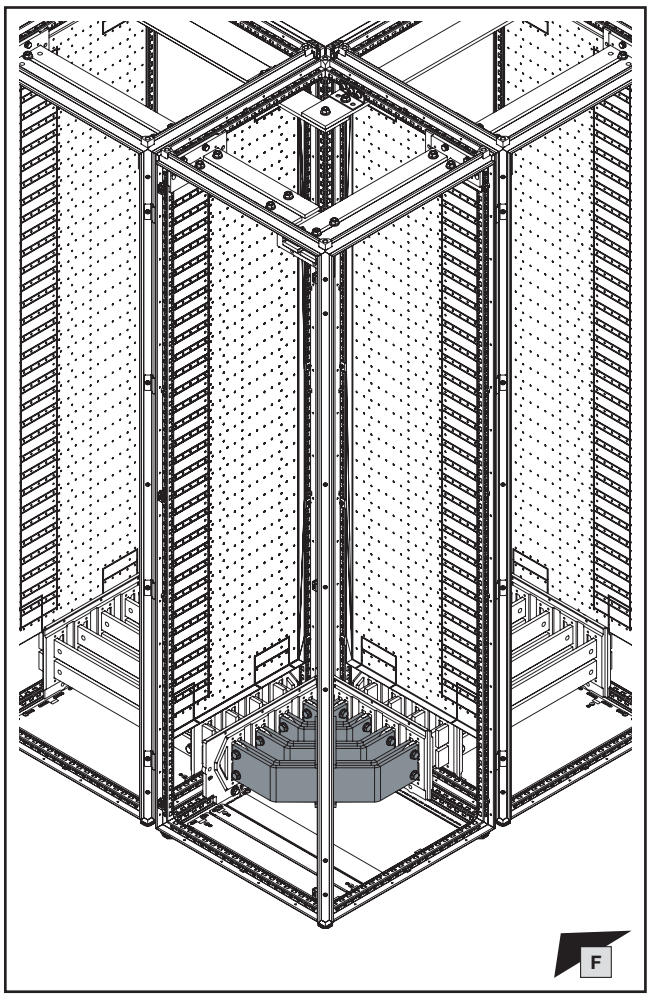

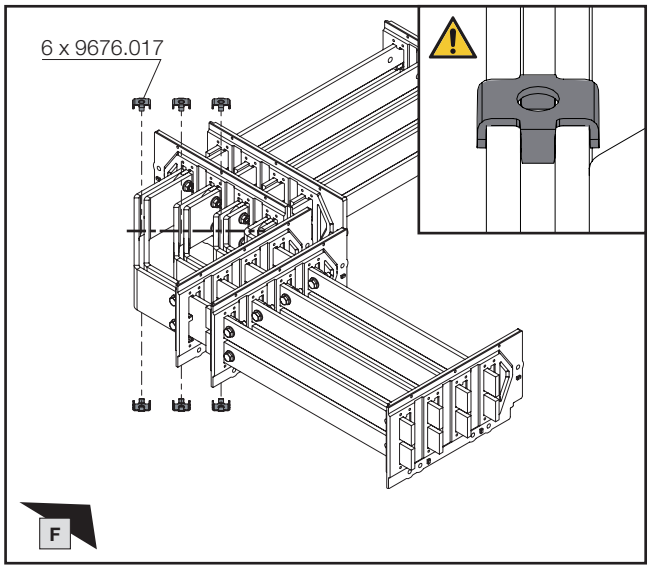

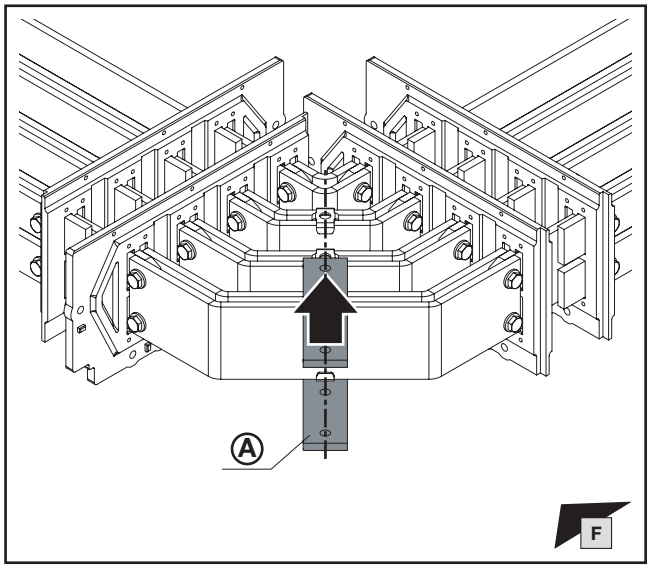

9660.205: Glasfaserverstärkter Polyesterharz
9660.205: Fibreglass-reinforced polyester resin
9660.205 : Résine polyester chargée de fibres de verre

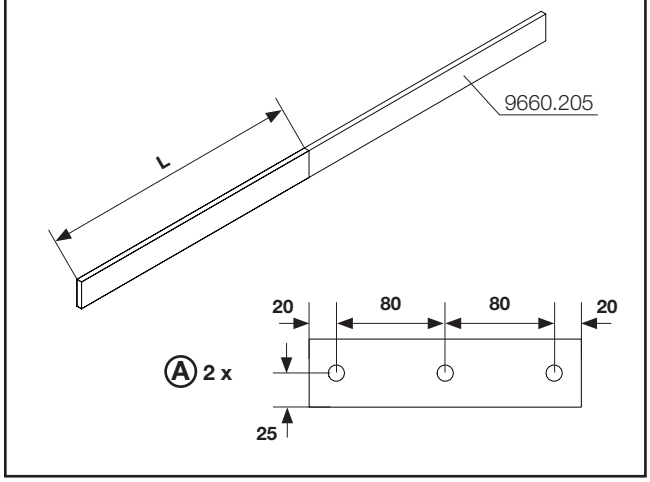

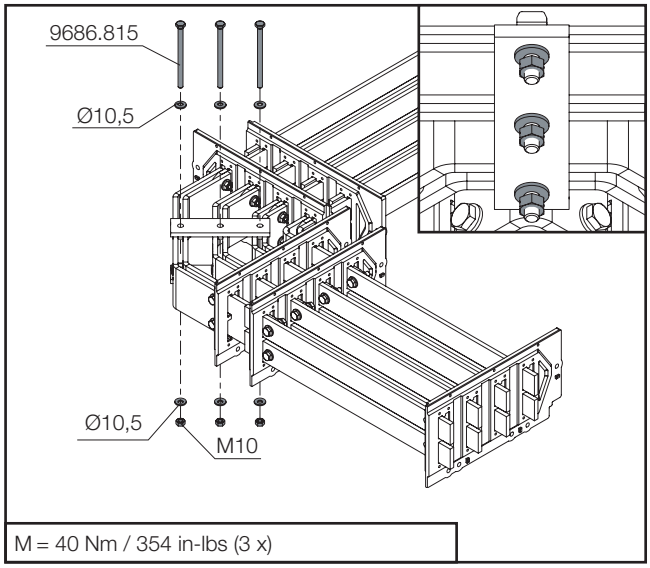

M = 40 Nm / 354 in-lbs (3 x)

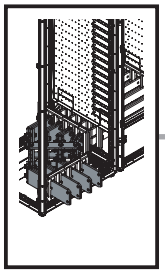

SW16/
SW17

DE EN FR

4. Besonderheiten
4. Special features
4. Particularités

4.5 Innen-Eckfeld bei Schrankgröße W/D = 600 mm – 2 x 50 x 10

4.5 Internal corner section for enclosure size W/D = 600 mm – 2 x 50 x 10

4.5 Zone d'angle intérieure pour une largeur/profondeur d'armoire de 600 mm – 2 x 50 x 10

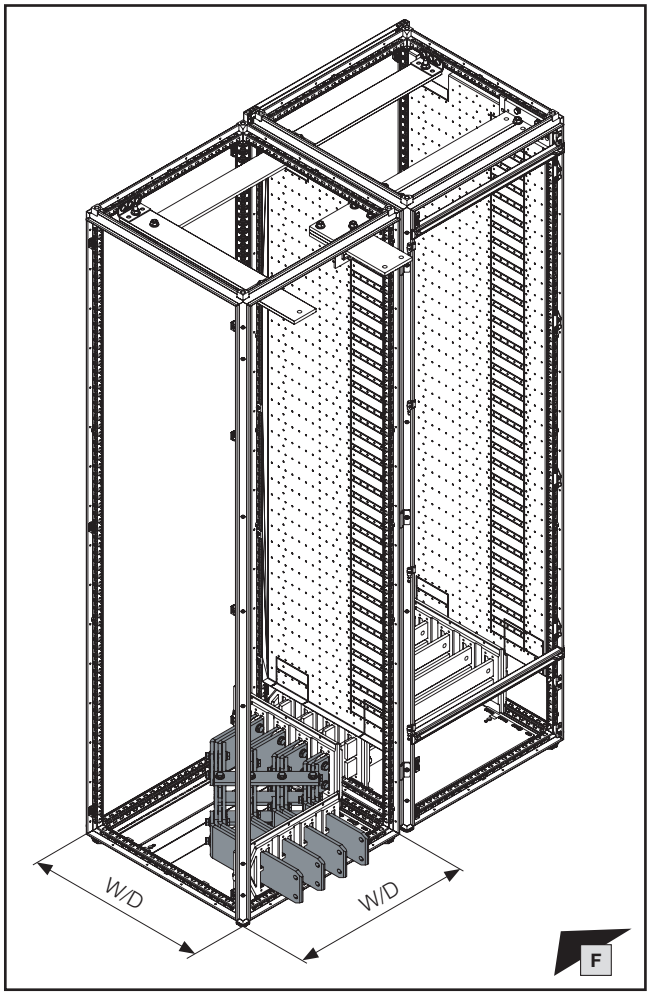

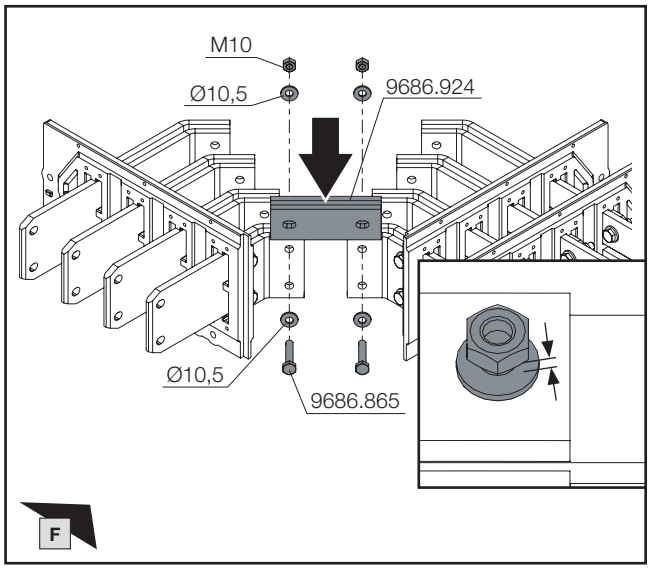

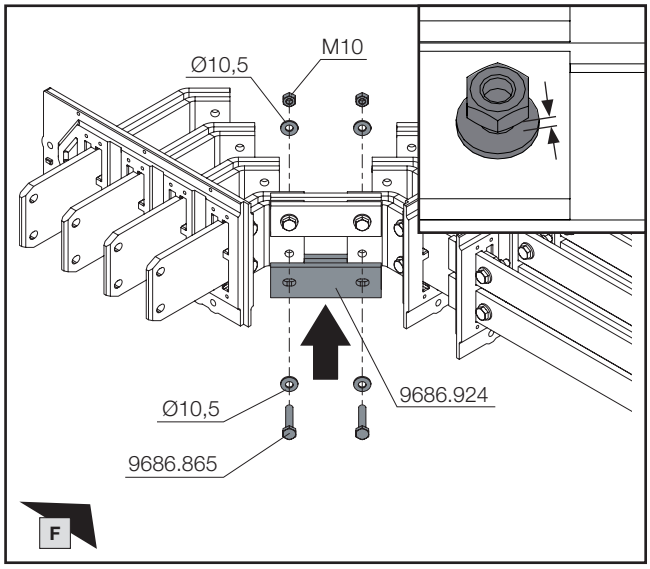

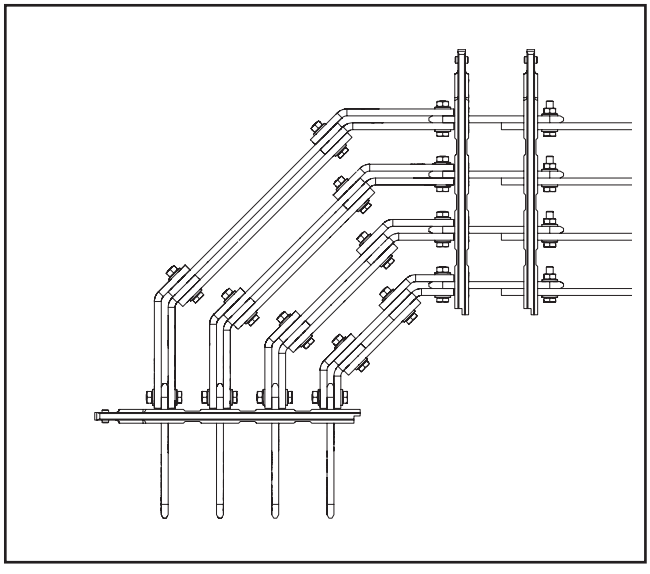

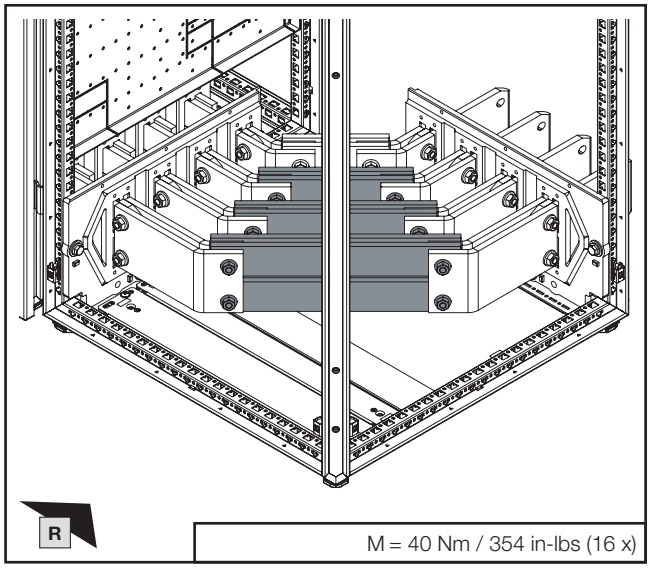

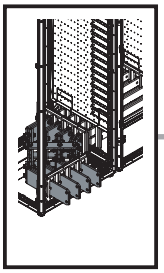

mm

SW16/ SW17

11,5 mm

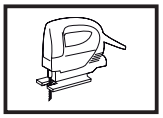

DE EN FR



4. Besonderheiten
4. Special features
4. Particularités

4.5 Innen-Eckfeld bei Schrankgröße W/D = 600 mm – 2 x 50 x 10

4.5 Internal corner section for enclosure size W/D = 600 mm – 2 x 50 x 10

4.5 Zone d'angle intérieure pour une largeur/profondeur d'armoire de 600 mm – 2 x 50 x 10

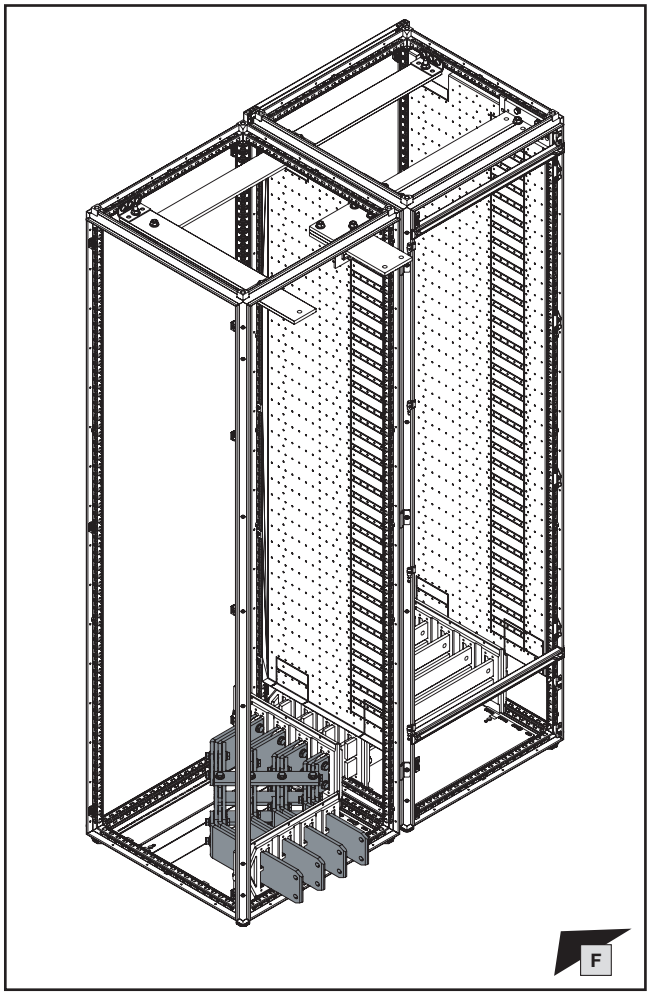

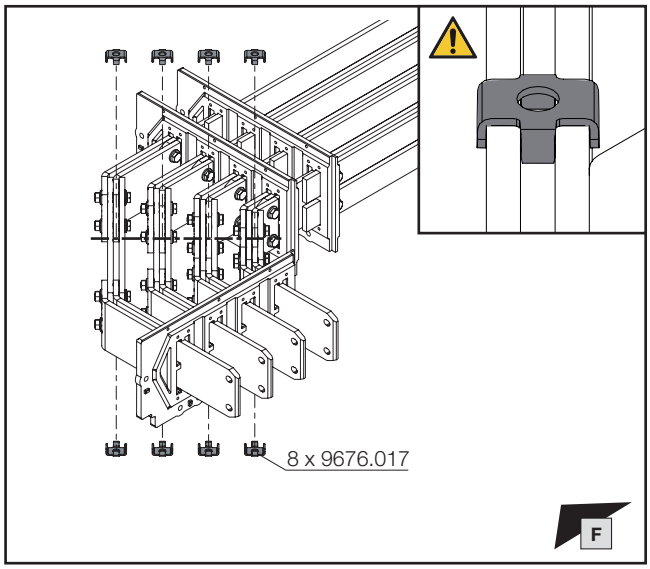

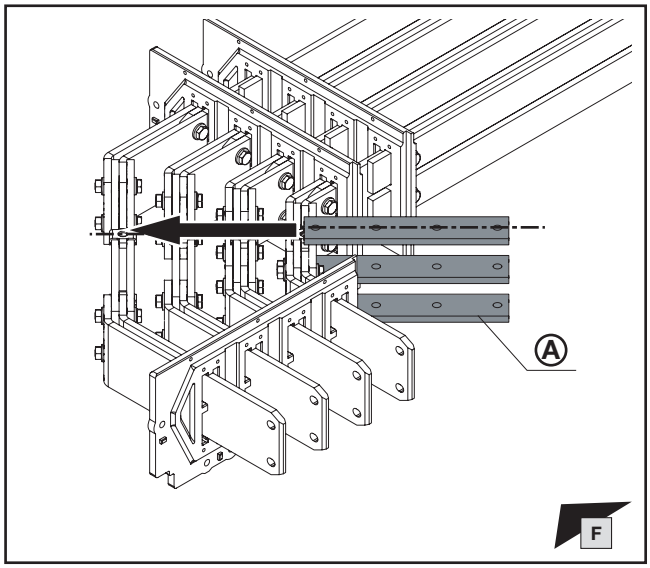

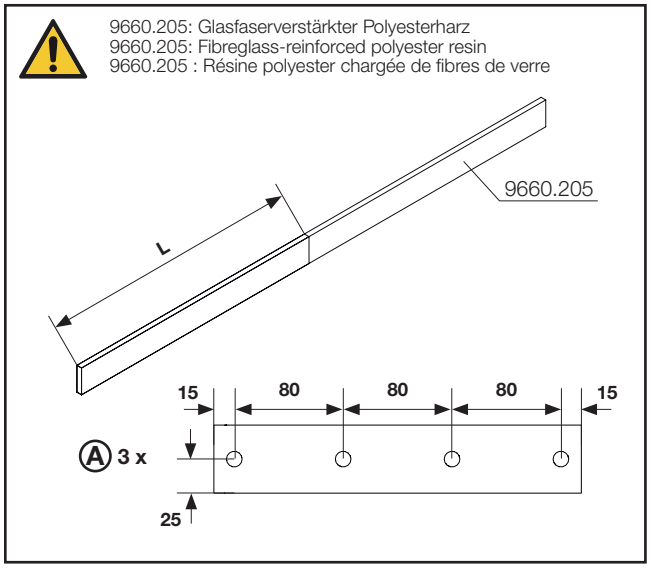

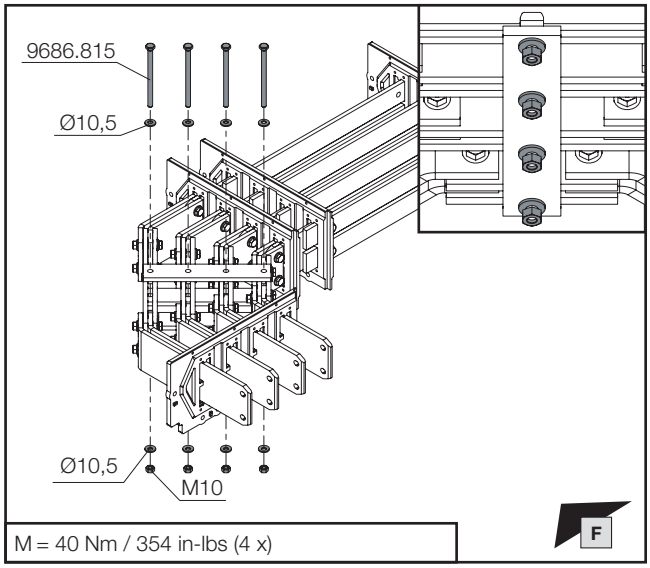

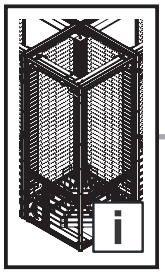

DE EN FR

Artikelverzeichnis
List of model numbers
Liste des références

Best.-Nr. Model No. Référence	Kapitel Chapter Chapitre
3586.005	1.5
4165.500	1.7 2.6 4.1
8106.245	1.12 2.8
8108.245	1.12 2.8
8126.245	1.12 2.8
8128.245	1.12 2.8
8186.245	1.12 2.8
8188.245	1.12 2.8
8617.130	1.6 2.5 4.2
8617.140	1.6 2.5 4.2
9660.205	1.9 1.10 2.13 2.14 4.1 4.2 4.3 4.4 4.5
9676.017	1.9 1.10 2.13 2.14 4.1 4.4 4.5
9680.606	1.2 2.2
9680.626	1.2 2.2
9680.808	1.2 2.2
9680.828	1.2 2.2
9681.666	1.12
9681.688	1.12
9682.160	1.12 3.7
9682.161	1.12 3.7
9682.162	1.12 3.7
9682.163	1.12 3.7
9682.164	1.12 3.7
9682.166	1.12 3.7
9682.167	1.12 3.7
9682.168	1.12 3.7
9682.169	1.12 3.7
9682.172	1.12 3.7
9682.174	1.12 3.7
9682.176	1.12 3.7
9682.180	1.12 3.7
9682.181	1.12 3.7
9682.182	1.12 3.7
9682.183	1.12 3.7
9682.184	1.12 3.7
9682.186	1.12 3.7
9682.187	1.12 3.7
9682.188	1.12 3.7
9682.192	1.12 3.7
9682.194	1.12 3.7
9682.196	1.12 3.7
9682.326	1.12 3.7
9682.328	1.12 3.7
9682.346	1.12 3.7
9682.348	1.12 3.7
9682.356	1.12 3.7
9682.358	1.12 3.7
9683.016	3.1 3.2 3.3 3.4
9683.018	3.1 3.2 3.3 3.4
9683.036	3.1 3.2 3.3 3.4
9683.038	3.1 3.2 3.3 3.4
9683.466	3.5
9683.488	3.5
9683.660	3.6
9683.661	3.6
9683.662	3.6
9683.663	3.6
9683.664	3.6
9683.666	3.6
9683.668	3.6
9683.680	3.6
9683.681	3.6
9683.682	3.6
9683.683	3.6
9683.684	3.6
9683.686	3.6
9683.688	3.6
9684.006	1.5
9684.008	1.5
9686.000	4.1
9686.030	1.7 2.6 4.1
9686.040	1.7 2.6 4.1
9686.250	1.5 1.8 2.12 2.15
9686.300	1.5 2.4
9686.350	1.4 2.3
9686.526	2.10
9686.528	2.10
9686.529	2.10
9686.536	2.10
9686.538	2.10
9686.539	2.10
9686.546	2.10
9686.548	2.10
9686.549	2.10
9686.586	2.10
9686.588	2.10
9686.589	2.10
9686.811	1.10 4.1
9686.815	1.5 1.10 2.13 2.14 4.1 4.4 4.5
9686.845	2.11 2.18
9686.865	1.10 2.13 4.5
9686.924	1.9 1.10 2.11 2.13 2.14 4.1 4.3 4.4 4.5

Rittal – The System.

Faster – better – everywhere.

- Enclosures
- Power Distribution
- Climate Control
- IT Infrastructure
- Software & Services

You can find the contact details of all
Rittal companies throughout the world here.

www.rittal.com/contact

07.2025/D-0000-00003328-01

RITTAL GmbH & Co. KG
Auf dem Stuetzelberg · 35745 Herborn · Germany
Phone +49 2772 505-0
E-mail: info@rittal.de · www.rittal.com