Rittal – The System.

Faster – better – everywhere.

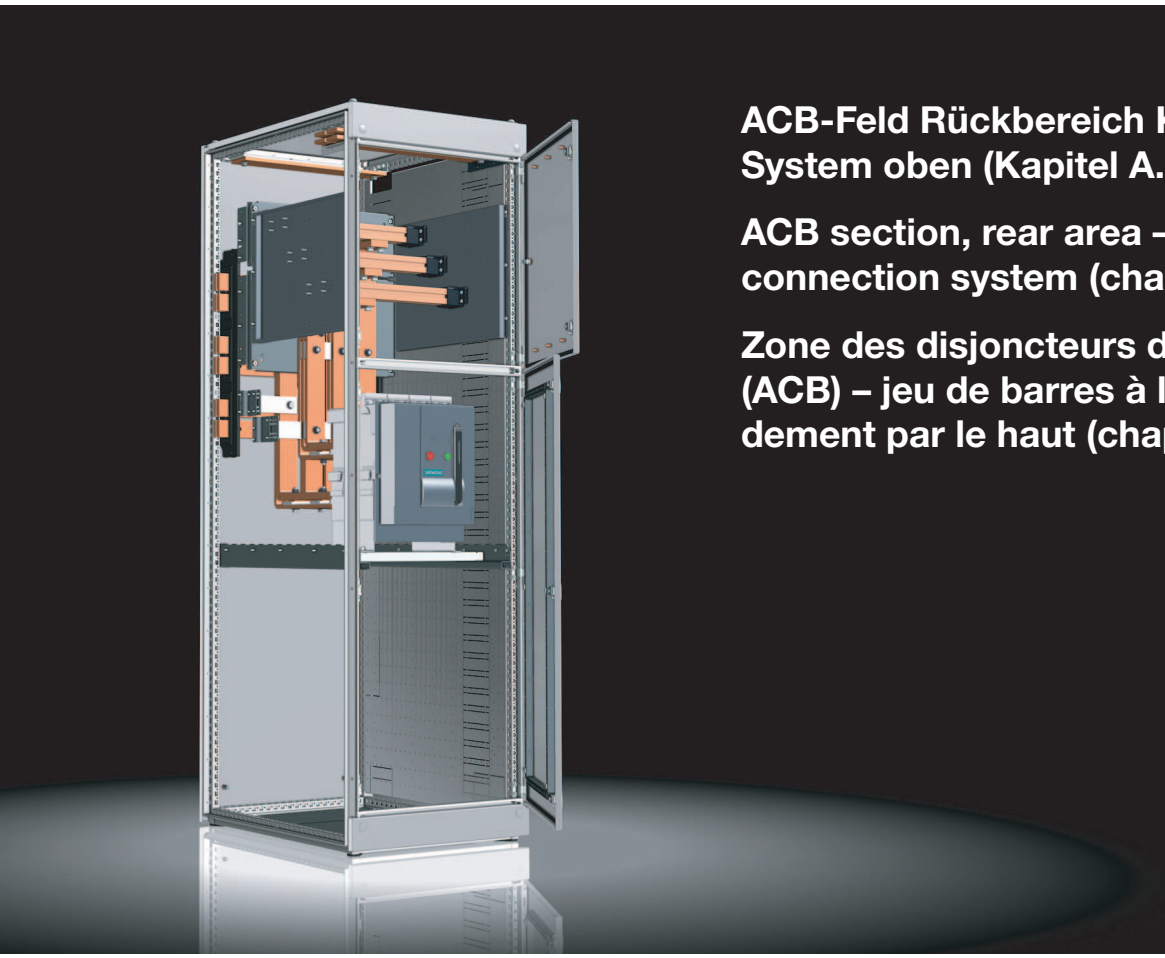

ACB-Feld Rückbereich Kabelanschluss-System oben (Kapitel A.23)

ACB section, rear area – Upper cable connection system (chapter A.23)

Zone des disjoncteurs de puissance (ACB) – jeu de barres à l'arrière – raccordement par le haut (chapitre A.23)

Anhang VX25 Ri4Power – Montageanleitung
Appendix VX25 Ri4Power – Assembly instructions
Annexe VX25 Ri4Power – Notice de montage

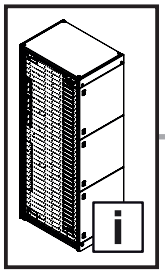

Inhaltsverzeichnis
Contents
Sommaire

DE EN FR

DE

1.	**Montage 3-poliges HSS**	**7**
1.1	Leistungsschalterfeld 800 mm tief / Hauptsammelschiene im Rückbereich	7
1.2	Vorbereitung Modulschrank	8
1.3	Vorbereitung Tragschiene Leistungsschalter	9
1.4	Vorbereitung Funktionsraum-Seitenwand / Ausbrüche N, PE und Hauptsammelschienen	12
1.5	Montage rechte Funktionsraum-Seitenwand	16
1.6	Montage linke Funktionsraum-Seitenwand	18
1.7	Montage des PE-/PEN-Sammelschienensystems	20
1.8	Montage des N-Sammelschienensystems	21
1.9	Montage des rückwärtigen Hauptschienensystems	23
1.10	Montage Maxi-PLS 45 S, 45 und 60 als Kabelanschlusssystem oben	25
1.11	Montage des Leistungsschalters	32
1.12	Montage des Leistungsschalters	33
1.13	Montage des Leistungsschalters – oberer Verbindungssatz – L1 und L2	37
1.14	Montage des Leistungsschalters – Stabilisierung und oberer Verbindungssatz L3	40
1.15	Montage des Leistungsschalters – Anziehen der Schrauben	48
1.16	Montage der Teilmontageplatten	49
1.17	Montage rückwärtiges Hauptschienensystem L1 und Stabilisierung unterer Verbindungssatz	54
1.18	Montage unterer Verbindungssatz – L1	59
1.19	Montage unterer Verbindungssatz L2 und horizontale Stabilisierung unterer Verbindungssatz	61
1.20	Montage unterer Verbindungssatz L3 und horizontale Stabilisierung unterer Verbindungssatz	65
1.21	Montage des Leistungsschalters – Anziehen der Schrauben	67
1.22	Montage Funktionsraumteiler	68
1.23	Montage Funktionsraumteiler und Montageplatte unterhalb ACB	74
1.24	Montage Flachteile und Dachblech	79
2.	**Sammelschienensystem 185 mm Compact**	**80**
2.1	Sammelschienensystem 185 mm Compact	80
2.2	Vorbereitung Funktionsraum-Seitenwand / Ausbrüche N, PE und Hauptsammelschienen	81
2.3	Montage Systembefestigung	83
2.4	Montage Sammelschienenhalter	85
2.5	Montage Maxi-PLS, Leistungsschalter und oberer Verbindungssatz	87
2.6	Montage rückwärtiges Hauptschienensystem und unterer Verbindungssatz	88
3.	**Bauform 1 (offene Bauform)**	**97**
3.1	3-poliges Hauptsammelschienensystem	97
3.2	Sammelschienensystem 185 mm Compact	98
3.3	Montage vertikale Chassis	99
3.4	Montage Halteplatten für Kabelanschlussraum	100
3.5	Stabilisierung oberer Verbindungssatz	101

EN

1.	**Fitting the 3-pole MBS**	**7**
1.1	Air circuit-breaker section 800 mm deep / main busbar in the rear section	7
1.2	Preparing the modular enclosure	8
1.3	Preparing the support rail for the ACB	9
1.4	Preparing the compartment side panel / cut-outs for N and PE conductors and main busbars	12
1.5	Fitting the right compartment side panel	16
1.6	Fitting the left compartment side panel	18
1.7	Fitting the PE/PEN busbar system	20
1.8	Fitting the N busbar system	21
1.9	Mounting the rear main busbar system	23
1.10	Fitting Maxi-PLS 45 S, 45 and 60 as upper cable connection system	25
1.11	Fitting the circuit-breaker	32
1.12	Fitting the circuit-breaker	33
1.13	Fitting the circuit-breaker – Upper connector kit – L1 and L2	37
1.14	Fitting the circuit-breaker – Stabilisation and upper connector kit L3	40
1.15	Fitting the circuit-breaker – Tightening the screws	48
1.16	Fitting the partial mounting plates	49
1.17	Mounting the rear main busbar system L1 and stabilisation of the lower connector kit	54
1.18	Fitting the lower connector kit – L1	59
1.19	Fitting the lower connector kit – L2 and horizontal stabilisation of the lower connector kit	61
1.20	Fitting the lower connector kit – L3 and horizontal stabilisation of the lower connector kit	65
1.21	Fitting the circuit-breaker – Tightening the screws	67
1.22	Fitting the compartment divider	68
1.23	Fitting the compartment divider and mounting plate below the ACB	74
1.24	Fitting the panels and roof plate	79
2.	**Busbar system 185 mm Compact**	**80**
2.1	Busbar system 185 mm Compact	80
2.2	Preparing the compartment side panel / cut-outs for N and PE conductors and main busbars	81
2.3	Mounting the system attachment	83
2.4	Mounting the busbar supports	85
2.5	Fitting Maxi-PLS, the circuit-breaker and the upper connector kit	87
2.6	Mounting the rear main busbar system and lower connector kit	88
3.	**Variant 1 (open design)**	**97**
3.1	3-pole main busbar system	97
3.2	Busbar system 185 mm Compact	98
3.3	Fitting the vertical punched sections	99
3.4	Fitting the retaining plates for the cable connection space	100
3.5	Stabilising the top connection kit	101
3.6	Stabilising the bottom connection kit	102
3.7	Assembling the punched section below the AB	103
3.8	Partial mounting plate below the ACB	105
4.	**Stabilising different circuit-breaker connector heights**	**106**
5.	**Determining the bolt length**	**108**

FR

1.	**Montage des JBP tripolaires**	**7**
1.1	Zone des disjoncteurs de puissance d'une profondeur de 800 mm / jeu de barres principal à l'arrière	7
1.2	Préparation de l'armoire modulaire	8
1.3	Préparation du rail porteur pour disjoncteur de puissance	9
1.4	Préparation du panneau latéral de compartiment fonctionnel / découpes pour barres Neutre, barres Terre et jeux de barres principaux	12
1.5	Montage du panneau latéral de compartiment fonctionnel à droite	16
1.6	Montage du panneau latéral de compartiment fonctionnel à gauche	18
1.7	Montage des jeux de barres Terre / Terre-Neutre	20
1.8	Montage des jeux de barres Neutre	21
1.9	Montage des jeux de barres principaux à l'arrière	23
1.10	Montage Maxi-PLS 45 S, 45 et 60 comme système de raccordement des câbles dans la partie supérieure de l'armoire électrique	25
1.11	Montage du disjoncteur de puissance	32
1.12	Montage du disjoncteur de puissance	33
1.13	Montage du disjoncteur de puissance – kit de jonction supérieur – L1 et L2	37
1.14	Montage du disjoncteur de puissance – stabilisation et kit de jonction supérieur L3	40
1.15	Montage du disjoncteur de puissance – serrage des vis	48
1.16	Montage des plaques de montage partielles	49
1.17	Montage du jeu de barres principal L1 à l'arrière et stabilisation du kit de jonction inférieur	54
1.18	Montage du kit de jonction inférieur – L1	59
1.19	Montage du kit de jonction inférieur – L2 et stabilisation horizontale du kit de jonction inférieur	61
1.20	Montage du kit de jonction inférieur – L3 et stabilisation horizontale du kit de jonction inférieur	65
1.21	Montage du disjoncteur de puissance – serrage des vis	67
1.22	Montage du séparateur de compartiment fonctionnel	68
1.23	Montage de la cloison fonctionnelle et de la plaque de montage sous le disjoncteur de puissance	74
1.24	Montage des pièces plates et du toit	79
2.	**Jeu de barres 185 mm Compact**	**80**
2.1	Jeu de barres 185 mm Compact	80
2.2	Préparation du panneau latéral de compartiment fonctionnel / découpes pour barres Neutre, barres Terre et jeux de barres principaux	81
2.3	Montage de la fixation	83
2.4	Montage du support de jeu de barres	85
2.5	Montage Maxi-PLS, disjoncteur de puissance et kit de jonction supérieur	87
2.6	Montage du jeu de barres principal à l'arrière et kit de jonction inférieur	88
3.	**Modèle 1 (modèle ouvert)**	**97**
3.1	Jeux de barres principaux tripolaires	97

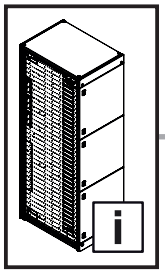

DE EN FR

Inhaltsverzeichnis
Contents
Sommaire

DE

3.6	Stabilisierung unterer Verbindungssatz	102
3.7	Chassis-Konstruktion unterhalb ACB	103
3.8	Teilmontageplatte unterhalb ACB	105
4.	**Stabilisierung verschiedener Anschlusshöhen des Leistungsschalters**	**106**
5.	**Bestimmung Bolzenlänge**	**108**

FR

3.2	Jeu de barres 185 mm Compact	98
3.3	Montage du rail de montage vertical	99
3.4	Montage des plaques de maintien pour la zone de raccordement des câbles	100
3.5	Stabilisation du kit de jonction supérieur	101
3.6	Stabilisation du kit de jonction inférieur	102
3.7	Montage du rail de montage sous le disjoncteur de puissance	103
3.8	Plaque de montage partielle sous le disjoncteur de puissance	105
4.	**Stabilisation de différents raccordements de disjoncteurs de puissance**	**106**
5.	**Détermination de la longueur des boulons**	**108**

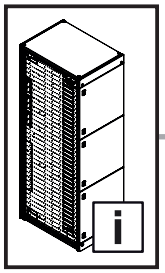

Inhaltsverzeichnis
Contents
Sommaire

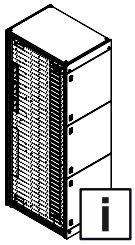
2–7
106–109

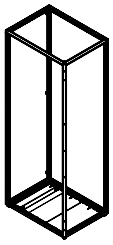
8

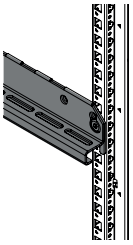
9–11

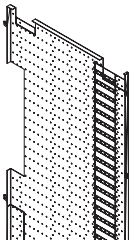
12–15

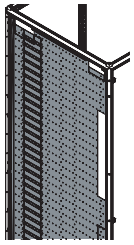
16–17

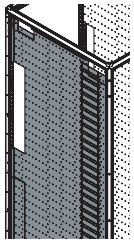
18–19

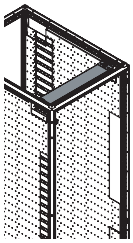
20

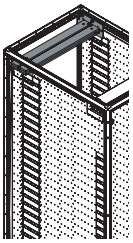
21–22

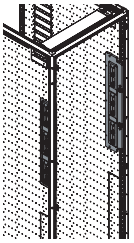
23–24

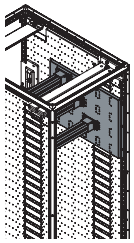
25–31

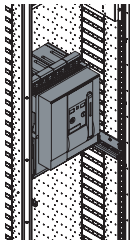
32–36

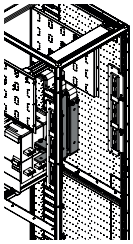
37–39

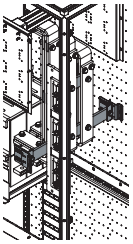
40–47

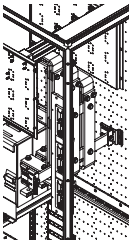
48

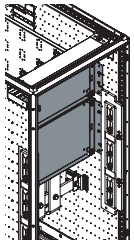
49–53

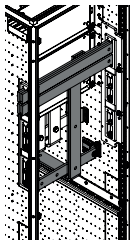
54–58

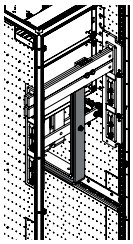
59–60

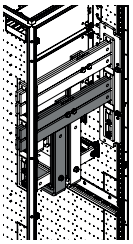
61–64

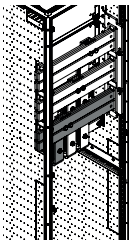
65–66

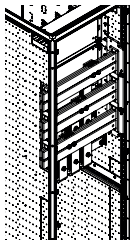
67

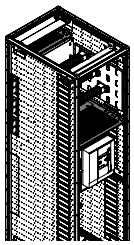
68–73

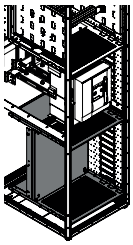
74–78

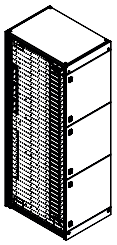
79

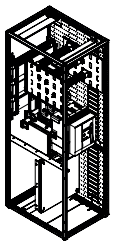
80

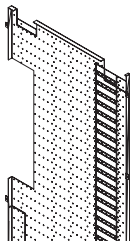
81–82

Inhaltsverzeichnis
Contents
Sommaire

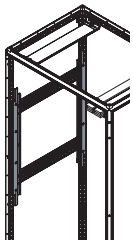
83–84

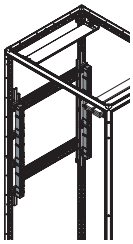
85–86

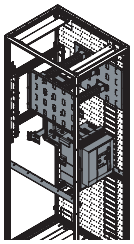
87

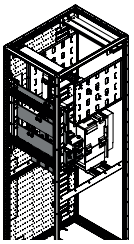
88–96

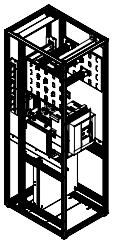
97

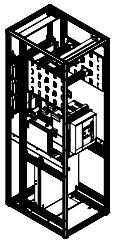
98

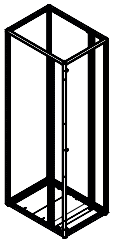
99

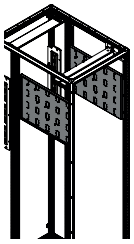
100

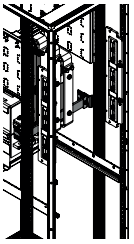
101

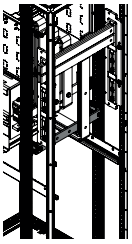
102

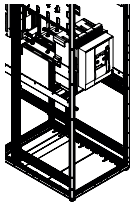
103–104

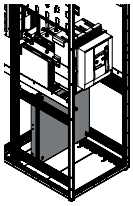
105

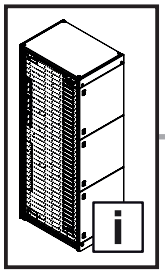

Mitgeltende Unterlagen
Other applicable documents
Autres documents applicables

DE

Für die hier beschriebenen Sammelschienenkomponenten steht diese Montageanleitung als Download unter www.rittal.de zur Verfügung. Für Schäden, die durch Nichtbeachtung dieser Anleitung entstehen, übernehmen wir keine Haftung. Zusätzlich gelten auch die Anleitungen des verwendeten Zubehörs sowie die VX25 Ri4Power Montageanleitung.

Bitte beachten Sie die Sicherheits- und Warnhinweise in der Montageanleitung „VX25 Ri4Power – Schalt- und Energieverteilanlagen-System“.

EN

These assembly instructions for the described busbar components can be downloaded from www.rittal.com. We cannot accept any liability for damage associated with failure to observe these instructions. The instructions for any accessories used, together with the VX25 Ri4Power assembly instructions, also apply.

Please observe the safety and warning notes in the "VX25 Ri4Power – Switchgear and power distribution system" assembly instructions.

FR

La présente notice de montage pour les composants du jeu de barres mentionnés ici peut être téléchargée sur le site internet www.rittal.fr. Nous déclinons toute responsabilité en cas de dommages imputables à la non-observation des instructions contenues dans ce document. Veuillez également respecter les instructions relatives aux accessoires utilisés ainsi que la notice de montage VX25 Ri4Power.

Veuillez respecter les consignes de sécurité et les avertissements figurant dans les instructions de montage « VX25 Ri4Power – Distribution de courant ».

Montageanleitung VX25 Ri4Power – Schalt- und Energieverteilanlagen-System

Assembly instructions VX25 Ri4Power – Switchgear and power distribution system

Notice de montage VX25 Ri4Power – Distribution de courant

DE/EN/FR

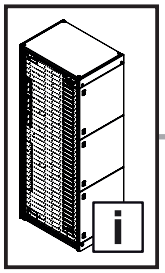

1. Montage 3-poliges HSS
1. Fitting the 3-pole MBS
1. Montage des JBP tripolaires

1.1 Leistungsschalterfeld 800 mm tief / Hauptsammelschiene im Rückbereich

1.1 Air circuit-breaker section 800 mm deep / main busbar in the rear section

1.1 Zone des disjoncteurs de puissance d'une profondeur de 800 mm / jeu de barres principal à l'arrière

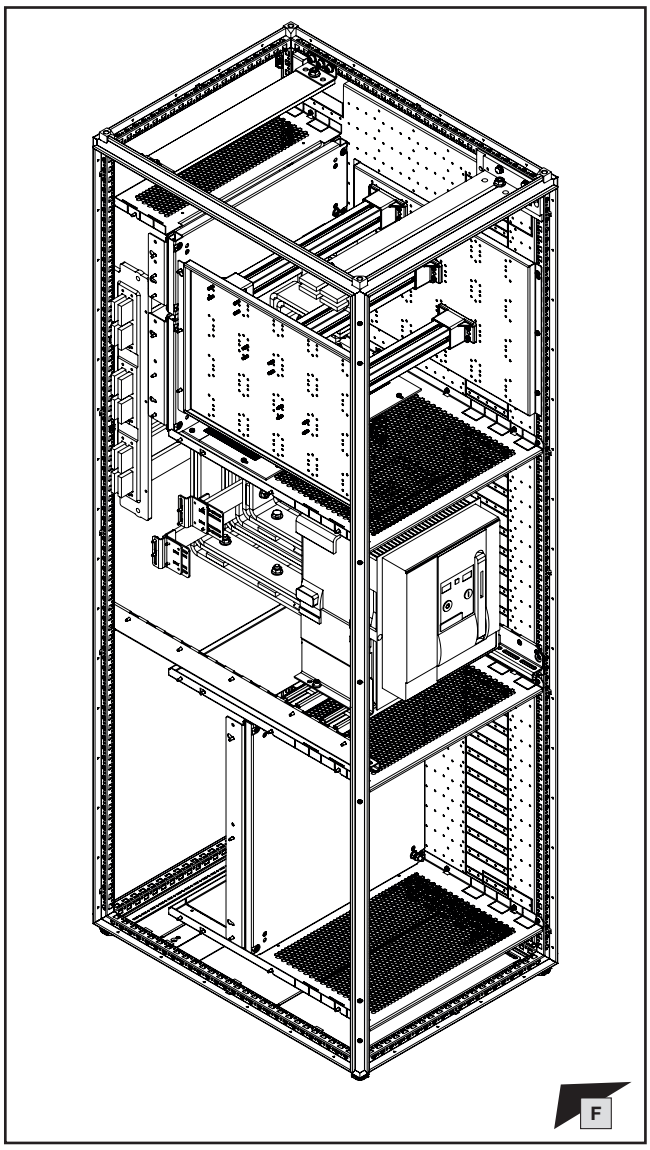

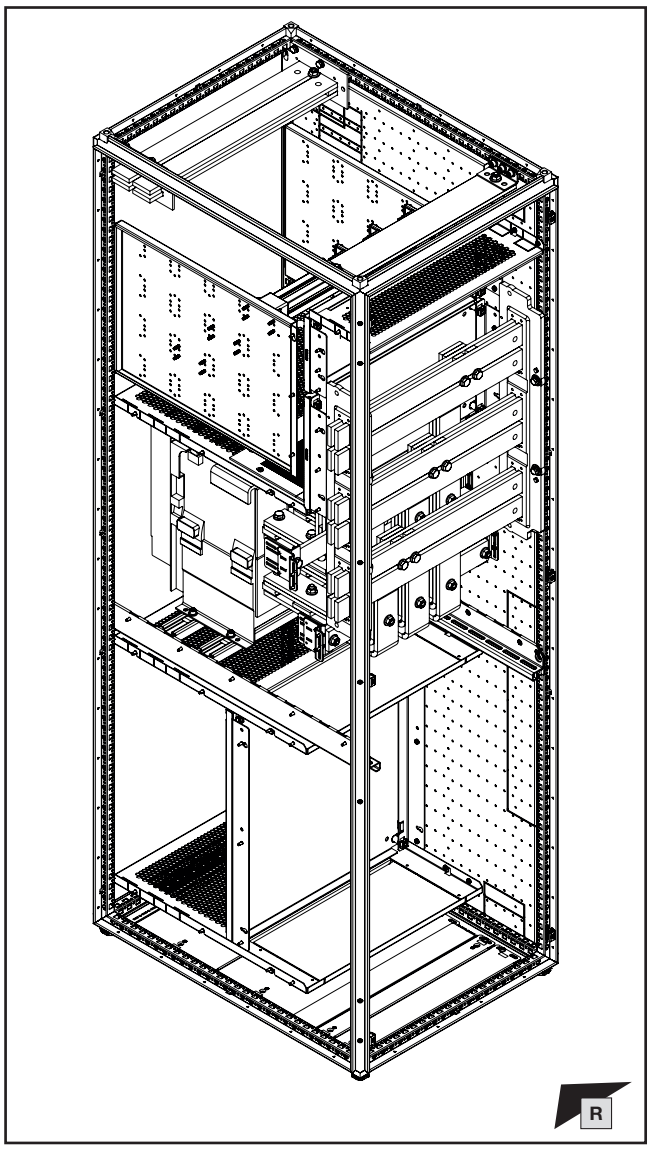

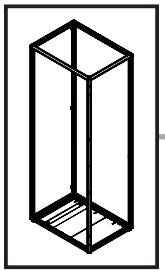

DE EN FR

1. Montage 3-poliges HSS
1. Fitting the 3-pole MBS
1. Montage des JBP tripolaires

1.2 Vorbereitung Modulschrank
1.2 Preparing the modular enclosure
1.2 Préparation de l'armoire modulaire

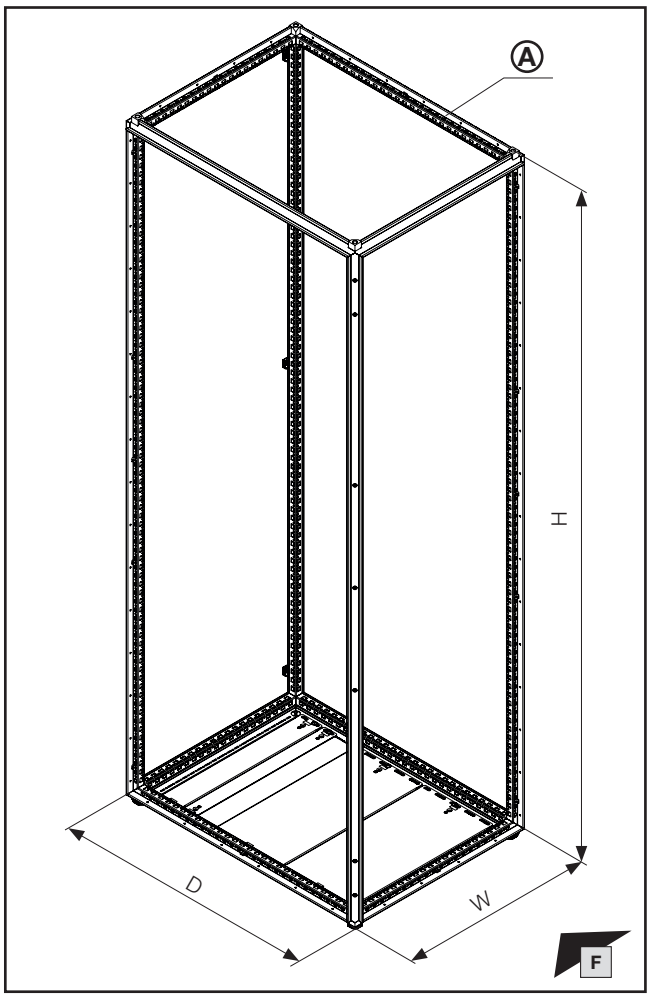

Hinweis / Note / Remarque

Die Angaben „W“ (Breite), „H“ (Höhe) und „D“ (Tiefe) der Schränke beziehen sich jeweils auf die nominalen Abmessungen der Schränke.

The information "W" (width), "H" (height) and "D" (depth) each refer to the nominal dimensions of the enclosures.

Les informations « W » (largeur), « H » (hauteur) et « D » (profondeur) se réfèrent chacune aux dimensions nominales des armoires.

Montageanleitung VX25 Ri4Power – Schalt- und Energieverteilanlagen-System

Assembly instructions VX25 Ri4Power – Switchgear and power distribution system

Notice de montage VX25 Ri4Power – Distribution de courant

DE/EN/FR

Hinweis / Note / Remarque

Vorbereitende Arbeiten: siehe o. g. Anleitung, Kapitel „Demontage Flachteile“ und „Vorbereitung Montage Frontblenden“.

Preparatory work: see above mentioned assembly instructions, chapter "Dismantling panels" and "Preparation of mounting front trim panels".

Pour les travaux préliminaires, voir les chapitres « Démontage des pièces plates » et « Préparation du montage des faces avant » de la notice de montage ci-dessus.

Hinweis / Note / Remarque

Für Schutzeigenschaft Störlichtbogenklasse A/B Montagereihenfolge in den entsprechenden Kapiteln der o. g. Anleitung beachten.

For arcing class A/B protection, please follow the assembly sequence as set out in the relevant chapters of the aforementioned assembly instructions.

Pour la protection contre les arcs électriques de catégorie A/B, suivez la séquence de montage indiquée dans les chapitres correspondantes des instructions ci-dessus.

W mm	**H** mm	**D** mm	Ⓐ **Best.-Nr. Model No. Référence**
400	2000	800	**9680.408**
400	2200	800	**9680.428**
600	2000	800	**9680.608**
600	2200	800	**9680.628**
800	2000	800	**9680.808**
800	2200	800	**9680.828**
1000	2000	800	**9680.008**
1000	2200	800	**9680.028**
1200	2000	800	**9680.208**
1200	2200	800	**9680.228**

Hinweis / Note / Remarque

Alternativ: Basisschrank aus Produktauswahl „Anreih-Schranksystem VX25“.

Option: Basic enclosure from the "baying enclosure system VX25" product selection.

Option : armoire électrique juxtaposable VX25 classique.

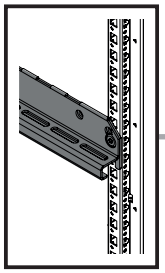

mm

DE EN FR

1. Montage 3-poliges HSS
1. Fitting the 3-pole MBS
1. Montage des JBP tripolaires

1.3 Vorbereitung Tragschiene Leistungsschalter
1.3 Preparing the support rail for the ACB
1.3 Préparation du rail porteur pour disjoncteur de puissance

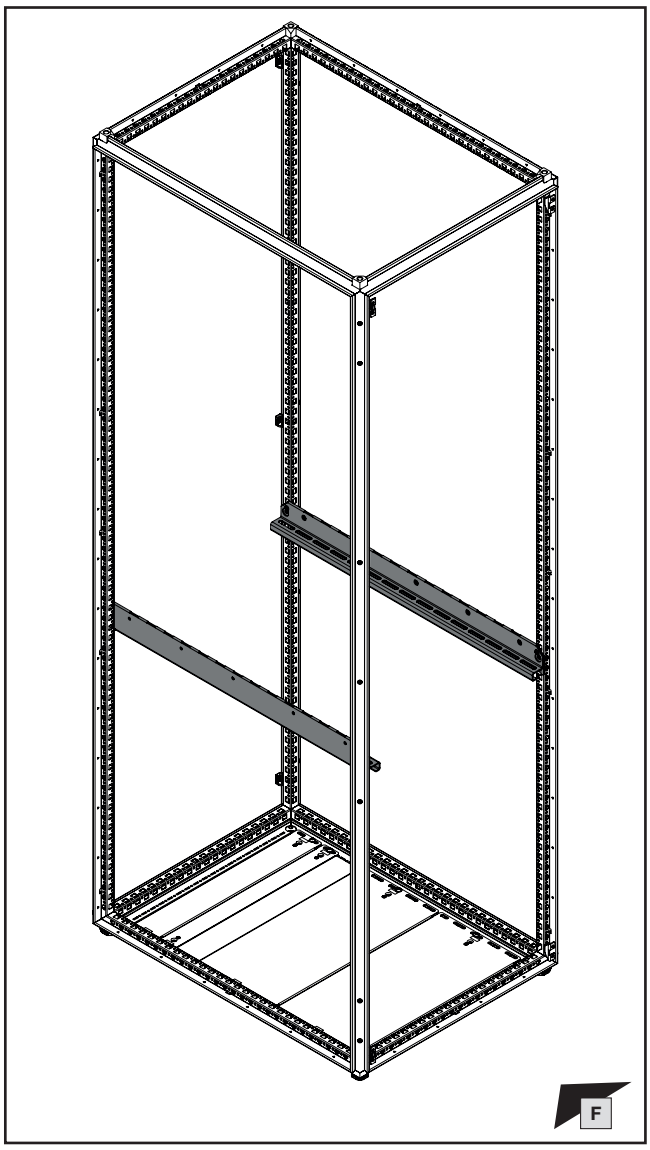

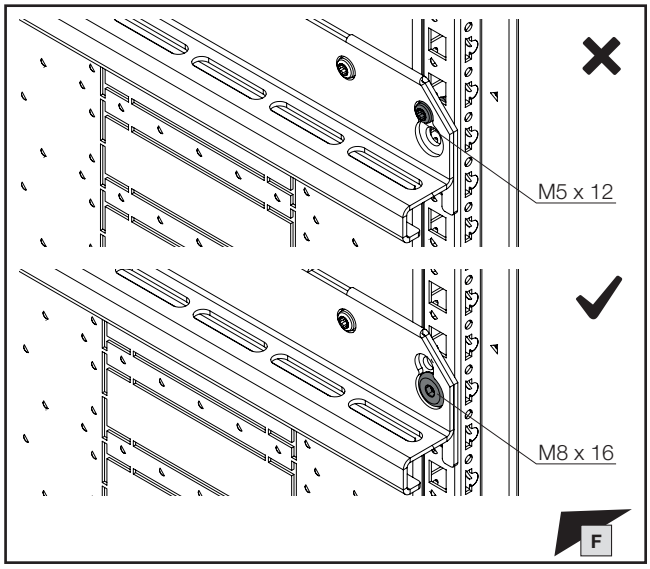

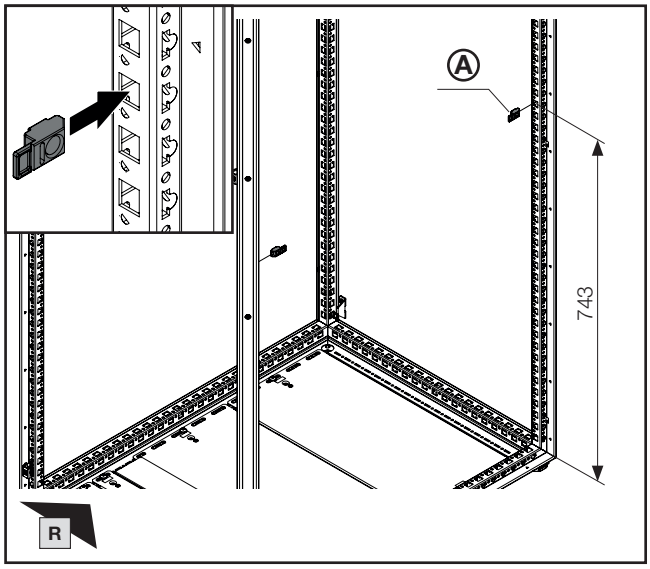

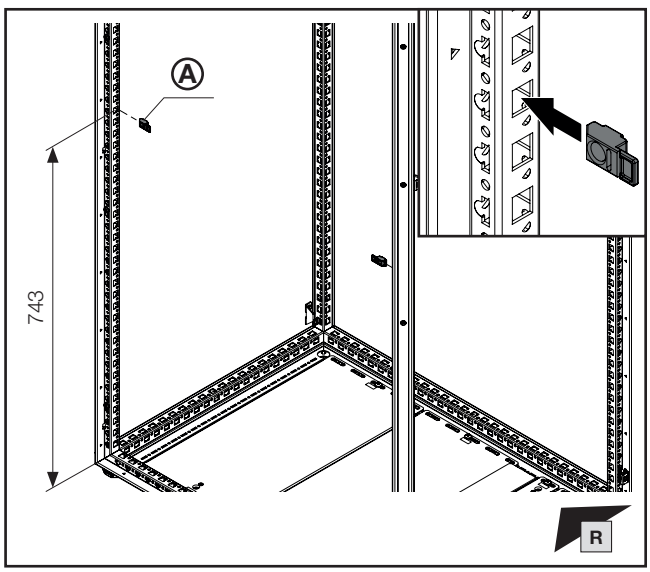

Hinweis / Note / Remarque

Arbeitsschritte notwendig für größte Belastung der Tragschienen. Einlegezettel beachten!

Steps required for maximum loading of the support rails. Observe the instruction sheet!

Étapes requises pour une charge maximale des rails porteurs. Respecter les fiches jointes !

D mm	Ⓐ **Best.-Nr. Model No. Référence**
600	**9683.326**
800	**9683.328**

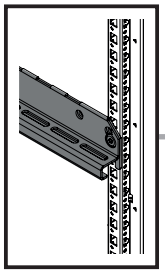

mm

IS5

DE EN FR

1. Montage 3-poliges HSS
1. Fitting the 3-pole MBS
1. Montage des JBP tripolaires

1.3 Vorbereitung Tragschiene Leistungsschalter
1.3 Preparing the support rail for the ACB
1.3 Préparation du rail porteur pour disjoncteur de puissance

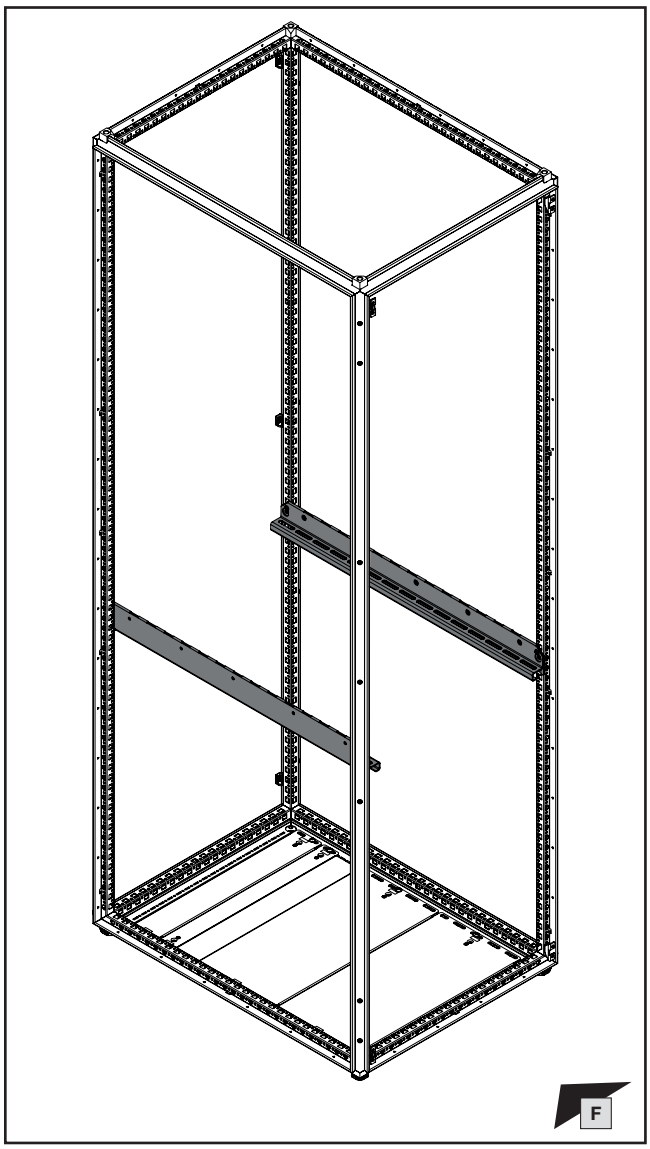

D mm	Ⓐ **Best.-Nr. Model No. Référence**
600	**9683.326**
800	**9683.328**

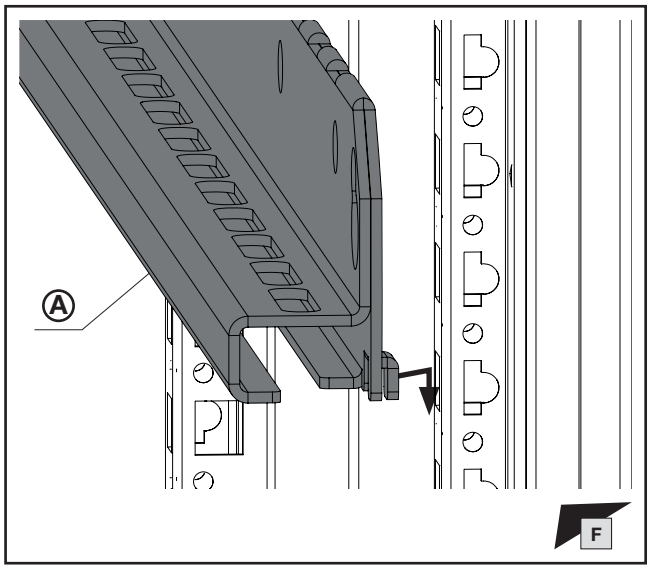

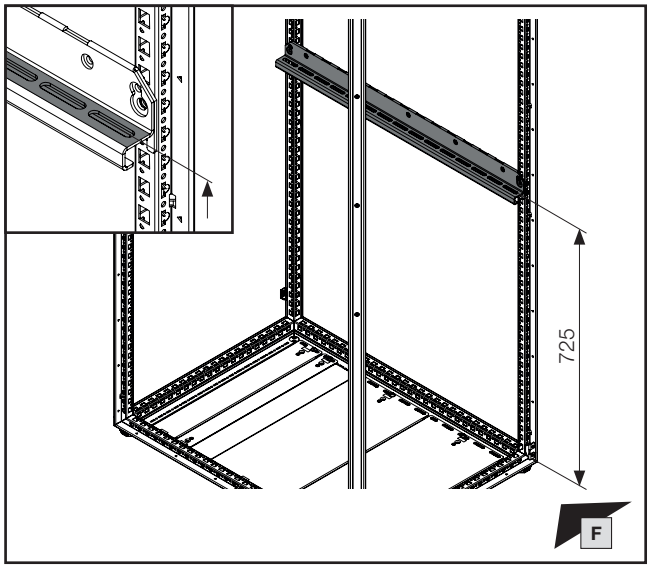

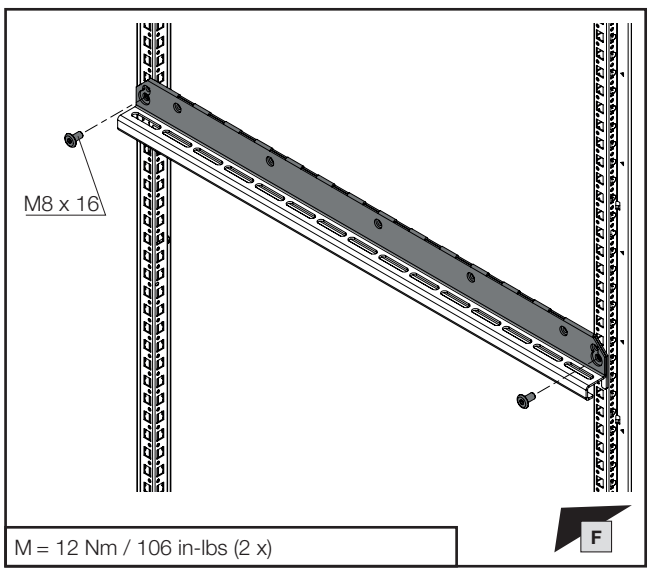

M = 12 Nm / 106 in-lbs (2 x)

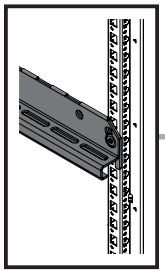

mm

IS5

DE EN FR

1. Montage 3-poliges HSS
1. Fitting the 3-pole MBS
1. Montage des JBP tripolaires

1.3 Vorbereitung Tragschiene Leistungsschalter
1.3 Preparing the support rail for the ACB
1.3 Préparation du rail porteur pour disjoncteur de puissance

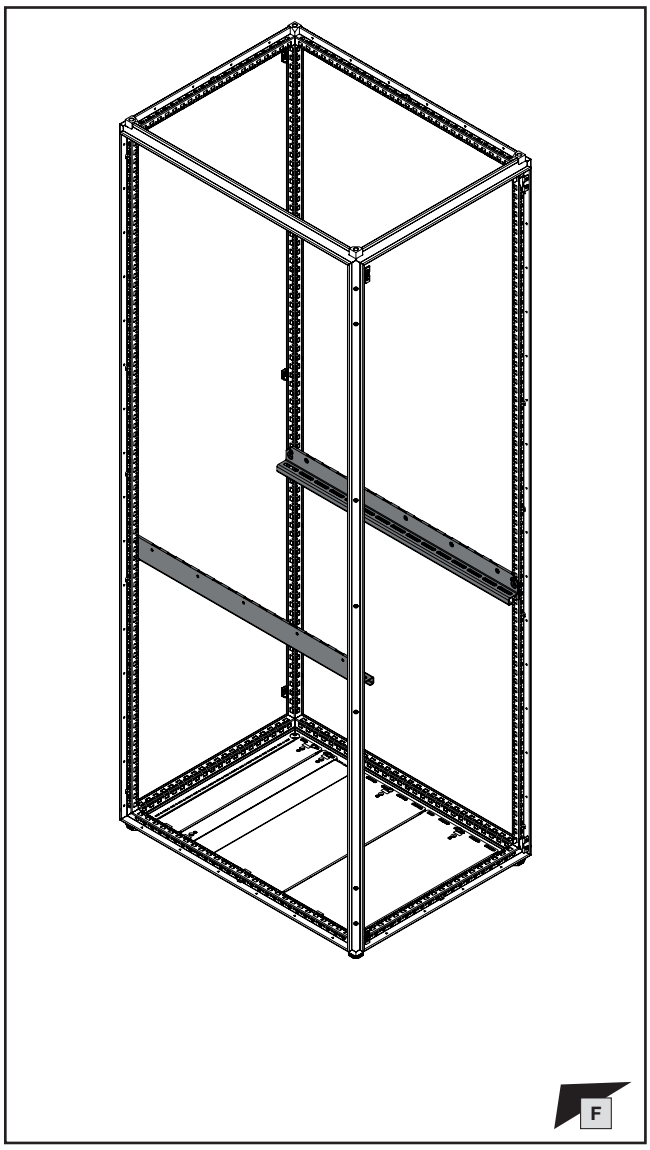

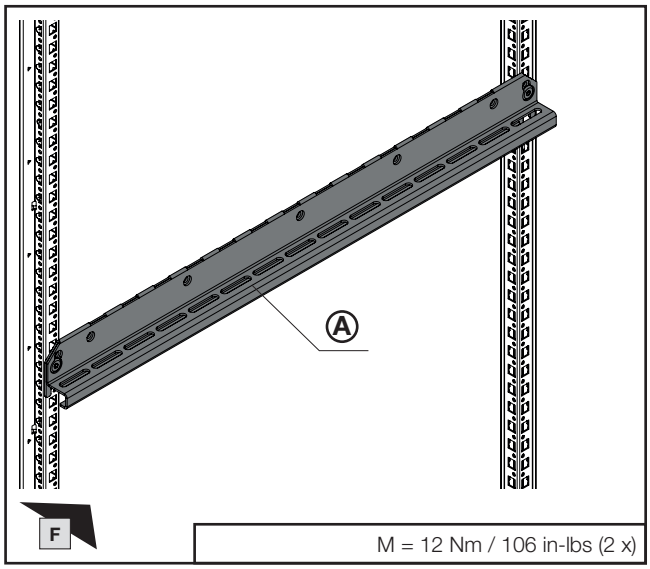

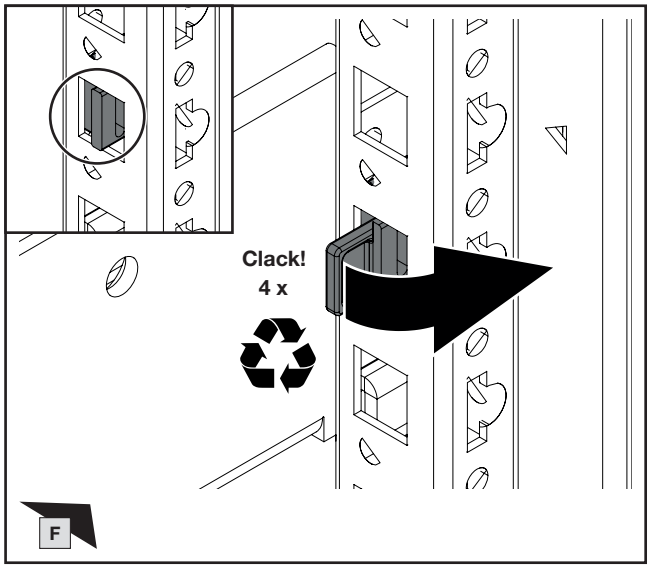

Hinweis / Note / Remarque

Vollständige Montage des offenen Leistungsschalters: siehe Kapitel 1.11.

Full installation of the air circuit-breaker: see chapter 1.11.

Montage complet du disjoncteur de puissance : voir chapitre 1.11.

D mm	Ⓐ **Best.-Nr. Model No. Référence**
600	**9683.326**
800	**9683.328**

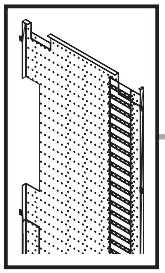

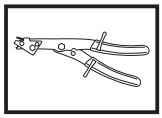

DE EN FR

1. Montage 3-poliges HSS
1. Fitting the 3-pole MBS
1. Montage des JBP tripolaires

1.4 Vorbereitung Funktionsraum-Seitenwand / Ausbrüche N, PE und Hauptsammelschienen

1.4 Preparing the compartment side panel / cut-outs for N and PE conductors and main busbars

1.4 Préparation du panneau latéral de compartiment fonctionnel / découpes pour barres Neutre, barres Terre et jeux de barres principaux

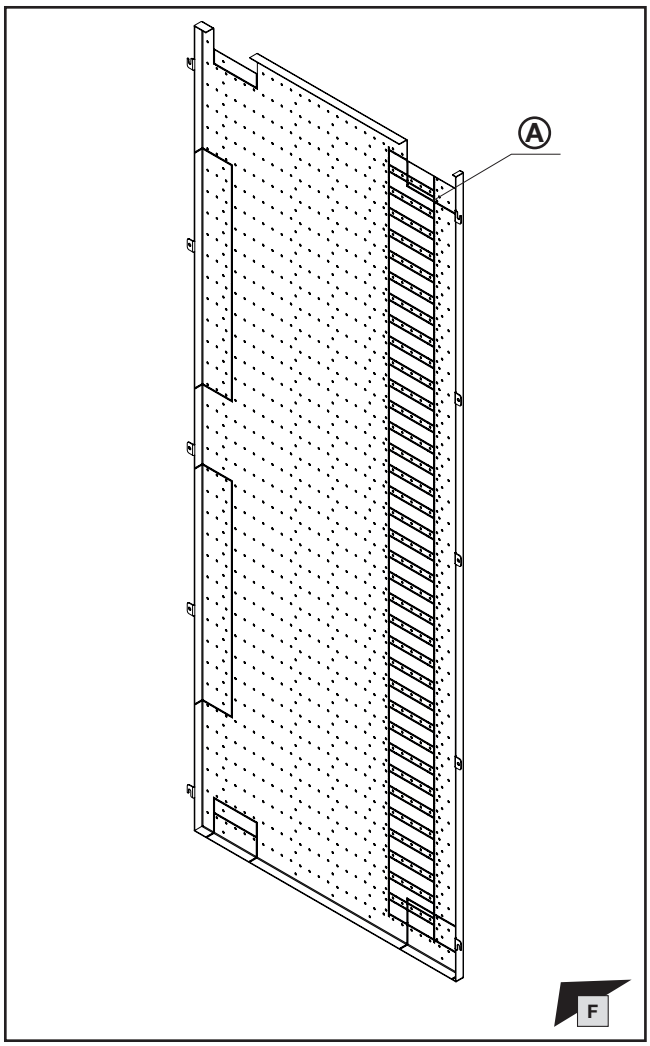

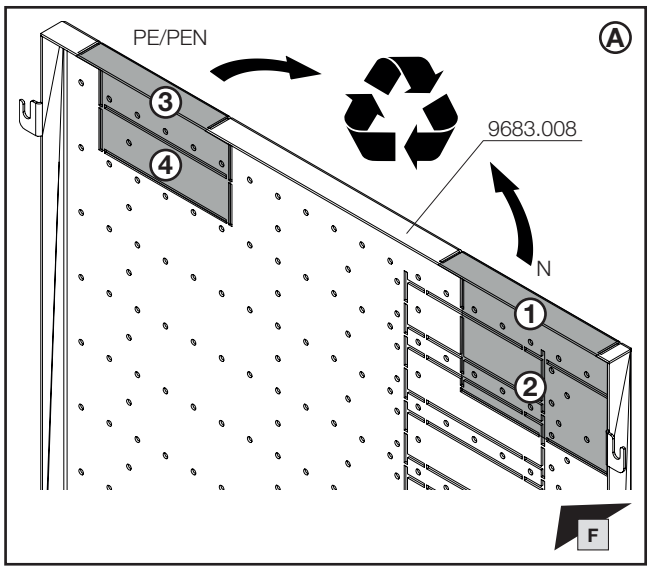

max.		①	②	③	④
2 x 50 x 10	N	✓	×	×	×
4 x 50 x 10	N	✓	×	×	×
8 x 50 x 10	N	✓	✓	×	×
2 x 80 x 10	PE/PEN	×	×	✓	×
2 x 40 x 10	PE/PEN	×	×	✓	×
4 x 80 x 10	PE/PEN	×	×	✓	✓

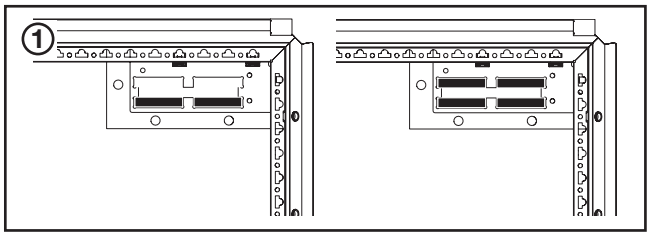

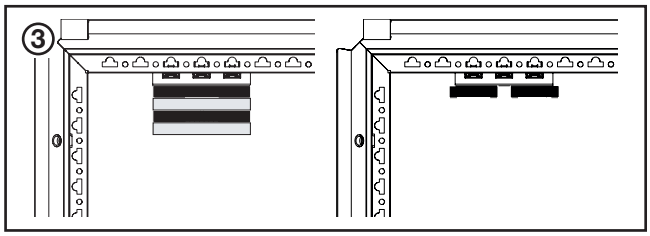

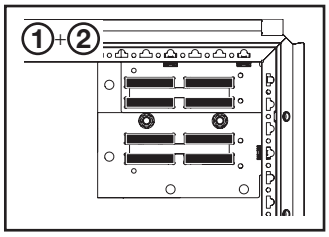

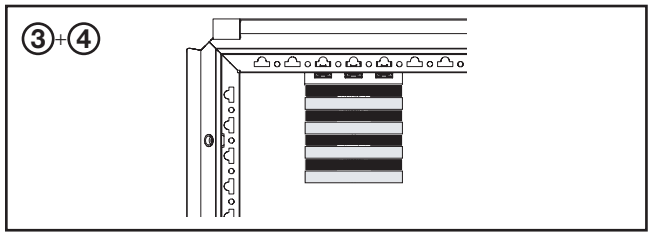

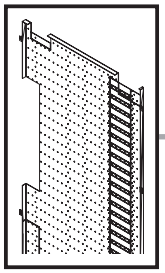

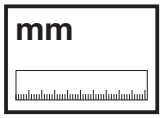

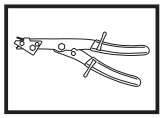

DE EN FR

1. Montage 3-poliges HSS
1. Fitting the 3-pole MBS
1. Montage des JBP tripolaires

1.4 Vorbereitung Funktionsraum-Seitenwand / Ausbrüche N, PE und Hauptsammelschienen

1.4 Preparing the compartment side panel / cut-outs for N and PE conductors and main busbars

1.4 Préparation du panneau latéral de compartiment fonctionnel / découpes pour barres Neutre, barres Terre et jeux de barres principaux

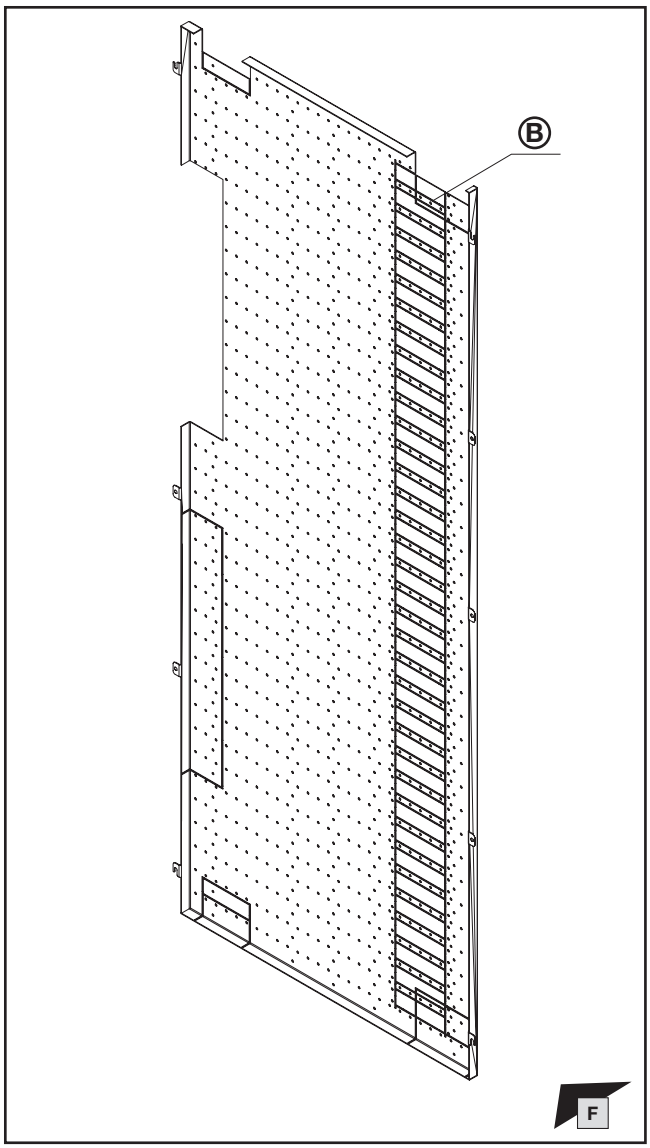

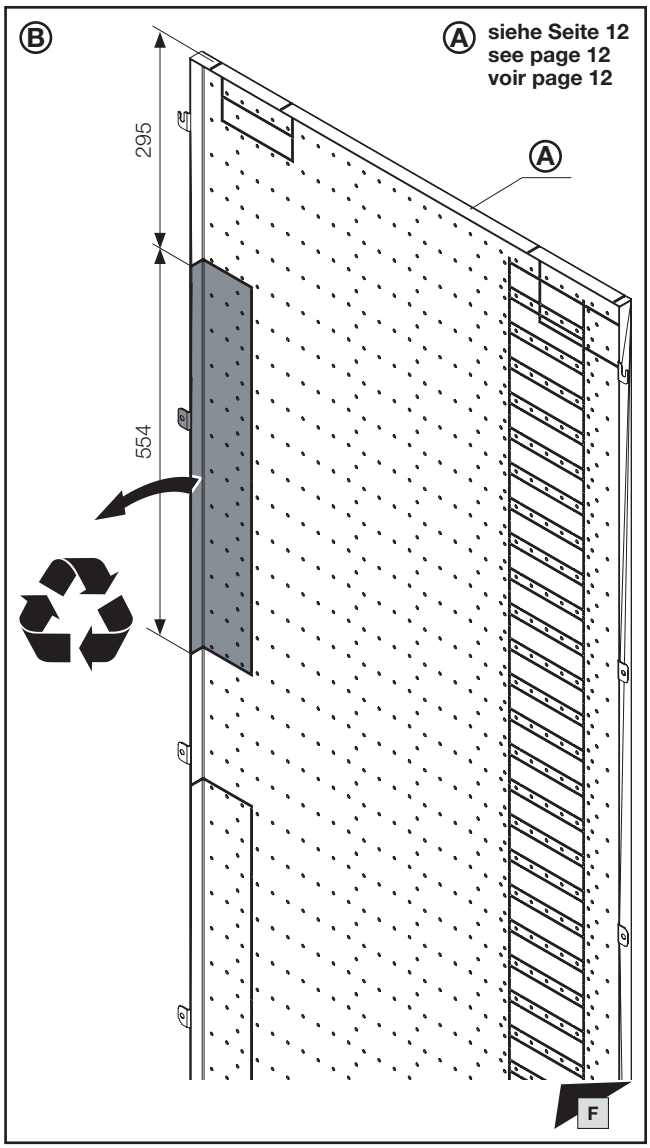

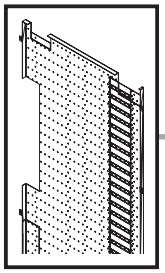

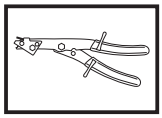

DE EN FR

1. Montage 3-poliges HSS
1. Fitting the 3-pole MBS
1. Montage des JBP tripolaires

1.4 Vorbereitung Funktionsraum-Seitenwand / Ausbrüche N, PE und Hauptsammelschienen

1.4 Preparing the compartment side panel / cut-outs for N and PE conductors and main busbars

1.4 Préparation du panneau latéral de compartiment fonctionnel / découpes pour barres Neutre, barres Terre et jeux de barres principaux

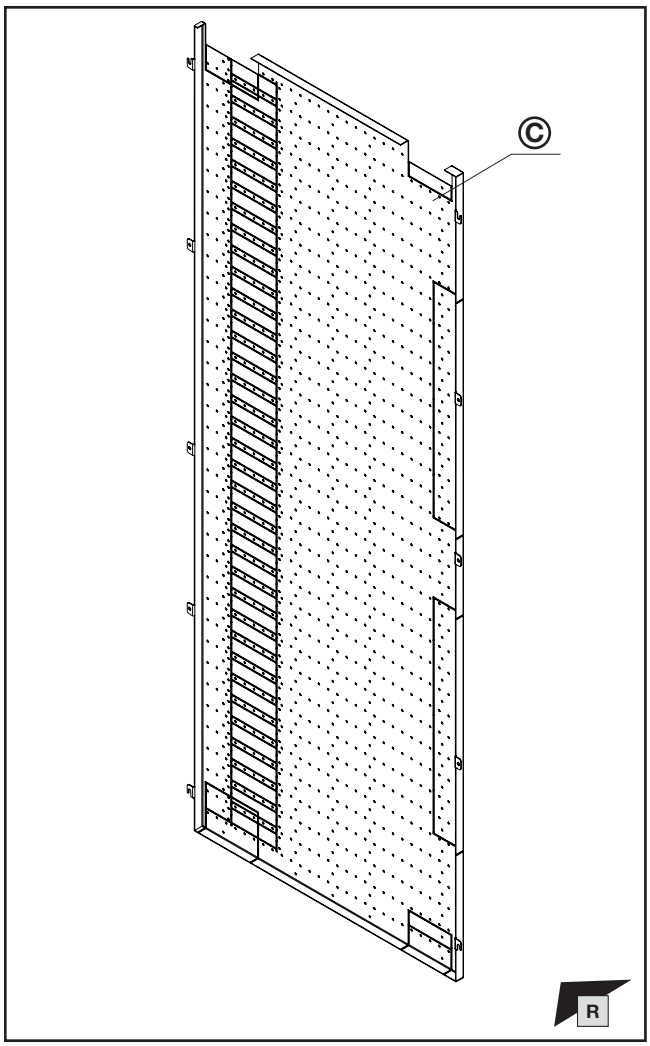

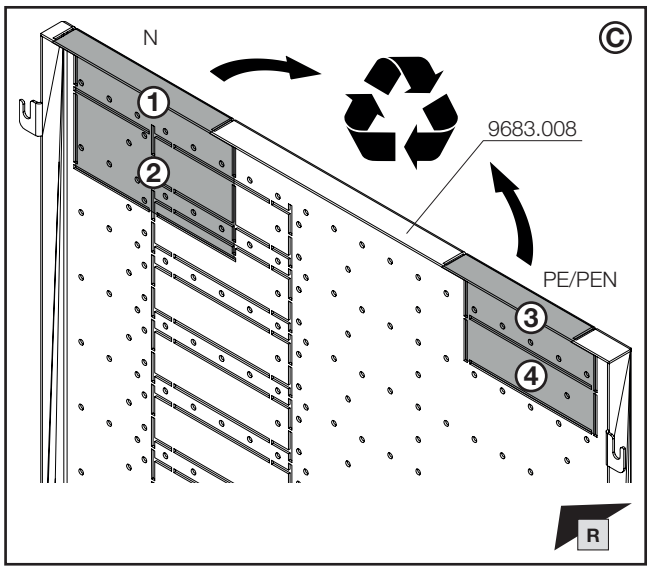

max.		①	②	③	④
2 x 50 x 10	N	✓	×	×	×
4 x 50 x 10	N	✓	×	×	×
8 x 50 x 10	N	✓	✓	×	×
2 x 80 x 10	PE/PEN	×	×	✓	×
2 x 40 x 10	PE/PEN	×	×	✓	×
4 x 80 x 10	PE/PEN	×	×	✓	✓

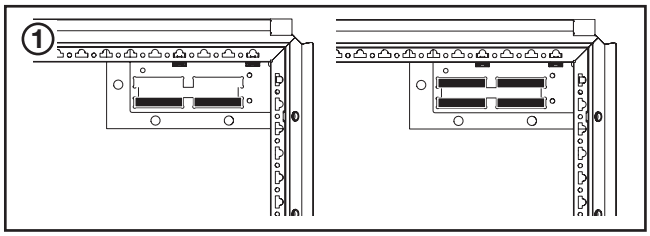

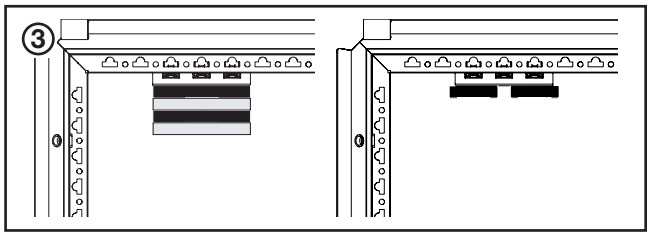

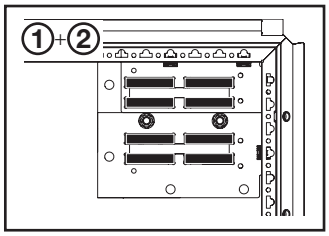

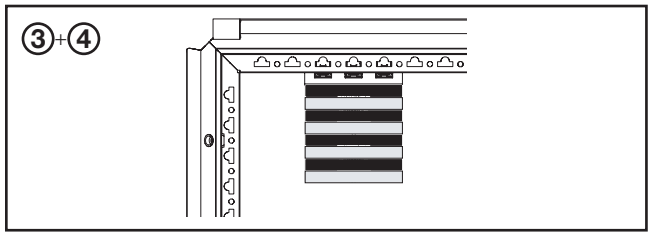

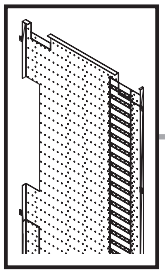

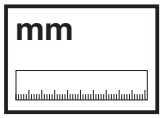

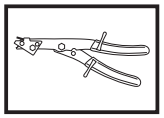

DE EN FR



1. Montage 3-poliges HSS
1. Fitting the 3-pole MBS
1. Montage des JBP tripolaires

1.4 Vorbereitung Funktionsraum-Seitenwand / Ausbrüche N, PE und Hauptsammelschienen

1.4 Preparing the compartment side panel / cut-outs for N and PE conductors and main busbars

1.4 Préparation du panneau latéral de compartiment fonctionnel / découpes pour barres Neutre, barres Terre et jeux de barres principaux

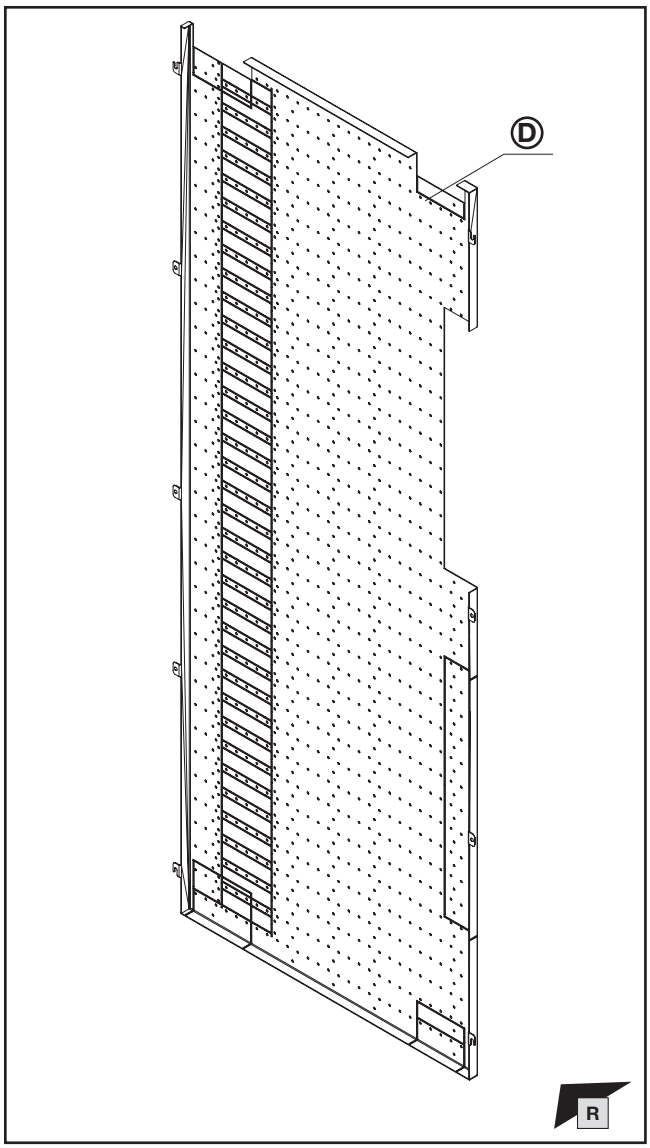

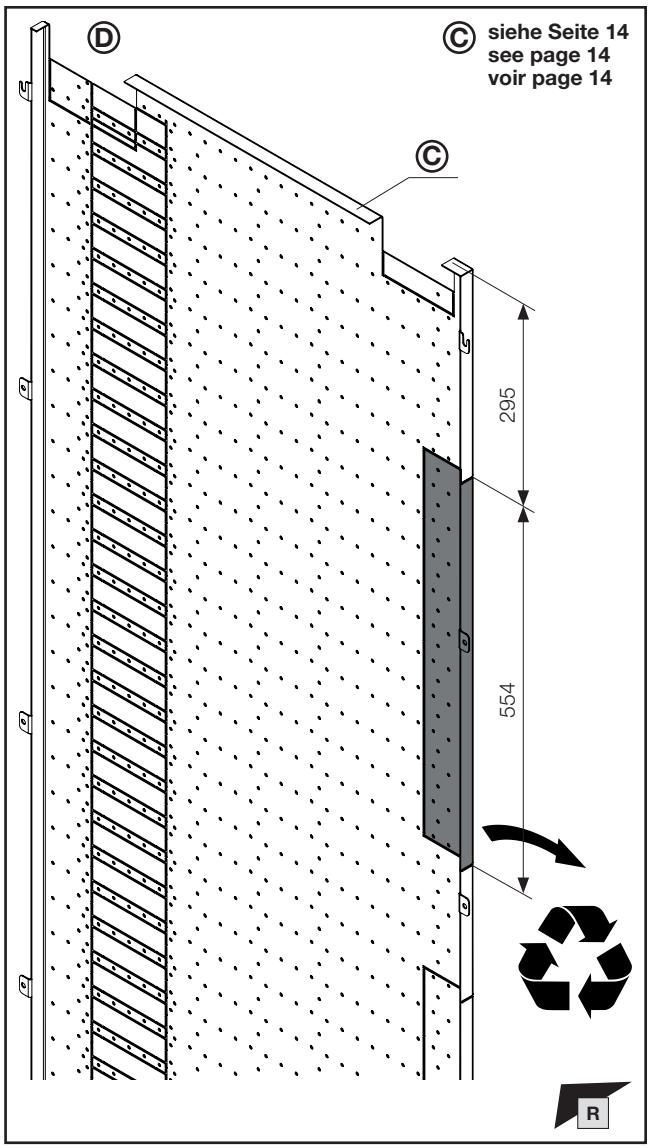

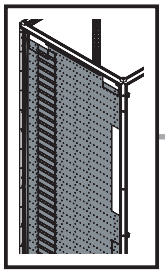

mm

TX30

DE EN FR

1. Montage 3-poliges HSS
1. Fitting the 3-pole MBS
1. Montage des JBP tripolaires

1.5 Montage rechte Funktionsraum-Seitenwand
1.5 Fitting the right compartment side panel
1.5 Montage du panneau latéral de compartiment fonctionnel à droite

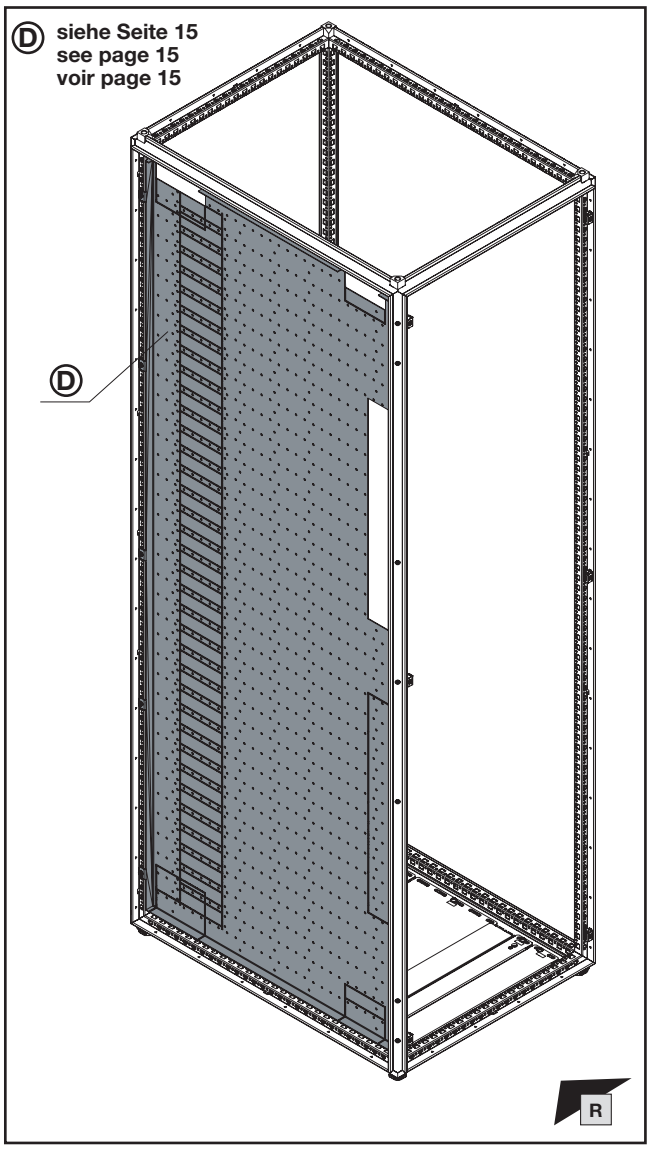

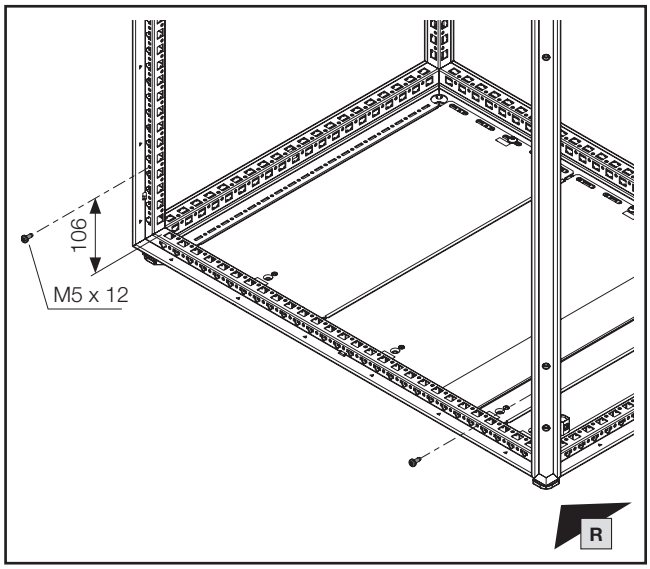

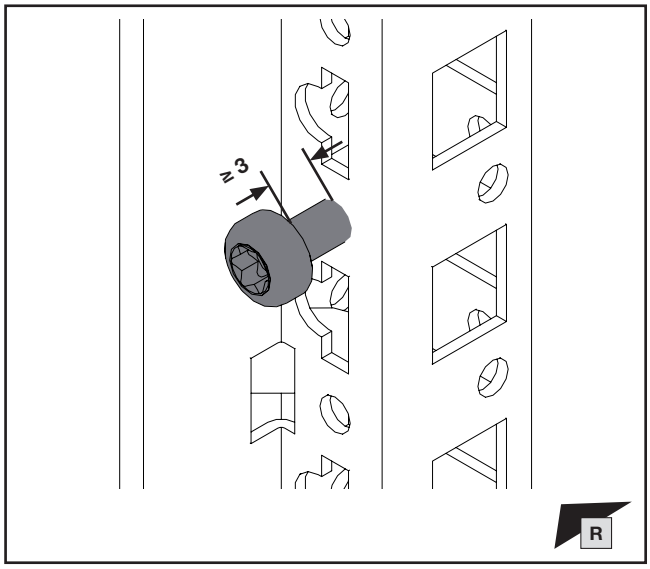

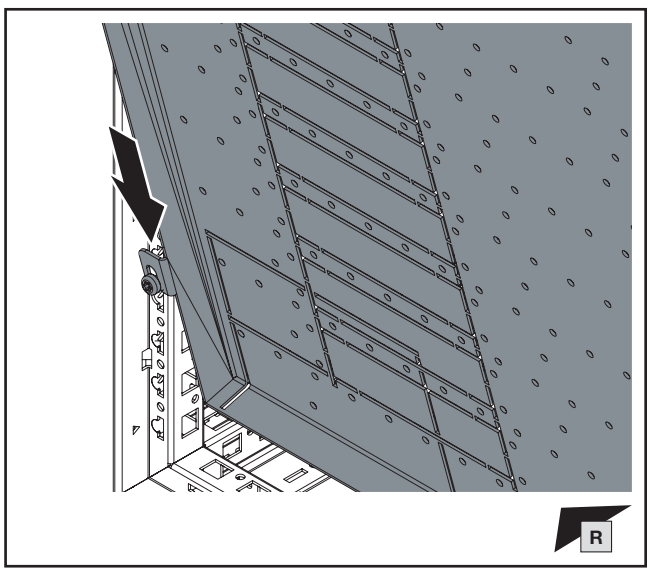

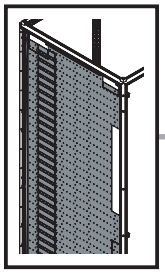

TX30

DE EN FR

1. Montage 3-poliges HSS
1. Fitting the 3-pole MBS
1. Montage des JBP tripolaires

1.5 Montage rechte Funktionsraum-Seitenwand
1.5 Fitting the right compartment side panel
1.5 Montage du panneau latéral de compartiment fonctionnel à droite

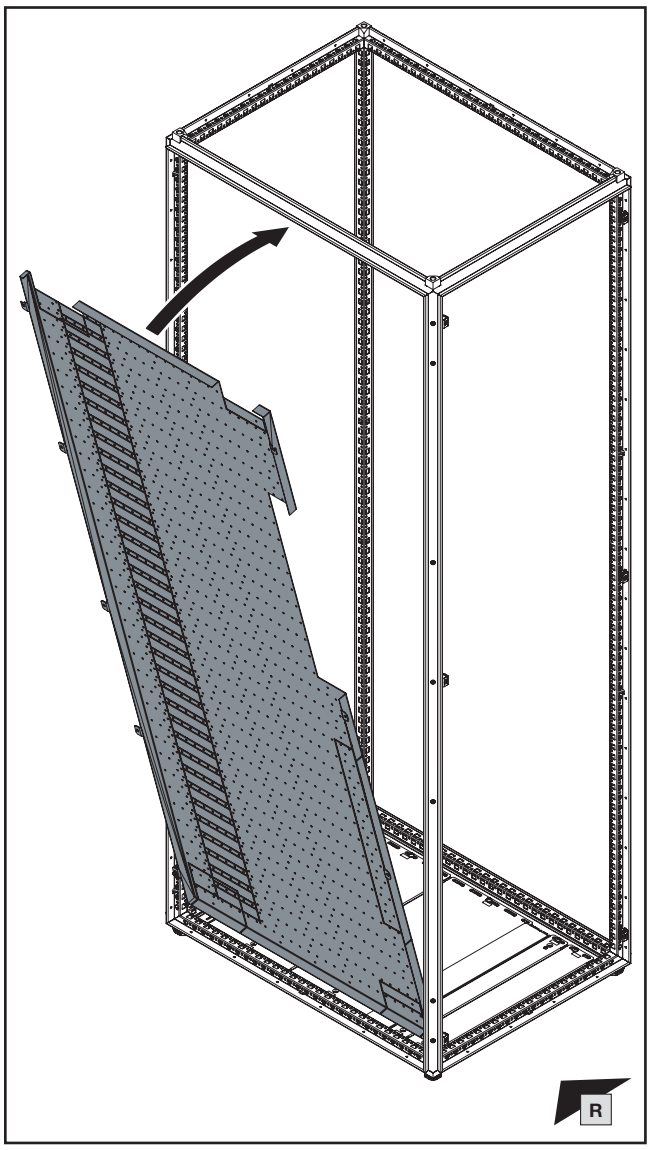

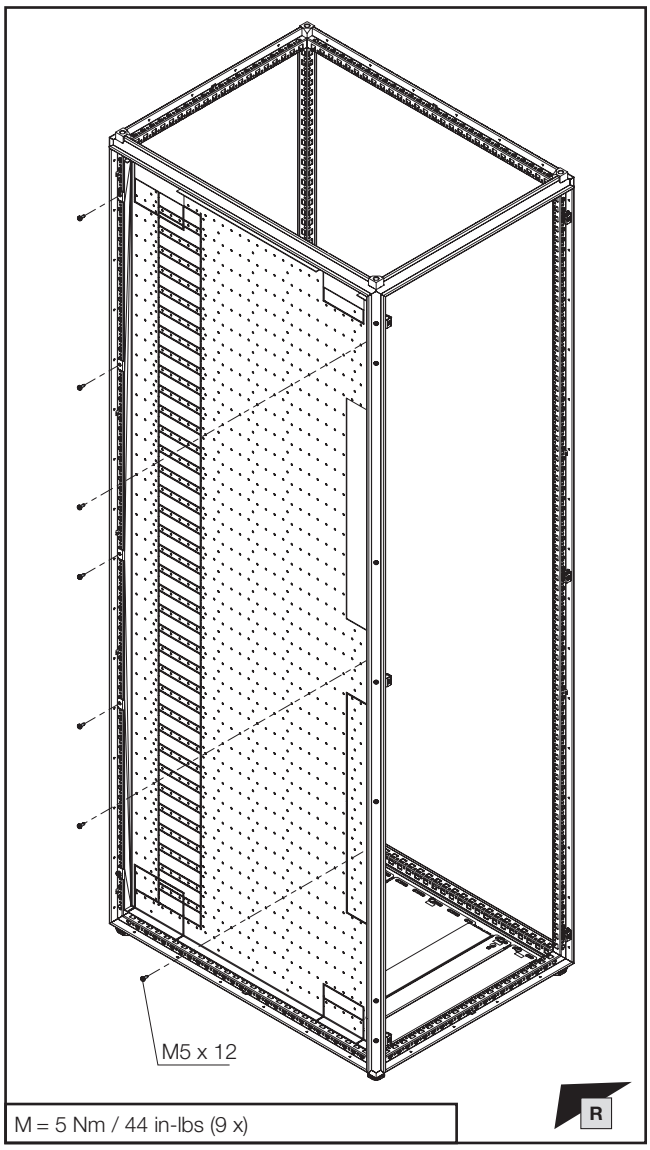

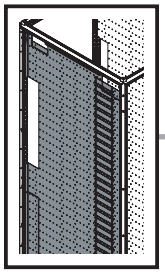

mm

TX30

DE EN FR

1. Montage 3-poliges HSS
1. Fitting the 3-pole MBS
1. Montage des JBP tripolaires

1.6 Montage linke Funktionsraum-Seitenwand
1.6 Fitting the left compartment side panel
1.6 Montage du panneau latéral de compartiment fonctionnel à gauche

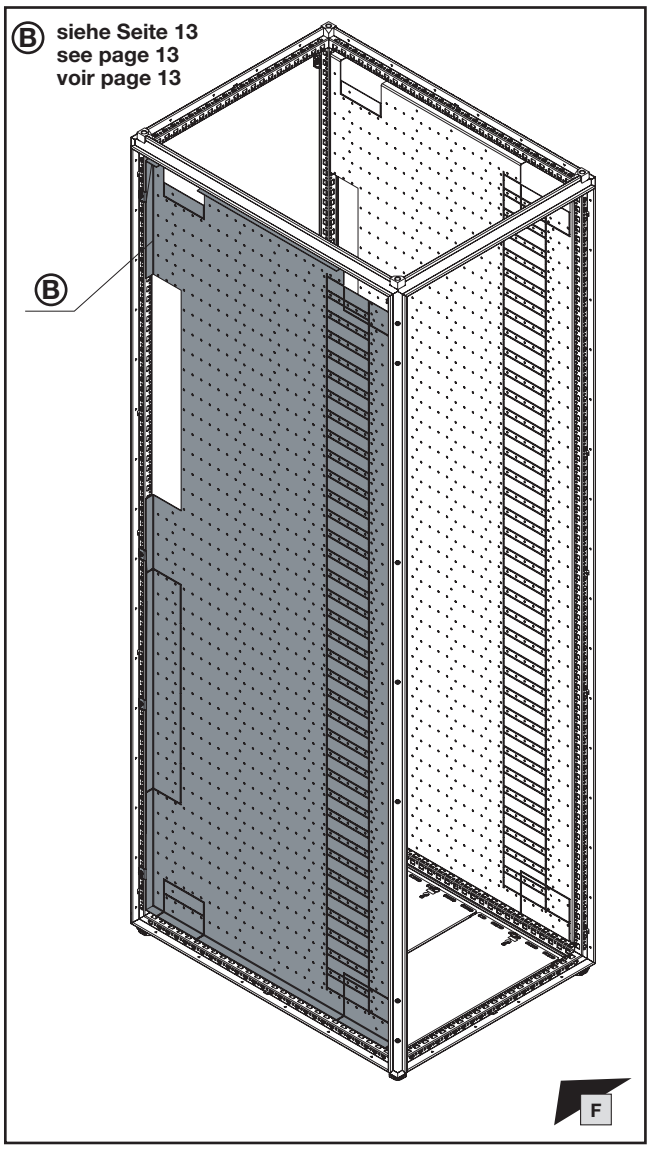

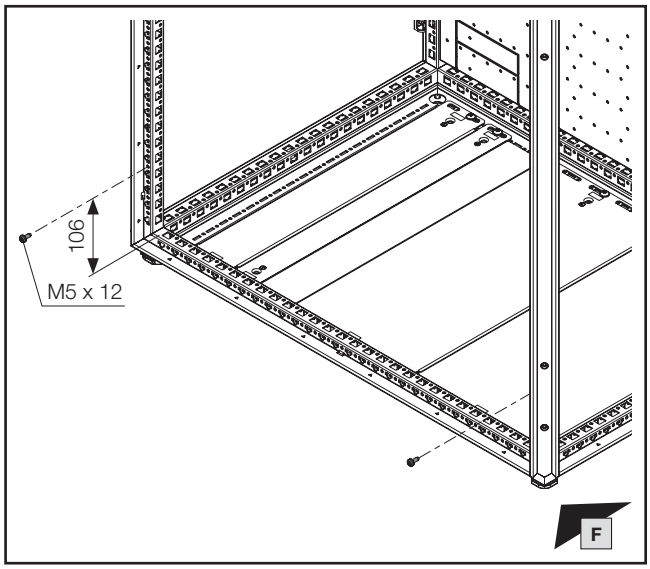

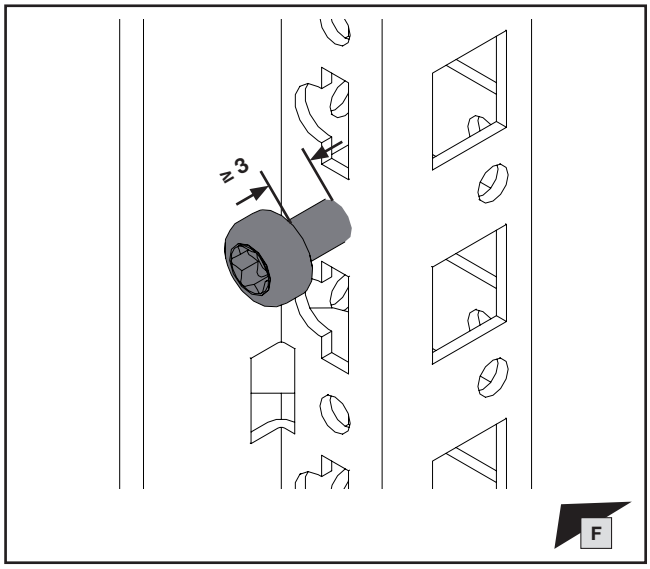

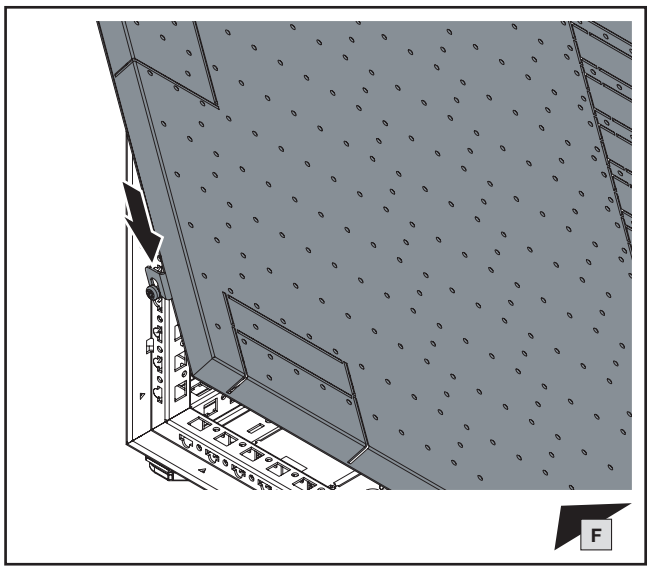

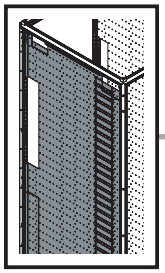

TX30

DE EN FR

1. Montage 3-poliges HSS
1. Fitting the 3-pole MBS
1. Montage des JBP tripolaires

1.6 Montage linke Funktionsraum-Seitenwand
1.6 Fitting the left compartment side panel
1.6 Montage du panneau latéral de compartiment fonctionnel à gauche

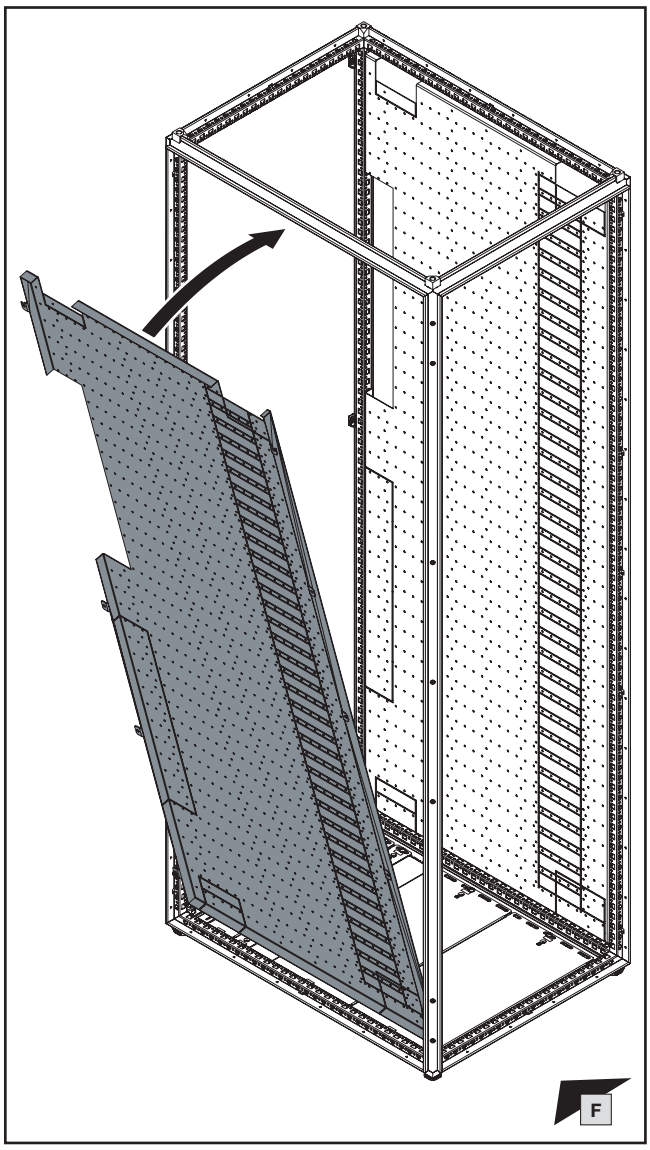

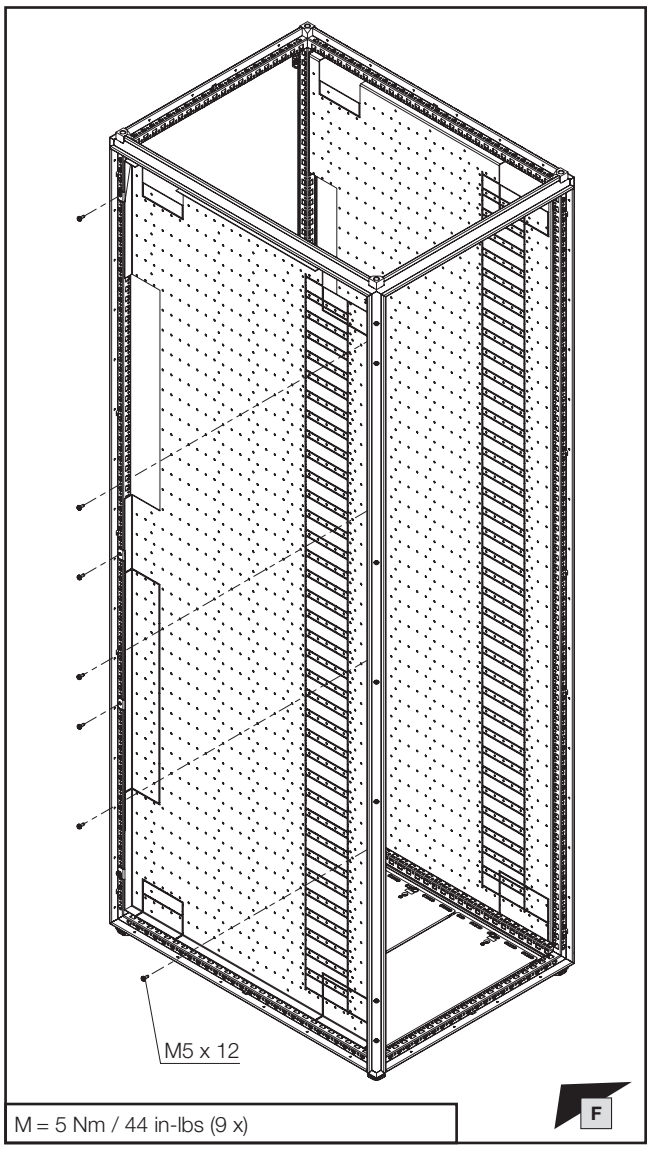

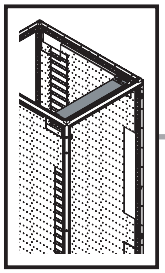

mm

TX30

SW16/
SW17

DE EN FR

1. Montage 3-poliges HSS
1. Fitting the 3-pole MBS
1. Montage des JBP tripolaires

1.7 Montage des PE-/PEN-Sammelschienensystems
1.7 Fitting the PE/PEN busbar system
1.7 Montage des jeux de barres Terre / Terre-Neutre

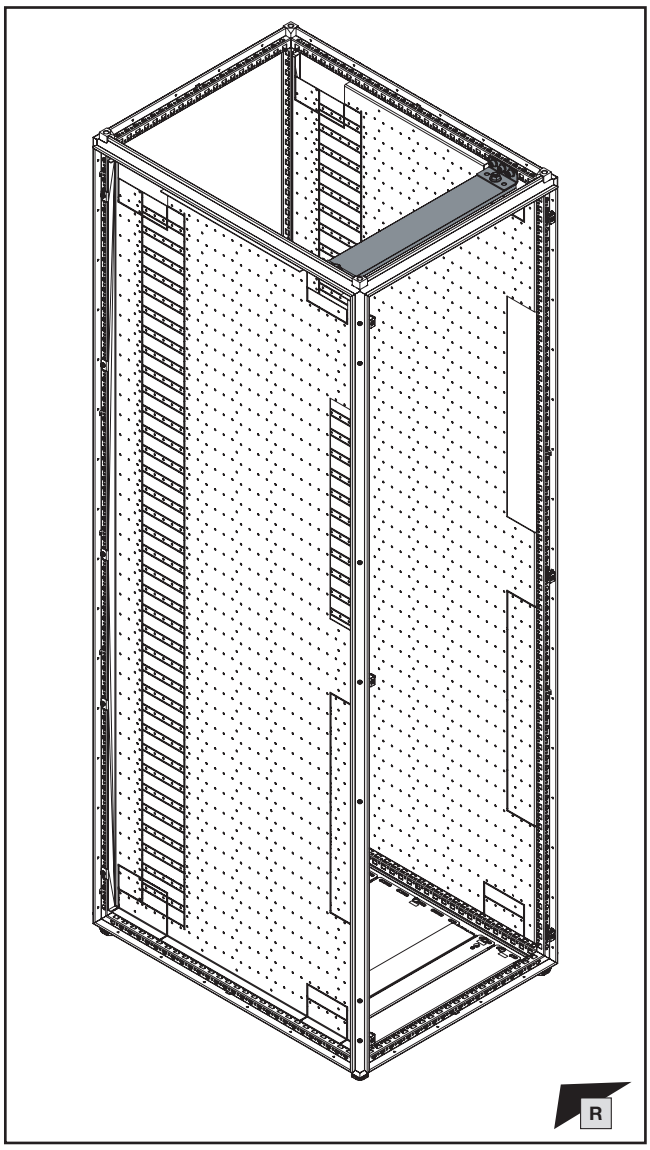

Montageanleitung VX25 Ri4Power – Schalt- und Energieverteilanlagen-System

Assembly instructions VX25 Ri4Power – Switchgear and power distribution system

Notice de montage VX25 Ri4Power – Distribution de courant

DE/EN/FR

Schranksystem VX25 – Technische Dokumentation – Schutzleiteranschluss, Strombelastbarkeit

VX25 Enclosure System – Technical documentation – PE conductor connection, current carrying capacity

Armoires électriques VX25 – Manuel technique – Raccordement de mise à la terre et intensités maximales admissibles

DE EN FR

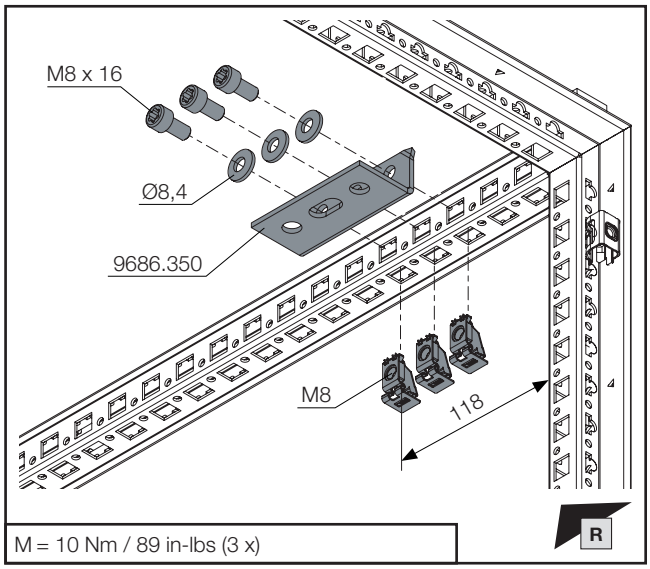

M = 10 Nm / 89 in-lbs (3 x)

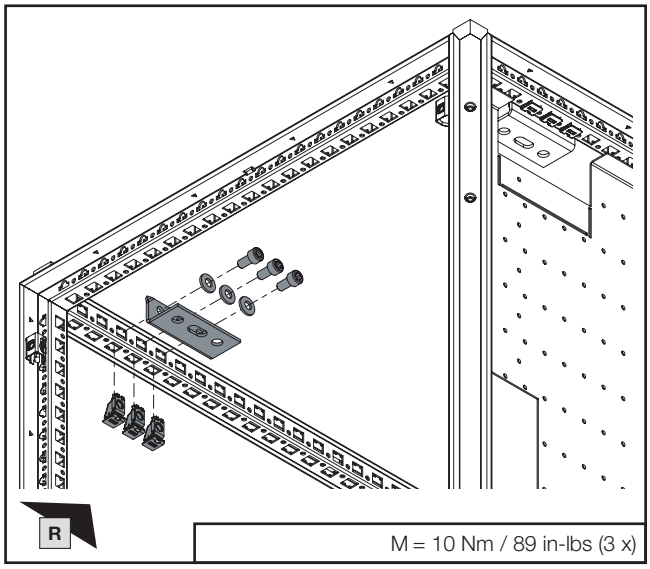

M = 10 Nm / 89 in-lbs (3 x)

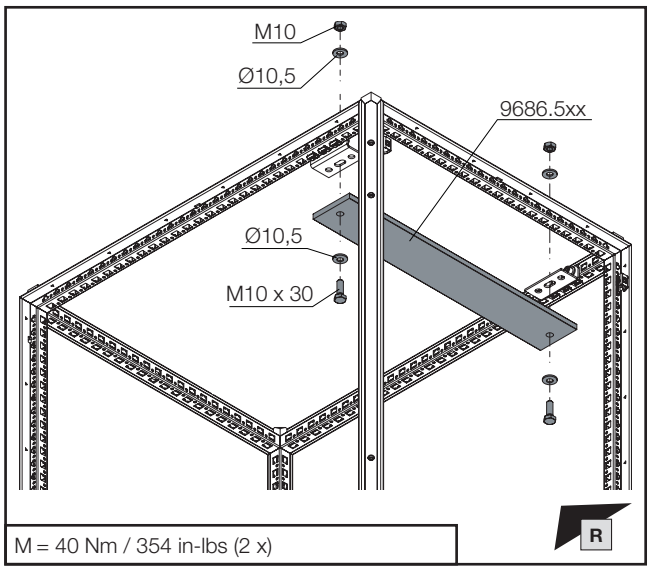

M = 40 Nm / 354 in-lbs (2 x)

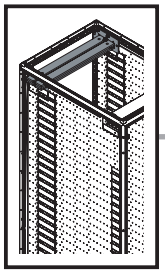

mm

SW13

DE EN FR

1. Montage 3-poliges HSS
1. Fitting the 3-pole MBS
1. Montage des JBP tripolaires

1.8 Montage des N-Sammelschienensystems
1.8 Fitting the N busbar system
1.8 Montage des jeux de barres Neutre

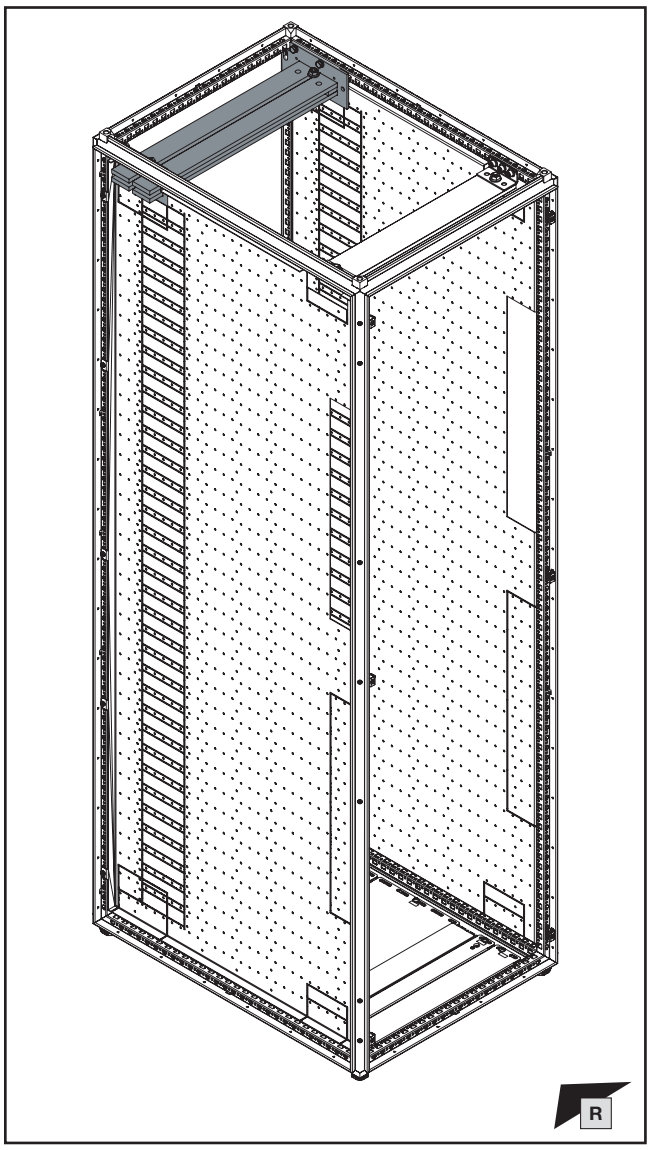

Montageanleitung VX25 Ri4Power – Schalt- und Energie-verteilanlagen-System

Assembly instructions VX25 Ri4Power – Switchgear and power distribution system

Notice de montage VX25 Ri4Power – Distribution de courant

DE/EN/FR

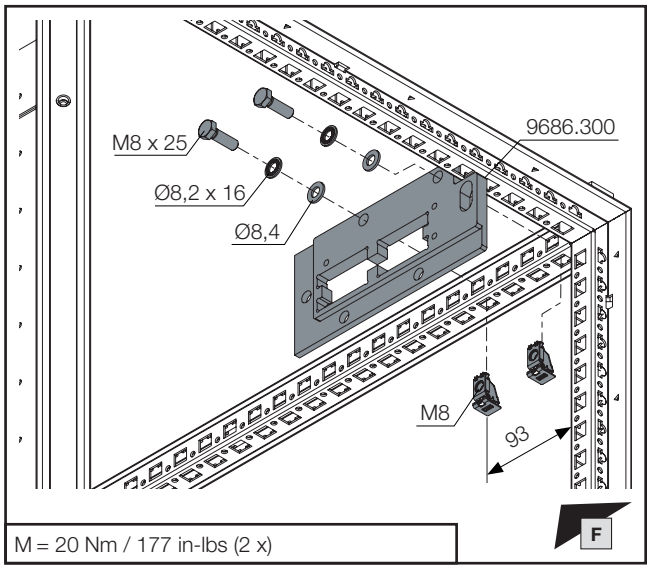

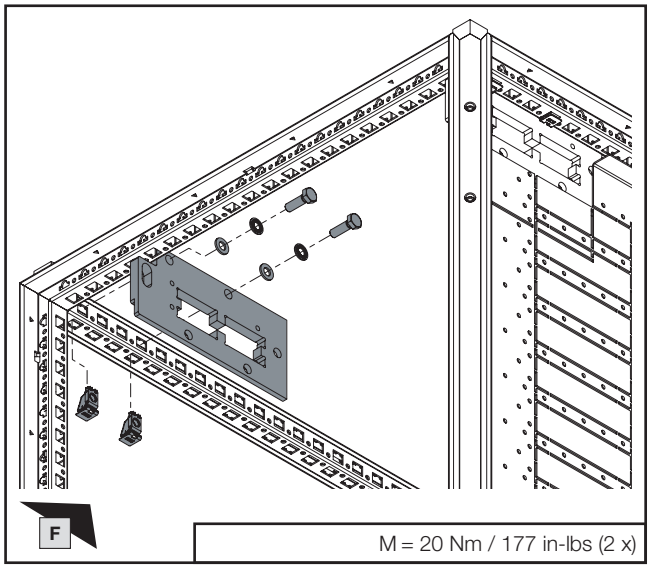

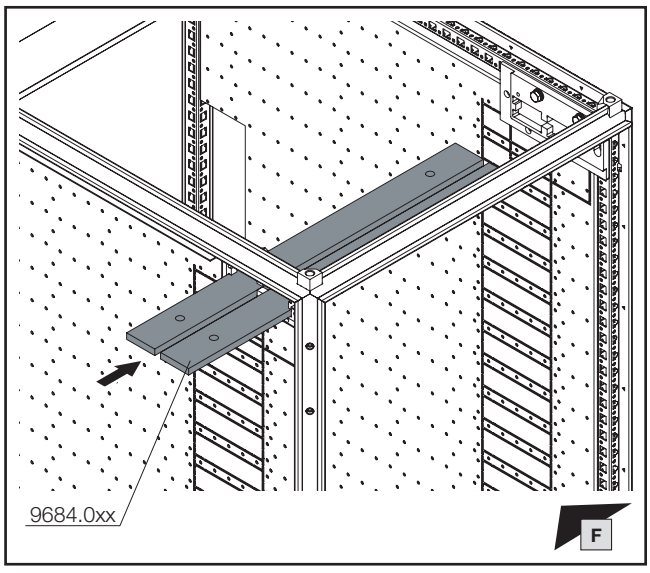

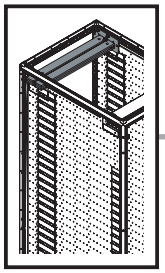

SW16/
SW17

DE EN FR

1. Montage 3-poliges HSS
1. Fitting the 3-pole MBS
1. Montage des JBP tripolaires

1.8 Montage des N-Sammelschienensystems
1.8 Fitting the N busbar system
1.8 Montage des jeux de barres Neutre

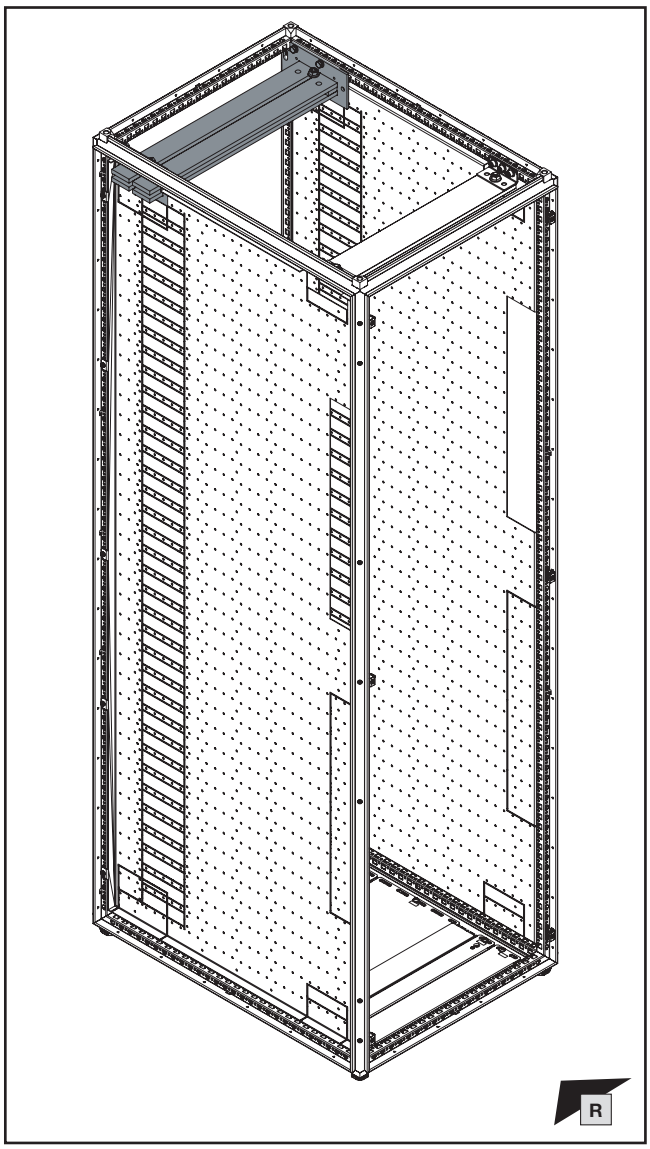

Anzahl N-Sammelschienen Quantity N busbars Nombre des jeux de barres Neutre	Ⓐ Best.-Nr. Model No. Référence
2	**9686.830**
4	**9686.845**

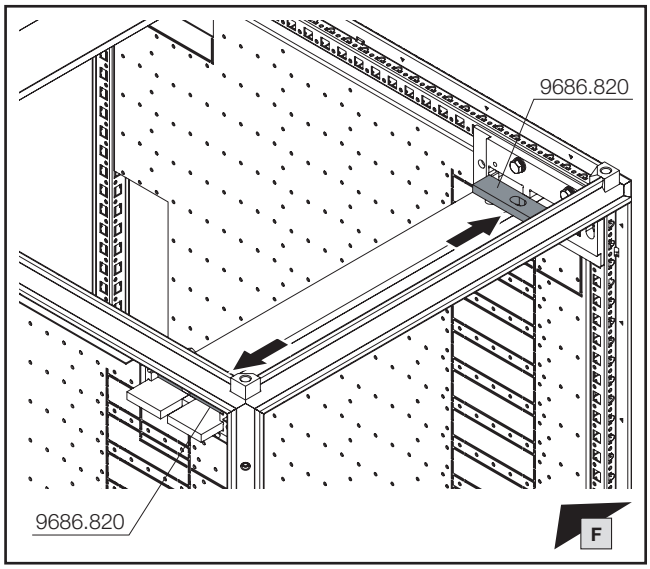

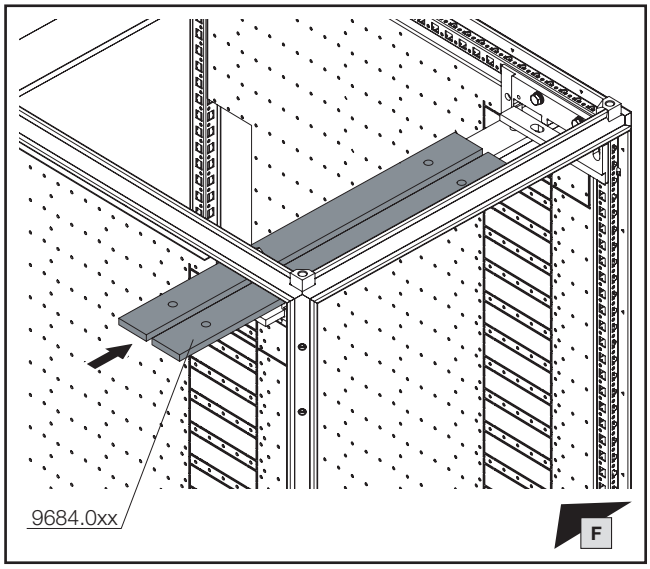

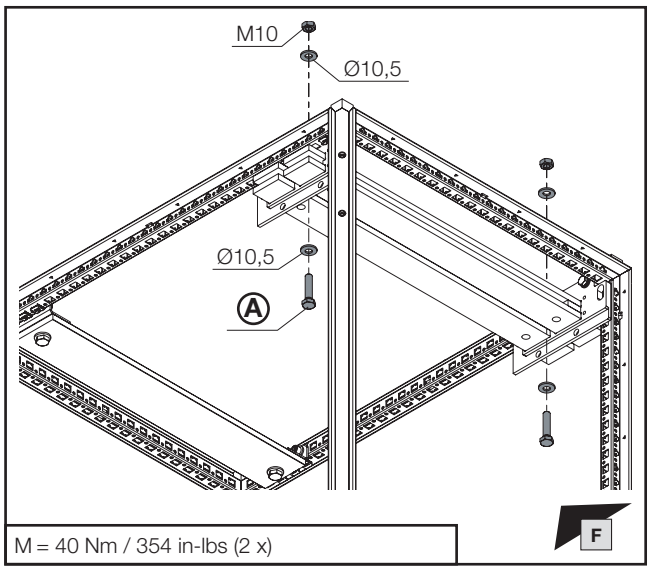

M = 40 Nm / 354 in-lbs (2 x)

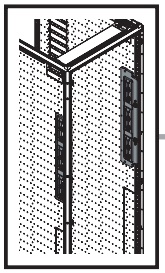

mm

DE EN FR

1. Montage 3-poliges HSS
1. Fitting the 3-pole MBS
1. Montage des JBP tripolaires

1.9 Montage des rückwärtigen Hauptschienensystems
1.9 Mounting the rear main busbar system
1.9 Montage des jeux de barres principaux à l'arrière

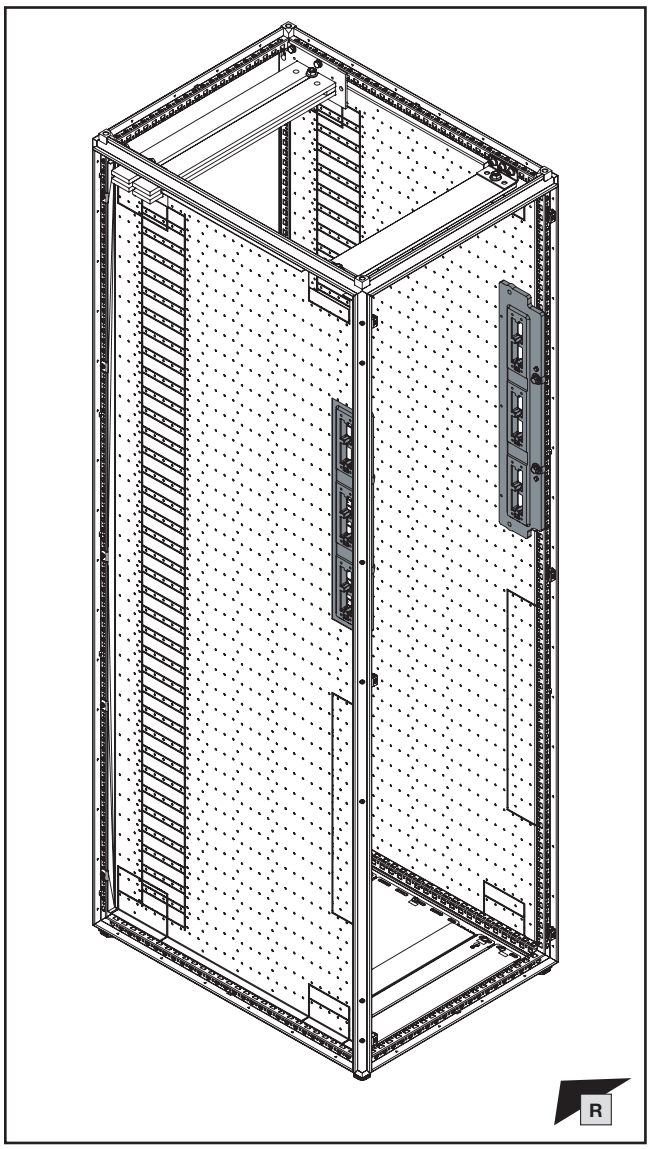

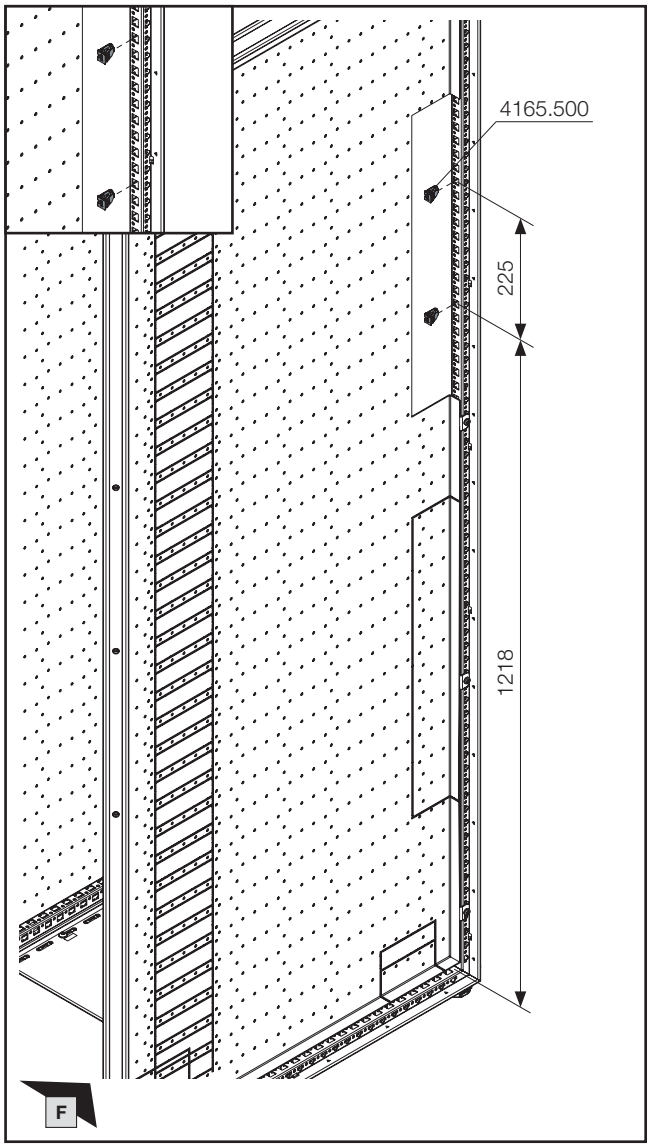

Montageanleitung VX25 Ri4Power – Schalt- und Energieverteilanlagen-System
Assembly instructions VX25 Ri4Power – Switchgear and power distribution system
Notice de montage VX25 Ri4Power – Distribution de courant

DE/EN/FR

Hinweis / Note / Remarque

Für Schutzeigenschaft Störlichtbogenklasse B Montagereihenfolge in den entsprechenden Abschnitten der o. g. Anleitung beachten.

For arcing class B protection, please follow the assemm bly sequence as set out in the relevant chapters of the aforementioned assembly instructions.

Pour la protection contre les arcs électriques de catégorie B, suivez la séquence de montage indiquée dans les sections correspondantes des instructions ci-dessus.

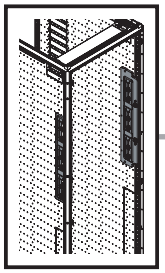

mm

SW13

DE EN FR

1. Montage 3-poliges HSS
1. Fitting the 3-pole MBS
1. Montage des JBP tripolaires

1.9 Montage des rückwärtigen Hauptschienensystems
1.9 Mounting the rear main busbar system
1.9 Montage des jeux de barres principaux à l'arrière

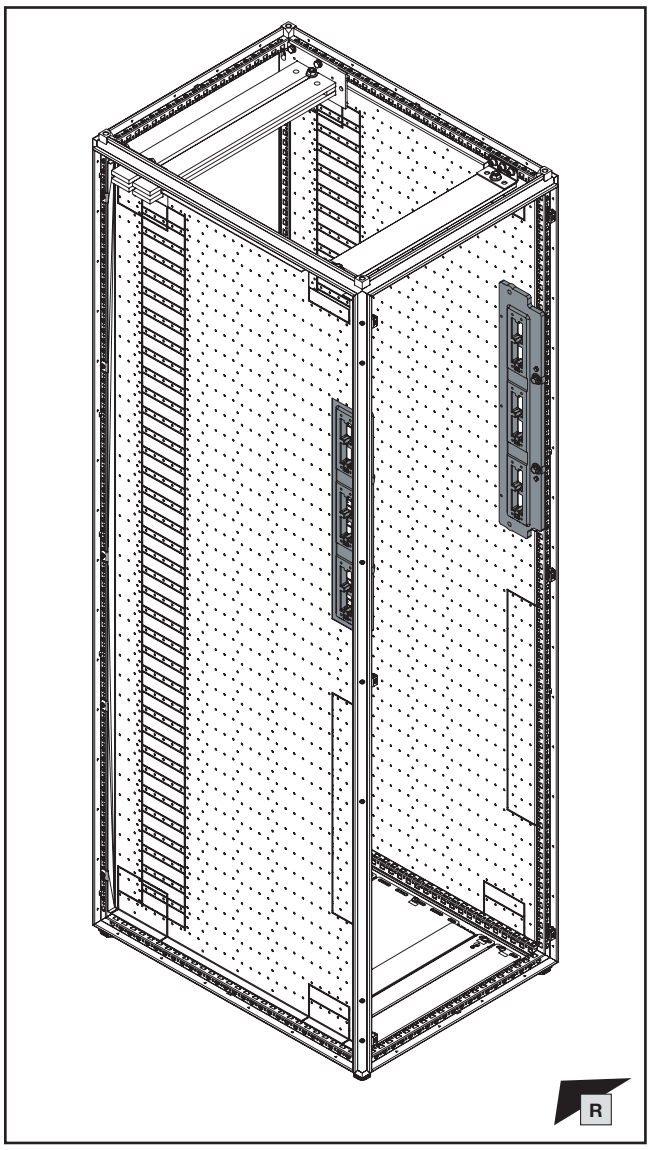

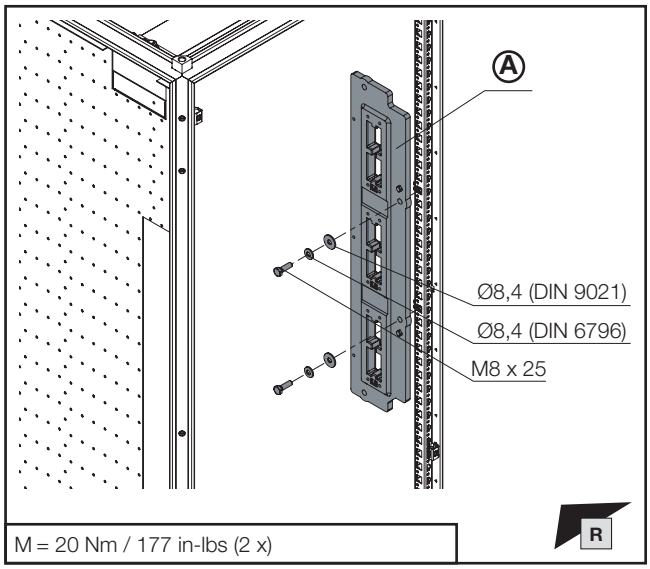

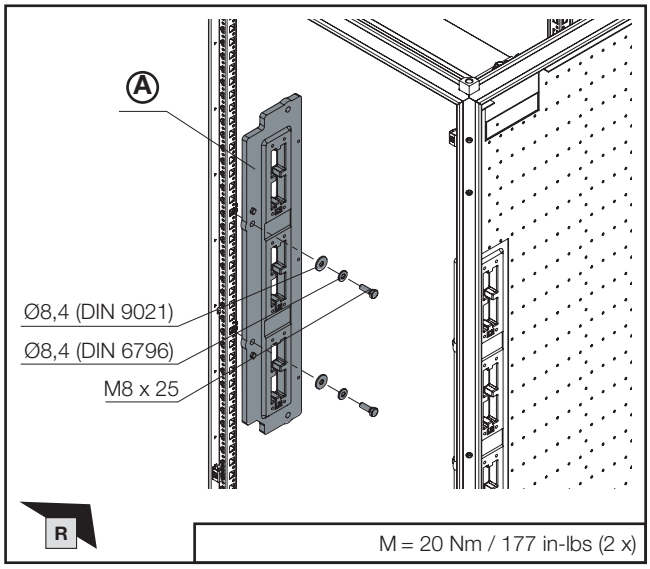

Sammelschiene Abmessung mm **Busbar dimensions** mm **Dimensions de la barre** mm	**Anreihung** **Baying** **Juxtaposition**	Ⓐ **Best.-Nr.** **Model No.** **Référence**
50 x 10	✓	**9686.060**
50 x 10	×	**9686.070**

Montageanleitung VX25 Ri4Power – Schalt- und Energieverteilanlagen-System

Assembly instructions VX25 Ri4Power – Switchgear and power distribution system

Notice de montage VX25 Ri4Power – Distribution de courant

DE/EN/FR

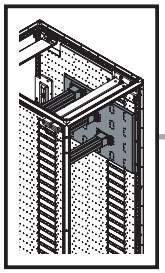

mm

1. Montage 3-poliges HSS
1. Fitting the 3-pole MBS
1. Montage des JBP tripolaires

1.10 Montage Maxi-PLS 45 S, 45 und 60 als Kabelanschlusssystem oben

1.10 Fitting Maxi-PLS 45 S, 45 and 60 as upper cable connection system

1.10 Montage Maxi-PLS 45 S, 45 et 60 comme système de raccordement des câbles dans la partie supérieure de l'armoire électrique

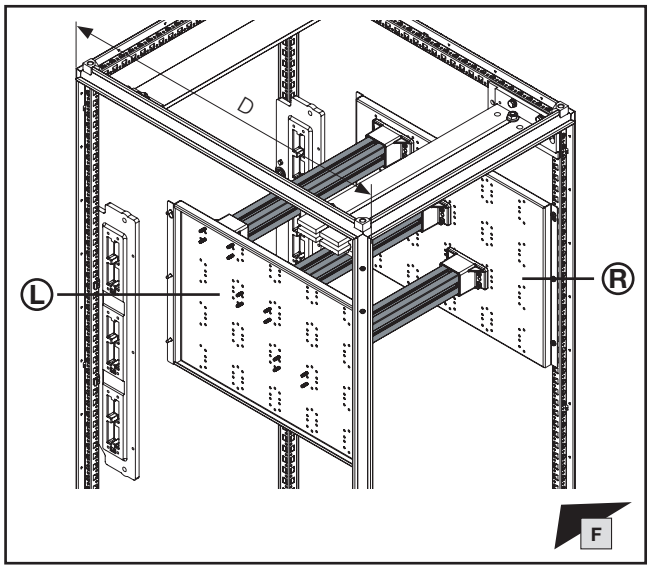

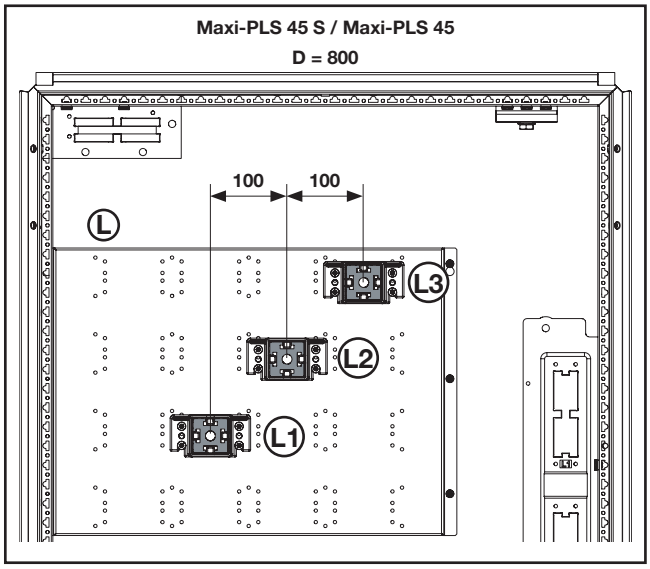

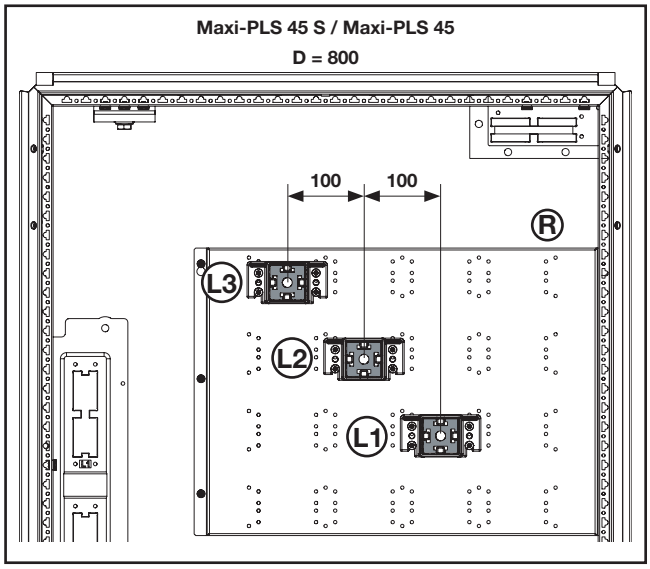

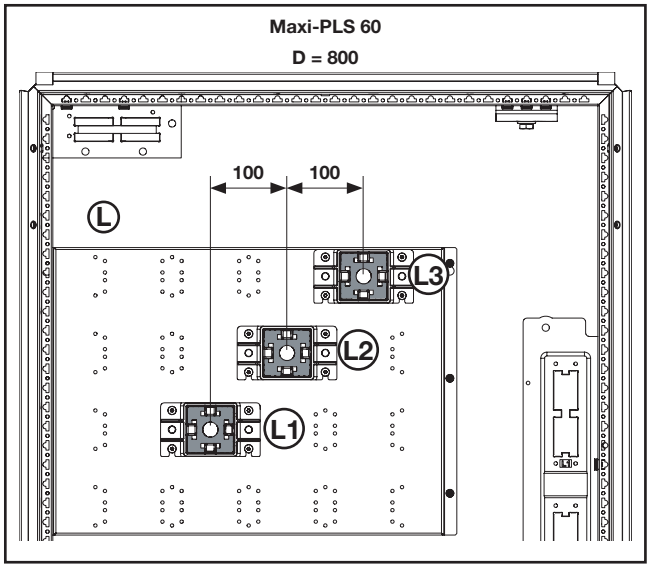

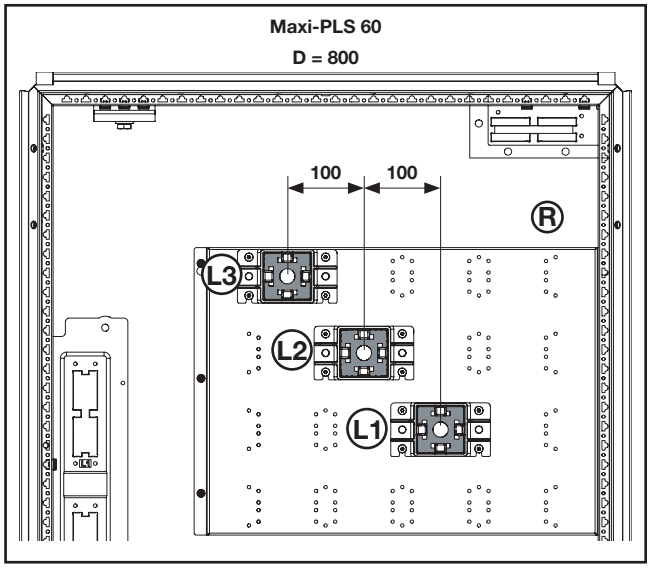

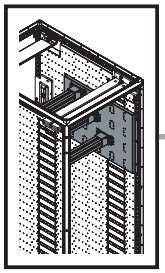

mm

TX30

DE EN FR

1. Montage 3-poliges HSS
1. Fitting the 3-pole MBS
1. Montage des JBP tripolaires

1.10 Montage Maxi-PLS 45 S, 45 und 60 als Kabelanschluss-system oben

1.10 Fitting Maxi-PLS 45 S, 45 and 60 as upper cable connection system

1.10 Montage Maxi-PLS 45 S, 45 et 60 comme système de raccordement des câbles dans la partie supérieure de l'armoire électrique

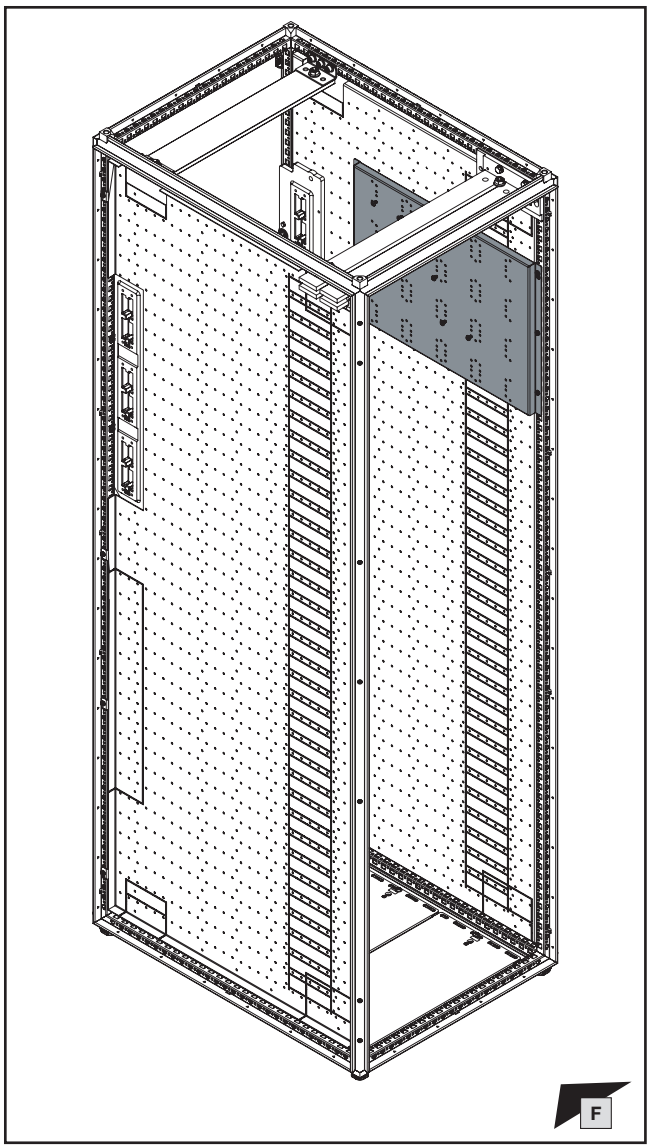

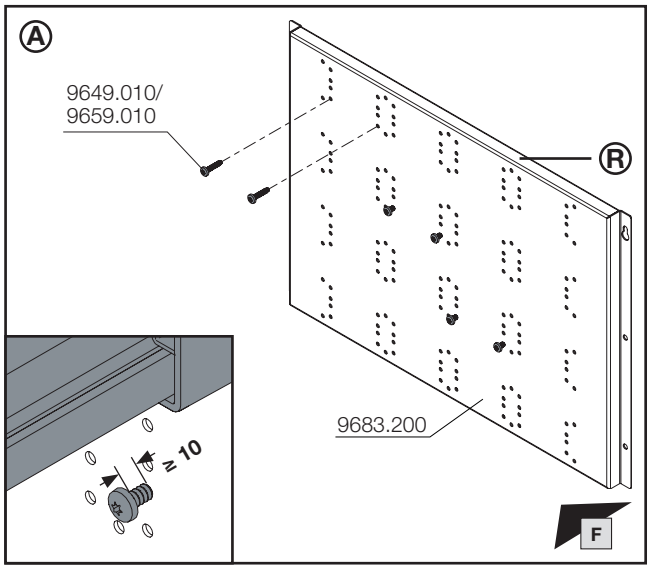

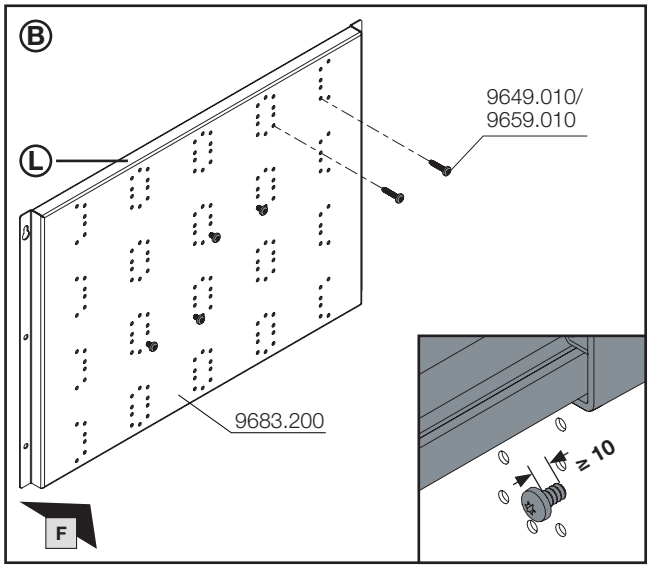

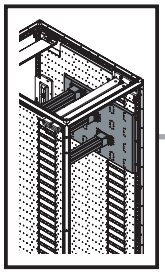

mm

TX30

DE EN FR

1. Montage 3-poliges HSS
1. Fitting the 3-pole MBS
1. Montage des JBP tripolaires

1.10 Montage Maxi-PLS 45 S, 45 und 60 als Kabelanschluss-system oben

1.10 Fitting Maxi-PLS 45 S, 45 and 60 as upper cable connection system

1.10 Montage Maxi-PLS 45 S, 45 et 60 comme système de raccordement des câbles dans la partie supérieure de l'armoire électrique

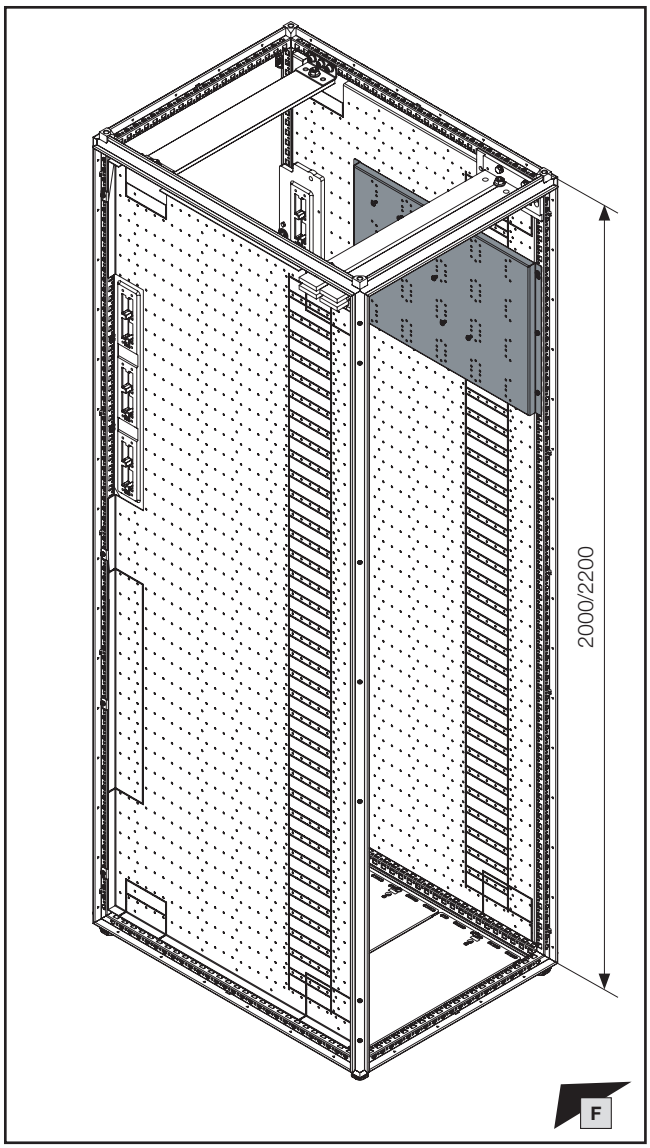

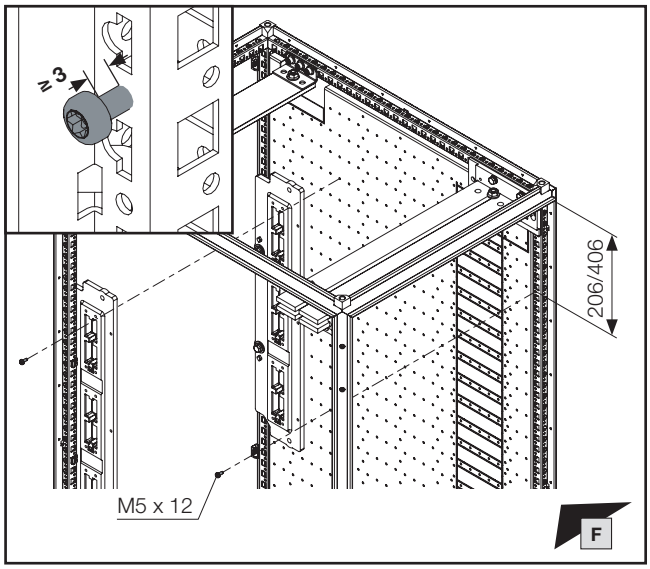

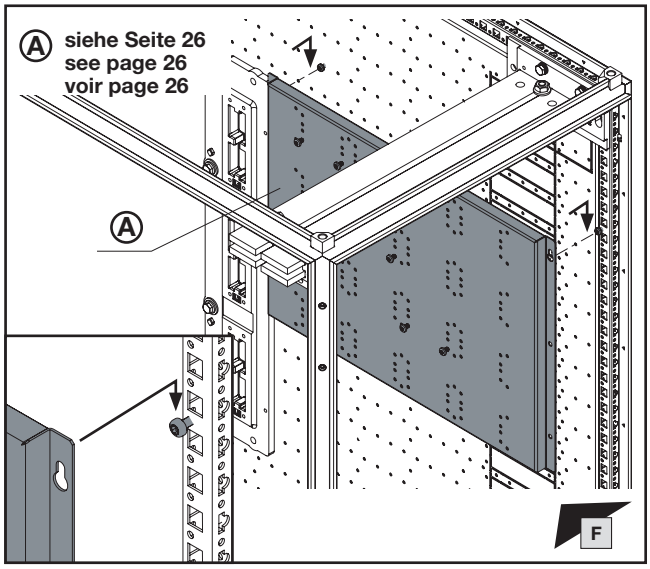

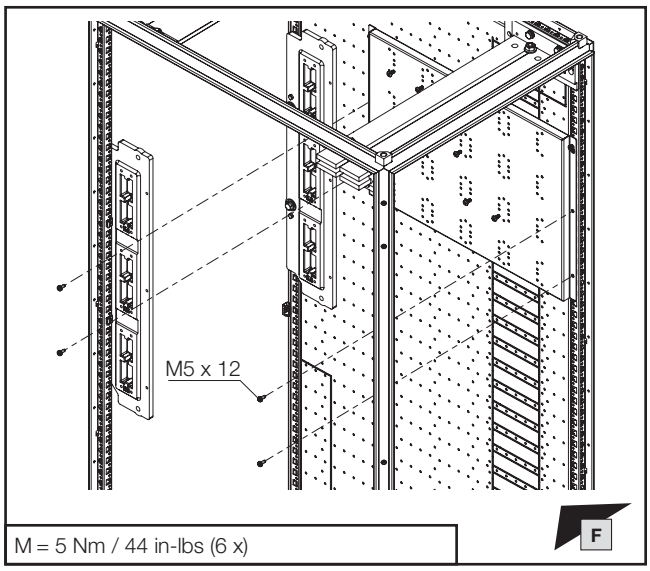

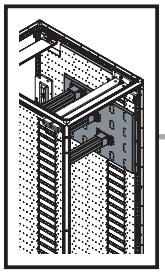

mm

TX30

DE EN FR

1. Montage 3-poliges HSS
1. Fitting the 3-pole MBS
1. Montage des JBP tripolaires

1.10 Montage Maxi-PLS 45 S, 45 und 60 als Kabelanschluss-system oben

1.10 Fitting Maxi-PLS 45 S, 45 and 60 as upper cable connection system

1.10 Montage Maxi-PLS 45 S, 45 et 60 comme système de raccordement des câbles dans la partie supérieure de l'armoire électrique

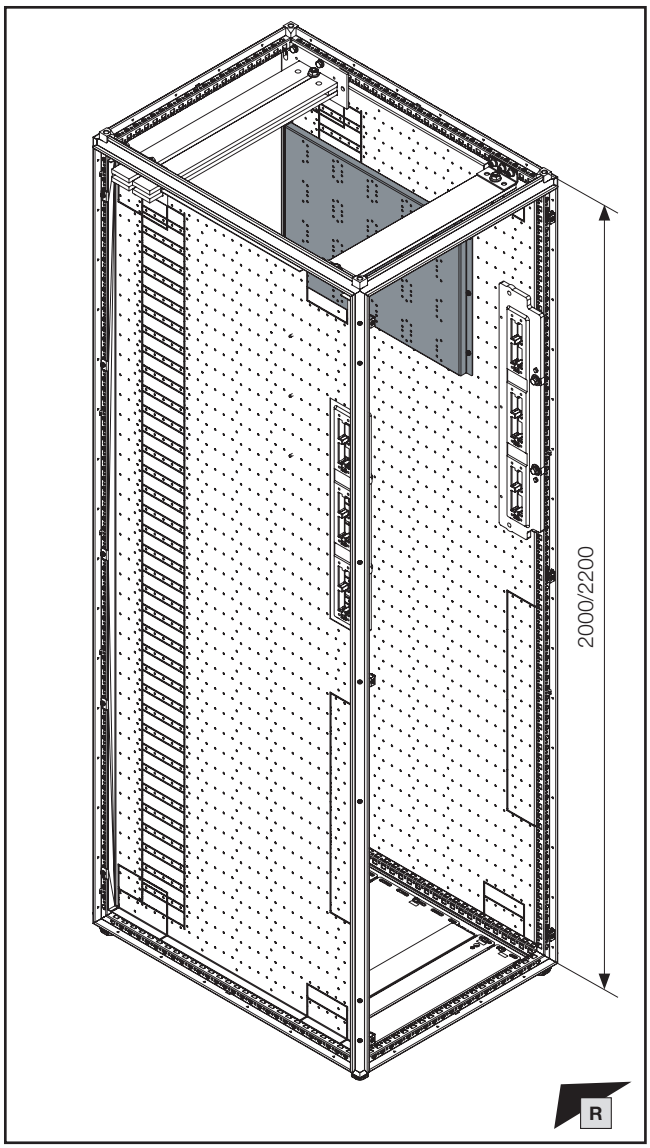

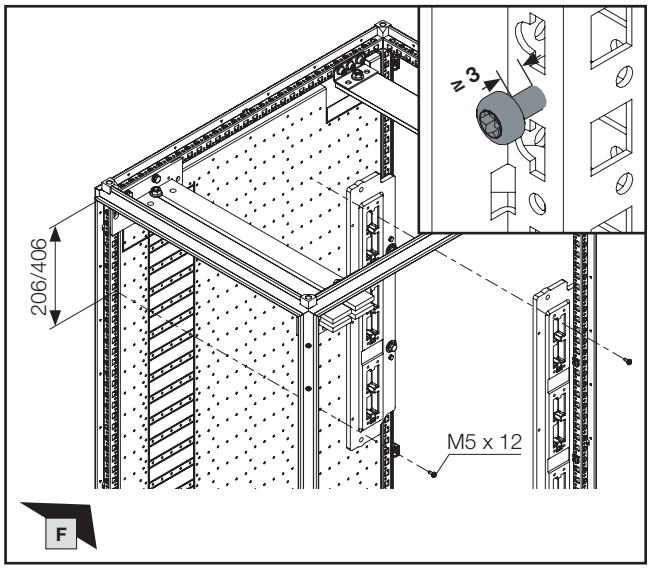

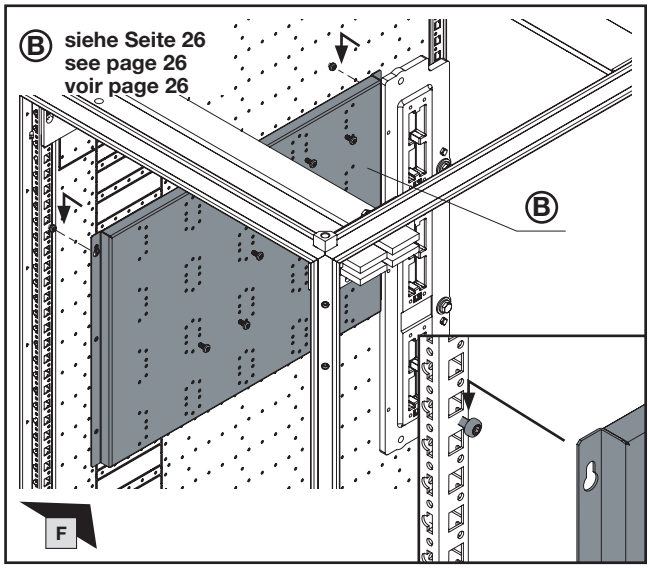

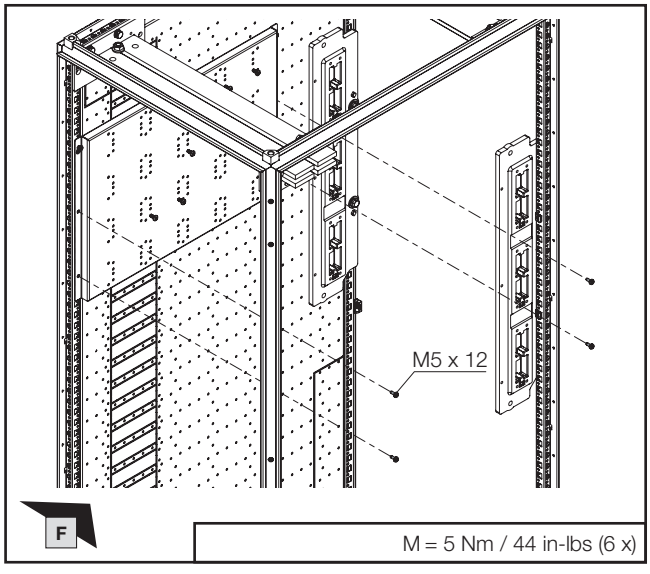

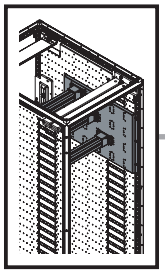

mm

DE EN FR

1. Montage 3-poliges HSS
1. Fitting the 3-pole MBS
1. Montage des JBP tripolaires

1.10 Montage Maxi-PLS 45 S, 45 und 60 als Kabelanschlusssystem oben
1.10 Fitting Maxi-PLS 45 S, 45 and 60 as upper cable connection system
1.10 Montage Maxi-PLS 45 S, 45 et 60 comme système de raccordement des câbles dans la partie supérieure de l'armoire électrique

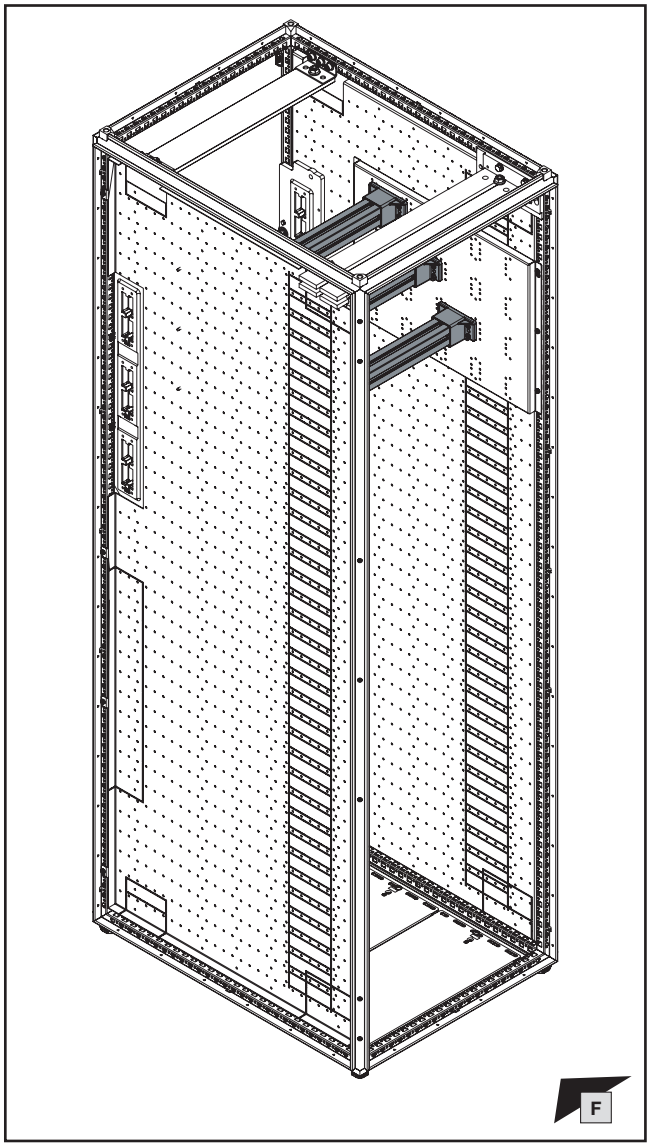

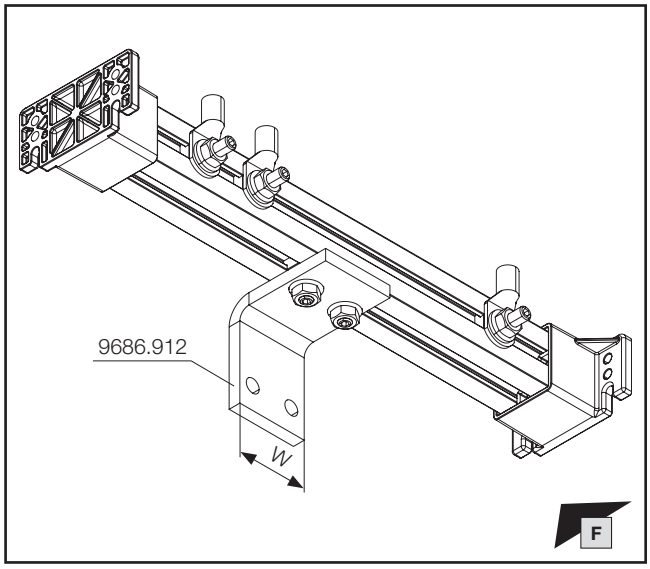

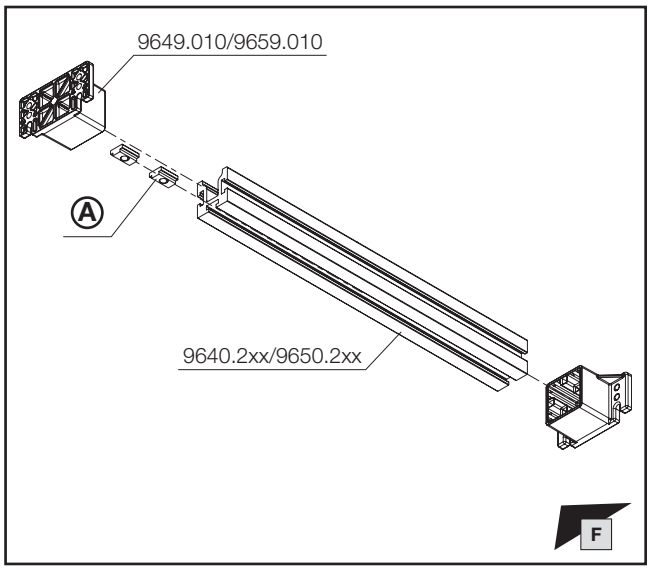

Breite W Anschlusswinkel 9686.912 / Anzahl Nutensteine Connection bracket 9686.912 width W / Number of sliding blocks Largeur W des équerres de raccordement 9686.912 / Nombre de coulisseaux		
30 - 40 mm	50 - 100 mm	120 mm
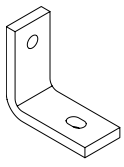	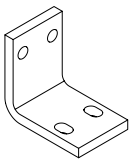	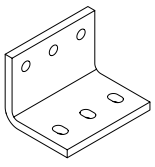
		

Gewinde Thread Filetage	Länge mm Length mm Longueur mm	VE (St.) P. of (pcs.) UE (p.)	Ⓐ Best.-Nr. Model No. Référence	
			Maxi-PLS 45 S/45	Maxi-PLS 60
M10	25	15	**9640.980**	**9650.980**

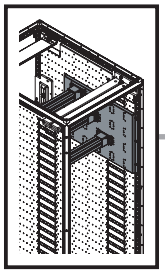

DE EN FR

1. Montage 3-poliges HSS
1. Fitting the 3-pole MBS
1. Montage des JBP tripolaires

1.10 Montage Maxi-PLS 45 S, 45 und 60 als Kabelanschluss-system oben

1.10 Fitting Maxi-PLS 45 S, 45 and 60 as upper cable connection system

1.10 Montage Maxi-PLS 45 S, 45 et 60 comme système de raccordement des câbles dans la partie supérieure de l'armoire électrique

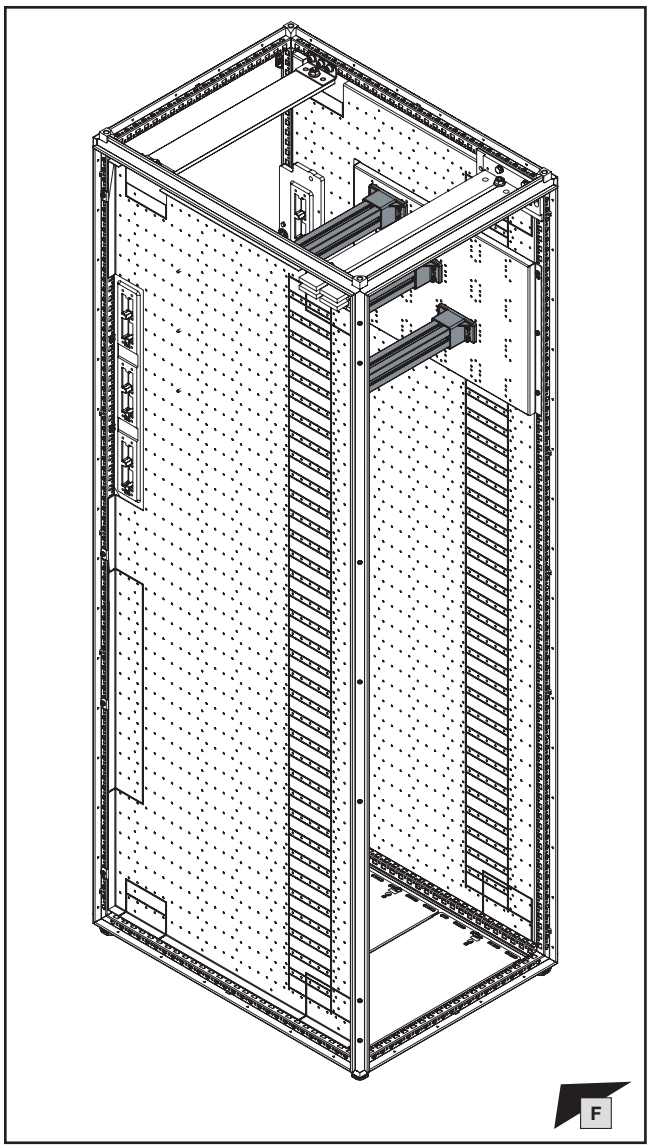

Gewinde Thread Filetage	Länge mm Length mm Longueur mm	VE (St.) P. of (pcs.) UE (p.)	Ⓐ Best.-Nr. Model No. Référence	
			Maxi-PLS 45 S/45	Maxi-PLS 60
M8	20	15	**9640.970**	–
M10	25	15	**9640.980**	**9650.980**
M12	35	15	–	**9650.990**

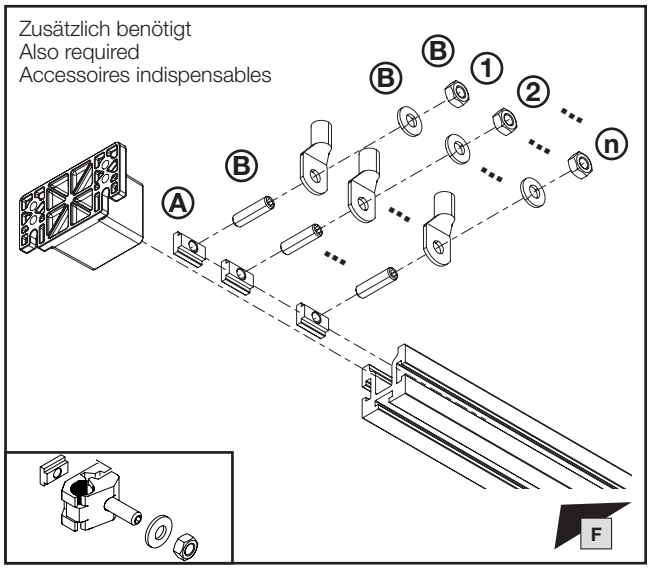



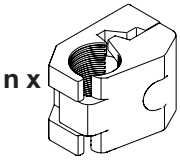

Montageanleitung VX25 Ri4Power – Schalt- und Energie-verteilanlagen-System

Assembly instructions VX25 Ri4Power – Switchgear and power distribution system

Notice de montage VX25 Ri4Power – Distribution de courant

DE/EN/FR

Gewinde Thread Filetage	Länge mm Length mm Longueur mm	VE (St.) P. of (pcs.) UE (p.)	Ⓑ Best.-Nr. Model No. Référence	
			Maxi-PLS 45 S/45	Maxi-PLS 60
M8	35	6	**9640.940**	**9640.940**
M10	35	8	**9676.971**	**9676.971**
M10	45	8	**9676.972**	**9676.972**
M10	55	8	**9676.973**	**9676.973**
M10	70	8	**9676.976**	**9676.976**
M10	80	8	**9676.977**	**9676.977**
M12	40	8	–	**9676.981**
M12	50	8	–	**9676.982**
M12	60	8	–	**9676.983**
M12	70	8	–	**9676.986**
M12	80	8	–	**9676.987**

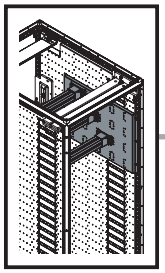

TX30

DE EN FR

1. Montage 3-poliges HSS
1. Fitting the 3-pole MBS
1. Montage des JBP tripolaires

1.10 Montage Maxi-PLS 45 S, 45 und 60 als Kabelanschlusssystem oben

1.10 Fitting Maxi-PLS 45 S, 45 and 60 as upper cable connection system

1.10 Montage Maxi-PLS 45 S, 45 et 60 comme système de raccordement des câbles dans la partie supérieure de l'armoire électrique

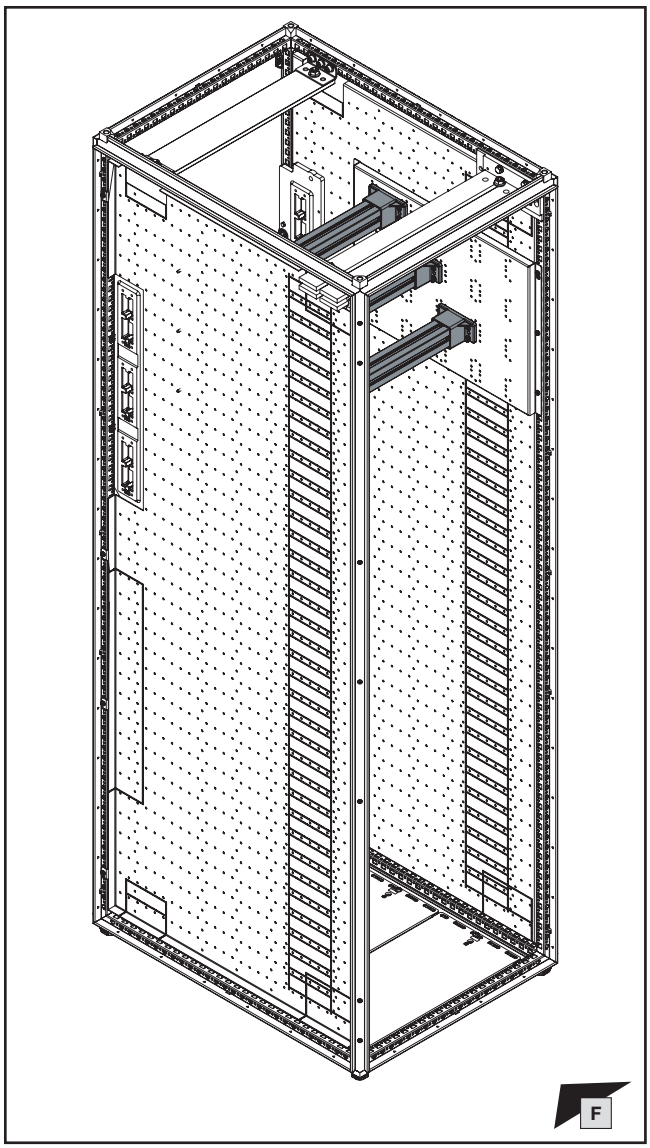

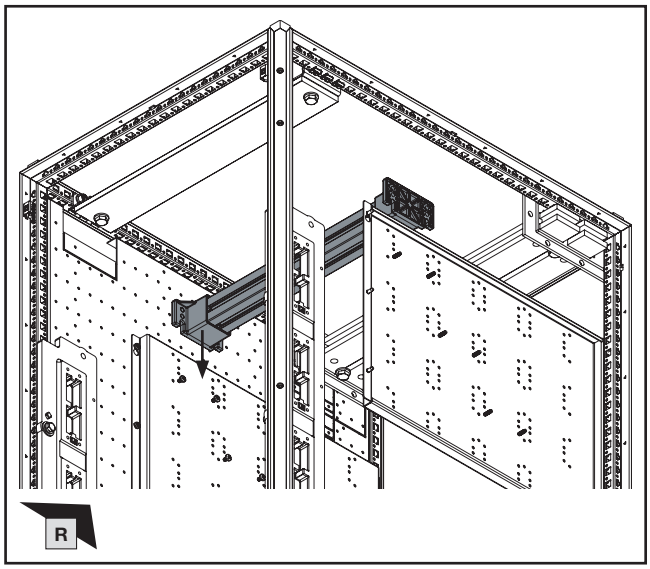

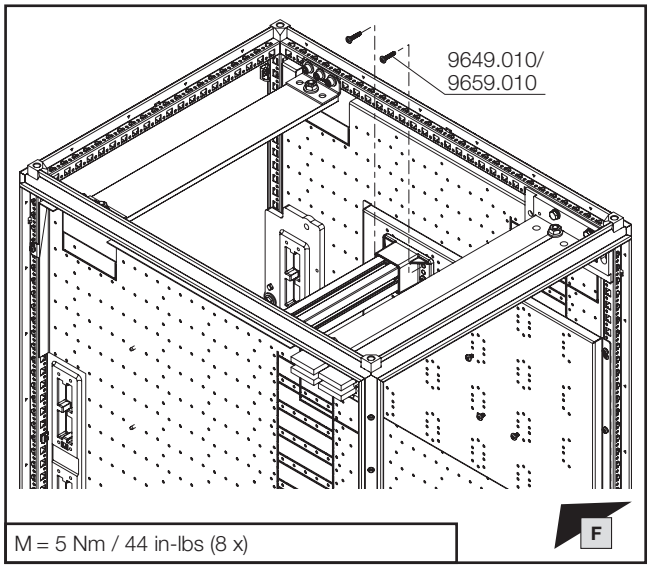

M = 5 Nm / 44 in-lbs (8 x)

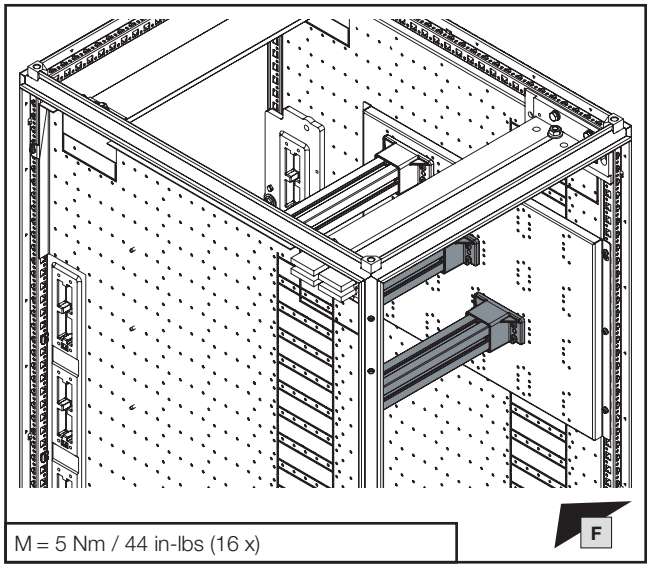

M = 5 Nm / 44 in-lbs (16 x)

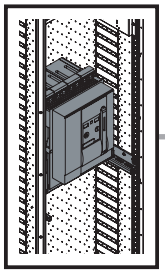

mm

TX30

DE EN FR

1. Montage 3-poliges HSS
1. Fitting the 3-pole MBS
1. Montage des JBP tripolaires

1.11 Montage des Leistungsschalters
1.11 Fitting the circuit-breaker
1.11 Montage du disjoncteur de puissance

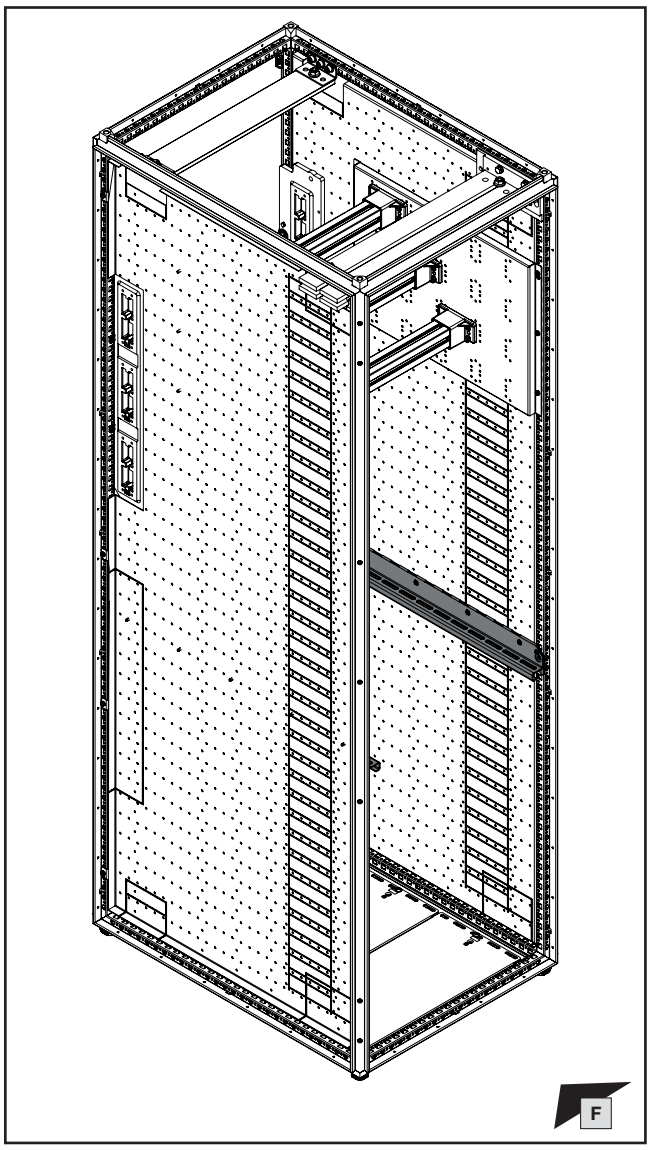

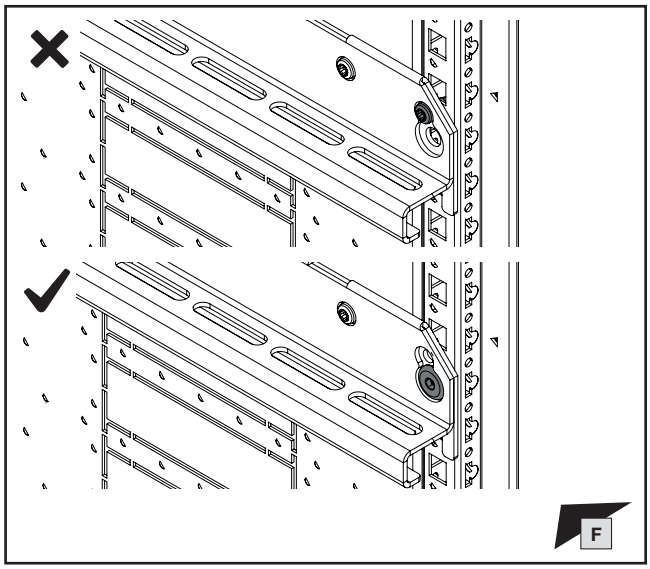

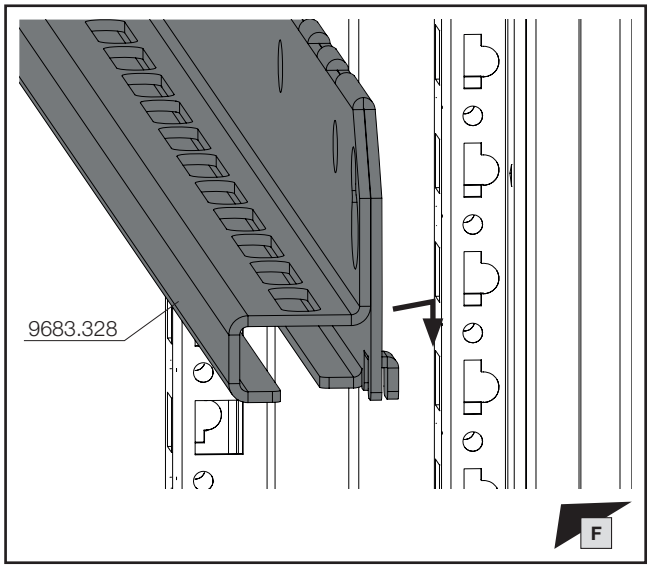

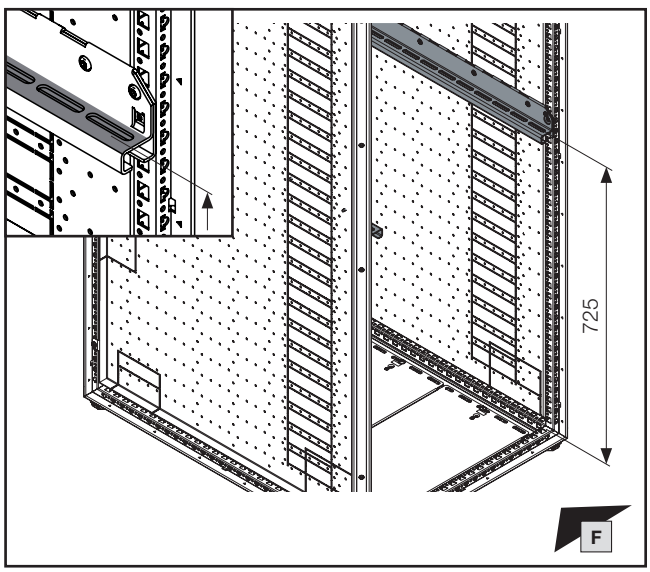

Hinweis / Note / Remarque I./II./ III./IV.

Vorbereitende Arbeiten für Leistungsschalter > 3000 N: siehe Kapitel 1.3

Preparatory tasks for air circuit-breakers > 3,000 N: see chapter 1.3

Travaux préparatoires pour disjoncteurs de puissance > 3000 N: voir chapitre 1.3

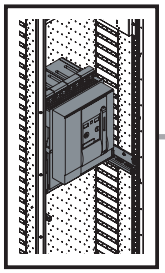

mm

TX30

DE EN FR

1. Montage 3-poliges HSS
1. Fitting the 3-pole MBS
1. Montage des JBP tripolaires

1.12 Montage des Leistungsschalters
1.12 Fitting the circuit-breaker
1.12 Montage du disjoncteur de puissance

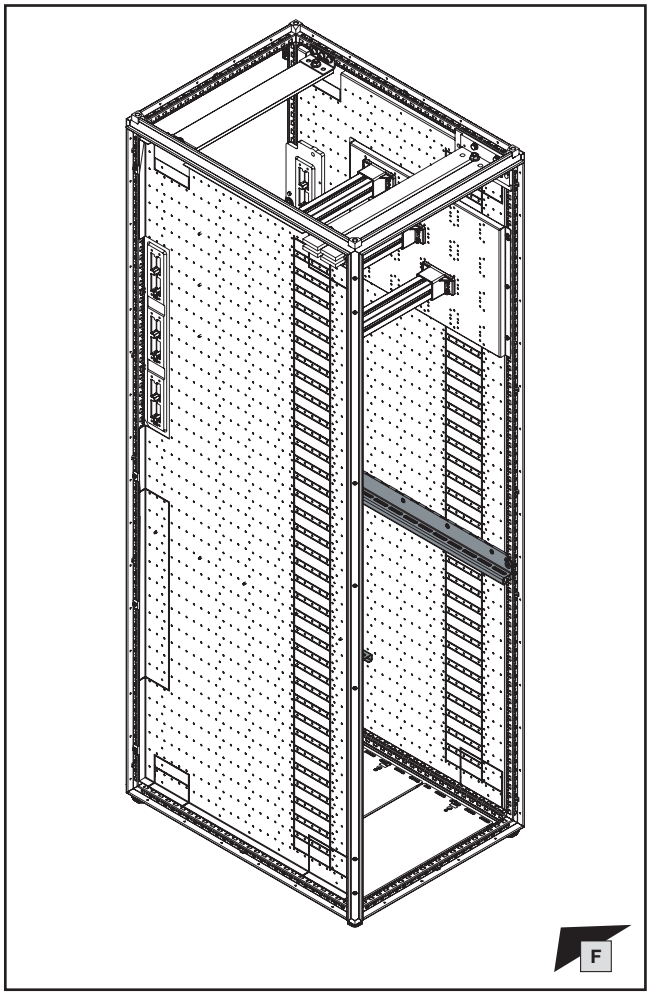

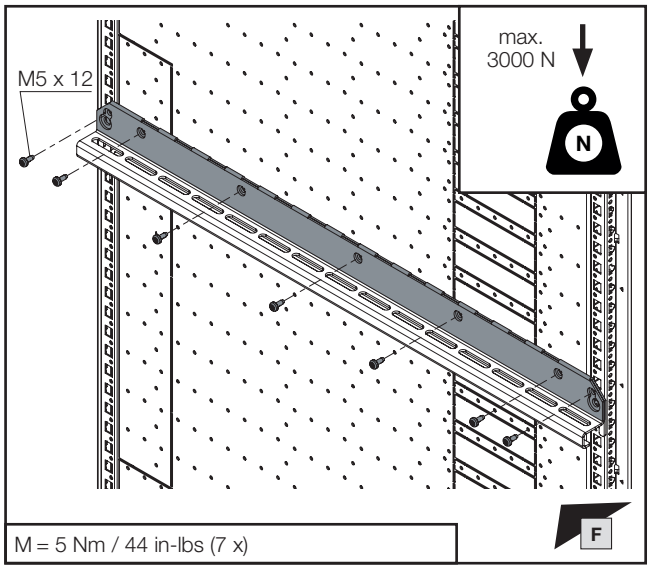

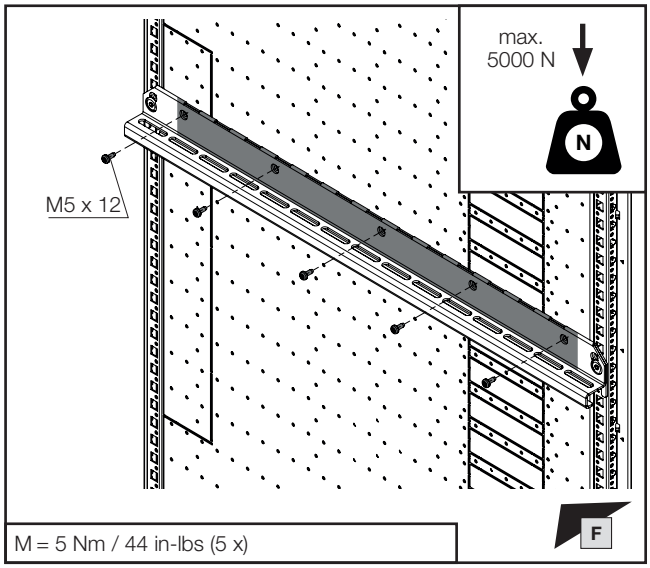

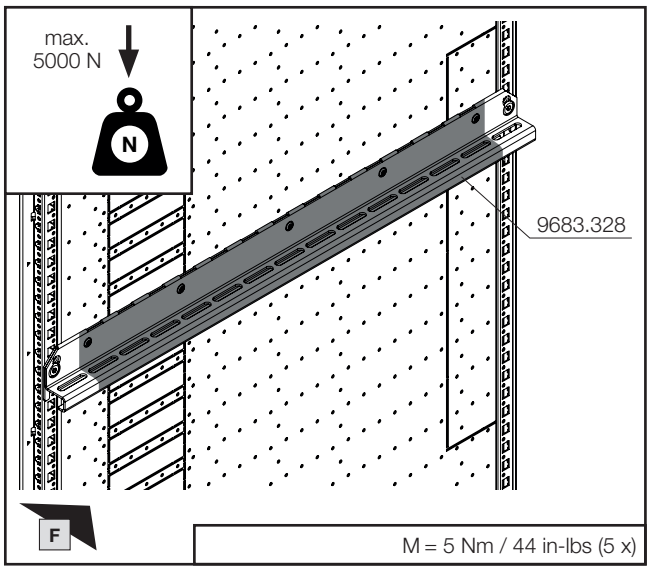

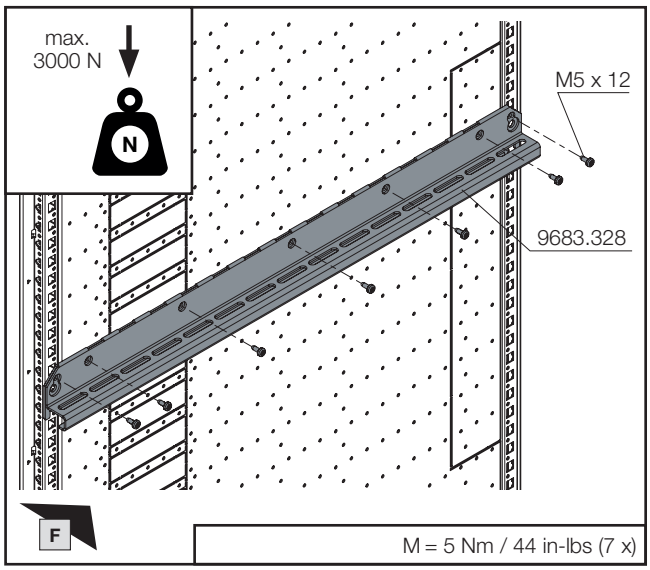

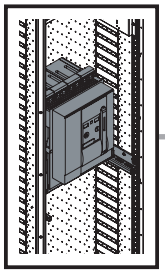

mm

TX30

DE EN FR

1. Montage 3-poliges HSS
1. Fitting the 3-pole MBS
1. Montage des JBP tripolaires

1.12 Montage des Leistungsschalters
1.12 Fitting the circuit-breaker
1.12 Montage du disjoncteur de puissance

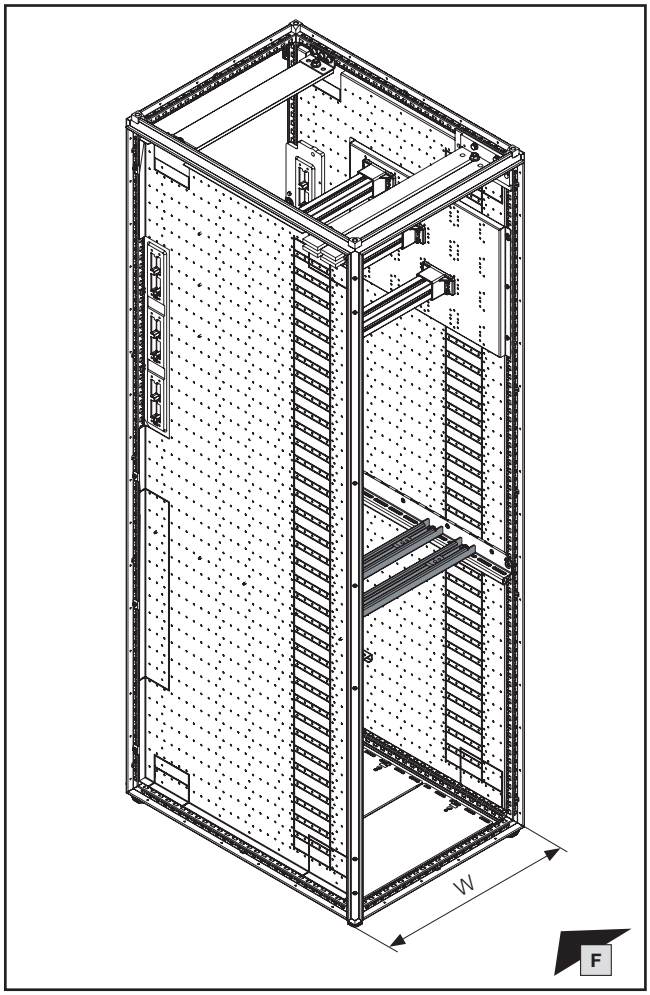

W mm	Ⓐ **Best.-Nr. Model No. Référence**
400	**9683.304**
600	**9683.306**
800	**9683.308**
1000	**9683.310**
1200	**9683.312**

Hinweis / Note / Remarque I./II./ III./IV.

Auswahl Befestigungsschrauben gemäß Hersteller des ACB!

Selection of fastening screws in accordance with the manufacturer of the ACB!

Choix des vis de fixation en fonction de la marque du disjoncteur de puissance !

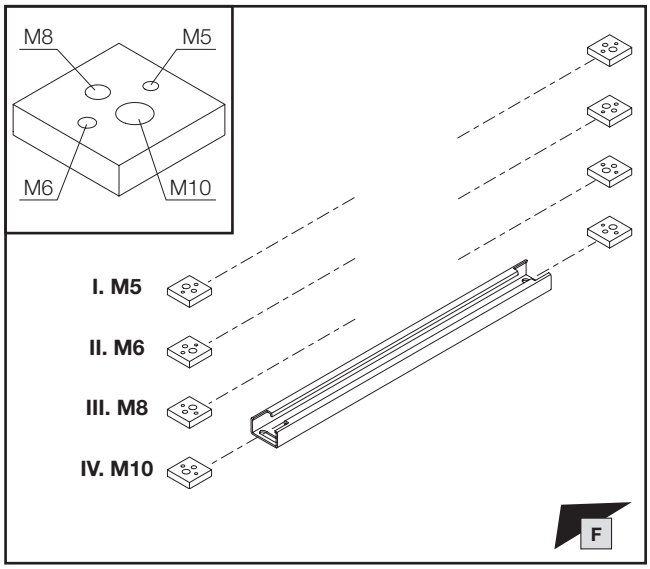

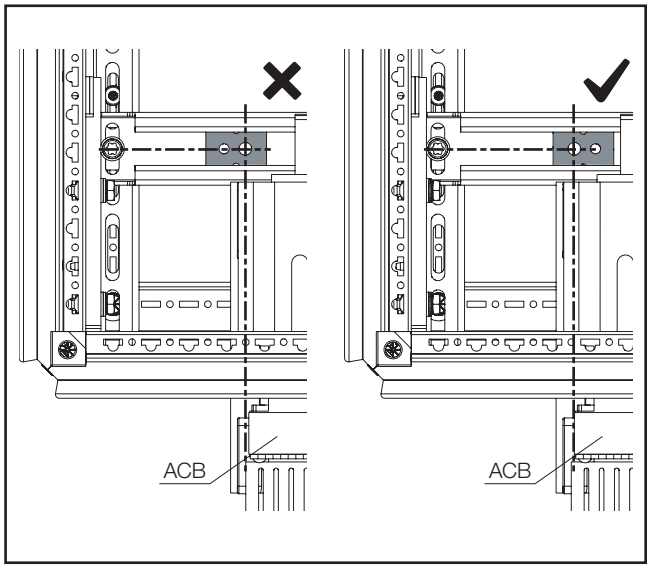

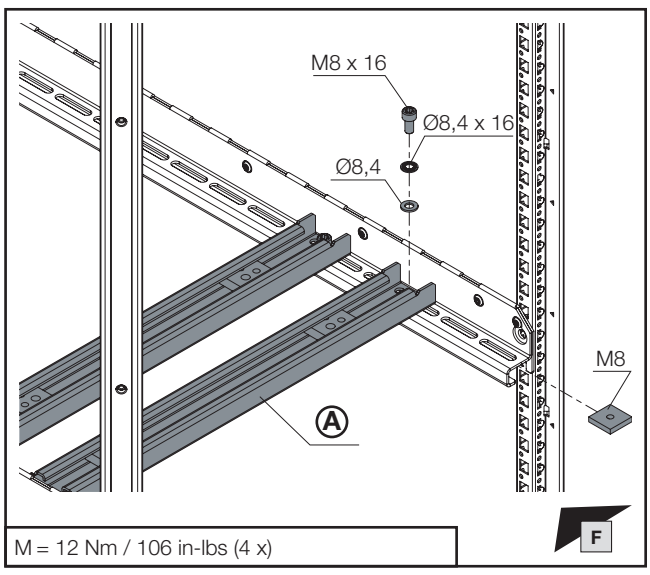

M = 12 Nm / 106 in-lbs (4 x)

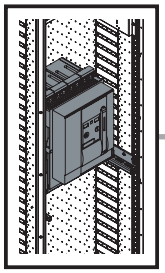

mm

DE EN FR

1. Montage 3-poliges HSS
1. Fitting the 3-pole MBS
1. Montage des JBP tripolaires

1.12 Montage des Leistungsschalters
1.12 Fitting the circuit-breaker
1.12 Montage du disjoncteur de puissance

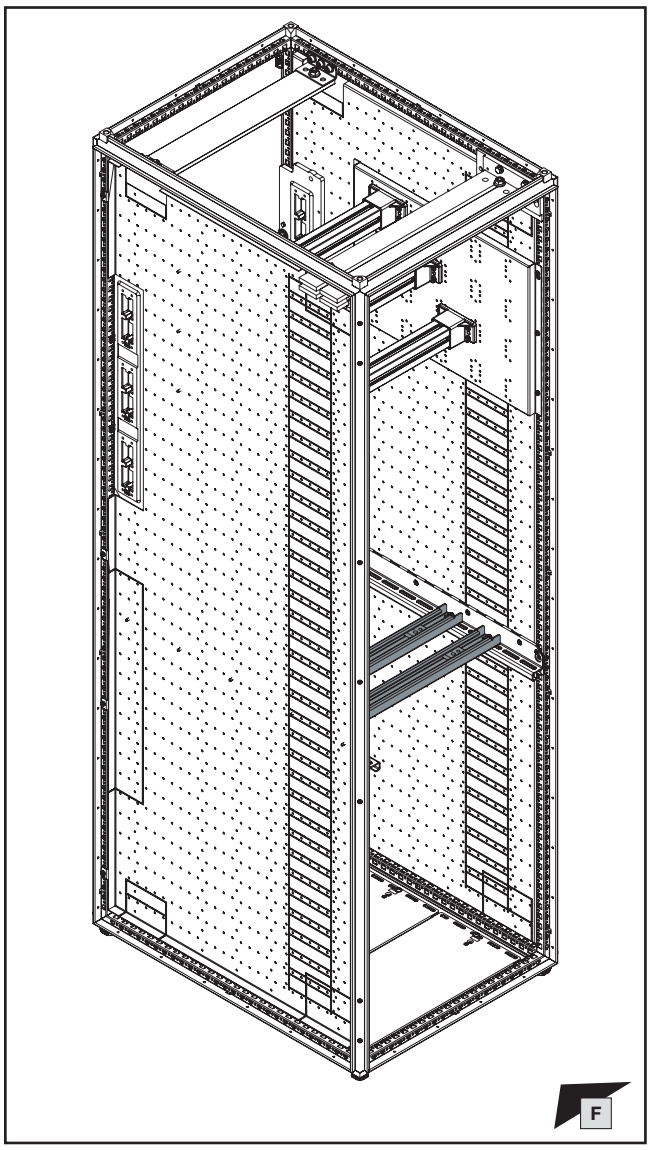

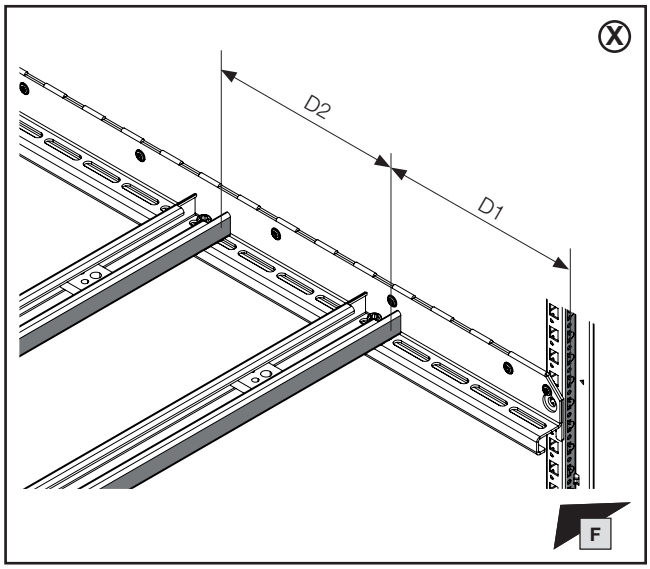

Einbautipp / Installation tip / Conseil d'installation

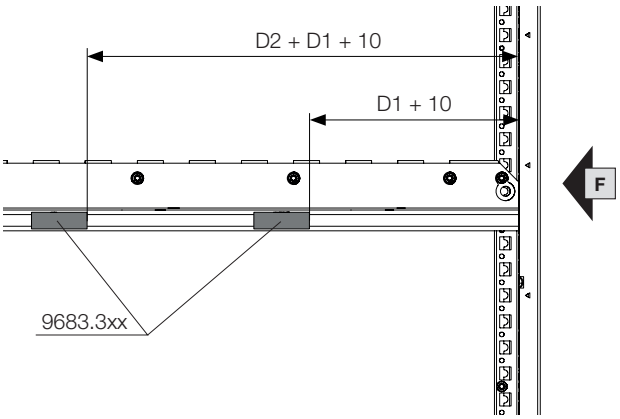

Hinweis / Note / Remarque (X)

Die Maße „D1“ und „D2“ werden mit Hilfe der Online-Berechnungssoftware „RiPower“ im Niederspannungsschaltanlagen Konfigurator ermittelt.

The dimensions "D1" and "D2" are calculated using the online calculation software "RiPower" in the low-voltage switchgear configurator.

Les dimensions « D1 » et « D2 » sont déterminées à l'aide du logiciel de calcul en ligne « RiPower » du configurateur de TGBT.

RiPower

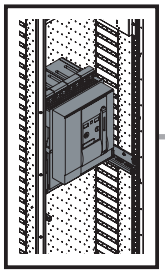

mm

DE EN FR

1. Montage 3-poliges HSS
1. Fitting the 3-pole MBS
1. Montage des JBP tripolaires

1.12 Montage des Leistungsschalters
1.12 Fitting the circuit-breaker
1.12 Montage du disjoncteur de puissance

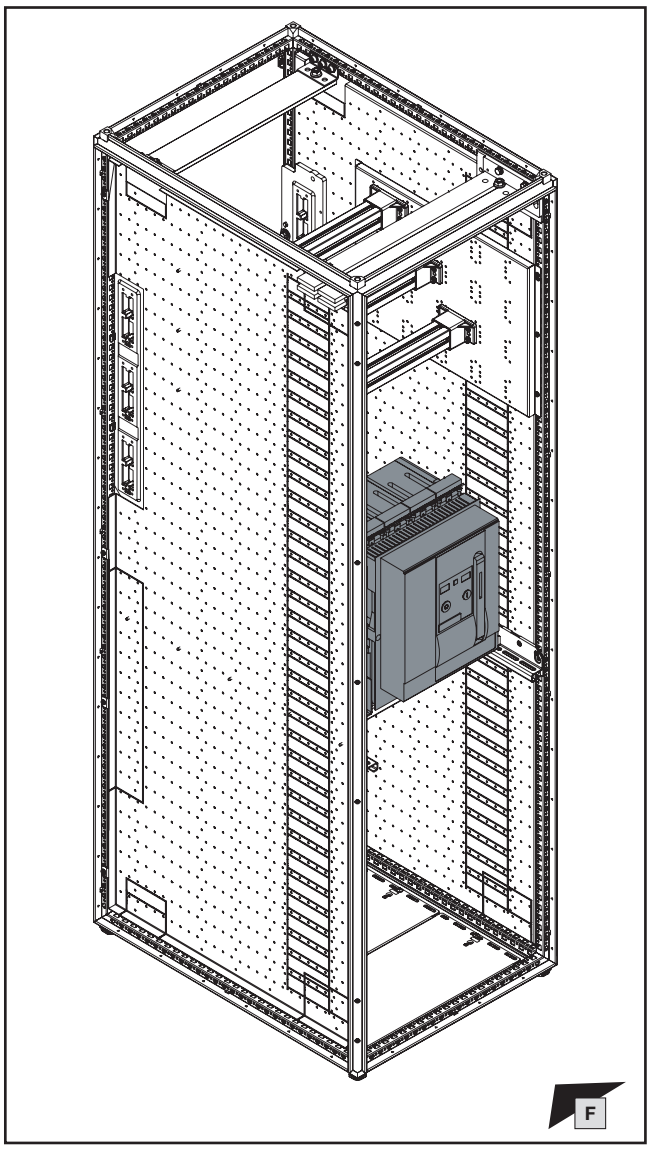

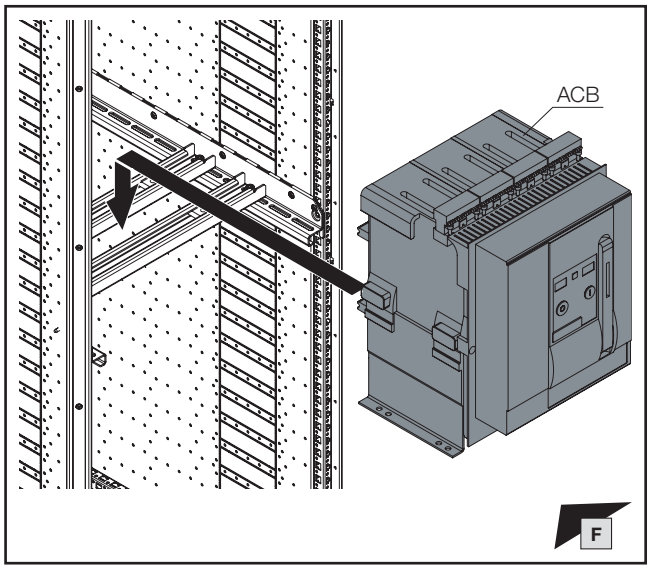

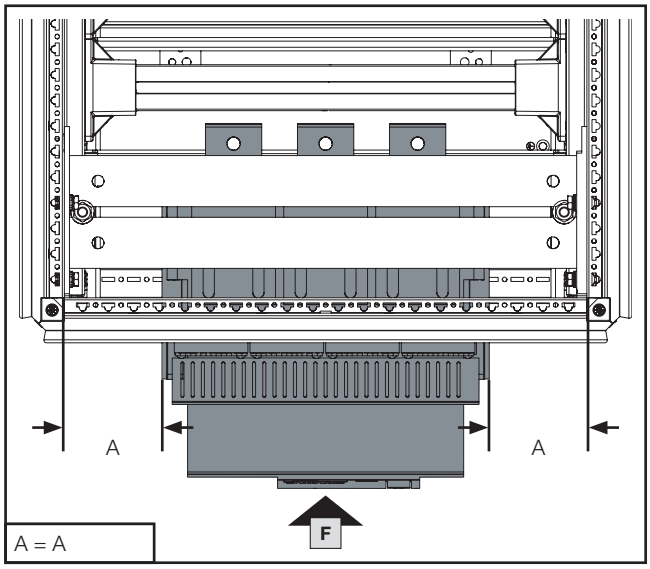

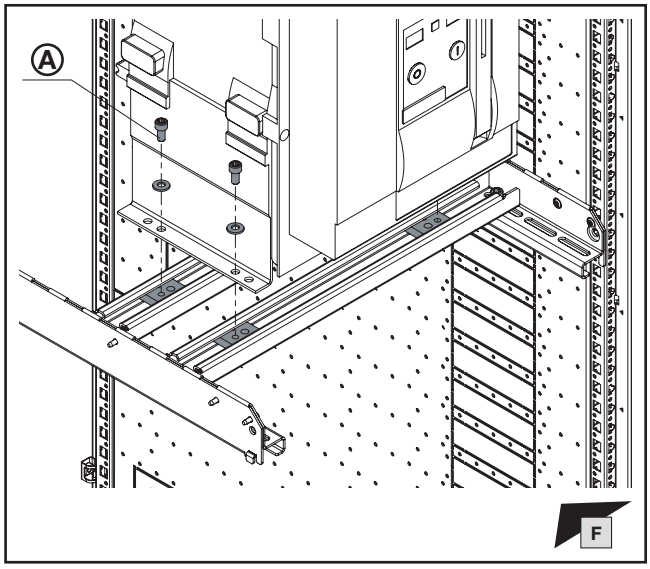

Hinweis / Note / Remarque Ⓐ

Auswahl Befestigungsschrauben und Drehmomente gemäß Hersteller des ACB!

Selection of fastening screws and torques in accordance with the manufacturer of the ACB!

Choix des vis de fixation et des couples de serrage en fonction de la marque du disjoncteur de puissance !

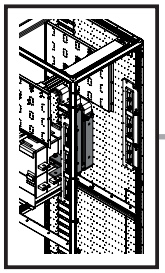

SW16/
SW17

IS5/
IS6

DE EN FR

1. Montage 3-poliges HSS
1. Fitting the 3-pole MBS
1. Montage des JBP tripolaires

1.13 Montage des Leistungsschalters – oberer Verbindungssatz – L1 und L2
1.13 Fitting the circuit-breaker – Upper connector kit – L1 and L2
1.13 Montage du disjoncteur de puissance – kit de jonction supérieur – L1 et L2

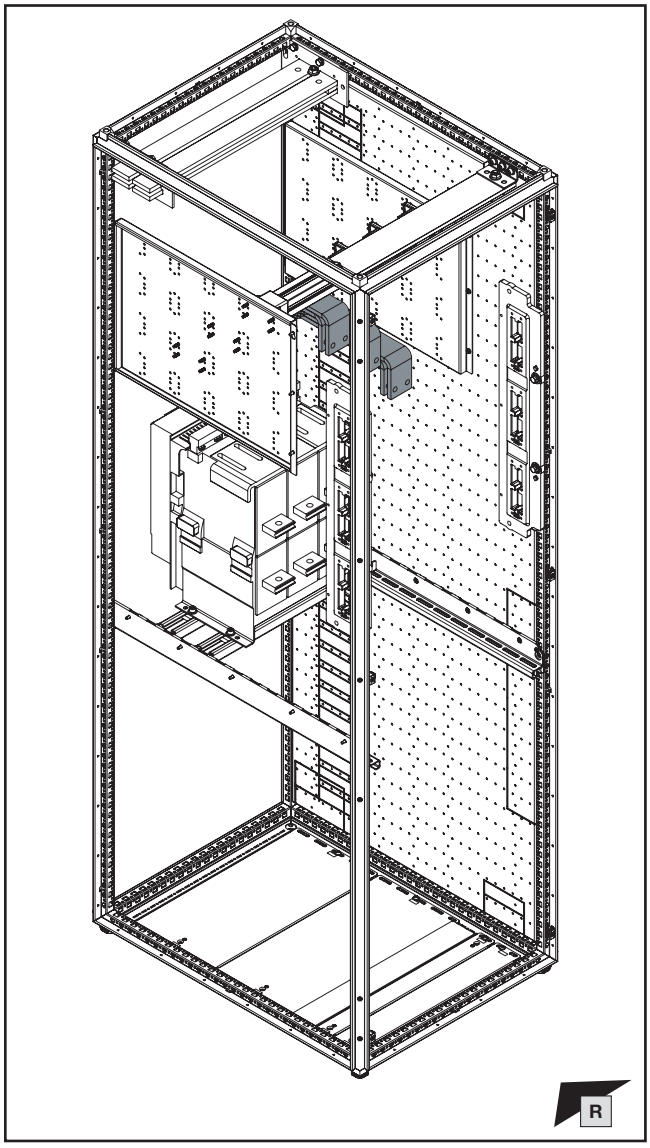

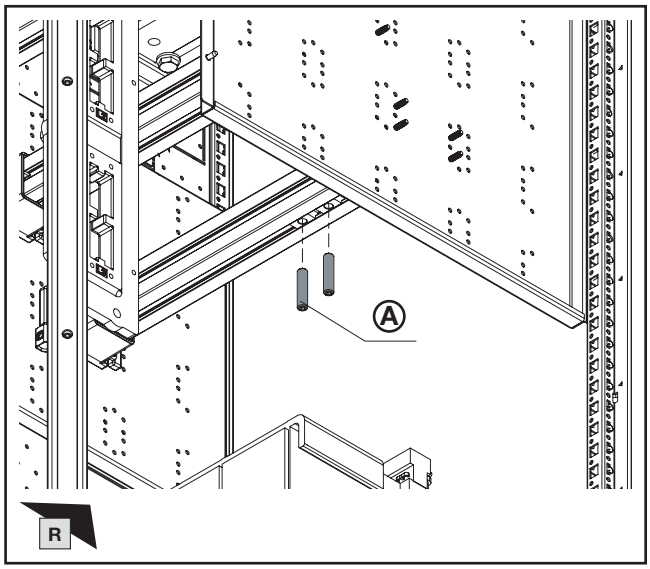

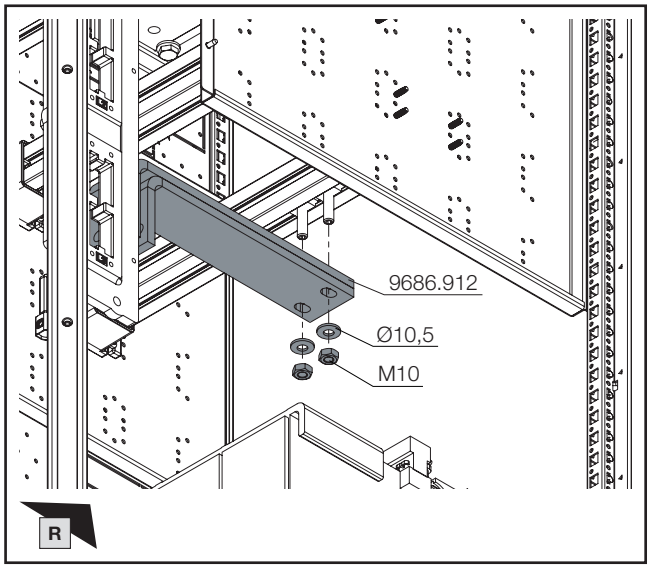

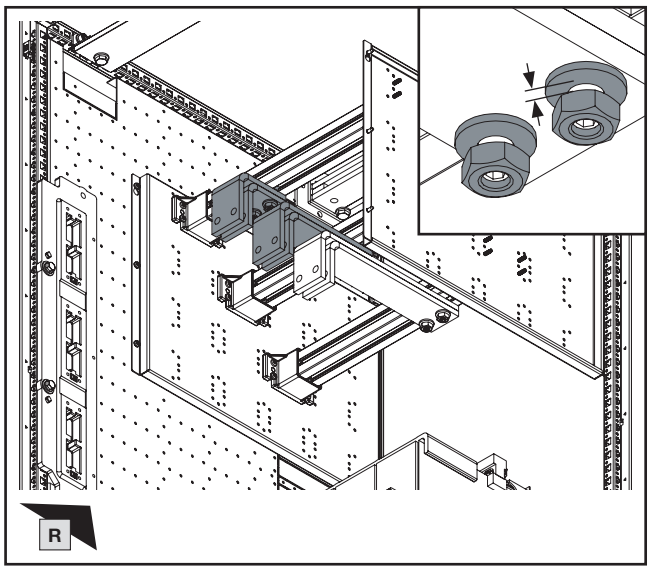

Hinweis / Note / Remarque Ⓐ
Auswahl Gewindebolzen: siehe Kapitel 5.
Selection of threaded bolts: see chapter 5.
Sélection des boulons filetés : voir chapitre 5.

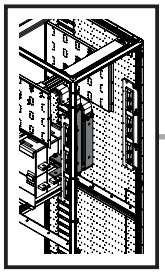

mm

SW16/
SW17

DE EN FR

1. Montage 3-poliges HSS
1. Fitting the 3-pole MBS
1. Montage des JBP tripolaires

1.13 Montage des Leistungsschalters – oberer Verbindungssatz – L1 und L2

1.13 Fitting the circuit-breaker – Upper connector kit – L1 and L2

1.13 Montage du disjoncteur de puissance – kit de jonction supérieur – L1 et L2

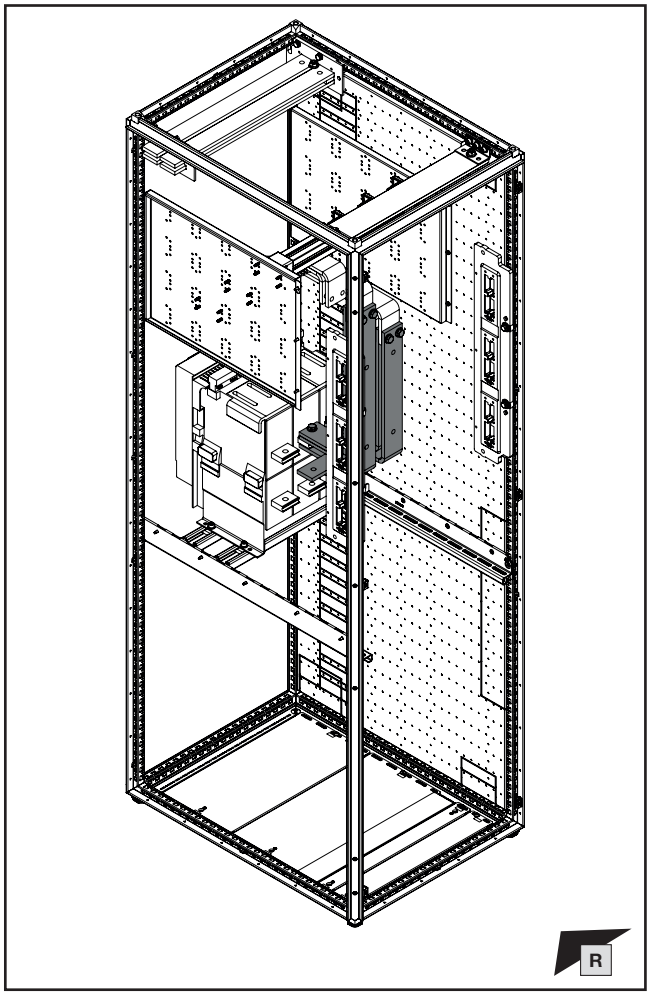

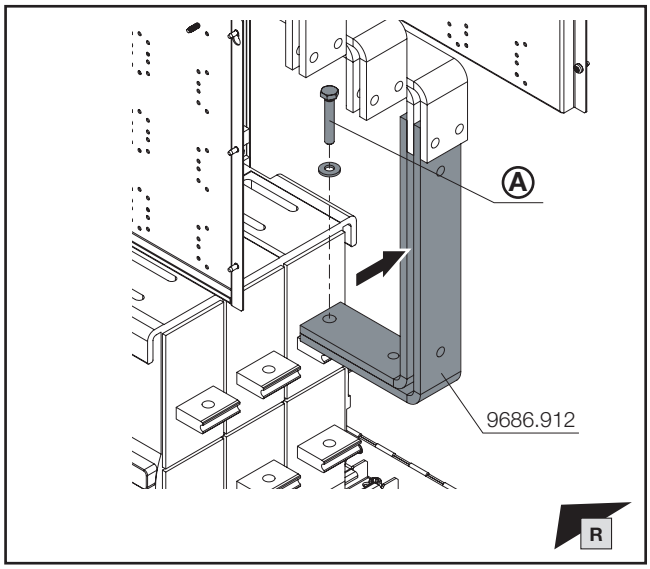

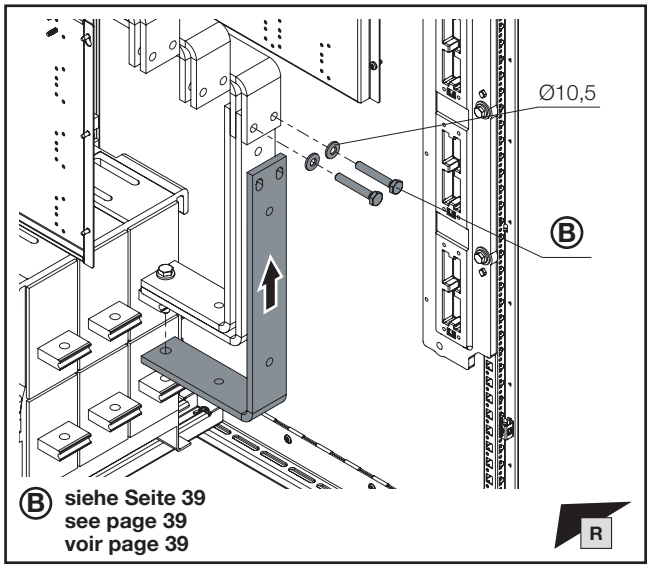

Hinweis / Note / Remarque Ⓐ

Auswahl Befestigungsschrauben gemäß Hersteller des ACB!

Selection of fastening screws in accordance with the manufacturer of the ACB!

Choix des vis de fixation en fonction de la marque du disjoncteur de puissance !

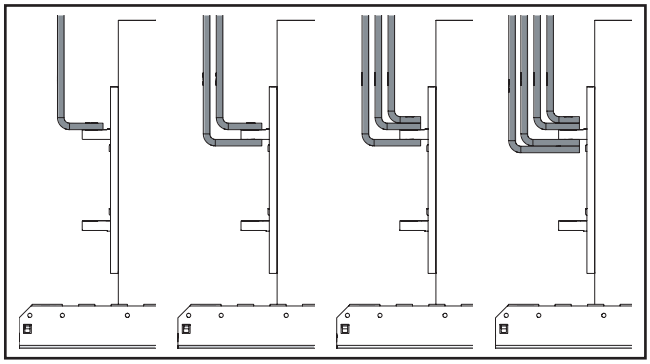

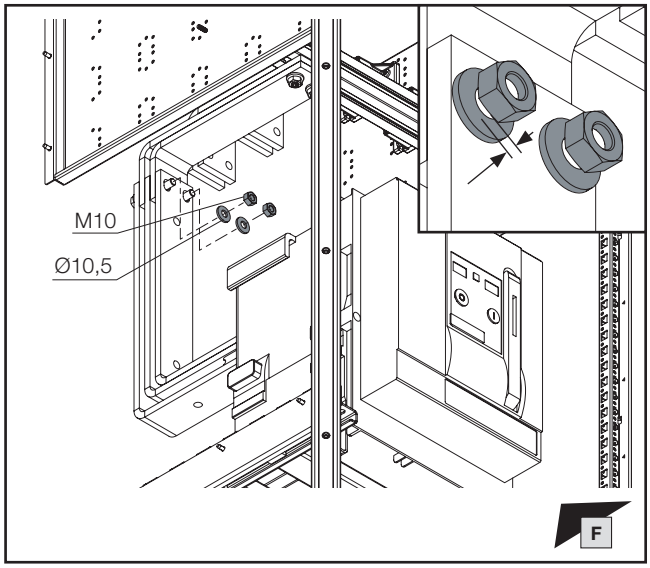

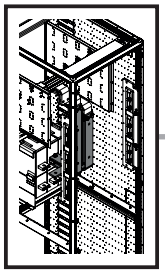

mm

SW16/
SW17

DE EN FR

1. Montage 3-poliges HSS
1. Fitting the 3-pole MBS
1. Montage des JBP tripolaires

1.13 Montage des Leistungsschalters – oberer Verbindungssatz – L1 und L2

1.13 Fitting the circuit-breaker – Upper connector kit – L1 and L2

1.13 Montage du disjoncteur de puissance – kit de jonction supérieur – L1 et L2

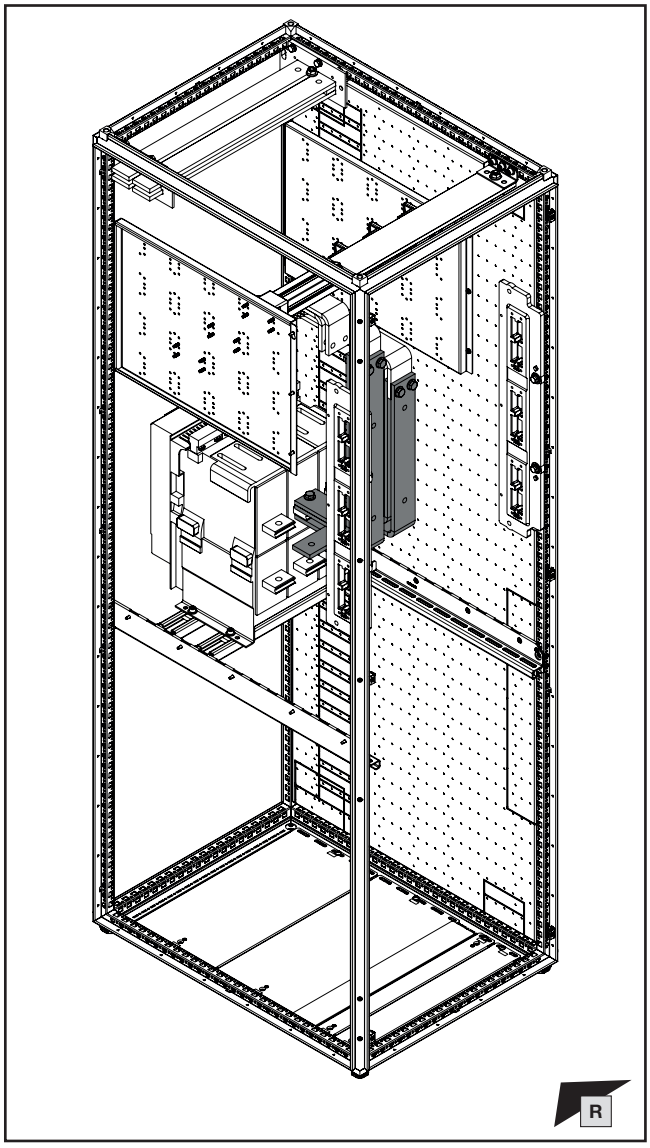

D mm		L mm	Ⓑ Best.-Nr. Model No. Référence
D1	20	35	**9686.830**
D2	30	45	**9686.845**
D3	50	65	**9686.855**
D4	70	85	**9686.885**

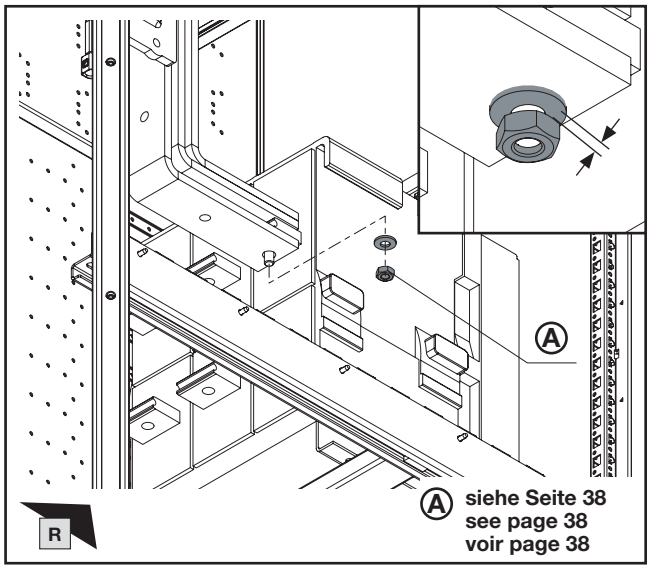

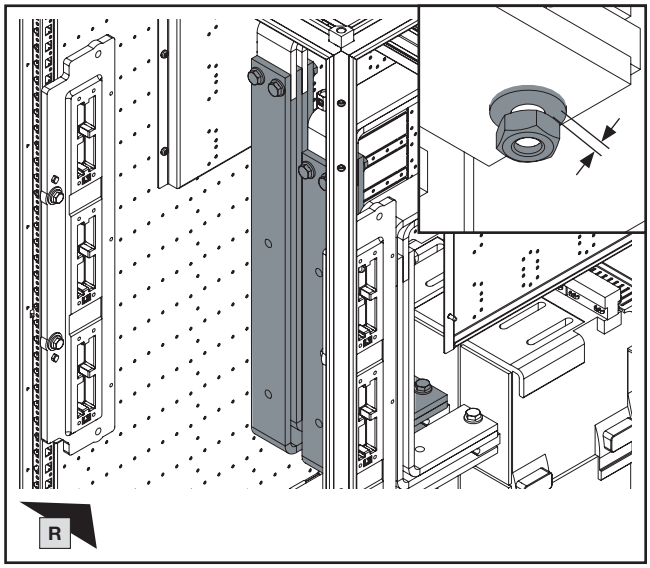

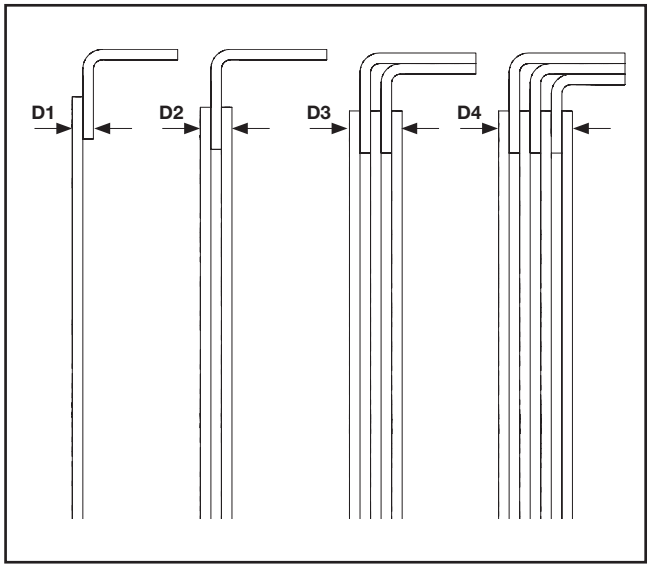

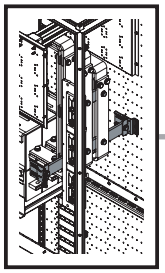

1. Montage 3-poliges HSS
1. Fitting the 3-pole MBS
1. Montage des JBP tripolaires

1.14 Montage des Leistungsschalters – Stabilisierung und oberer Verbindungssatz L3
1.14 Fitting the circuit-breaker – Stabilisation and upper connector kit L3
1.14 Montage du disjoncteur de puissance – stabilisation et kit de jonction supérieur L3

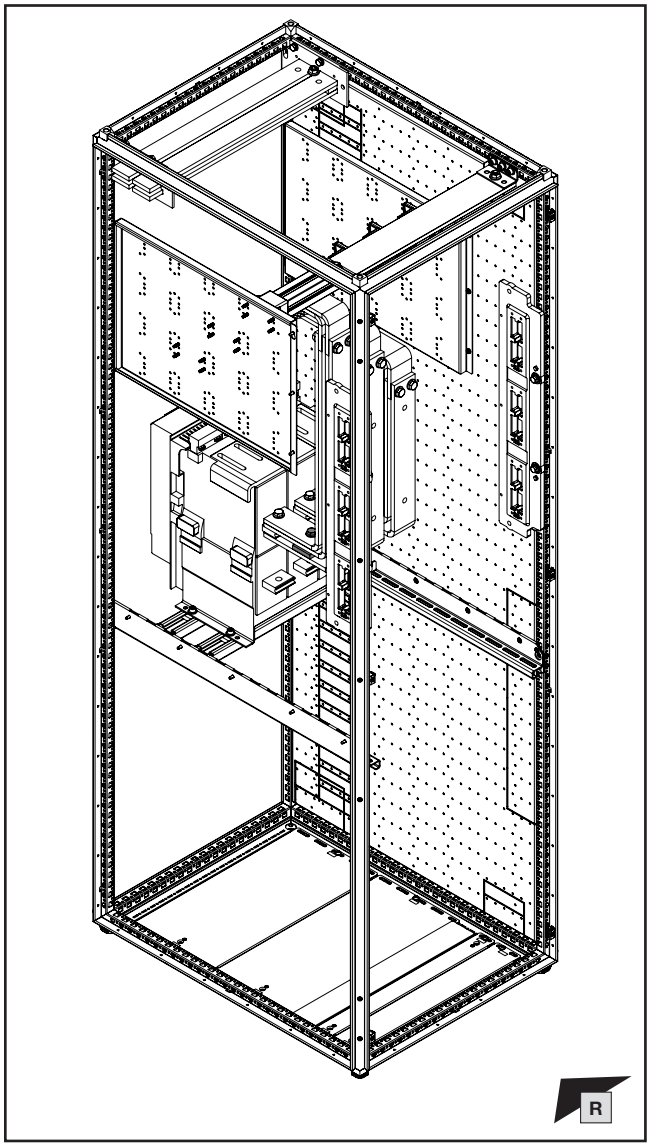

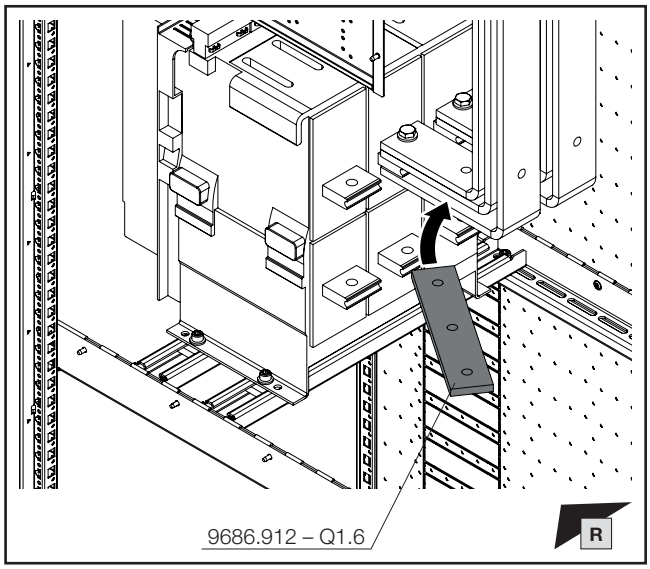

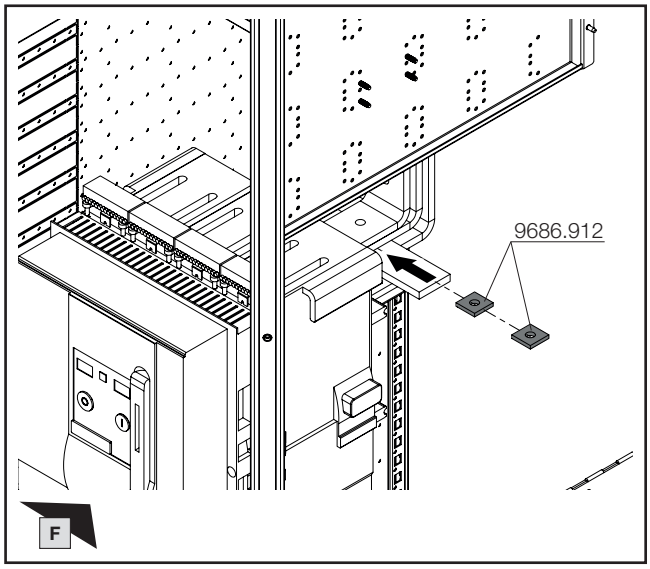

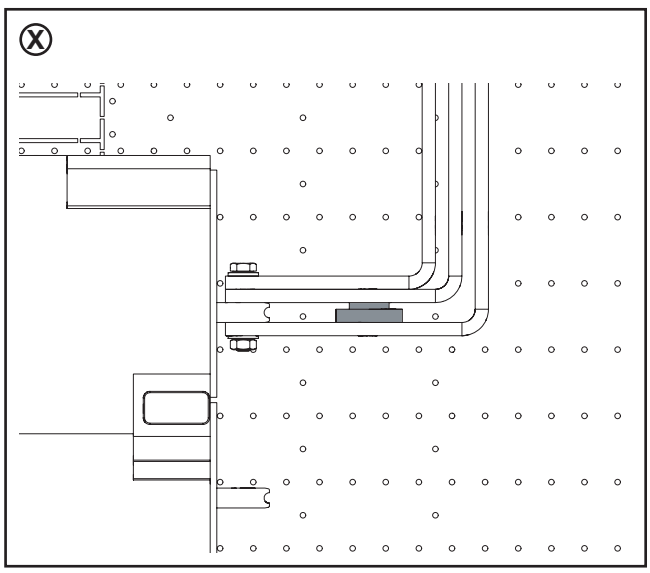

Hinweis / Note / Remarque (X)

Stabilisierung verschiedener Anschlusshöhen des Leistungsschalters: siehe Kapitel 4.

Stabilising different circuit-breaker connector heights: see chapter 4.

Stabilisation de différents raccordements de disjoncteurs de puissance : voir chapitre 4.

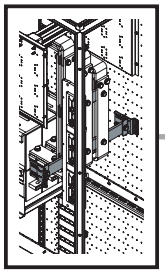

mm

SW16/
SW17

DE EN FR

1. Montage 3-poliges HSS
1. Fitting the 3-pole MBS
1. Montage des JBP tripolaires

1.14 Montage des Leistungsschalters – Stabilisierung und oberer Verbindungssatz L3

1.14 Fitting the circuit-breaker – Stabilisation and upper connector kit L3

1.14 Montage du disjoncteur de puissance – stabilisation et kit de jonction supérieur L3

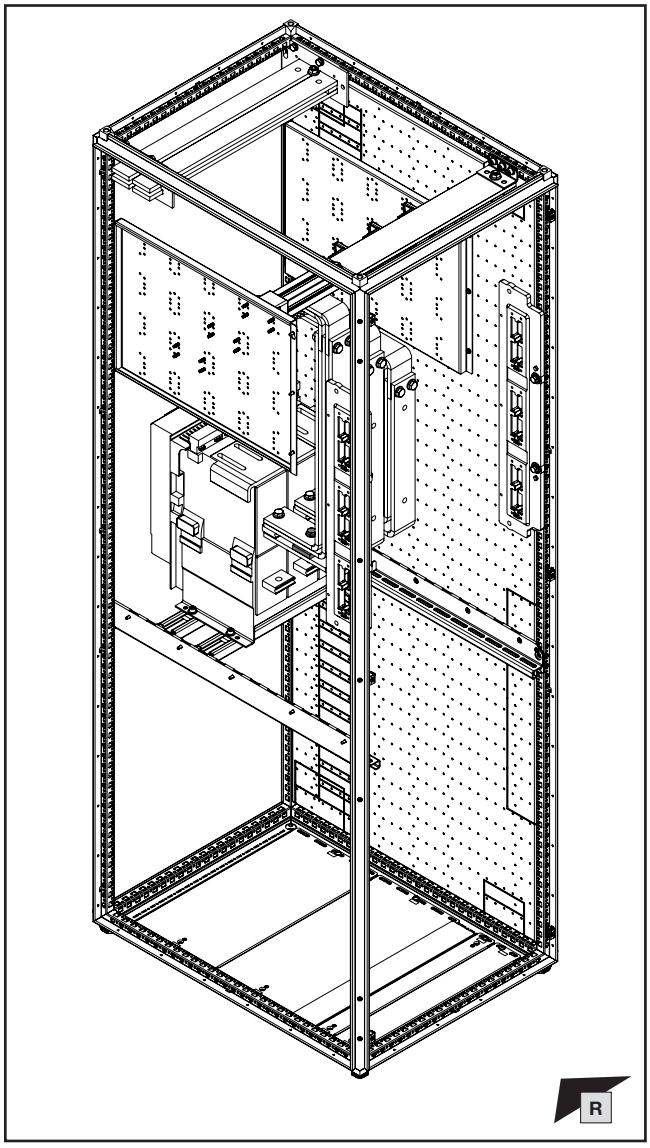

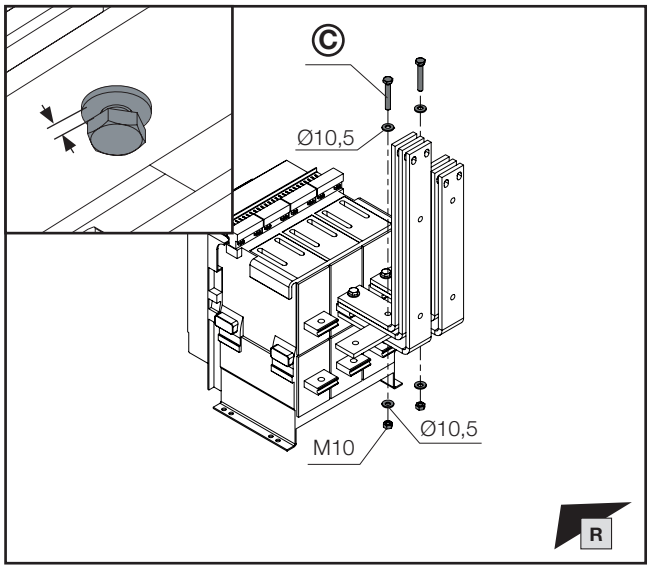

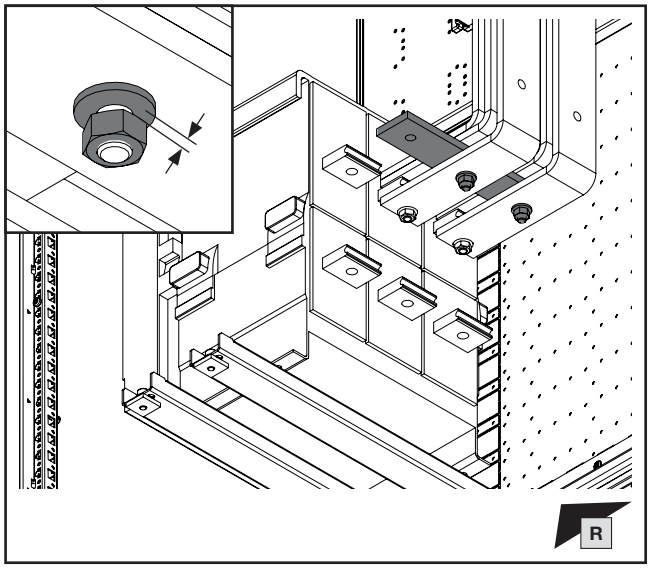

Hinweis / Note / Remarque ©

Stabilisierung verschiedener Anschlusshöhen des Leistungsschalters: siehe Kapitel 4.

Stabilising different circuit-breaker connector heights: see chapter 4.

Stabilisation de différents raccordements de disjoncteurs de puissance : voir chapitre 4.

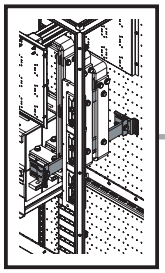

mm

SW16/
SW17

DE EN FR

1. Montage 3-poliges HSS
1. Fitting the 3-pole MBS
1. Montage des JBP tripolaires

1.14 Montage des Leistungsschalters – Stabilisierung und oberer Verbindungssatz L3
1.14 Fitting the circuit-breaker – Stabilisation and upper connector kit L3
1.14 Montage du disjoncteur de puissance – stabilisation et kit de jonction supérieur L3

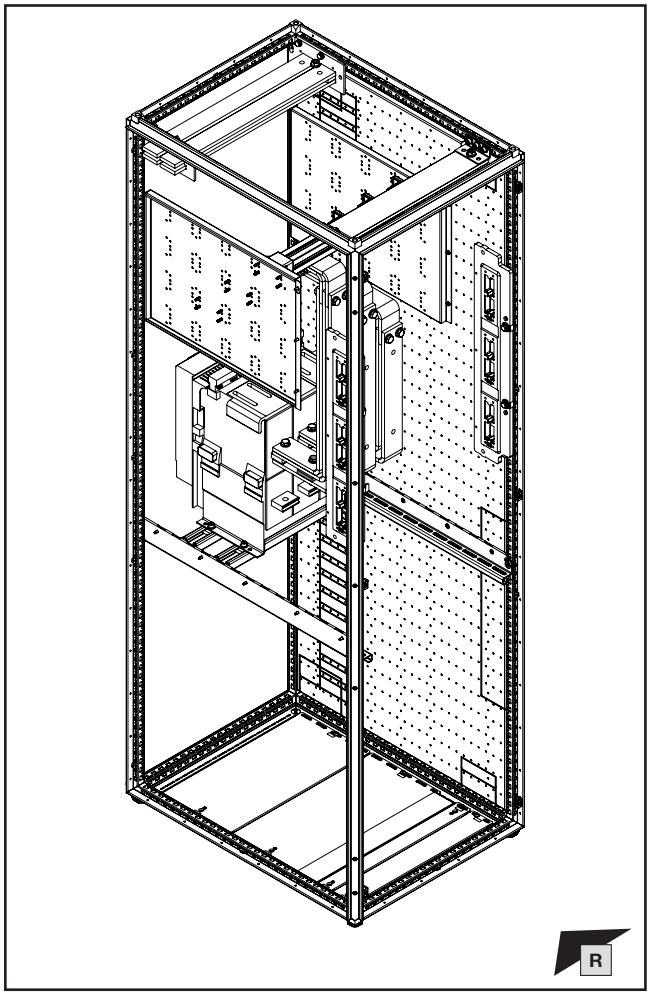

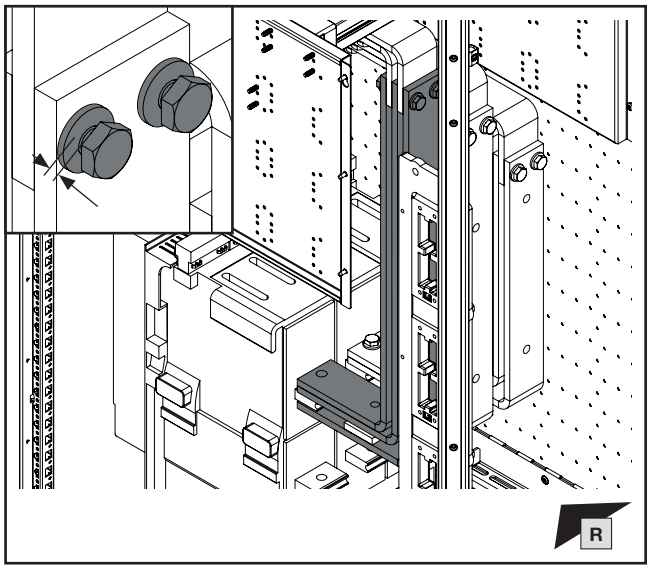

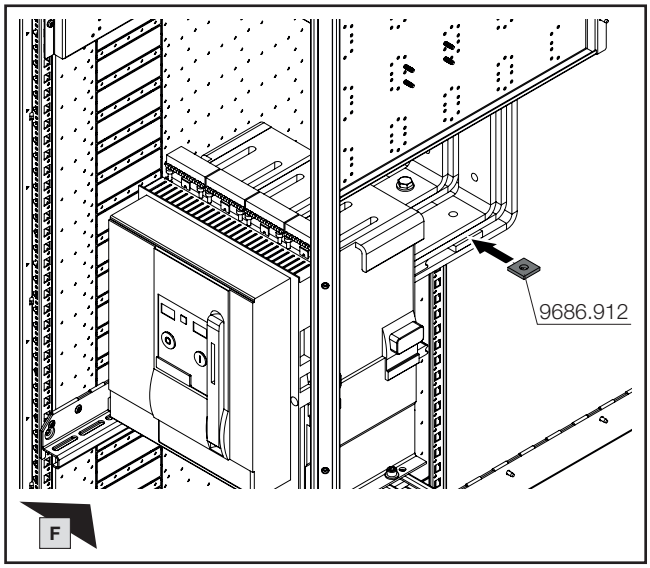

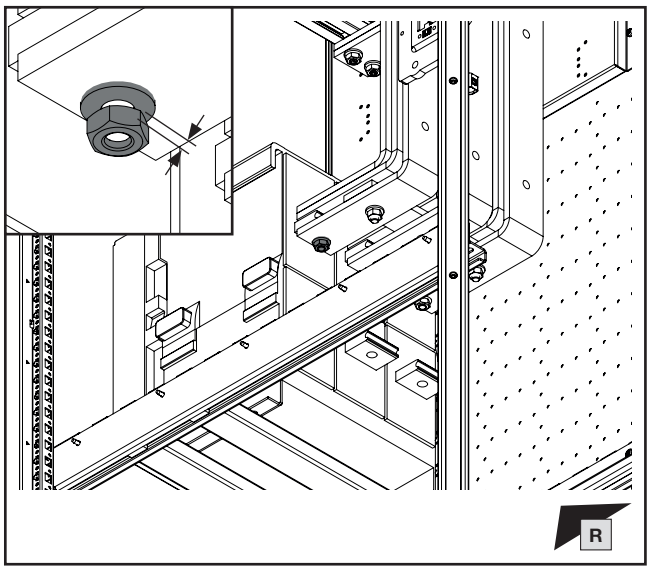

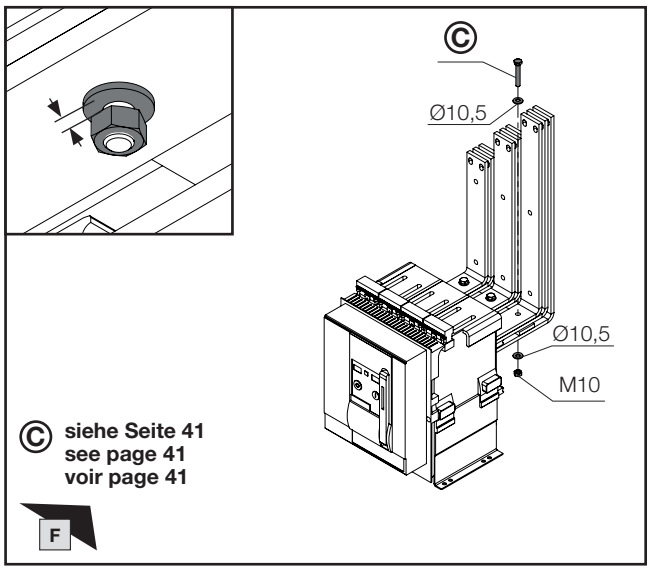

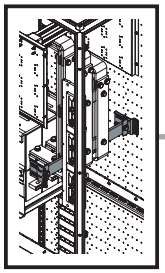

mm

4,2 mm

DE EN FR

1. Montage 3-poliges HSS
1. Fitting the 3-pole MBS
1. Montage des JBP tripolaires

1.14 Montage des Leistungsschalters – Stabilisierung und oberer Verbindungssatz L3

1.14 Fitting the circuit-breaker – Stabilisation and upper connector kit L3

1.14 Montage du disjoncteur de puissance – stabilisation et kit de jonction supérieur L3

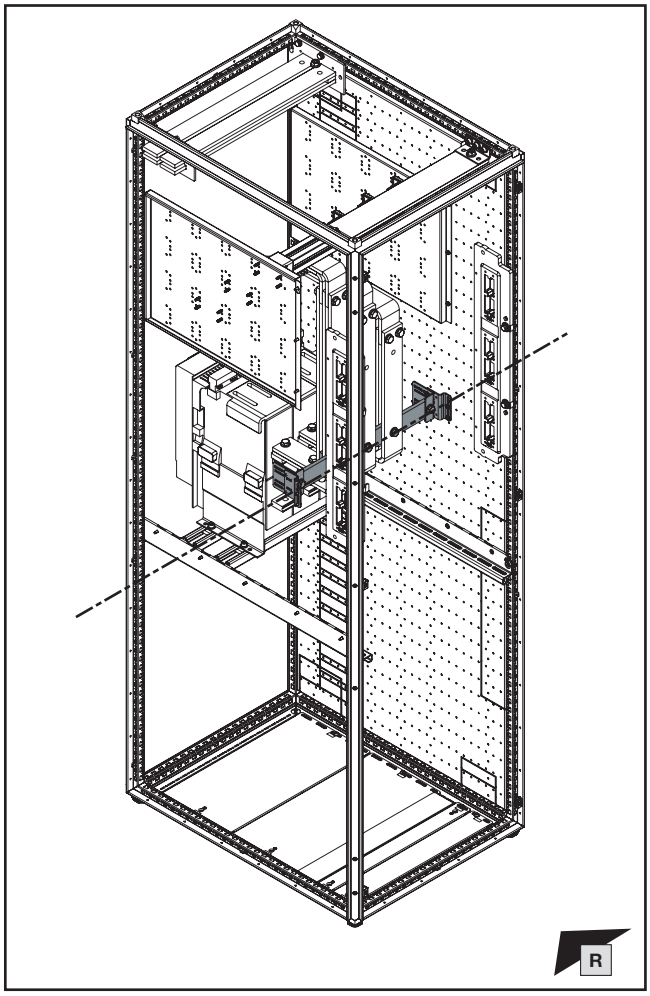

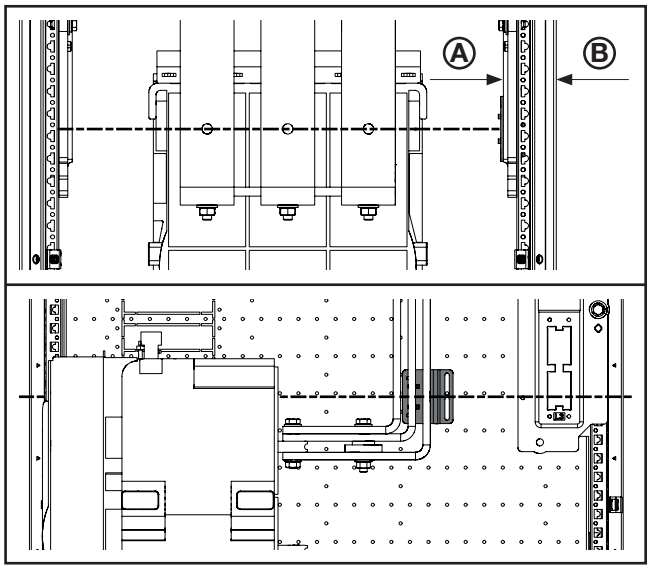

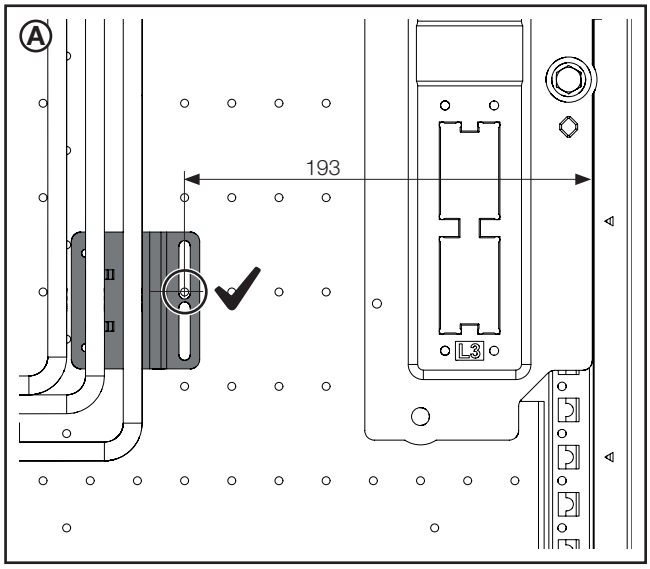

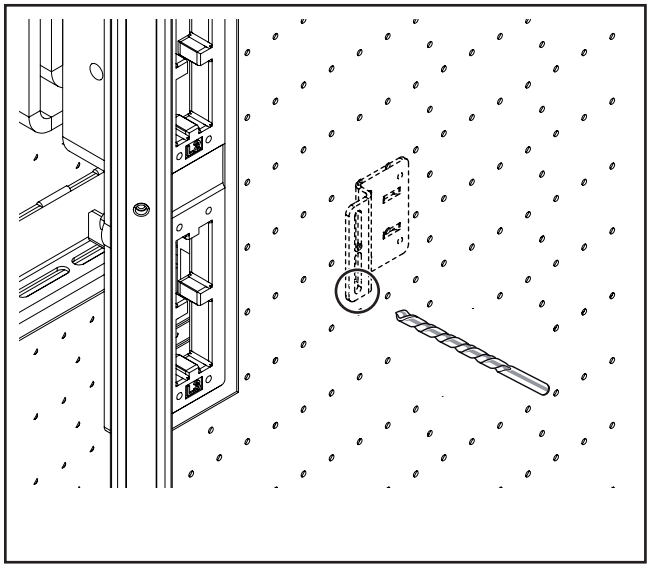

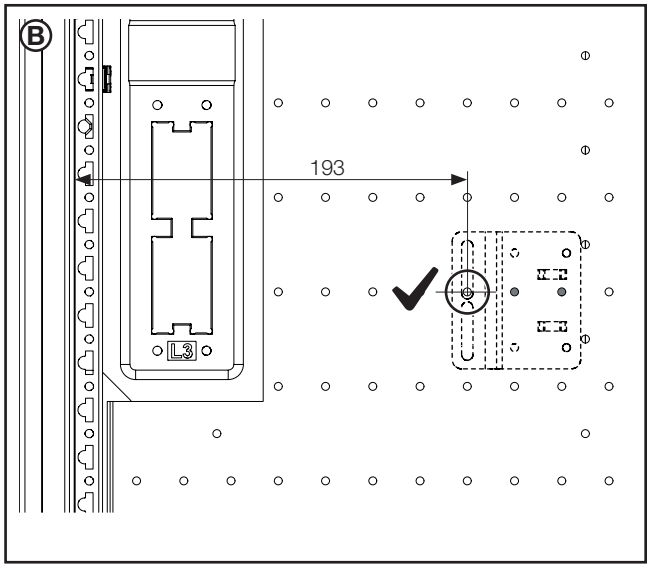

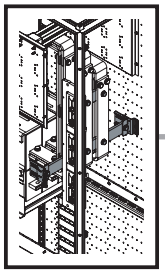

mm

TX30

DE EN FR

1. Montage 3-poliges HSS
1. Fitting the 3-pole MBS
1. Montage des JBP tripolaires

1.14 Montage des Leistungsschalters – Stabilisierung und oberer Verbindungssatz L3

1.14 Fitting the circuit-breaker – Stabilisation and upper connector kit L3

1.14 Montage du disjoncteur de puissance – stabilisation et kit de jonction supérieur L3

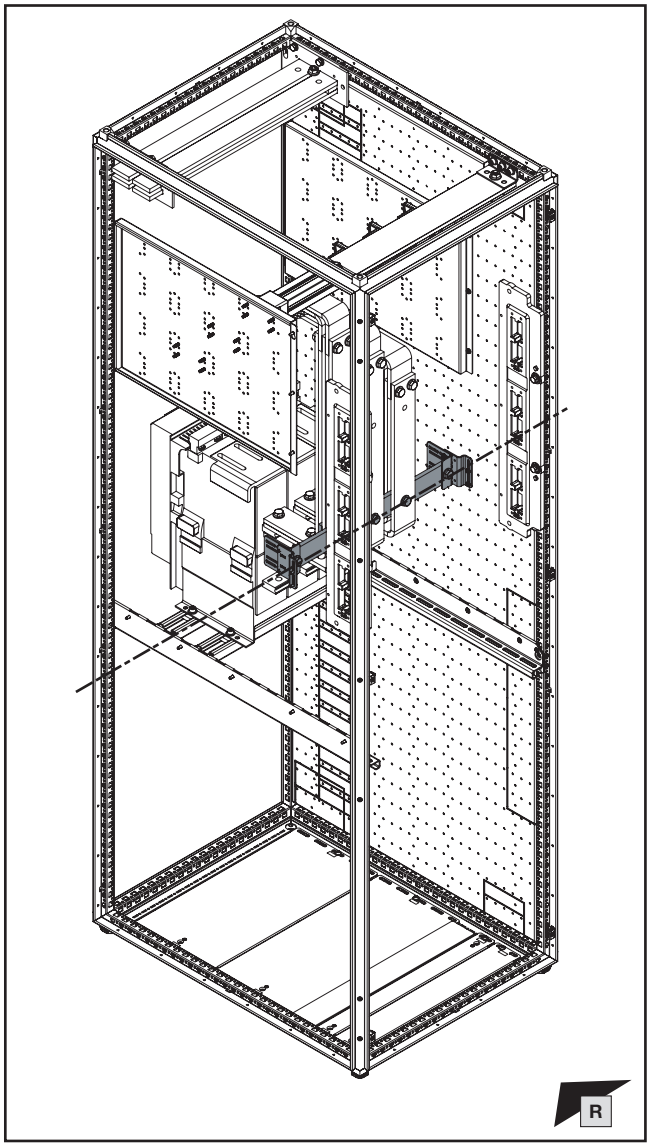

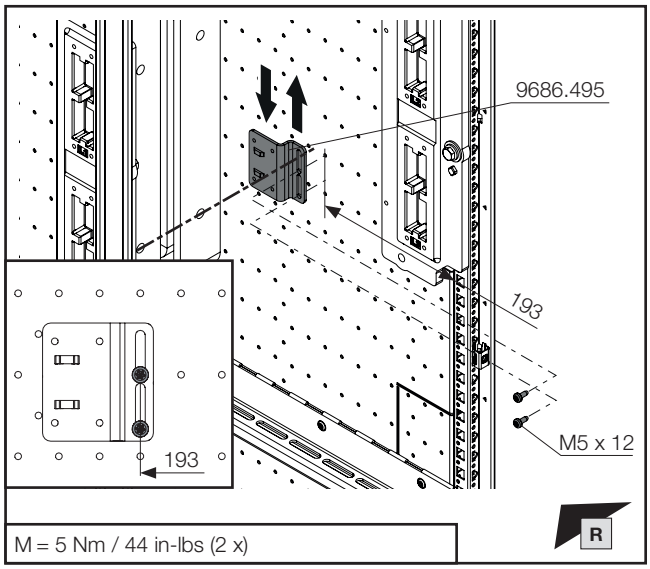

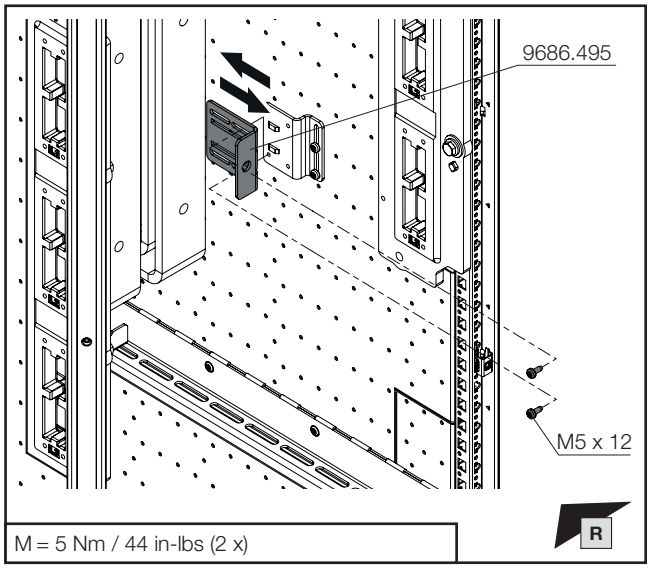

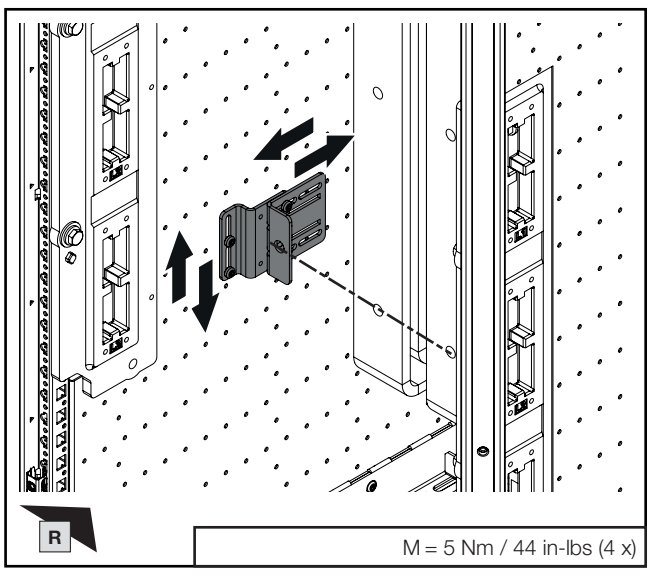

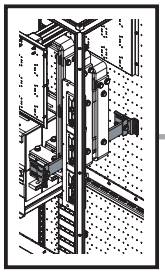

SW16/
SW17

DE EN FR

1. Montage 3-poliges HSS
1. Fitting the 3-pole MBS
1. Montage des JBP tripolaires

1.14 Montage des Leistungsschalters – Stabilisierung und oberer Verbindungssatz L3
1.14 Fitting the circuit-breaker – Stabilisation and upper connector kit L3
1.14 Montage du disjoncteur de puissance – stabilisation et kit de jonction supérieur L3

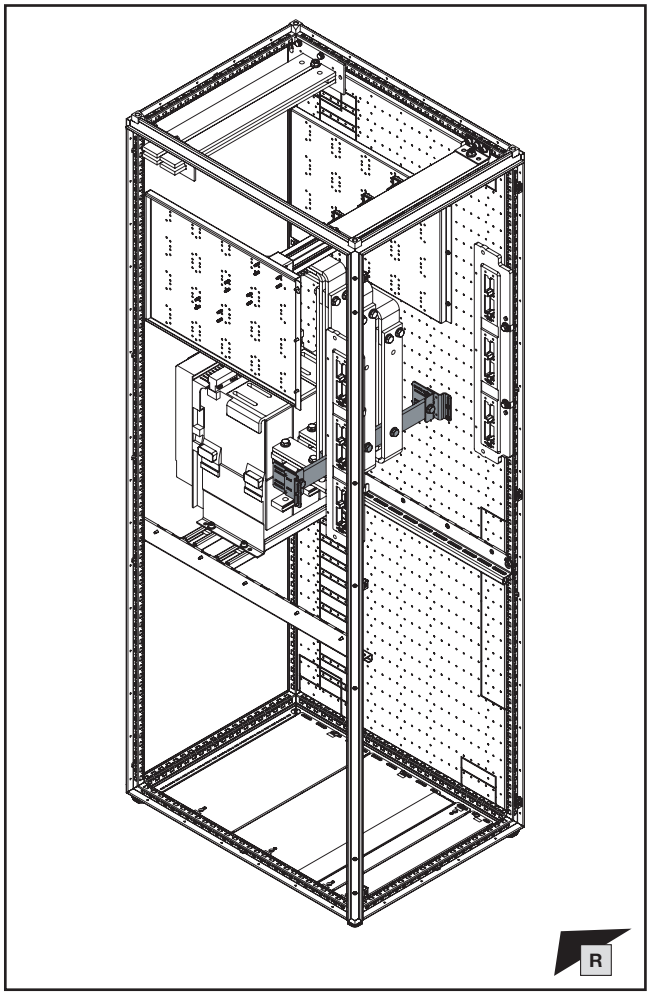

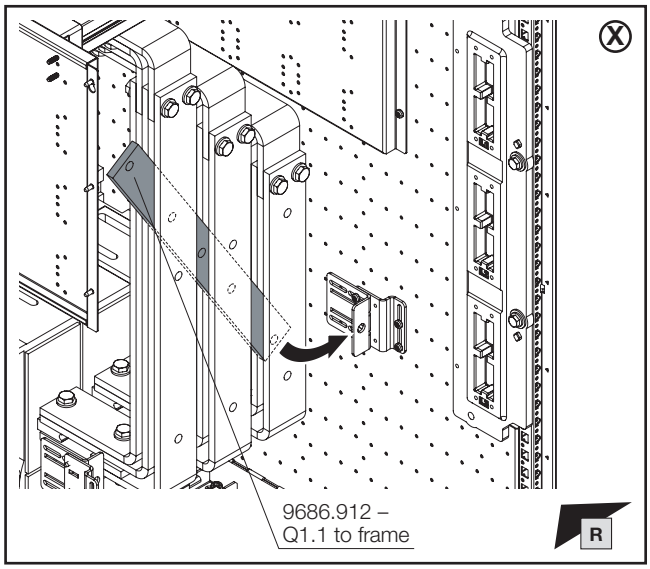

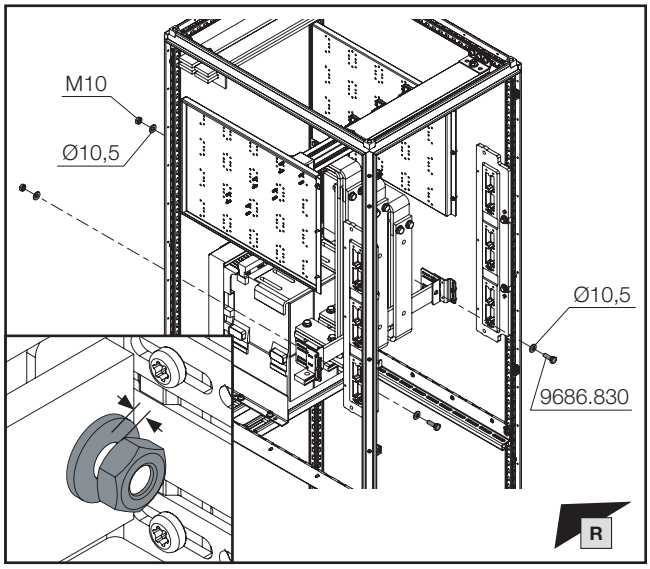

Startposition
Starting position
Position de départ

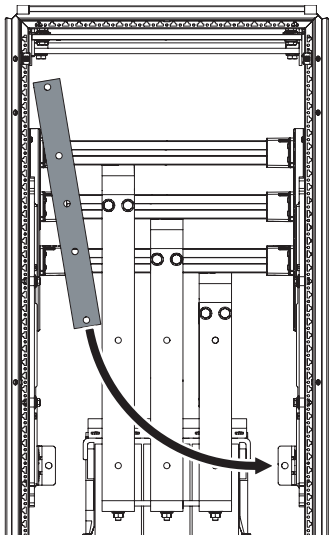

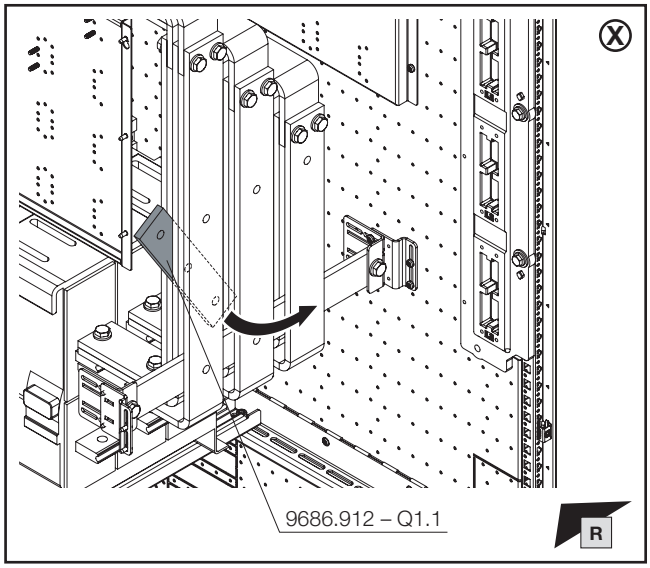

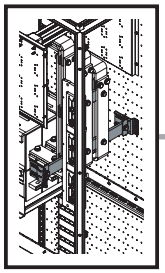

mm

SW16/
SW17

DE EN FR

1. Montage 3-poliges HSS
1. Fitting the 3-pole MBS
1. Montage des JBP tripolaires

1.14 Montage des Leistungsschalters – Stabilisierung und oberer Verbindungssatz L3
1.14 Fitting the circuit-breaker – Stabilisation and upper connector kit L3
1.14 Montage du disjoncteur de puissance – stabilisation et kit de jonction supérieur L3

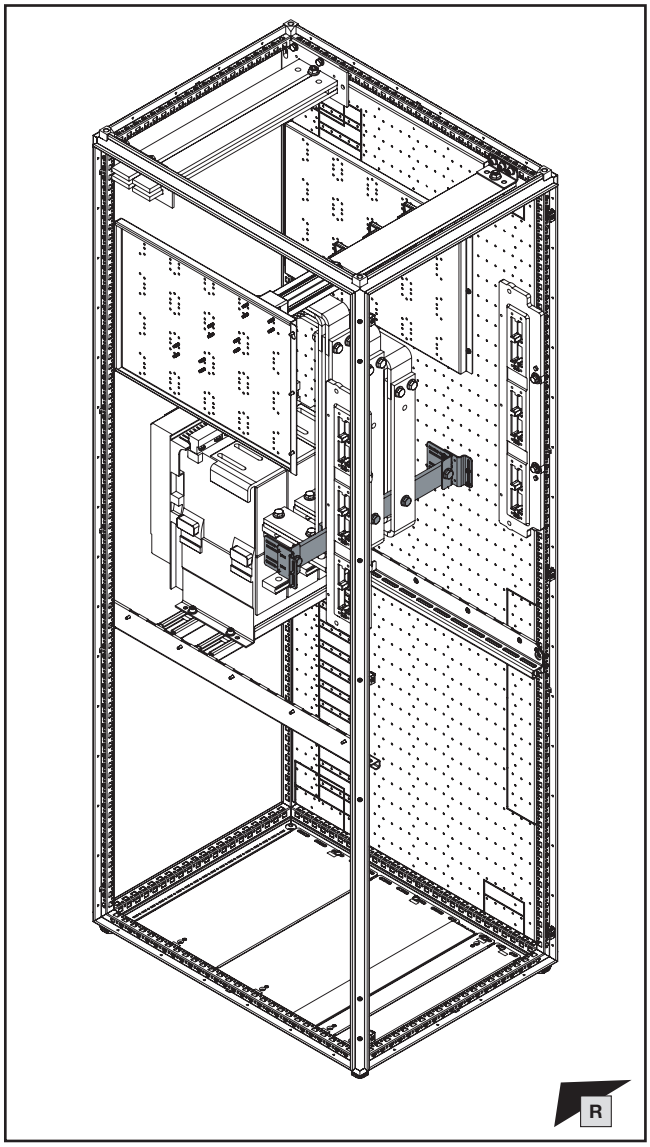

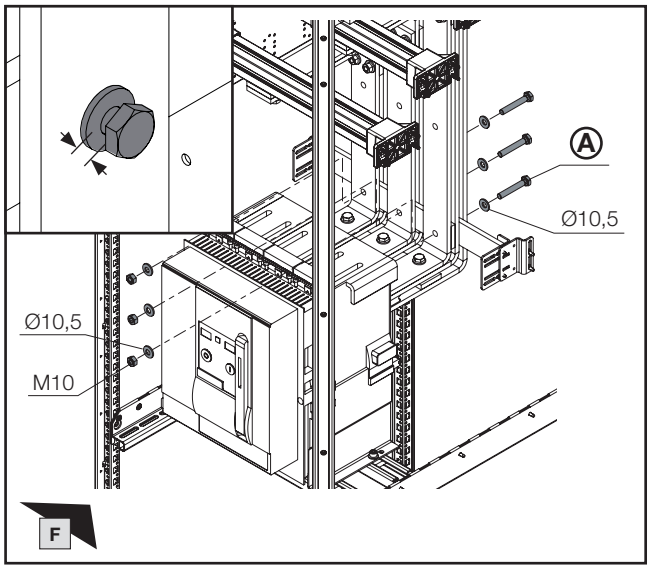

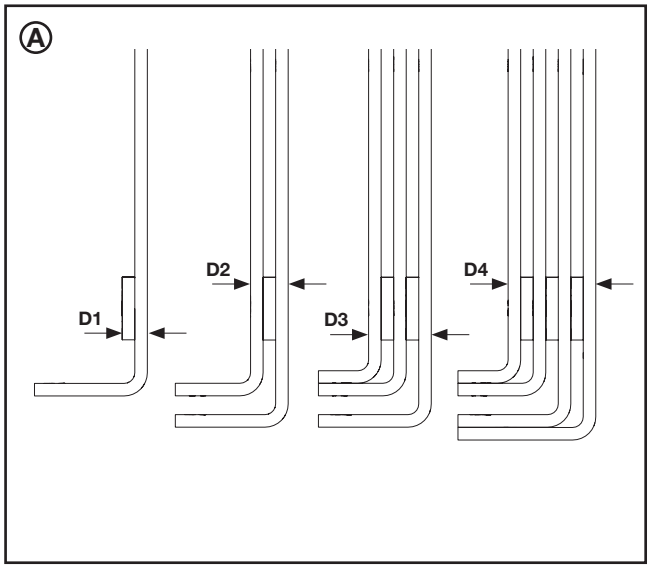

D mm		L mm	Ⓐ Best.-Nr. Model No. Référence
D1	20	35	**9686.830**
D2	30	45	**9686.845**
D3	50	65	**9686.855**
D4	70	85	**9686.885**

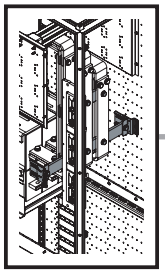

mm

SW16/
SW17

DE EN FR

1. Montage 3-poliges HSS
1. Fitting the 3-pole MBS
1. Montage des JBP tripolaires

1.14 Montage des Leistungsschalters – Stabilisierung und oberer Verbindungssatz L3
1.14 Fitting the circuit-breaker – Stabilisation and upper connector kit L3
1.14 Montage du disjoncteur de puissance – stabilisation et kit de jonction supérieur L3

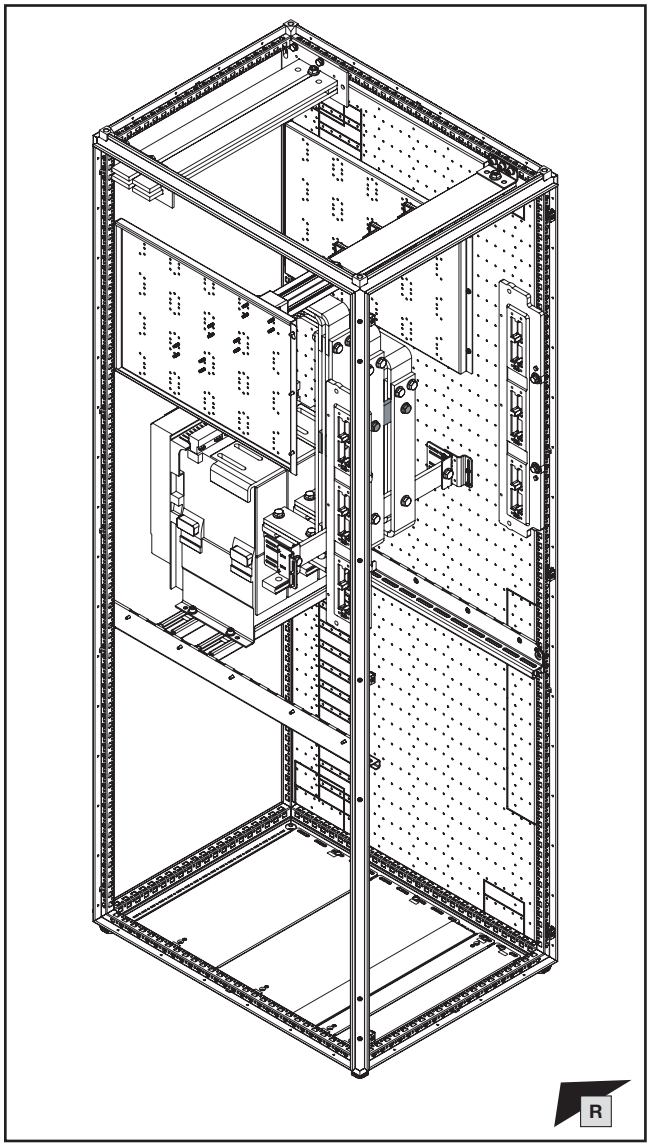

D mm	**L** mm	Ⓐ **Best.-Nr. Model No. Référence**
20	35	**9686.830**
30	45	**9686.845**
50	65	**9686.855**
70	85	**9686.885**

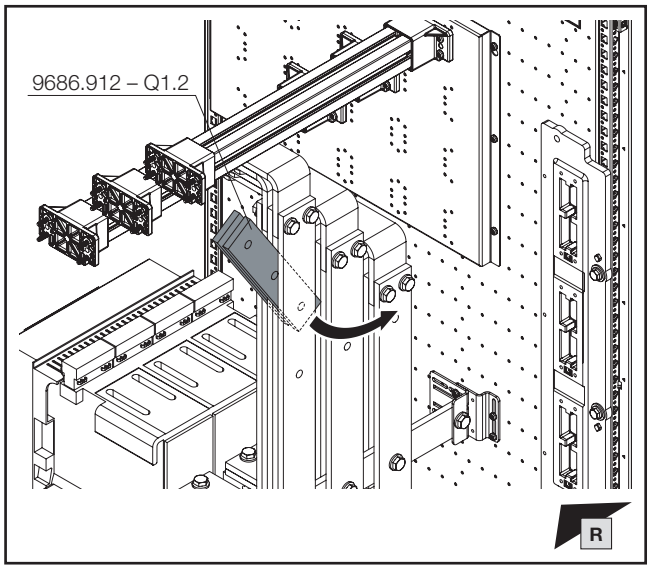

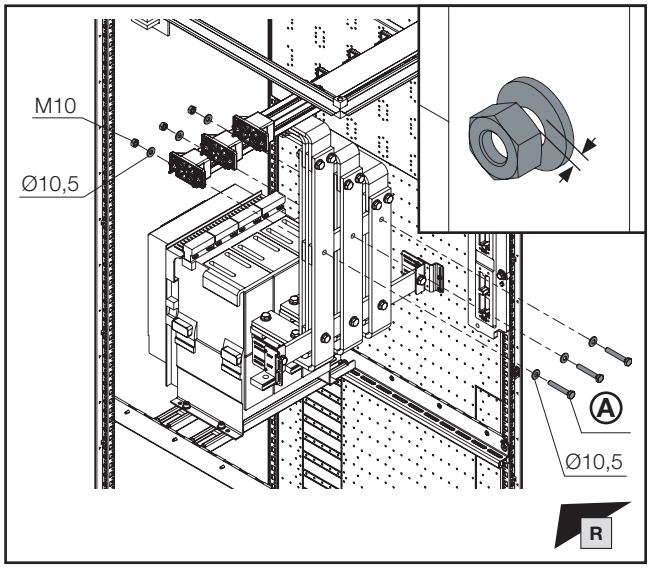

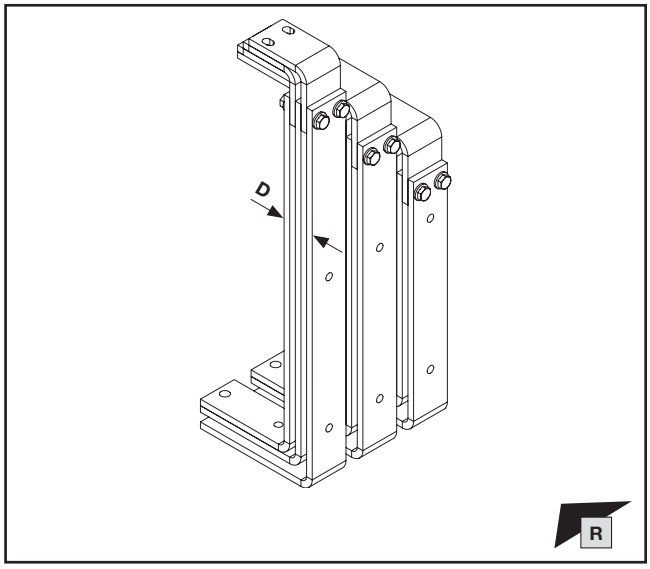

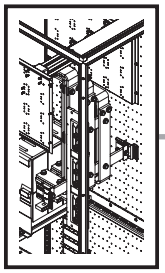

SW16/
SW17

DE EN FR

1. Montage 3-poliges HSS
1. Fitting the 3-pole MBS
1. Montage des JBP tripolaires

1.15 Montage des Leistungsschalters – Anziehen der Schrauben
1.15 Fitting the circuit-breaker – Tightening the screws
1.15 Montage du disjoncteur de puissance – serrage des vis

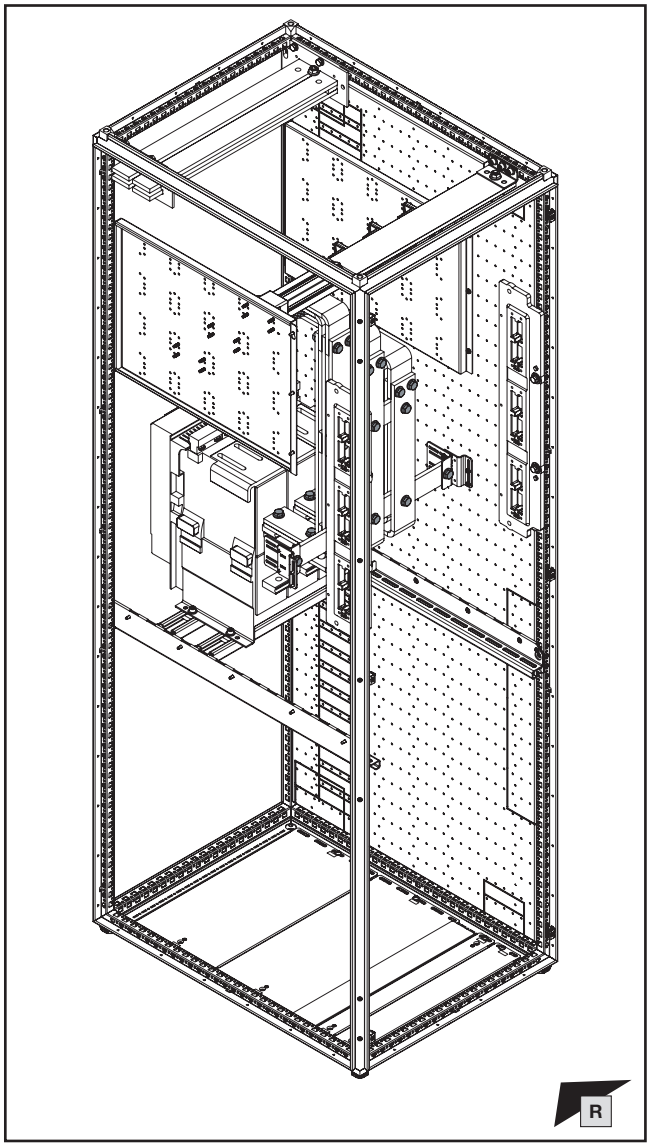

R

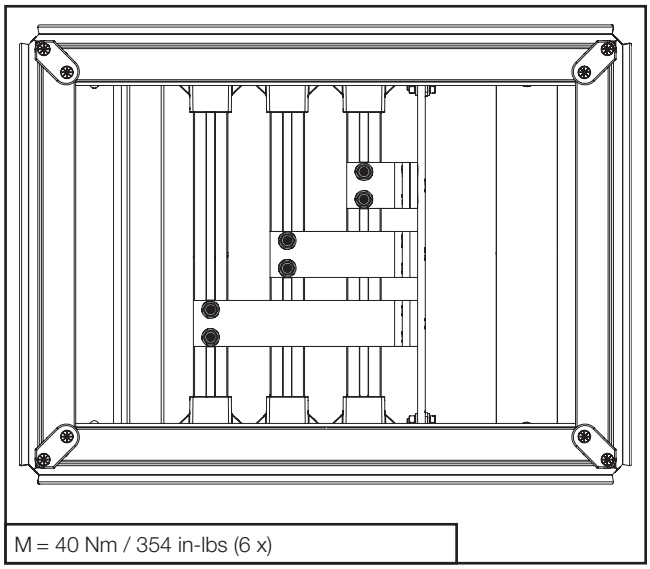

M = 40 Nm / 354 in-lbs (6 x)

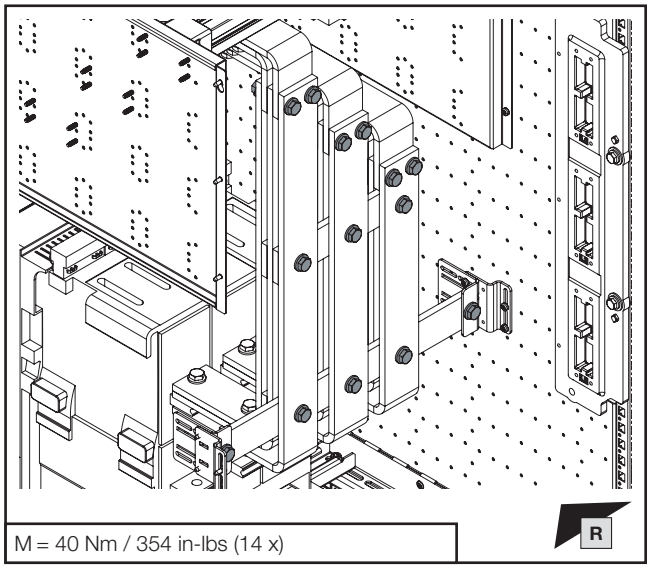

M = 40 Nm / 354 in-lbs (14 x)

R

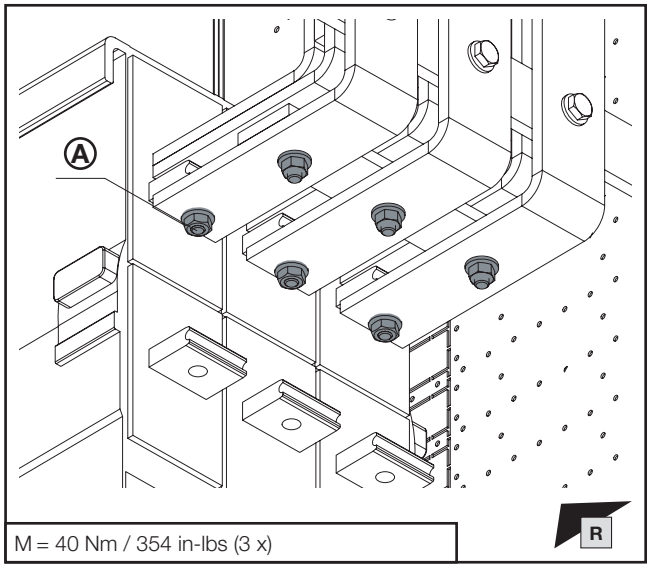

M = 40 Nm / 354 in-lbs (3 x)

R

Hinweis / Note / Remarque Ⓐ

Drehmoment Befestigungsschrauben gemäß Hersteller des ACB!

Tightening torque of the fastening screws in accordance with the manufacturer of the ACB!

Couple de serrage des vis de fixation en fonction de la marque du disjoncteur de puissance !

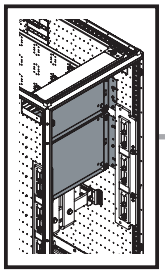

mm

TX30

SW13

DE EN FR

1. Montage 3-poliges HSS
1. Fitting the 3-pole MBS
1. Montage des JBP tripolaires

1.16 Montage der Teilmontageplatten
1.16 Fitting the partial mounting plates
1.16 Montage des plaques de montage partielles

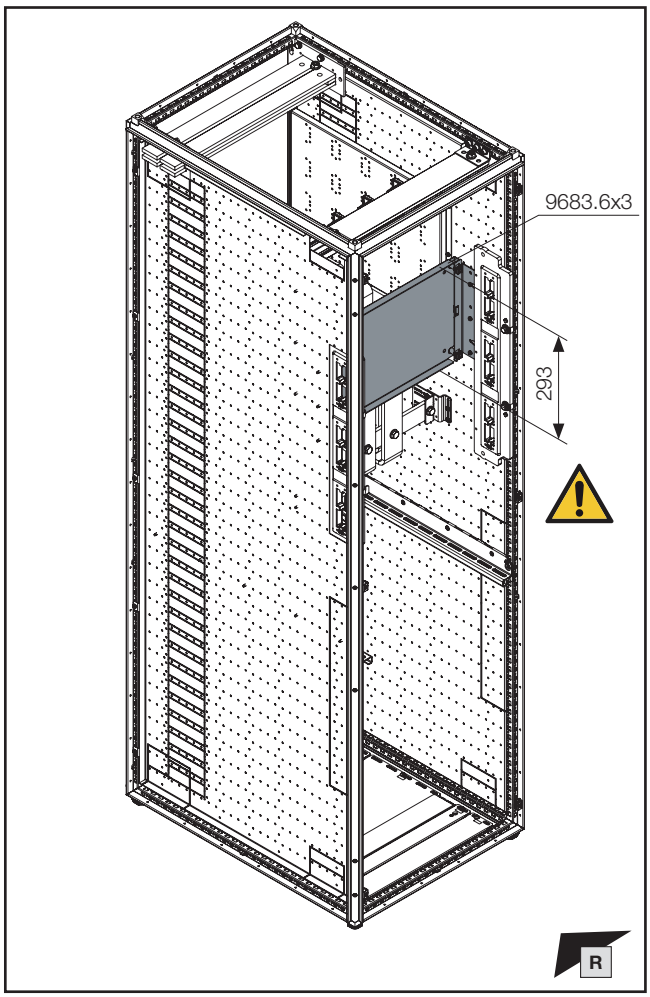

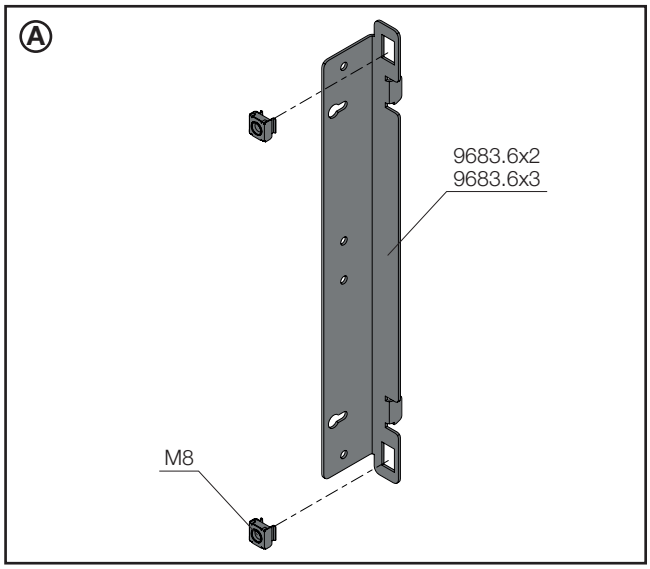

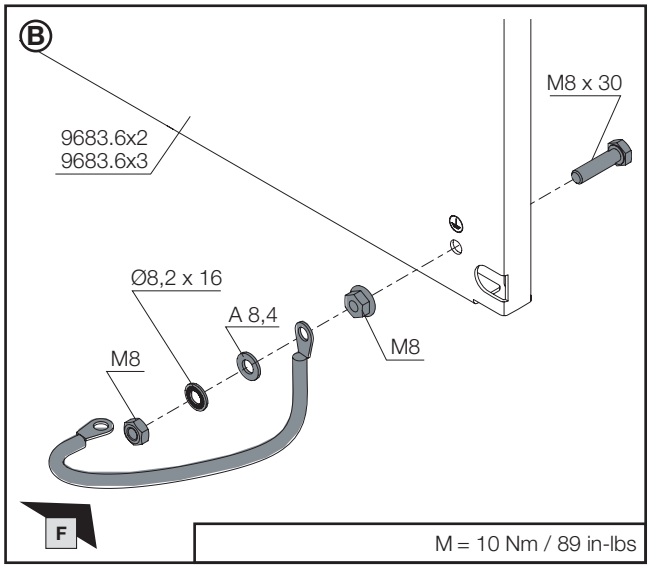

Schranksystem VX25 – Technische Dokumentation – Schutzleiteranschluss, Strombelastbarkeit
VX25 Enclosure System – Technical documentation – PE conductor connection, current carrying capacity
Armoires électriques VX25 – Manuel technique – Raccordement de mise à la terre et intensités maximales admissibles

DE EN FR

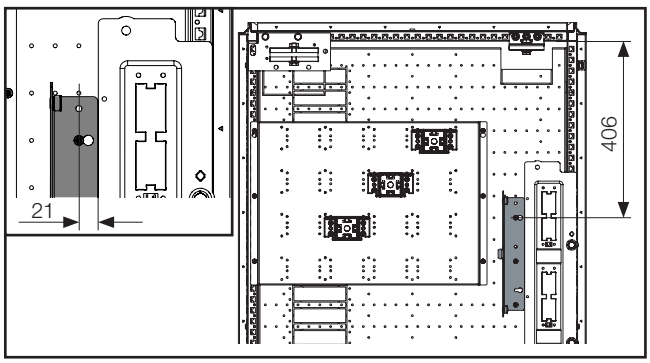

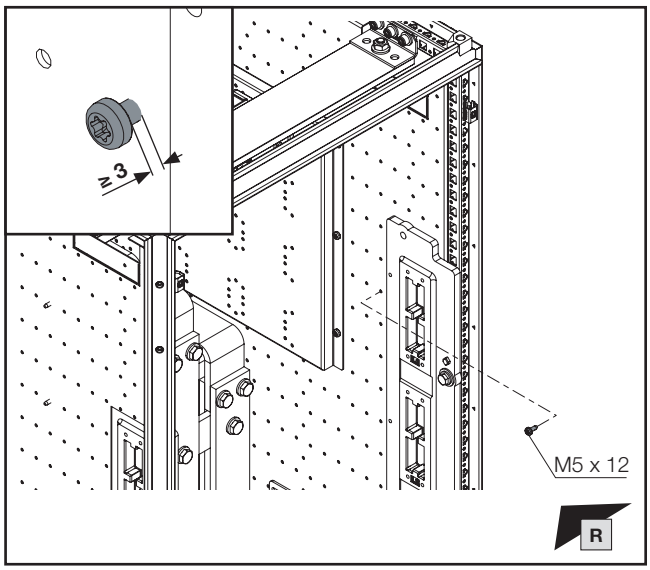

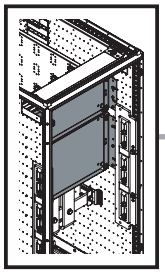

mm

TX30

DE EN FR

1. Montage 3-poliges HSS
1. Fitting the 3-pole MBS
1. Montage des JBP tripolaires

1.16 Montage der Teilmontageplatten
1.16 Fitting the partial mounting plates
1.16 Montage des plaques de montage partielles

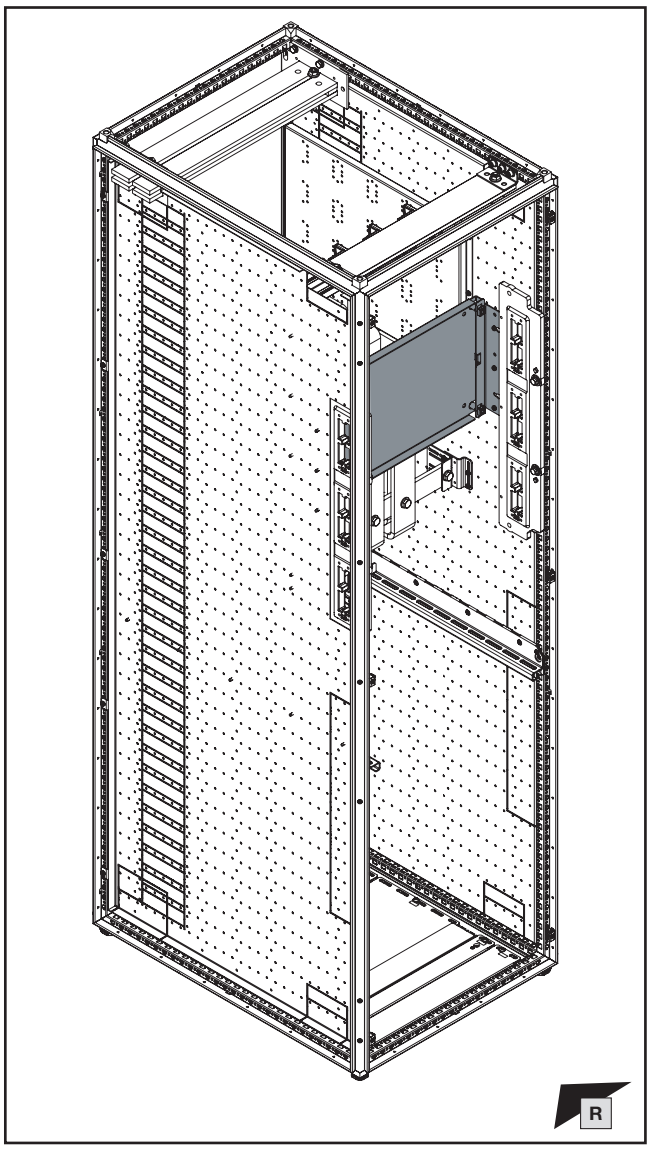

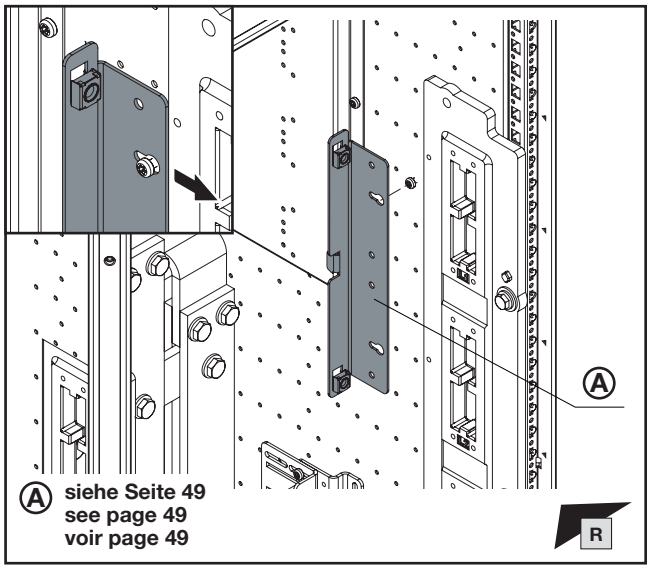

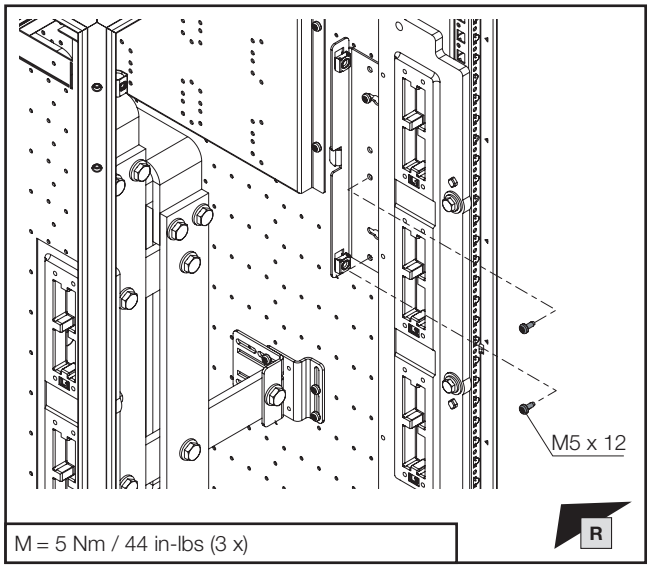

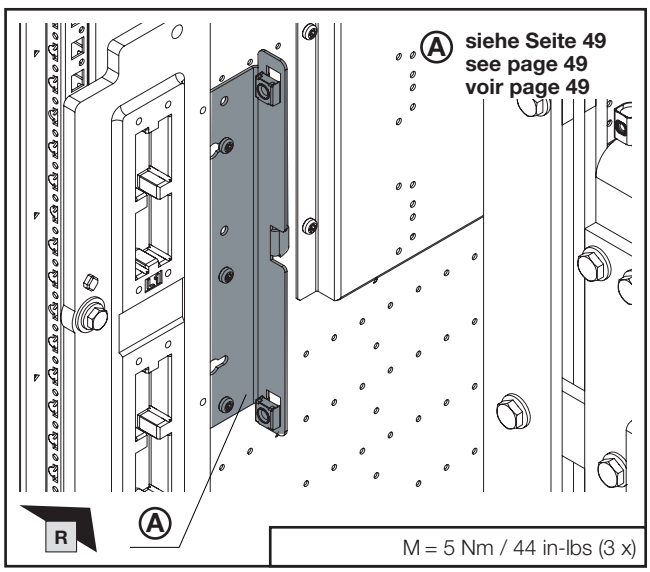

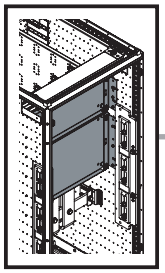

TX30

DE EN FR

1. Montage 3-poliges HSS
1. Fitting the 3-pole MBS
1. Montage des JBP tripolaires

1.16 Montage der Teilmontageplatten
1.16 Fitting the partial mounting plates
1.16 Montage des plaques de montage partielles

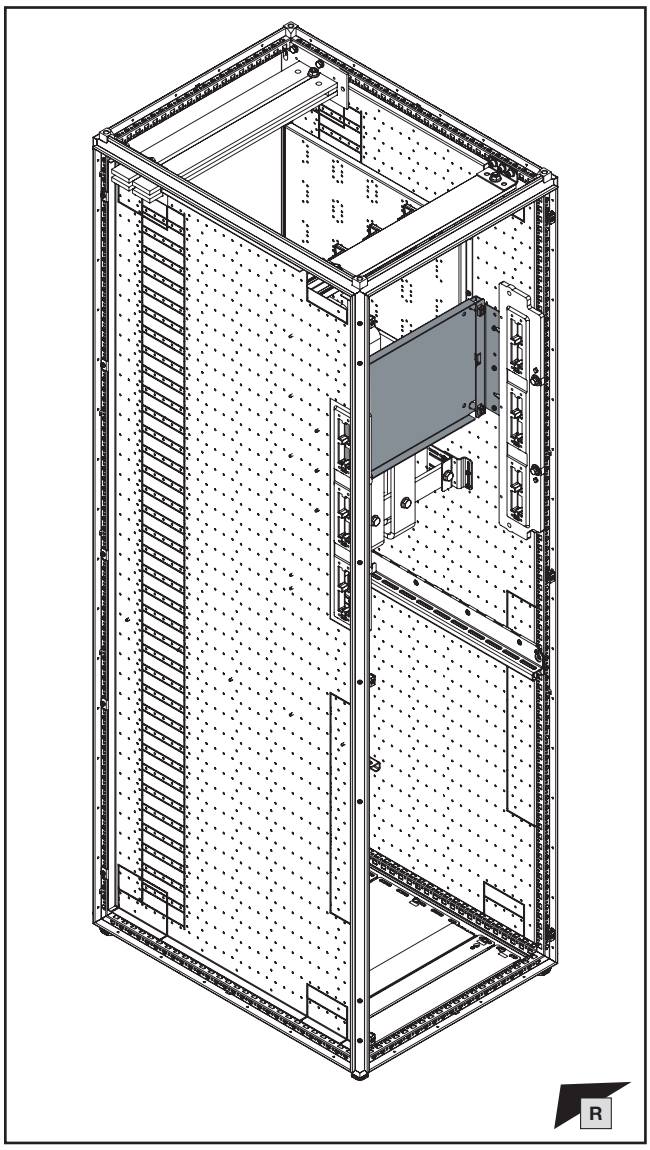

R

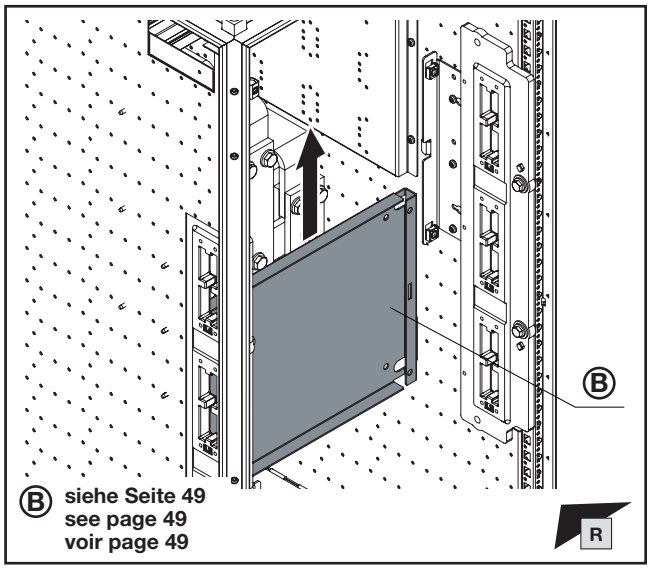

B **siehe Seite 49**
see page 49
voir page 49

R

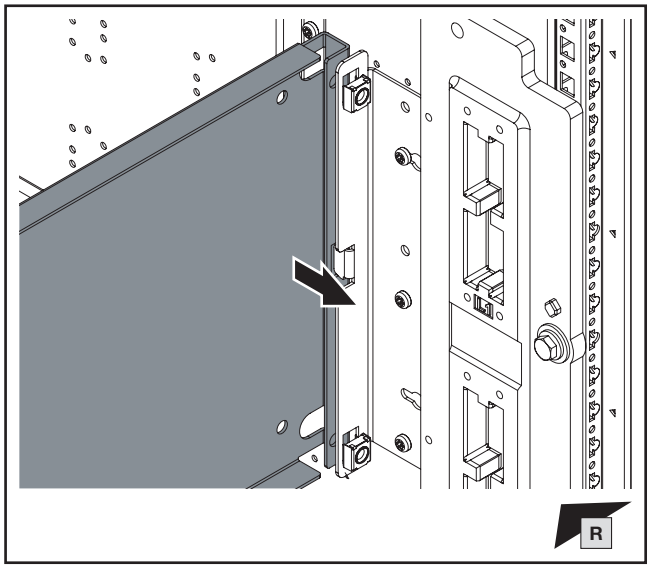

R

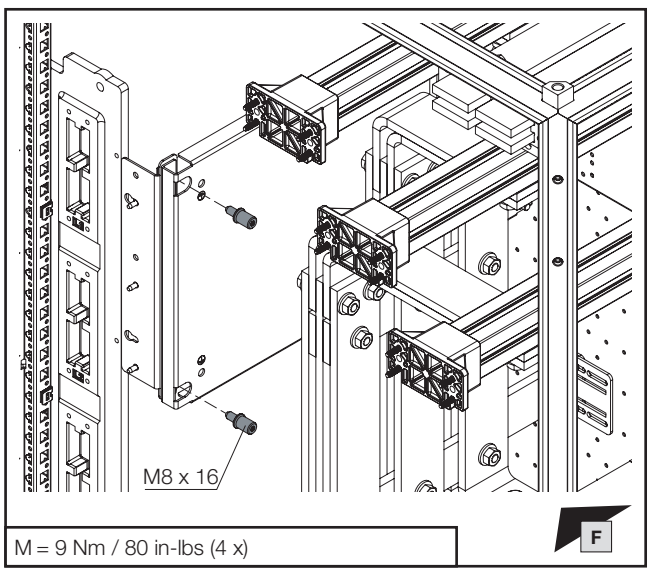

M = 9 Nm / 80 in-lbs (4 x)

F

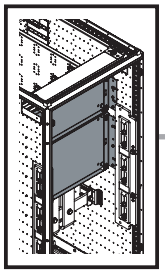

mm

TX30

DE EN FR

1. Montage 3-poliges HSS
1. Fitting the 3-pole MBS
1. Montage des JBP tripolaires

1.16 Montage der Teilmontageplatten
1.16 Fitting the partial mounting plates
1.16 Montage des plaques de montage partielles

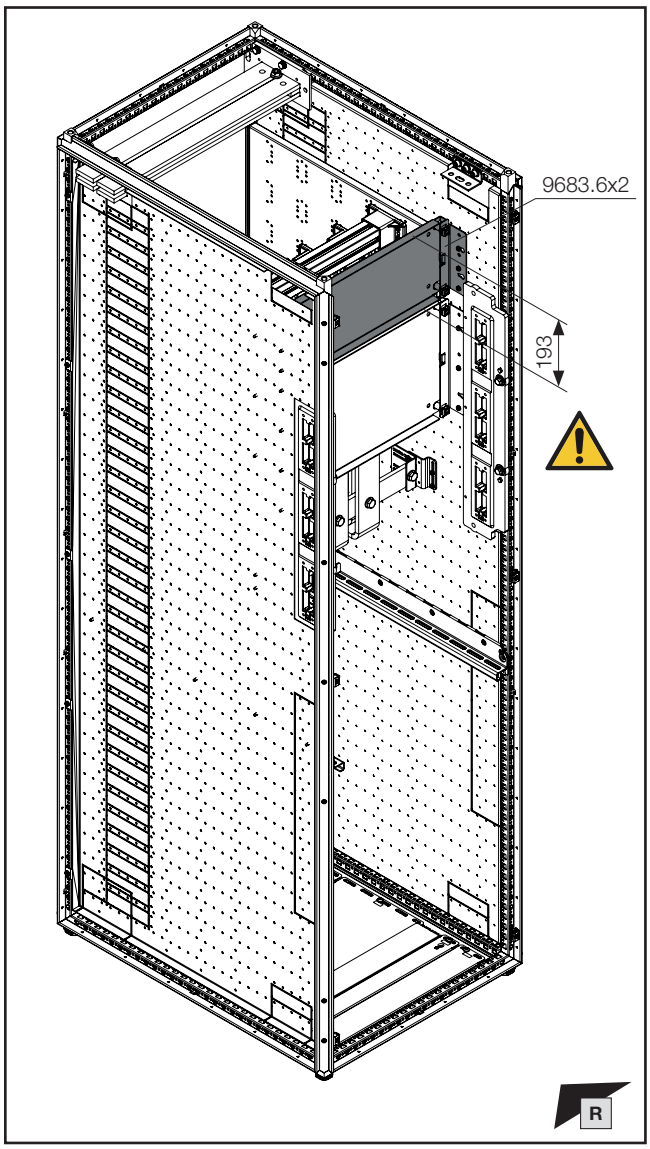

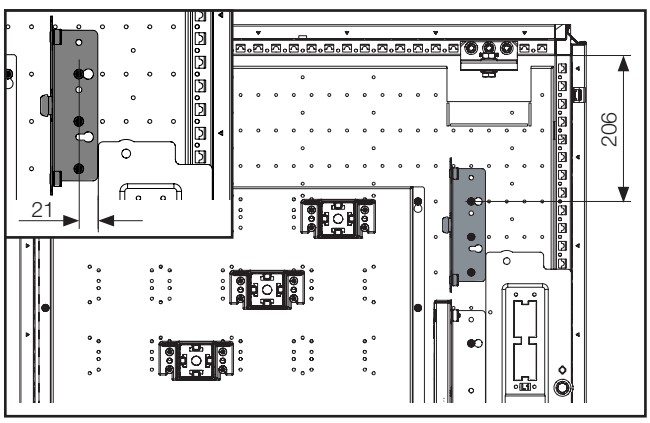

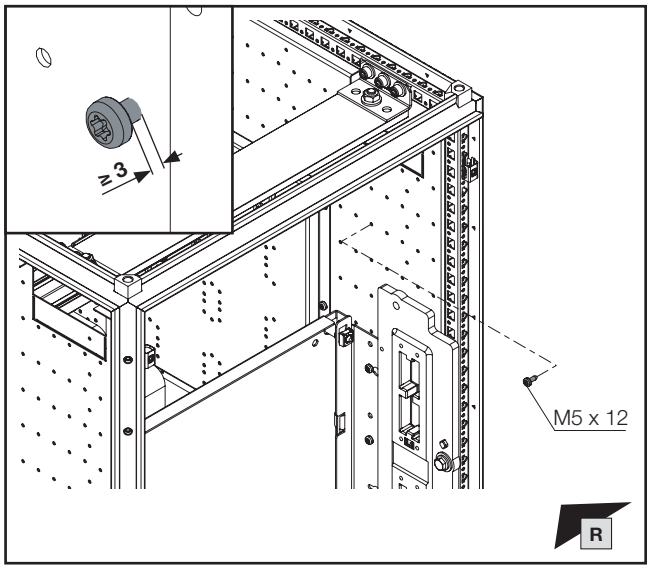

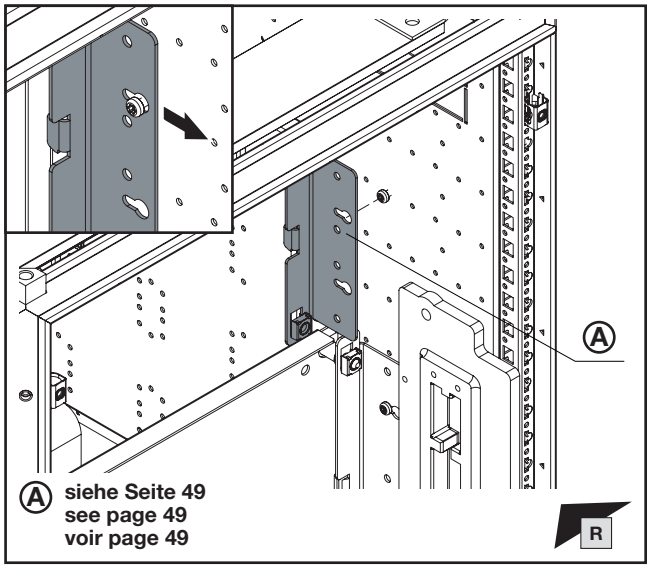

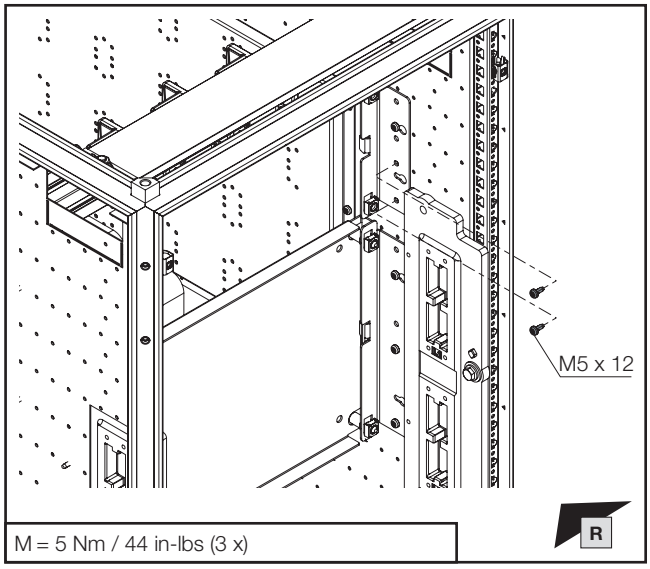

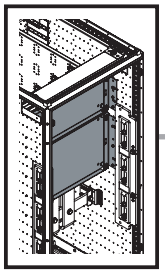

mm

TX30

DE EN FR

1. Montage 3-poliges HSS
1. Fitting the 3-pole MBS
1. Montage des JBP tripolaires

1.16 Montage der Teilmontageplatten
1.16 Fitting the partial mounting plates
1.16 Montage des plaques de montage partielles

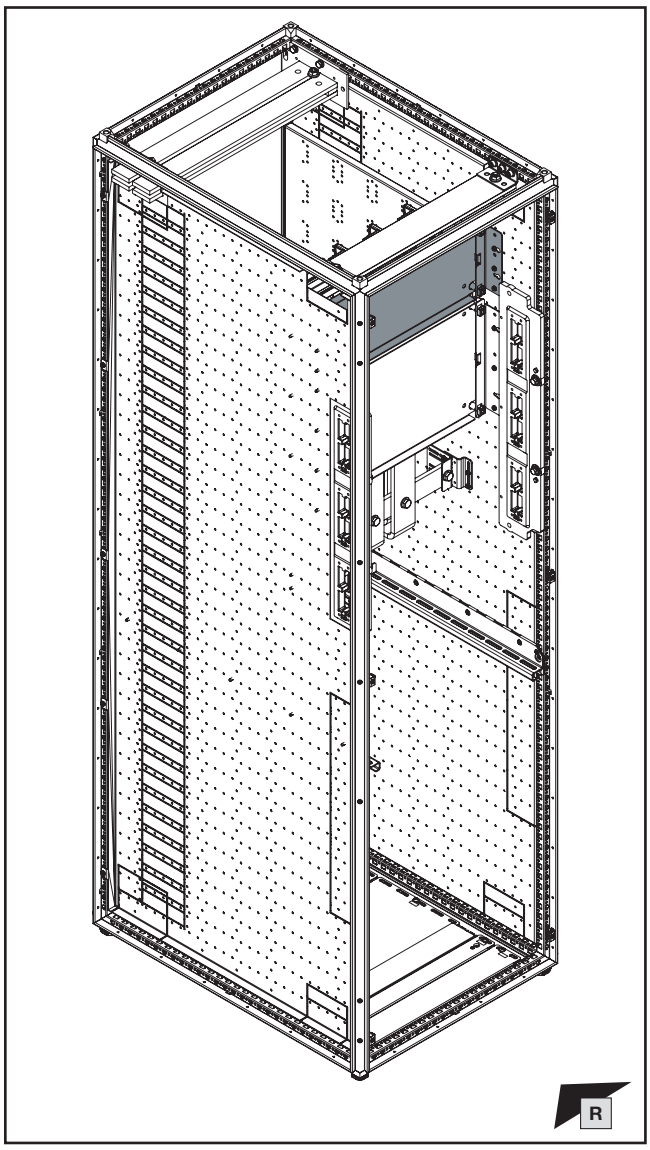

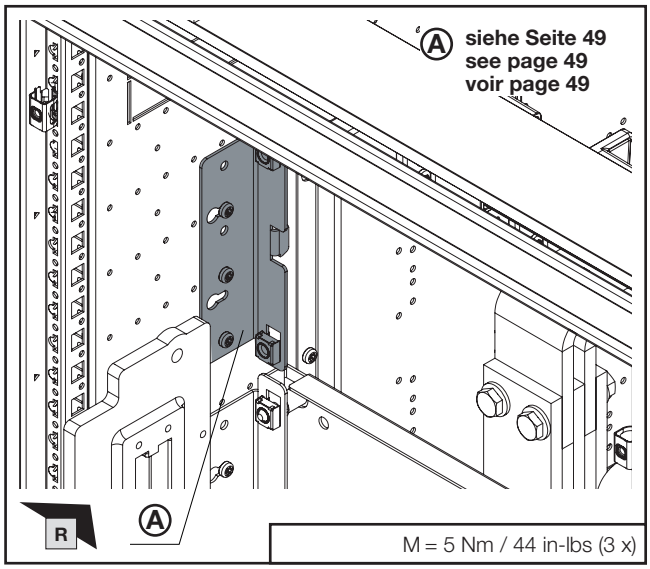

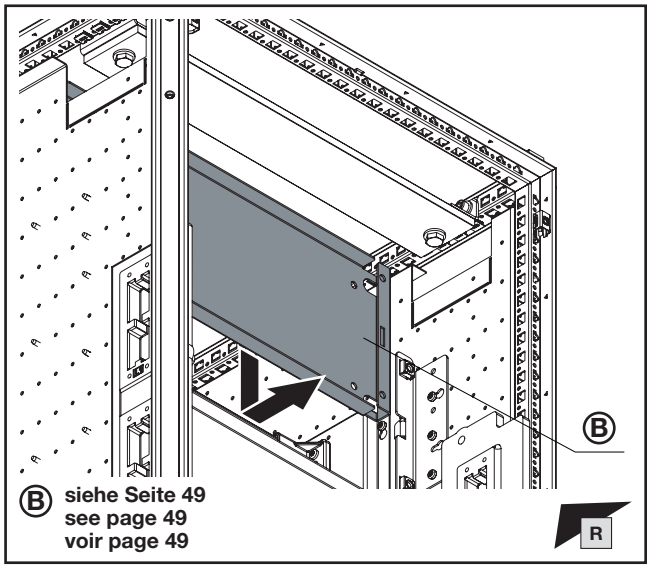

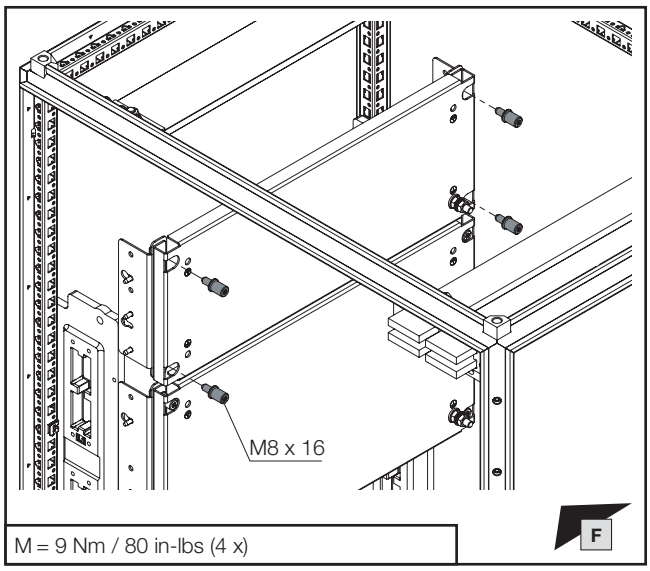

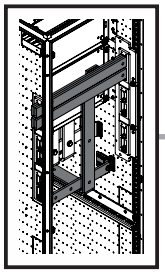

DE EN FR

1. Montage 3-poliges HSS
1. Fitting the 3-pole MBS
1. Montage des JBP tripolaires

1.17 Montage rückwärtiges Hauptschienensystem L1 und Stabilisierung unterer Verbindungssatz

1.17 Mounting the rear main busbar system L1 and stabilisation of the lower connector kit

1.17 Montage du jeu de barres principal L1 à l'arrière et stabilisation du kit de jonction inférieur

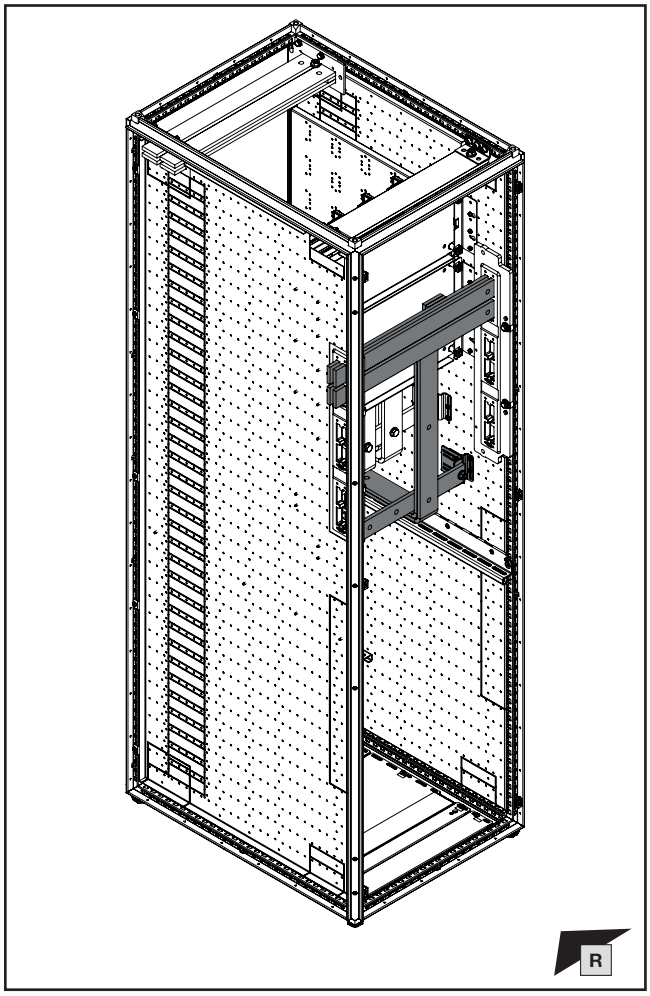

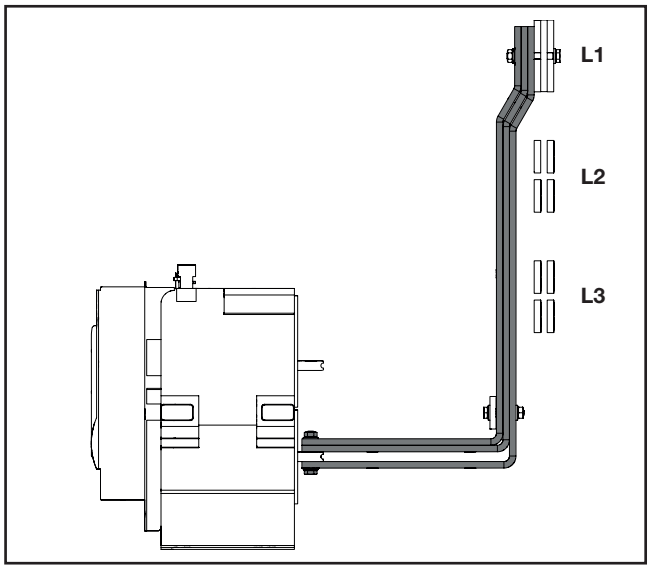

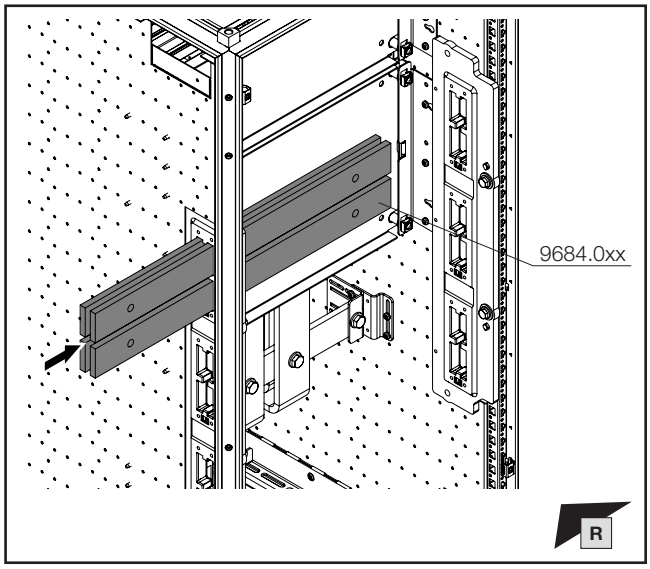

Hinweis / Note / Remarque Ⓧ

Der „schwimmende“ Sammelschienenhalter Ⓑ wird abhängig von der Stromkurzschlussfestigkeit benötigt. Die Berechnung findet in der Online-Berechnungssoftware „RiPower“ im Niederspannungsschaltanlagen Konfigurator statt.

The "floating" busbar support Ⓑ may be required depending on the short-circuit resistance, which is calculated by the online calculation software "RiPower" in the low-voltage switchgear configurator.

Le support de jeux de barres « flottant » Ⓑ est requis en fonction de la résistance aux courants de courts-circuits. Le calcul est réalisé via le logiciel de calcul en ligne « RiPower » du configurateur de TGBT.

RiPower

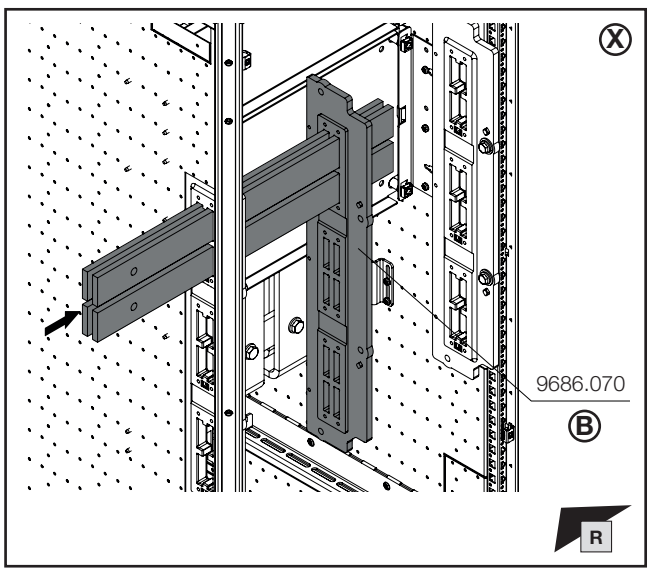

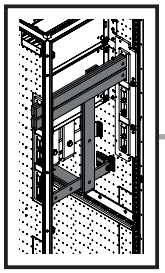

DE EN FR

1. Montage 3-poliges HSS
1. Fitting the 3-pole MBS
1. Montage des JBP tripolaires

1.17 Montage rückwärtiges Hauptschienensystem L1 und Stabilisierung unterer Verbindungssatz

1.17 Mounting the rear main busbar system L1 and stabilisation of the lower connector kit

1.17 Montage du jeu de barres principal L1 à l'arrière et stabilisation du kit de jonction inférieur

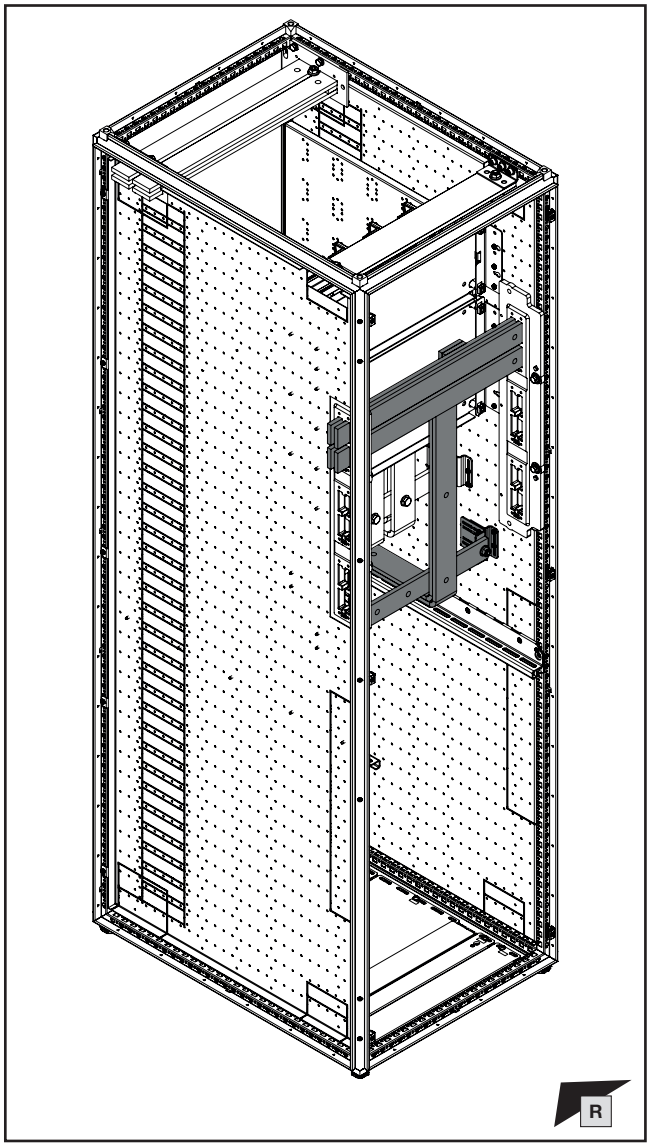

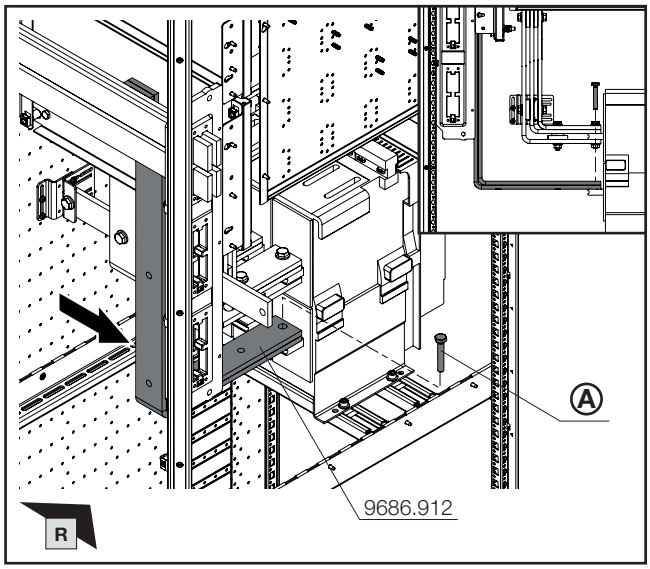

Hinweis / Note / Remarque Ⓐ

Auswahl Befestigungsschrauben gemäß Hersteller des ACB!

Selection of fastening screws in accordance with the manufacturer of the ACB!

Choix des vis de fixation en fonction de la marque du disjoncteur de puissance !

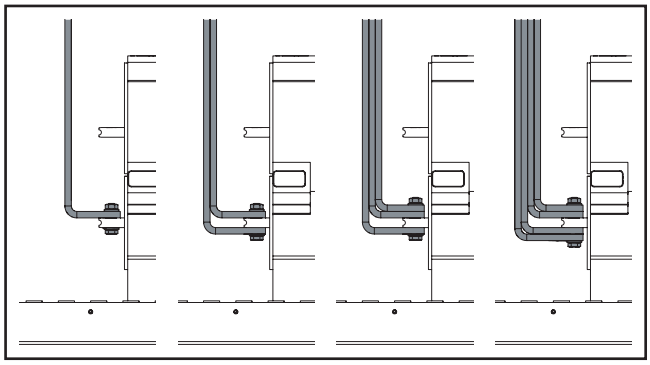

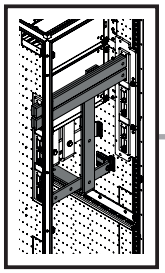

mm

4,2 mm

DE EN FR

1. Montage 3-poliges HSS
1. Fitting the 3-pole MBS
1. Montage des JBP tripolaires

1.17 Montage rückwärtiges Hauptschienensystem L1 und Stabilisierung unterer Verbindungssatz

1.17 Mounting the rear main busbar system L1 and stabilisation of the lower connector kit

1.17 Montage du jeu de barres principal L1 à l'arrière et stabilisation du kit de jonction inférieur

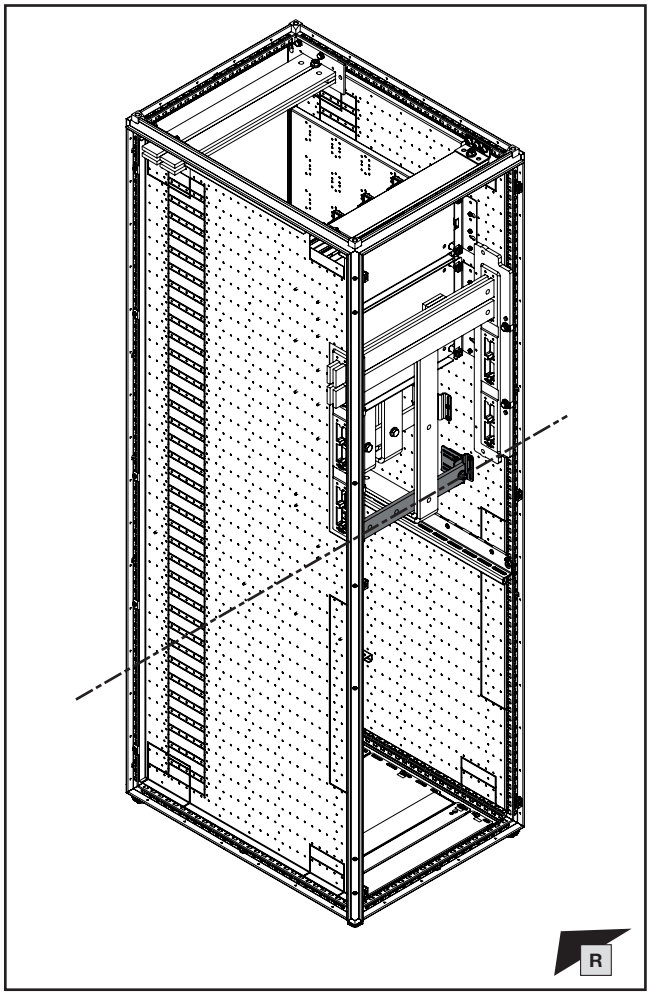

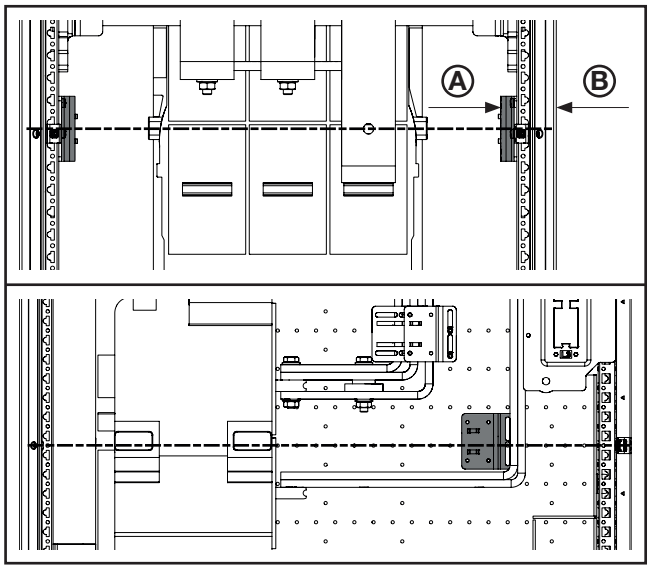

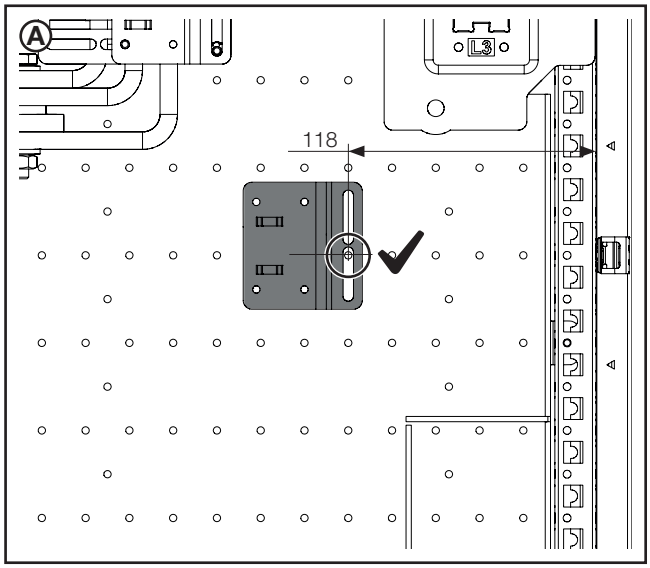

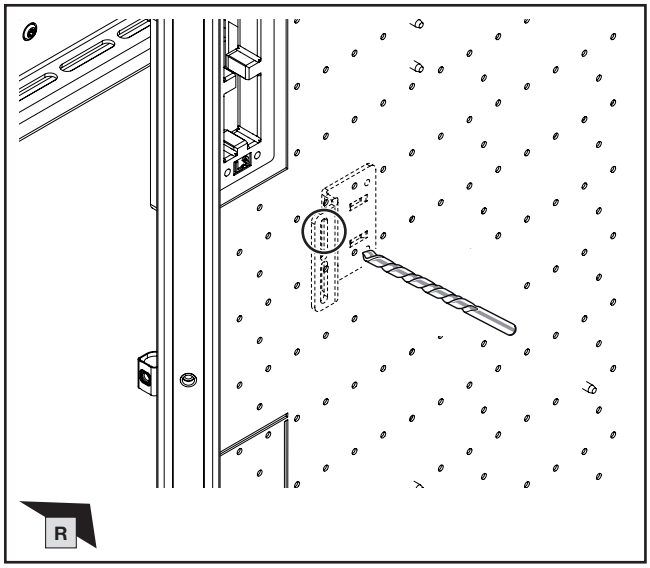

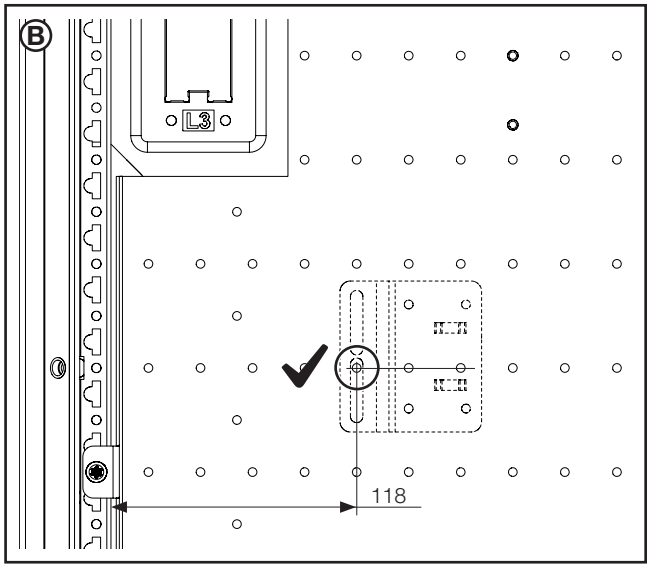

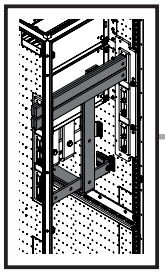

mm

TX30

DE EN FR

1. Montage 3-poliges HSS
1. Fitting the 3-pole MBS
1. Montage des JBP tripolaires

1.17 Montage rückwärtiges Hauptschienensystem L1 und Stabilisierung unterer Verbindungssatz

1.17 Mounting the rear main busbar system L1 and stabilisation of the lower connector kit

1.17 Montage du jeu de barres principal L1 à l'arrière et stabilisation du kit de jonction inférieur

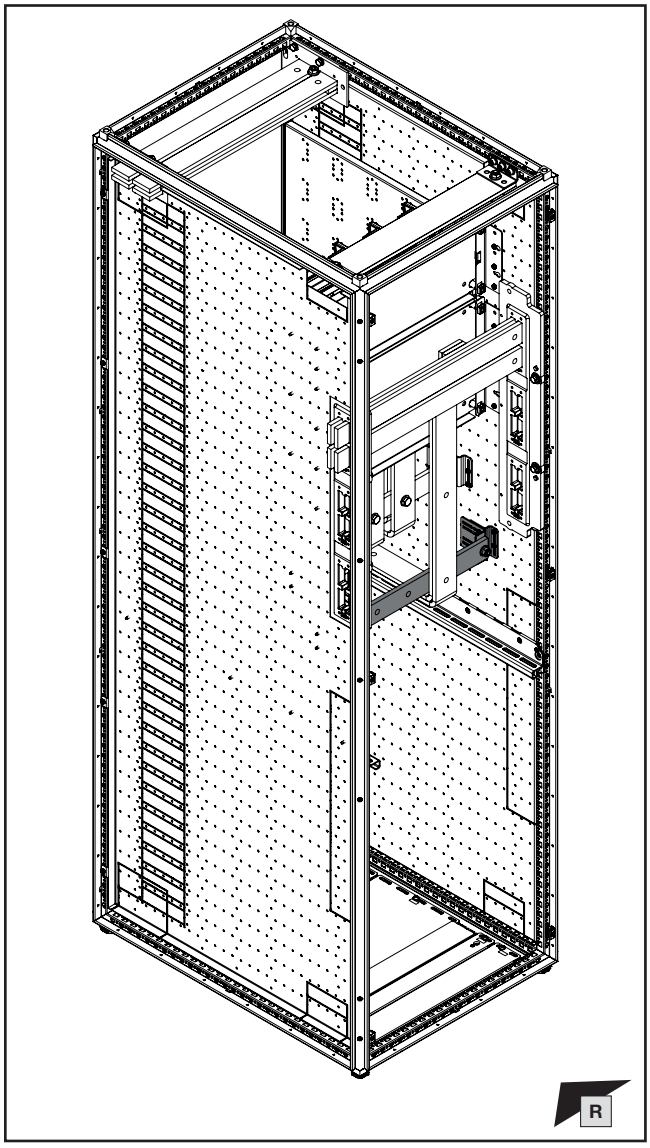

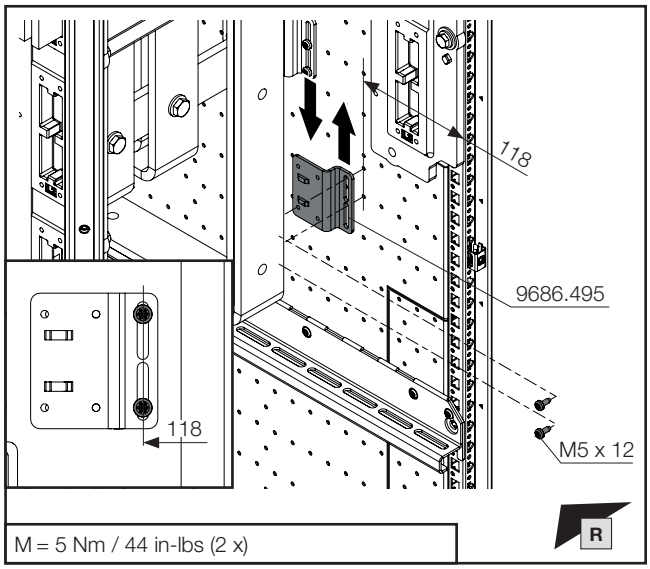

M = 5 Nm / 44 in-lbs (2 x)

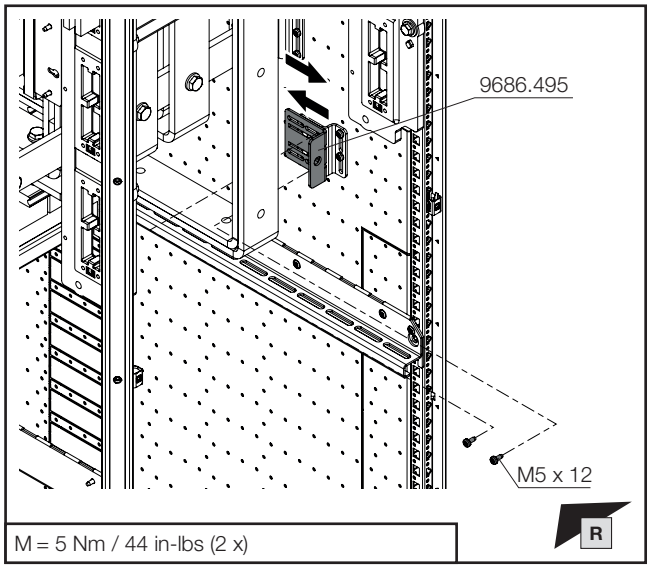

M = 5 Nm / 44 in-lbs (2 x)

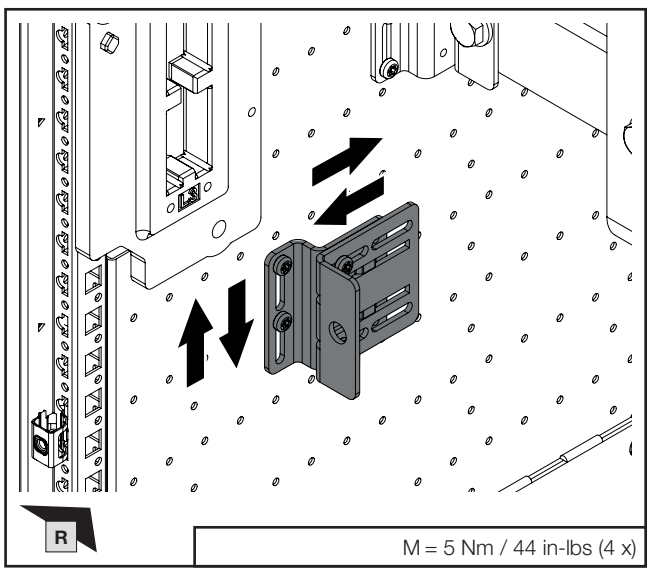

M = 5 Nm / 44 in-lbs (4 x)

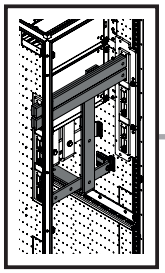

SW16/
SW17

DE EN FR

1. Montage 3-poliges HSS
1. Fitting the 3-pole MBS
1. Montage des JBP tripolaires

1.17 Montage rückwärtiges Hauptschienensystem L1 und Stabilisierung unterer Verbindungssatz

1.17 Mounting the rear main busbar system L1 and stabilisation of the lower connector kit

1.17 Montage du jeu de barres principal L1 à l'arrière et stabilisation du kit de jonction inférieur

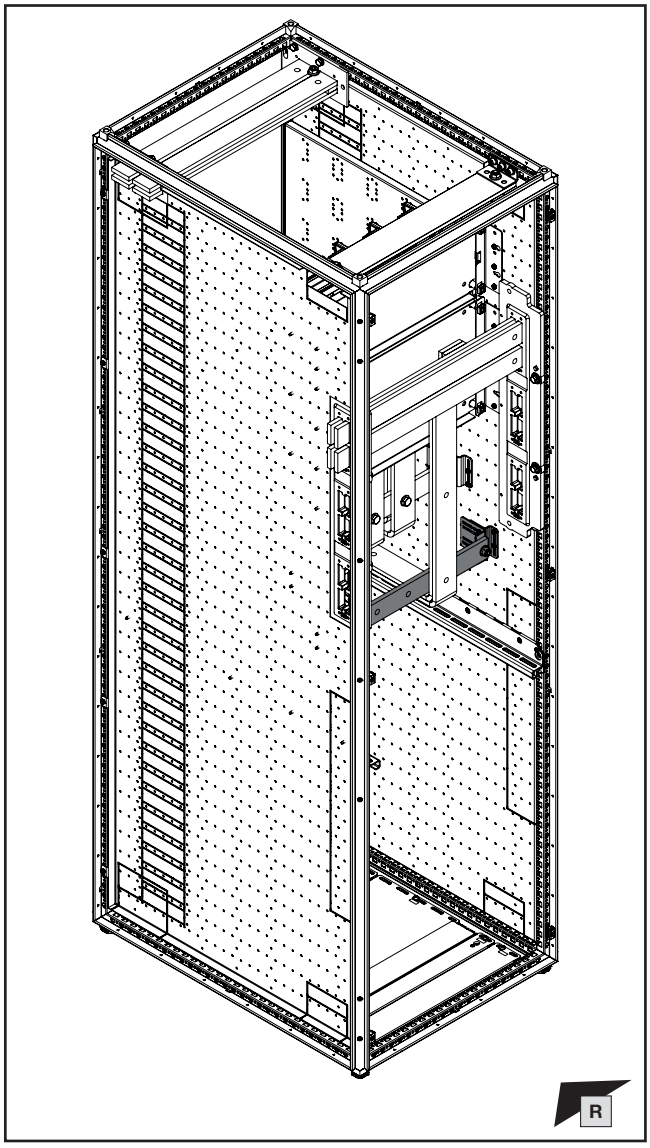

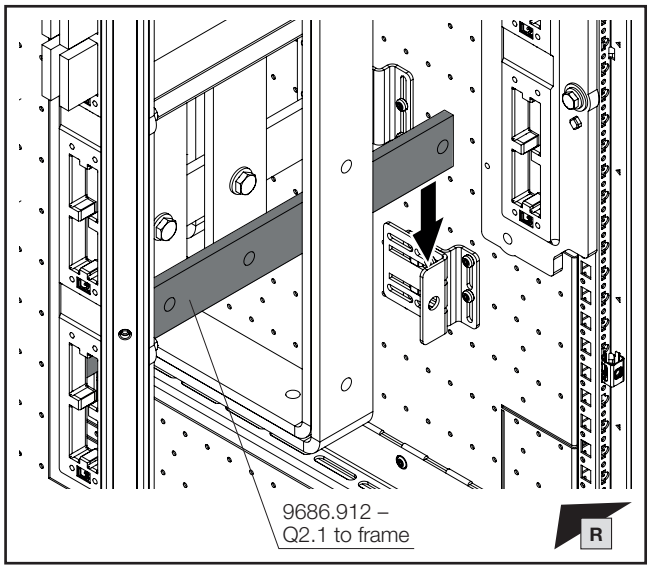

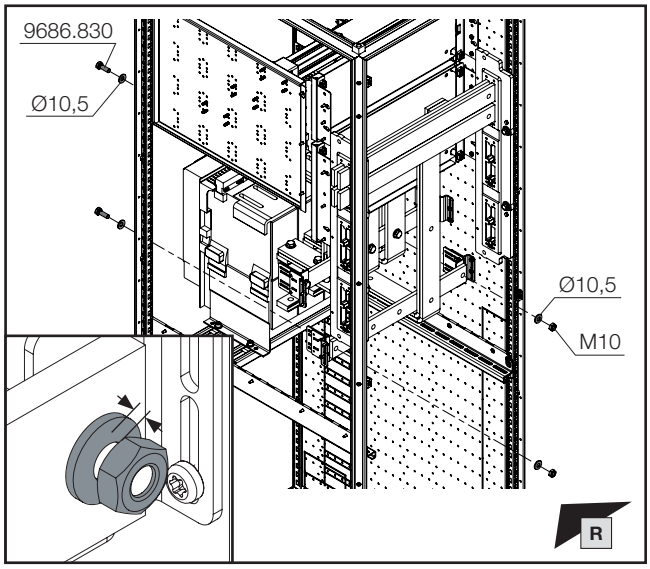

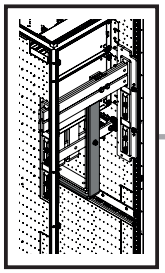

mm

SW16/
SW17

DE EN FR

1. Montage 3-poliges HSS
1. Fitting the 3-pole MBS
1. Montage des JBP tripolaires

1.18 Montage unterer Verbindungssatz – L1
1.18 Fitting the lower connector kit – L1
1.18 Montage du kit de jonction inférieur – L1

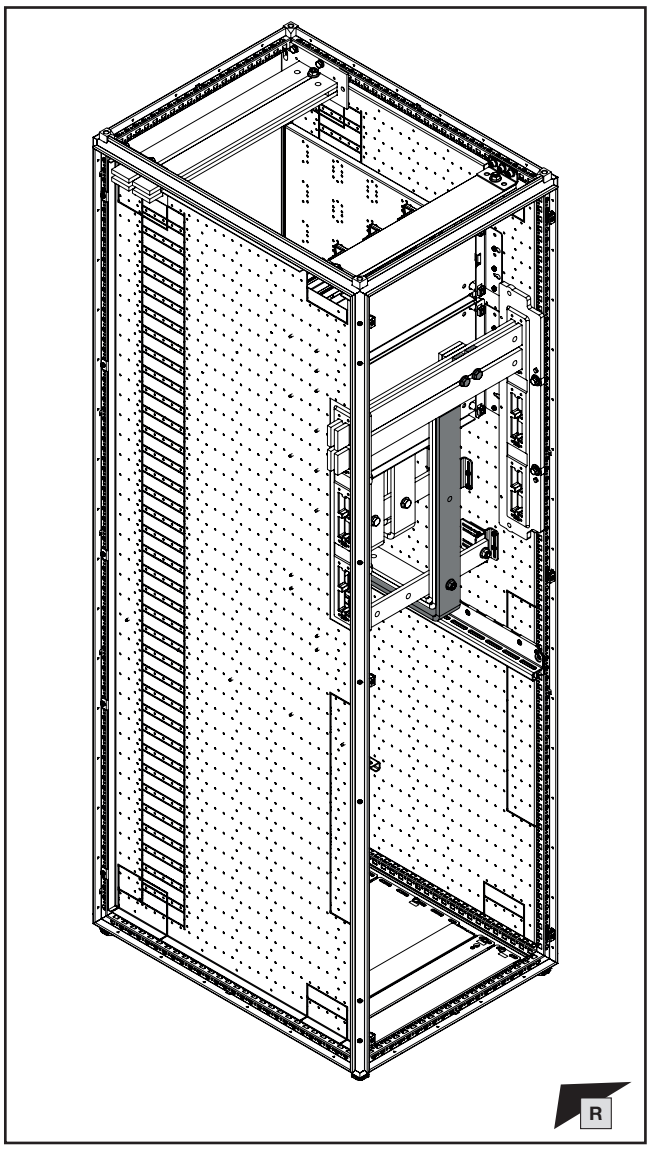

D mm		L mm	Ⓑ Best.-Nr. Model No. Référence
D1	20	35	**9686.830**
D2	30	45	**9686.845**
D3	40	55	**9686.865**
D4	50	65	**9686.855**

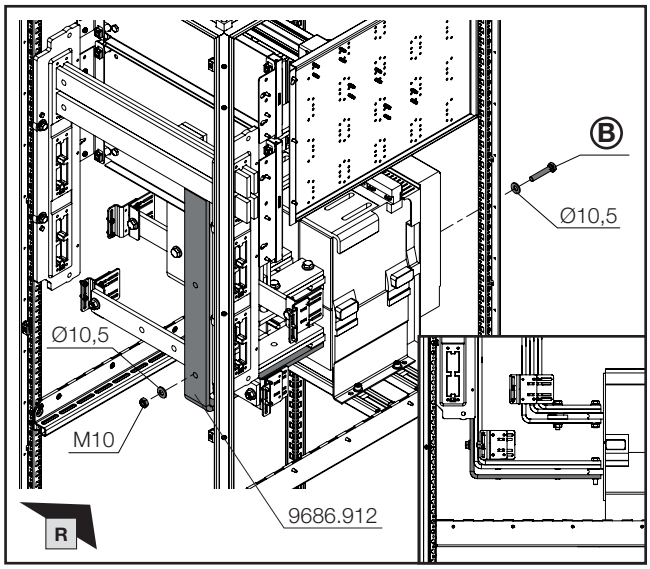

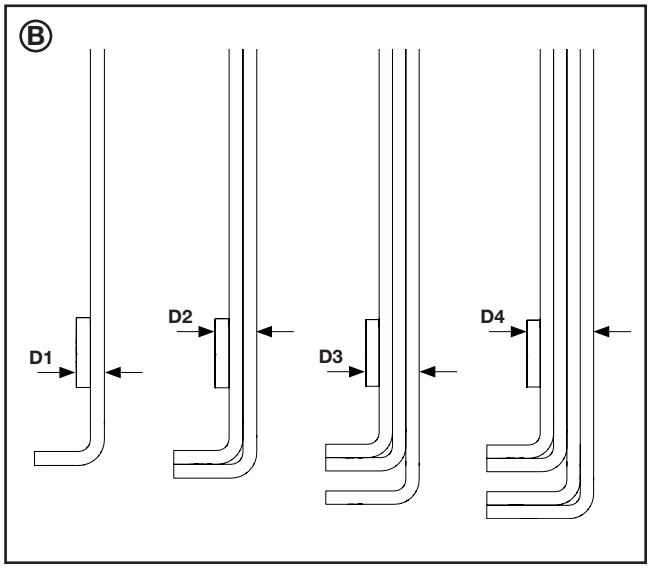

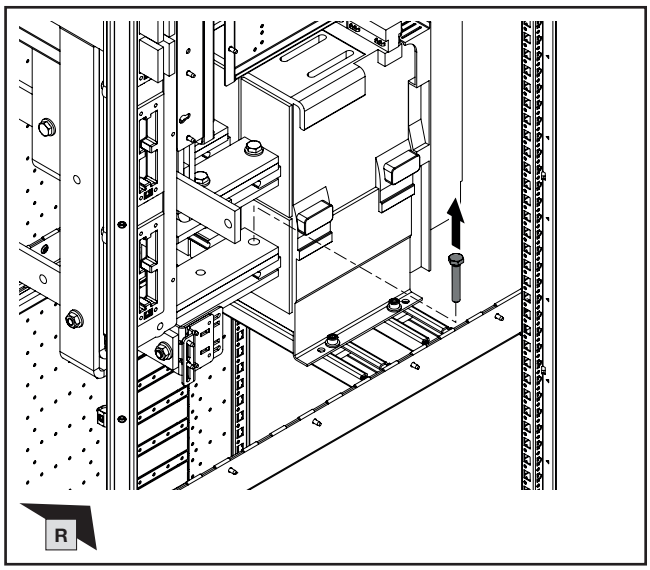

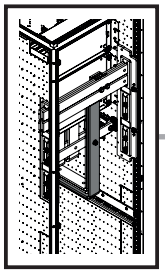

mm

SW16/
SW17

DE EN FR

1. Montage 3-poliges HSS
1. Fitting the 3-pole MBS
1. Montage des JBP tripolaires

1.18 Montage unterer Verbindungssatz – L1
1.18 Fitting the lower connector kit – L1
1.18 Montage du kit de jonction inférieur – L1

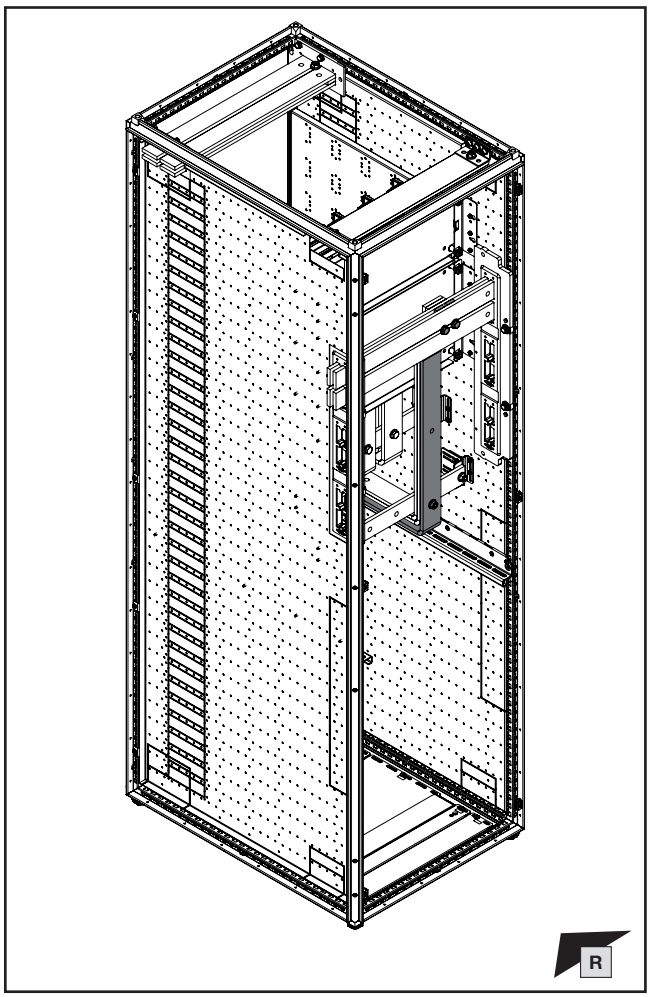

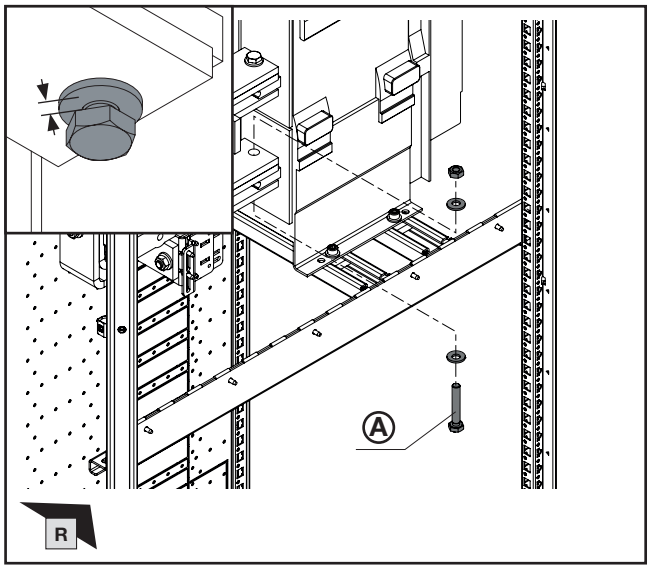

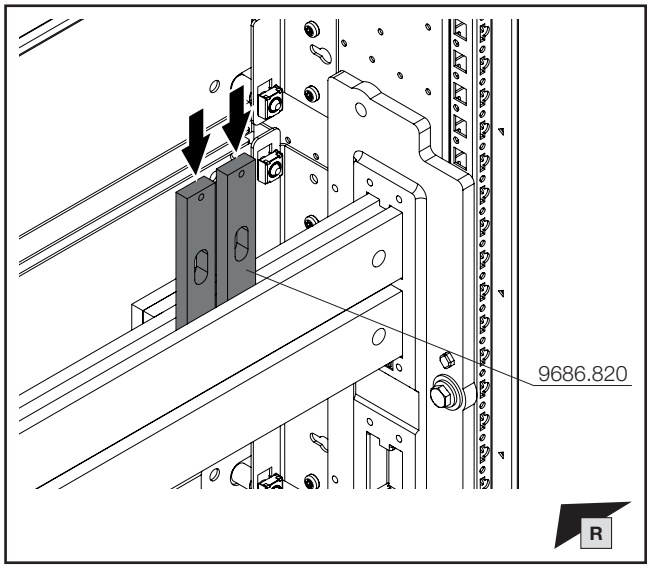

Hinweis / Note / Remarque Ⓐ

Auswahl Befestigungsschrauben gemäß Hersteller des ACB!

Selection of fastening screws in accordance with the manufacturer of the ACB!

Choix des vis de fixation en fonction de la marque du disjoncteur de puissance !

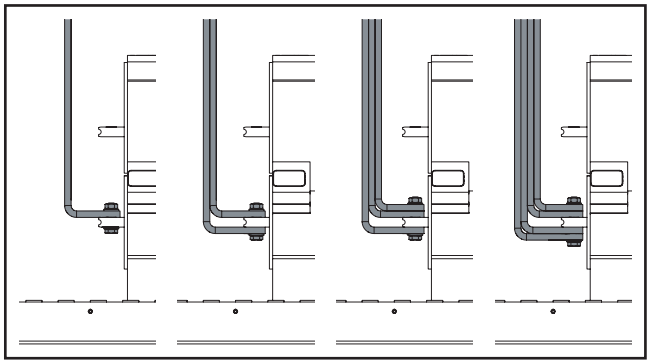

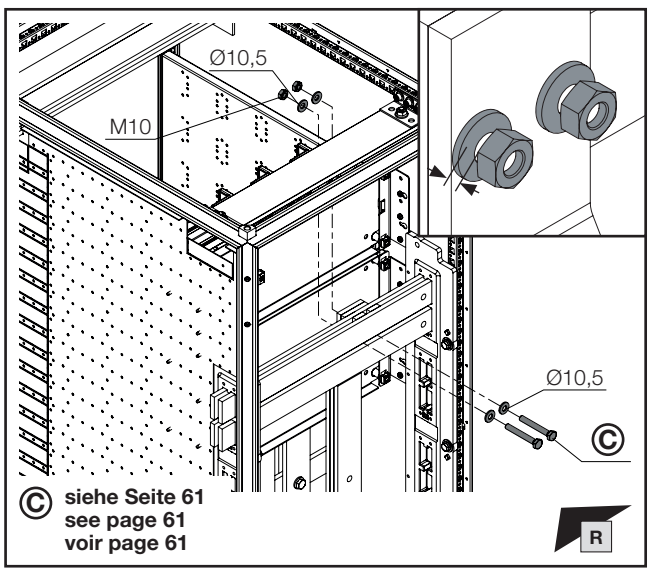

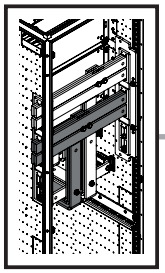

mm

SW16/
SW17

DE EN FR

1. Montage 3-poliges HSS
1. Fitting the 3-pole MBS
1. Montage des JBP tripolaires

1.19 Montage unterer Verbindungssatz L2 und horizontale Stabilisierung unterer Verbindungssatz

1.19 Fitting the lower connector kit – L2 and horizontal stabilisation of the lower connector kit

1.19 Montage du kit de jonction inférieur – L2 et stabilisation horizontale du kit de jonction inférieur

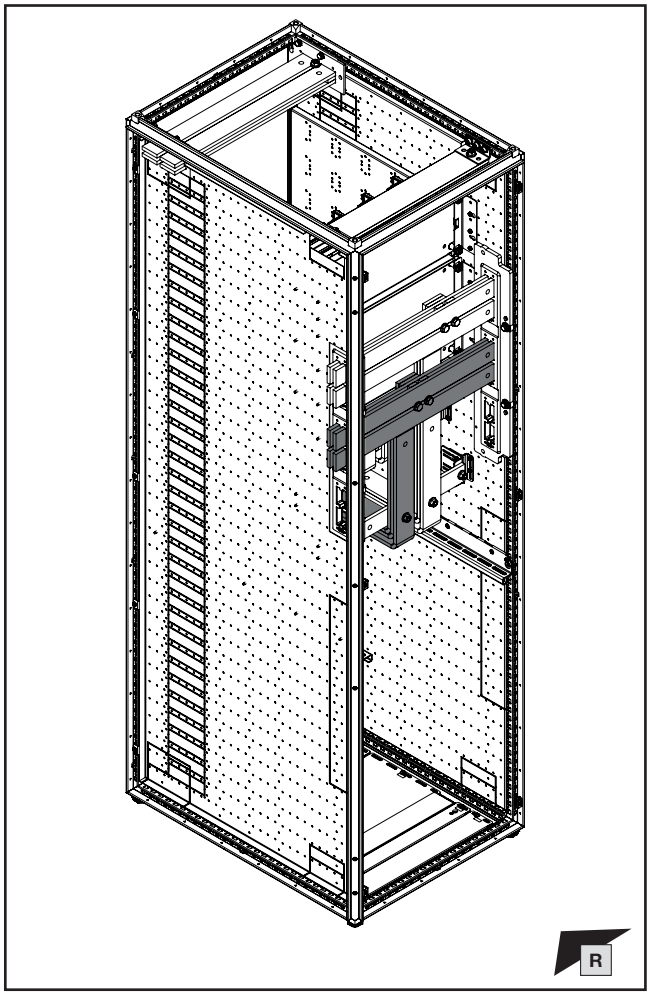

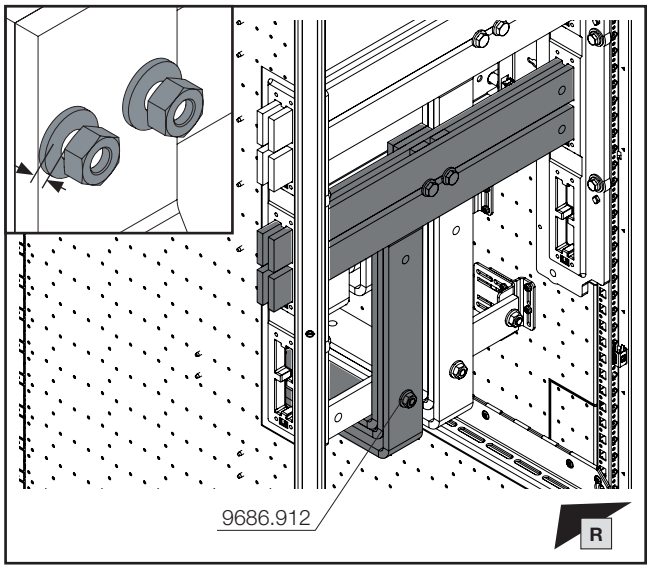

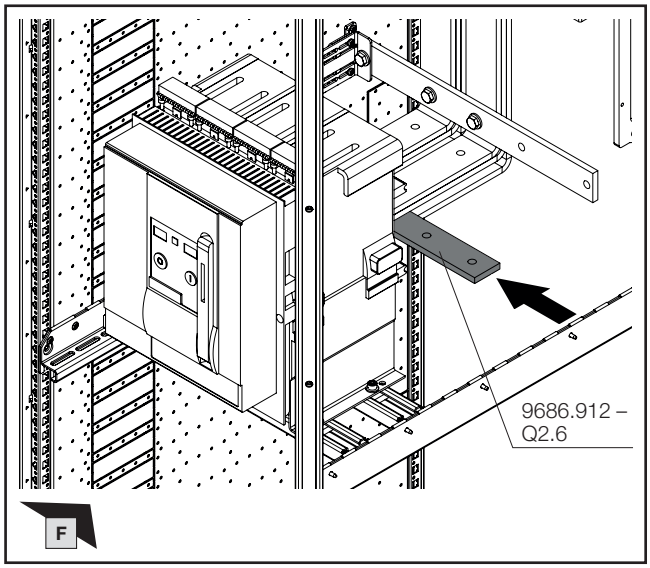

D mm		L mm	© Best.-Nr. Model No. Référence
D1	40	55	**9686.865**
D2	50	65	**9686.855**
D3	60	75	**9686.870**
D4	70	85	**9686.885**

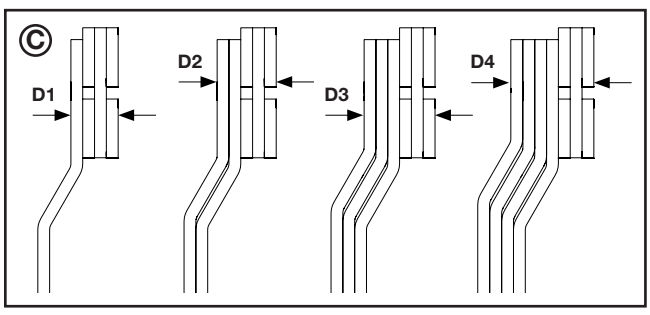

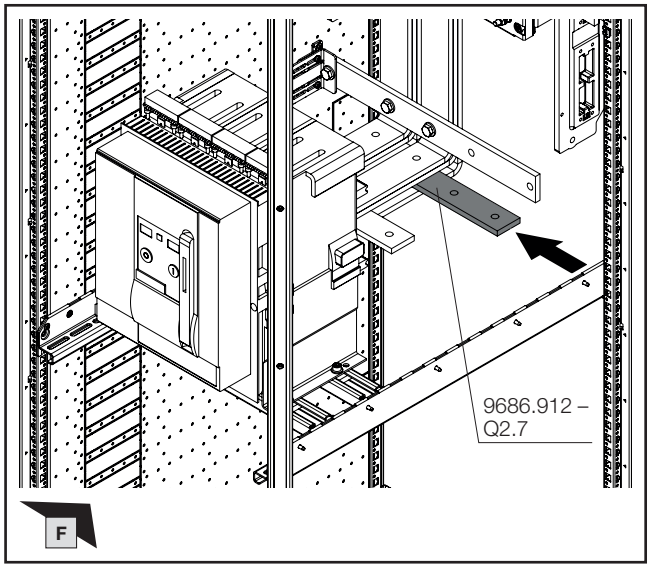

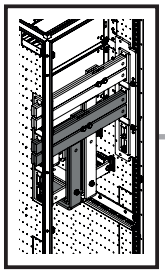

1. Montage 3-poliges HSS
1. Fitting the 3-pole MBS
1. Montage des JBP tripolaires

1.19 Montage unterer Verbindungssatz L2 und horizontale Stabilisierung unterer Verbindungssatz

1.19 Fitting the lower connector kit – L2 and horizontal stabilisation of the lower connector kit

1.19 Montage du kit de jonction inférieur – L2 et stabilisation horizontale du kit de jonction inférieur

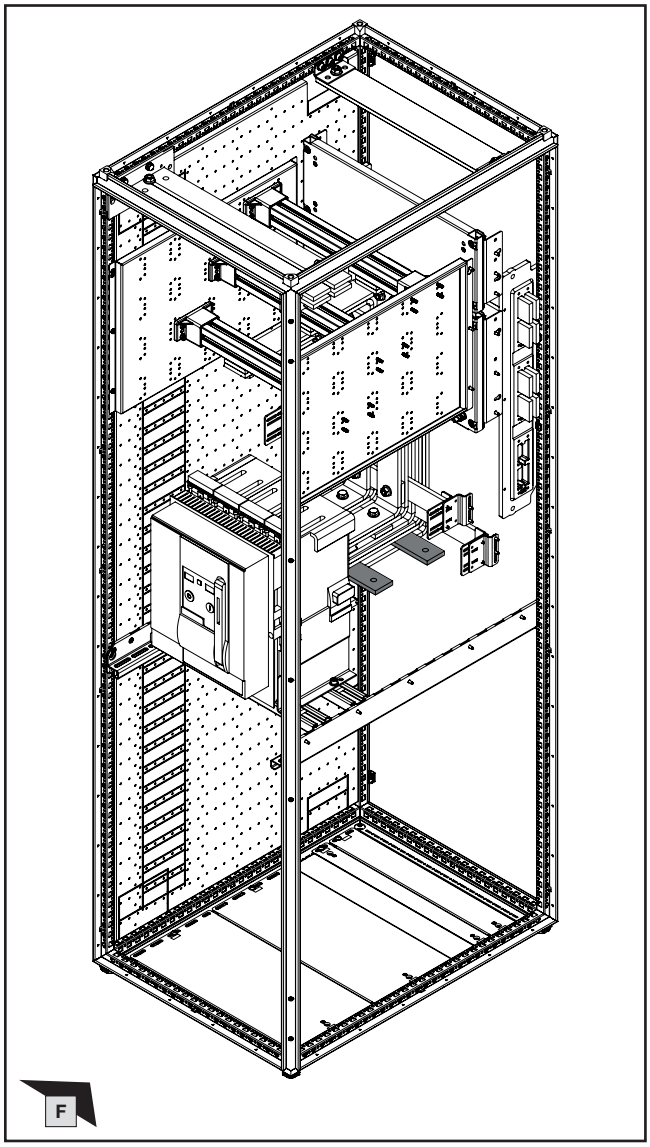

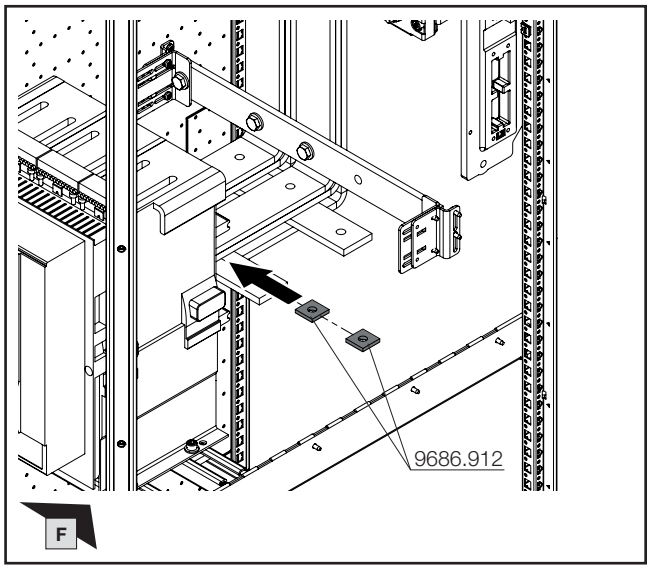

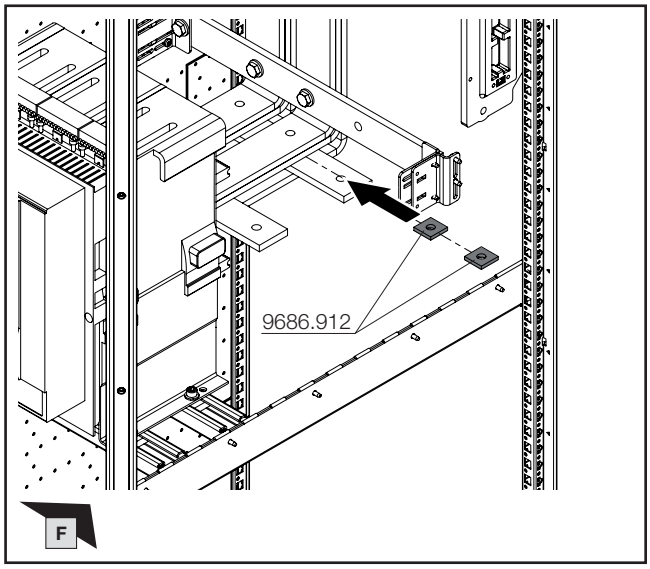

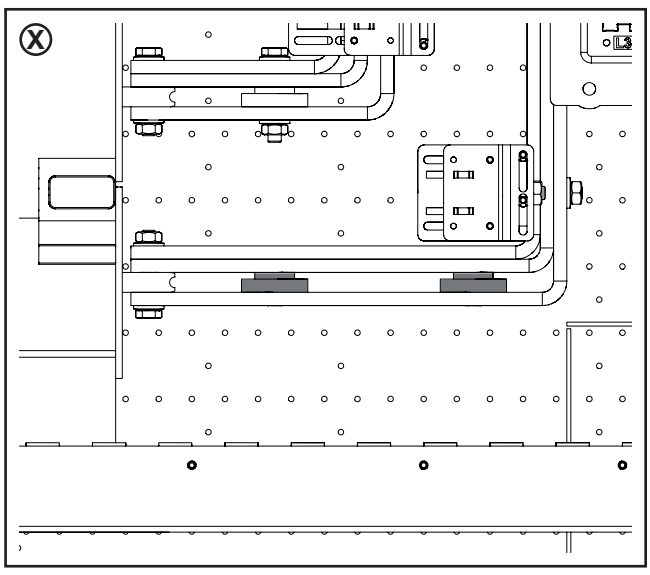

Hinweis / Note / Remarque Ⓧ

Stabilisierung verschiedener Anschlusshöhen des Leistungsschalters: siehe Kapitel 4.

Stabilising different circuit-breaker connector heights: see chapter 4.

Stabilisation de différents raccordements de disjoncteurs de puissance : voir chapitre 4.

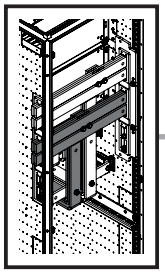

mm

SW16/
SW17

DE EN FR

1. Montage 3-poliges HSS
1. Fitting the 3-pole MBS
1. Montage des JBP tripolaires

1.19 Montage unterer Verbindungssatz L2 und horizontale Stabilisierung unterer Verbindungssatz

1.19 Fitting the lower connector kit – L2 and horizontal stabilisation of the lower connector kit

1.19 Montage du kit de jonction inférieur – L2 et stabilisation horizontale du kit de jonction inférieur

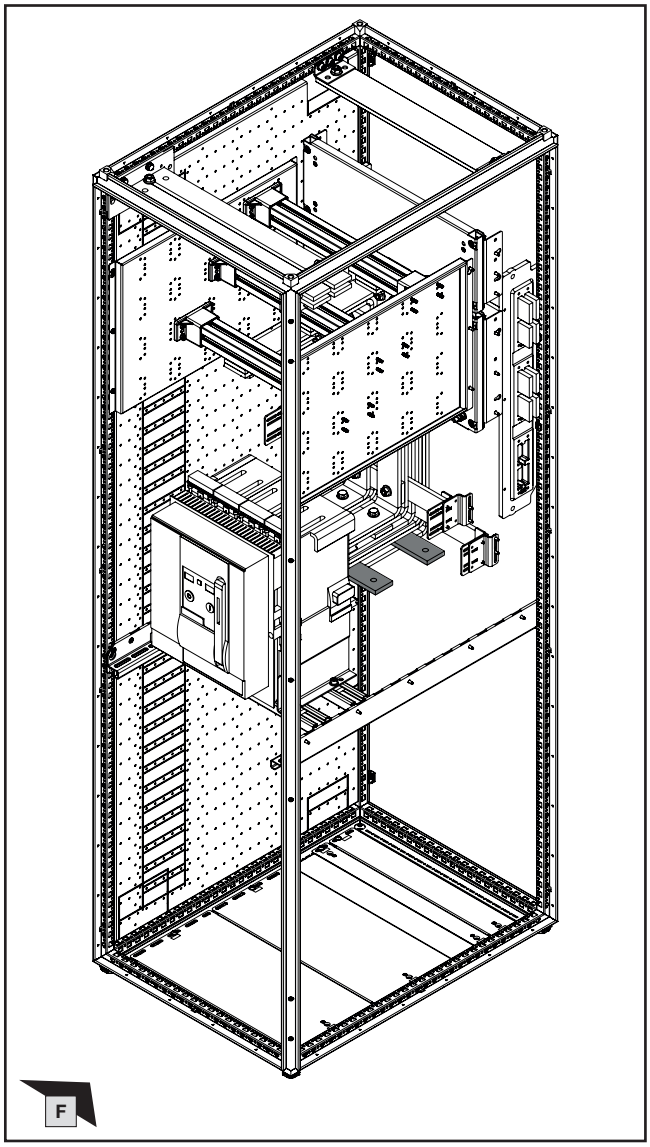

Hinweis / Note / Remarque Ⓒ

Stabilisierung verschiedener Anschlusshöhen des Leistungsschalters: siehe Kapitel 4.

Stabilising different circuit-breaker connector heights: see chapter 4.

Stabilisation de différents raccordements de disjoncteurs de puissance : voir chapitre 4.

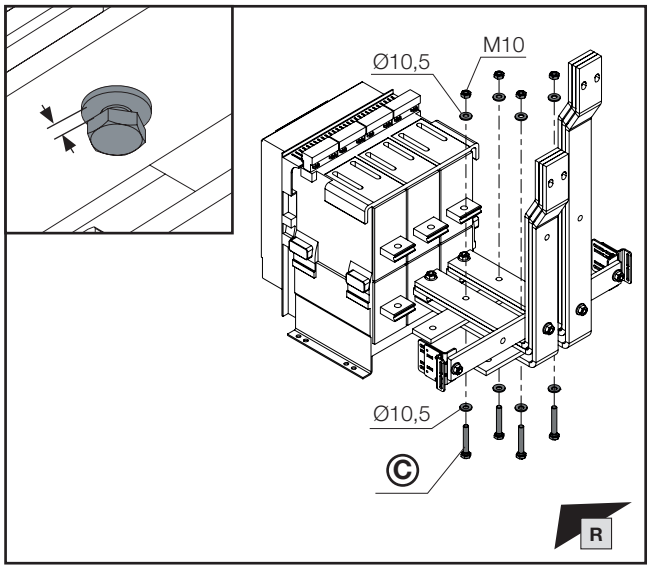

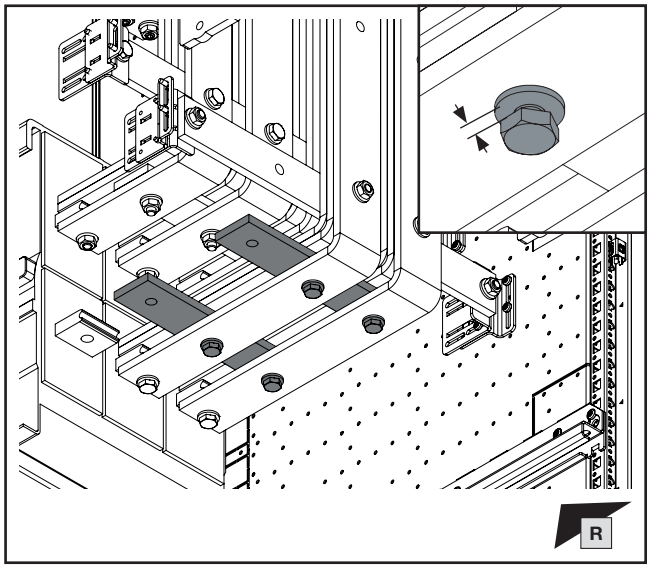

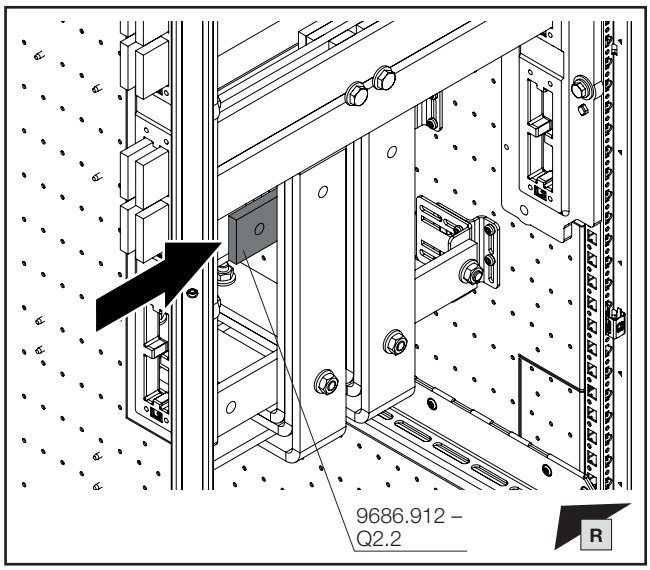

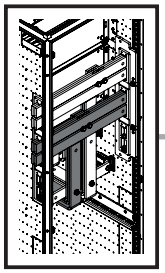

mm

SW16/
SW17

DE EN FR

1. Montage 3-poliges HSS
1. Fitting the 3-pole MBS
1. Montage des JBP tripolaires

1.19 Montage unterer Verbindungssatz L2 und horizontale Stabilisierung unterer Verbindungssatz

1.19 Fitting the lower connector kit – L2 and horizontal stabilisation of the lower connector kit

1.19 Montage du kit de jonction inférieur – L2 et stabilisation horizontale du kit de jonction inférieur

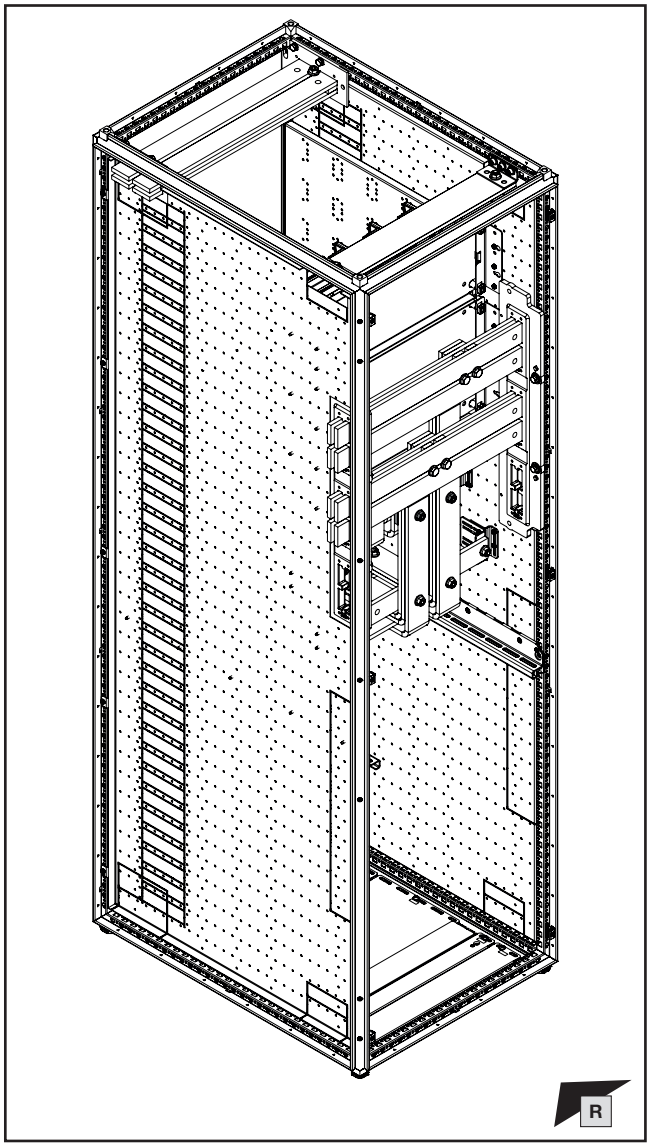

D mm		L mm	Ⓑ Best.-Nr. Model No. Référence
D1	20	35	**9686.830**
D2	30	45	**9686.845**
D3	40	55	**9686.865**
D4	50	65	**9686.855**

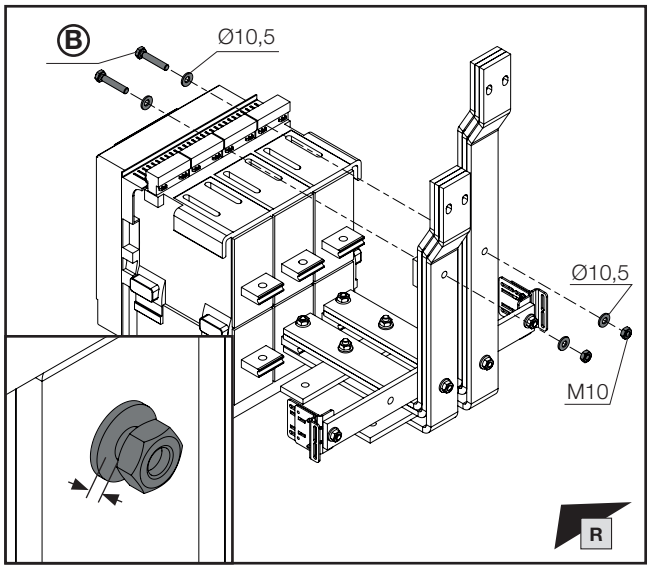

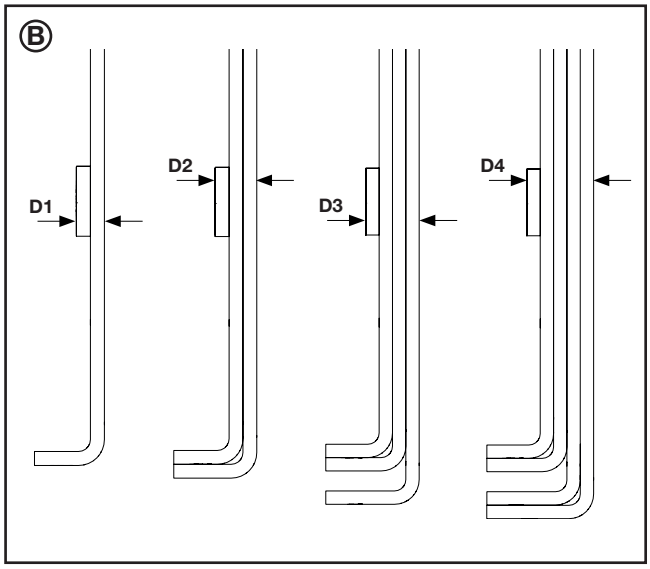

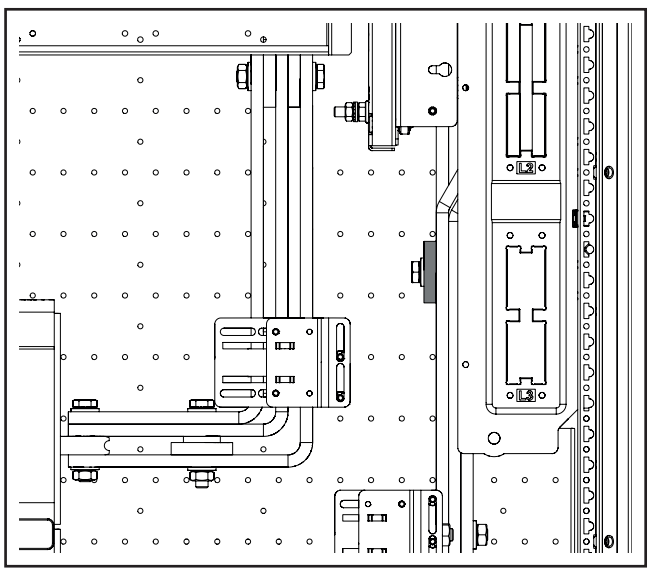

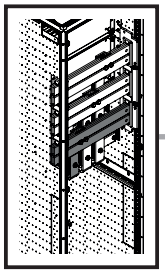

SW16/
SW17

DE EN FR

1. Montage 3-poliges HSS
1. Fitting the 3-pole MBS
1. Montage des JBP tripolaires

1.20 Montage unterer Verbindungssatz L3 und horizontale Stabilisierung unterer Verbindungssatz

1.20 Fitting the lower connector kit – L3 and horizontal stabilisation of the lower connector kit

1.20 Montage du kit de jonction inférieur – L3 et stabilisation horizontale du kit de jonction inférieur

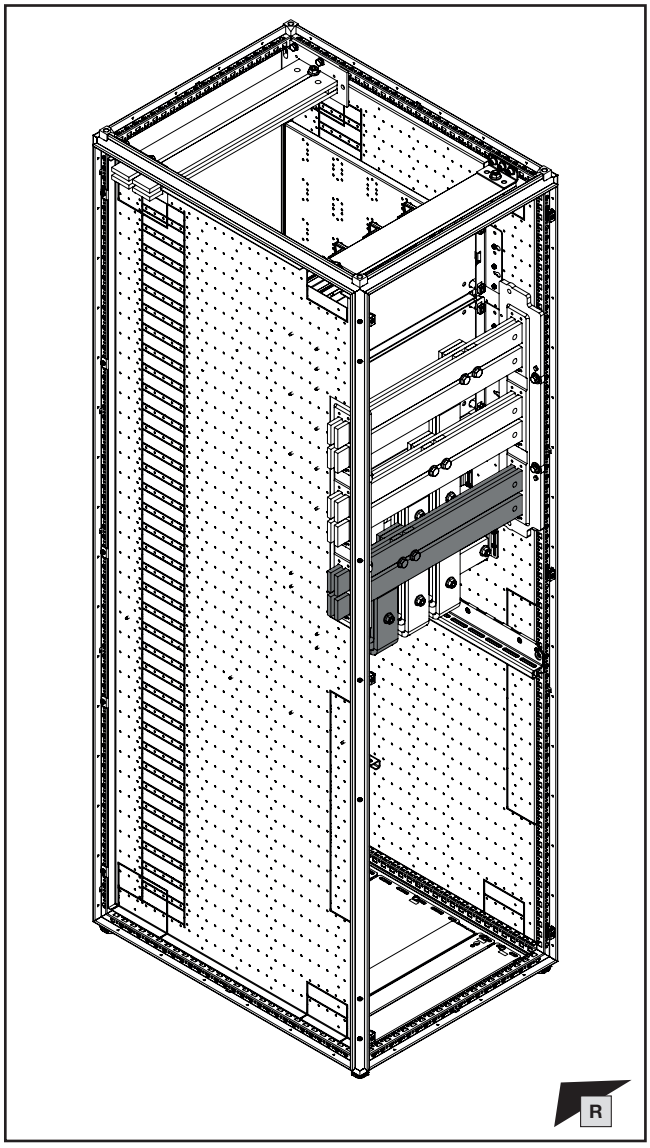

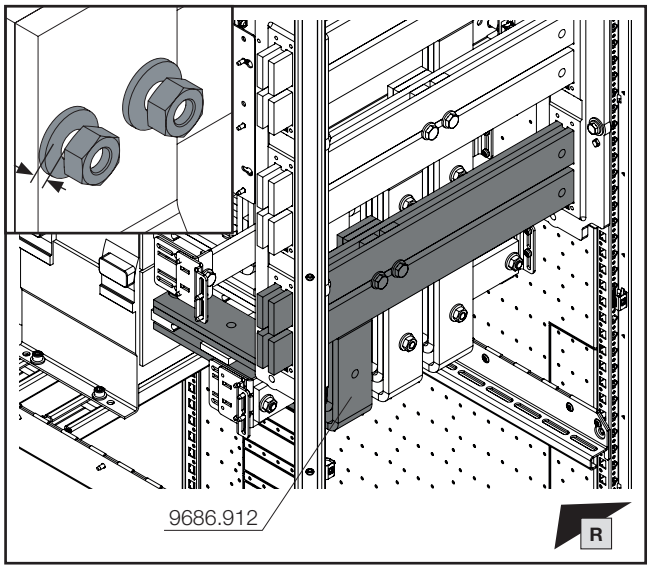

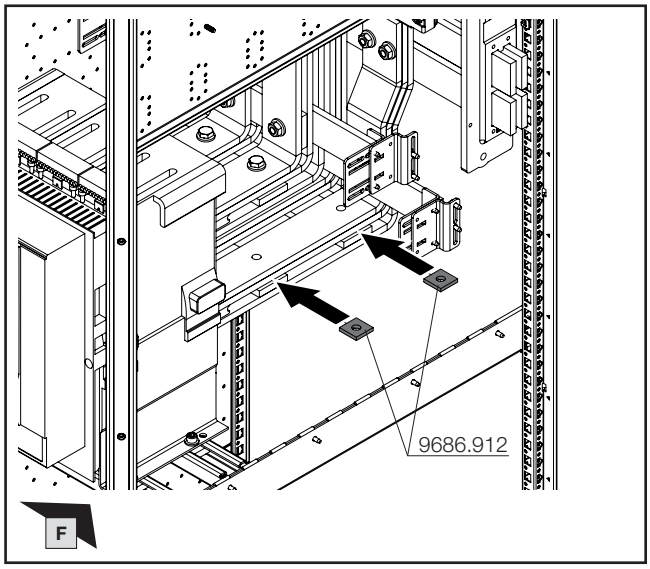

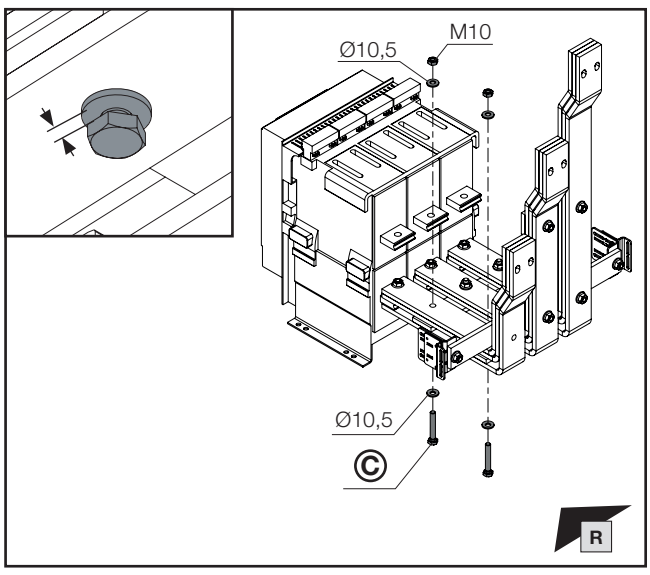

Hinweis / Note / Remarque ©

Stabilisierung verschiedener Anschlusshöhen des Leistungsschalters: siehe Kapitel 4.

Stabilising different circuit-breaker connector heights: see chapter 4.

Stabilisation de différents raccordements de disjoncteurs de puissance : voir chapitre 4.

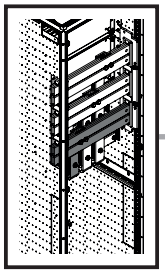

mm

SW16/
SW17

DE EN FR

1. Montage 3-poliges HSS
1. Fitting the 3-pole MBS
1. Montage des JBP tripolaires

1.20 Montage unterer Verbindungssatz L3 und horizontale Stabilisierung unterer Verbindungssatz

1.20 Fitting the lower connector kit – L3 and horizontal stabilisation of the lower connector kit

1.20 Montage du kit de jonction inférieur – L3 et stabilisation horizontale du kit de jonction inférieur

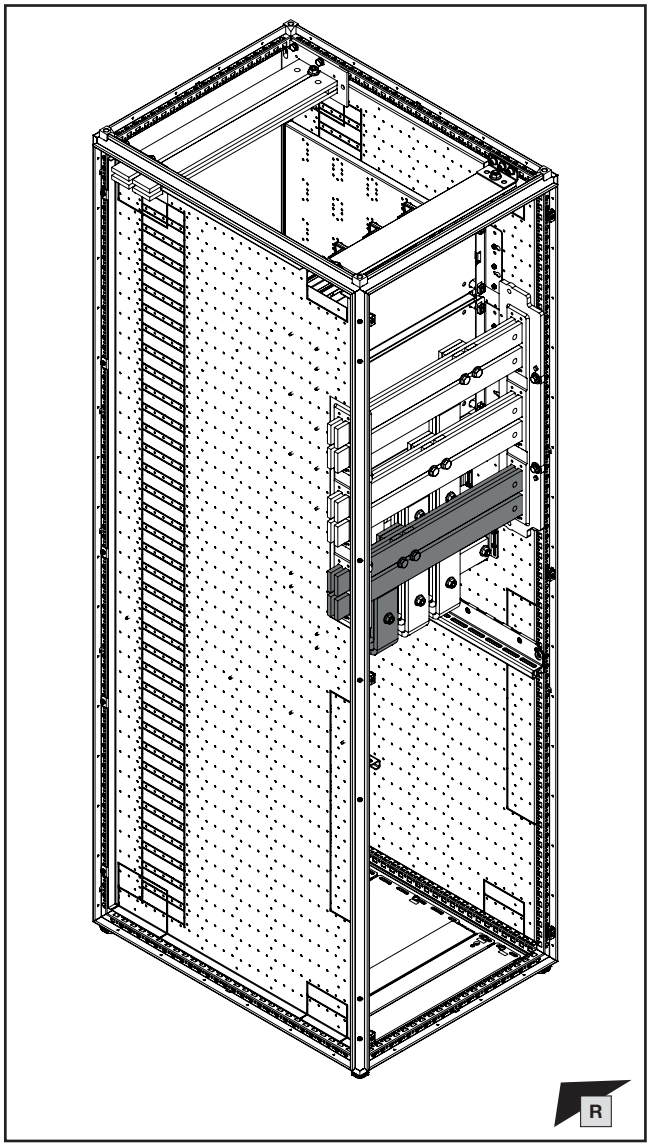

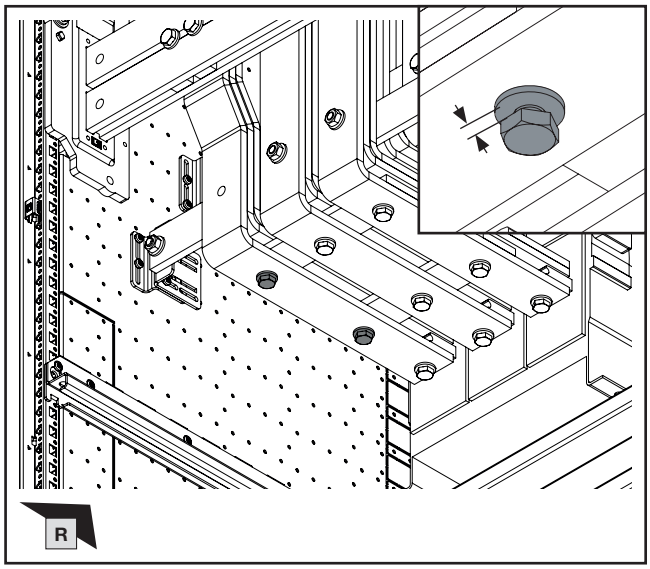

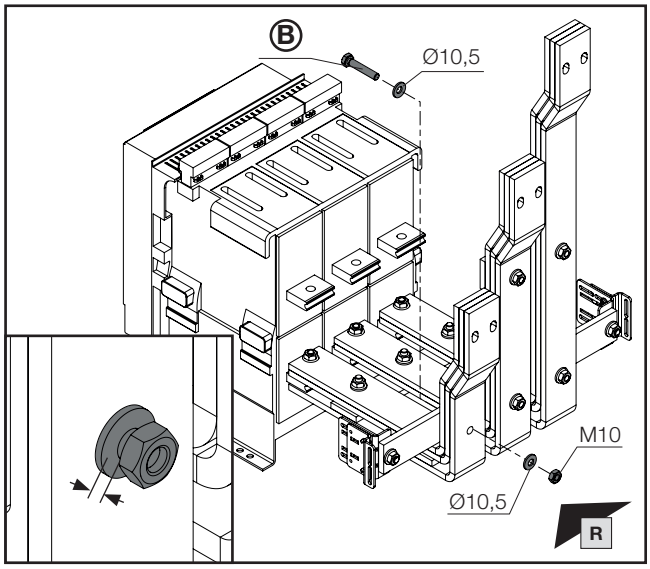

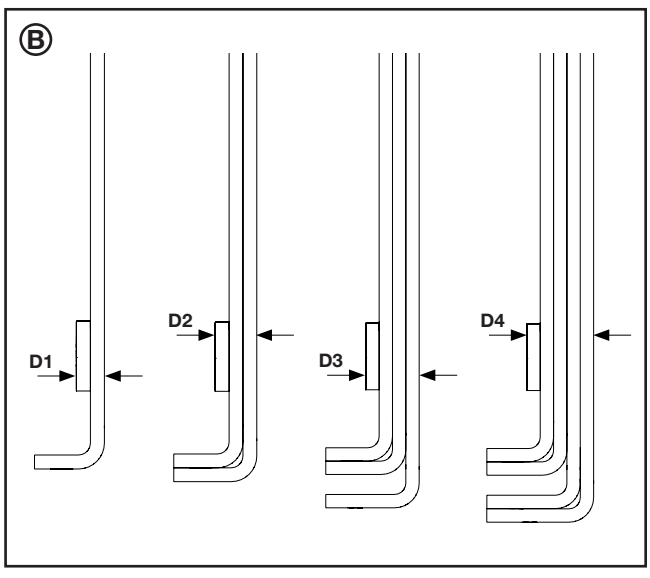

D mm		L mm	Ⓑ Best.-Nr. Model No. Référence
D1	20	35	**9686.830**
D2	30	45	**9686.845**
D3	40	55	**9686.865**
D4	50	65	**9686.855**

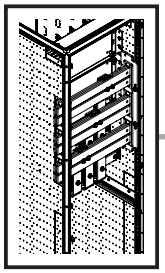

SW16/
SW17

DE EN FR

1. Montage 3-poliges HSS
1. Fitting the 3-pole MBS
1. Montage des JBP tripolaires

1.21 Montage des Leistungsschalters – Anziehen der Schrauben
1.21 Fitting the circuit-breaker – Tightening the screws
1.21 Montage du disjoncteur de puissance – serrage des vis

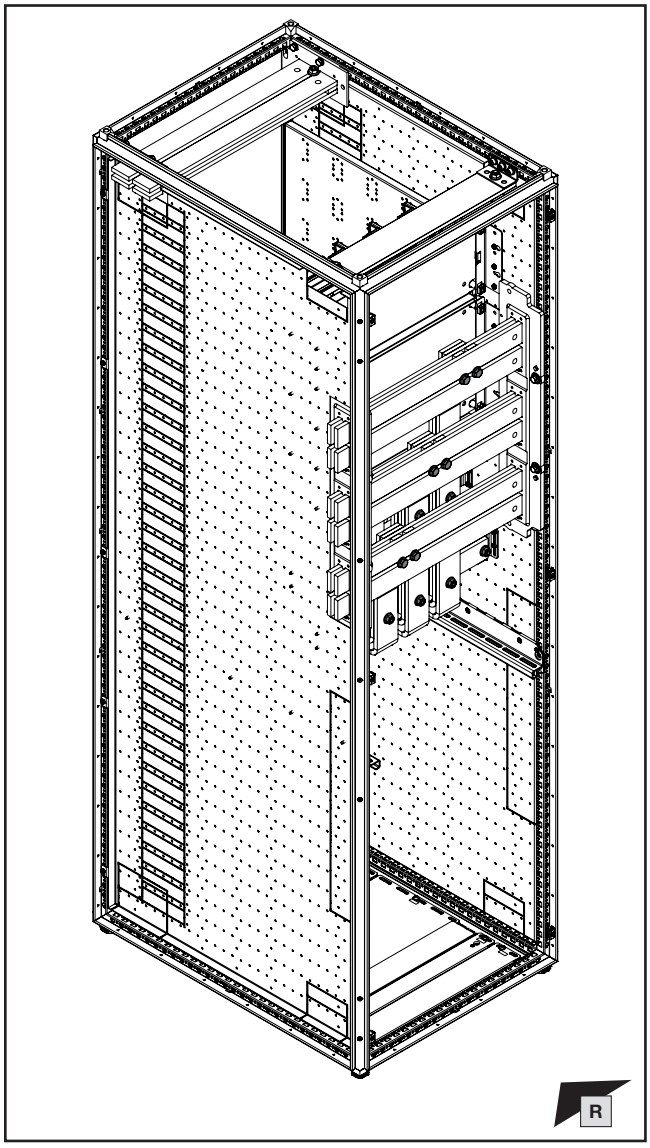



Hinweis / Note / Remarque Ⓐ

Drehmoment Befestigungsschrauben gemäß Hersteller des ACB!

Tightening torque of the fastening screws in accordance with the manufacturer of the ACB!

Couple de serrage des vis de fixation en fonction de la marque du disjoncteur de puissance !

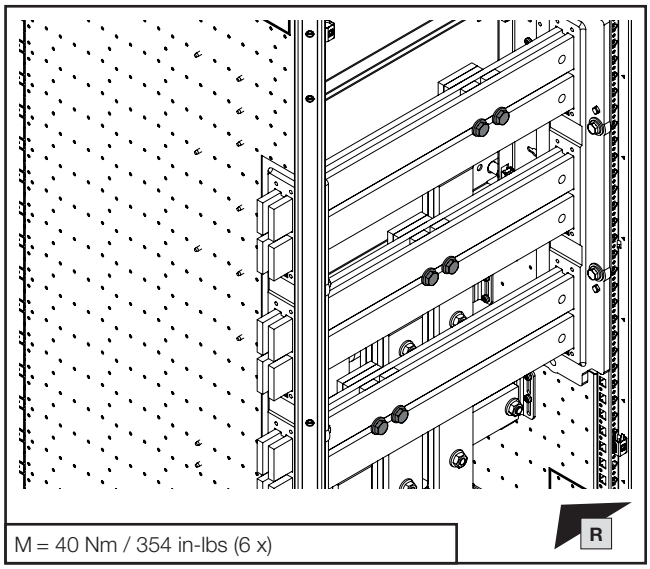

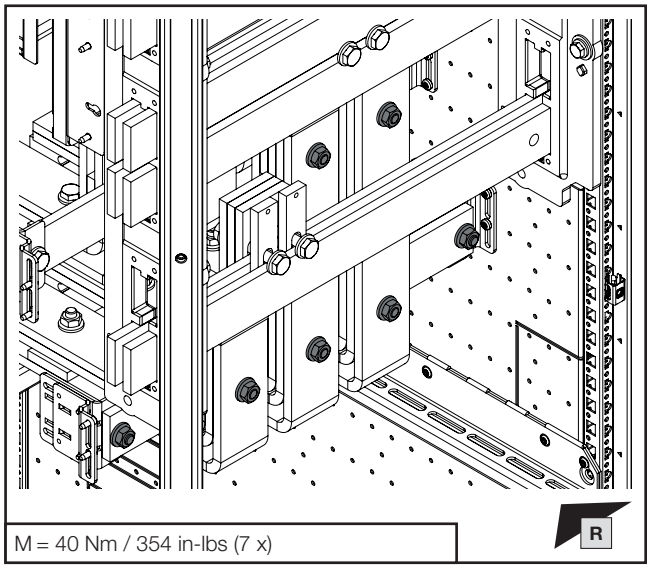

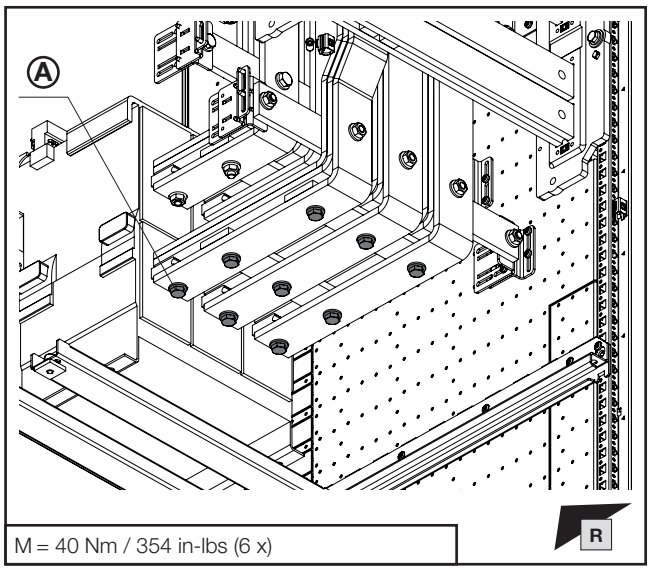

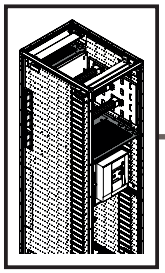

mm

TX30

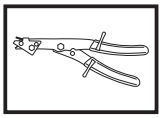

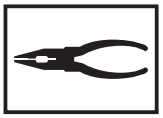

DE EN FR



1. Montage 3-poliges HSS
1. Fitting the 3-pole MBS
1. Montage des JBP tripolaires

1.22 Montage Funktionsraumteiler
1.22 Fitting the compartment divider
1.22 Montage du séparateur de compartiment fonctionnel

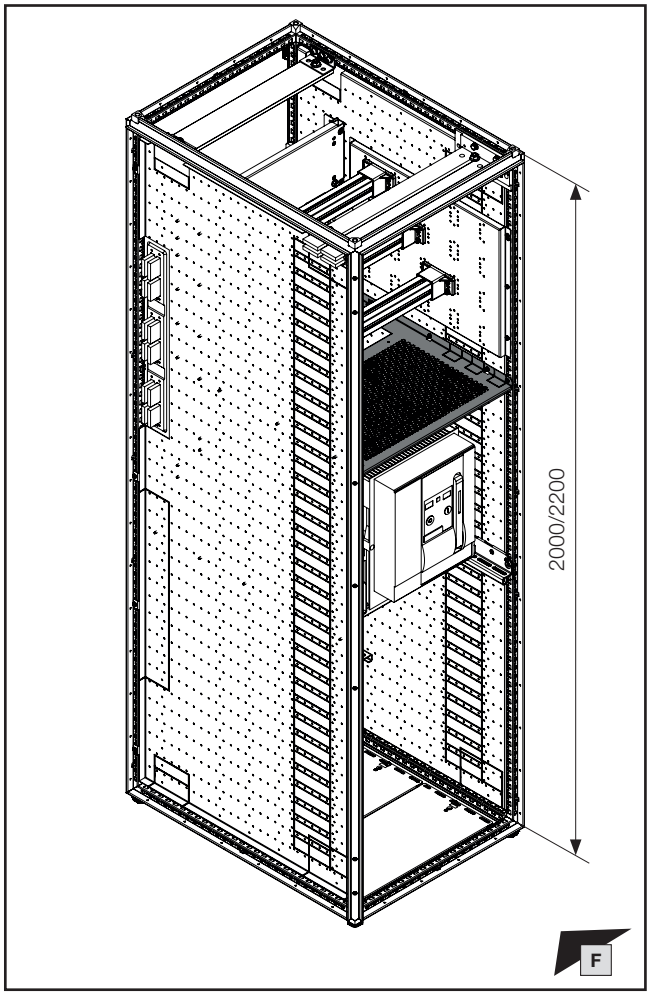

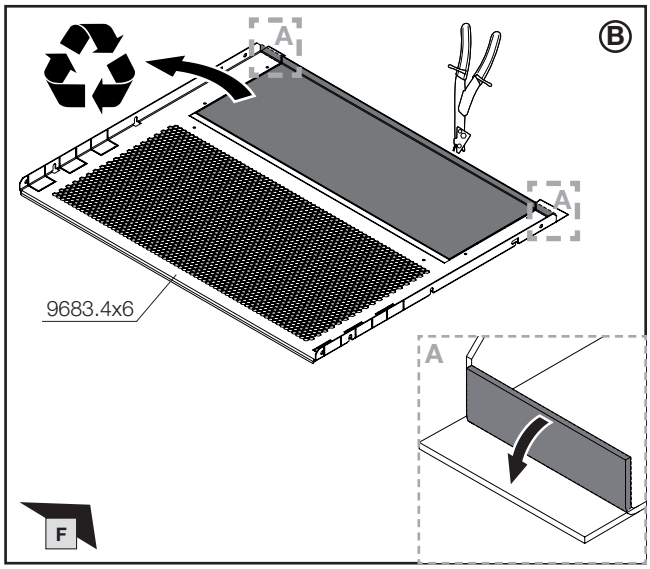

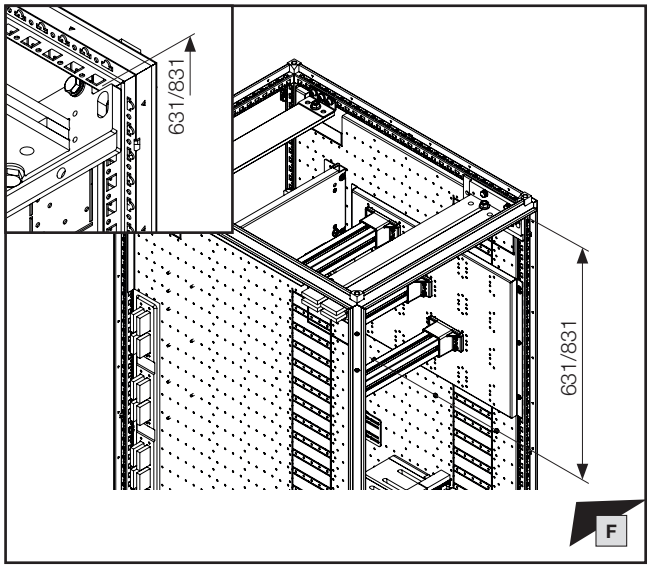

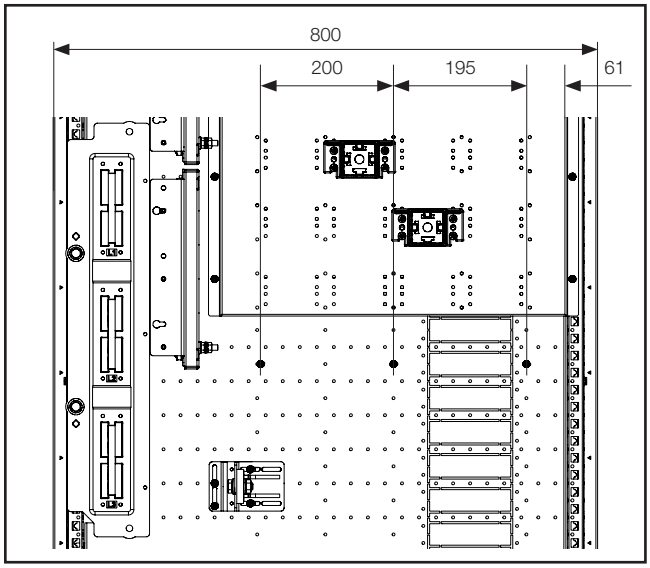

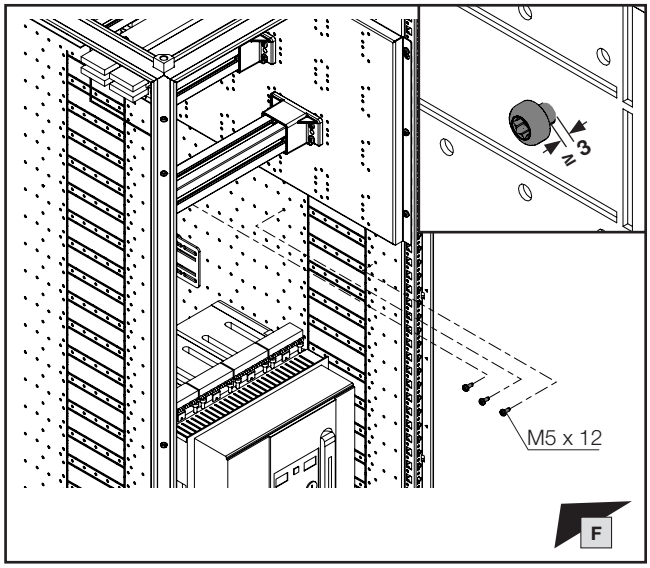

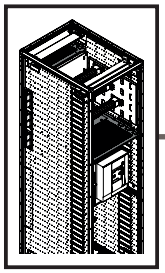

mm

TX30

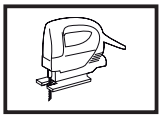

DE EN FR



1. Montage 3-poliges HSS
1. Fitting the 3-pole MBS
1. Montage des JBP tripolaires

1.22 Montage Funktionsraumteiler
1.22 Fitting the compartment divider
1.22 Montage du séparateur de compartiment fonctionnel

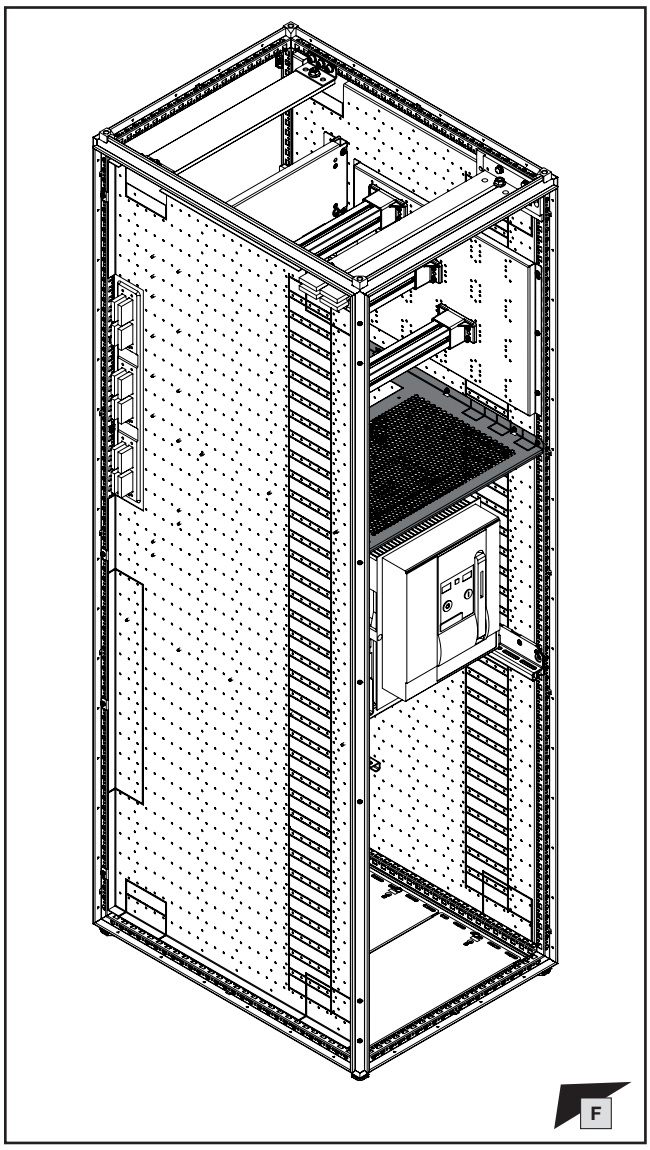

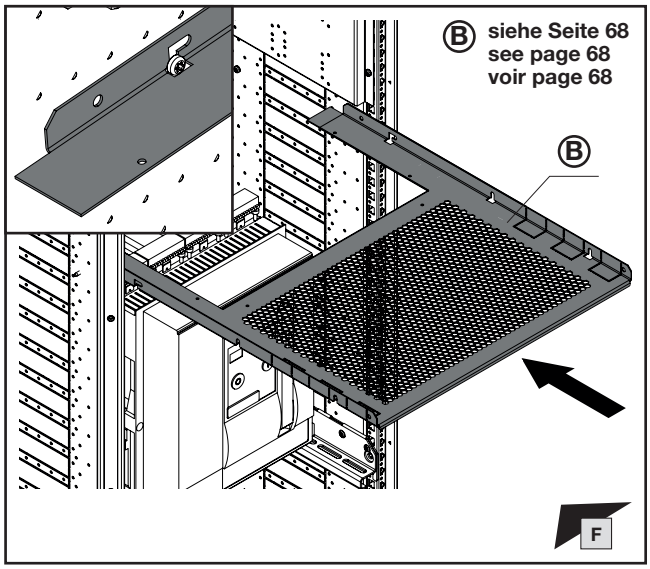

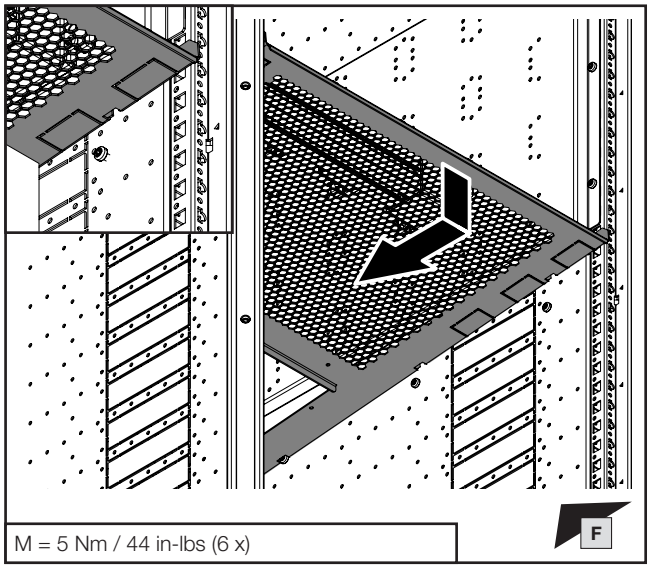

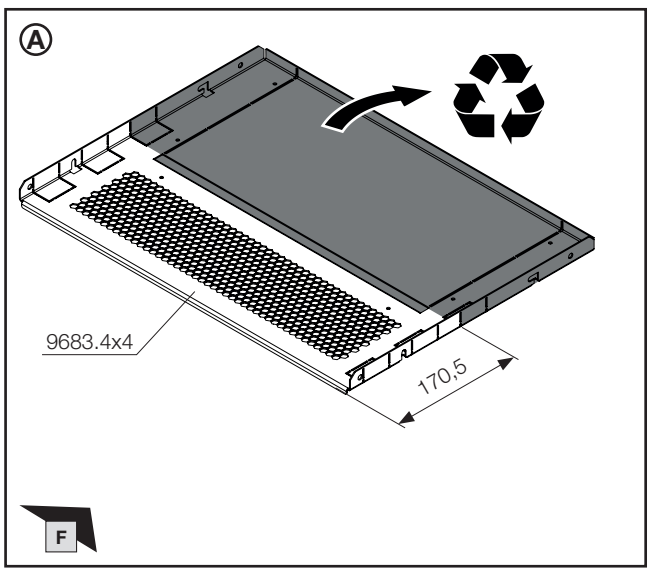

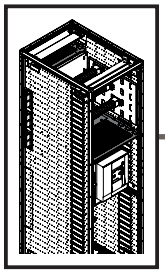

mm

TX30

DE EN FR

1. Montage 3-poliges HSS
1. Fitting the 3-pole MBS
1. Montage des JBP tripolaires

1.22 Montage Funktionsraumteiler
1.22 Fitting the compartment divider
1.22 Montage du séparateur de compartiment fonctionnel

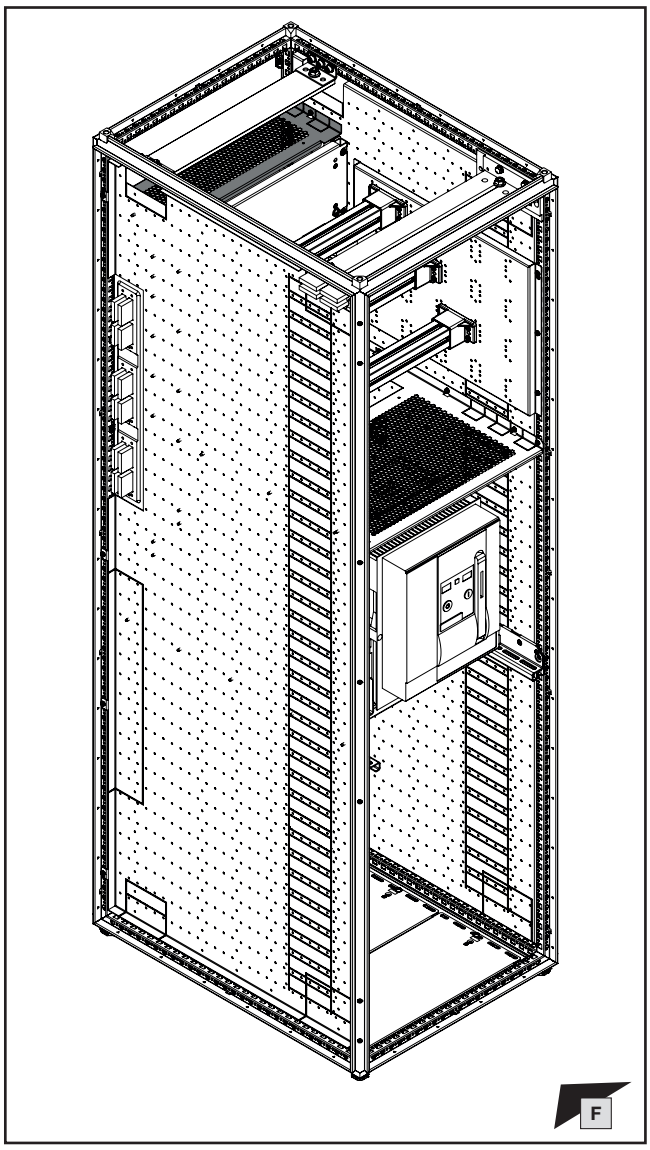

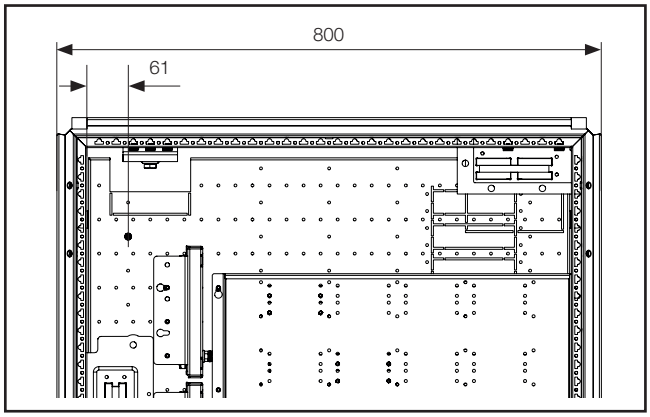

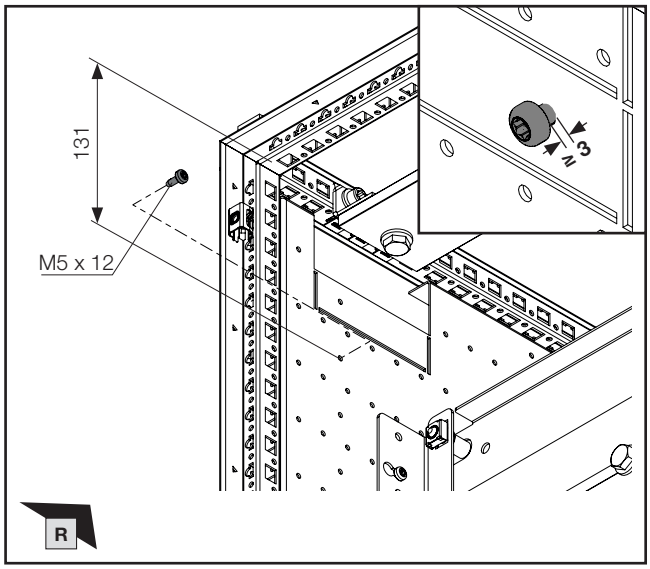

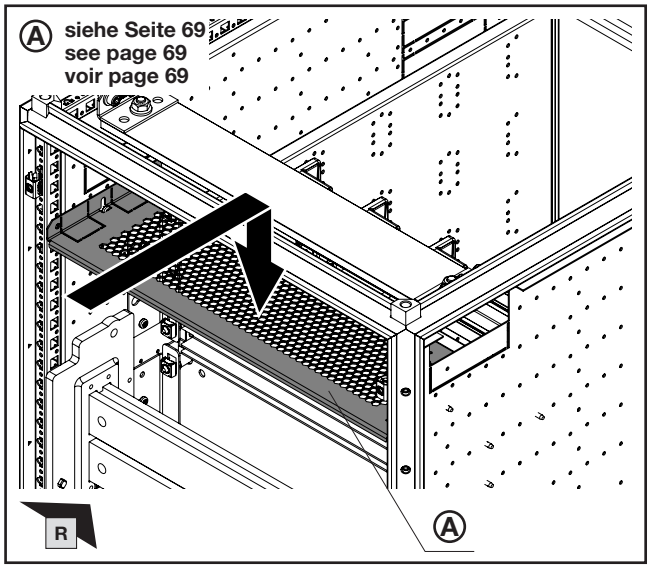

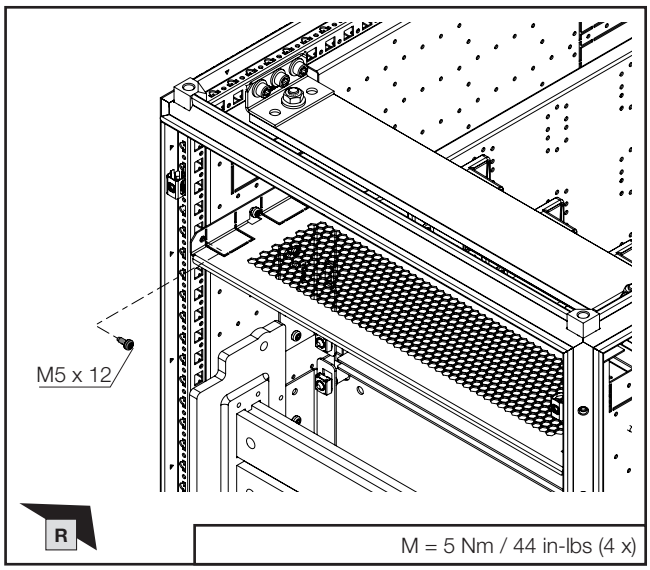

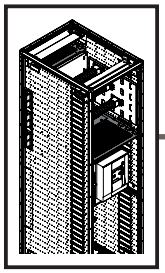

mm

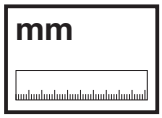

DE EN FR

1. Montage 3-poliges HSS
1. Fitting the 3-pole MBS
1. Montage des JBP tripolaires

1.22 Montage Funktionsraumteiler
1.22 Fitting the compartment divider
1.22 Montage du séparateur de compartiment fonctionnel

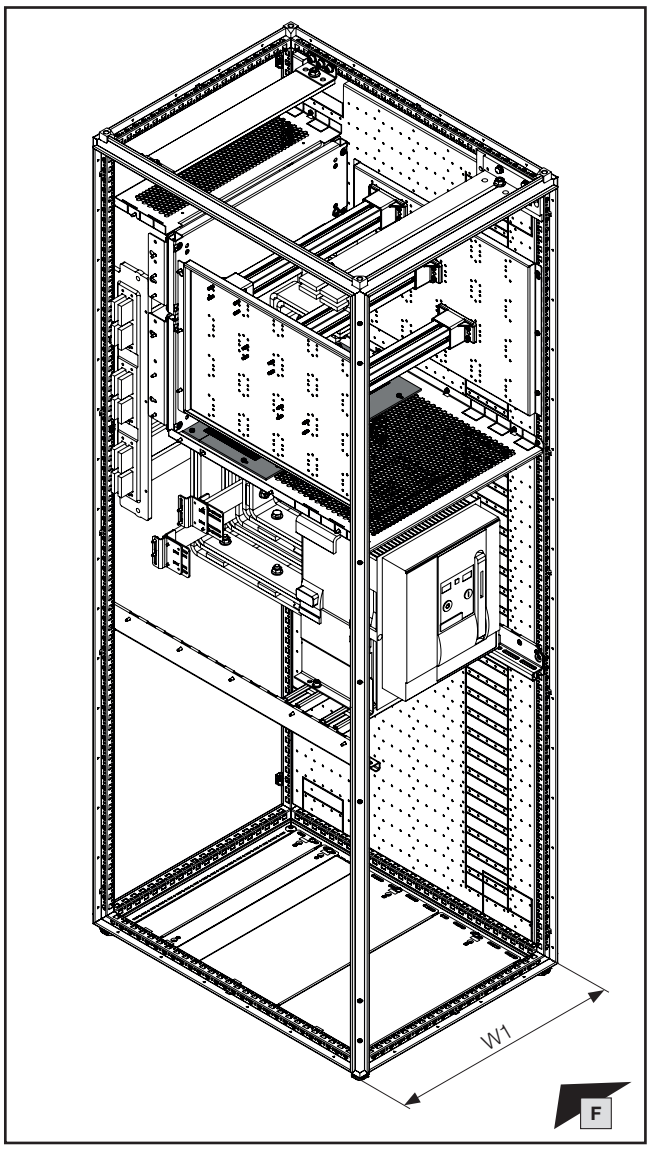

Schrankbreite W1 mm **Enclosure width W1** mm **Largeur d'armoire W1** mm	**Breite W2** mm **Width W2** mm **Largeur W2** mm	Ⓧ **Best.-Nr.** **Model No.** **Référence**
400	250	**9683.504**
600	450	**9683.506**
800	650	**9683.508**

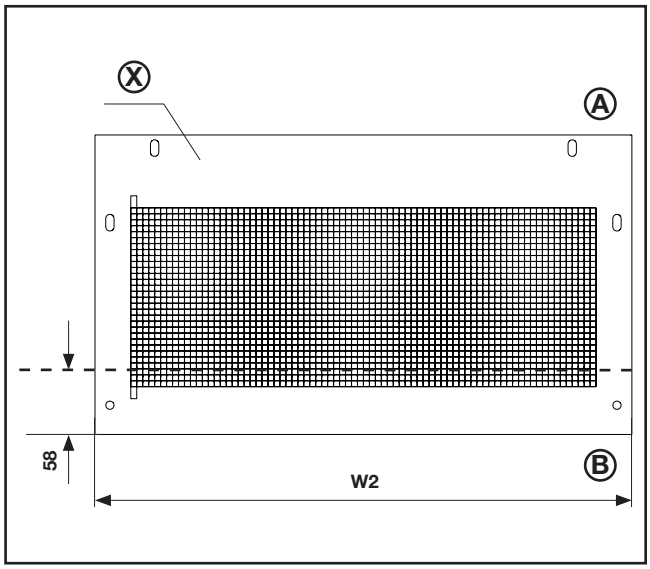

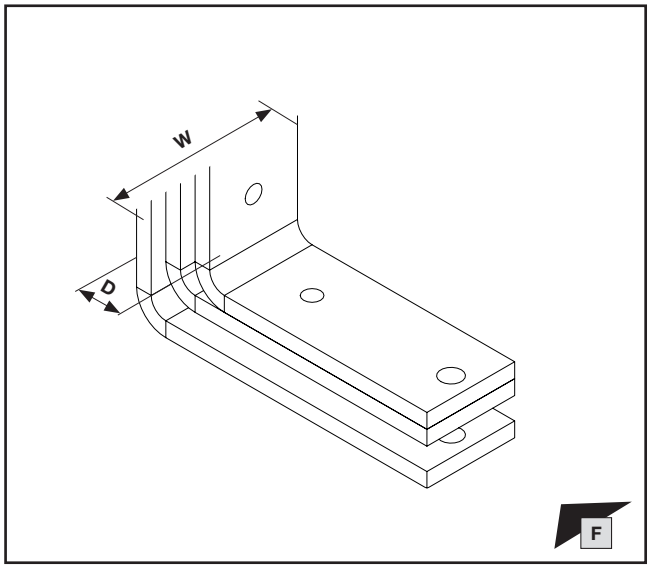

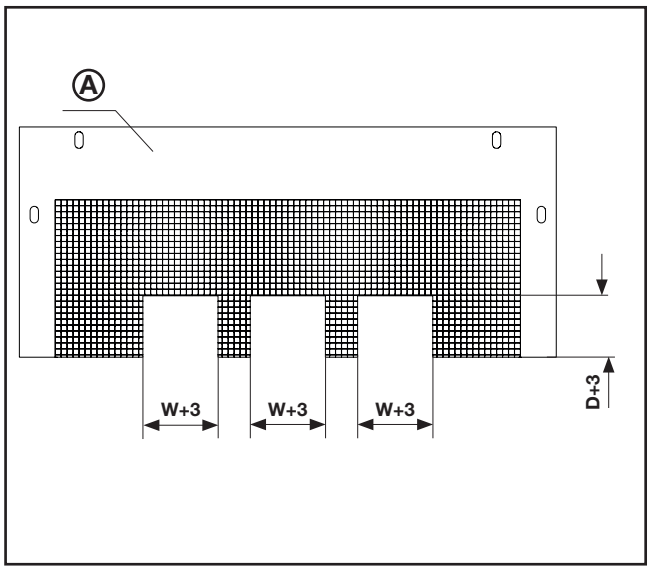

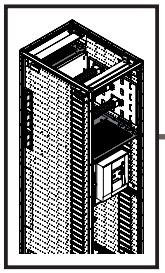

mm

TX30

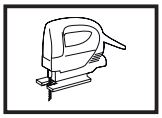

DE EN FR



1. Montage 3-poliges HSS
1. Fitting the 3-pole MBS
1. Montage des JBP tripolaires

1.22 Montage Funktionsraumteiler
1.22 Fitting the compartment divider
1.22 Montage du séparateur de compartiment fonctionnel

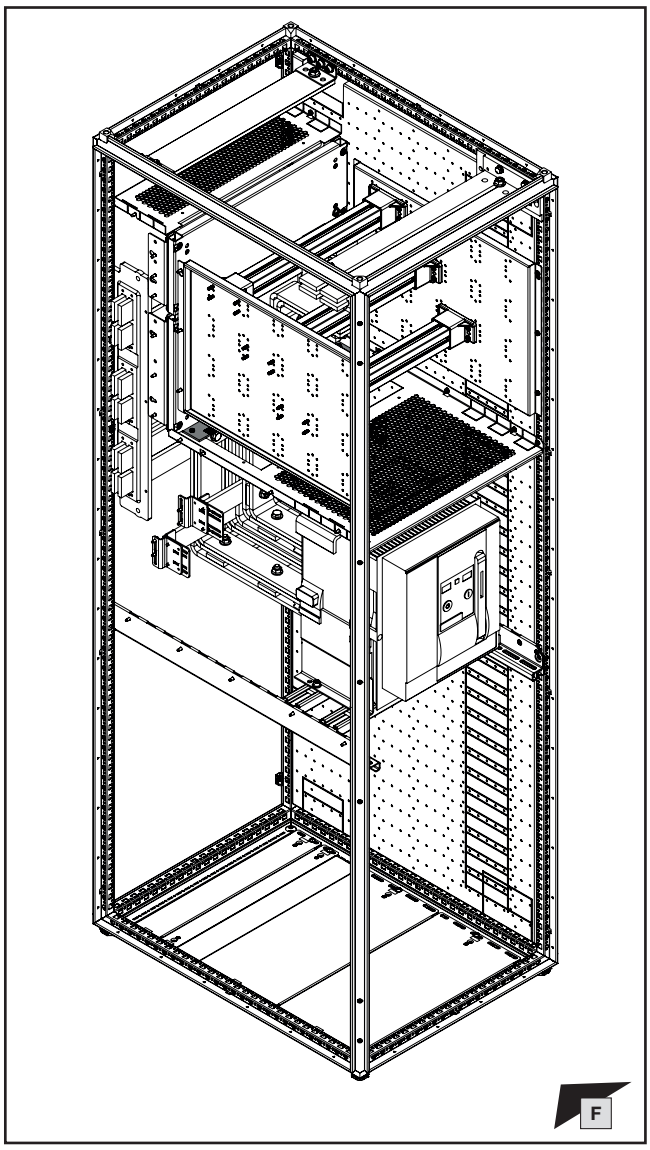

Ⓑ **siehe Seite 71**
see page 71
voir page 71

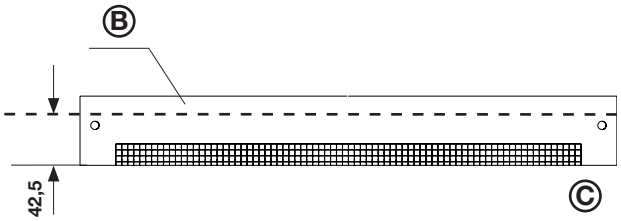

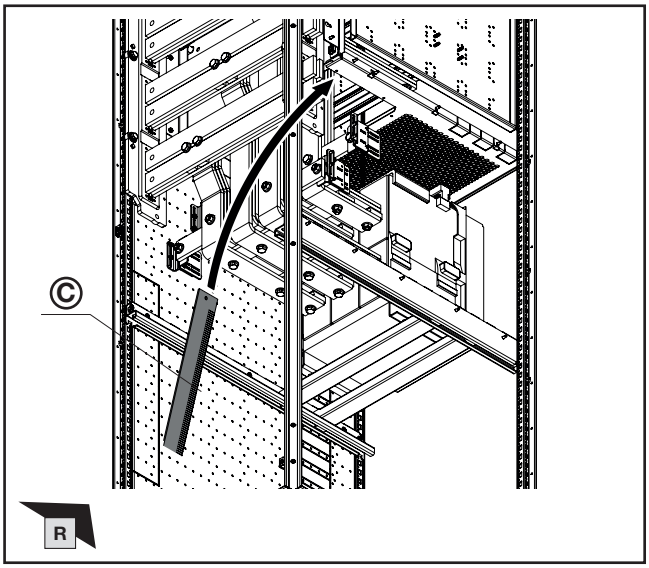

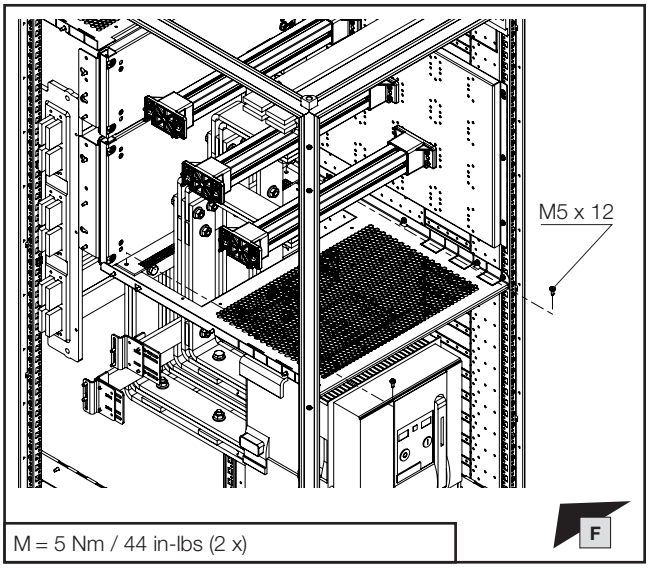

M = 5 Nm / 44 in-lbs (2 x)

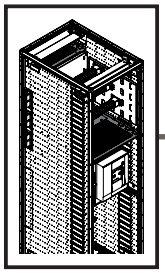

TX30

DE EN FR

1. Montage 3-poliges HSS
1. Fitting the 3-pole MBS
1. Montage des JBP tripolaires

1.22 Montage Funktionsraumteiler
1.22 Fitting the compartment divider
1.22 Montage du séparateur de compartiment fonctionnel

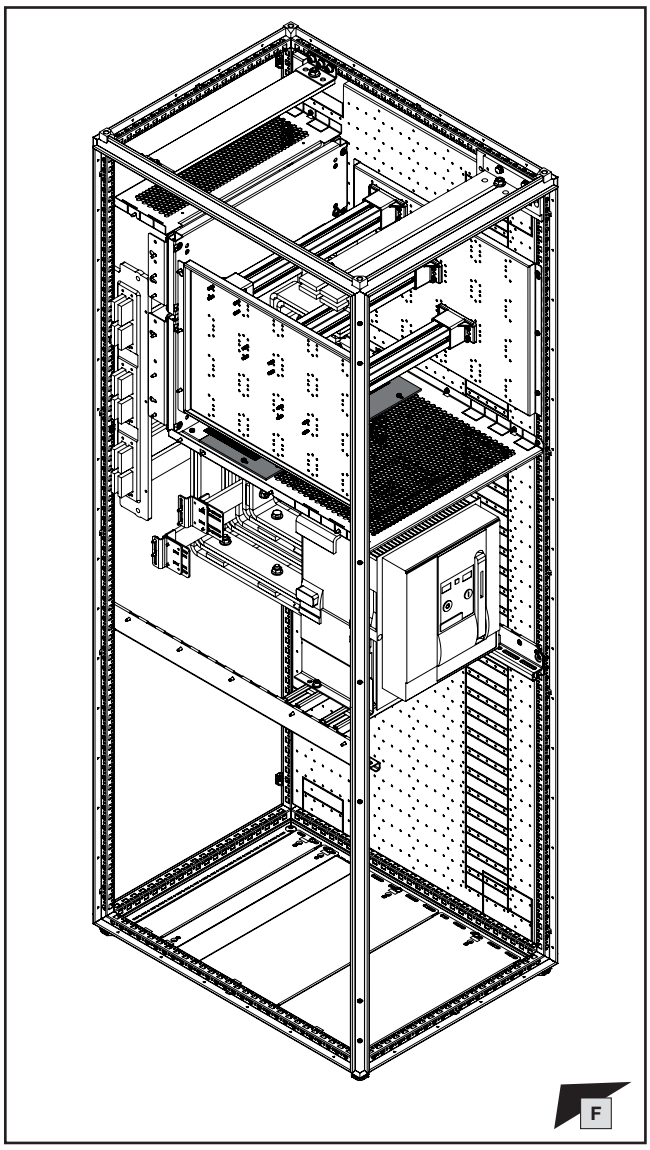

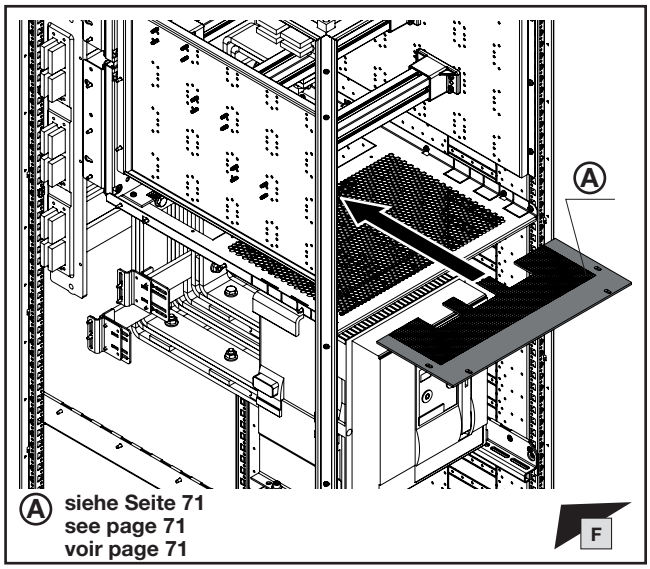

Ⓐ **siehe Seite 71**
see page 71
voir page 71

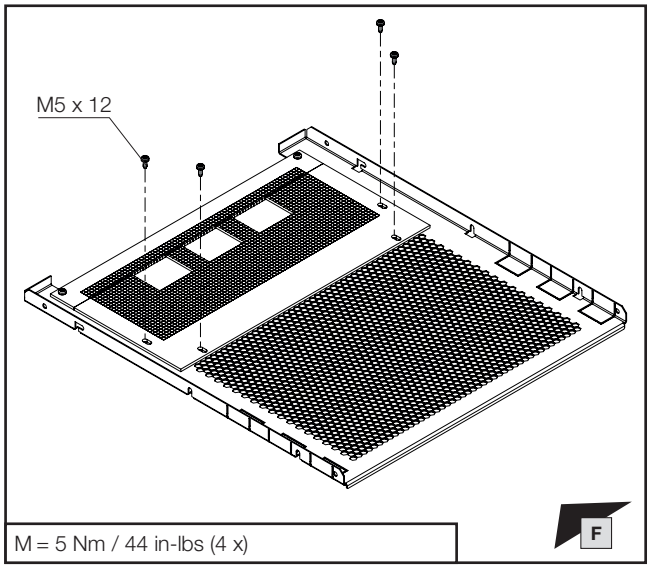

M = 5 Nm / 44 in-lbs (4 x)

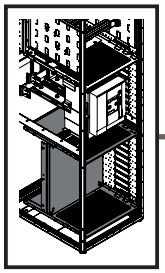

mm

TX30

DE EN FR

1. Montage 3-poliges HSS
1. Fitting the 3-pole MBS
1. Montage des JBP tripolaires

1.23 Montage Funktionsraumteiler und Montageplatte unterhalb ACB

1.23 Fitting the compartment divider and mounting plate below the ACB

1.23 Montage de la cloison fonctionnelle et de la plaque de montage sous le disjoncteur de puissance

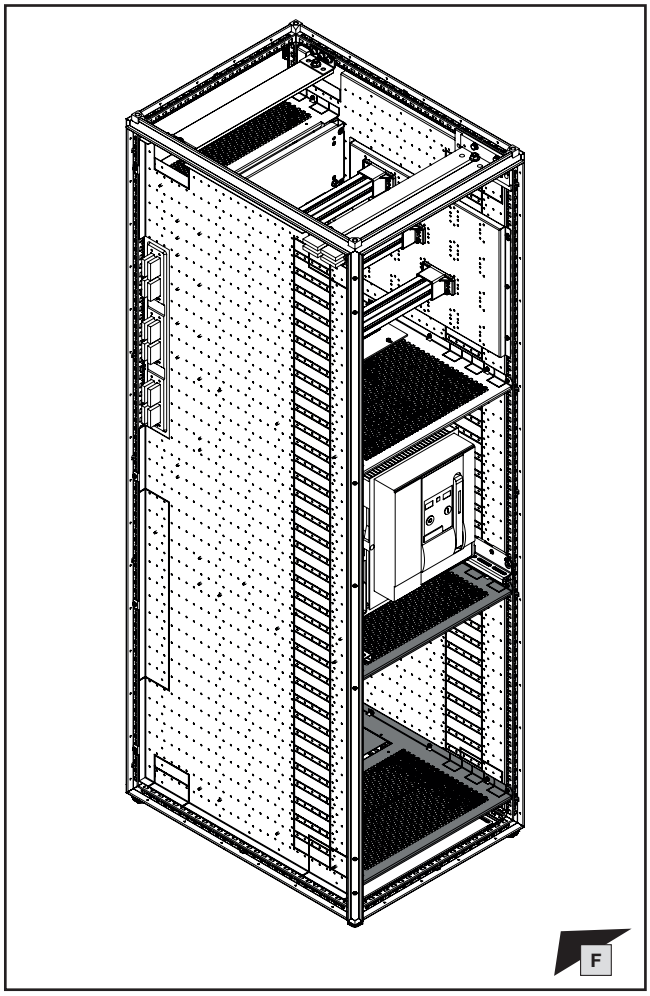

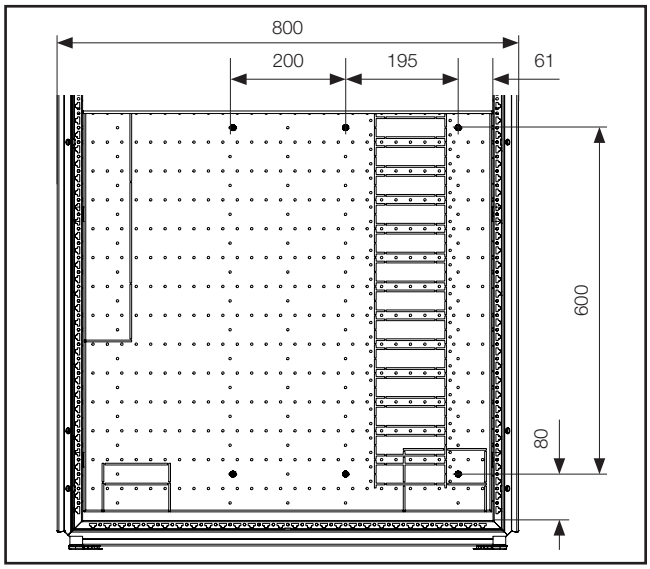

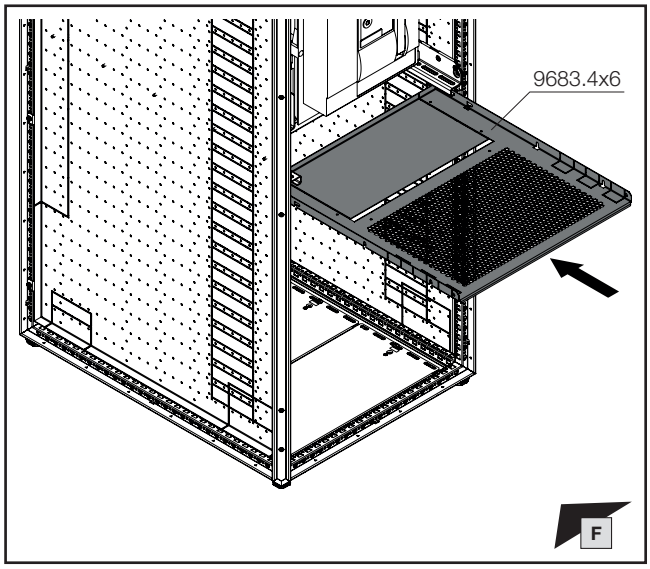

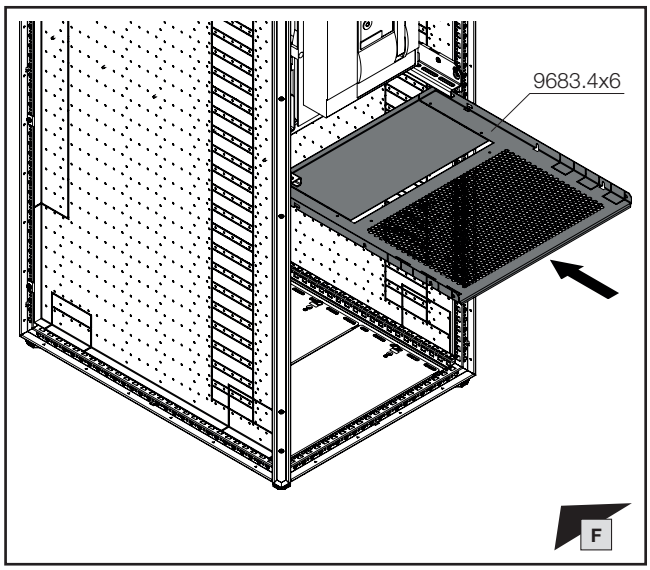

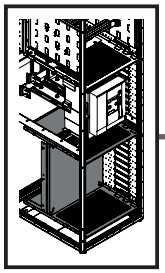

TX30

DE EN FR

1. Montage 3-poliges HSS
1. Fitting the 3-pole MBS
1. Montage des JBP tripolaires

1.23 Montage Funktionsraumteiler und Montageplatte unterhalb ACB
1.23 Fitting the compartment divider and mounting plate below the ACB
1.23 Montage de la cloison fonctionnelle et de la plaque de montage sous le disjoncteur de puissance

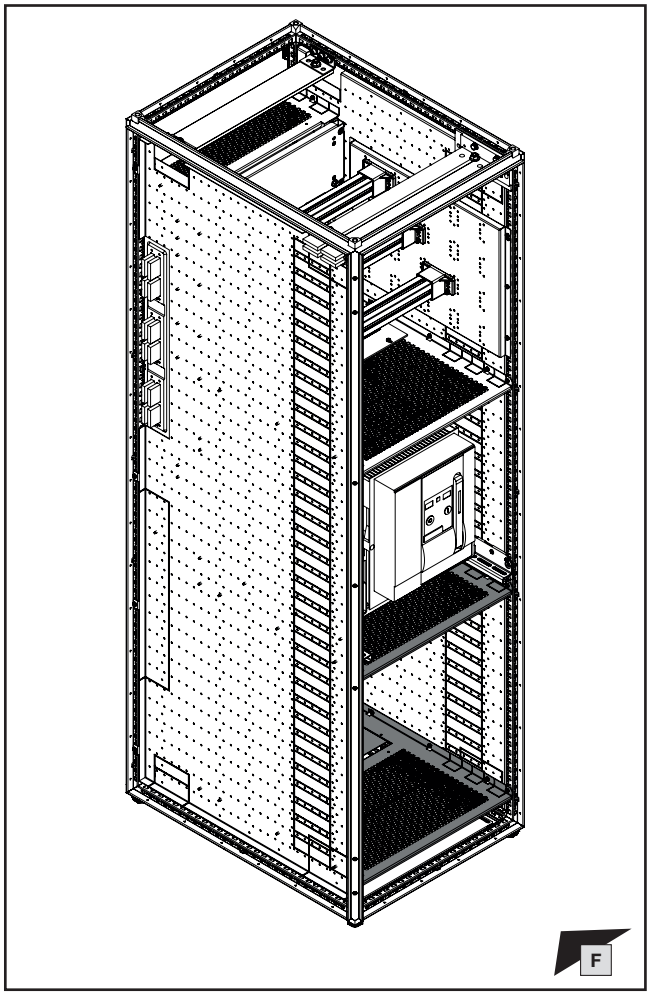

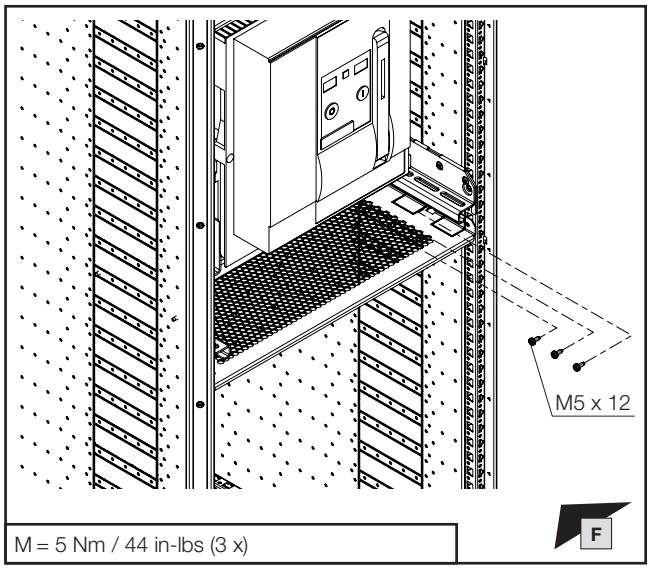

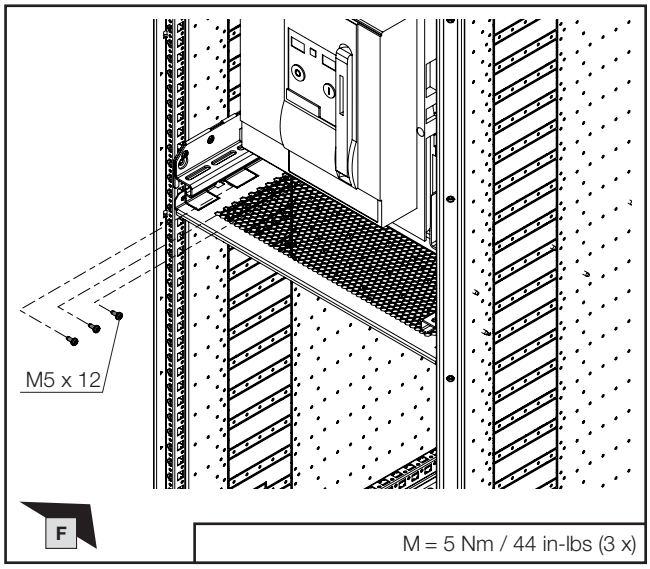

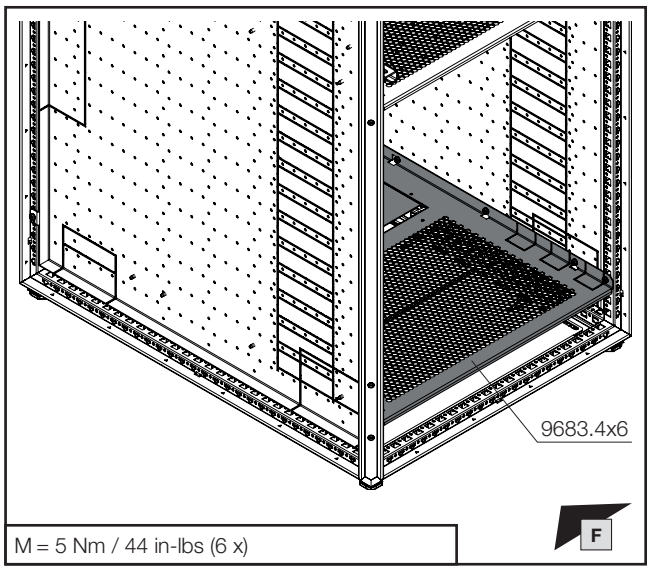

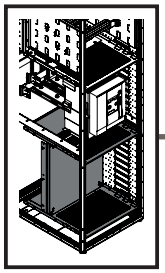

mm

TX30

SW13

DE EN FR

1. Montage 3-poliges HSS
1. Fitting the 3-pole MBS
1. Montage des JBP tripolaires

1.23 Montage Funktionsraumteiler und Montageplatte unterhalb ACB
1.23 Fitting the compartment divider and mounting plate below the ACB
1.23 Montage de la cloison fonctionnelle et de la plaque de montage sous le disjoncteur de puissance

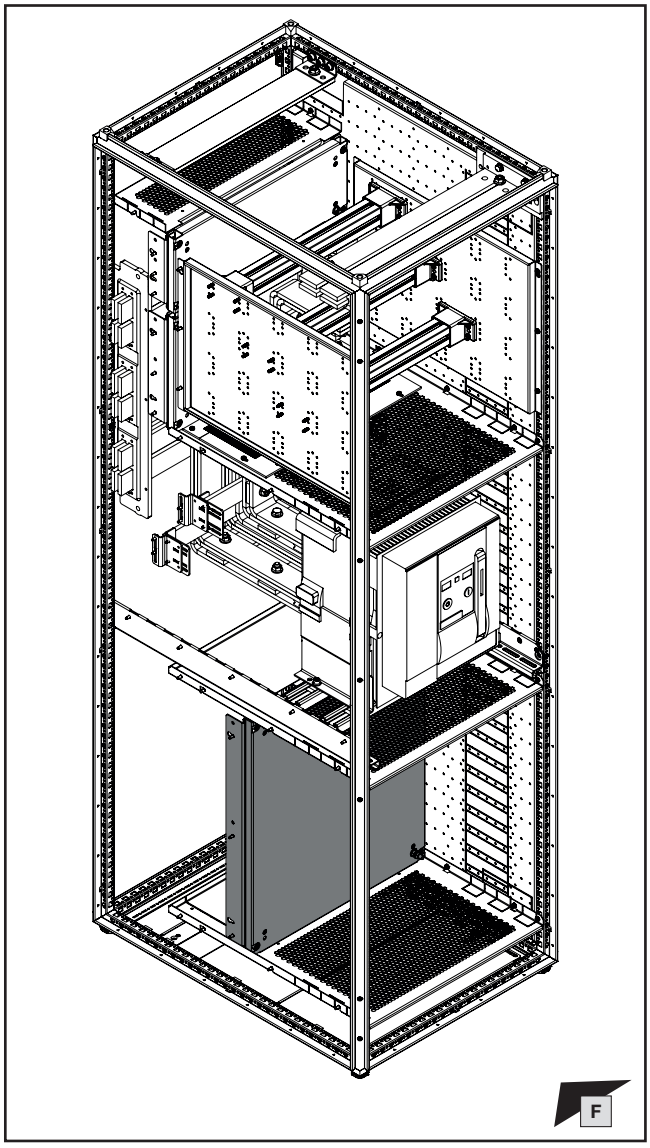

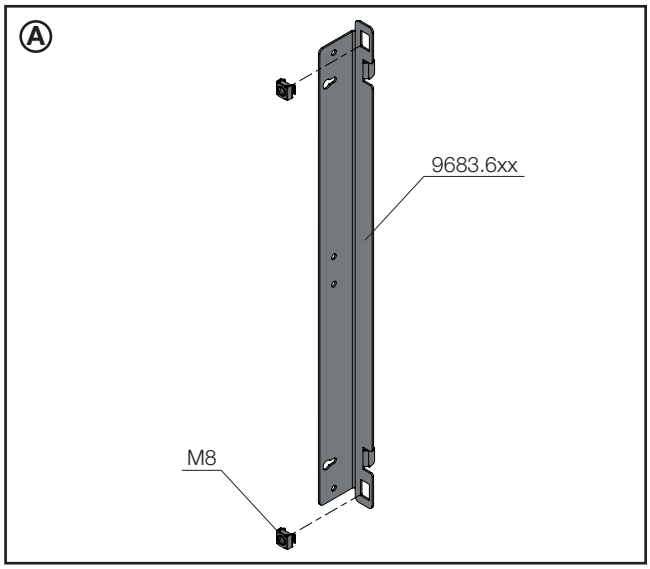

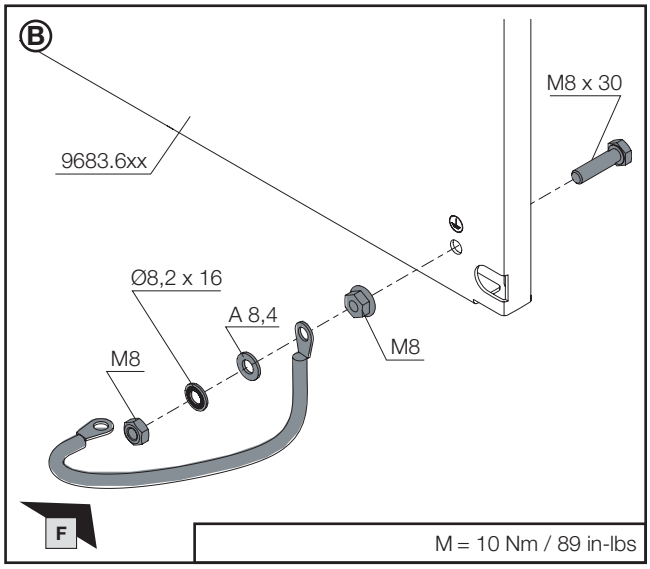

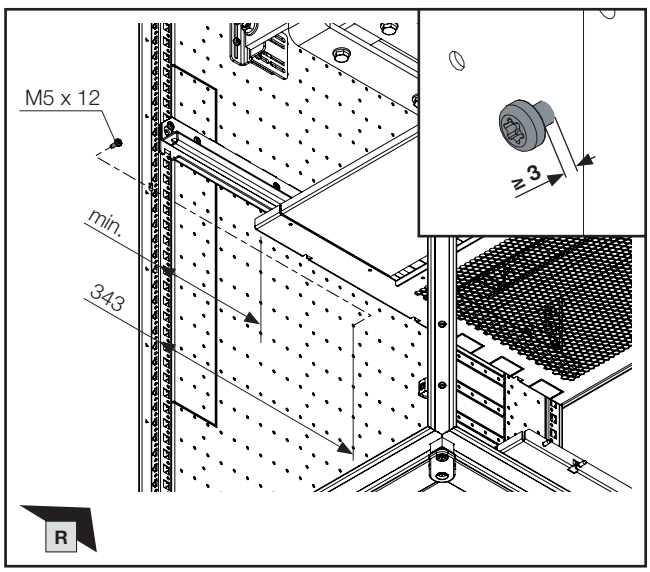

Schranksystem VX25 – Technische Dokumentation – Schutzleiteranschluss, Strombelastbarkeit
VX25 Enclosure System – Technical documentation – PE conductor connection, current carrying capacity
Armoires électriques VX25 – Manuel technique – Raccordement de mise à la terre et intensités maximales admissibles

DE EN FR

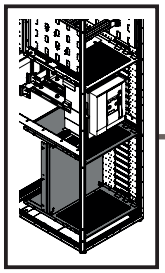

mm

TX30

DE EN FR

1. Montage 3-poliges HSS
1. Fitting the 3-pole MBS
1. Montage des JBP tripolaires

1.23 Montage Funktionsraumteiler und Montageplatte unterhalb ACB

1.23 Fitting the compartment divider and mounting plate below the ACB

1.23 Montage de la cloison fonctionnelle et de la plaque de montage sous le disjoncteur de puissance

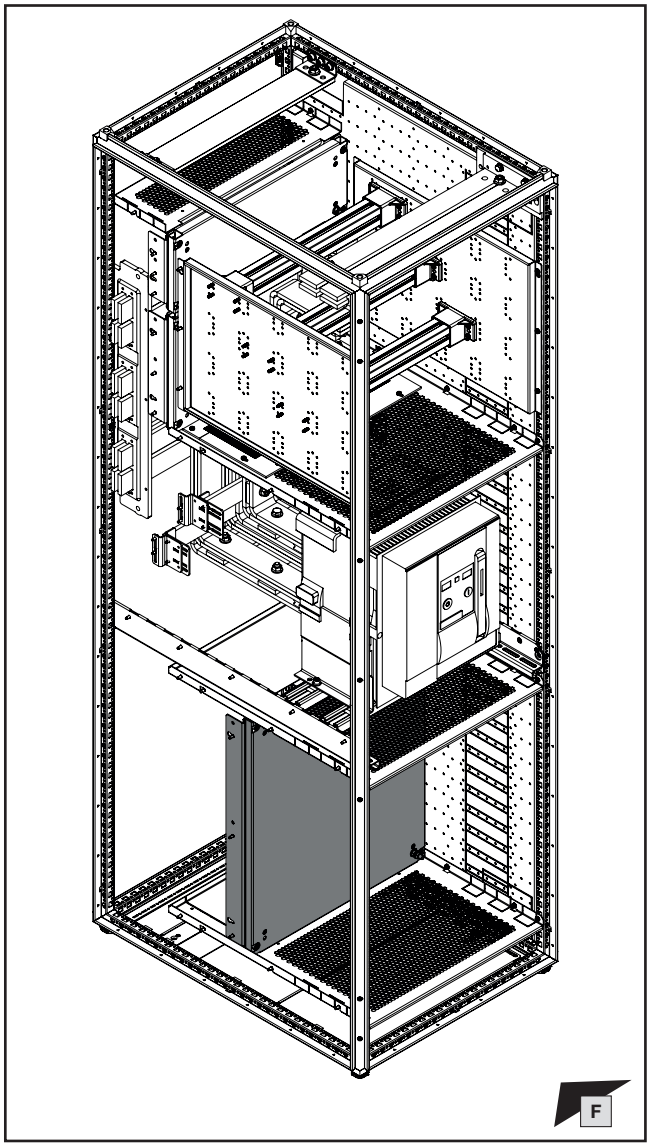

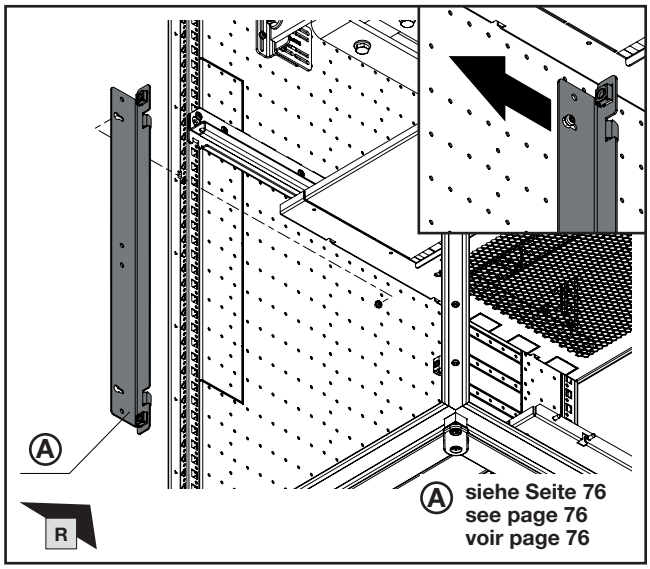

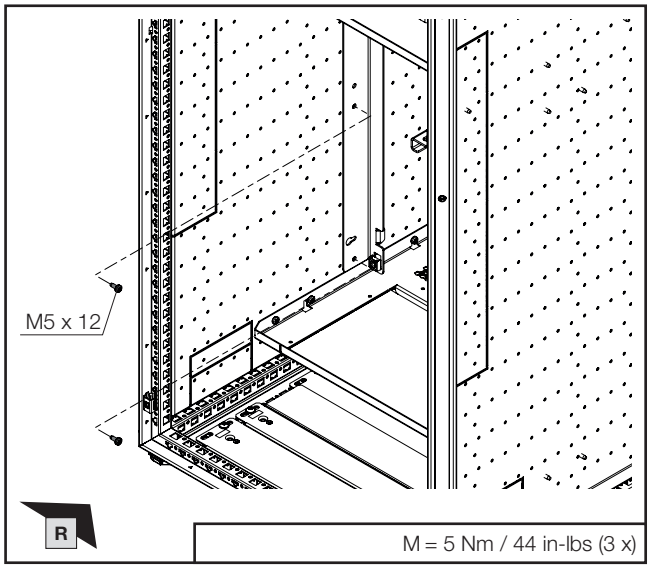

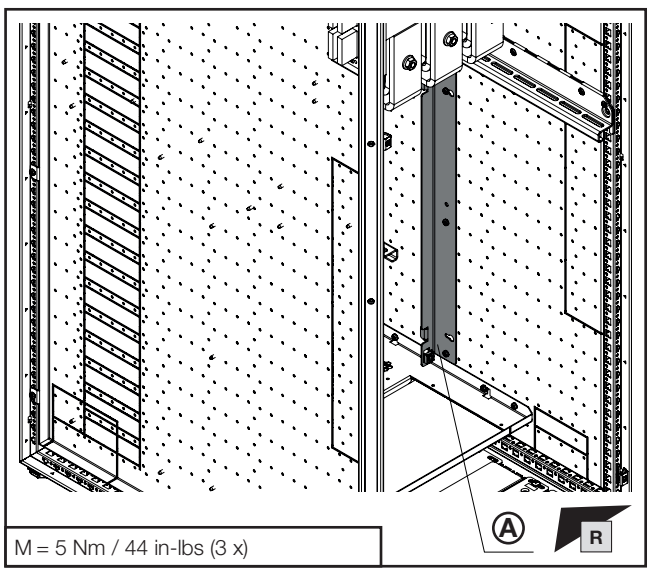

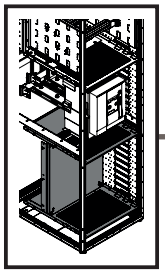

TX30

DE EN FR

1. Montage 3-poliges HSS
1. Fitting the 3-pole MBS
1. Montage des JBP tripolaires

1.23 Montage Funktionsraumteiler und Montageplatte unterhalb ACB
1.23 Fitting the compartment divider and mounting plate below the ACB
1.23 Montage de la cloison fonctionnelle et de la plaque de montage sous le disjoncteur de puissance

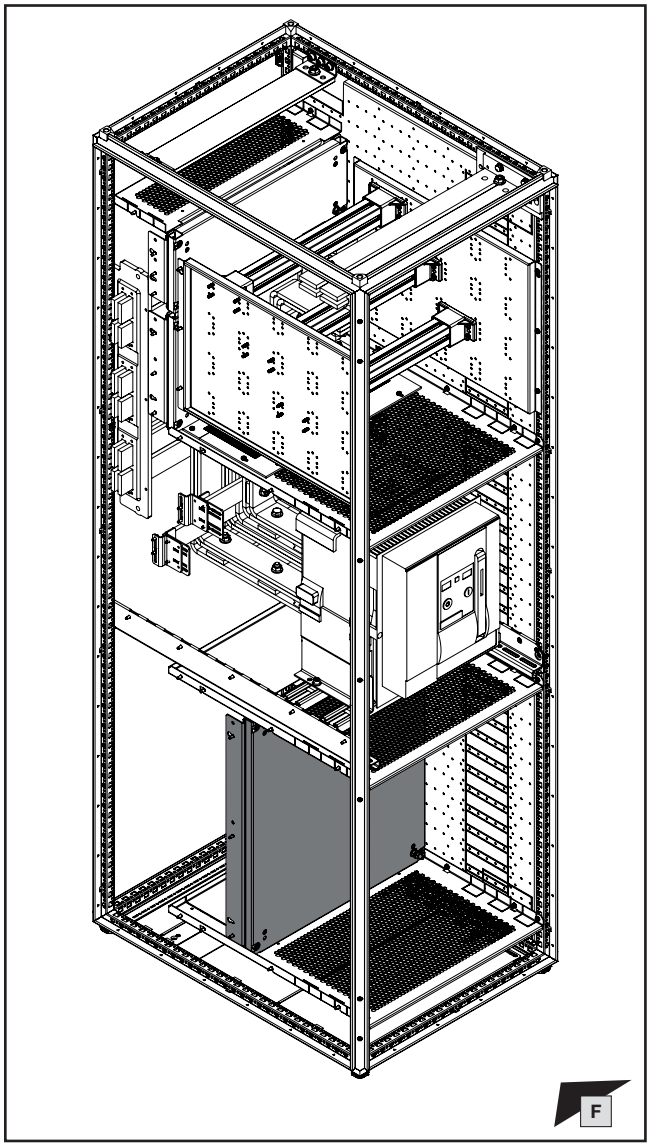

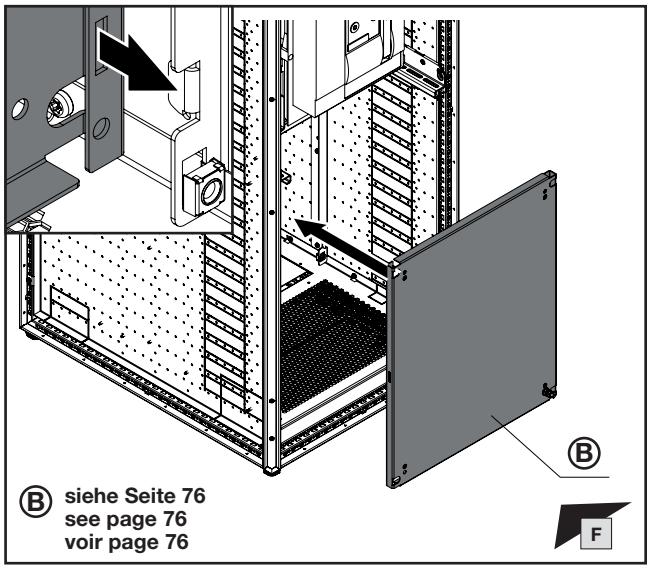

Ⓑ siehe Seite 76
see page 76
voir page 76

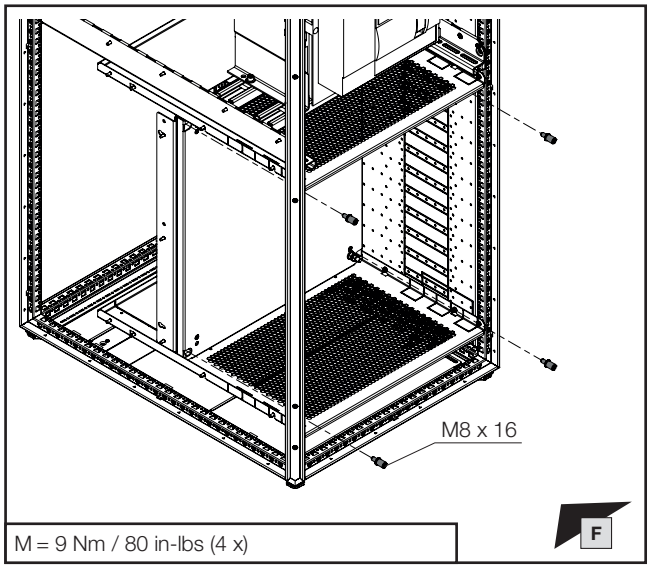

M = 9 Nm / 80 in-lbs (4 x)

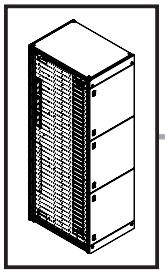

DE EN FR

1. Montage 3-poliges HSS
1. Fitting the 3-pole MBS
1. Montage des JBP tripolaires

1.24 Montage Flachteile und Dachblech
1.24 Fitting the panels and roof plate
1.24 Montage des pièces plates et du toit

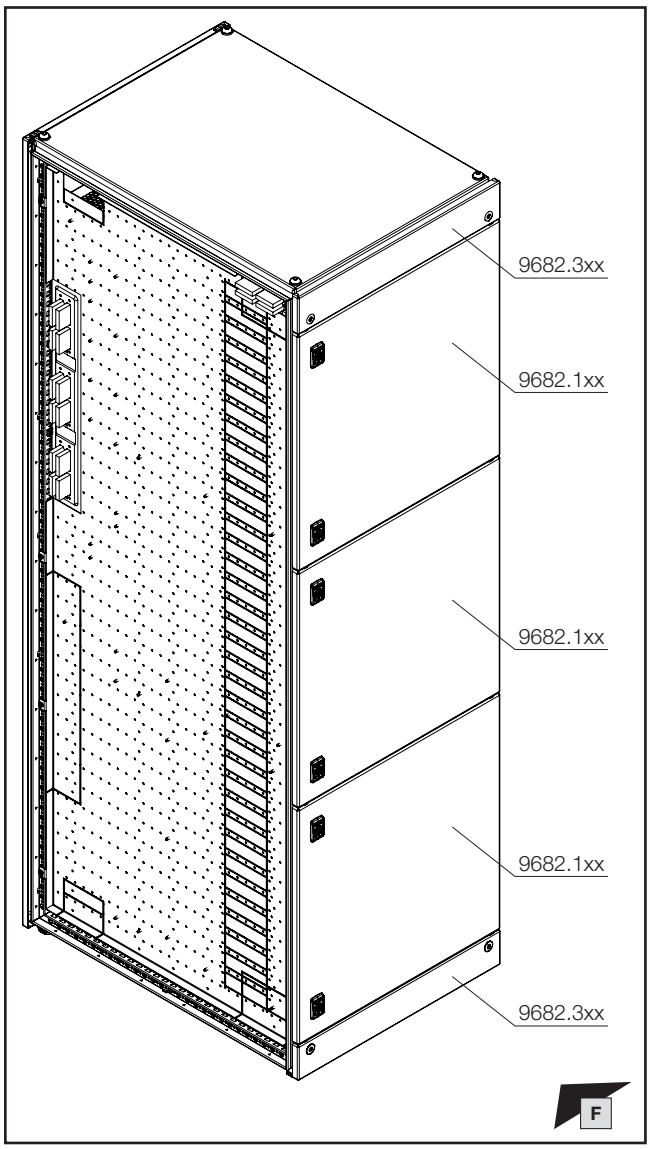

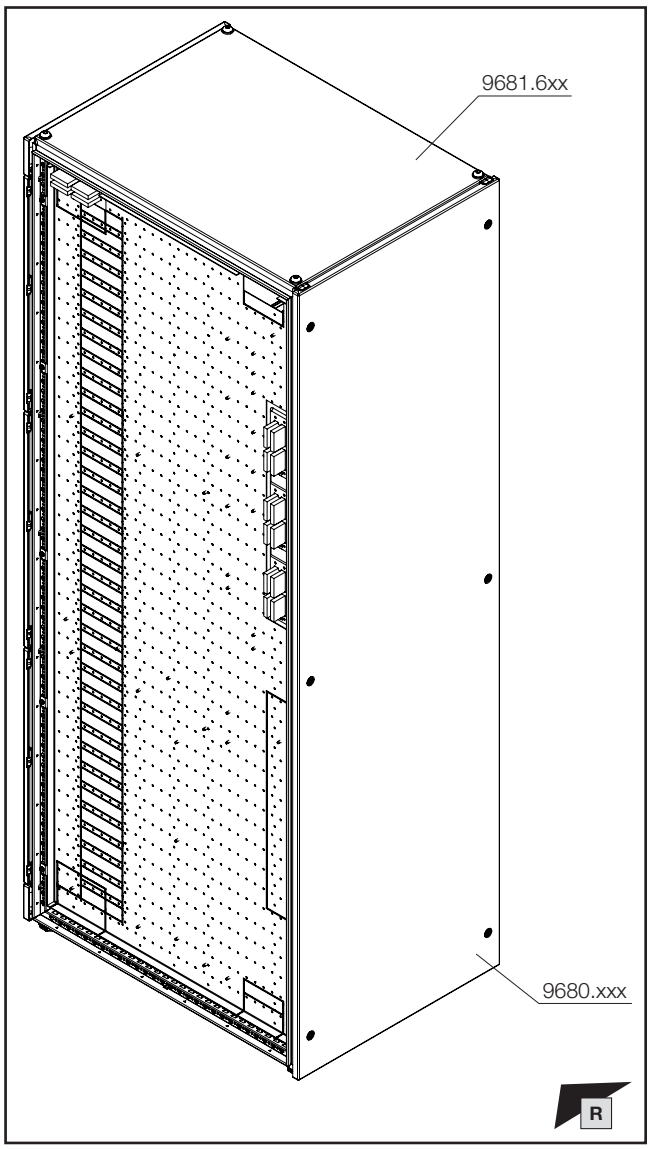

Hinweis / Note / Remarque

Beachten Sie für die abschließenden Arbeiten (Montage Flachteile, Frontgestaltung) je nach verwendetem Schrank die Beschreibungen in folgenden Anleitungen.

For the final work (fitting the panels, designing the front), please refer to the descriptions in the following instructions, depending on the enclosure used.

Pour les travaux finaux (montage des pièces plates, aménagement de la face avant), veuillez tenir compte, en fonction de l'armoire utilisée, des indications dans les notices suivantes.

Anreih-Schranksystem VX25
Enclosure baying system VX25
Armoires juxtaposables VX25

DE/EN/FR

Modulare Frontgestaltung VX25
Modular front design VX25
Aménagement modulaire de la face avant VX25

DE/EN/FR

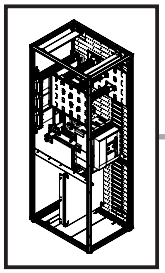

2. Sammelschienensystem 185 mm Compact
2. Busbar system 185 mm Compact
2. Jeu de barres 185 mm Compact

2.1 Sammelschienensystem 185 mm Compact
2.1 Busbar system 185 mm Compact
2.1 Jeu de barres 185 mm Compact

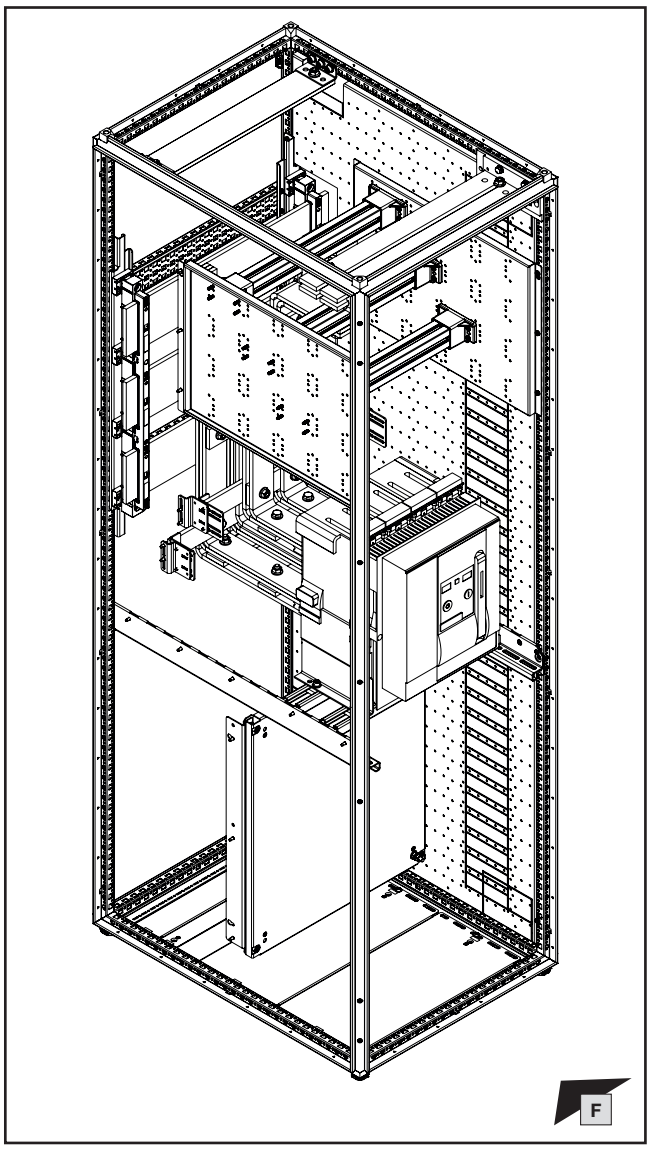

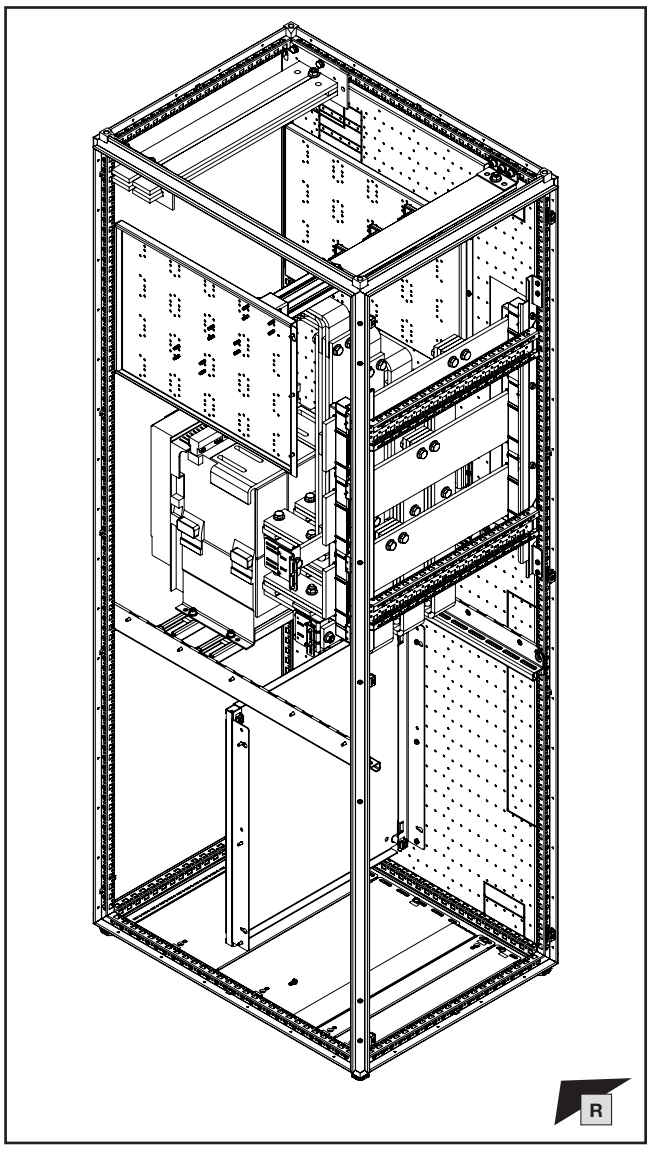

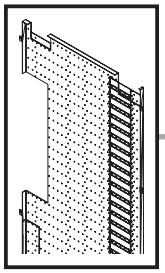
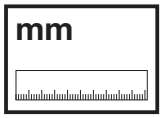

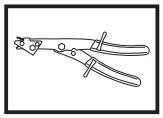
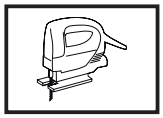

DE EN FR

2. Sammelschienensystem 185 mm Compact
2. Busbar system 185 mm Compact
2. Jeu de barres 185 mm Compact

2.2 Vorbereitung Funktionsraum-Seitenwand / Ausbrüche N, PE und Hauptsammelschienen

2.2 Preparing the compartment side panel / cut-outs for N and PE conductors and main busbars

2.2 Préparation du panneau latéral de compartiment fonctionnel / découpes pour barres Neutre, barres Terre et jeux de barres principaux

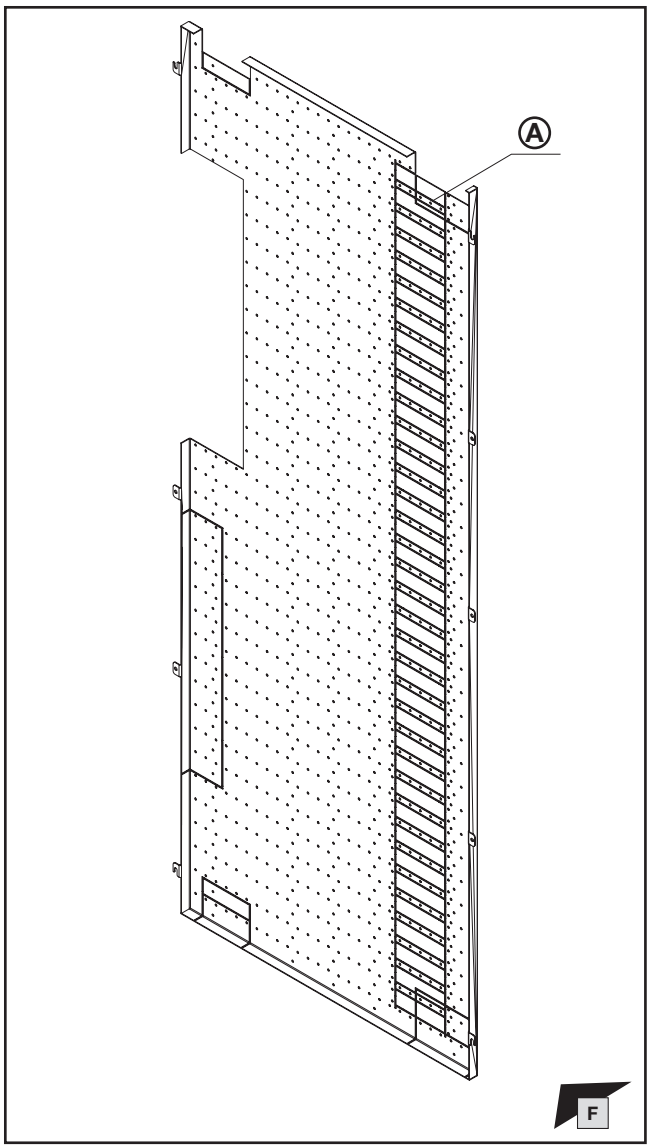

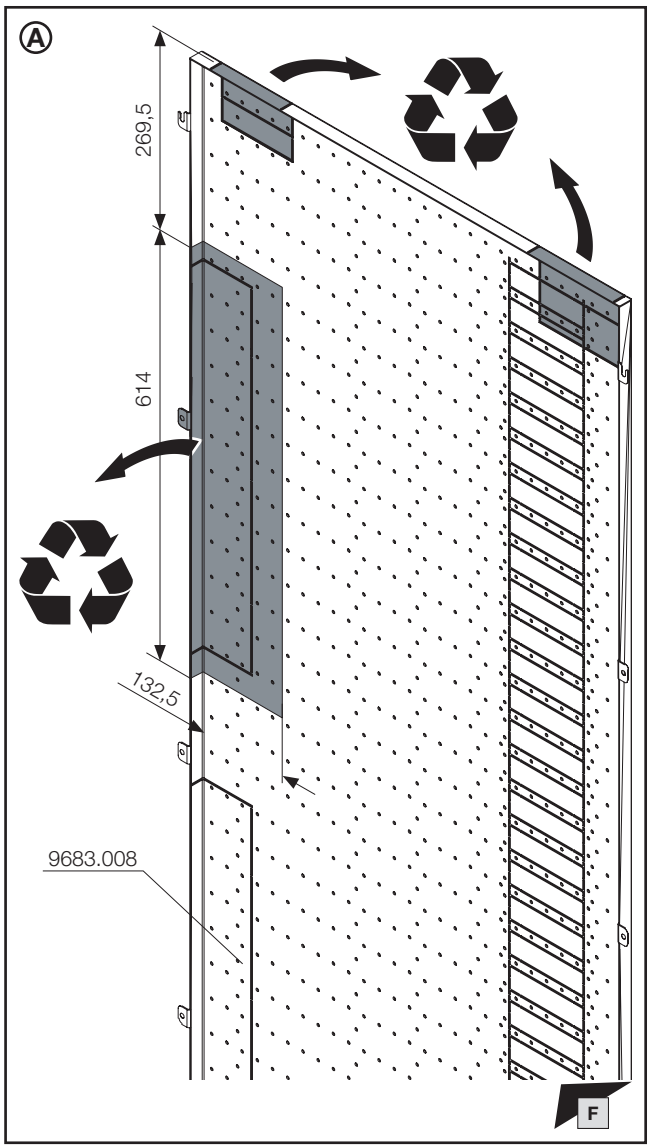

Hinweis / Note / Remarque Ⓐ

Ausschnitte N und PE entsprechend Ausschnitten für Flat-PLS 185 (siehe Kapitel 1.4).

Cut-outs for N and PE conductors corresponding to the cut-outs for Flat-PLS 185 (see chapter 1.4).

Découpes N et PE en fonction des découpes pour Flat-PLS 185 (voir chapitre 1.4).

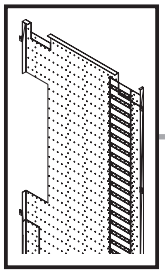
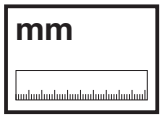

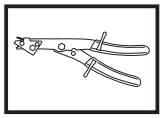
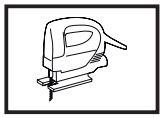

DE EN FR



2. Sammelschienensystem 185 mm Compact
2. Busbar system 185 mm Compact
2. Jeu de barres 185 mm Compact

2.2 Vorbereitung Funktionsraum-Seitenwand / Ausbrüche N, PE und Hauptsammelschienen

2.2 Preparing the compartment side panel / cut-outs for N and PE conductors and main busbars

2.2 Préparation du panneau latéral de compartiment fonctionnel / découpes pour barres Neutre, barres Terre et jeux de barres principaux

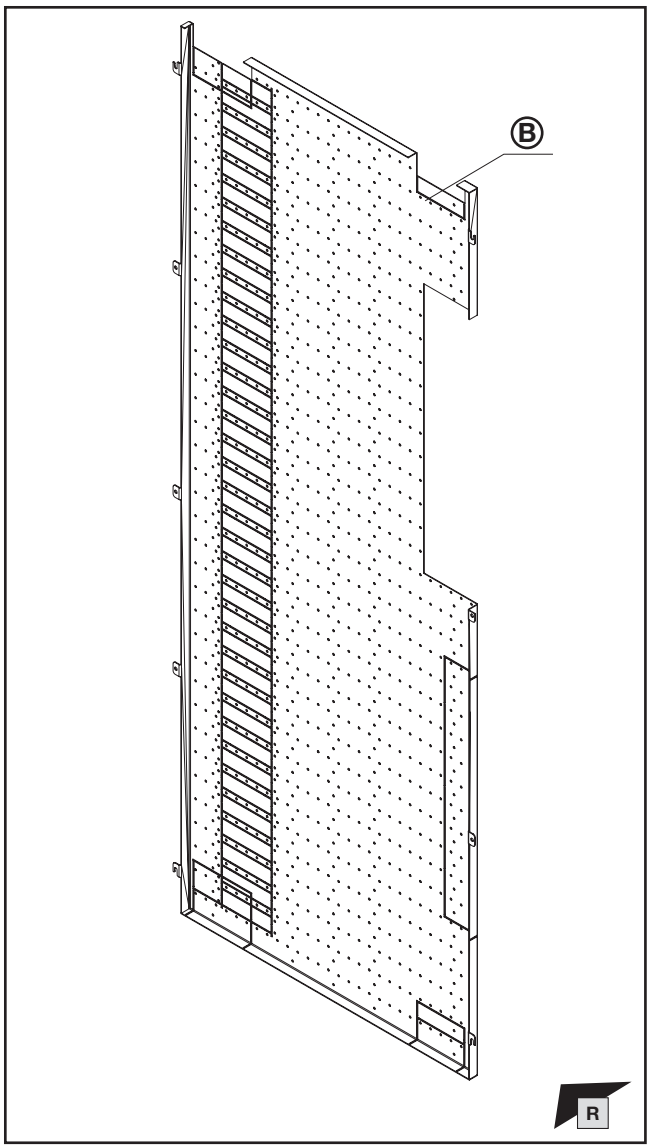

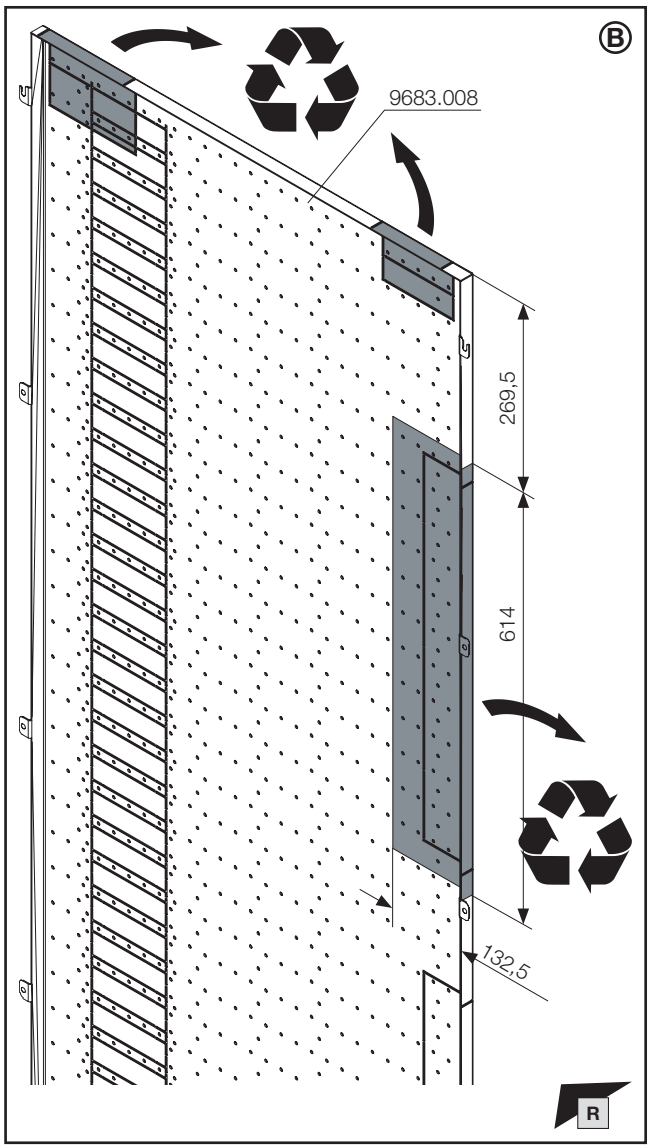



Hinweis / Note / Remarque Ⓑ

Ausschnitte N und PE entsprechend Ausschnitten für Flat-PLS 185 (siehe Kapitel 1.4).

Cut-outs for N and PE conductors corresponding to the cut-outs for Flat-PLS 185 (see chapter 1.4).

Découpes N et PE en fonction des découpes pour Flat-PLS 185 (voir chapitre 1.4).

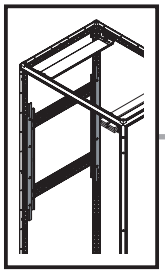

mm

DE EN FR

2. Sammelschienensystem 185 mm Compact
2. Busbar system 185 mm Compact
2. Jeu de barres 185 mm Compact

2.3 Montage Systembefestigung
2.3 Mounting the system attachment
2.3 Montage de la fixation

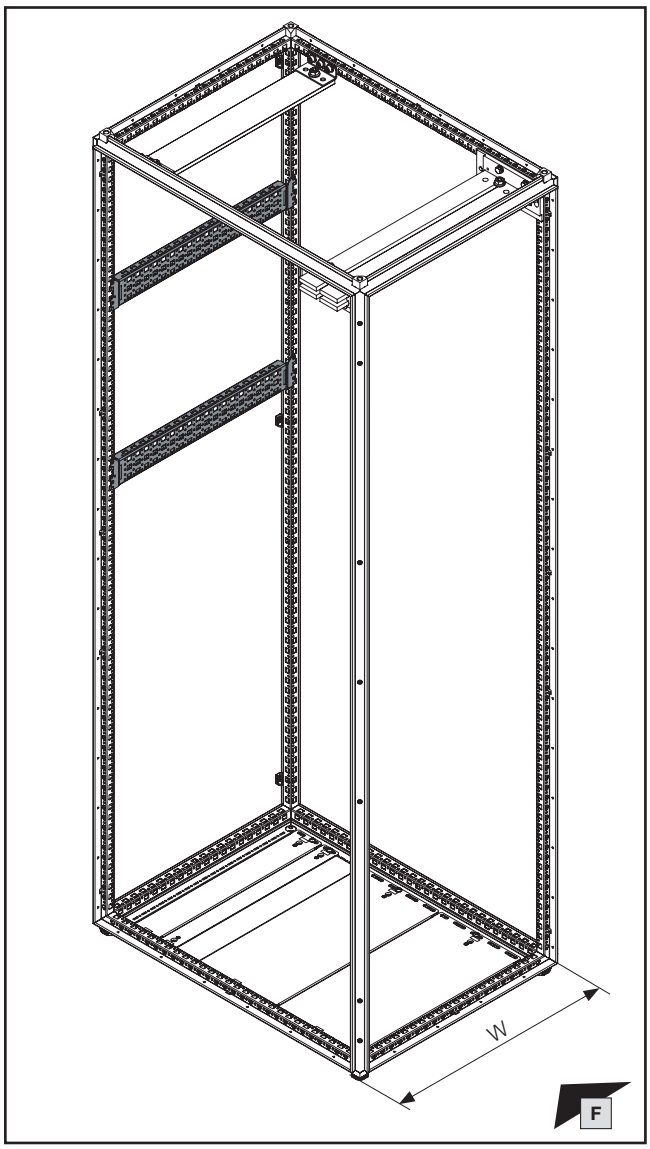

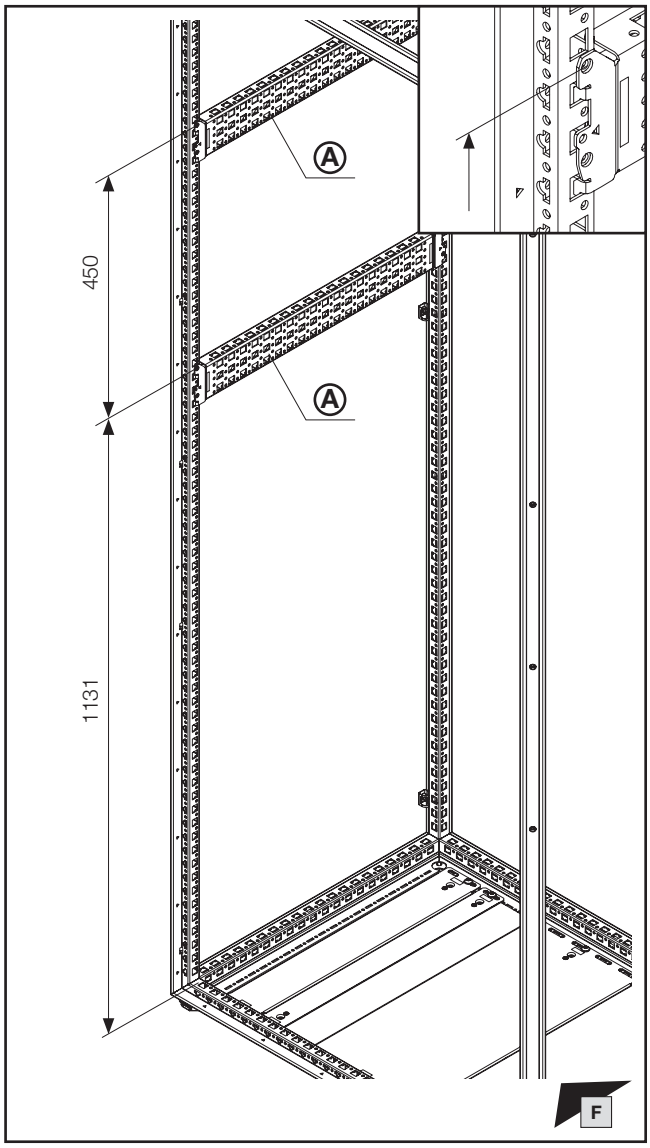

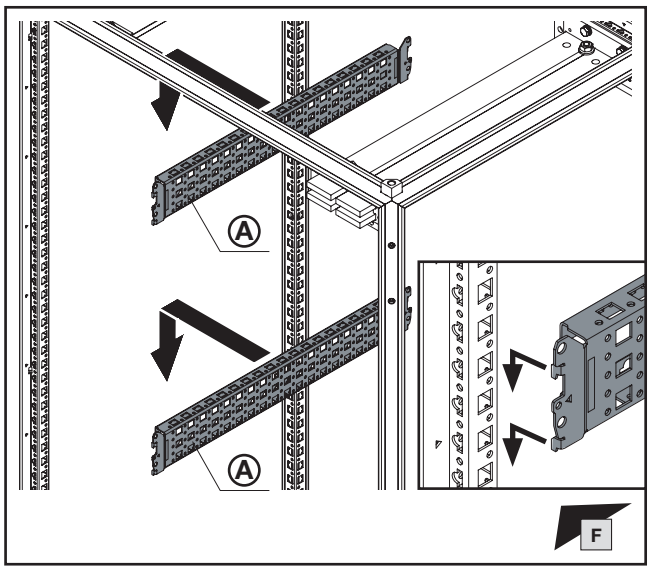

Für Schrankbreite W mm For enclosure depth W mm Pour largeur d'armoire W mm	Ⓐ Best.-Nr. Model No. Référence
600	**9677.511**
800	**9677.521**
1000	**9677.531**
1200	**9677.541**

VX25 Ri4Power System 185 mm
VX25 Ri4Power system 185 mm
Jeux de barres Ri4Power VX25 185 mm

DE/EN/FR

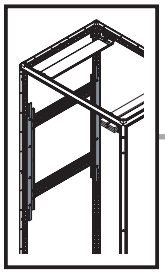

mm

TX30

DE EN FR

2. Sammelschienensystem 185 mm Compact
2. Busbar system 185 mm Compact
2. Jeu de barres 185 mm Compact

2.3 Montage Systembefestigung
2.3 Mounting the system attachment
2.3 Montage de la fixation

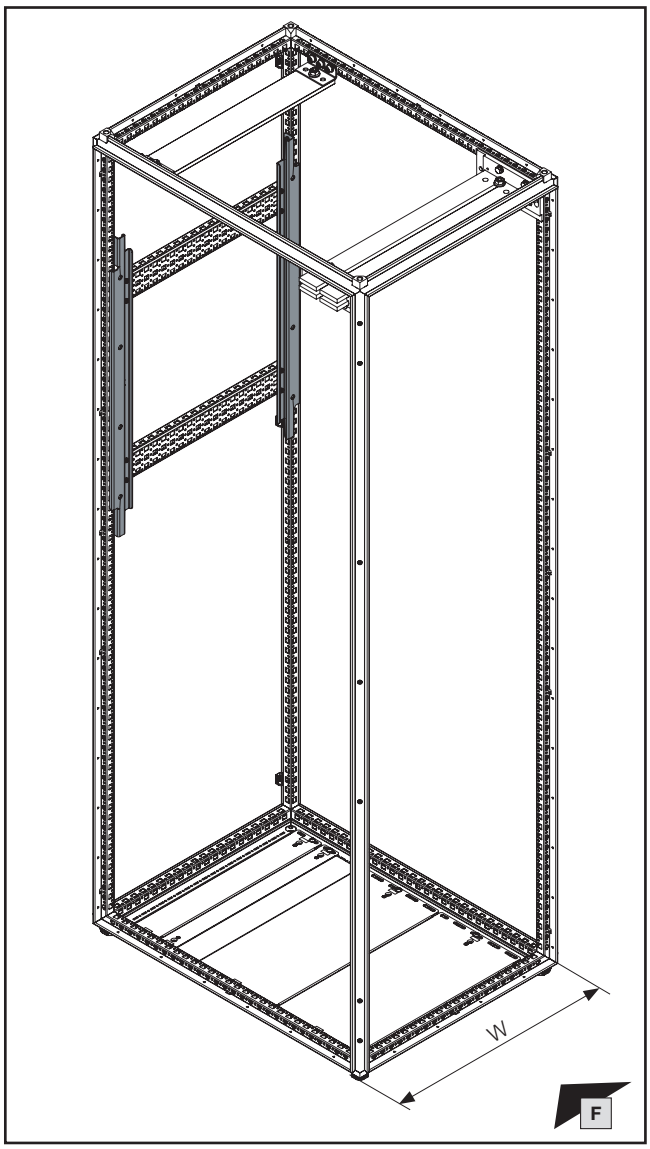

Für Schrankbreite W mm For enclosure depth W mm Pour largeur d'armoire W mm	Ⓐ Best.-Nr. Model No. Référence
600	**9677.511**
800	**9677.521**
1000	**9677.531**
1200	**9677.541**

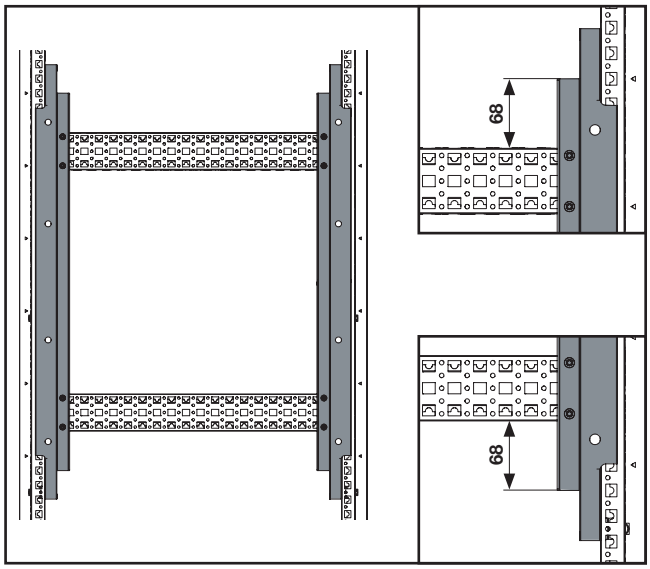

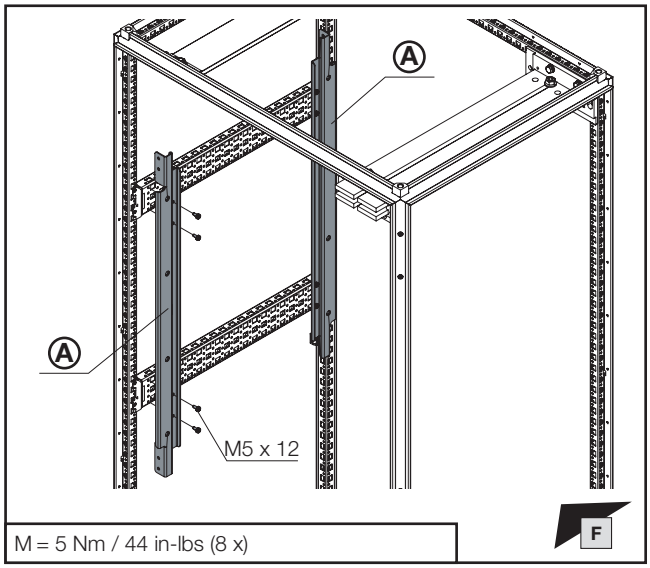

M = 5 Nm / 44 in-lbs (8 x)

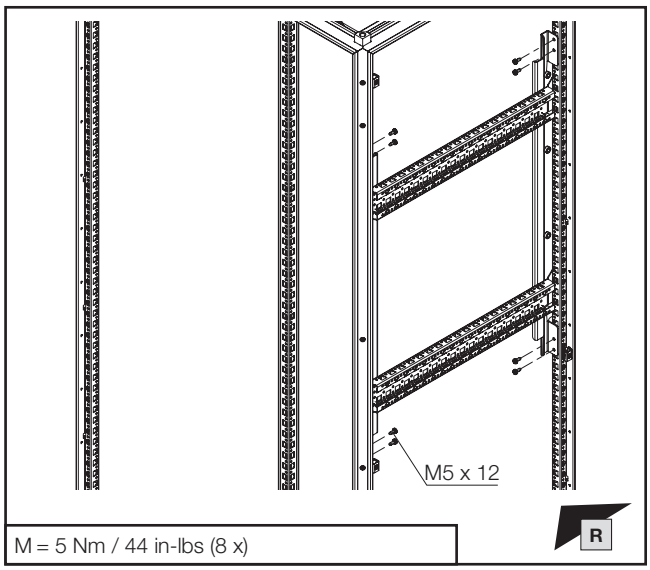

M = 5 Nm / 44 in-lbs (8 x)

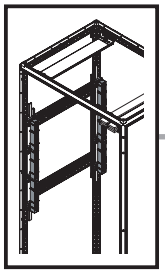

IS6

PZ3

DE EN FR

2. Sammelschienensystem 185 mm Compact
2. Busbar system 185 mm Compact
2. Jeu de barres 185 mm Compact

2.4 Montage Sammelschienenhalter
2.4 Mounting the busbar supports
2.4 Montage du support de jeu de barres

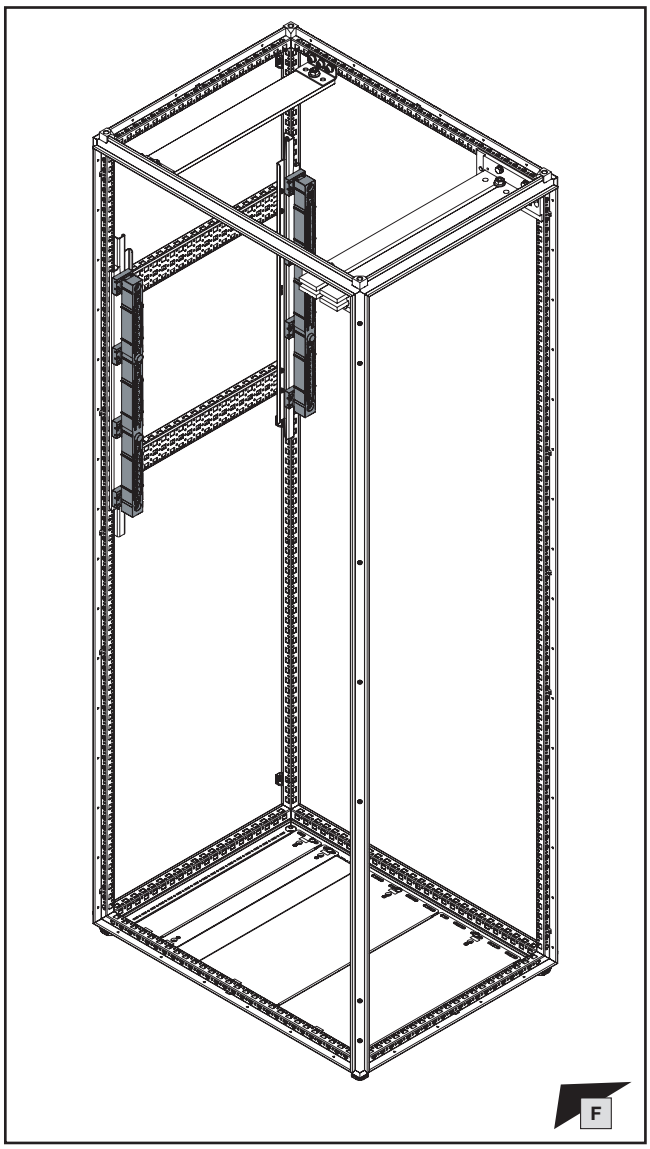

Für Schrankbreite W mm For enclosure depth W mm Pour largeur d'armoire W mm	Ⓐ Best.-Nr. Model No. Référence
600	**9677.511**
800	**9677.521**
1000	**9677.531**
1200	**9677.541**

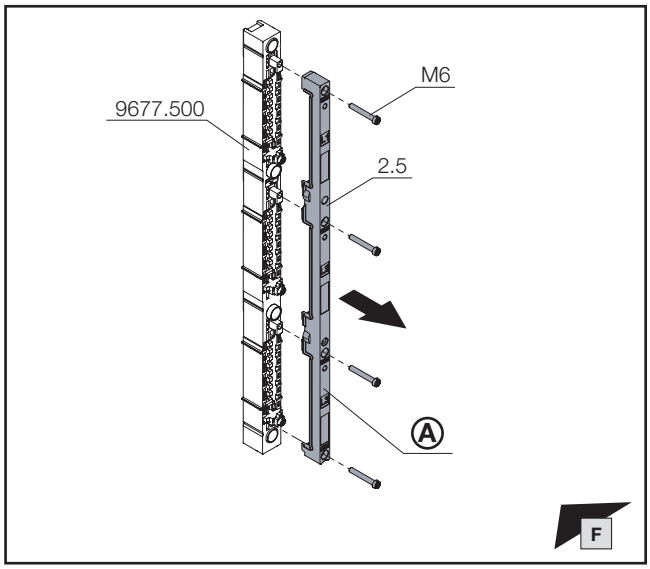

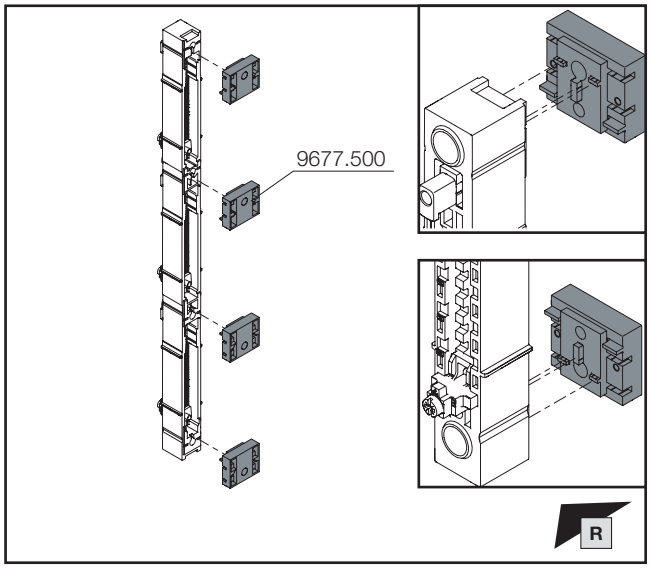

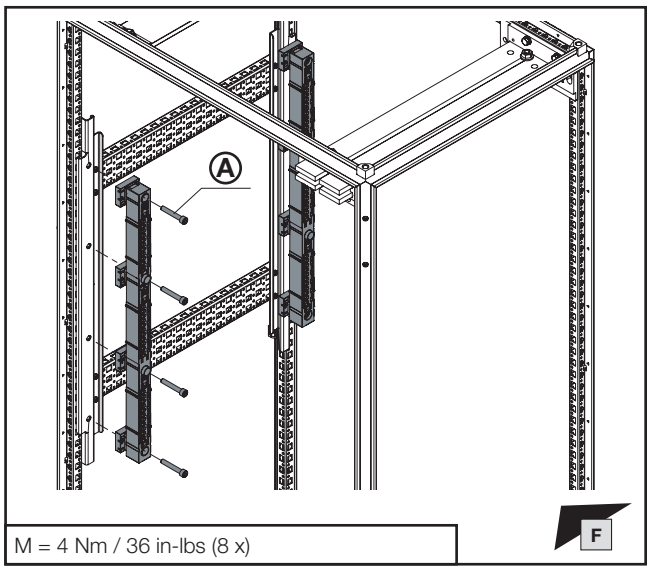

M = 4 Nm / 36 in-lbs (8 x)

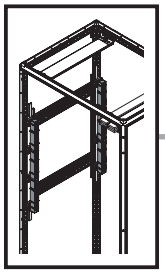

PZ3

DE EN FR

2. Sammelschienensystem 185 mm Compact
2. Busbar system 185 mm Compact
2. Jeu de barres 185 mm Compact

2.4 Montage Sammelschienenhalter
2.4 Mounting the busbar supports
2.4 Montage du support de jeu de barres

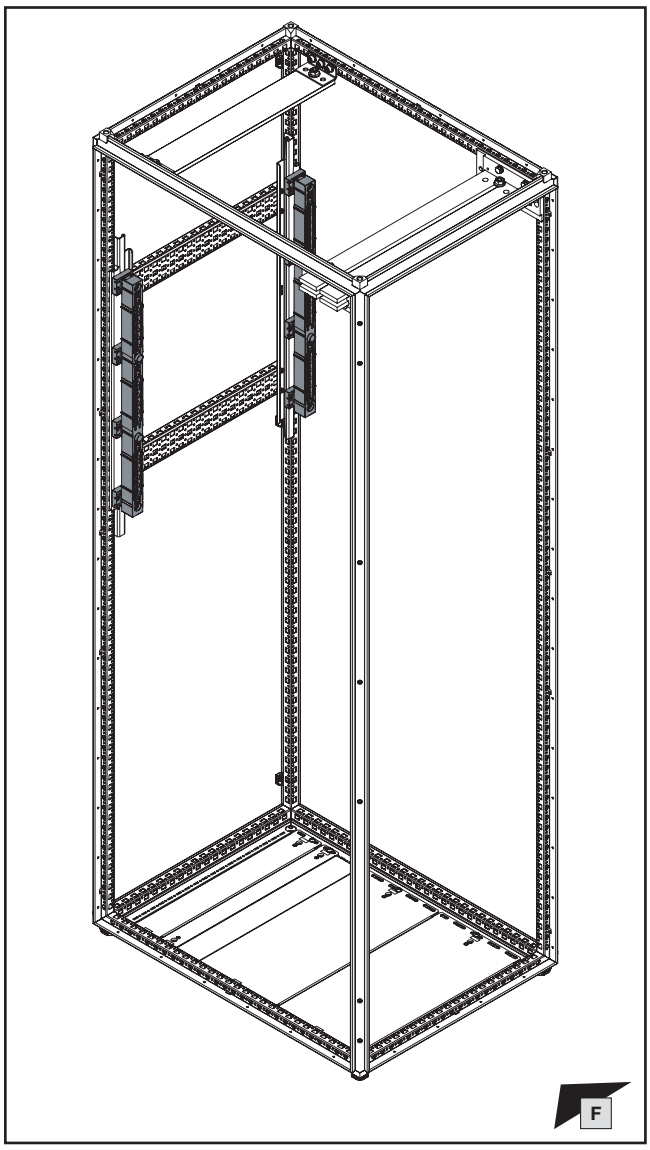

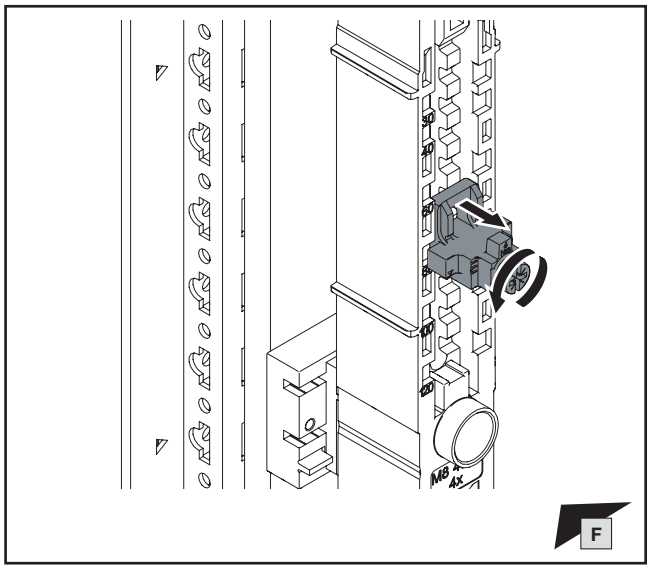

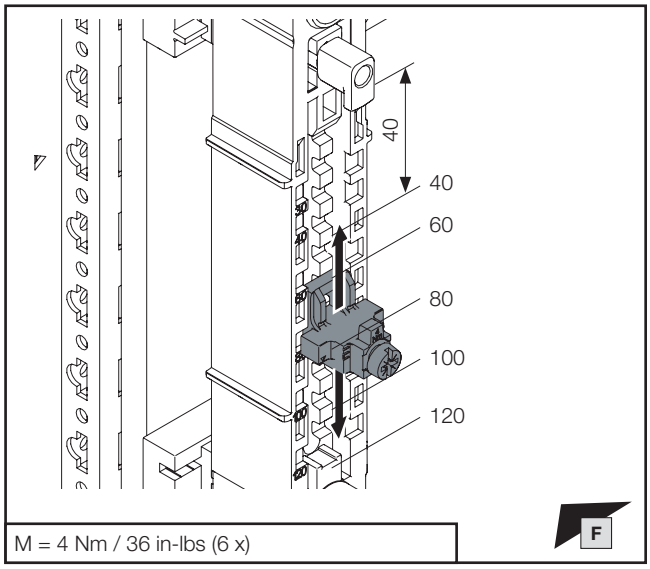

M = 4 Nm / 36 in-lbs (6 x)

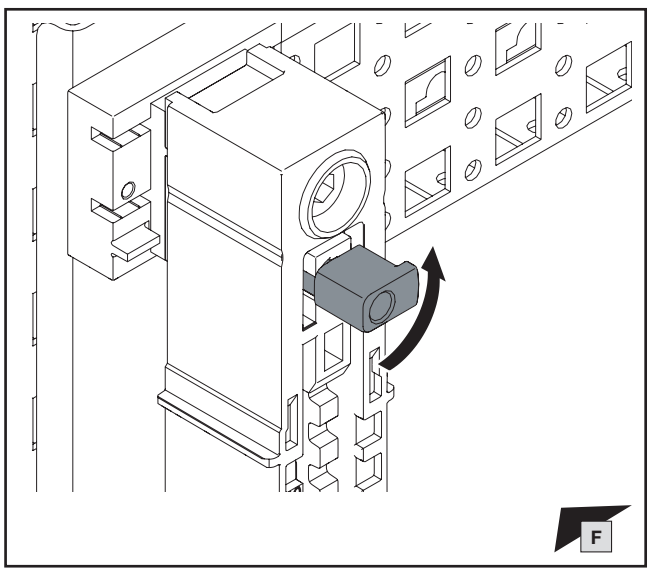

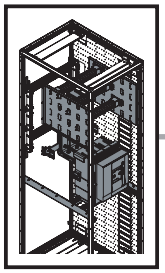

2. Sammelschienensystem 185 mm Compact
2. Busbar system 185 mm Compact
2. Jeu de barres 185 mm Compact

2.5 Montage Maxi-PLS, Leistungsschalter und oberer Verbindungssatz
2.5 Fitting Maxi-PLS, the circuit-breaker and the upper connector kit
2.5 Montage Maxi-PLS, disjoncteur de puissance et kit de jonction supérieur

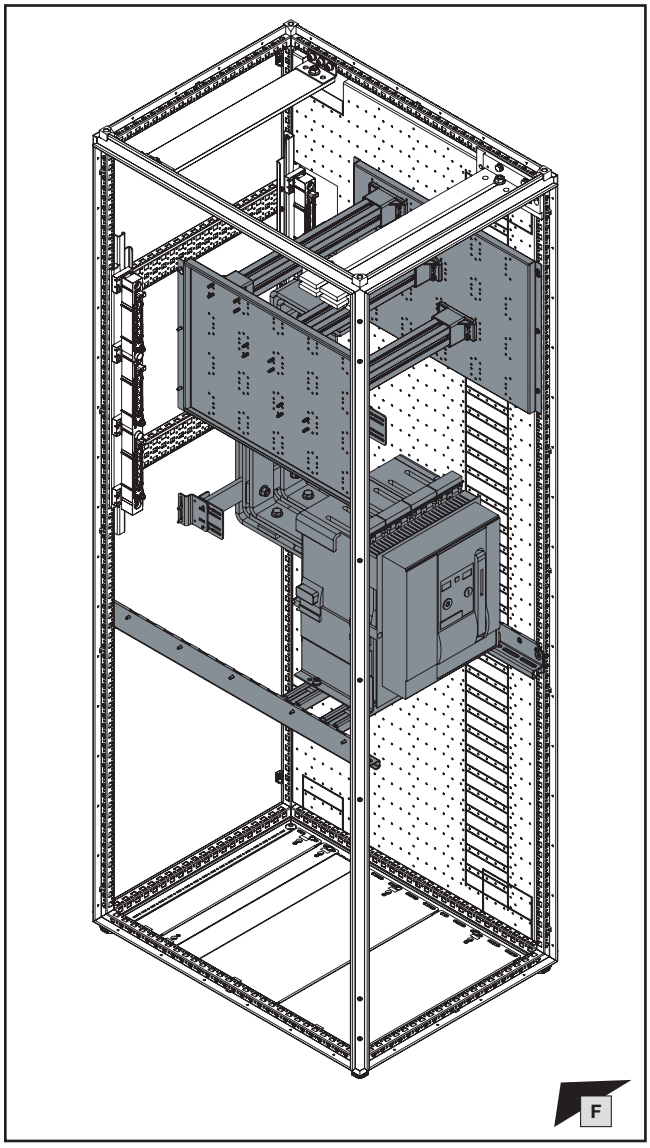

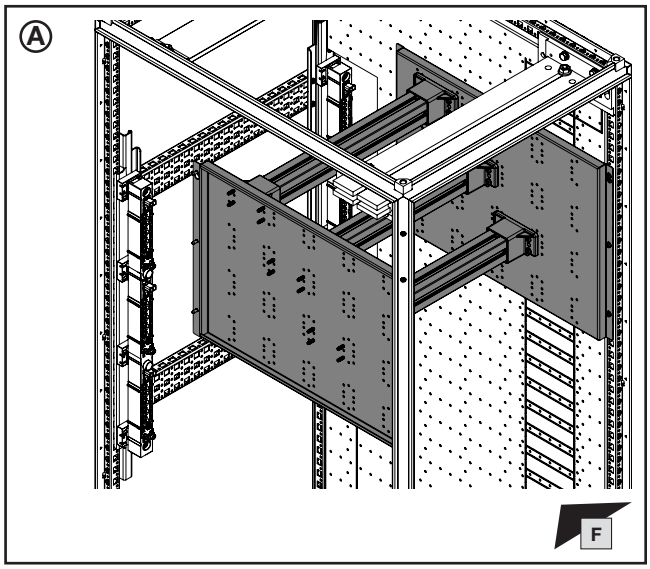

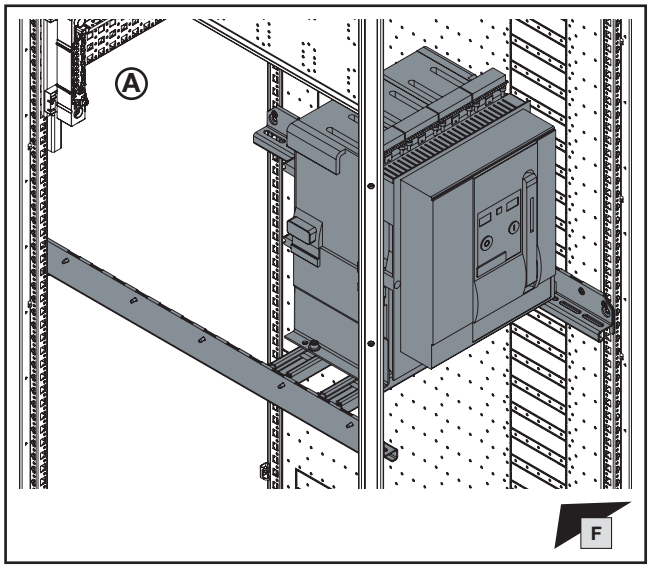

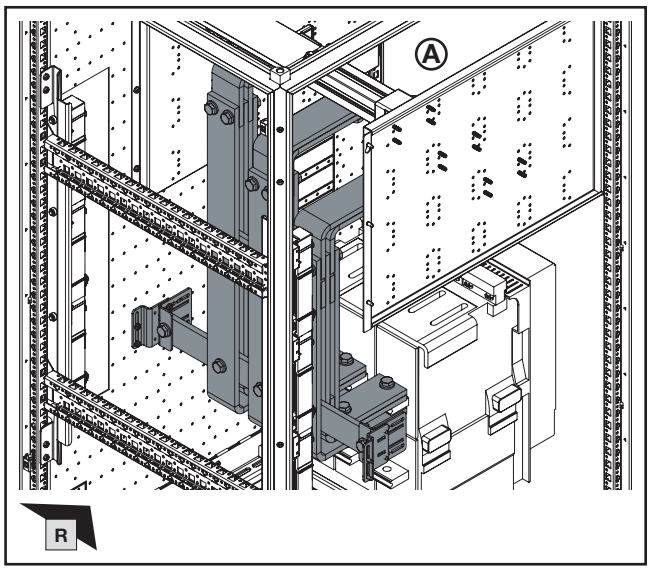

Hinweis / Note / Remarque Ⓐ

Montage Maxi-PLS, Leistungsschalter, oberer Verbindungssatz inkl. Stabilisierung und Anziehen der Schrauben entsprechend Flat-PLS 185 (siehe Kapitele 1.10 bis 1.15).

Fitting Maxi-PLS, the circuit-breaker and the upper connector kit, incl. stabilisation and tightening of the screws, in accordance with the procedure for Flat-PLS 185 (see chapters 1.10 to 1.15).

Montage Maxi-PLS, disjoncteur de puissance, kit de jonction supérieur avec stabilisation et serrage des vis en fonction du Flat-PLS 185 (voir paragraphe 1.10 à 1.15).

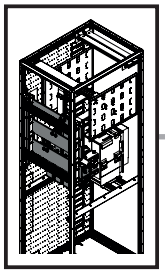

mm

DE EN FR

2. Sammelschienensystem 185 mm Compact
2. Busbar system 185 mm Compact
2. Jeu de barres 185 mm Compact

2.6 Montage rückwärtiges Hauptschienensystem und unterer Verbindungssatz

2.6 Mounting the rear main busbar system and lower connector kit

2.6 Montage du jeu de barres principal à l'arrière et kit de jonction inférieur

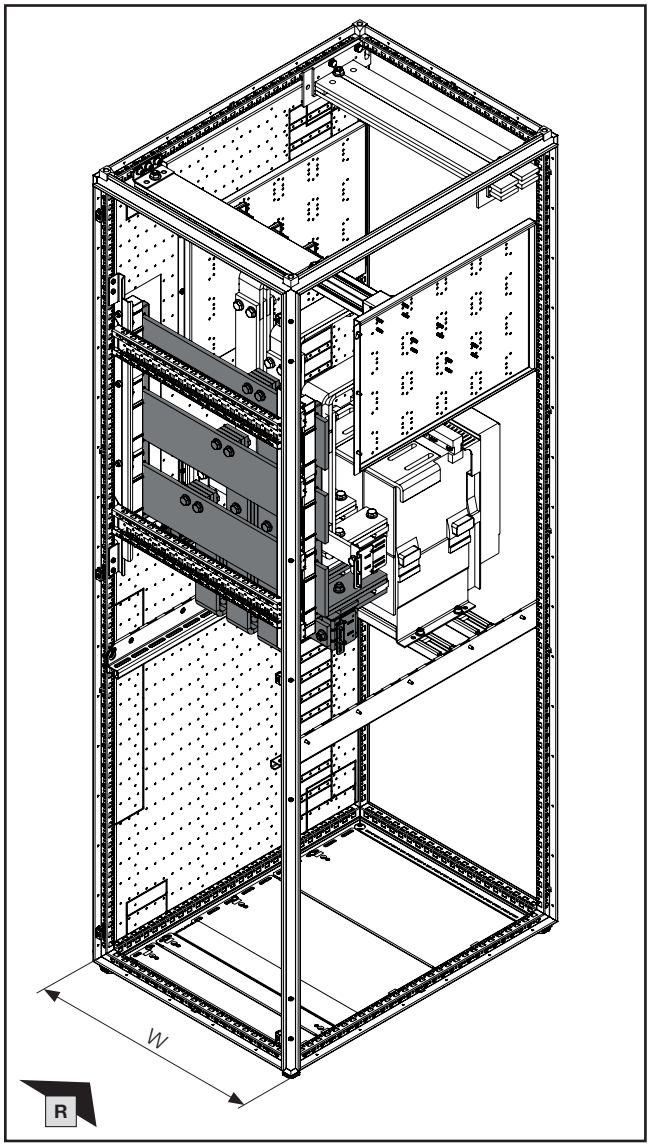

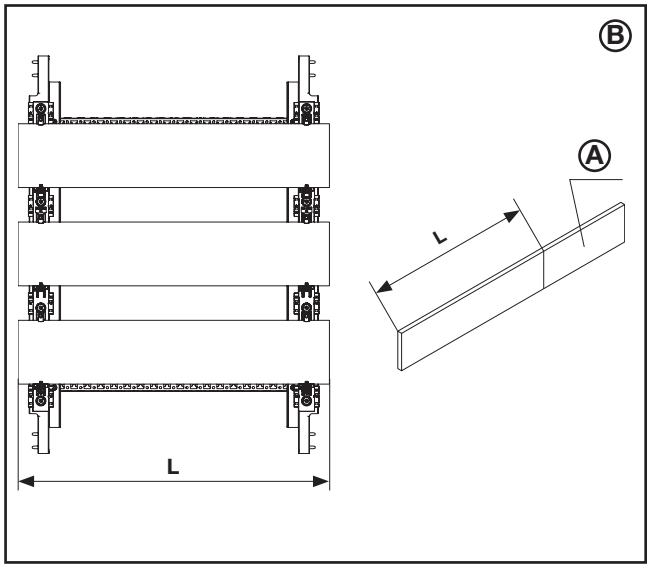

Abmessungen mm **Dimensions** mm **Dimensions** mm	Ⓐ **Best.-Nr.** **Model No.** **Référence**
40 x 10	3587.000
60 x 10	3589.005
80 x 10	3590.005
100 x 10	3590.015
120 x 10	3590.020

Einzelschrank **Stand-alone enclosure** **Armoire isolée**	**Endschrank** **End-of-row enclosure** **Armoire d'extrémité de rangée**	**Durchgangsschrank** **Middle-of-row enclosure** **Armoire juxtaposée par ses deux côtés**
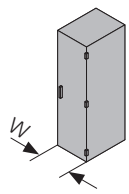	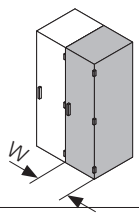	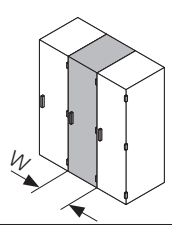
L = W - 70	L = W - 42	L = W - 14

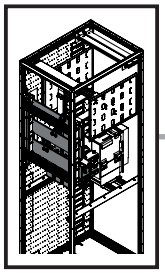

mm

11,5 mm

DE EN FR

2. Sammelschienensystem 185 mm Compact
2. Busbar system 185 mm Compact
2. Jeu de barres 185 mm Compact

2.6 Montage rückwärtiges Hauptschienensystem und unterer Verbindungssatz
2.6 Mounting the rear main busbar system and lower connector kit
2.6 Montage du jeu de barres principal à l'arrière et kit de jonction inférieur

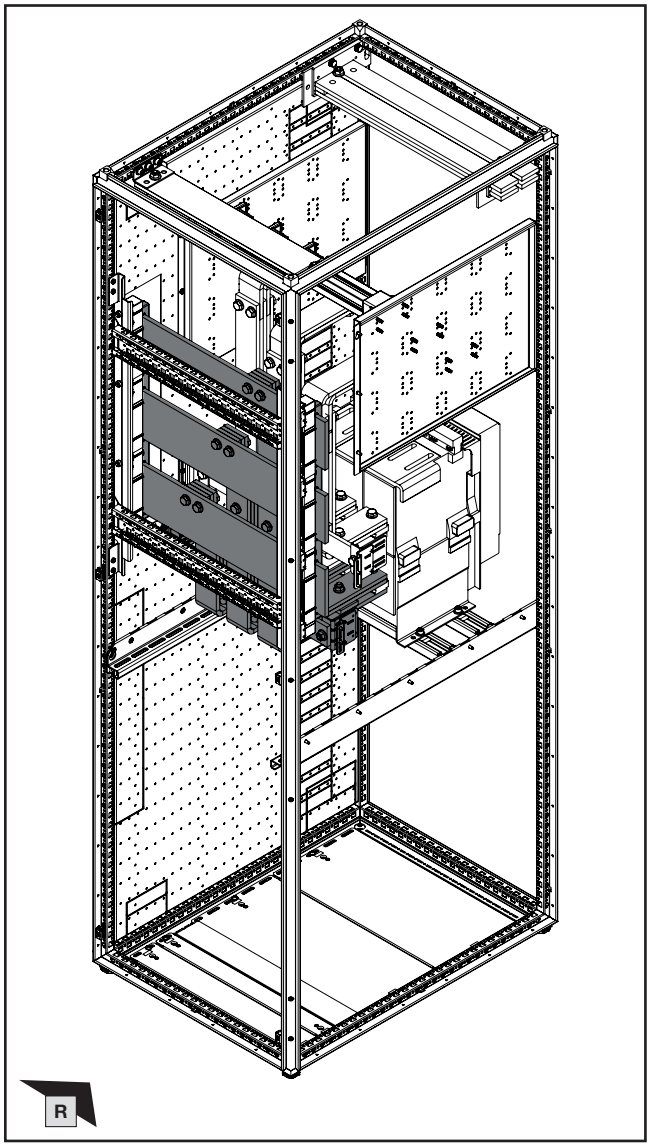

Breite W L-Winkel mm **Width W of L-bracket** mm **Largeur W de l'équerre en L** mm	**Abstand D1** mm **Distance D1** mm **Distance D1** mm	**Abstand D2** mm **Distance D2** mm **Distance D2** mm
50	25	×
60	36	×
80	36	×
100	50	×
120	80	40

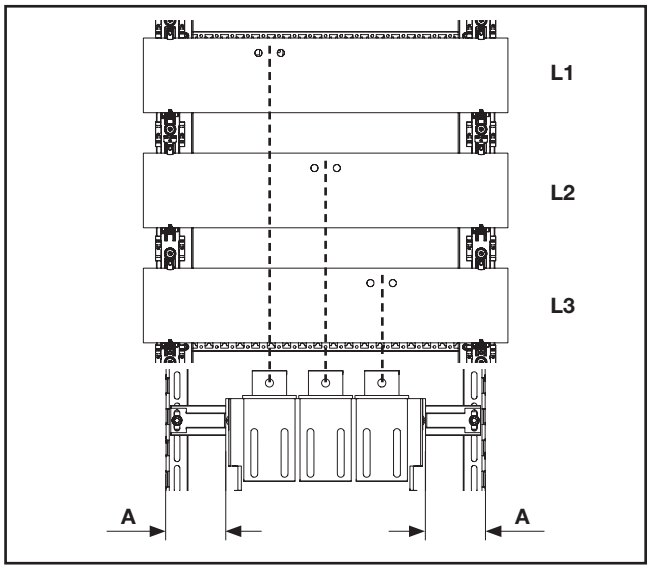

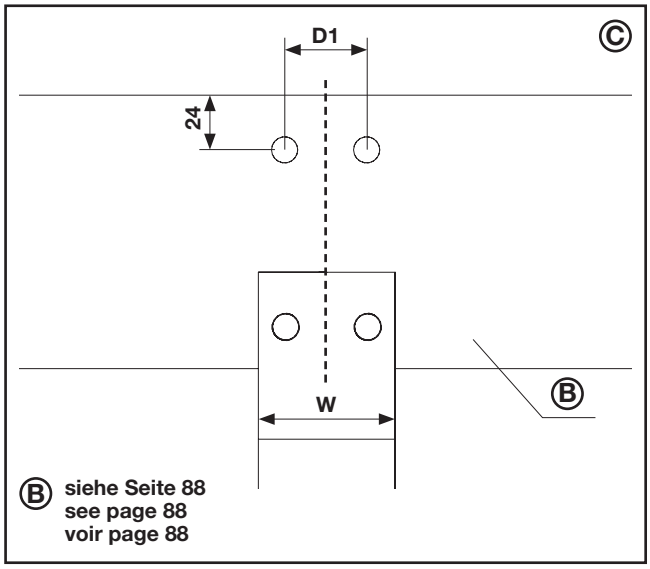

Ⓑ **siehe Seite 88**
see page 88
voir page 88

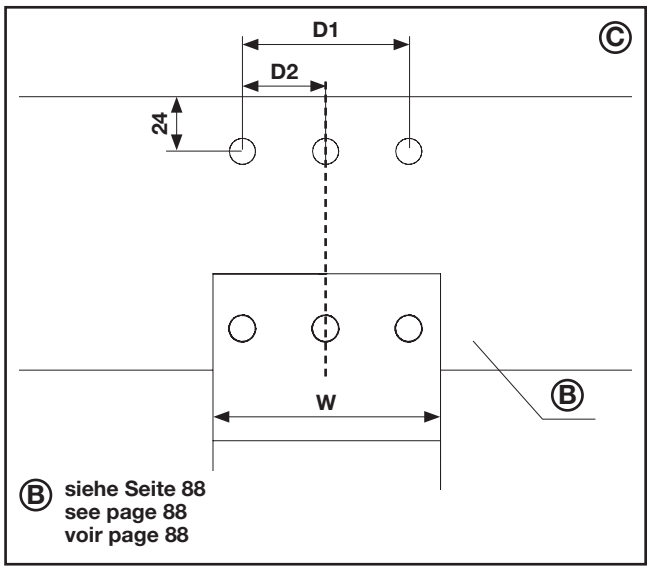

Ⓑ **siehe Seite 88**
see page 88
voir page 88

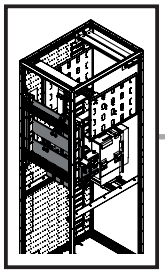

mm

SW16/
SW17

DE EN FR

2. Sammelschienensystem 185 mm Compact
2. Busbar system 185 mm Compact
2. Jeu de barres 185 mm Compact

2.6 Montage rückwärtiges Hauptschienensystem und unterer Verbindungssatz

2.6 Mounting the rear main busbar system and lower connector kit

2.6 Montage du jeu de barres principal à l'arrière et kit de jonction inférieur

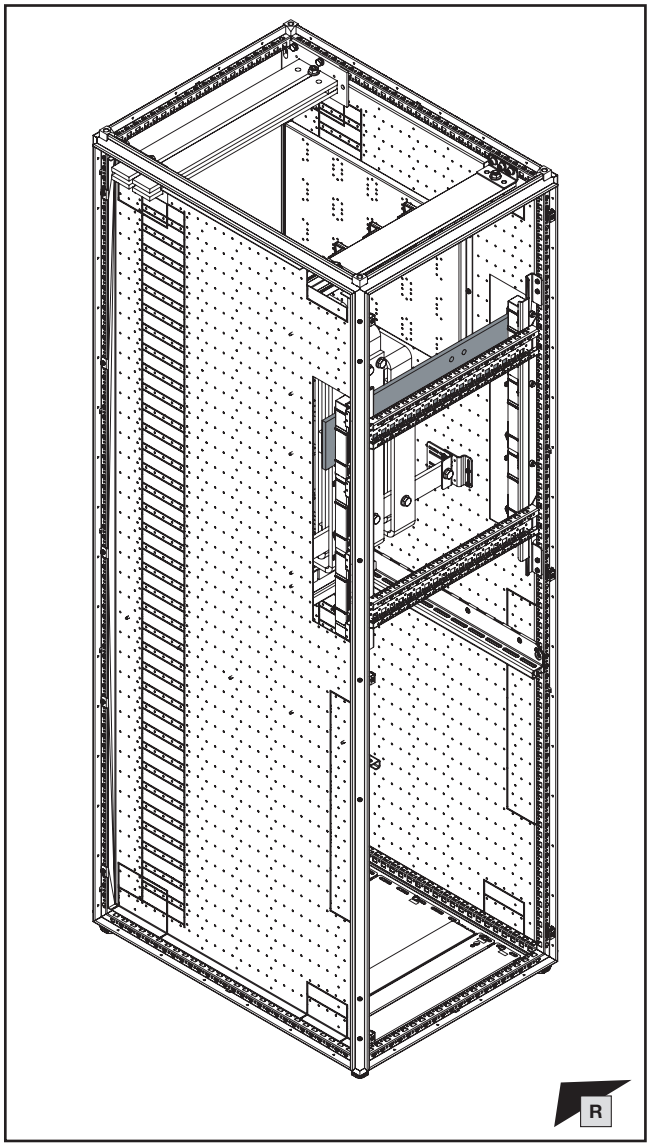

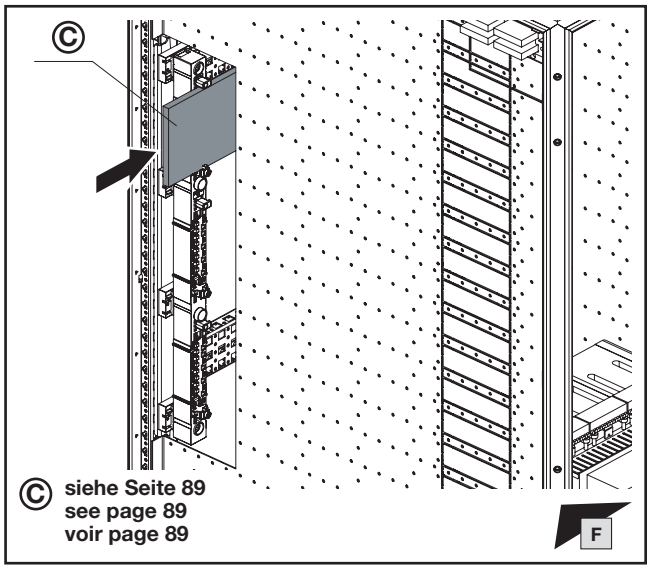

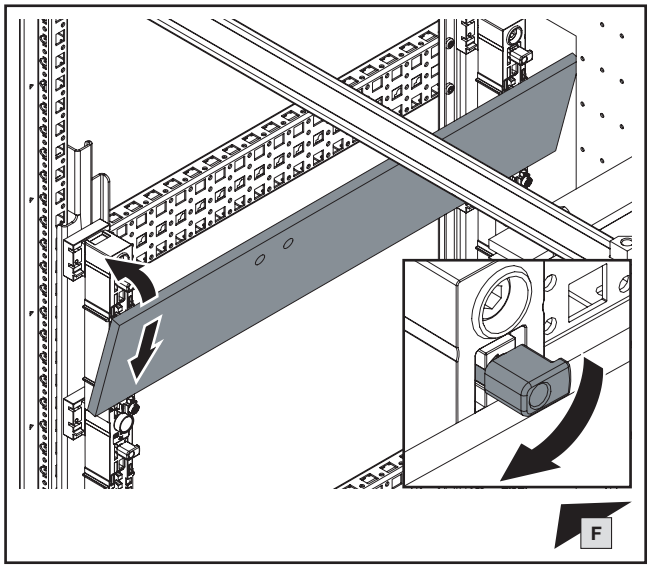

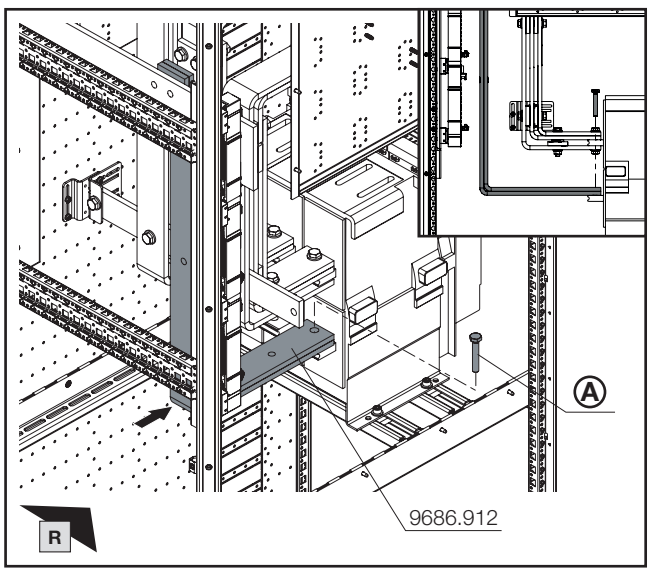

Hinweis / Note / Remarque Ⓐ

Auswahl Befestigungsschrauben und Drehmomente gemäß Hersteller des ACB!

Selection of fastening screws and torques in accordance with the manufacturer of the ACB!

Choix des vis de fixation et des couples de serrage en fonction de la marque du disjoncteur de puissance !

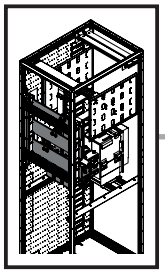

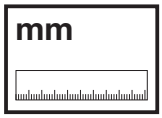

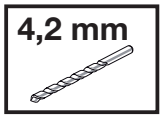

DE EN FR

2. Sammelschienensystem 185 mm Compact
2. Busbar system 185 mm Compact
2. Jeu de barres 185 mm Compact

2.6 Montage rückwärtiges Hauptschienensystem und unterer Verbindungssatz

2.6 Mounting the rear main busbar system and lower connector kit

2.6 Montage du jeu de barres principal à l'arrière et kit de jonction inférieur

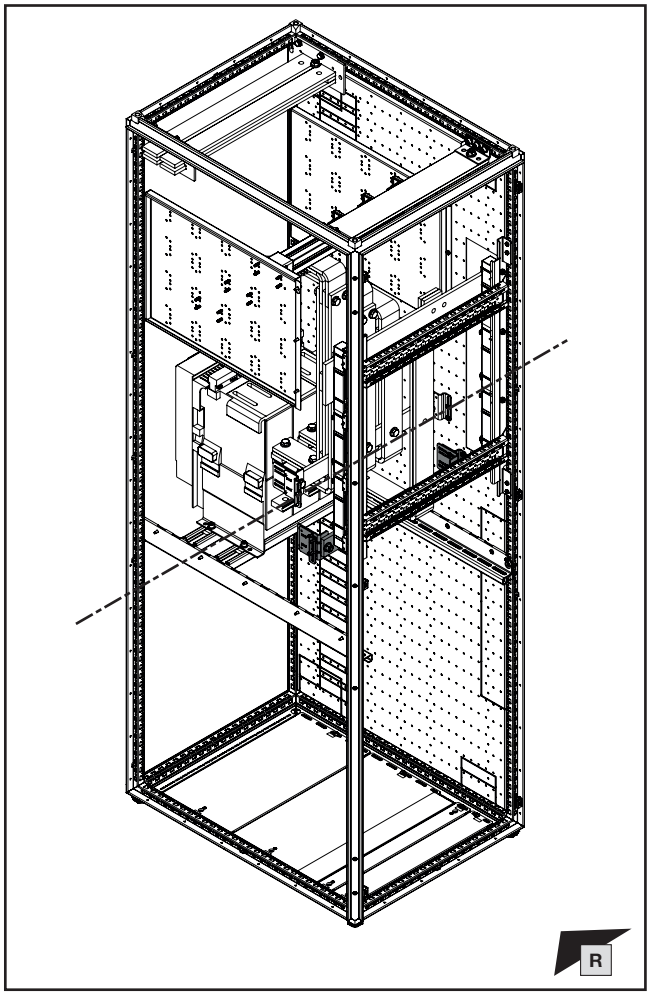

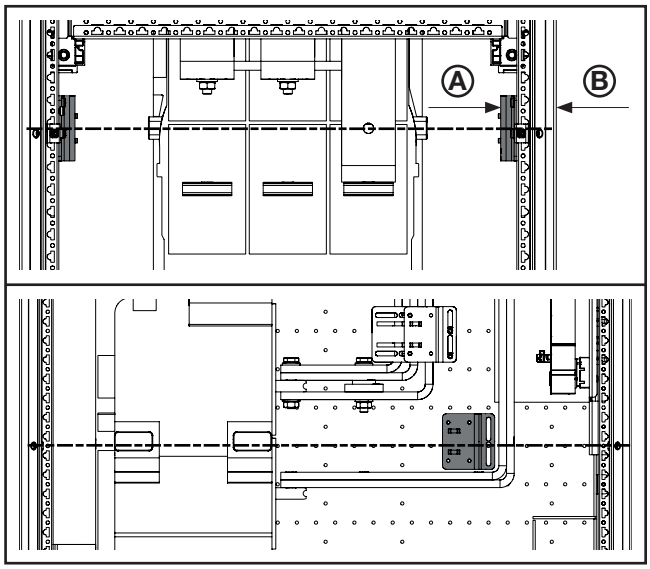

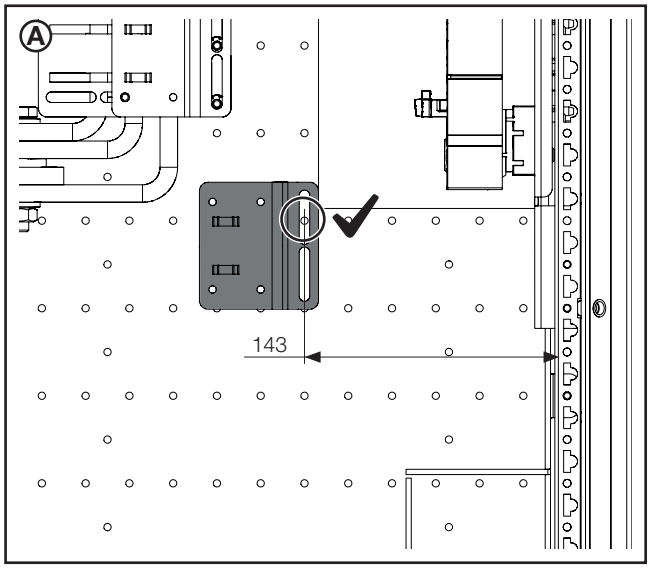

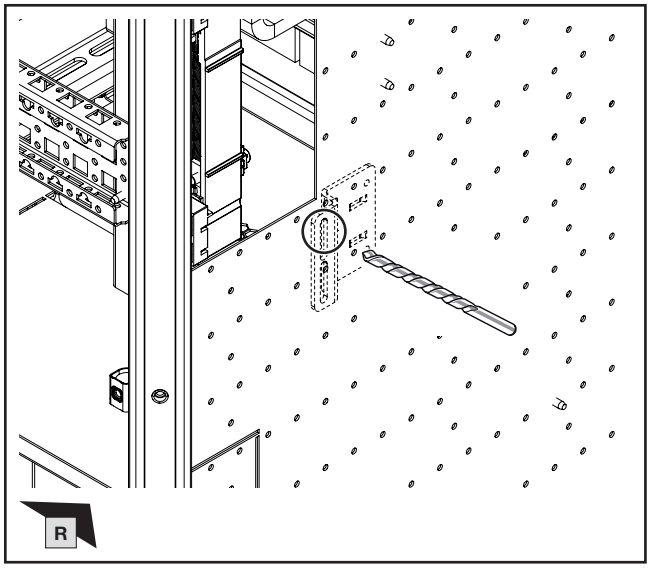

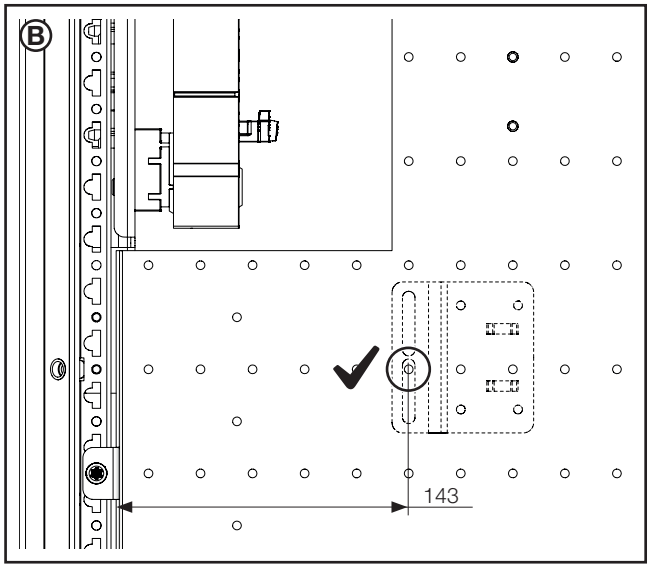

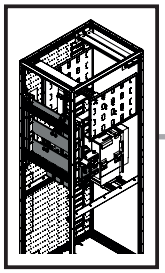

mm

TX30

DE EN FR

2. Sammelschienensystem 185 mm Compact
2. Busbar system 185 mm Compact
2. Jeu de barres 185 mm Compact

2.6 Montage rückwärtiges Hauptschienensystem und unterer Verbindungssatz
2.6 Mounting the rear main busbar system and lower connector kit
2.6 Montage du jeu de barres principal à l'arrière et kit de jonction inférieur

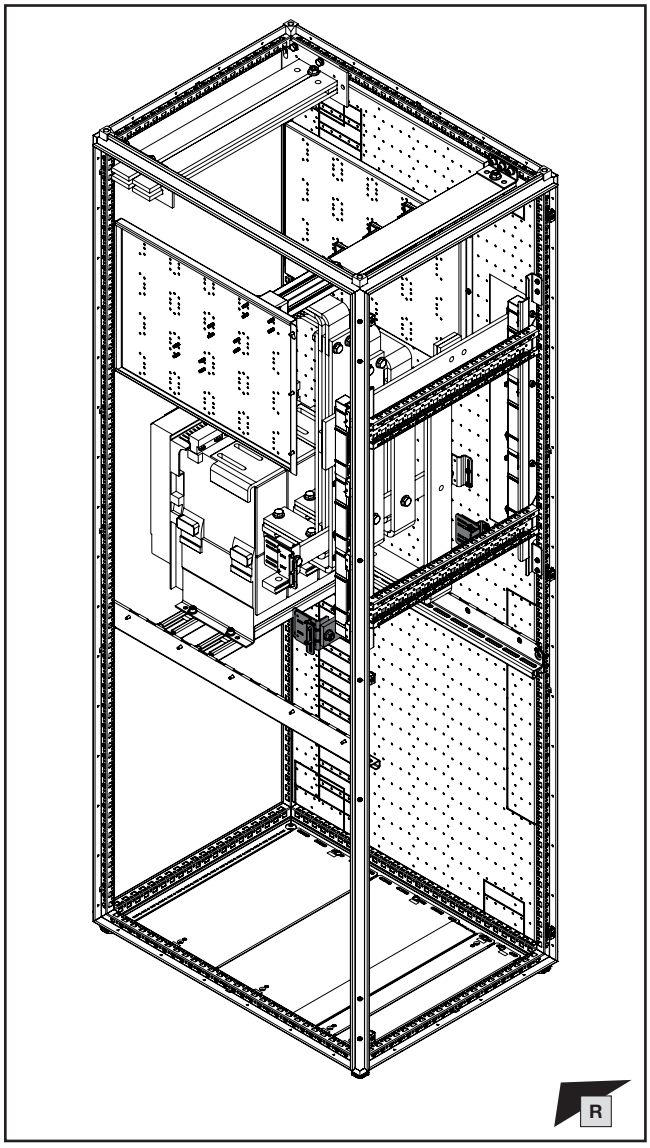

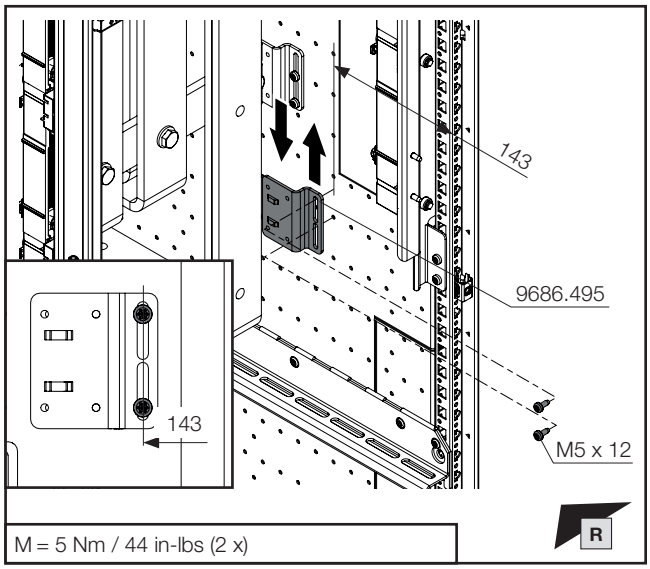

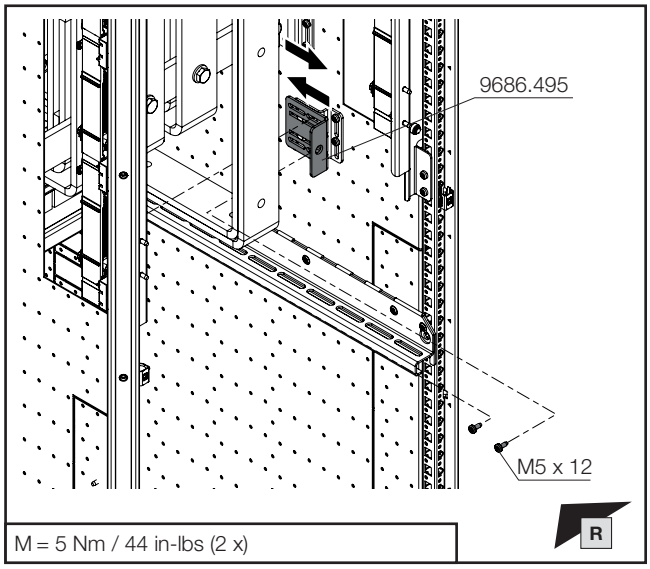

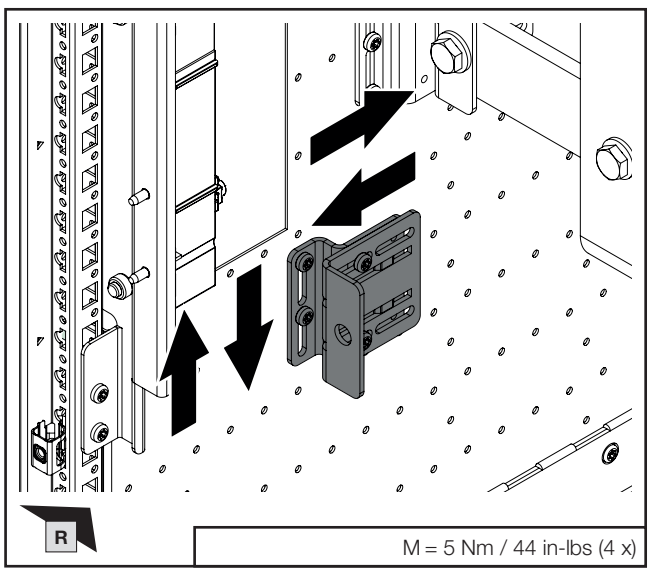

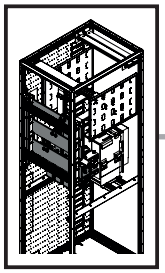

SW16/
SW17

DE EN FR

2. Sammelschienensystem 185 mm Compact
2. Busbar system 185 mm Compact
2. Jeu de barres 185 mm Compact

2.6 Montage rückwärtiges Hauptschienensystem und unterer Verbindungssatz
2.6 Mounting the rear main busbar system and lower connector kit
2.6 Montage du jeu de barres principal à l'arrière et kit de jonction inférieur

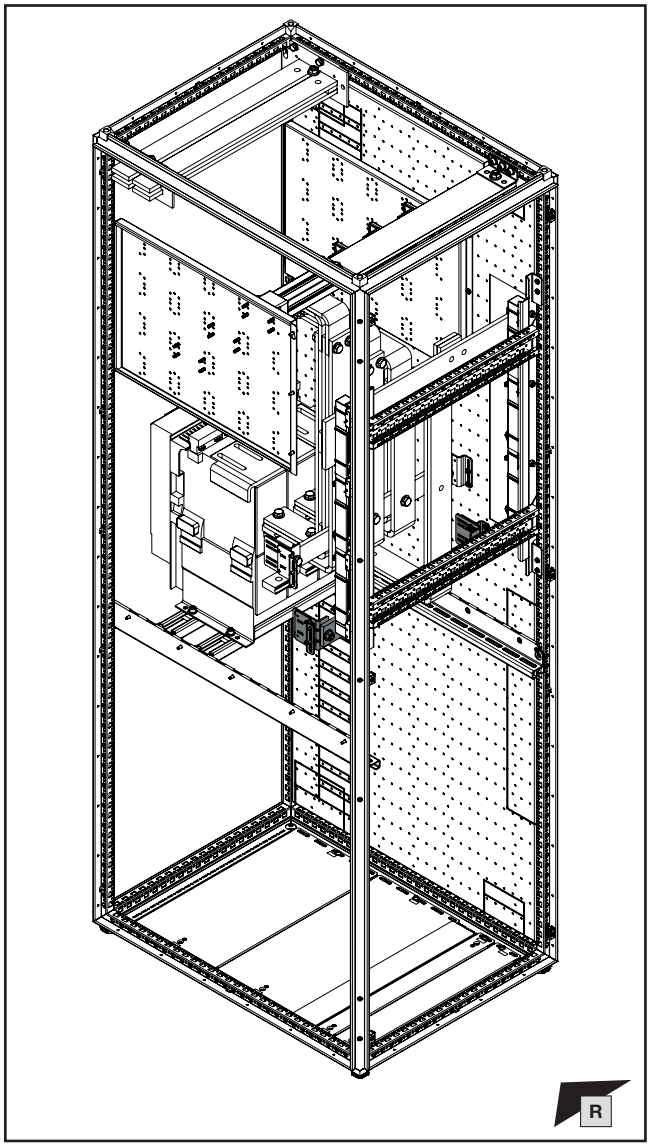

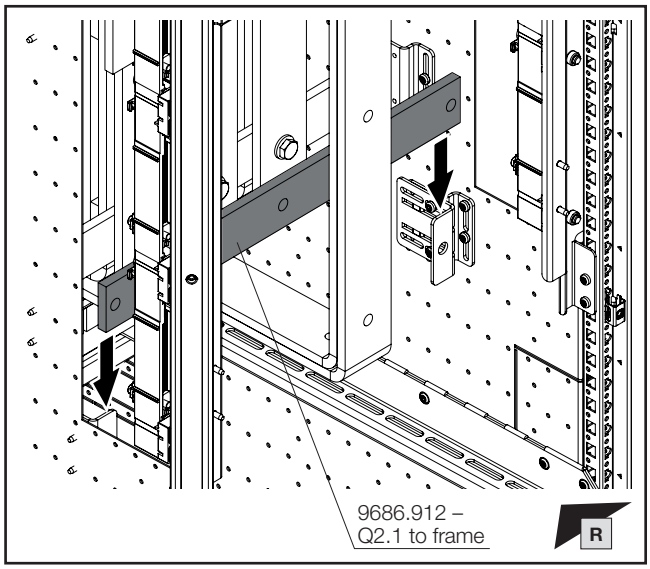

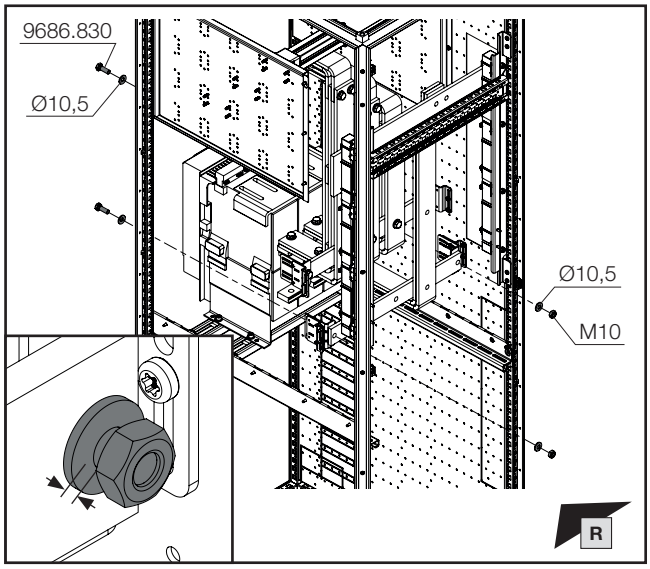

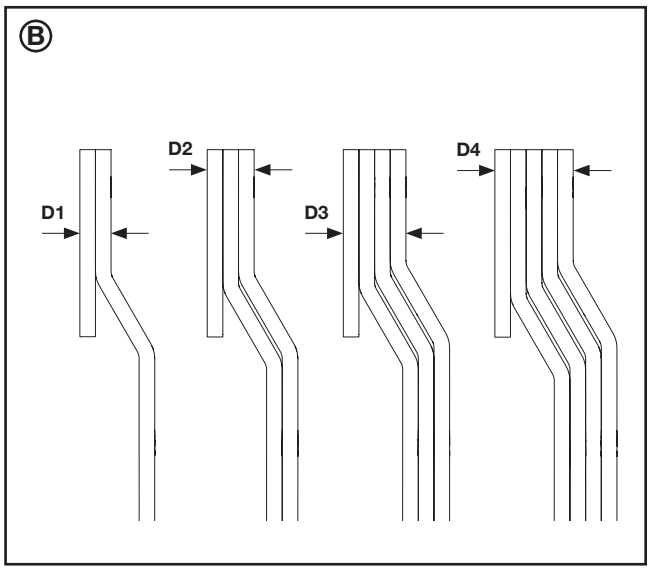

D mm		L mm	Ⓑ Best.-Nr. Model No. Référence
D1	20	35	**9686.830**
D2	30	45	**9686.845**
D3	40	55	**9686.865**
D4	50	65	**9686.855**

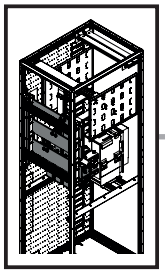

mm

SW16/
SW17

DE EN FR

2. Sammelschienensystem 185 mm Compact
2. Busbar system 185 mm Compact
2. Jeu de barres 185 mm Compact

2.6 Montage rückwärtiges Hauptschienensystem und unterer Verbindungssatz

2.6 Mounting the rear main busbar system and lower connector kit

2.6 Montage du jeu de barres principal à l'arrière et kit de jonction inférieur

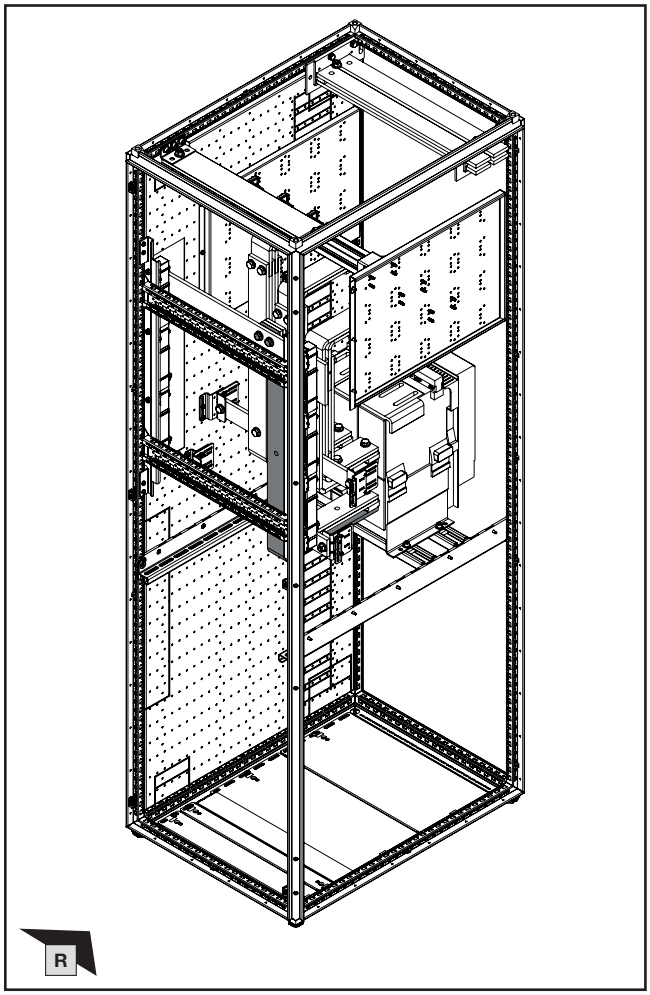

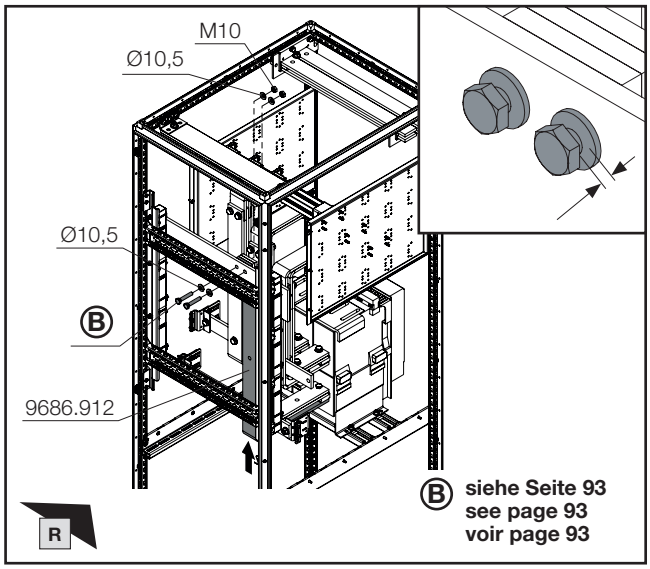

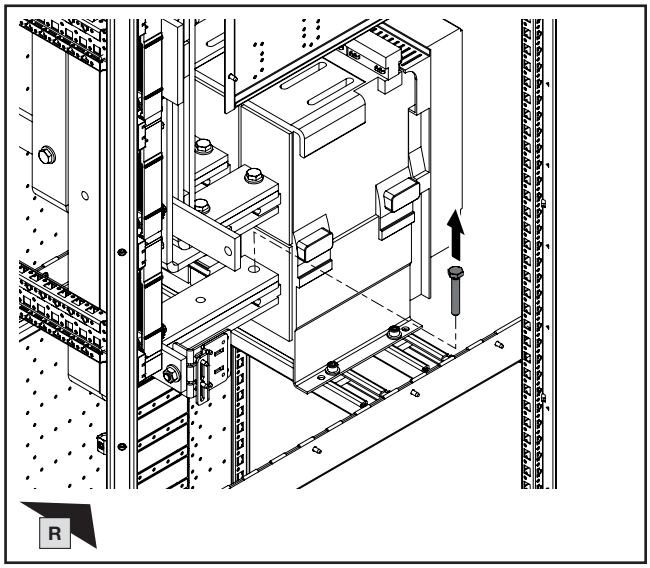

Hinweis / Note / Remarque Ⓐ

Auswahl Befestigungsschrauben und Drehmomente gemäß Hersteller des ACB!

Selection of fastening screws and torques in accordance with the manufacturer of the ACB!

Choix des vis de fixation et des couples de serrage en fonction de la marque du disjoncteur de puissance !

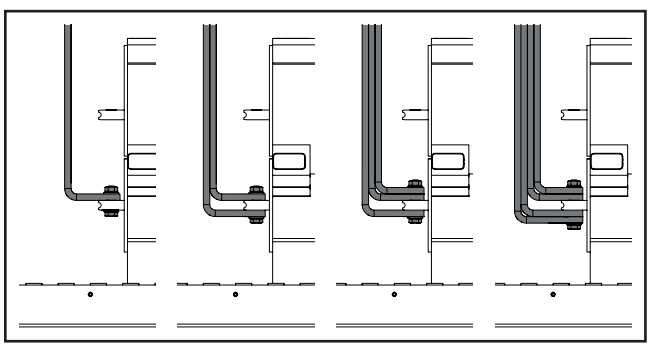

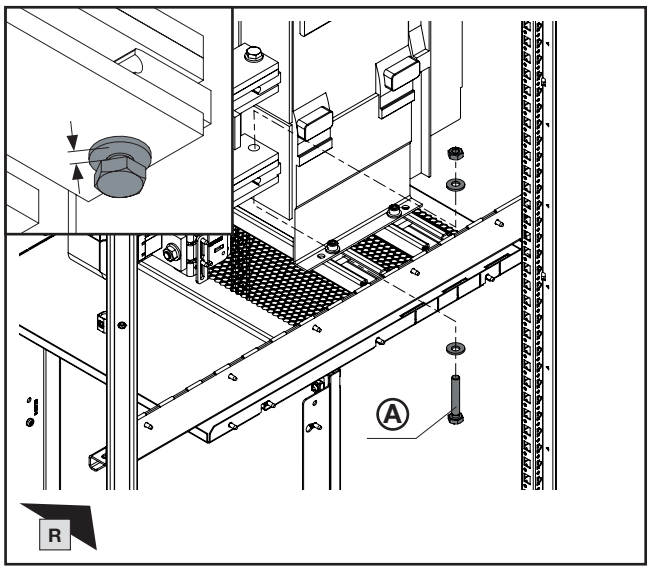

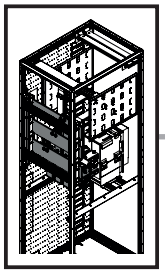

mm

SW16/
SW17

DE EN FR

2. Sammelschienensystem 185 mm Compact
2. Busbar system 185 mm Compact
2. Jeu de barres 185 mm Compact

2.6 Montage rückwärtiges Hauptschienensystem und unterer Verbindungssatz
2.6 Mounting the rear main busbar system and lower connector kit
2.6 Montage du jeu de barres principal à l'arrière et kit de jonction inférieur

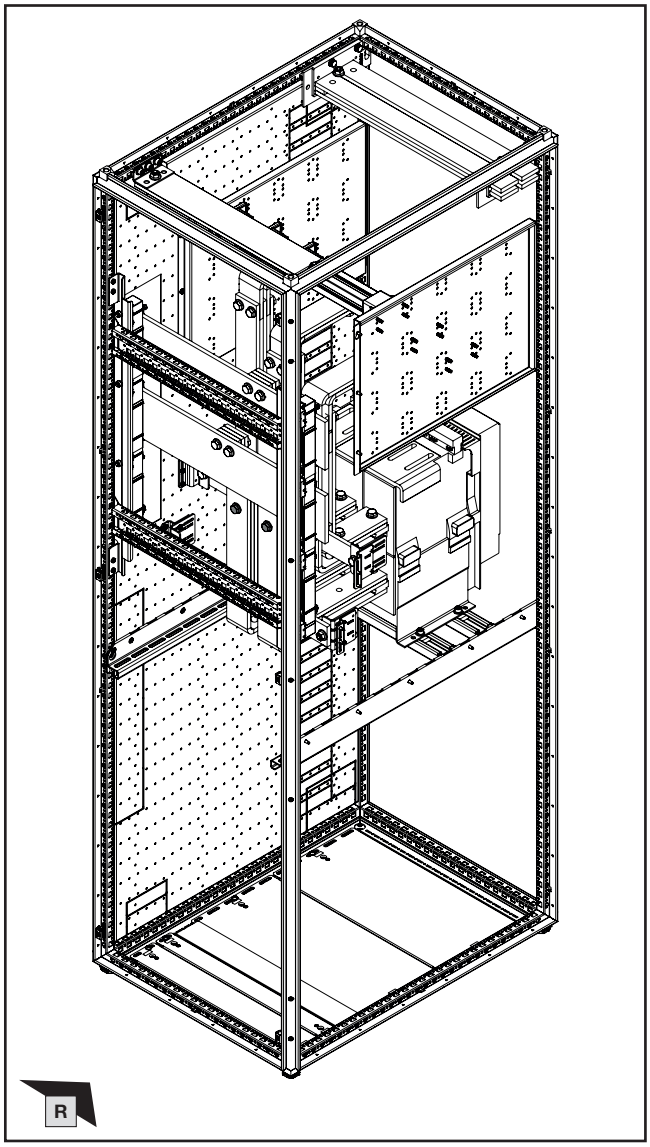

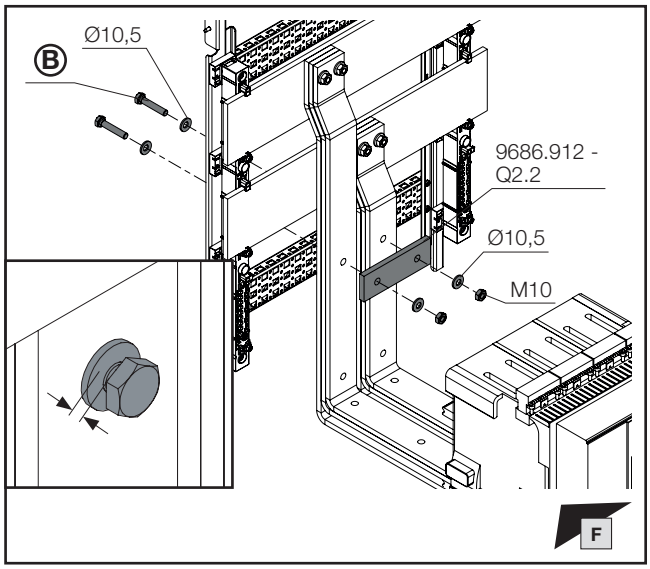

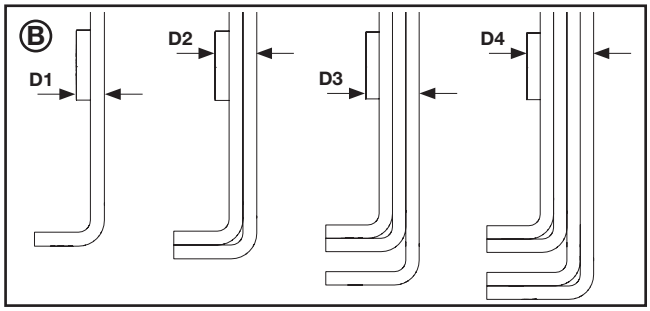

D mm		L mm	Ⓑ Best.-Nr. Model No. Référence
D1	20	35	**9686.830**
D2	30	45	**9686.845**
D3	40	55	**9686.865**
D4	50	65	**9686.855**

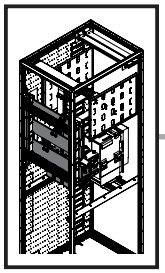

SW16/
SW17

PZ3

DE EN FR

2. Sammelschienensystem 185 mm Compact
2. Busbar system 185 mm Compact
2. Jeu de barres 185 mm Compact

2.6 Montage rückwärtiges Hauptschienensystem und unterer Verbindungssatz
2.6 Mounting the rear main busbar system and lower connector kit
2.6 Montage du jeu de barres principal à l'arrière et kit de jonction inférieur

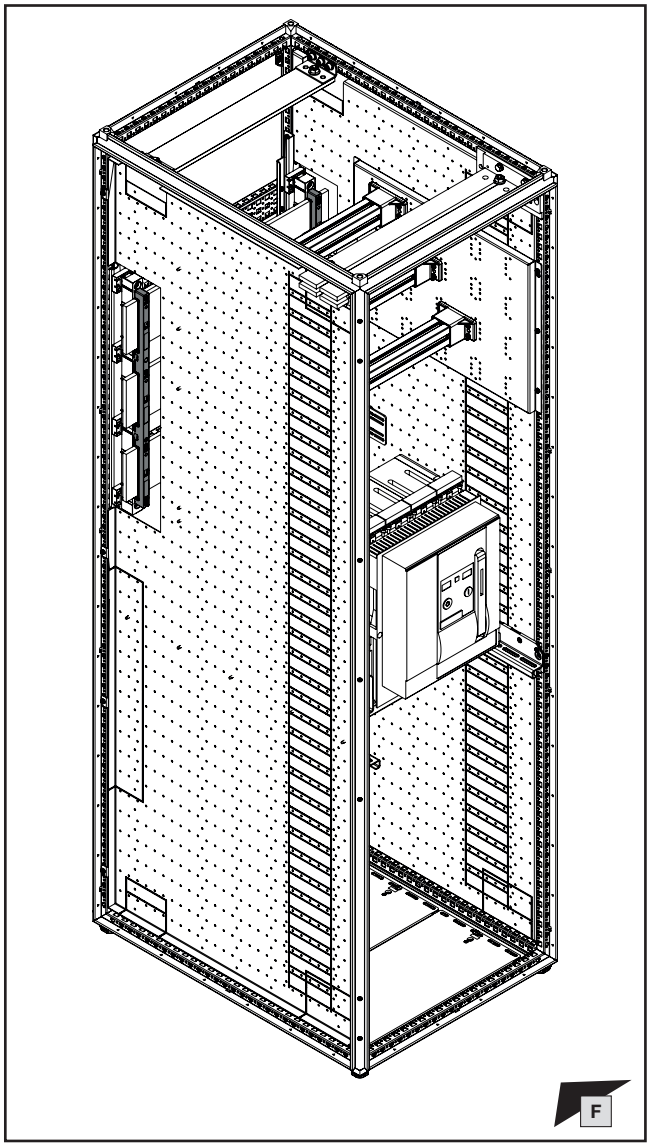

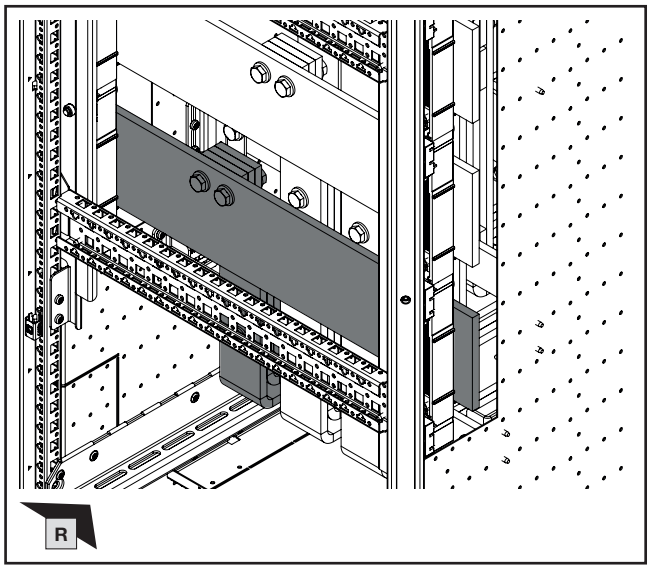

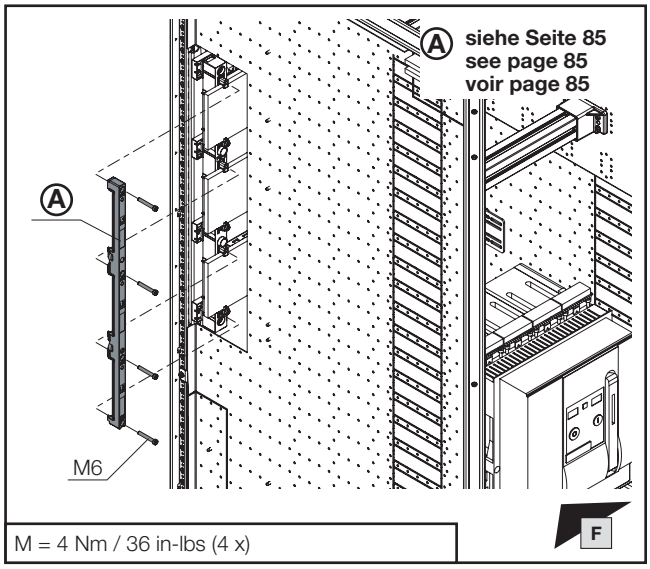

M = 4 Nm / 36 in-lbs (4 x)

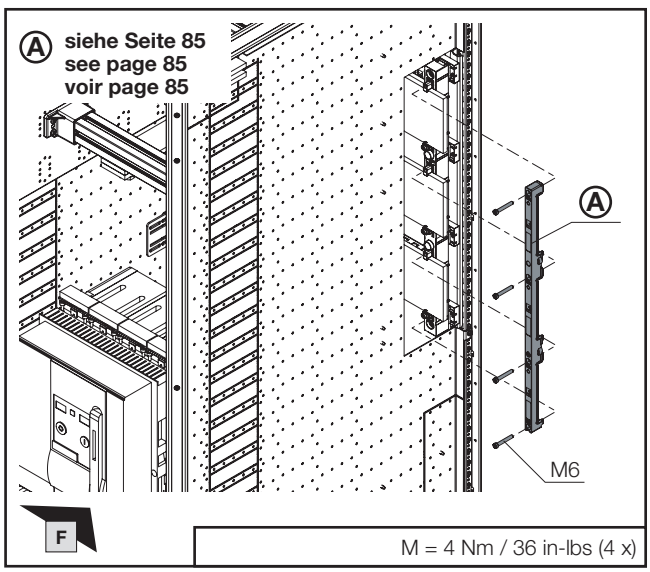

M = 4 Nm / 36 in-lbs (4 x)

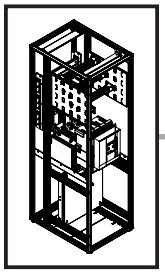

3. Bauform 1 (offene Bauform)
3. Variant 1 (open design)
3. Modèle 1 (modèle ouvert)

3.1 3-poliges Hauptsammelschienensystem
3.1 3-pole main busbar system
3.1 Jeux de barres principaux tripolaires

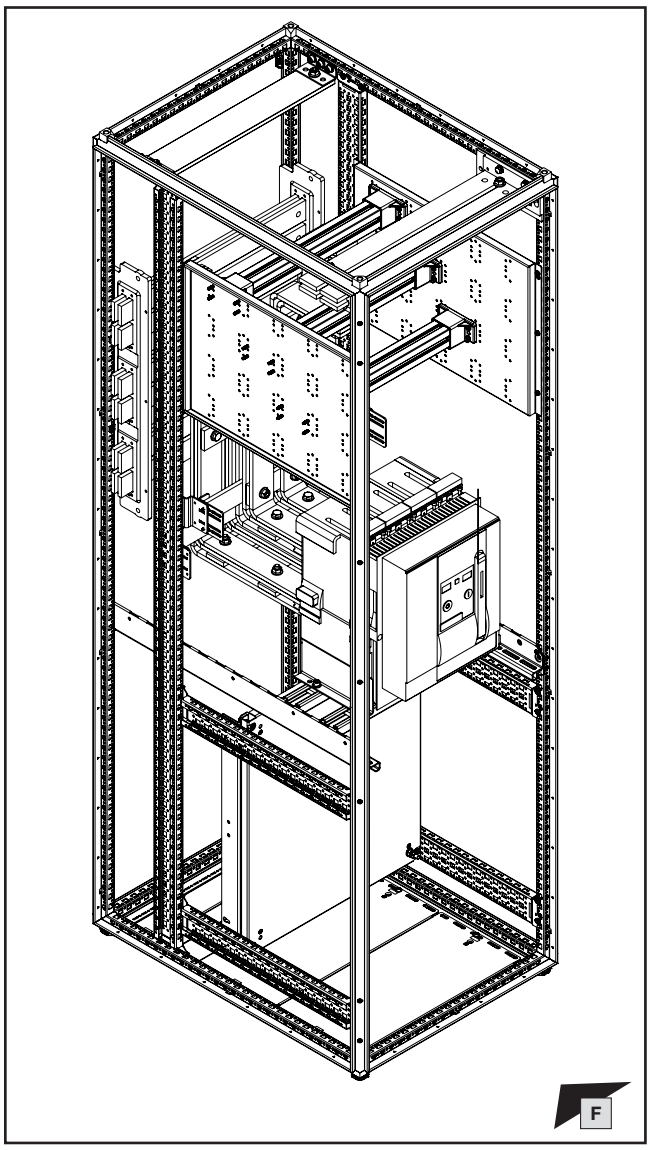

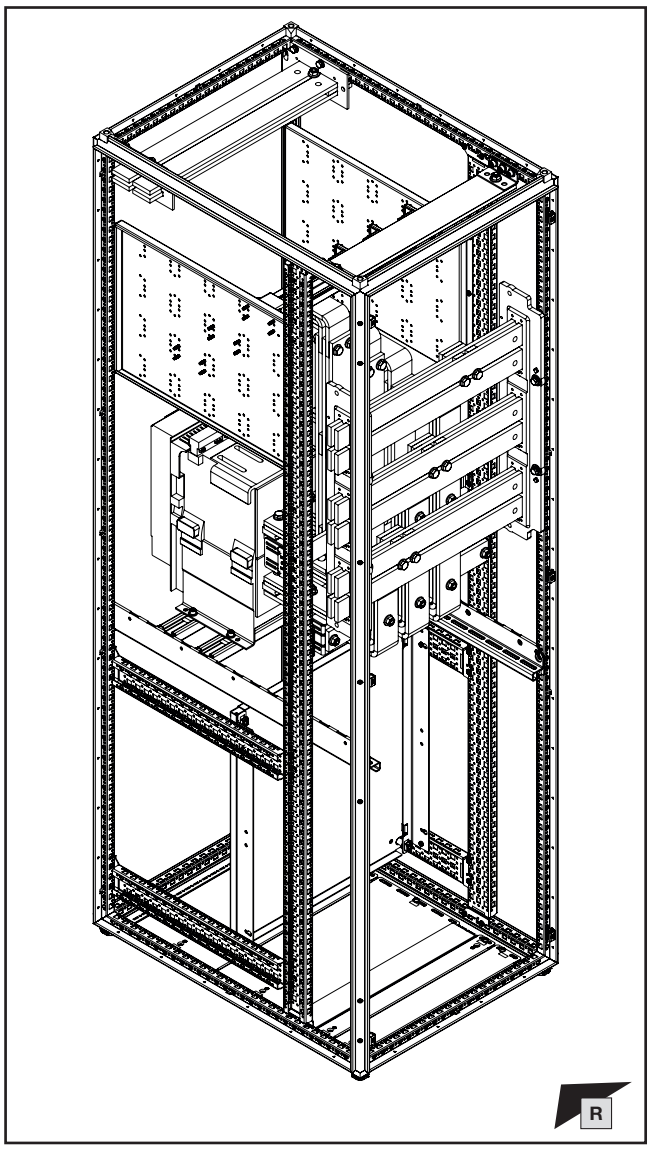

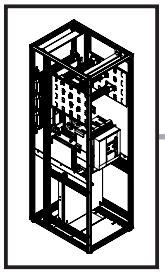

3. Bauform 1 (offene Bauform)
3. Variant 1 (open design)
3. Modèle 1 (modèle ouvert)

3.2 Sammelschienensystem 185 mm Compact
3.2 Busbar system 185 mm Compact
3.2 Jeu de barres 185 mm Compact

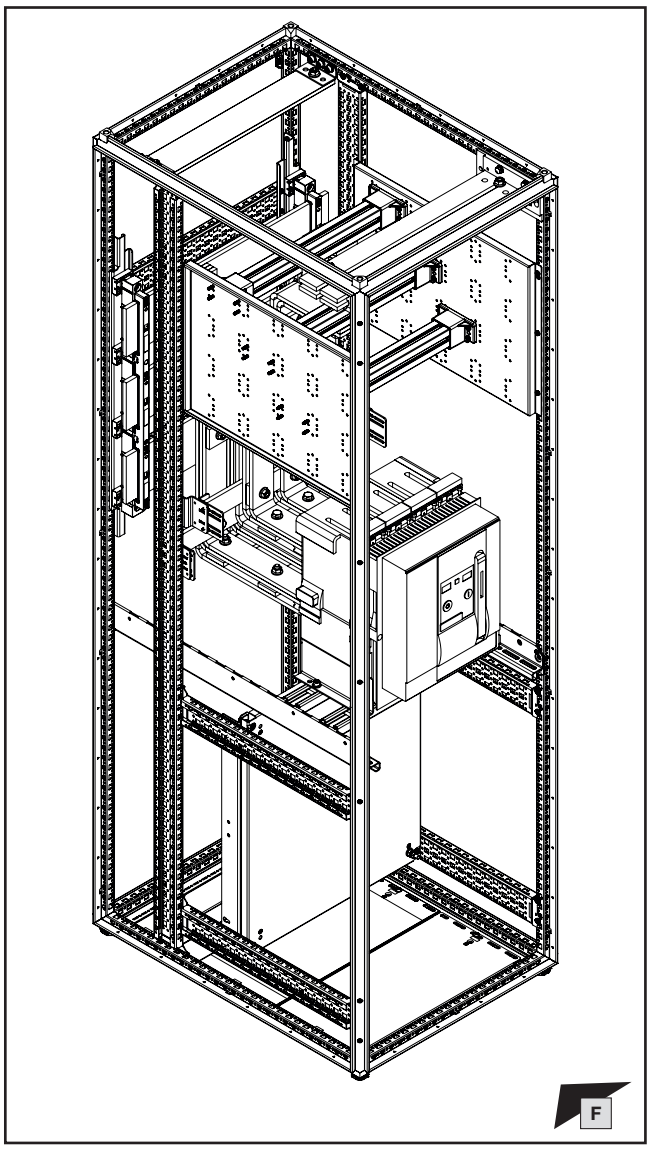

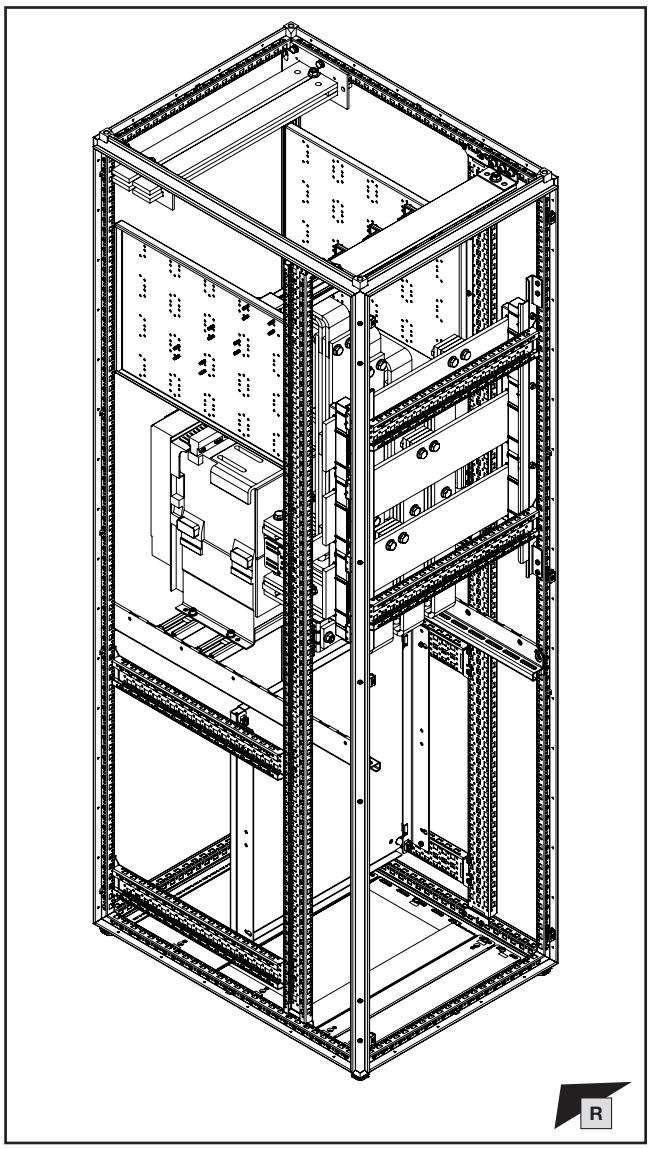

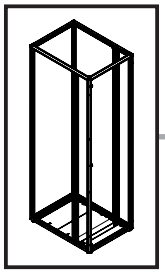

mm

TX30

DE EN FR

3. Bauform 1 (offene Bauform)
3. Variant 1 (open design)
3. Modèle 1 (modèle ouvert)

3.3 Montage vertikale Chassis
3.3 Fitting the vertical punched sections
3.3 Montage du rail de montage vertical

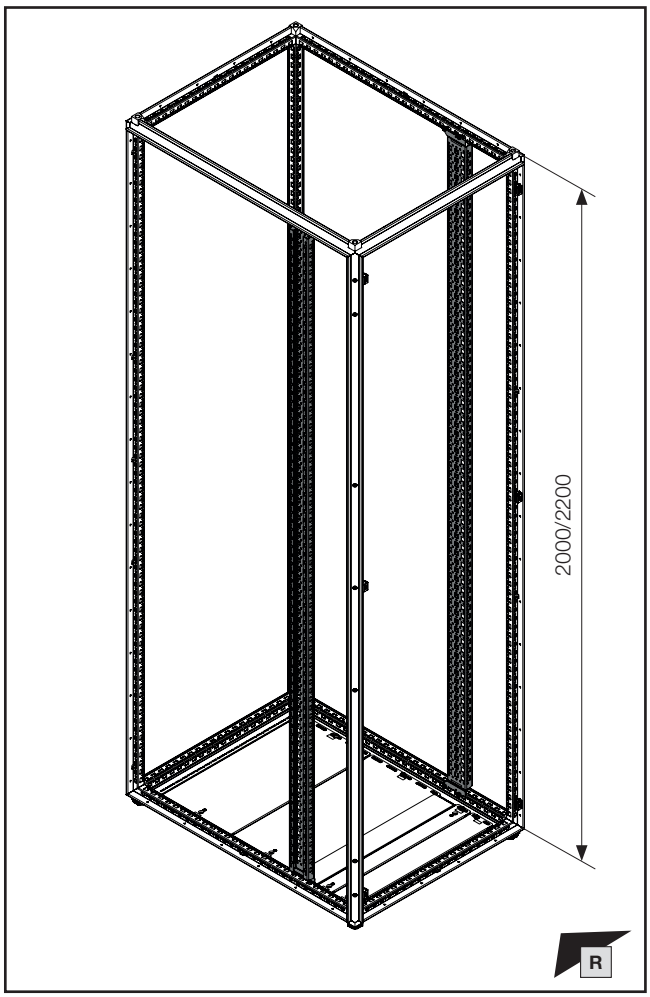

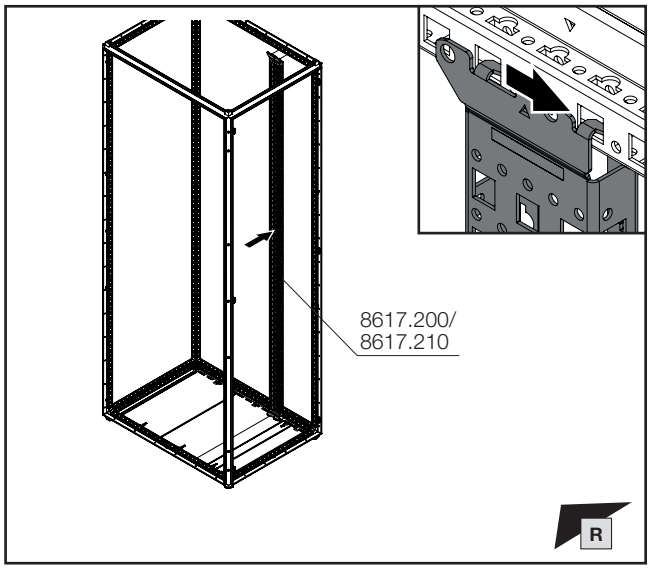

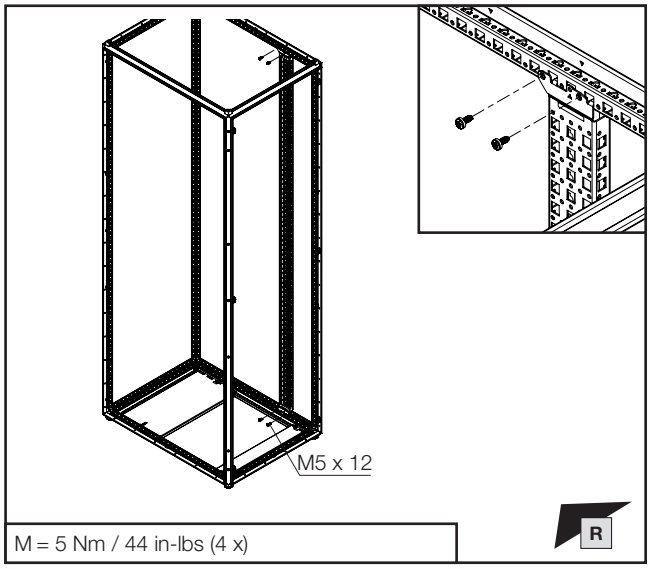

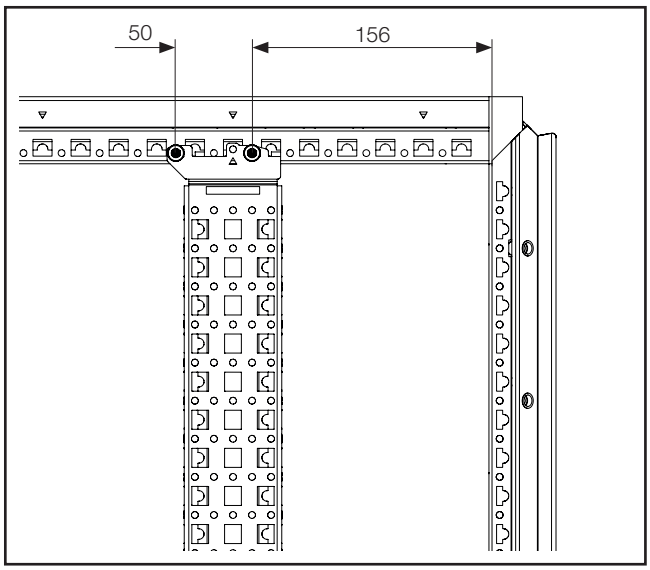

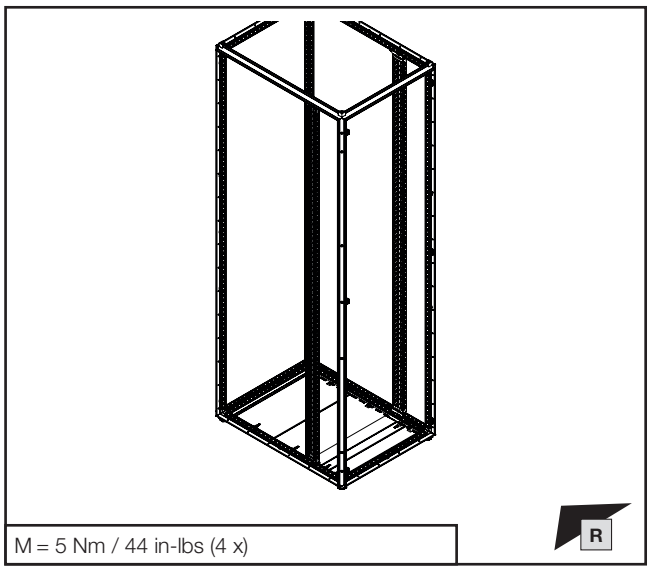

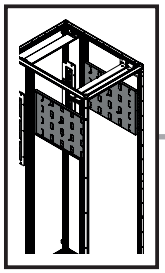

mm

TX30

DE EN FR

3. Bauform 1 (offene Bauform)
3. Variant 1 (open design)
3. Modèle 1 (modèle ouvert)

3.4 Montage Halteplatten für Kabelanschlussraum
3.4 Fitting the retaining plates for the cable connection space
3.4 Montage des plaques de maintien pour la zone de raccordement des câbles

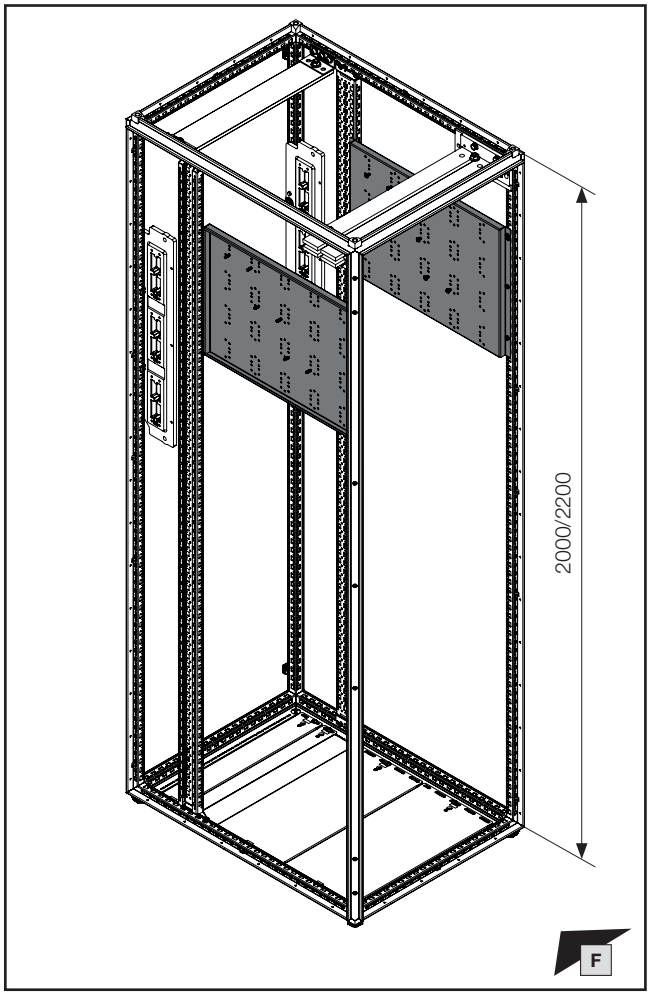

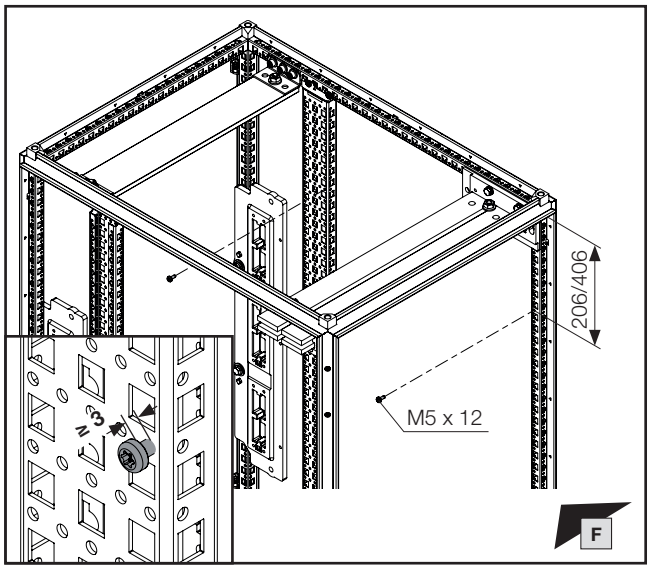

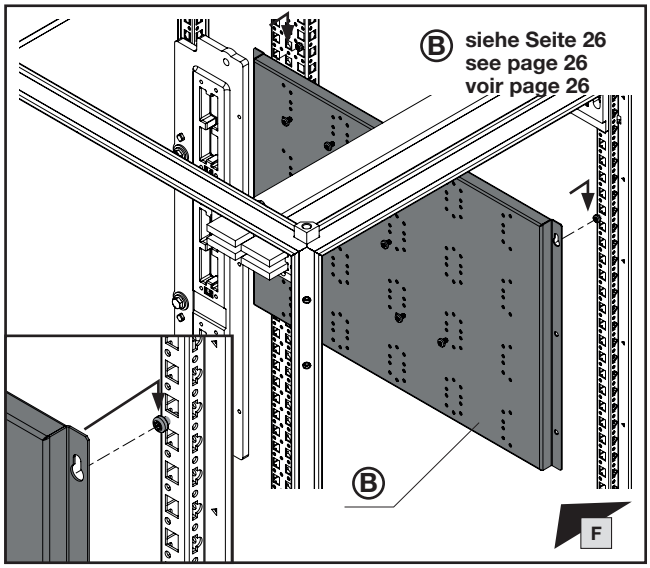

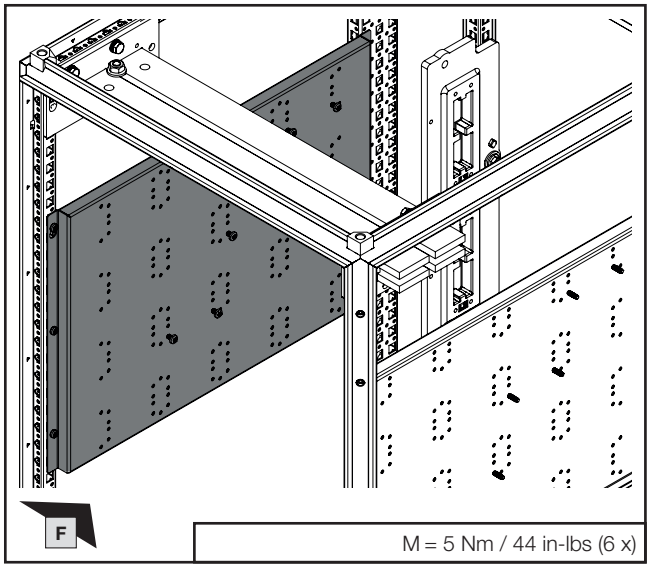

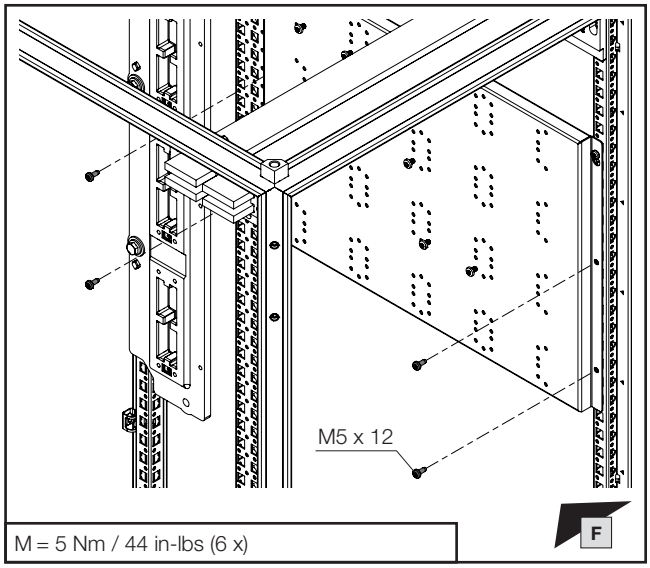

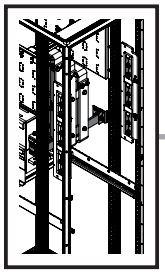

mm

TX30

SW16/
SW17

DE EN FR

3. Bauform 1 (offene Bauform)
3. Variant 1 (open design)
3. Modèle 1 (modèle ouvert)

3.5 Stabilisierung oberer Verbindungssatz
3.5 Stabilising the top connection kit
3.5 Stabilisation du kit de jonction supérieur

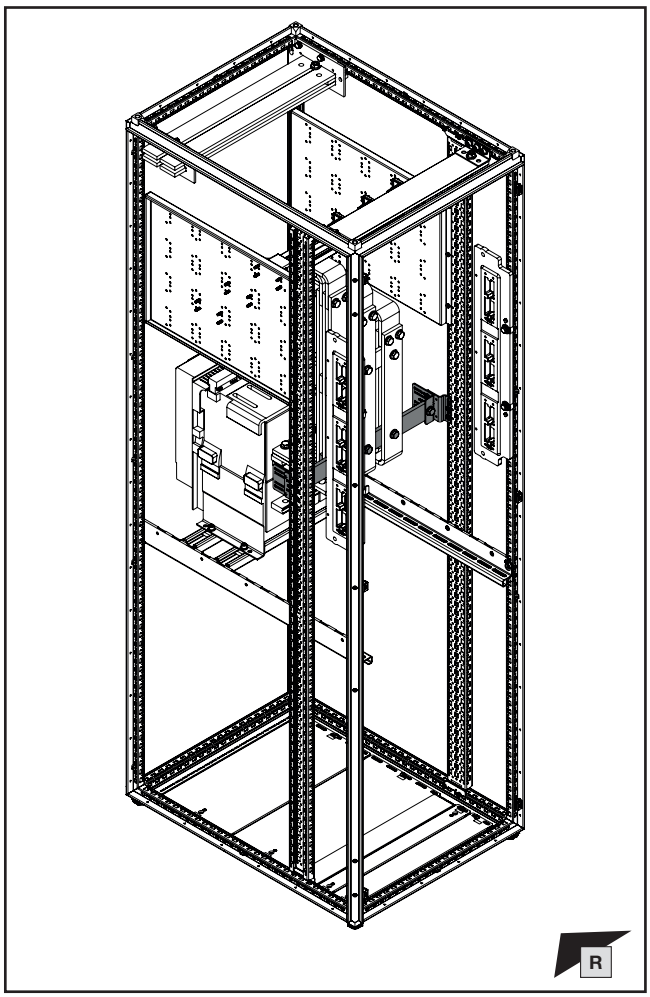

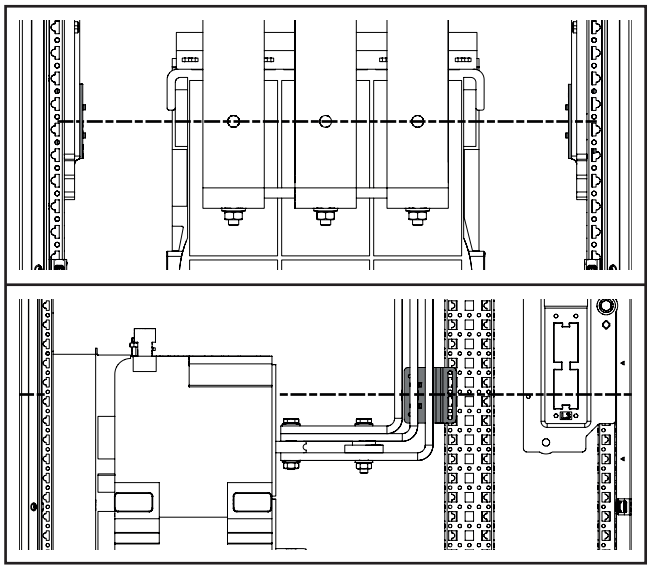

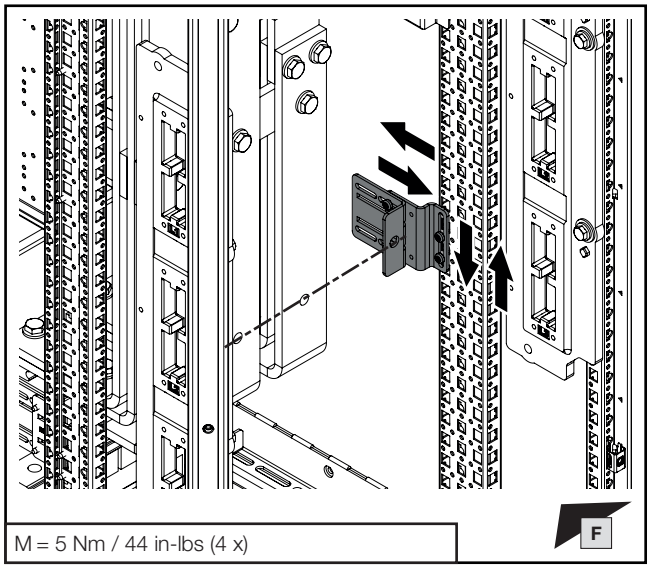

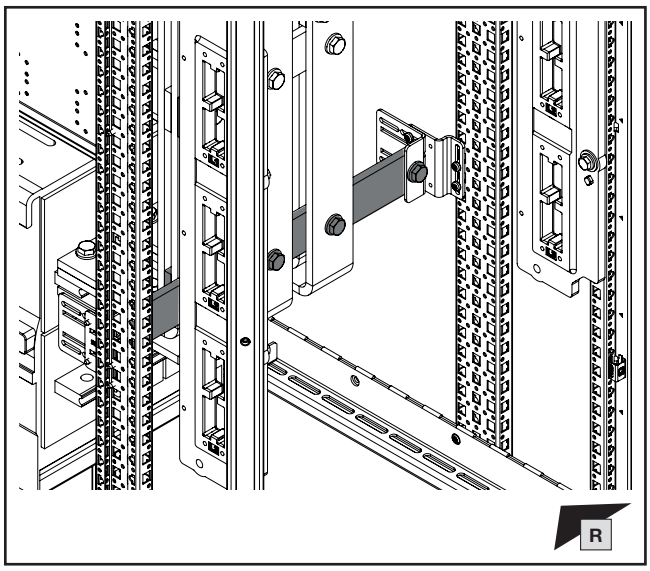

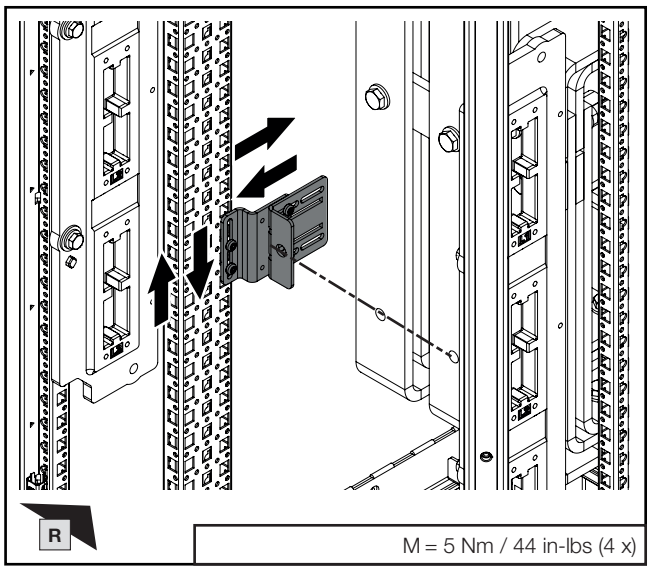

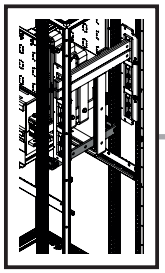

mm

TX30

SW16/
SW17

DE EN FR

3. Bauform 1 (offene Bauform)
3. Variant 1 (open design)
3. Modèle 1 (modèle ouvert)

3.6 Stabilisierung unterer Verbindungssatz
3.6 Stabilising the bottom connection kit
3.6 Stabilisation du kit de jonction inférieur

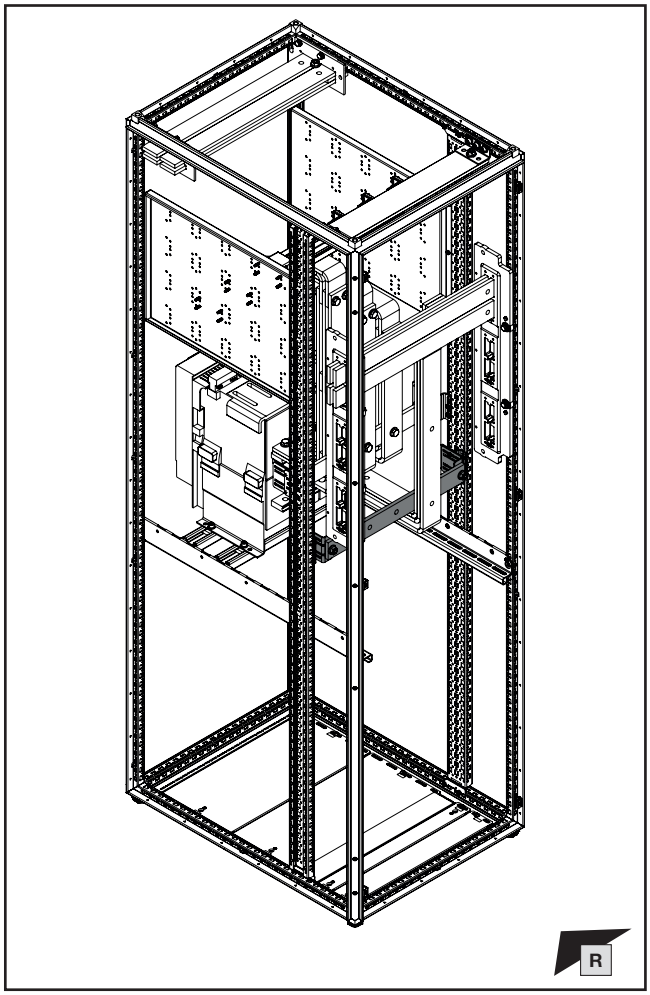

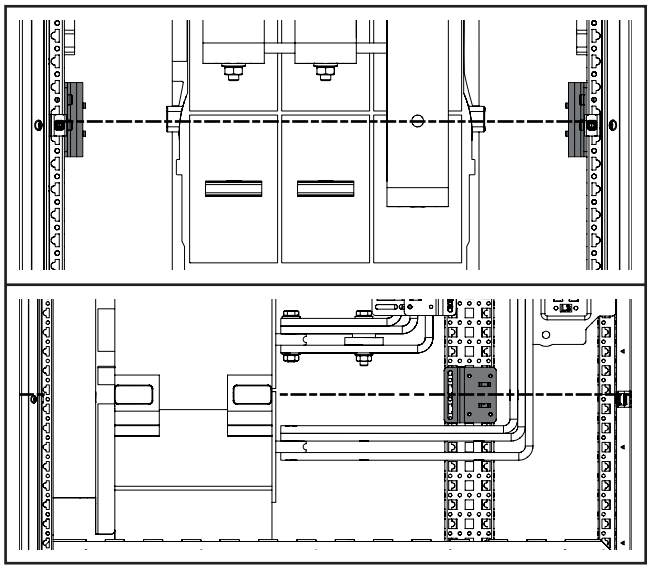

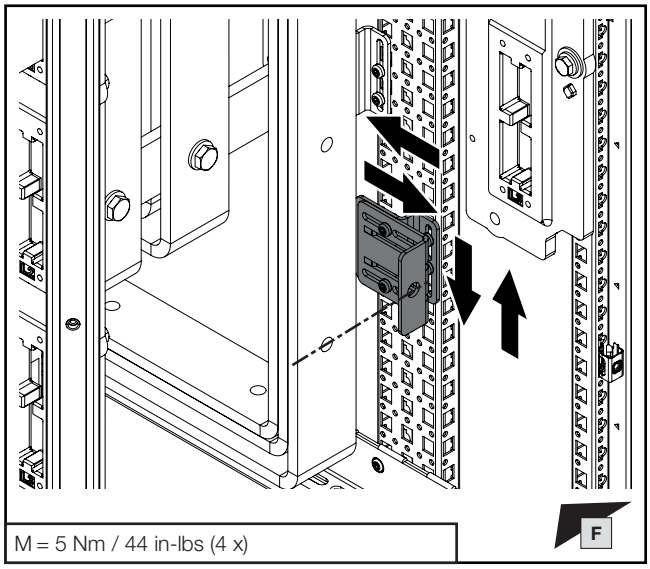

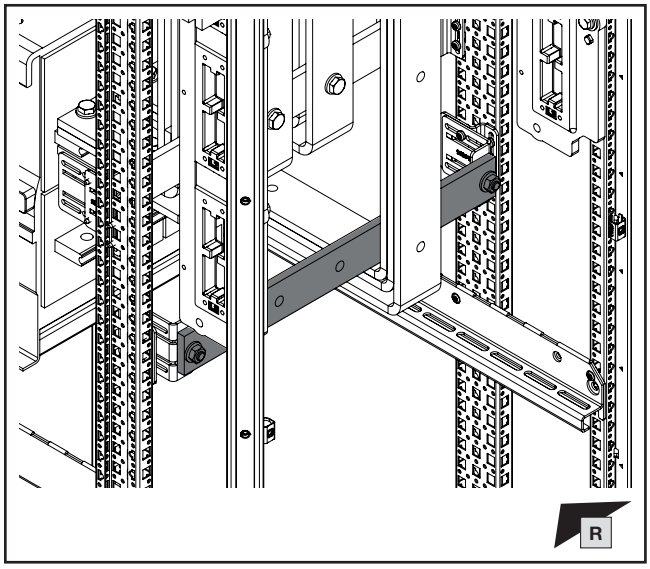

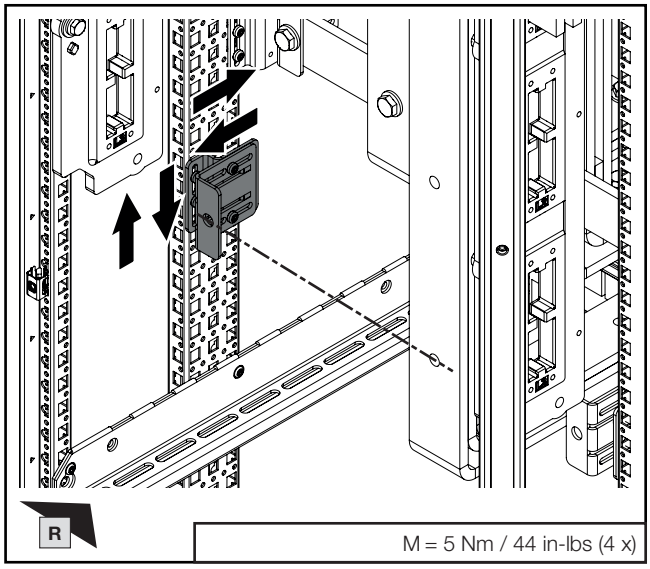

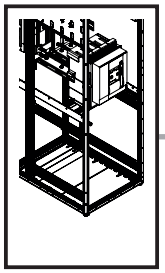

mm

TX30

DE EN FR

3. Bauform 1 (offene Bauform)
3. Variant 1 (open design)
3. Modèle 1 (modèle ouvert)

3.7 Chassis-Konstruktion unterhalb ACB
3.7 Assembling the punched section below the AB
3.7 Montage du rail de montage sous le disjoncteur de puissance

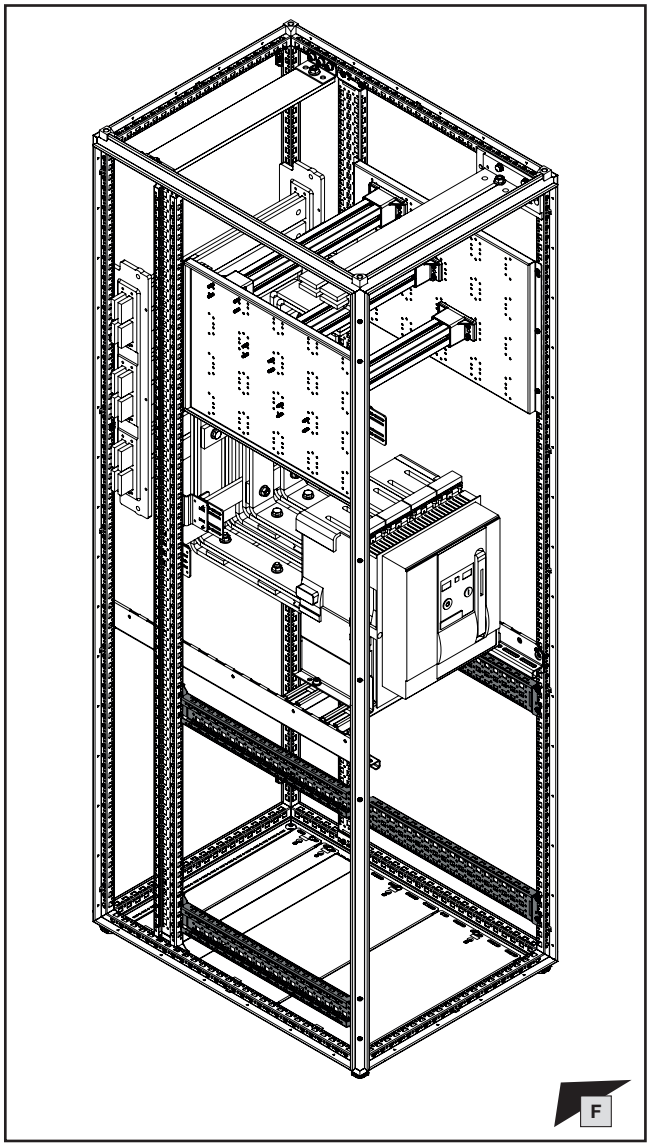

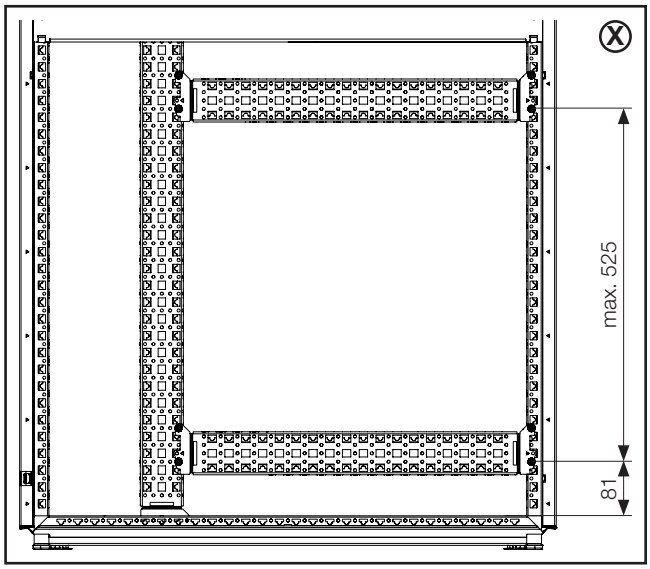

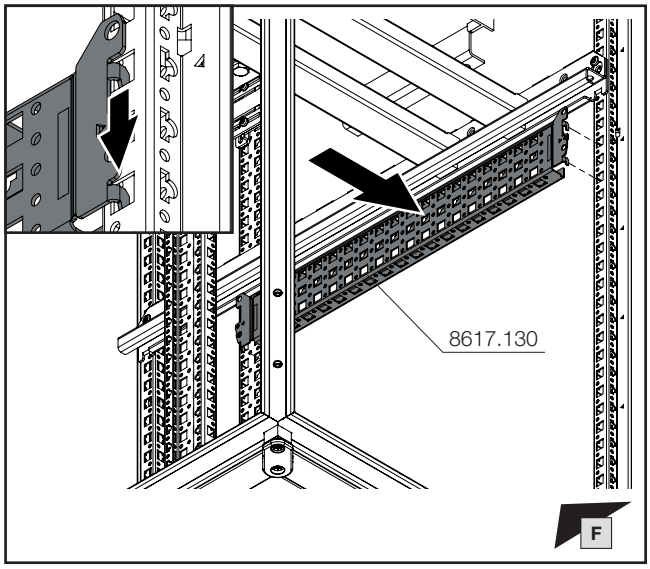

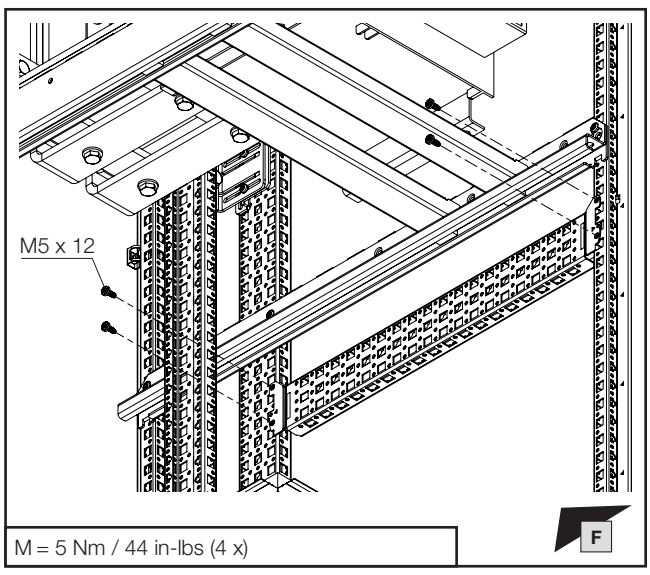

Hinweis / Note / Remarque (X)

Position der Chassis in der Höhe und Position der Teilmontageplatte in der Tiefe frei wählbar. Darstellungen zeigen Beispielkonfiguration.

The positioning of the punched section in the height and the partial mounting plate in the depth are freely selectable. Illustrations show a sample configuration.

Position libre des rails de montage dans la hauteur et position libre de la plaque de montage partielle dans la profondeur. Les illustrationss montrent des exemples de configuration.

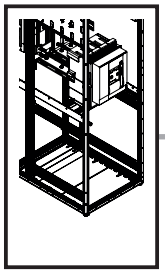

mm

TX30

DE EN FR

3. Bauform 1 (offene Bauform)
3. Variant 1 (open design)
3. Modèle 1 (modèle ouvert)

3.7 Chassis-Konstruktion unterhalb ACB
3.7 Assembling the punched section below the AB
3.7 Montage du rail de montage sous le disjoncteur de puissance

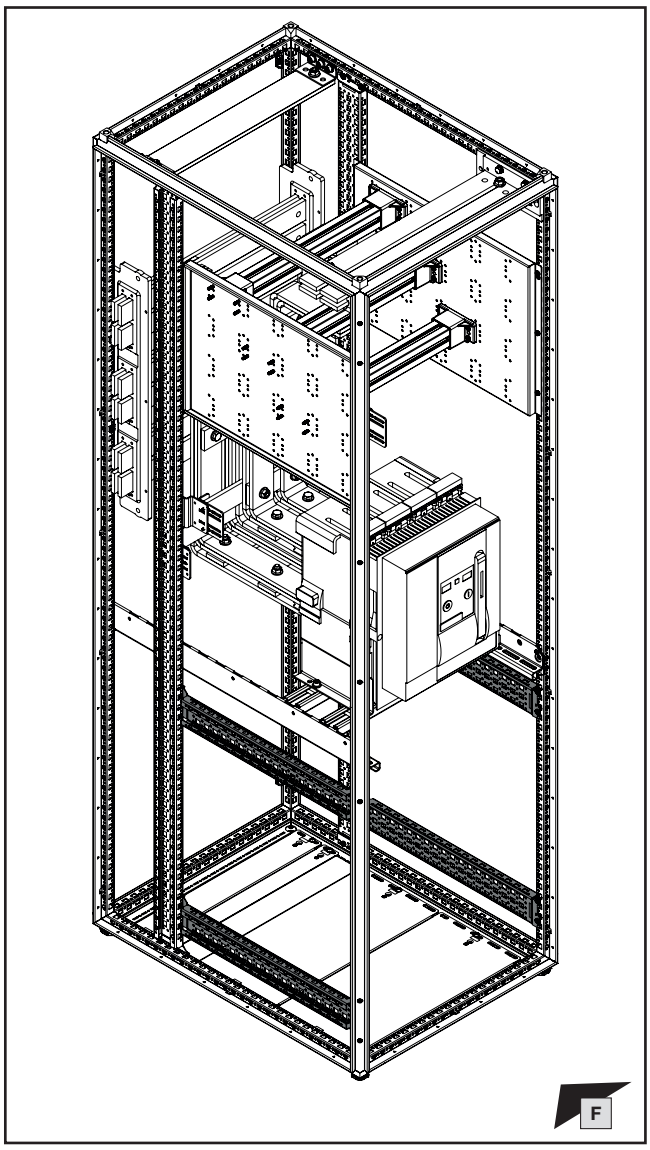

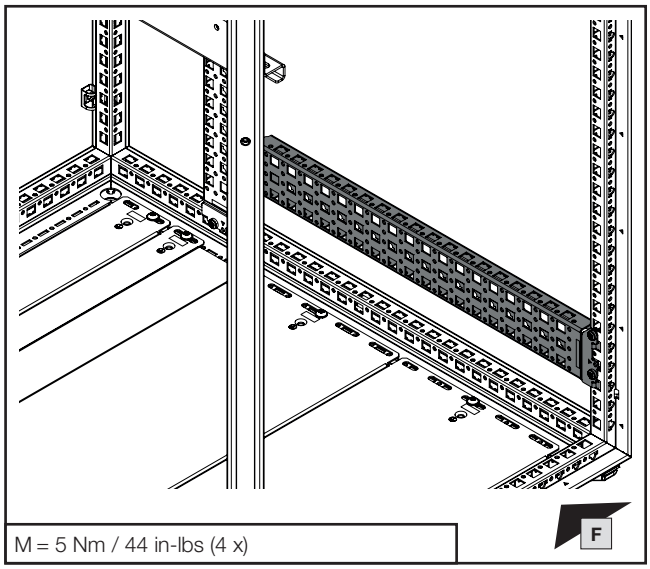

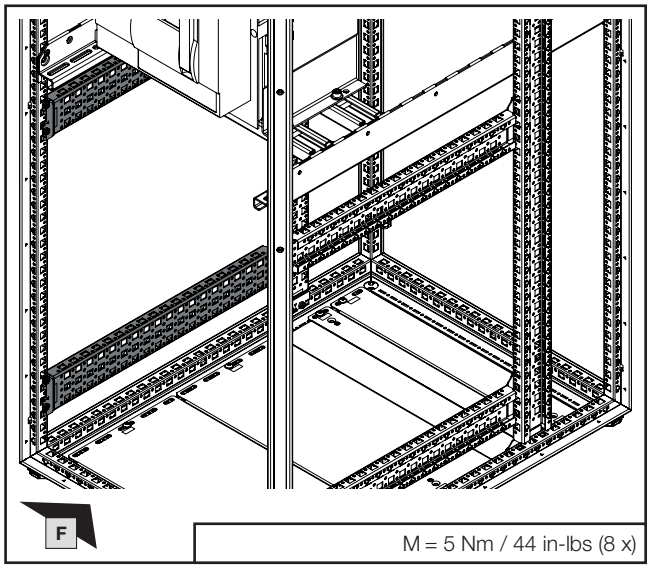

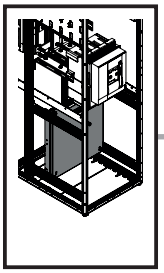

mm

TX30

DE EN FR

3. Bauform 1 (offene Bauform)
3. Variant 1 (open design)
3. Modèle 1 (modèle ouvert)

3.8 Teilmontageplatte unterhalb ACB
3.8 Partial mounting plate below the ACB
3.8 Plaque de montage partielle sous le disjoncteur de puissance

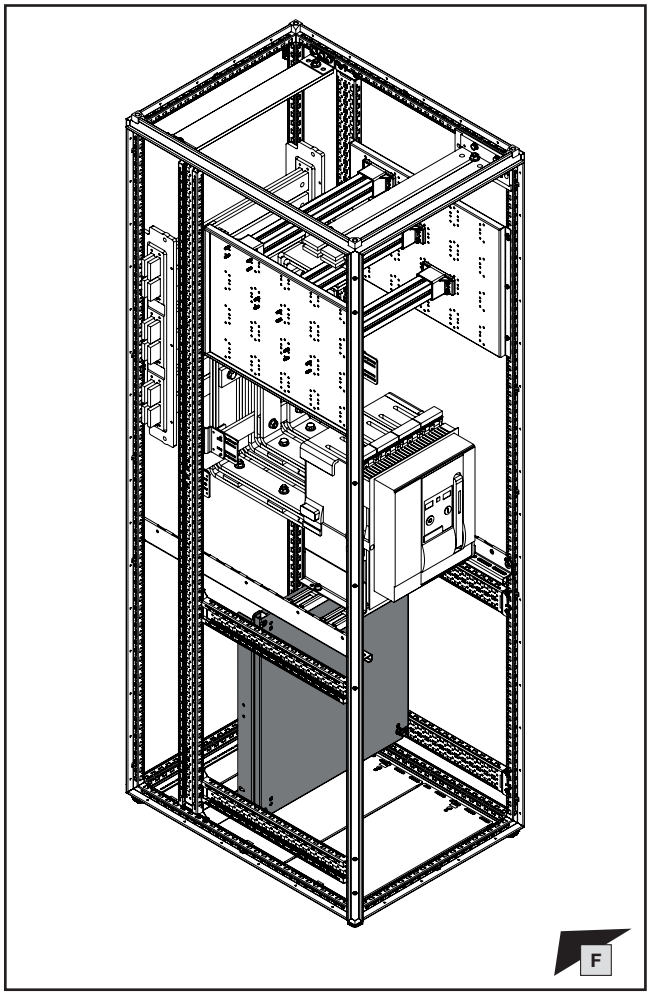

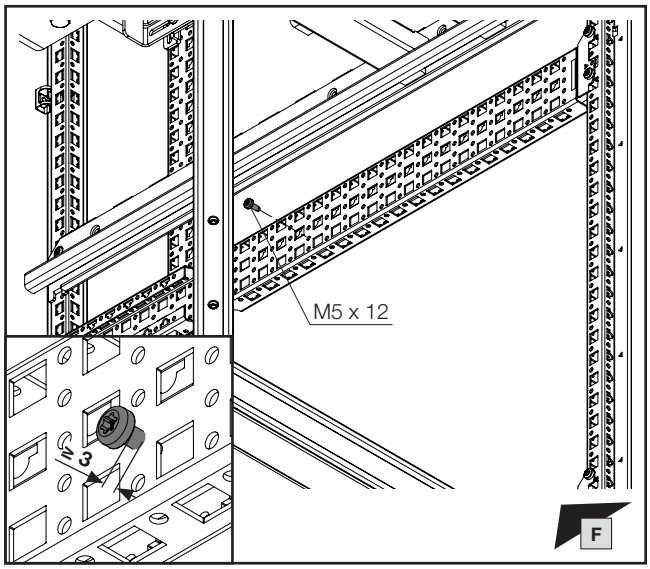

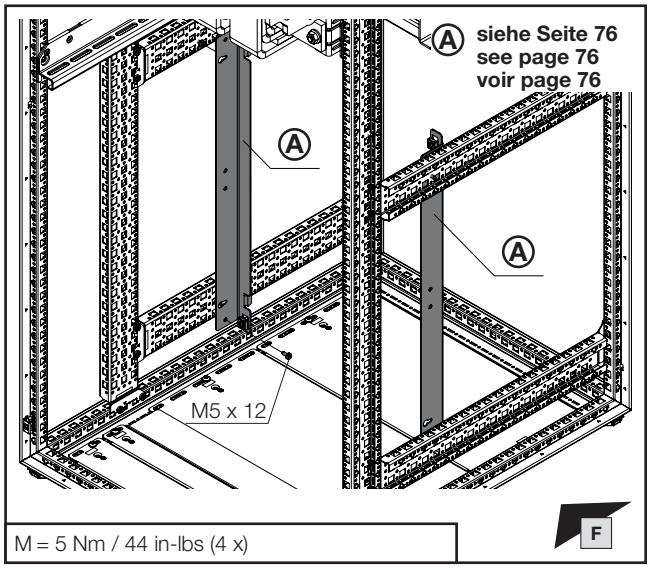

M = 5 Nm / 44 in-lbs (4 x)

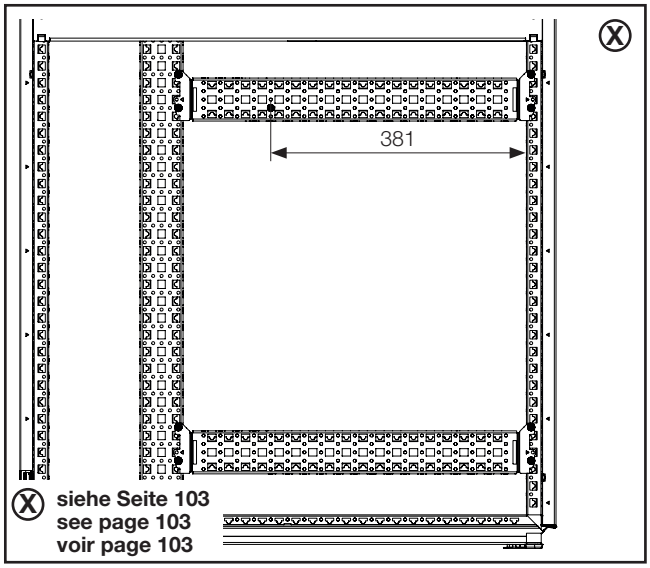

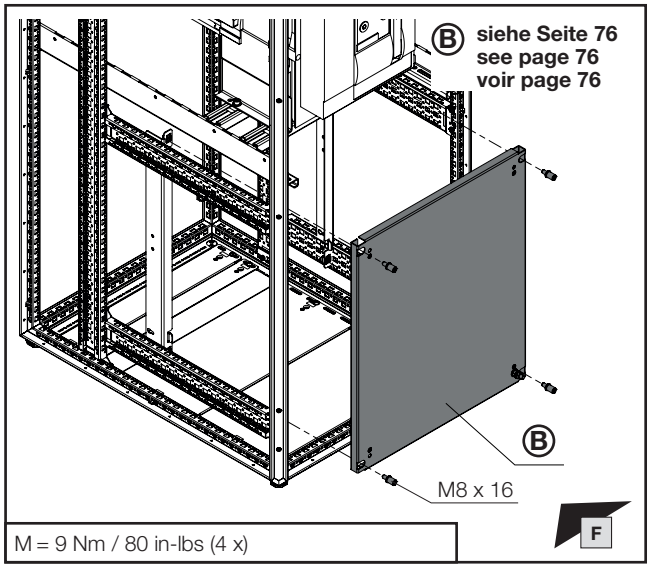

M = 9 Nm / 80 in-lbs (4 x)

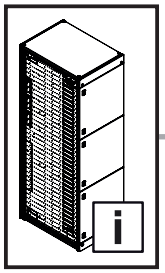

mm

SW16/
SW17

DE EN FR



4. Stabilisierung verschiedener Anschlusshöhen des Leistungsschalters
4. Stabilising different circuit-breaker connector heights
4. Stabilisation de différents raccordements de disjoncteurs de puissance

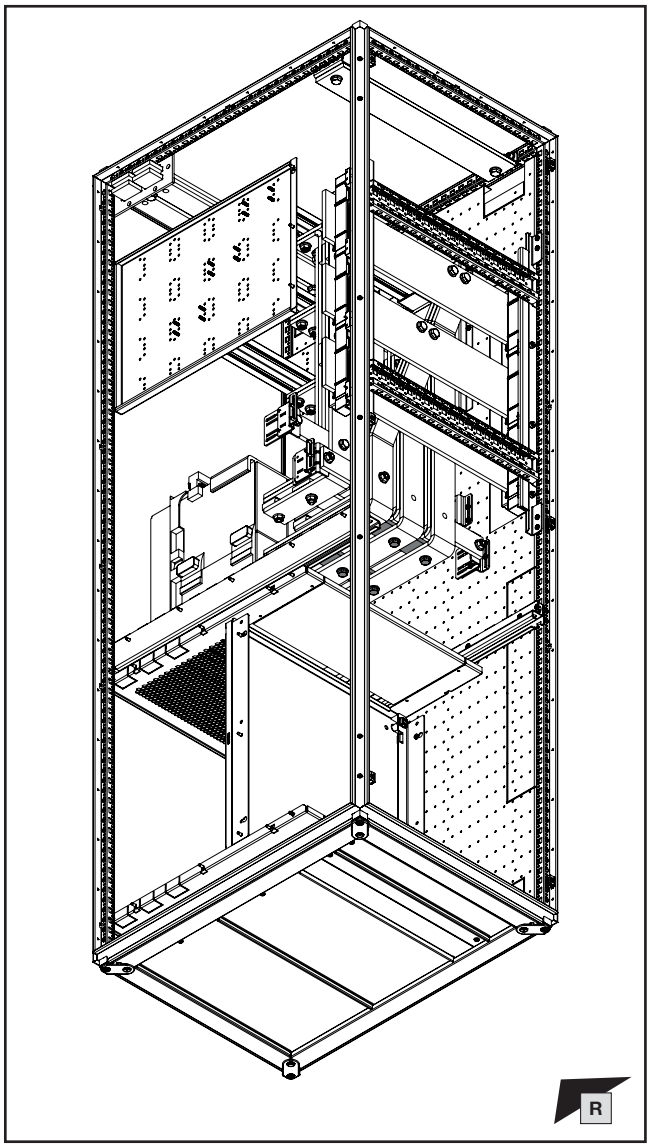

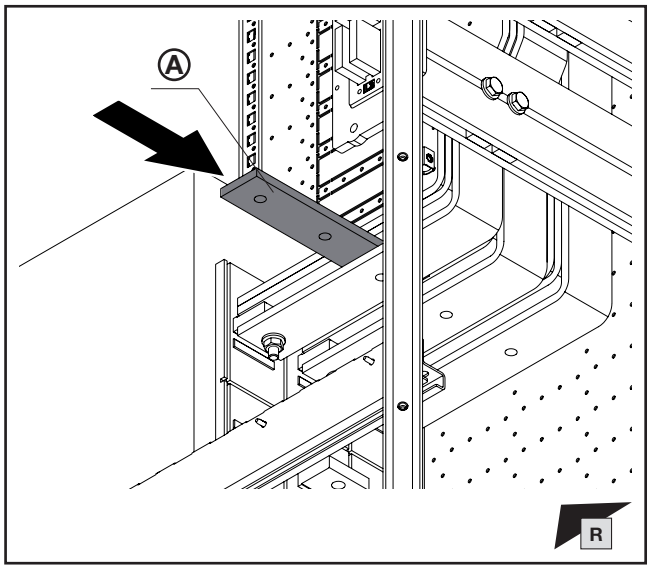

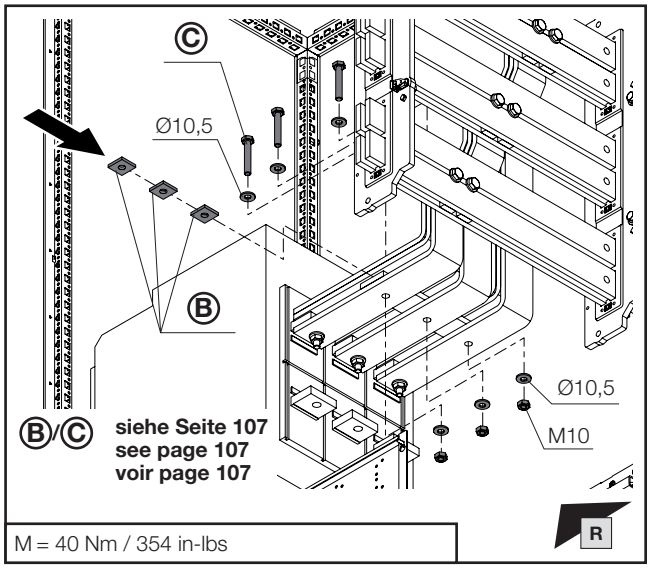

Hinweis / Note / Remarque Ⓐ/Ⓑ/Ⓒ

Stabilisierung beispielhaft gezeigt für obere Anschlusslaschen des ACB am ersten Stützpunkt „Q1.6“. Vorgehensweise analog für weitere Stabilisierungspunkte „Q1.7“, „Q2.6“ und „Q2.7“.

Illustrative example of stabilisation for the top ACB connection brackets on the first support point "Q1.6". Analogous procedure for the other stabilisation points "Q1.7", "Q2.6" and "Q2.7".

Stabilisation montrée en exemple pour les pattes de raccordement supérieures du disjoncteur de puissance au premier point d’appui « Q1.6 ». Procéder de manière analogue pour les autres points de stabilisation « Q1.7 », « Q2.6 » et « Q2.7 ».

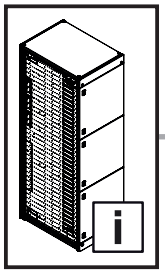

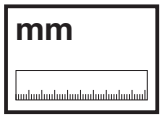

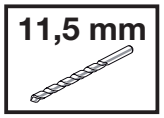

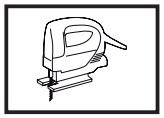

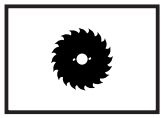

DE EN FR



4. Stabilisierung verschiedener Anschlusshöhen des Leistungsschalters
4. Stabilising different circuit-breaker connector heights
4. Stabilisation de différents raccordements de disjoncteurs de puissance

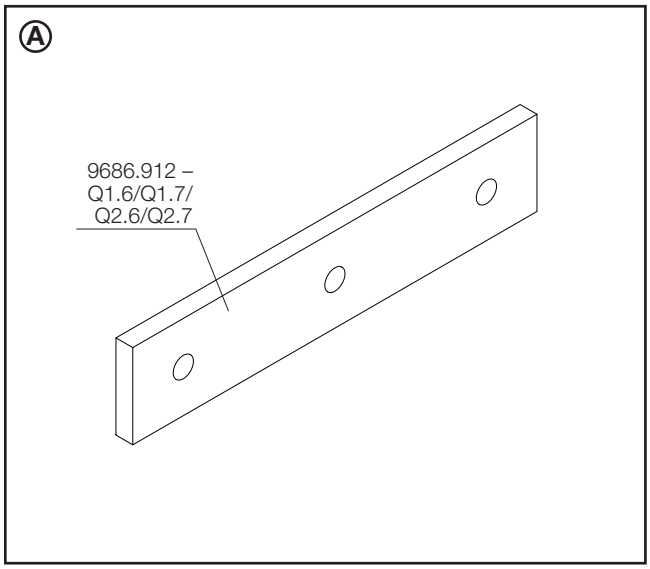

Sammelschienenverbindungen
Busbar connections
Jonctions de jeux de barres

Ⓒ
L = D + 15

Ausführung Schraube mm **Screw design** mm **Type de vis** mm	**Best.-Nr.** **Model No.** **Référence**
M10 x 35	**9686.830**
M10 x 45	**9686.845**
M10 x 55	**9686.865**
M10 x 65	**9686.855**

Montageanleitung VX25 Ri4Power – Schalt- und Energie-verteilanlagen-System
Assembly instructions VX25 Ri4Power – Switchgear and power distribution system
Notice de montage VX25 Ri4Power – Distribution de courant
DE/EN/FR

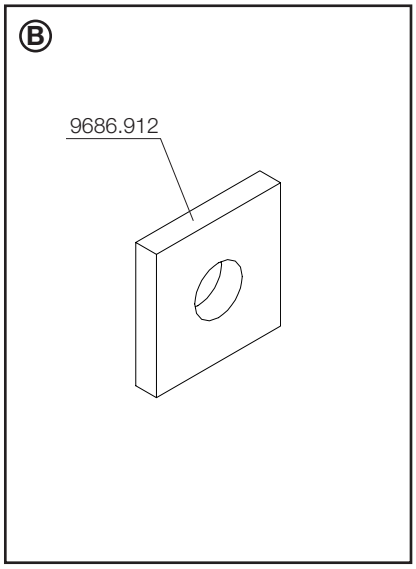

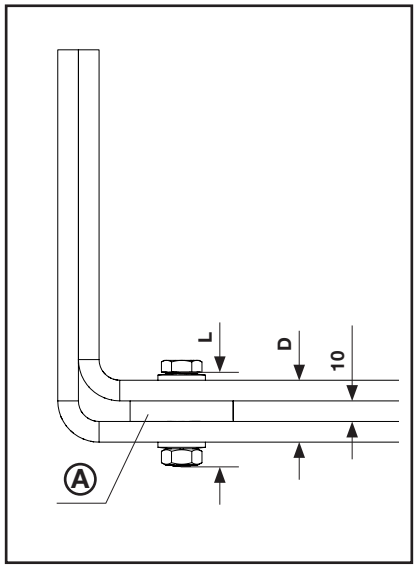

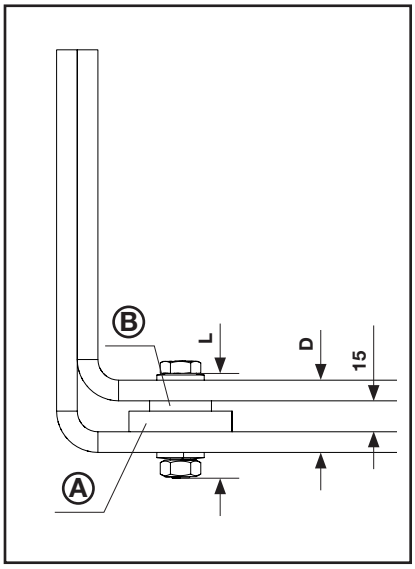

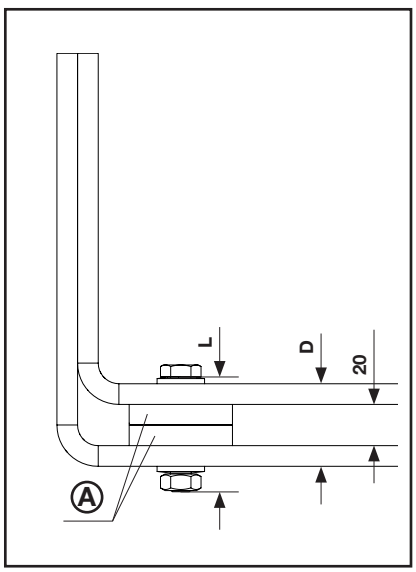

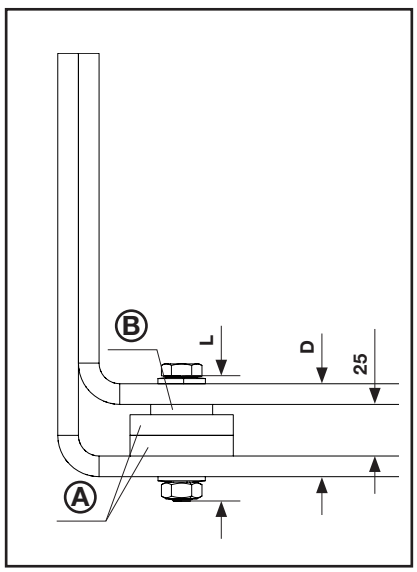

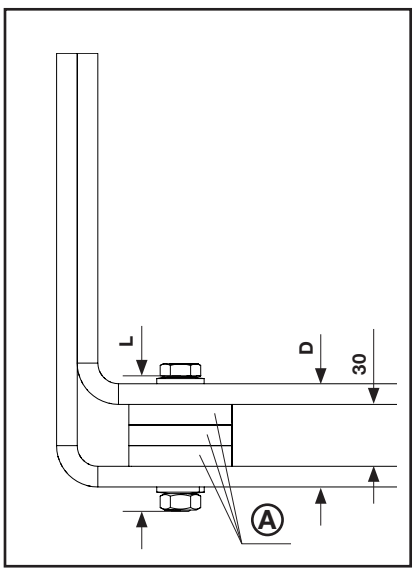

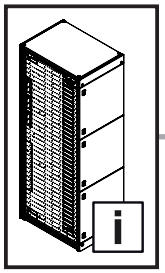

mm

DE EN FR

5. Bestimmung Bolzenlänge
5. Determining the bolt length
5. Détermination de la longueur des boulons

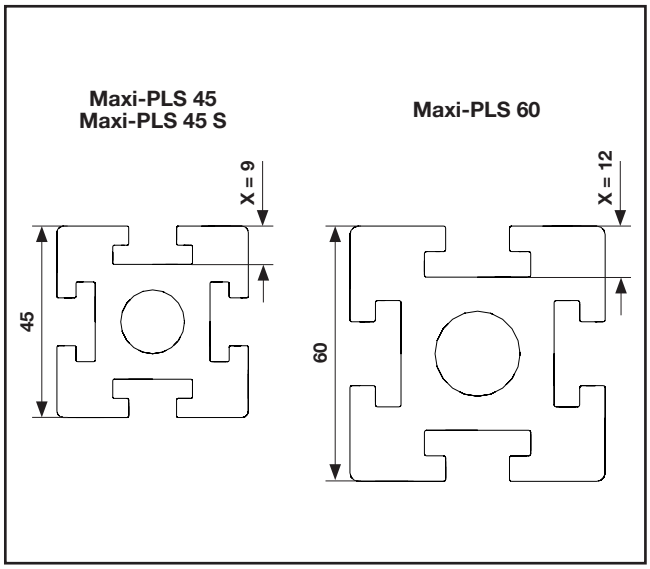

Mindestlänge Gewindebolzen
Minimum length of threaded bolt **L = X + D + 15**
Longueur minimale des boulons filetés

Gewinde **Thread** **Filetage**	**Gewindelänge** mm **Thread length** mm **Longueur du filetage** mm	Ⓐ  **Best.-Nr.** **Model No.** **Référence**
M10	35	**9676.971**
M10	45	**9676.972**
M10	55	**9676.973**
M10	70	**9676.976**
M10	80	**9676.977**

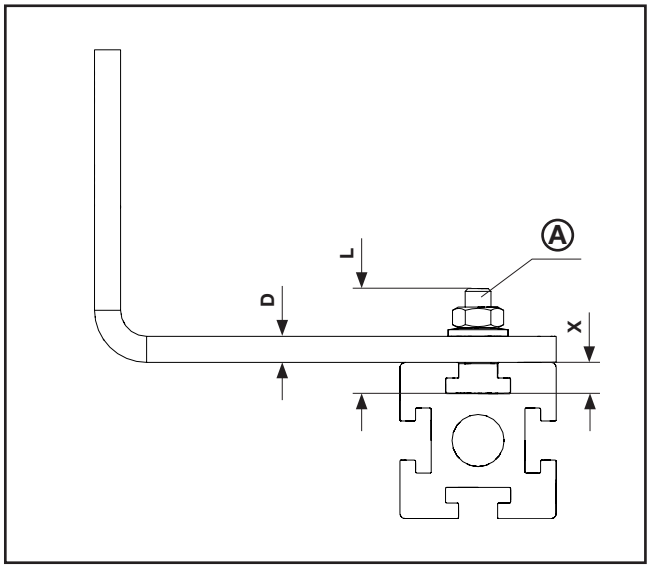

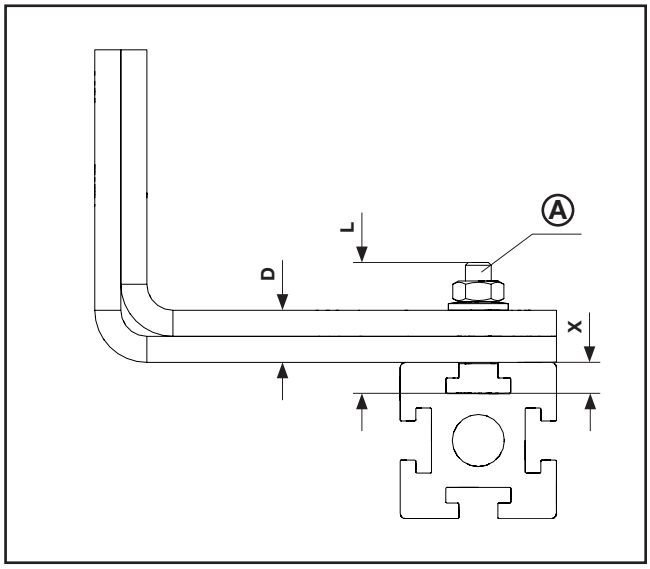

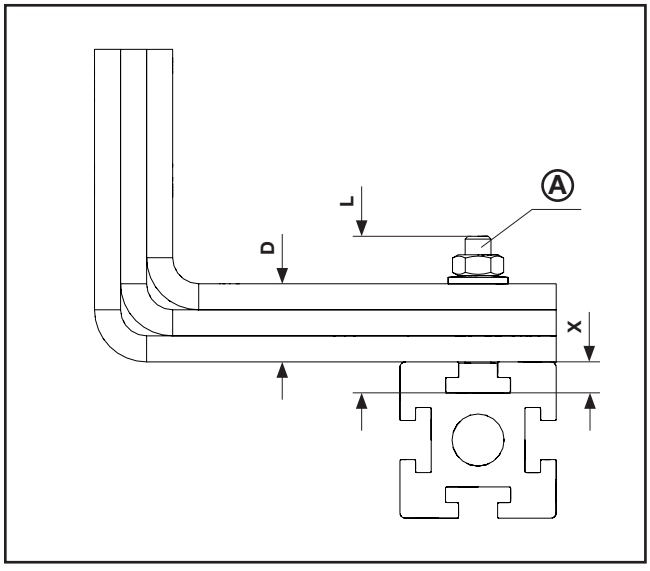

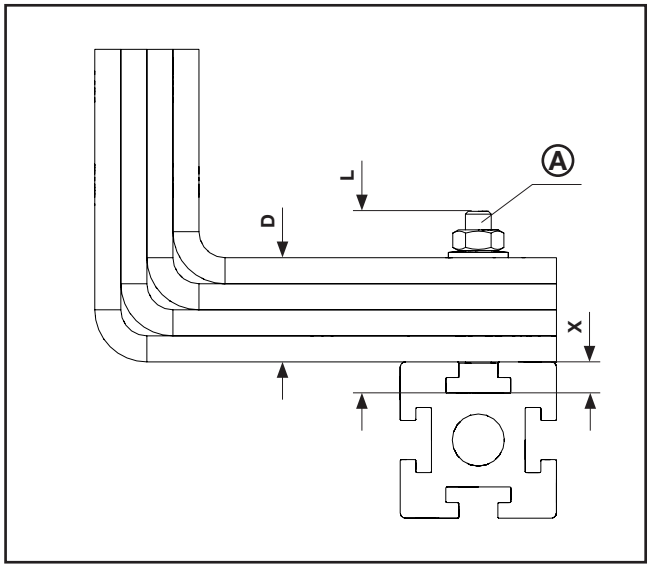

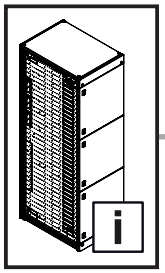

DE EN FR

Artikelverzeichnis
List of model numbers
Liste des références

Best.-Nr. Model No. Référence	Kapitel Chapter Chapitre
3584000	1.14 4
3587000	2.6
3589005	2.6
3590005	2.6
3590015	2.6
3590020	2.6
4165500	1.9
9340325	1.10
9350325	1.10
9640202	1.10
9640207	1.10
9640232	1.10
9640237	1.10
9640262	1.10
9640267	1.10
9640292	1.10
9640297	1.10
9640940	1.10
9640970	1.10
9640980	1.10
9649010	1.10
9650202	1.10
9650232	1.10
9650262	1.10
9650292	1.10
9650980	1.10
9650990	1.10
9659010	1.10
9660205	1.14 1.17 2.6 4
9676971	1.10 5
9676972	1.10 5
9676973	1.10 5
9676976	1.10 5
9676977	1.10 5
9676981	1.10
9676982	1.10
9676983	1.10
9676986	1.10
9676987	1.10
9677500	2.4
9677511	2.3 2.4
9677521	2.3 2.4
9677531	2.3 2.4
9677541	2.3 2.4
9680408	1.2
9680428	1.2
9680608	1.2
9680628	1.2
9680808	1.2
9680828	1.2
9681646	1.24
9681648	1.24
9681666	1.24
9681668	1.24
9681686	1.24
9681688	1.24
9682146	1.24
9682148	1.24
9682152	1.24
9682154	1.24
9682166	1.24
9682167	1.24
9682168	1.24
9682169	1.24
9682172	1.24
9682174	1.24
9682186	1.24
9682187	1.24
9682188	1.24
9682192	1.24
9682194	1.24
9682314	1.24
9682316	1.24
9682318	1.24
9682324	1.24
9682326	1.24
9682328	1.24
9682334	1.24
9682336	1.24
9682338	1.24
9682344	1.24
9682346	1.24
9682348	1.24
9682354	1.24
9682356	1.24
9682358	1.24
9683008	1.4 2.2
9683200	1.10
9683304	1.11
9683306	1.11
9683308	1.11
9683310	1.11
9683312	1.11
9683328	1.11
9683444	1.24
9683448	1.24
9683464	1.24
9683468	1.24
9683484	1.24
9683488	1.24
9683504	1.24
9683506	1.24
9683508	1.24
9683604	1.23 2.1 3.8
9683606	1.23 2.1 3.8
9683624	1.23 2.1 3.8
9683626	1.23 2.1 3.8
9683642	1.16 1.23 2.1 3.8
9683643	1.16 1.23 2.1 3.8
9683644	1.23 2.1 3.8
9683646	1.23 2.1 3.8
9683661	1.23 3.8
9683662	1.16 1.23 2.1 3.8
9683663	1.16 1.23 3.8
9683664	1.23 2.1 3.8
9683666	1.23 2.1 3.8
9683681	1.23 2.1 3.8
9683682	1.16 1.23 2.1 3.8
9683683	1.16 1.23 2.1 3.8
9683684	1.23 2.1 3.8
9683686	1.23 2.1 3.8
9684004	1.8 1.17
9684006	1.8
9684006	1.17
9684008	1.8 1.17
9684010	1.8 1.17
9684012	1.8 1.17
9686060	1.9
9686070	1.9
9686300	1.8
9686350	1.7
9686495	1.14 1.17
9686520	1.7
9686522	1.7
9686524	1.7
9686526	1.7
9686528	1.7
9686530	1.7
9686532	1.7
9686534	1.7
9686536	1.7
9686538	1.7
9686540	1.7
9686542	1.7
9686544	1.7
9686546	1.7
9686548	1.7
9686580	1.7

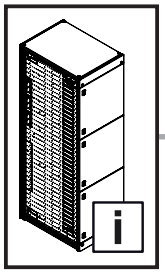

DE EN FR

Artikelverzeichnis
List of model numbers
Liste des références

Best.-Nr. Model No. Référence	Kapitel Chapter Chapitre
9686582	1.7
9686584	1.7
9686586	1.7
9686588	1.7
9686820	1.18
9686830	1.8 1.13
9686830	1.14 1.18 2.6 4
9686845	1.8 1.13 1.14 1.18 2.6 4
9686855	1.13 1.14 1.19 2.6 4
9686865	1.18 1.19 2.6 4
9686870	1.19
9686885	1.13 1.14 1.18 1.19
9686912	1.10 1.13 1.17 1.18 1.19 2.6

Notizen/Notes

Rittal – The System.

Faster – better – everywhere.

- Enclosures
- Power Distribution
- Climate Control
- IT Infrastructure
- Software & Services

You can find the contact details of all
Rittal companies throughout the world here.

www.rittal.com/contact

05.2026/D-0000-00003297-02

RITTAL GmbH & Co. KG
Auf dem Stuetzelberg · 35745 Herborn · Germany
Phone +49 2772 505-0
E-mail: info@rittal.de · www.rittal.com