Rittal – The System.

Faster – better – everywhere.



Das Verteilsammelschienenfeld RiLine 800 A/1600 A, Bodenbereich (Kapitel A.36)

The distribution busbar section RiLine 800 A/1600 A, base area (chapter A.36)

La zone de jeux de barres de distribution RiLine 800 A/1600 A dans la base (chapitre A.36)

Anhang VX25 Ri4Power – Montageanleitung
Appendix VX25 Ri4Power – Assembly instructions
Annexe VX25 Ri4Power – Notice de montage

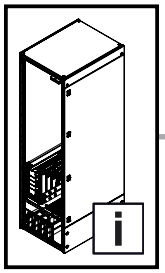

DE EN FR

Inhaltsverzeichnis
Contents
Sommaire

DE

1. Montage RiLine Sammelschienensystem 1600 A (60 mm) 7
1.1 Verteilsammelschienensystem horizontal 1600 A – 4-polig 7
1.2 Demontage der Schrankrückwand 9
1.3 Montage der Befestigungselemente Frontblenden oben und unten 10
1.4 Montage des PE-/PEN-Sammelschienensystems 12
1.5 Montage des N-Sammelschienensystems 13
1.6 Montage des Hauptschienensystems 15
1.7 Vorbereitung zur Befestigung der Teilmontageplatte 17
1.8 Vorbereitung der Teilmontageplatte 18
1.9 Montage Teilmontageplatte 21
1.10 Anbindung horizontales Verteilsammelschienensystem – 4-polig 22
1.11 Anziehen der Schrauben 26
1.12 Montage der Bodenwannenabdeckung 27
1.13 Montage Funktionsraumteiler 29
1.14 Montage untere Frontblende 32
1.15 Montage Teiltüren 34
1.16 Montage obere Frontblende 36
1.17 Montage Dachbleche 37
1.18 Montage Schrankrückwand 38
2. Montage RiLine Verteilsammelschienensystem bis 800 A (60 mm) 39
2.1 Verteilsammelschienensystem horizontal 30x10 mm 39
2.2 Vorbereitung zur Befestigung der Teilmontageplatte 40
2.3 Vorbereitung der Teilmontageplatte 41
2.4 Montage Teilmontageplatte 44
2.5 Anbindung horizontales Verteilsammelschienensystem – 4-polig 45
2.6 Anziehen der Schrauben 50
2.7 Montage der Bodenwannenabdeckung 51
2.8 Montage Funktionsraumteiler 53
3. Anbindung mit lamellierten Kupferschienen an PLS 1600 54
3.1 RiLine Sammelschienensystem bis 1600 A (60 mm) 54
3.2 Vorbereitung zur Befestigung der Teilmontageplatte 55
3.3 Vorbereitung der Teilmontageplatte 56
3.4 Anbindung horizontales Verteilsammelschienensystem – 4-polig 57
3.5 Stabilisierung Sammelschienensystem – 4-polig 62
3.6 Anziehen der Schrauben 65
3.7 Montage der Abdeckungen 66
3.8 Montage Funktionsraumteiler 68

EN

1. Fitting the RiLine busbar system 1600 A (60 mm) 7
1.1 Distribution busbar system horizontal 1600 A – 4-pole 7
1.2 Removing the enclosure rear panel 9
1.3 Mounting the assembly components for the front trim panels, top and bottom 10
1.4 Fitting the PE/PEN busbar system 12
1.5 Fitting the N busbar system 13
1.6 Fitting the main busbar system 15
1.7 Preparation for fastening the partial mounting plate 17
1.8 Preparing the partial mounting plate 18
1.9 Fitting the partial mounting plate 21
1.10 Connecting the horizontal distribution busbar system – 4-pole 22
1.11 Tightening the screws 26
1.12 Fitting the base tray covers 27
1.13 Fitting the compartment divider 29
1.14 Fitting the lower front trim panel 32
1.15 Fitting the partial door 34
1.16 Fitting the upper front trim panel 36
1.17 Fitting the roof plates 37
1.18 Fitting the enclosure rear panel 38
2. Fitting the RiLine distribution busbar system up to 800 A (60 mm) 39
2.1 Distribution busbar system horizontal 30x10 mm 39
2.2 Preparation for fastening the partial mounting plate 40
2.3 Preparing the partial mounting plate 41
2.4 Fitting the partial mounting plate 44
2.5 Connecting the horizontal distribution busbar system – 4-pole 45
2.6 Tightening the screws 50
2.7 Fitting the base tray covers 51
2.8 Fitting the compartment divider 53
3. Connection with laminated copper bars to PLS 1600 54
3.1 RiLine busbar system up to 1600 A (60 mm) 54
3.2 Preparation for fastening the partial mounting plate 55
3.3 Preparing the partial mounting plate 56
3.4 Connecting the horizontal distribution busbar system – 4-pole 57
3.5 Stabilising the horizontal busbar system – 4-pole 62
3.6 Tightening the screws 65
3.7 Fitting the covers 66
3.8 Fitting the compartment divider 68

FR

1. Montage de jeux de barres RiLine 1600 A (60 mm) 7
1.1 Jeux de barres de distribution horizontaux 1600 A tétrapolaires 7
1.2 Démontage du panneau arrière de l'armoire 9
1.3 Montage des éléments de fixation des faces avant en haut et en bas 10
1.4 Montage des jeux de barres Terre / Terre-Neutre 12
1.5 Montage des jeux de barres Neutre 13
1.6 Montage des jeux de barres 15
1.7 Préparation pour la fixation de la plaque de montage partielle 17
1.8 Préparation de la plaque de montage partielle 18
1.9 Montage de la plaque de montage partielle 21
1.10 Connexion aux jeux de barres de distribution horizontaux tétrapolaires 22
1.11 Serrage des vis 26
1.12 Montage des recouvrements de châssis de protection 27
1.13 Montage du séparateur de compartiment fonctionnel 29
1.14 Montage du bandeau de finition avant inférieur 32
1.15 Montage des portes partielles 34
1.16 Montage du bandeau de finition avant supérieur 36
1.17 Montage des toits 37
1.18 Montage du panneau arrière 38
2. Montage de jeux de barres de distribution RiLine jusqu'à 800 A (60 mm) 39
2.1 Jeux de barres de distribution horizontaux 30x10 mm 39
2.2 Préparation pour la fixation de la plaque de montage partielle 40
2.3 Préparation de la plaque de montage partielle 41
2.4 Montage de la plaque de montage partielle 44
2.5 Connexion aux jeux de barres de distribution horizontaux tétrapolaires 45
2.6 Serrage des vis 50
2.7 Montage des recouvrements de châssis de protection 51
2.8 Montage du séparateur de compartiment fonctionnel 53
3. Connexion des barres de cuivre lamellées (souples) au jeu de barres PLS 1600 54
3.1 Jeux de barres RiLine jusqu'à 1600 A (60 mm) 54
3.2 Préparation pour la fixation de la plaque de montage partielle 55
3.3 Préparation de la plaque de montage partielle 56
3.4 Connexion aux jeux de barres de distribution horizontaux tétrapolaires 57
3.5 Stabilisation de jeux de barres horizontaux tétrapolaires 62
3.6 Serrage des vis 65
3.7 Montage des recouvrements 66
3.8 Montage du séparateur de compartiment fonctionnel 68

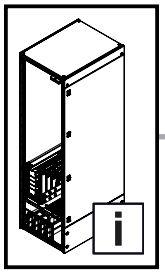

DE EN FR

Inhaltsverzeichnis
Contents
Sommaire

DE

4. Anbindung mit lamellierten Kupferschienen an 30x10 mm 69
4.1 RiLine Sammelschienensystem bis 800 A (60 mm) 69
4.2 Vorbereitung der Teilmontageplatte 70
4.3 Anbindung horizontales Verteilsammelschienensystem – 4-polig 71
4.4 Stabilisierung horizontales Sammelschienensystem – 4-polig 76
4.5 Anziehen der Schrauben 79
4.6 Montage der Abdeckungen 80
4.7 Montage Funktionsraumteiler 82
5. Besonderheiten – Verteilsammelschienensystem – 3-polig 83
5.1 RiLine Sammelschienensysteme 1600 A (60 mm) 83
5.2 RiLine Sammelschienensysteme bis 800 A (60 mm) 85
5.3 RiLine Sammelschienensysteme 1600 A (60 mm) – Anbindung mit lamellierten Kupferschienen 87
5.4 RiLine Sammelschienensysteme bis 800 A (60 mm) – Anbindung mit lamellierten Kupferschienen 89
6. Besonderheiten – HSS 6300 A 91
6.1 Anbindung horizontales RiLine Sammelschienensystem 1600 A (60 mm) 91
6.2 Anziehen der Schrauben horizontales RiLine Sammelschienensystem 1600 A (60 mm) 96
6.3 Anbindung horizontales RiLine Verteilsammelschienensystem bis 800 A (60 mm) 98
6.4 Anziehen der Schrauben horizontales RiLine Verteilsammelschienensystem bis 800 A (60 mm) 103
6.5 Stützisolator unterhalb Funktionsraumteiler – Schrankbreite >1000 mm – RiLine 1600 A 105
6.6 Stützisolator unterhalb Funktionsraumteiler – Schrankbreite >1000 mm – RiLine 800 A 106
Artikelverzeichnis 107

EN

4. Connection with laminated copper bars to 30x10 mm 69
4.1 RiLine busbar system up to 800 A (60 mm) 69
4.2 Preparing the partial mounting plate 70
4.3 Connecting the horizontal distribution busbar system – 4-pole 71
4.4 Stabilising the horizontal busbar system – 4-pole 76
4.5 Tightening the screws 79
4.6 Fitting the covers 80
4.7 Fitting the compartment divider 82
5. Particular features – distribution busbar system – 3-pole 83
5.1 RiLine busbar systems 1600 A (60 mm) 83
5.2 RiLine busbar systems up to 800 A (60 mm) 85
5.3 RiLine busbar systems 1600 A (60 mm) – Connection with laminated copper bars 87
5.4 RiLine busbar systems up to 800 A (60 mm) – Connection with laminated copper bars 89
6. Particular features – MBS 6300 A 91
6.1 Connecting the horizontal RiLine distribution busbar system 1600 A (60 mm) 91
6.2 Tightening the screws of the horizontal RiLine distribution busbar system 1600 A (60 mm) 96
6.3 Connecting the horizontal RiLine distribution busbar system up to 800 A (60 mm) 98
6.4 Tightening the screws of the horizontal RiLine distribution busbar system up to 800 A (60 mm) 103
6.5 Base isolator below compartment divider – enclosure width > 1000 mm – RiLine 1600 A 105
6.6 Base isolator below compartment divider – enclosure width > 1000 mm – RiLine 800 A 106
List of model numbers 107

FR

4. Connexion des barres de cuivre lamellées (souples) au jeu de barres 30x10 mm 69
4.1 Jeux de barres RiLine jusqu'à 800 A (60 mm) 69
4.2 Préparation de la plaque de montage partielle 70
4.3 Connexion aux jeux de barres de distribution horizontaux tétrapolaires 71
4.4 Stabilisation de jeux de barres horizontaux tétrapolaires 76
4.5 Serrage des vis 79
4.6 Montage des recouvrements 80
4.7 Montage du séparateur de compartiment fonctionnel 82
5. Caractéristiques particulières – jeux de barres de distribution tripolaires 83
5.1 Jeux de barres RiLine 1600 A (entraxe 60 mm) 83
5.2 Jeux de barres RiLine jusqu'à 800 A (entraxe 60 mm) 85
5.3 Jeux de barres RiLine 1600 A (entraxe 60 mm) – connexion aux barres de cuivre lamellées (souples) 87
5.4 Jeux de barres RiLine jusqu'à 800 A (entraxe 60 mm) – connexion aux barres de cuivre lamellées (souples) 89
6. Caractéristiques particulières – jeu de barres principal 6300 A 91
6.1 Connexion aux jeux de barres de distribution RiLine horizontaux 1600 A (60 mm) 91
6.2 Serrage des vis aux jeux de barres de distribution RiLine horizontaux 1600 A (60 mm) 96
6.3 Connexion aux jeux de barres de distribution RiLine horizontaux jusqu'à 800 A (60 mm) 98
6.4 Serrage des vis aux jeux de barres de distribution RiLine horizontaux jusqu'à 800 A (60 mm) 103
6.5 Support isolant sous le séparateur de compartiment fonctionnel – largeur de l'armoire > 1000 mm – RiLine 1600 A 105
6.6 Support isolant sous le séparateur de compartiment fonctionnel – largeur de l'armoire > 1000 mm – RiLine 800 A 106
Liste des références 107

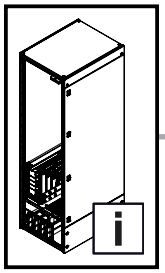

DE EN FR

Inhaltsverzeichnis
Contents
Sommaire

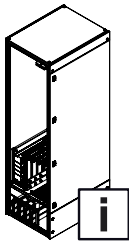
2 – 8
107 – 108

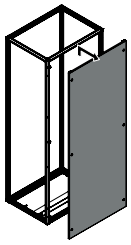
9

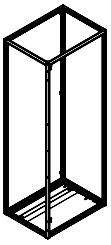
10 – 11

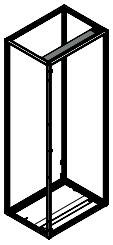
12

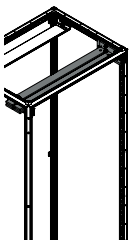
13 – 14

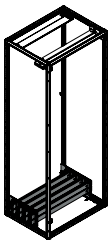
15 – 16

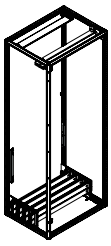
17

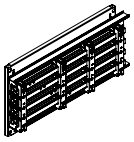
18 – 20

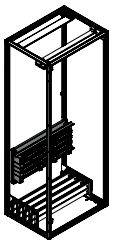
21

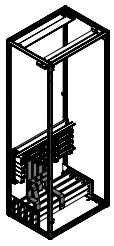
22 – 26

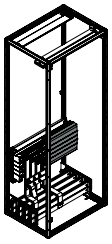
27 – 28

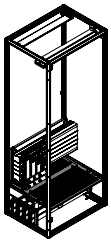
29 – 31

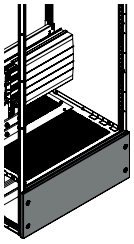
32 – 33

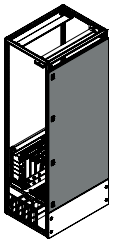
34 – 35

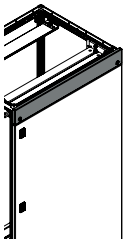
36

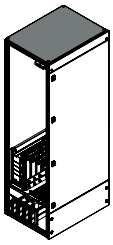
37

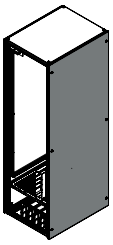
38

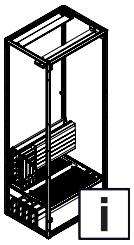
39

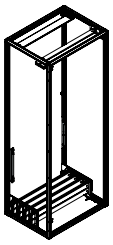
40

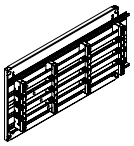
41 – 43

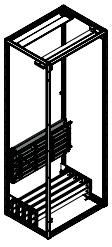
44

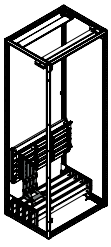
45 – 49

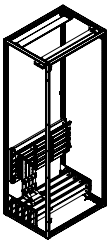
50

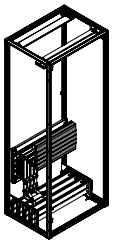
51 – 52

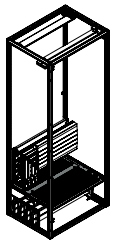
53

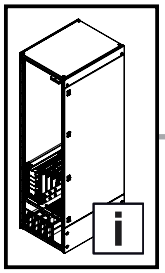

DE EN FR

Inhaltsverzeichnis
Contents
Sommaire

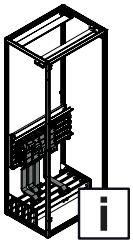
54

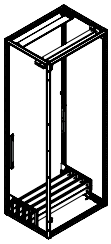
55

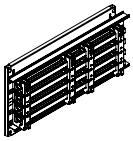
56

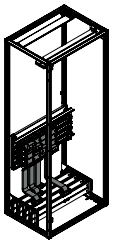
57 – 61

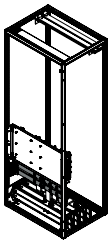
62 – 64

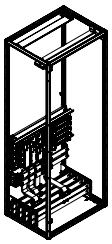
65

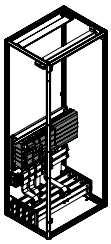
66 – 67

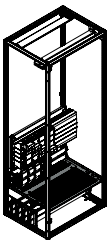
68

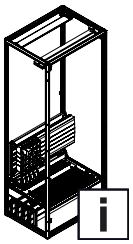
69

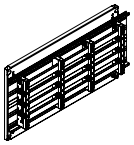
70

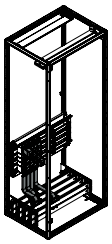
71 – 75

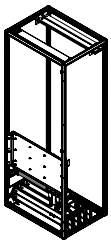
76 – 78

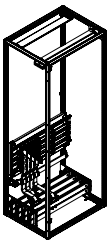
79

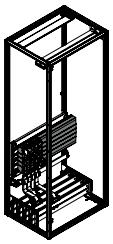
80 – 81

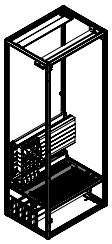
82

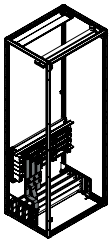
83 – 84

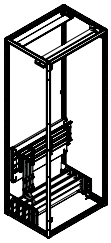
85 – 86

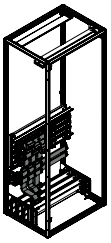
87 – 88

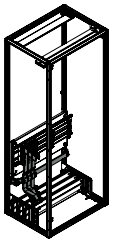
89 – 90

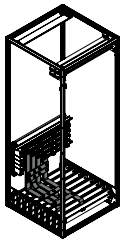
91 – 95

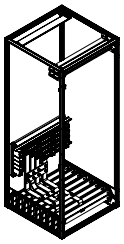
96 – 97

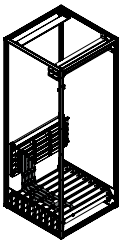
98 – 102

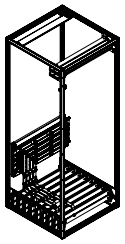
103 – 104

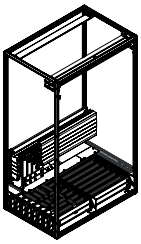
105

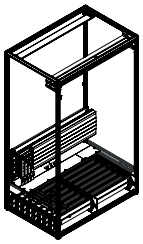
106

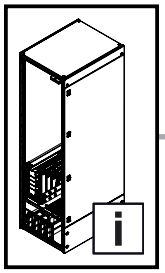

DE EN FR

Mitgeltende Unterlagen
Other applicable documents
Autres documents applicables

DE

Für die hier beschriebenen Sammelschienenkomponenten steht diese Montageanleitung als Download unter www.rittal.de zur Verfügung. Für Schäden, die durch Nichtbeachtung dieser Anleitung entstehen, übernehmen wir keine Haftung. Zusätzlich gelten auch die Anleitungen des verwendeten Zubehörs sowie die VX25 Ri4Power Montageanleitung.

Bitte beachten Sie die Sicherheits- und Warnhinweise in der Montageanleitung „VX25 Ri4Power – Schalt- und Energieverteilanlagen-System“.

EN

These assembly instructions for the described busbar components can be downloaded from www.rittal.com. We cannot accept any liability for damage associated with failure to observe these instructions. The instructions for any accessories used, together with the VX25 Ri4Power assembly instructions, also apply.

Please observe the safety and warning notes in the “VX25 Ri4Power – Switchgear and power distribution system” assembly instructions.

FR

La présente notice de montage pour les composants du jeu de barres mentionnés ici peut être téléchargée sur le site internet www.rittal.fr. Nous déclinons toute responsabilité en cas de dommages imputables à la non-observation des instructions contenues dans ce document. Veuillez également respecter les instructions relatives aux accessoires utilisés ainsi que la notice de montage VX25 Ri4Power.

Veuillez respecter les consignes de sécurité et les avertissements figurant dans les instructions de montage « VX25 Ri4Power – Distribution de courant ».

VX25 Ri4Power Montageanleitung
VX25 Ri4Power assembly instructions
Notice de montage VX25 Ri4Power

DE / EN / FR

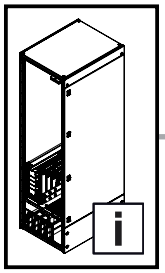

1. Montage RiLine Sammelschienensystem 1600 A (60 mm)
1. Fitting the RiLine busbar system 1600 A (60 mm)
1. Montage de jeux de barres RiLine 1600 A (60 mm)

1.1 Verteilsammelschienensystem horizontal 1600 A – 4-polig
1.1 Distribution busbar system horizontal 1600 A – 4-pole
1.1 Jeux de barres de distribution horizontaux 1600 A tétrapolaires

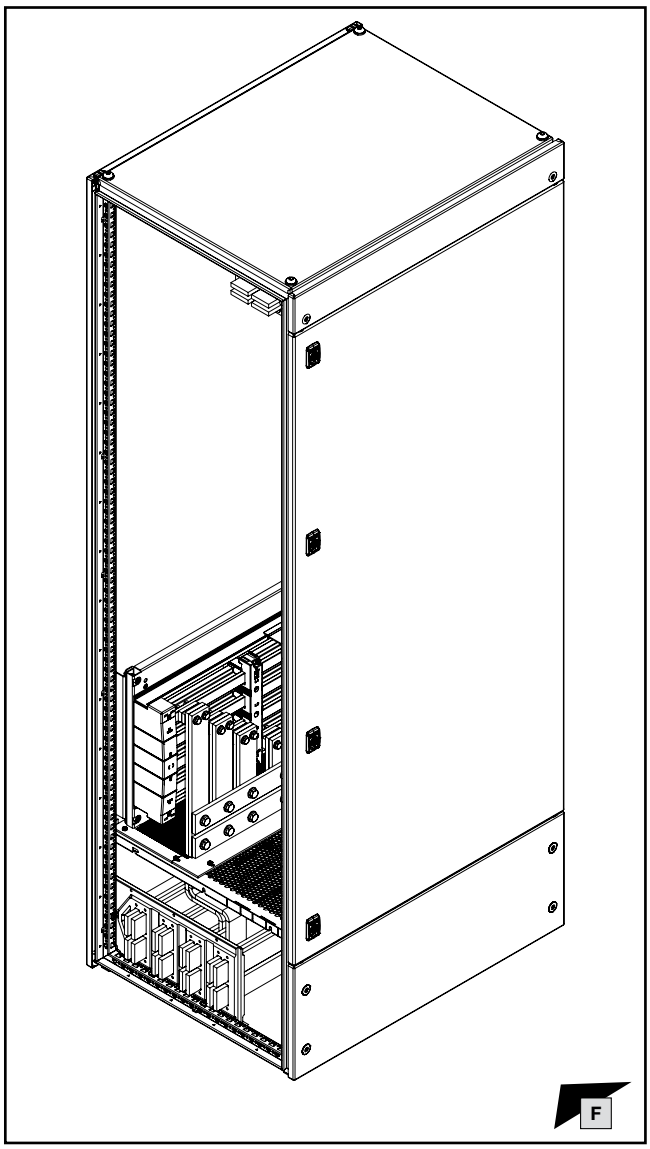

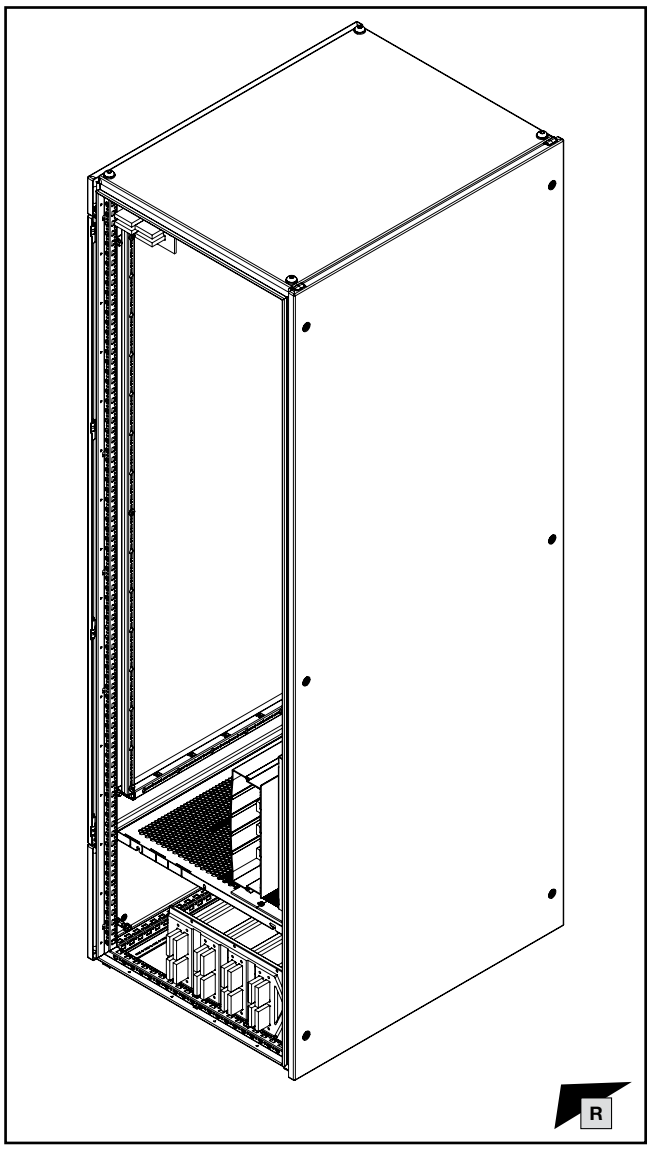

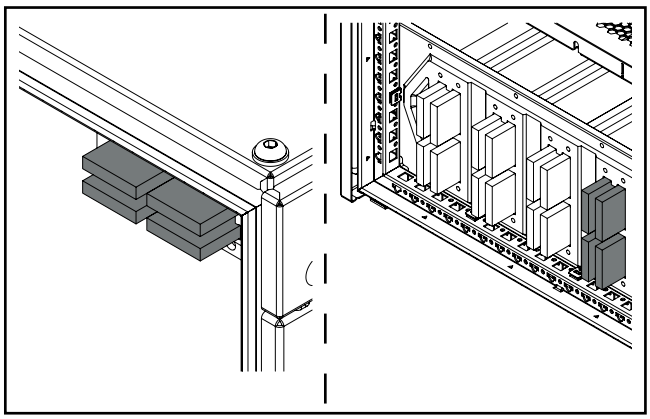

Hinweis / Note / Remarque

Neutralleiter N nach Wahl des Anlagenbetreibers im Bodenbereich oder im Dachbereich. Montage beider Varianten wird parallel gezeigt.
Neutral conductor N as chosen by the plant operator in the floor area or in the roof area. The assembly of both variants is shown in parallel.
Neutre N dans la base ou sous le toit, selon le choix de l'exploitant de l'installation. Le montage des deux variantes est décrit.

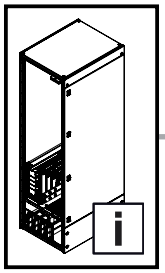

1. Montage RiLine Sammelschienensystem 1600 A (60 mm)
1. Fitting the RiLine busbar system 1600 A (60 mm)
1. Montage de jeux de barres RiLine 1600 A (60 mm)

1.1 Verteilsammelschienensystem horizontal 1600 A – 4-polig
1.1 Distribution busbar system horizontal 1600 A – 4-pole
1.1 Jeux de barres de distribution horizontaux 1600 A tétrapolaires

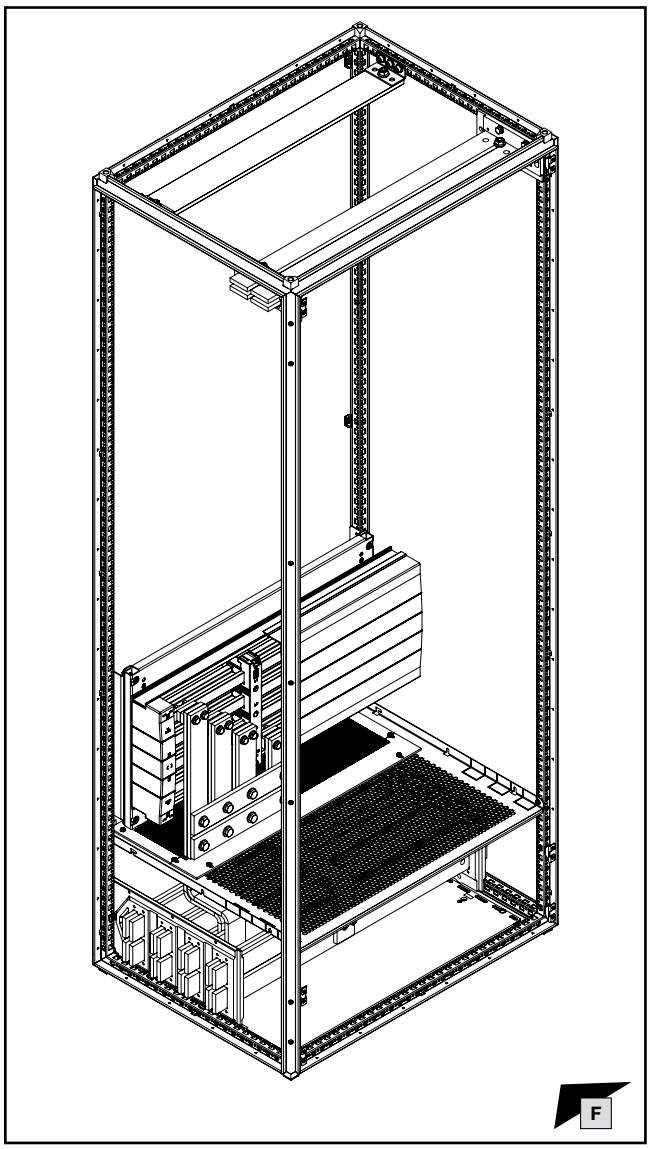

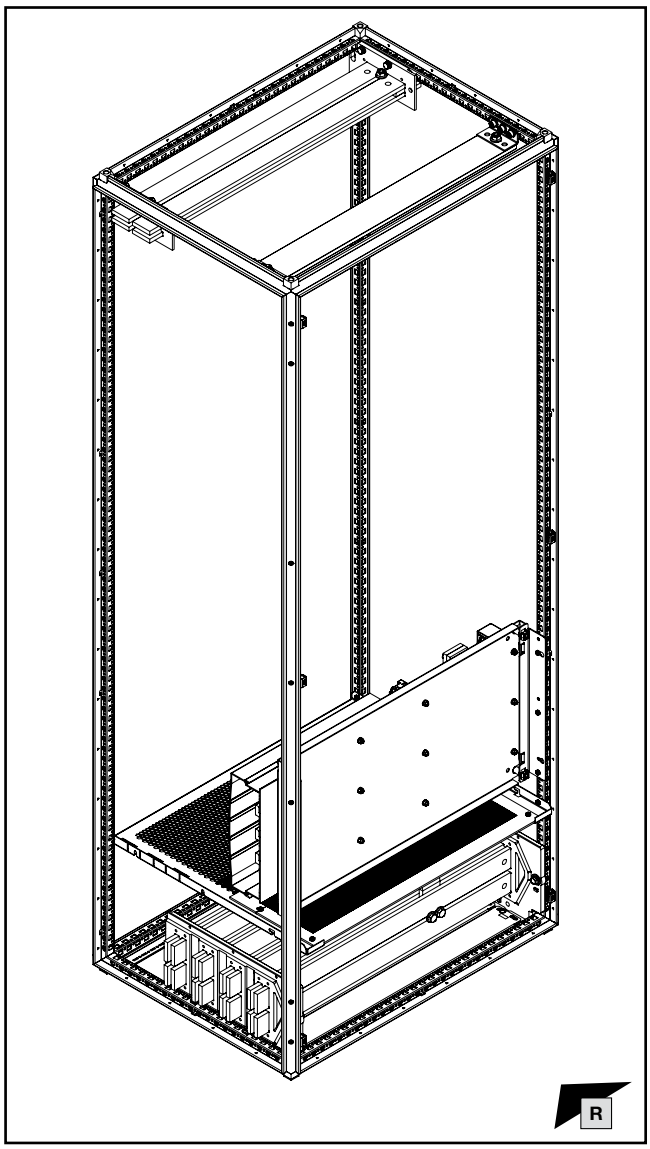

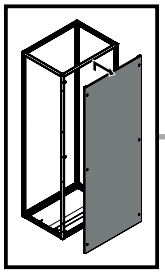

TX30

DE EN FR

1. Montage RiLine Sammelschienensystem 1600 A (60 mm)
1. Fitting the RiLine busbar system 1600 A (60 mm)
1. Montage de jeux de barres RiLine 1600 A (60 mm)

1.2 Demontage der Schrankrückwand
1.2 Removing the enclosure rear panel
1.2 Démontage du panneau arrière de l'armoire

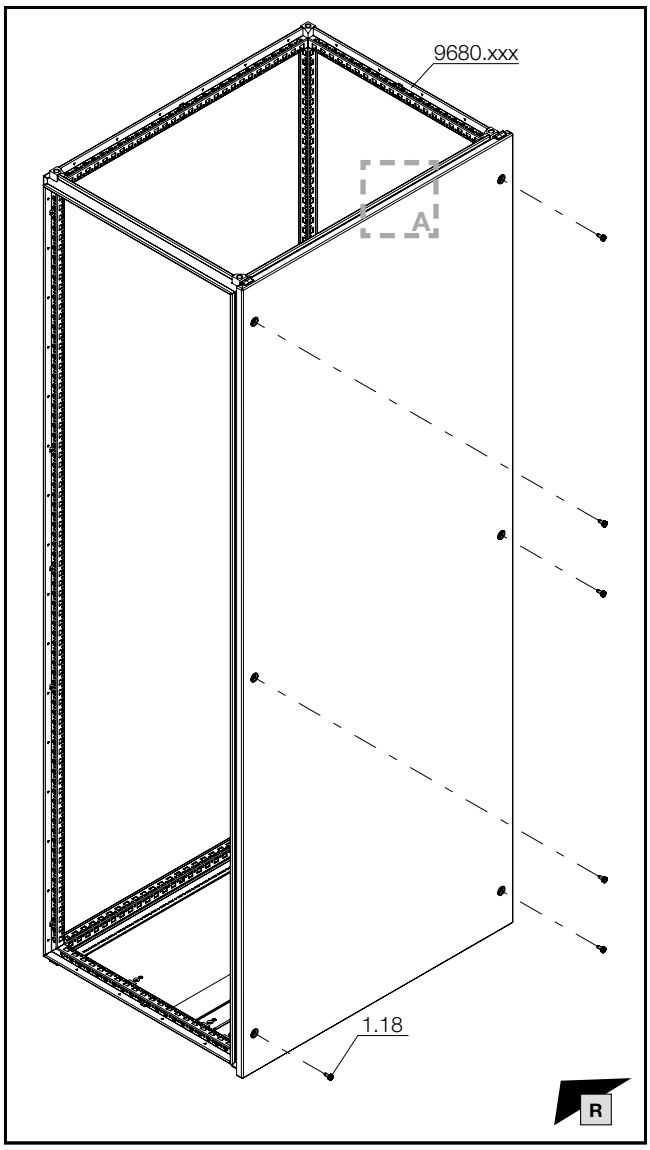

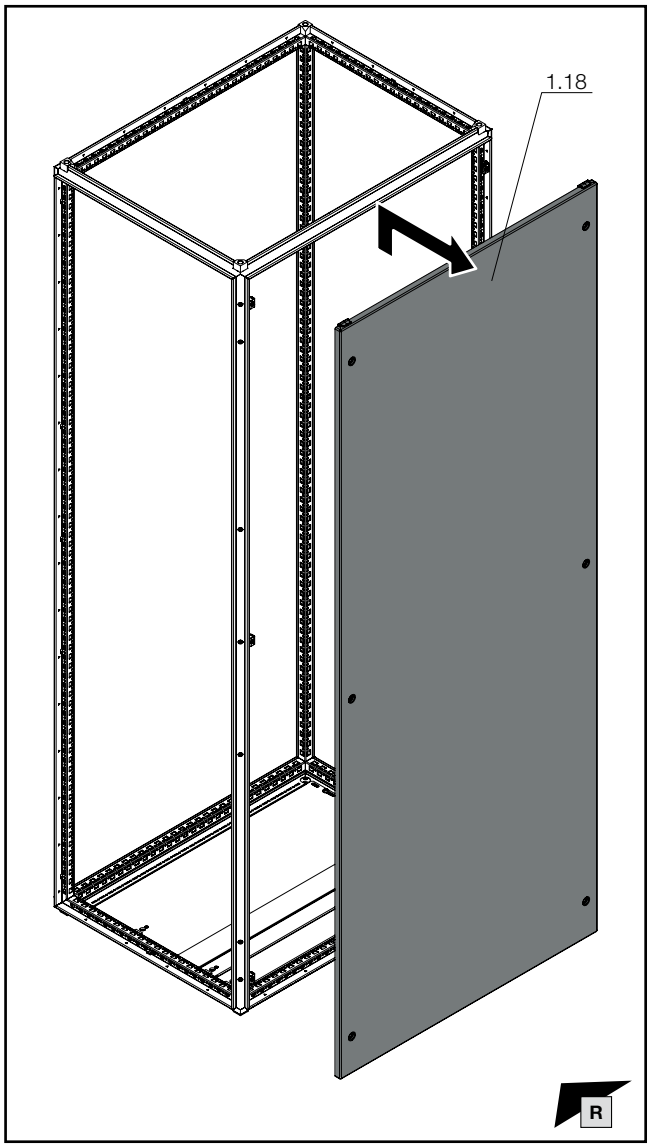

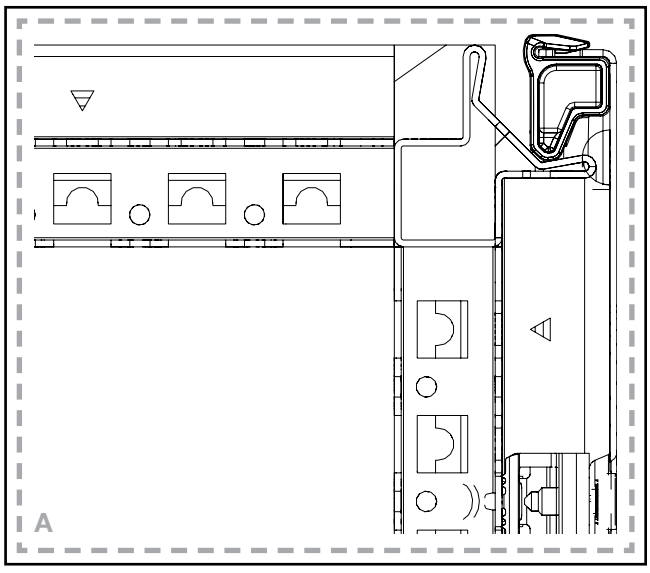

VX25 Ri4Power Montageanleitung
VX25 Ri4Power assembly instructions
Notice de montage VX25 Ri4Power

DE / EN / FR

Hinweis / Note / Remarque

Für Schutzeigenschaft Störlichtbogenklasse A/B Montagereihenfolge in den entsprechenden Abschnitten der o. g. Anleitung beachten.
For arcing class A/B protection, please follow the assembly sequence as set out in the relevant chapters of the aforementioned assembly instructions.
Pour la protection contre les arcs électriques de catégorie A/B, suivez la séquence de montage indiquée dans les sections correspondantes des instructions ci-dessus.

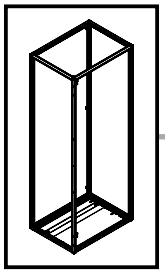

mm

TX30

DE EN FR

1. Montage RiLine Sammelschienensystem 1600 A (60 mm)
1. Fitting the RiLine busbar system 1600 A (60 mm)
1. Montage de jeux de barres RiLine 1600 A (60 mm)

1.3 Montage der Befestigungselemente Frontblenden oben und unten
1.3 Mounting the assembly components for the front trim panels, top and bottom
1.3 Montage des éléments de fixation des faces avant en haut et en bas

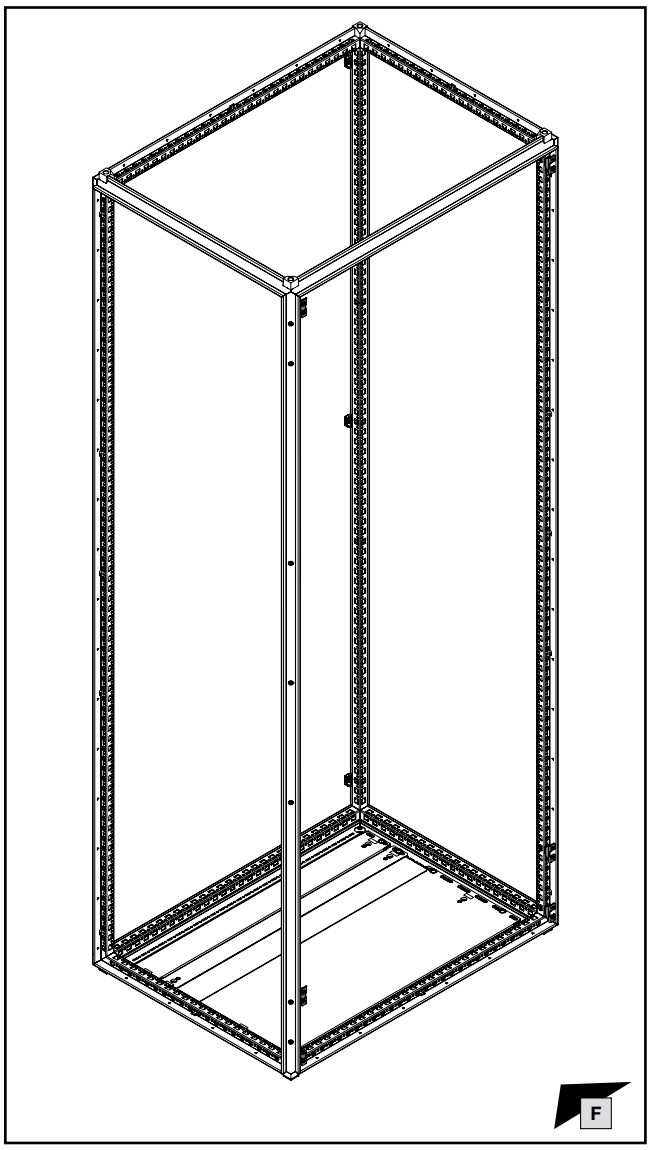

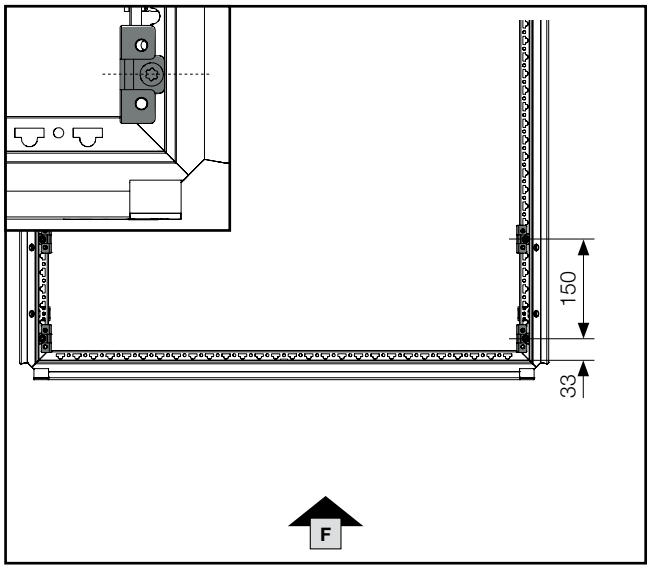

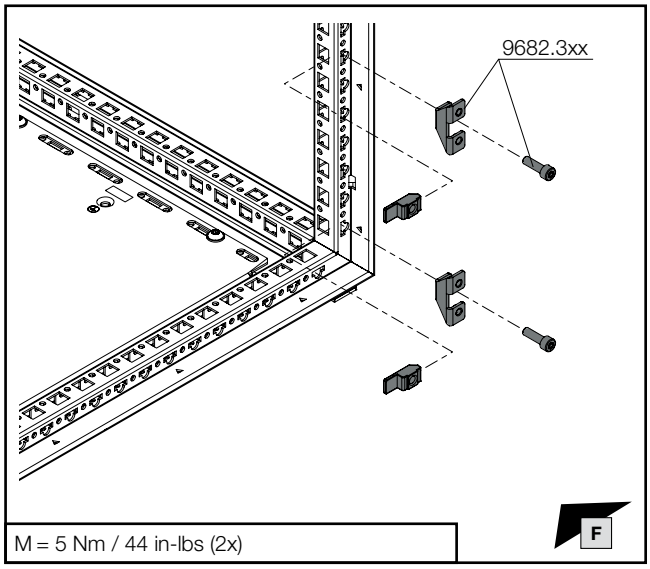

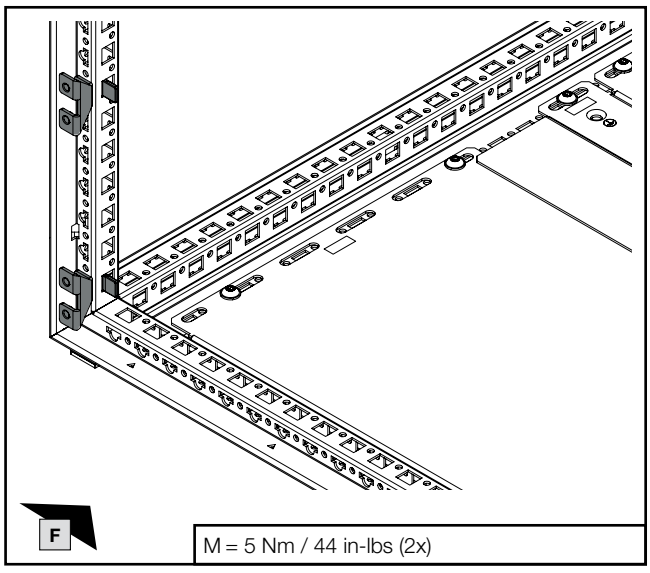

Hinweis / Note / Remarque

Vollständige Montage der Frontblenden: siehe Kapitel 1.14 und 1.16.
Full installation of the front trim panels: see chapter 1.14 and 1.16.
Montage complet des faces avant : voir chapitre 1.14 et 1.16.

Modulare Frontgestaltung VX25
Modular front design VX25
Aménagement modulaire de la face avant VX25

DE / EN / FR

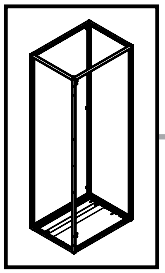

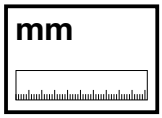

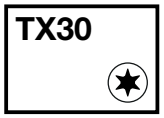

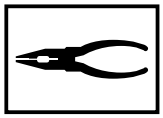

DE EN FR



1. Montage RiLine Sammelschienensystem 1600 A (60 mm)
1. Fitting the RiLine busbar system 1600 A (60 mm)
1. Montage de jeux de barres RiLine 1600 A (60 mm)

1.3 Montage der Befestigungselemente Frontblenden oben und unten

1.3 Mounting the assembly components for the front trim panels, top and bottom

1.3 Montage des éléments de fixation des faces avant en haut et en bas

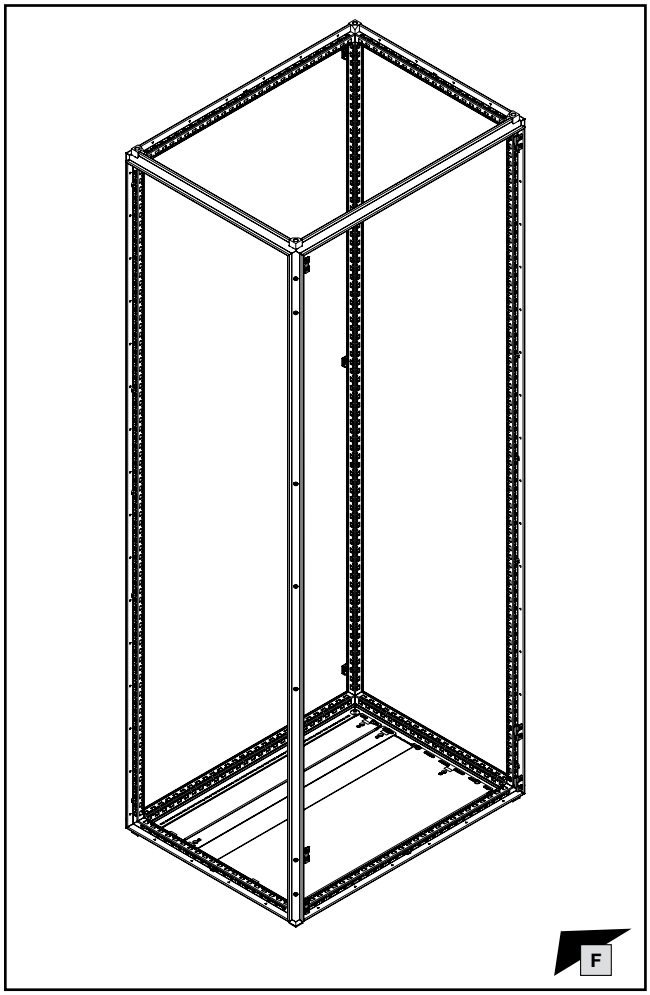

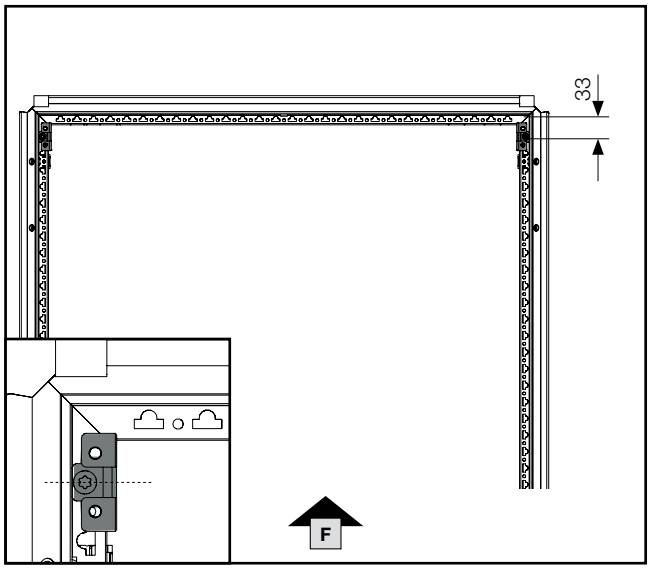

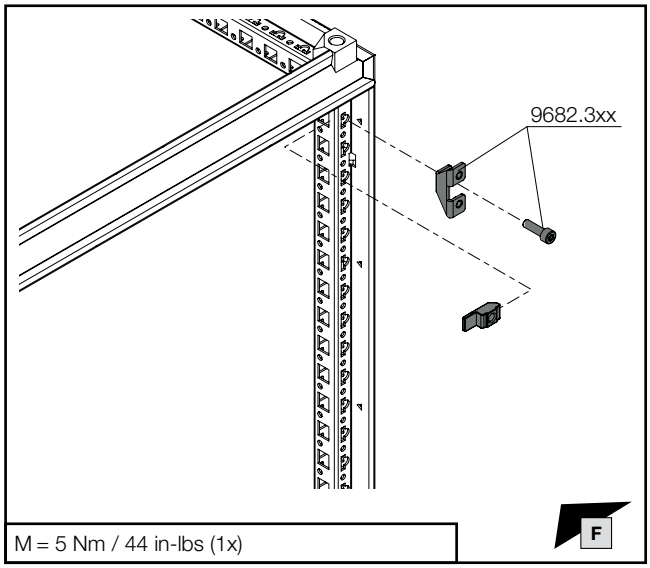

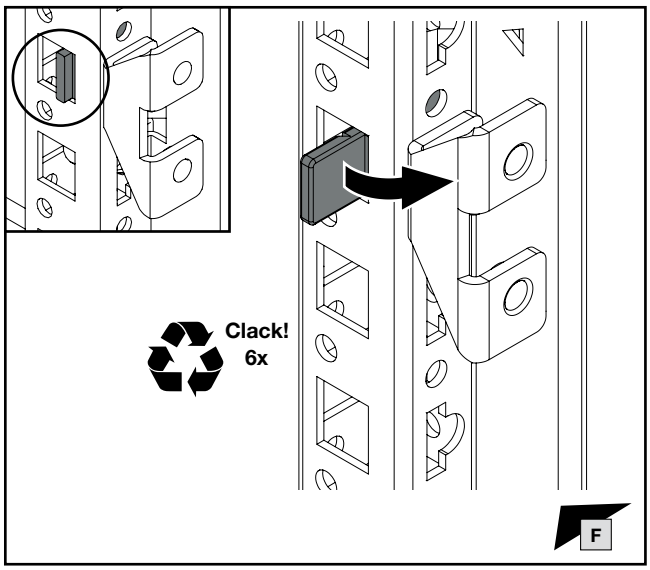

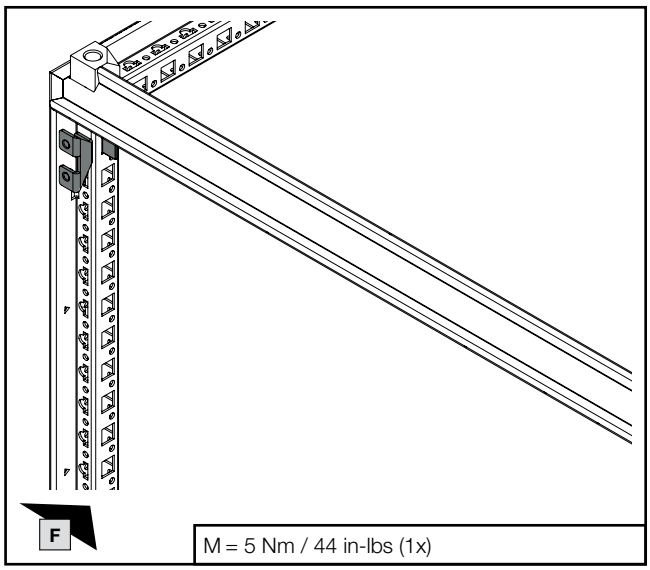

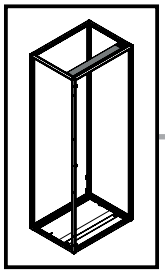

mm

TX30

SW16
SW17

DE EN FR

1. Montage RiLine Sammelschienensystem 1600 A (60 mm)
1. Fitting the RiLine busbar system 1600 A (60 mm)
1. Montage de jeux de barres RiLine 1600 A (60 mm)

1.4 Montage des PE-/PEN-Sammelschienensystems
1.4 Fitting the PE/PEN busbar system
1.4 Montage des jeux de barres Terre / Terre-Neutre

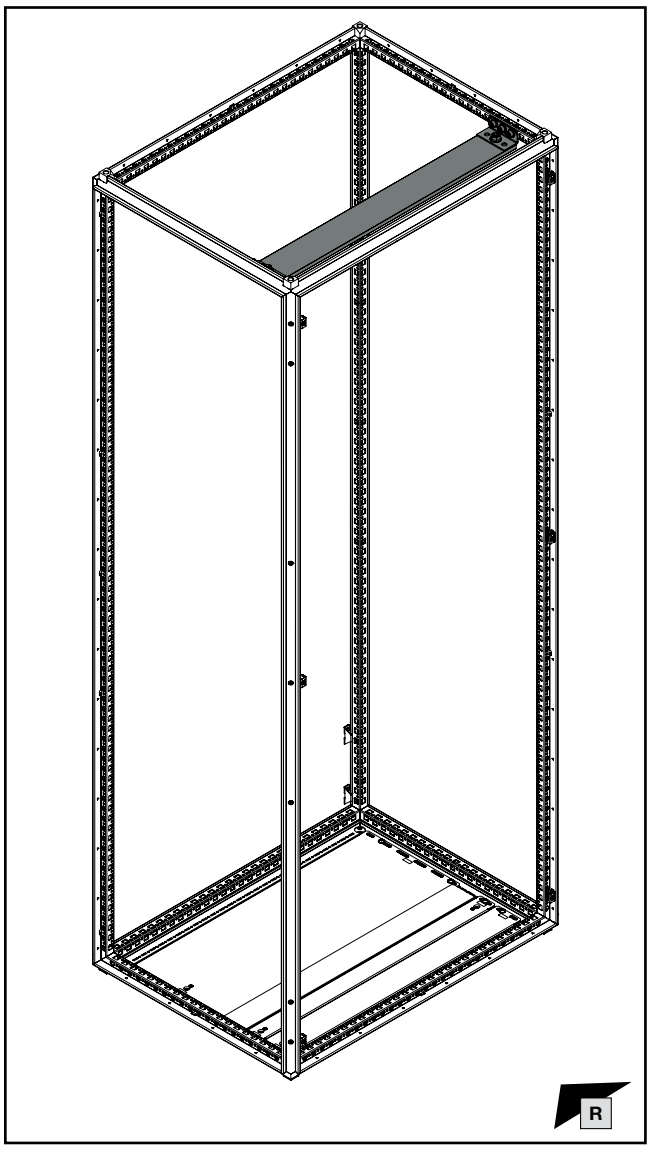

VX25 Ri4Power Montageanleitung
VX25 Ri4Power assembly instructions
Notice de montage VX25 Ri4Power

DE / EN / FR

Schutzleiterbroschüre
PE conductor connection brochure
Manuel technique – Raccordement de mise à la terre et intensités maximales admissibles

DE EN FR

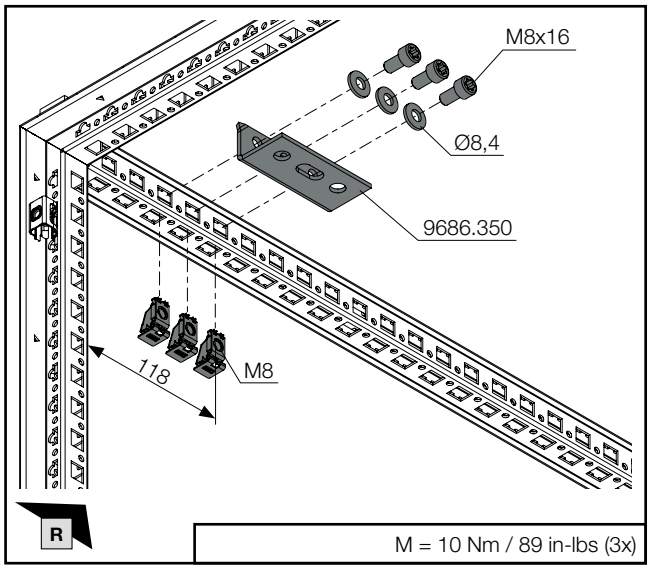

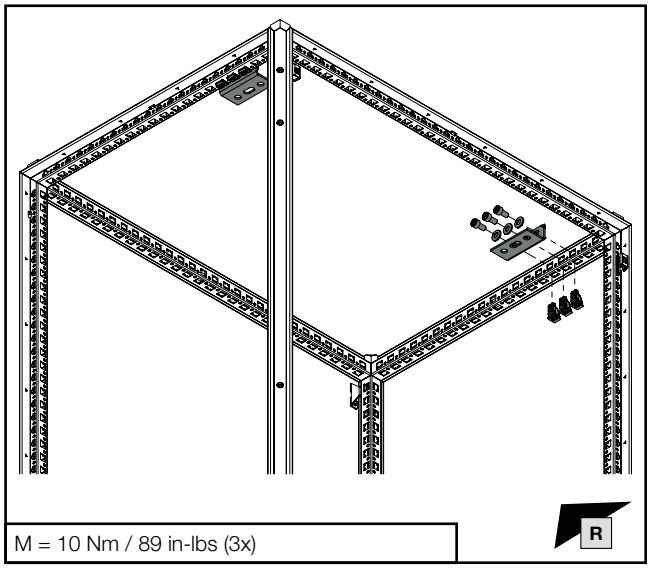

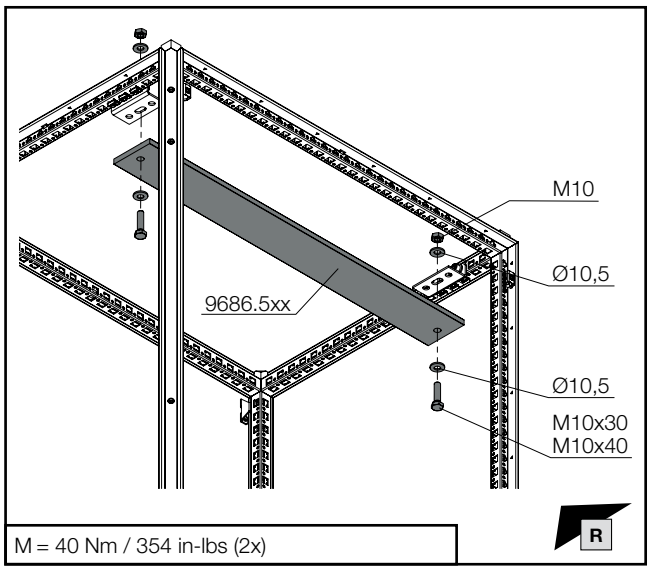

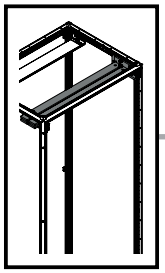

mm

SW13

DE EN FR

1. Montage RiLine Sammelschienensystem 1600 A (60 mm)
1. Fitting the RiLine busbar system 1600 A (60 mm)
1. Montage de jeux de barres RiLine 1600 A (60 mm)

1.5 Montage des N-Sammelschienensystems
1.5 Fitting the N busbar system
1.5 Montage des jeux de barres Neutre

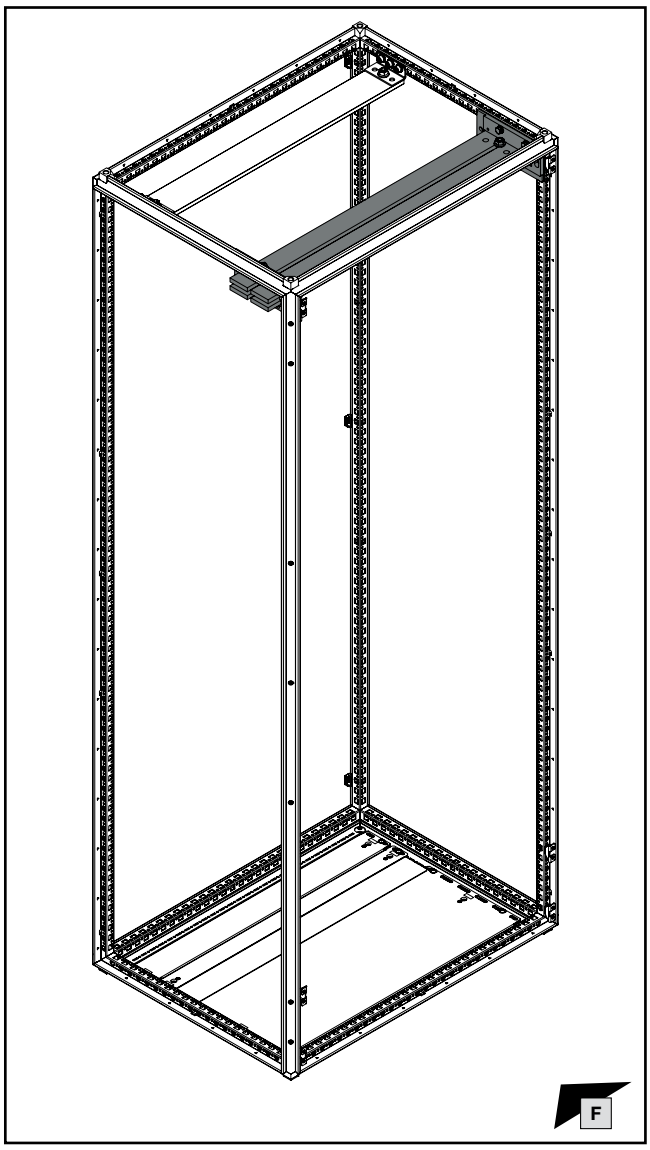

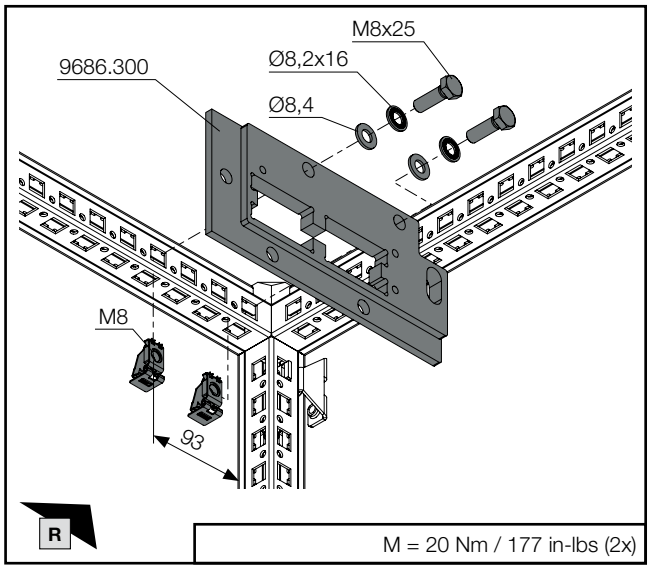

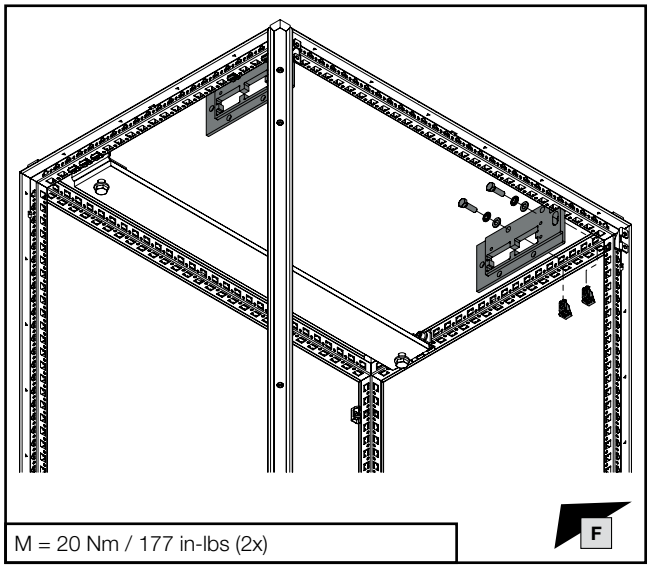

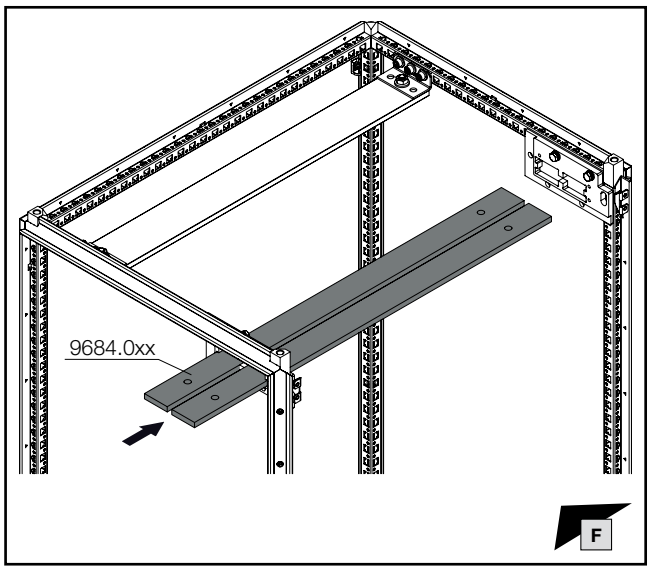

VX25 Ri4Power Montageanleitung
VX25 Ri4Power assembly instructions
Notice de montage VX25 Ri4Power

DE / EN / FR

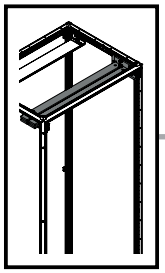

SW16
SW17

DE EN FR

1. Montage RiLine Sammelschienensystem 1600 A (60 mm)
1. Fitting the RiLine busbar system 1600 A (60 mm)
1. Montage de jeux de barres RiLine 1600 A (60 mm)

1.5 Montage des N-Sammelschienensystems
1.5 Fitting the N busbar system
1.5 Montage des jeux de barres Neutre

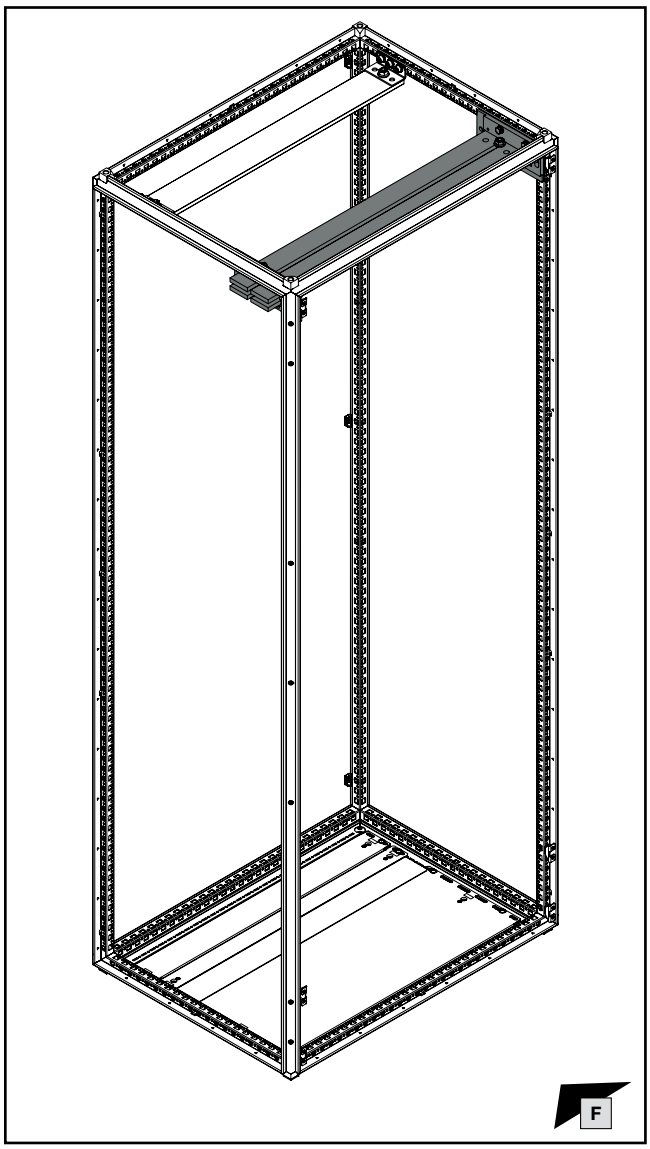

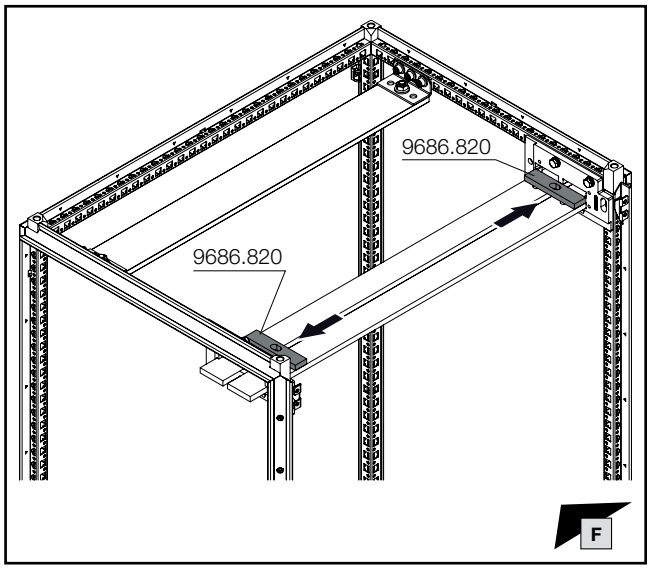

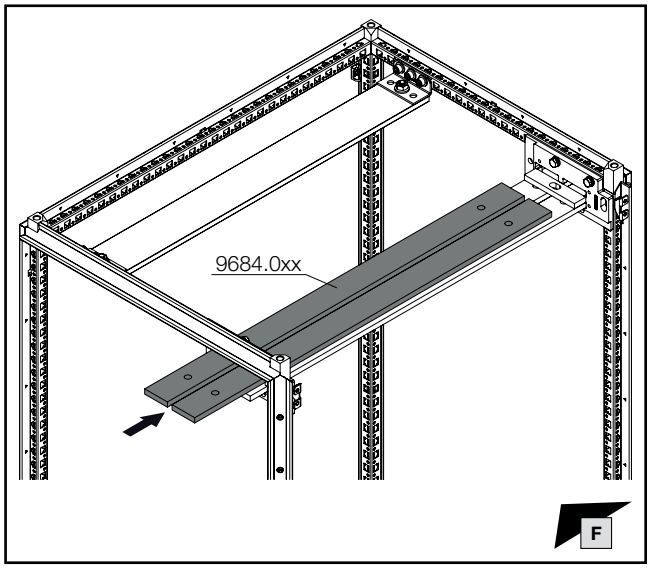

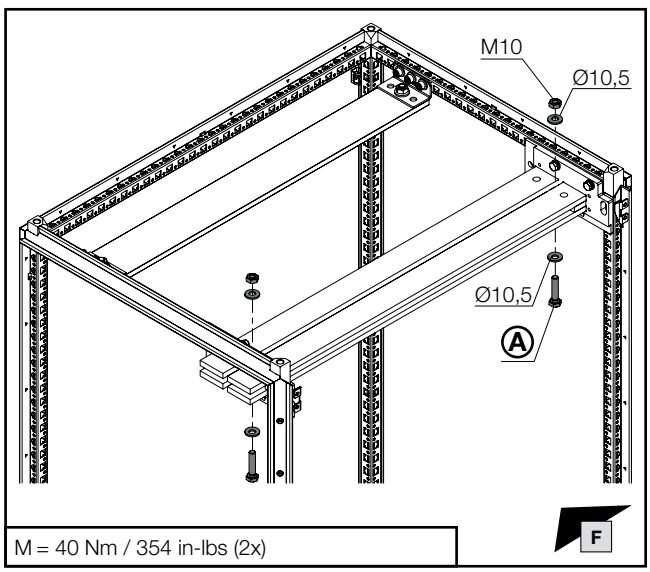

M = 40 Nm / 354 in-lbs (2x)

Anzahl N-Sammelschienen Quantity N busbars Nombre des jeux de barres Neutre	Ⓐ Best.-Nr. Model No. Référence
2	**9686.830**
4	**9686.845**

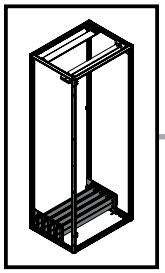

mm

SW13

DE EN FR

1. Montage RiLine Sammelschienensystem 1600 A (60 mm)
1. Fitting the RiLine busbar system 1600 A (60 mm)
1. Montage de jeux de barres RiLine 1600 A (60 mm)

1.6 Montage des Hauptschienensystems
1.6 Fitting the main busbar system
1.6 Montage des jeux de barres

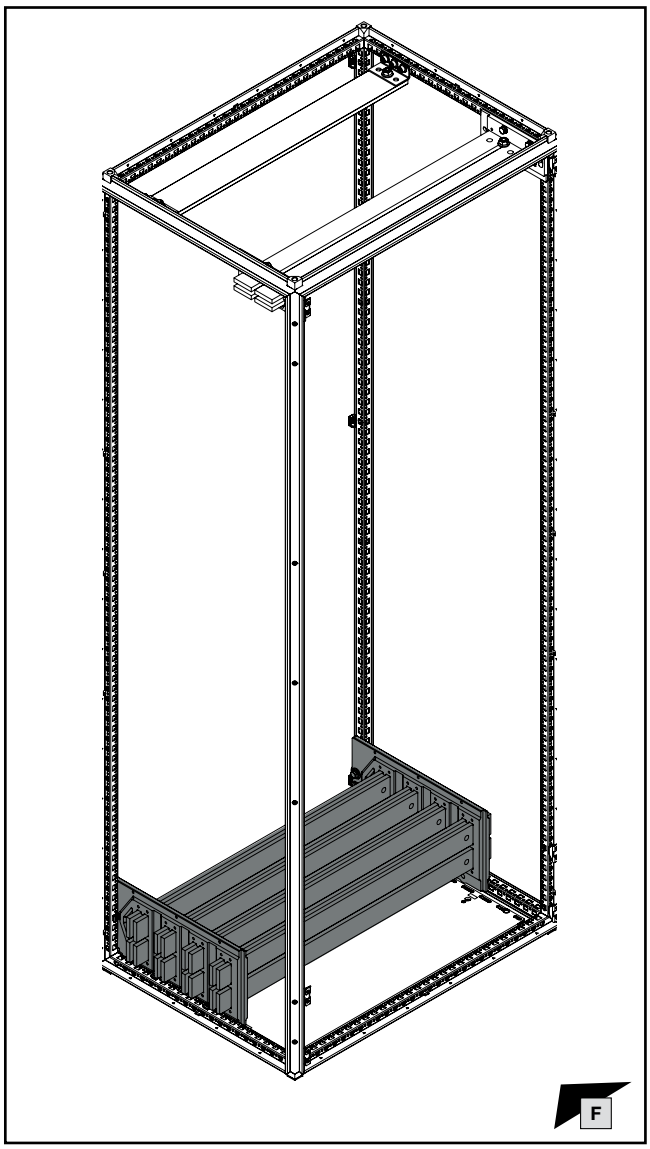

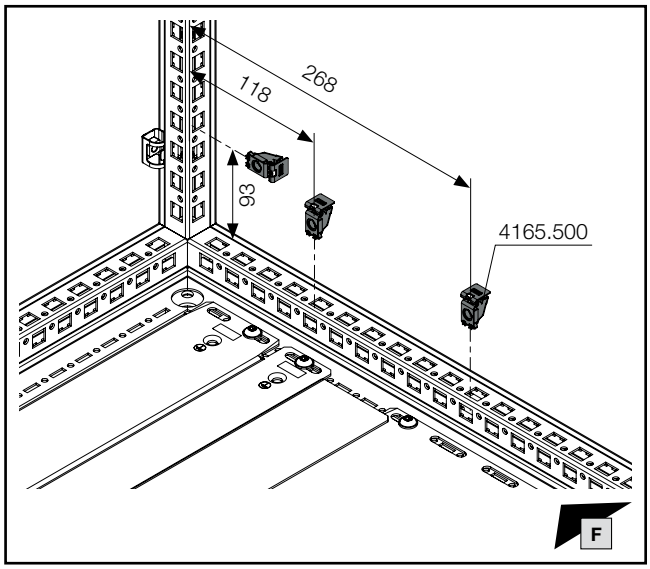

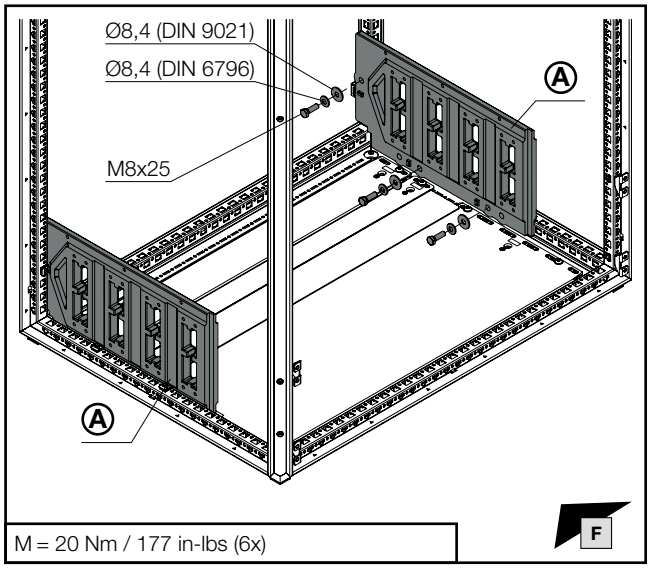

M = 20 Nm / 177 in-lbs (6x)

Hinweis / Note / Remarque

Für Schutzeigenschaft Störlichtbogenklasse B Montagereihenfolge in den entsprechenden Abschnitten der o. g. Anleitung beachten.
For arcing class B protection, please follow the assembly sequence as set out in the relevant chapters of the aforementioned assembly instructions.
Pour la protection contre les arcs électriques de catégorie B, suivez la séquence de montage indiquée dans les sections correspondantes des instructions ci-dessus.

Sammelschiene Abmessung mm **Busbar dimension** mm **Dimensions de la barre** mm	**Anreihung** **Baying** **Juxtaposition**	Ⓐ **Best.-Nr.** **Model No.** **Référence**
30x10	✓	**9686.000**
30x10	✗	**9686.010**
50x10	✓	**9686.030**
50x10	✗	**9686.040**

VX25 Ri4Power Montageanleitung
VX25 Ri4Power assembly instructions
Notice de montage VX25 Ri4Power

DE / EN / FR

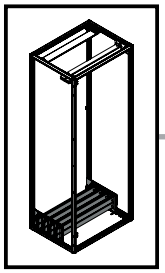

mm

DE EN FR

1. Montage RiLine Sammelschienensystem 1600 A (60 mm)
1. Fitting the RiLine busbar system 1600 A (60 mm)
1. Montage de jeux de barres RiLine 1600 A (60 mm)

1.6 Montage des Hauptschienensystems
1.6 Fitting the main busbar system
1.6 Montage des jeux de barres

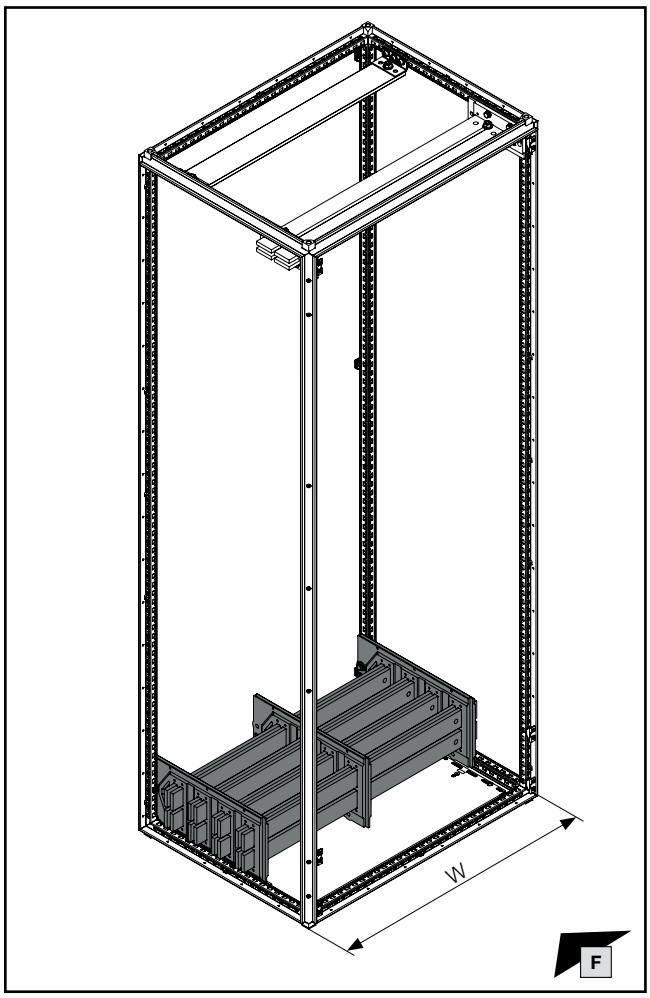

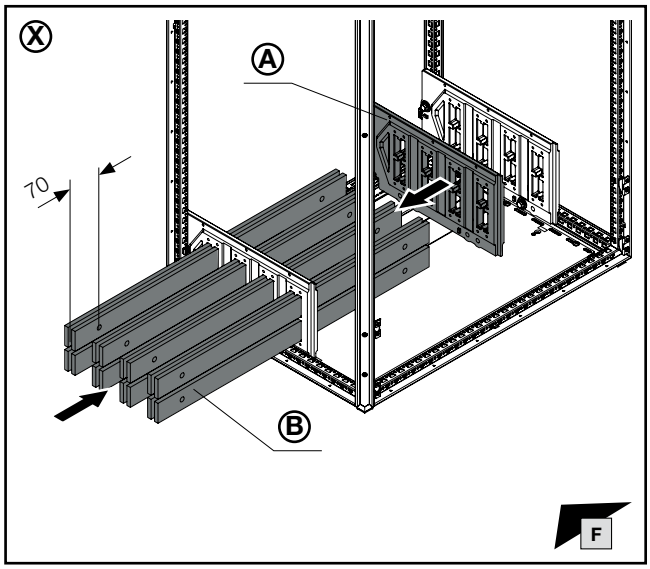

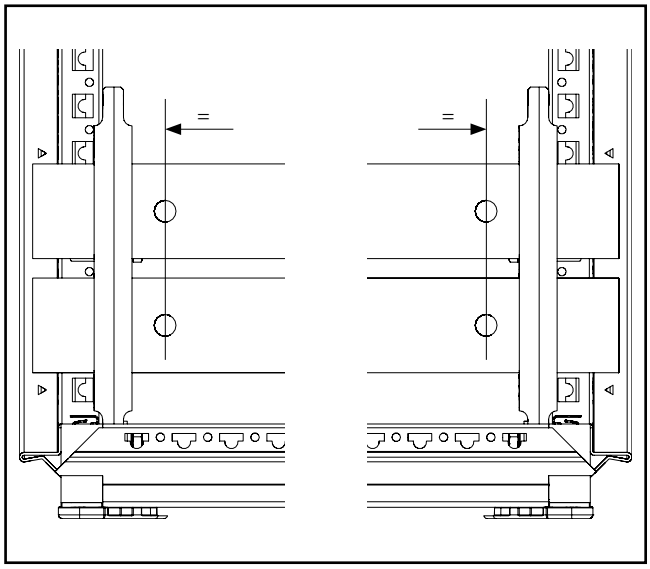

Sammelschiene Abmessung mm Busbar dimension mm Dimensions de la barre mm	Anreihung Baying Juxtaposition	Ⓐ Best.-Nr. Model No. Référence
30x10	✖	**9686.010**
50x10	✖	**9686.040**

Sammelschiene Abmessung mm Busbar dimension mm Dimensions de la barre mm	Schrankbreite W mm Enclosure width W mm Largeur d'armoire W mm	Ⓑ Best.-Nr. Model No. Référence
30x10	400 – 1200	**3586.005**
50x10	400 600 800 1000 1200	**9684.004** **9684.006** **9684.008** **9684.010** **9684.012**

Hinweis / Note / Remarque Ⓧ

Der „schwimmende“ Sammelschienenhalter Ⓐ wird abhängig von der Stromkurzschlussfestigkeit benötigt. Die Berechnung findet in der Online-Berechnungssoftware „VX25 Rittal Power Engineering“ statt.

The "floating" busbar support Ⓐ may be required depending on the short-circuit resistance, which is calculated by the online calculation software "VX25 Rittal Power Engineering".

Le support de jeux de barres « flottant » Ⓐ est requis en fonction de la résistance aux courants de courts-circuits. Le calcul est réalisé via le logiciel de calcul en ligne « VX25 Rittal Power Engineering ».



VX25 Rittal Power Engineering

DE / EN

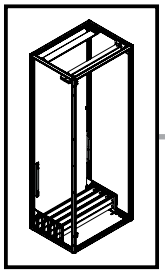

mm

TX30

DE EN FR

1. Montage RiLine Sammelschienensystem 1600 A (60 mm)
1. Fitting the RiLine busbar system 1600 A (60 mm)
1. Montage de jeux de barres RiLine 1600 A (60 mm)

1.7 Vorbereitung zur Befestigung der Teilmontageplatte
1.7 Preparation for fastening the partial mounting plate
1.7 Préparation pour la fixation de la plaque de montage partielle

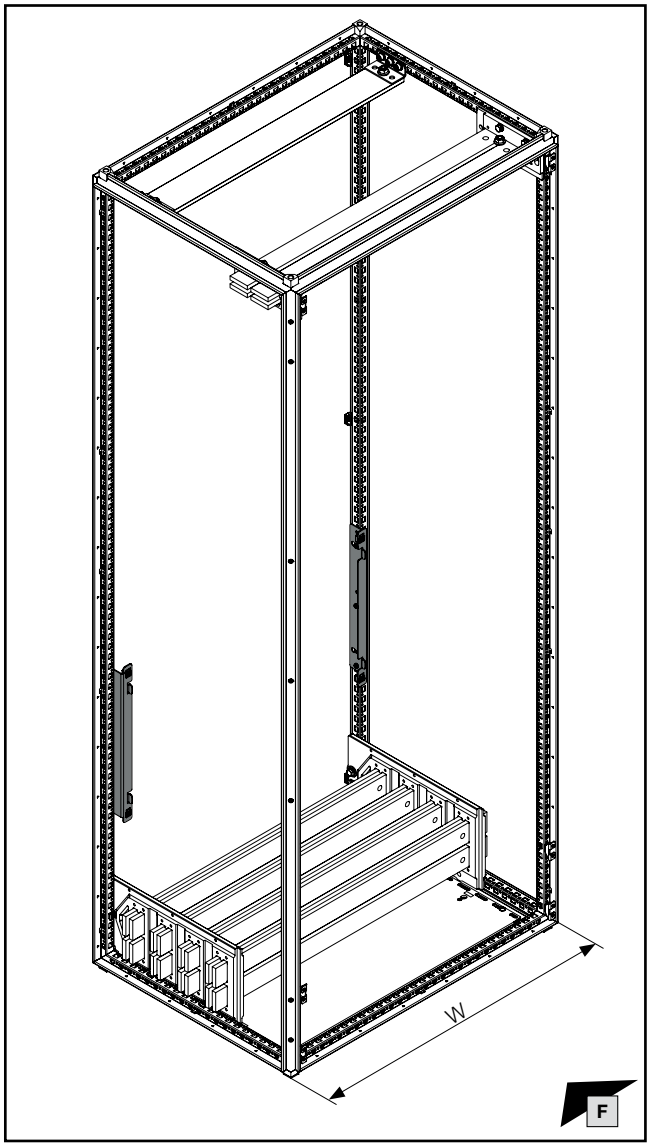

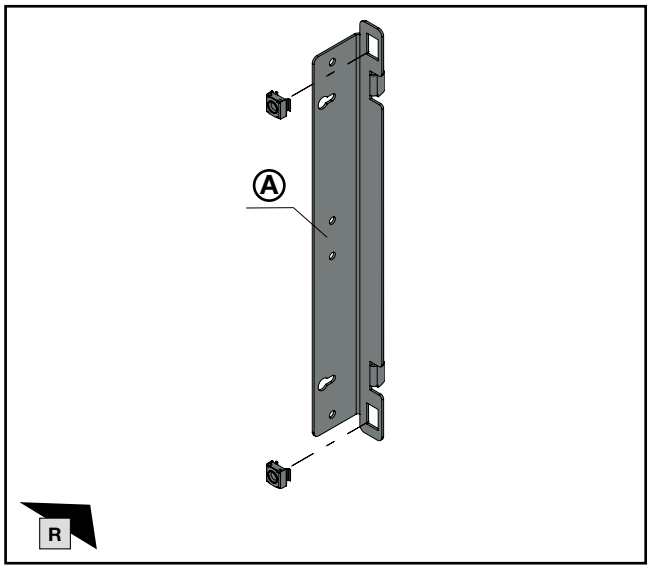

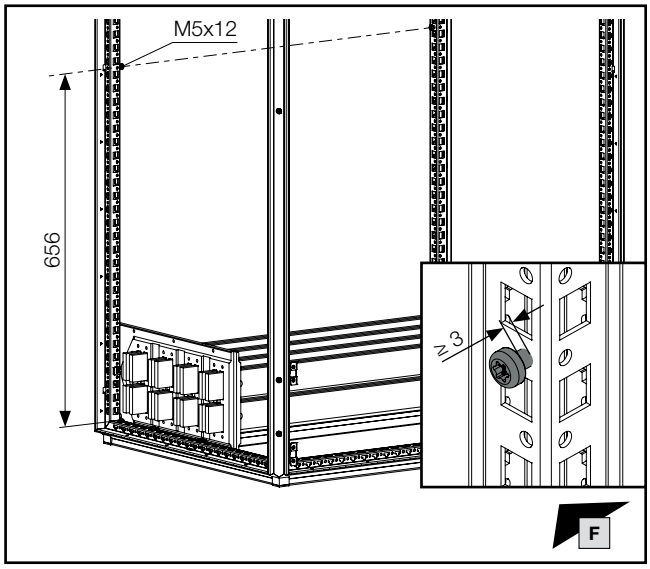

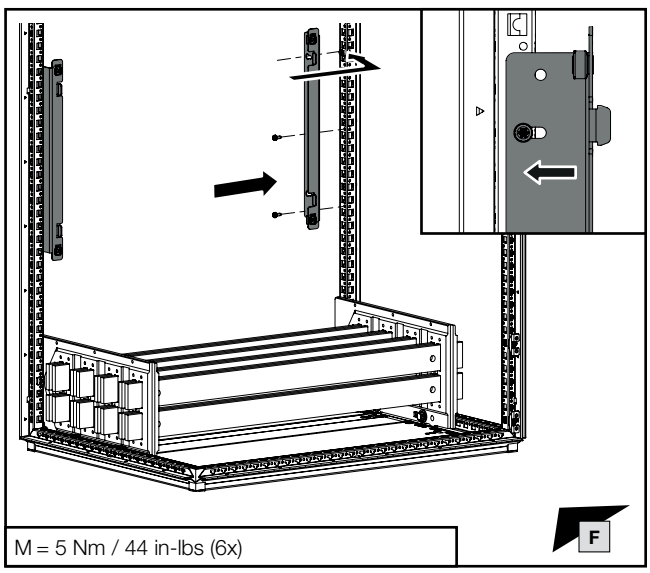

Teilmontageplatte Partial mounting plate Plaques de montage partielles		Schrankbreite W mm Enclosure width W mm Largeur d'armoire W mm	Ⓐ Best.-Nr. Model No. Référence
Höhe Height Hauteur	400	400 600 800 1000 1200	**9683.644** **9683.664** **9683.684** **9683.604** **9683.624**

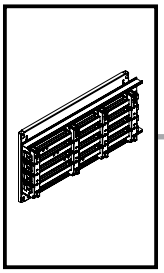

mm | SW10 | IS5 | 6,5 mm

DE EN FR

1. Montage RiLine Sammelschienensystem 1600 A (60 mm)
1. Fitting the RiLine busbar system 1600 A (60 mm)
1. Montage de jeux de barres RiLine 1600 A (60 mm)

1.8 Vorbereitung der Teilmontageplatte
1.8 Preparing the partial mounting plate
1.8 Préparation de la plaque de montage partielle

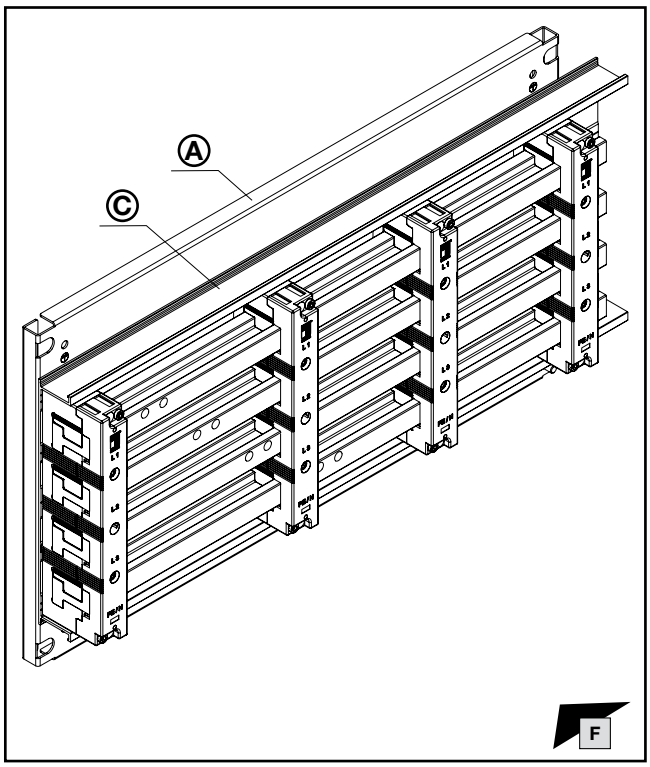

Teilmontageplatte Partial mounting plate Plaques de montage partielles		Schrankbreite W mm Enclosure width W mm Largeur d'armoire W mm	Ⓐ Best.-Nr. Model No. Référence
Höhe Height Hauteur	400	400	**9683.644**
		600	**9683.664**
		800	**9683.684**
		1000	**9683.604**
		1200	**9683.624**

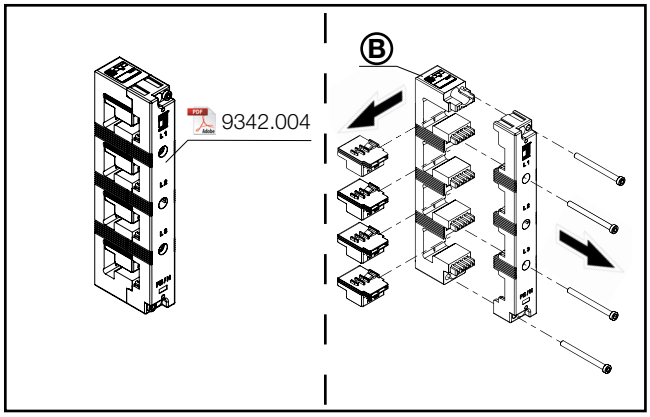

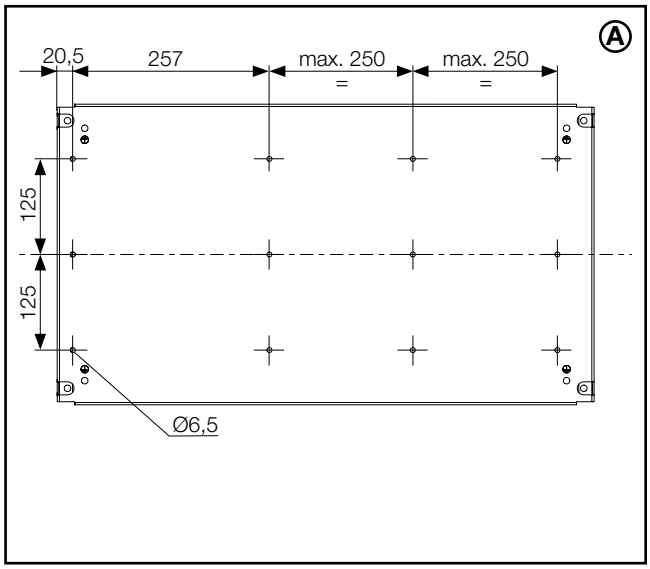

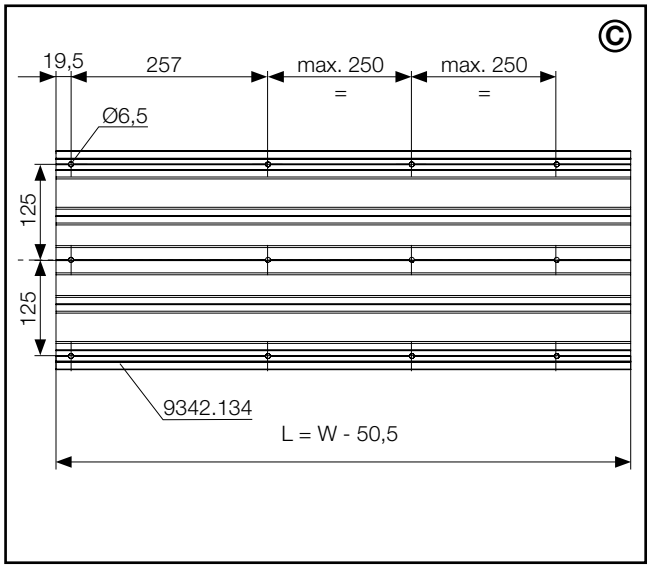

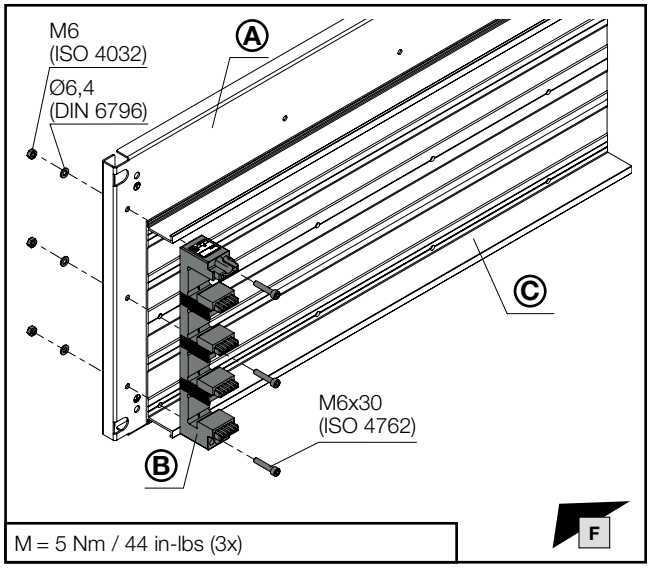

M = 5 Nm / 44 in-lbs (3x)

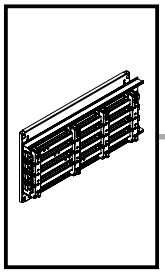

SW10

IS5

DE EN FR

1. Montage RiLine Sammelschienensystem 1600 A (60 mm)
1. Fitting the RiLine busbar system 1600 A (60 mm)
1. Montage de jeux de barres RiLine 1600 A (60 mm)

1.8 Vorbereitung der Teilmontageplatte
1.8 Preparing the partial mounting plate
1.8 Préparation de la plaque de montage partielle

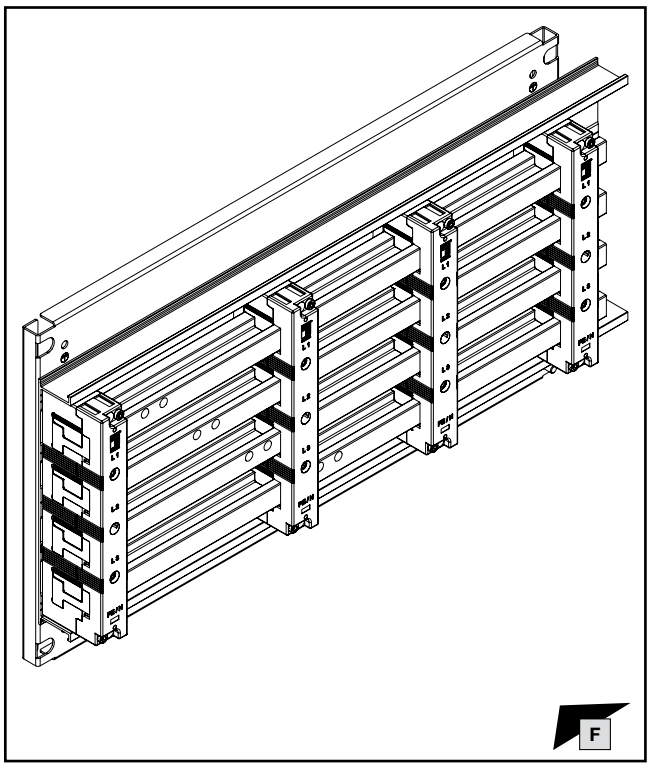

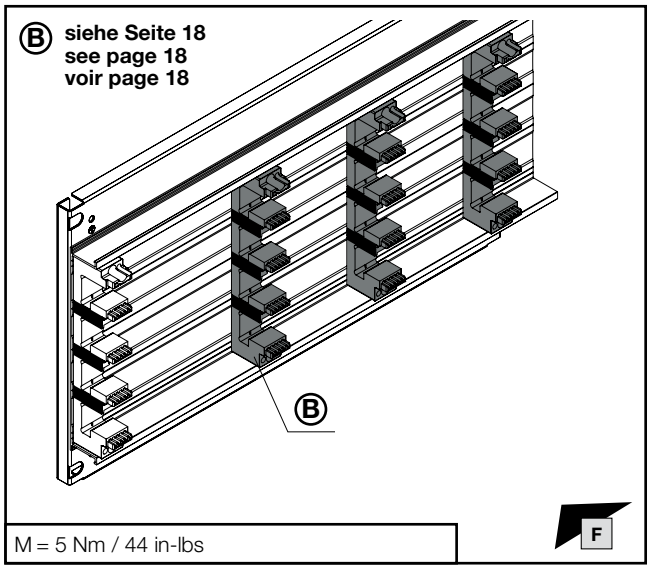

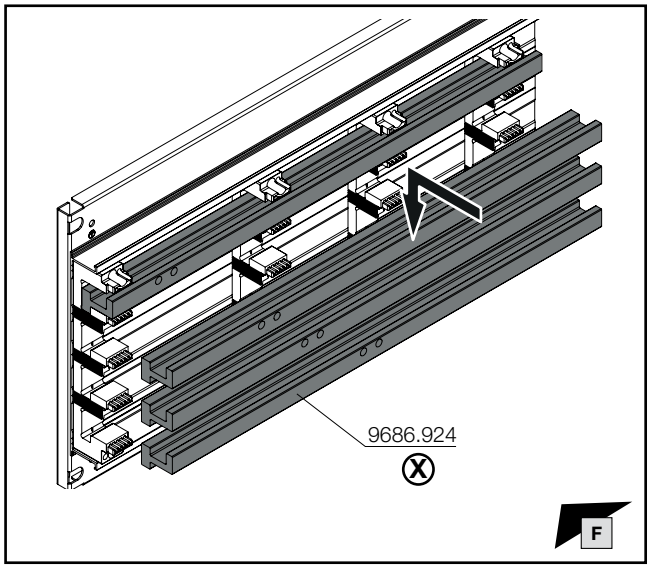

Hinweis / Note / Remarque Ⓧ

Die Länge der Sammelschienen wird mit Hilfe der Online-Berechnungssoftware „VX25 Rittal Power Engineering“ im Ri4Power Niederspannungsschaltanlagen Konfigurator ermittelt.
The length of the busbars is determined using the online calculation software "VX25 Rittal Power Engineering" in the Ri4Power low-voltage switchgear configurator.
La longueur des jeux de barres est déterminée à l'aide du logiciel de calcul en ligne « VX25 Rittal Power Engineering » du configurateur de TGBT Ri4Power.

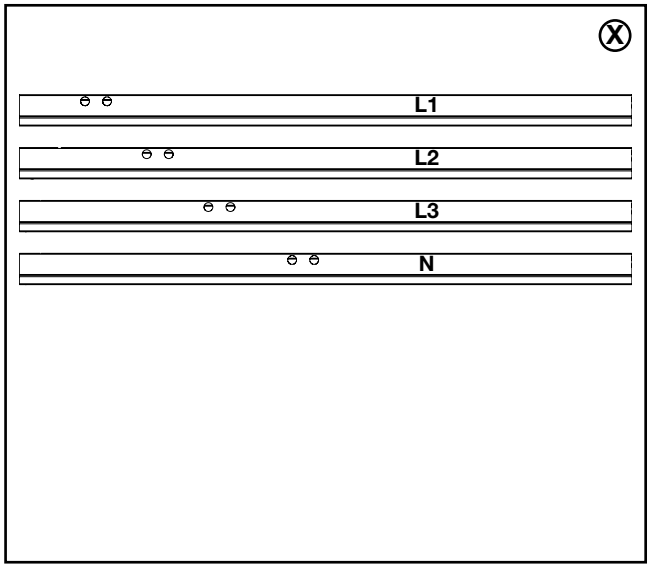



VX25 Rittal Power Engineering

DE / EN

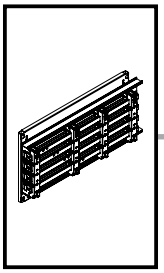

IS5

DE EN FR

1. Montage RiLine Sammelschienensystem 1600 A (60 mm)
1. Fitting the RiLine busbar system 1600 A (60 mm)
1. Montage de jeux de barres RiLine 1600 A (60 mm)

1.8 Vorbereitung der Teilmontageplatte
1.8 Preparing the partial mounting plate
1.8 Préparation de la plaque de montage partielle

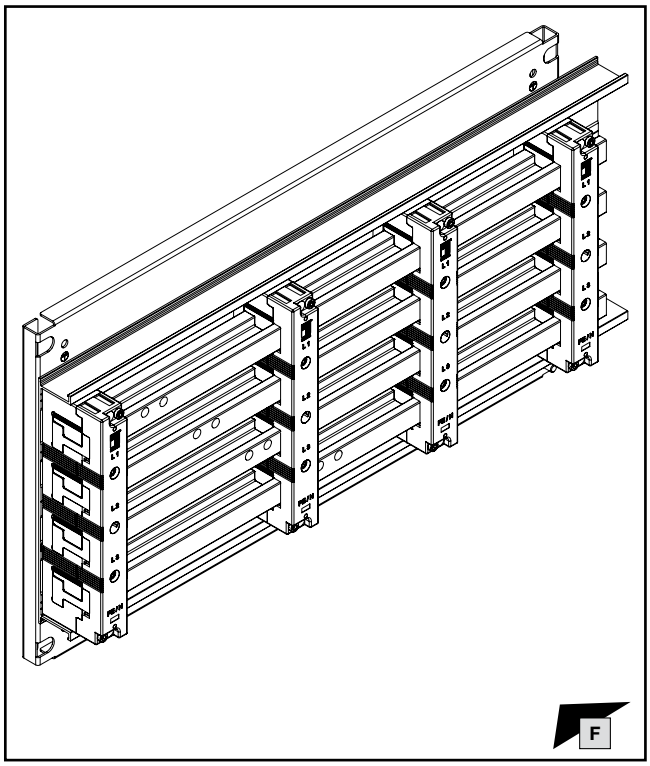

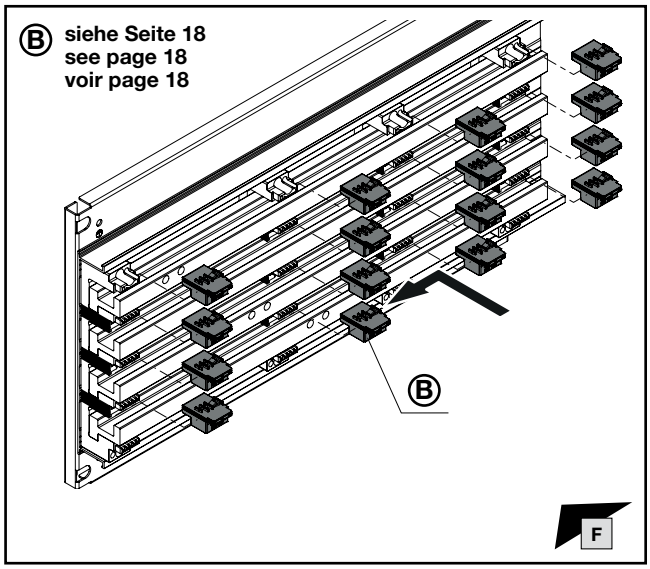

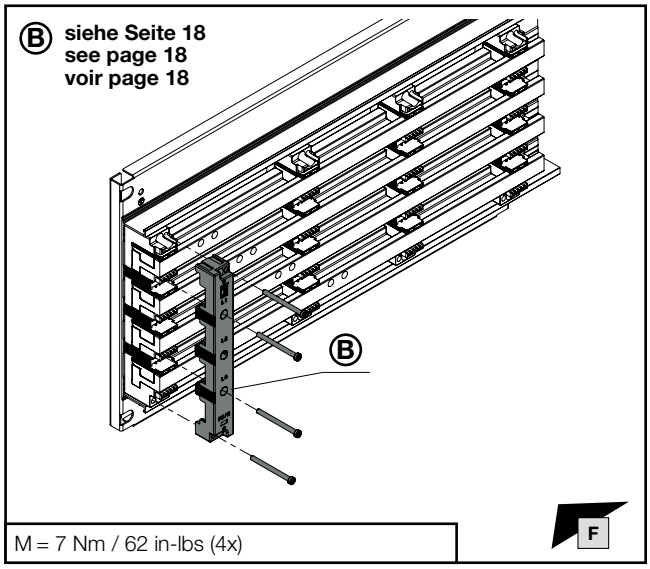

M = 7 Nm / 62 in-lbs (4x)

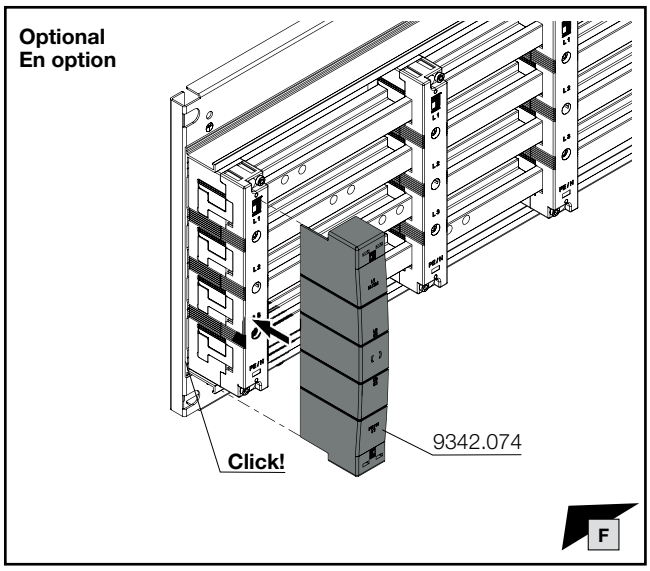

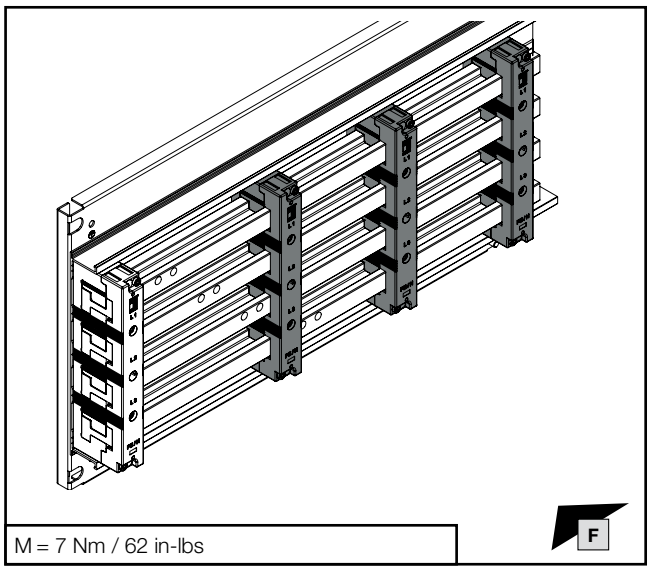

M = 7 Nm / 62 in-lbs

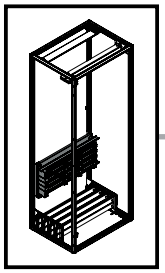

TX30

SW13

DE EN FR

1. Montage RiLine Sammelschienensystem 1600 A (60 mm)
1. Fitting the RiLine busbar system 1600 A (60 mm)
1. Montage de jeux de barres RiLine 1600 A (60 mm)

1.9 Montage Teilmontageplatte
1.9 Fitting the partial mounting plate
1.9 Montage de la plaque de montage partielle

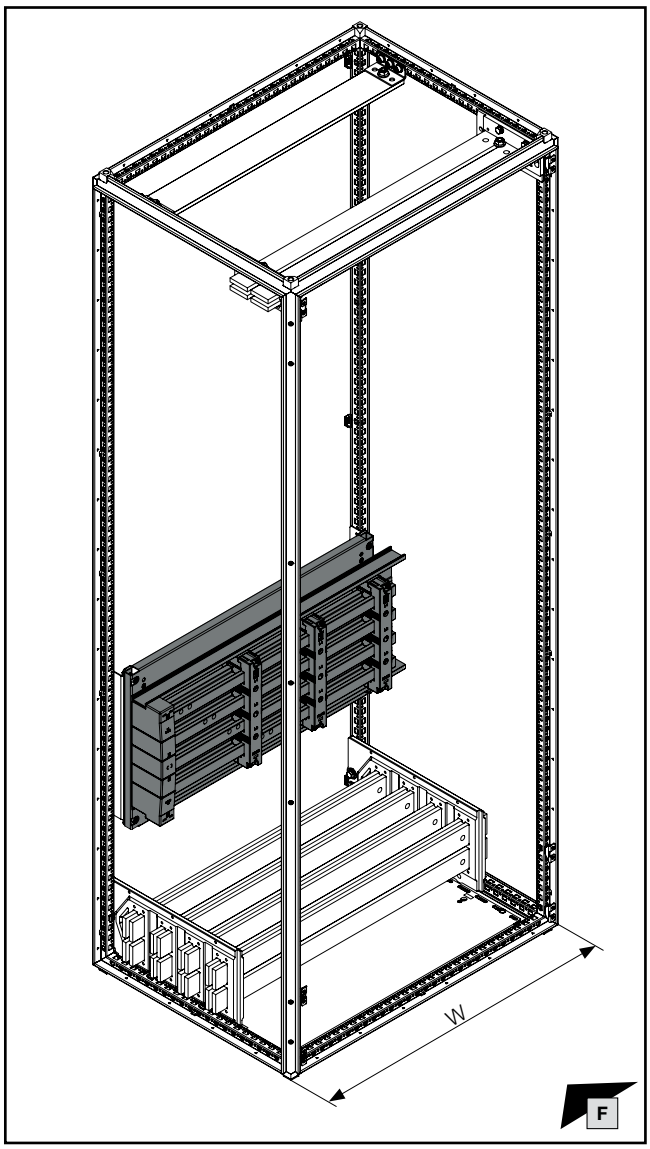

Teilmontageplatte Partial mounting plate Plaques de montage partielles		Schrankbreite W mm Enclosure width W mm Largeur d'armoire W mm	Ⓐ Best.-Nr. Model No. Référence
Höhe Height Hauteur	400	400 600 800 1000 1200	**9683.644** **9683.664** **9683.684** **9683.604** **9683.624**

Schutzleiterbroschüre
PE conductor connection brochure
Manuel technique – Raccordement de mise à la terre et intensités maximales admissibles

DE EN FR

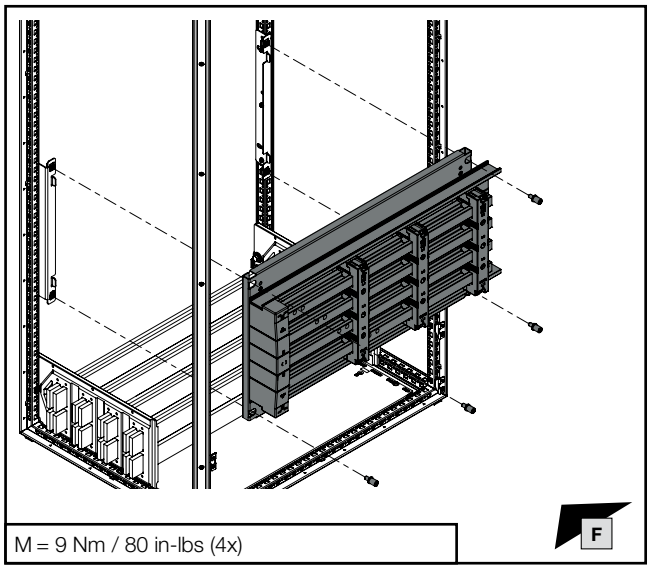

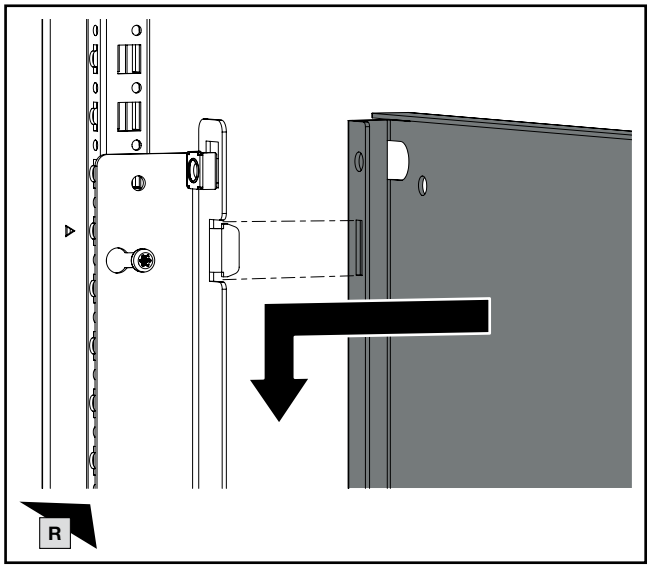

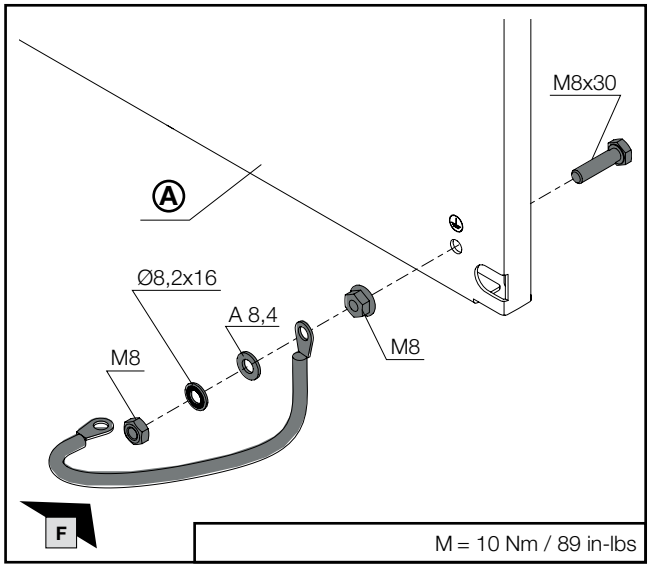

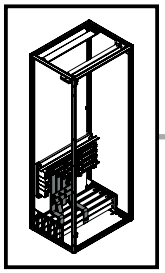

1. Montage RiLine Sammelschienensystem 1600 A (60 mm)
1. Fitting the RiLine busbar system 1600 A (60 mm)
1. Montage de jeux de barres RiLine 1600 A (60 mm)

1.10 Anbindung horizontales Verteilsammelschienensystem – 4-polig
1.10 Connecting the horizontal distribution busbar system – 4-pole
1.10 Connexion aux jeux de barres de distribution horizontaux tétrapolaires

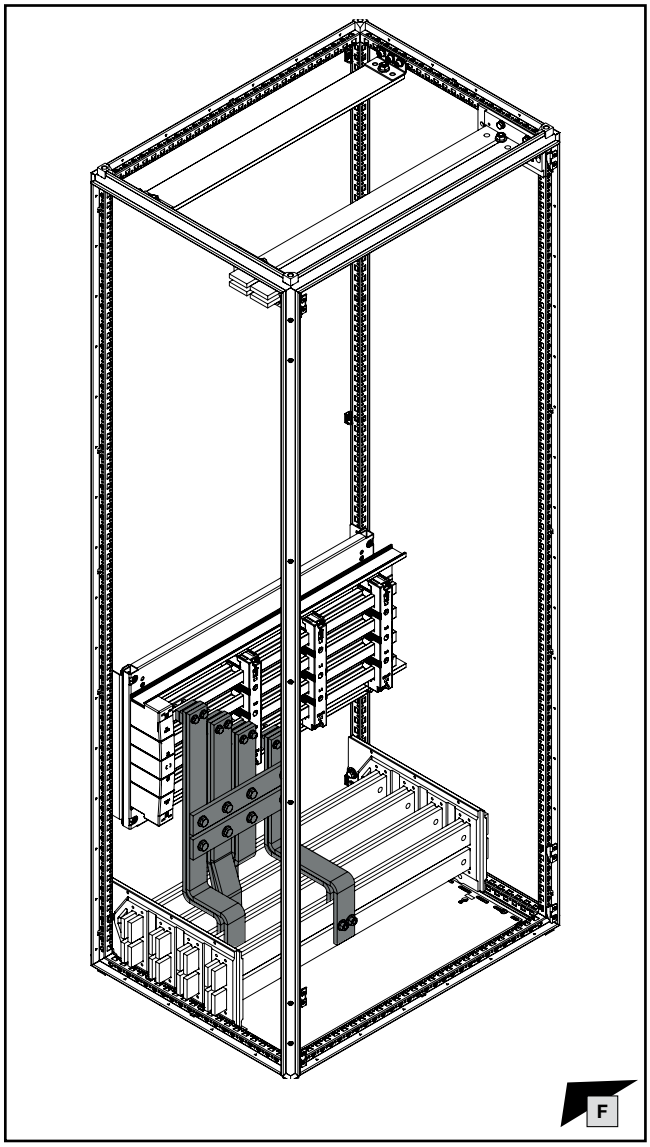



Hinweis / Note / Remarque

Anbindungen mit lamellierten Kupferschienen: siehe Kapitel 3.
Connections with laminated copper bars: see chapter 3.
Connexions avec des barres de cuivre lamellées (souples) : voir chapitre 3.

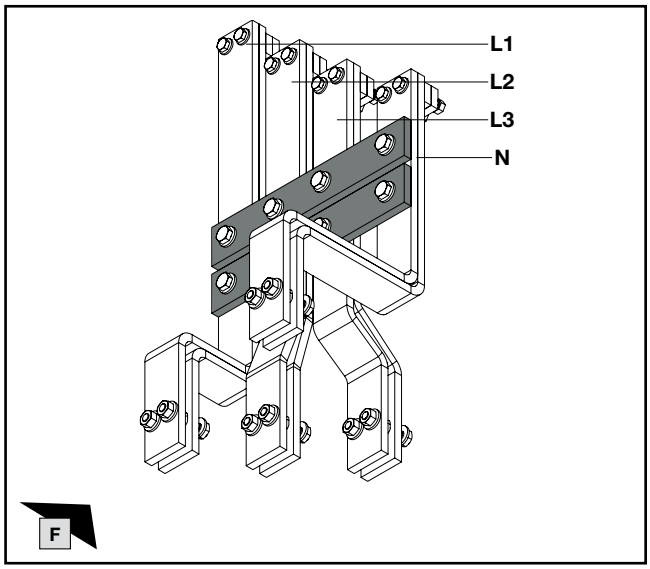

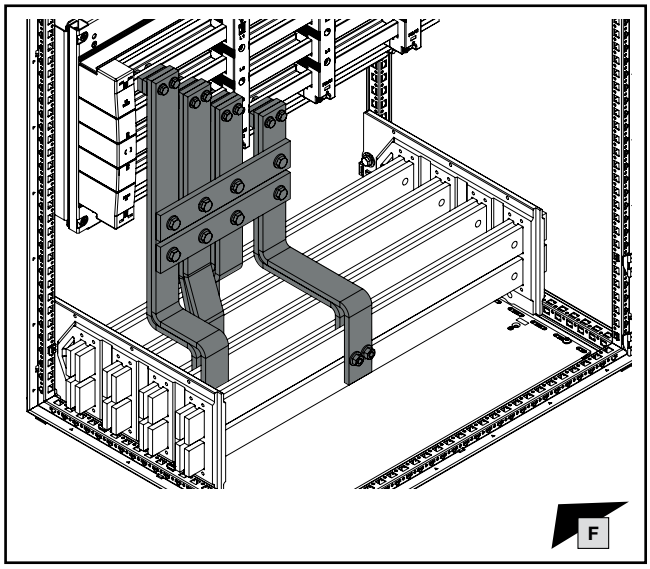

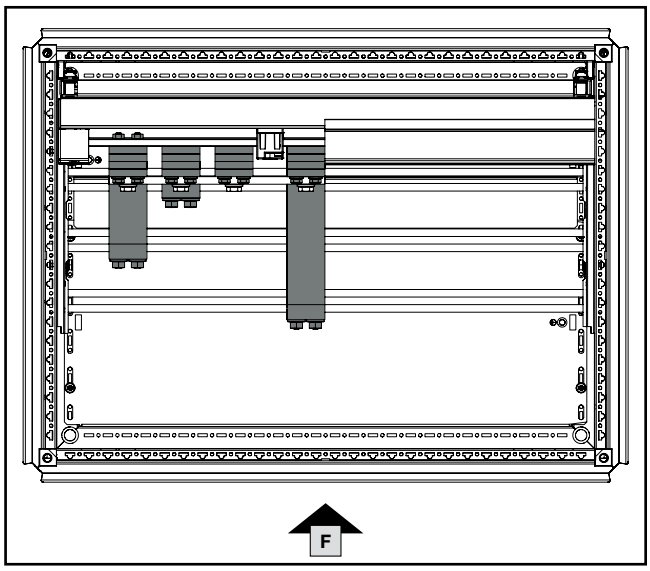

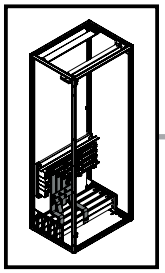

mm

SW13

SW16/
SW17

9,0 mm

DE EN FR

1. Montage RiLine Sammelschienensystem 1600 A (60 mm)
1. Fitting the RiLine busbar system 1600 A (60 mm)
1. Montage de jeux de barres RiLine 1600 A (60 mm)

1.10 Anbindung horizontales Verteilsammelschienensystem – 4-polig
1.10 Connecting the horizontal distribution busbar system – 4-pole
1.10 Connexion aux jeux de barres de distribution horizontaux tétrapolaires

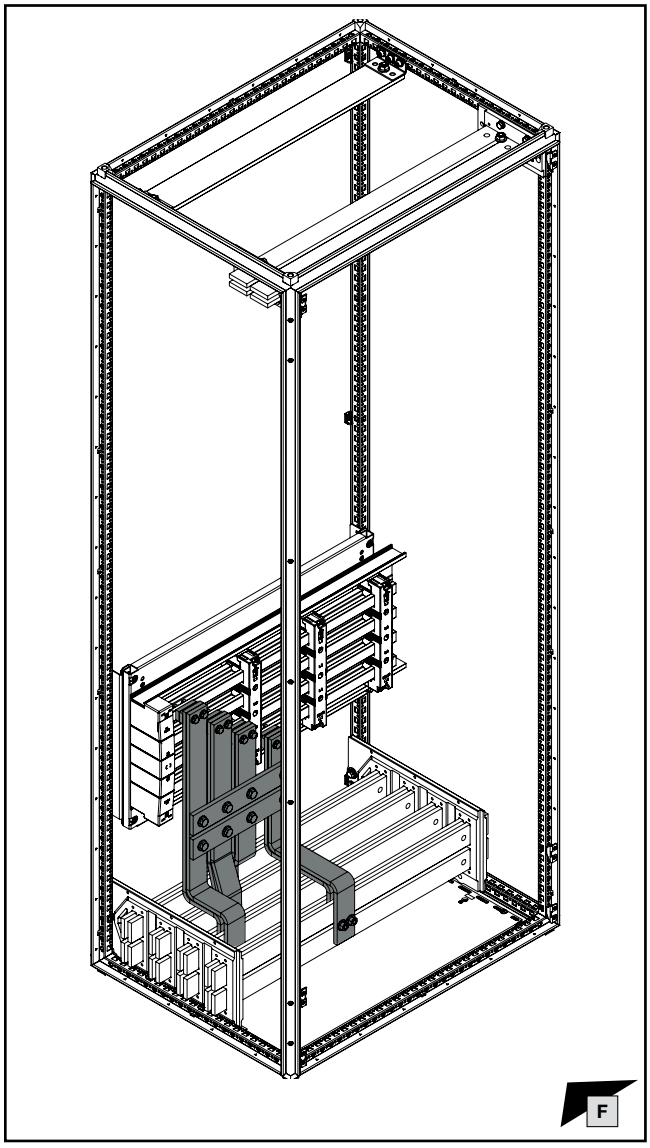

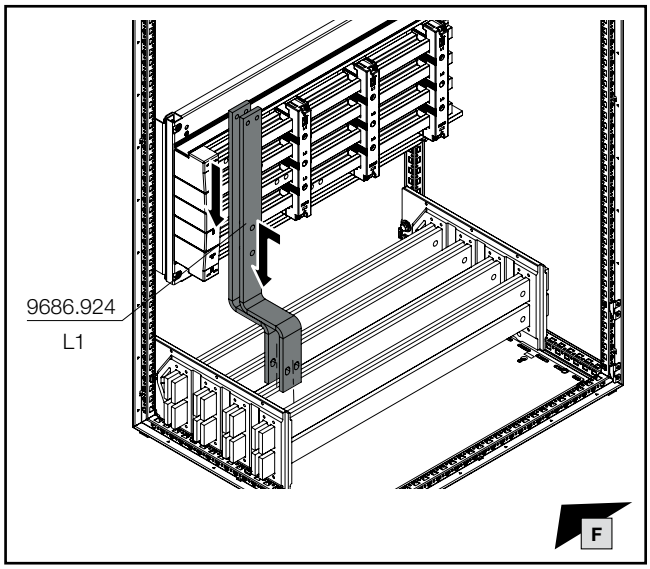

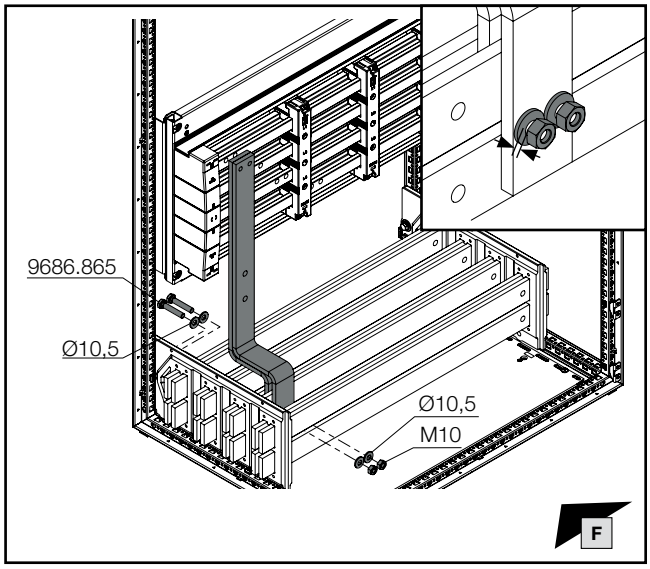

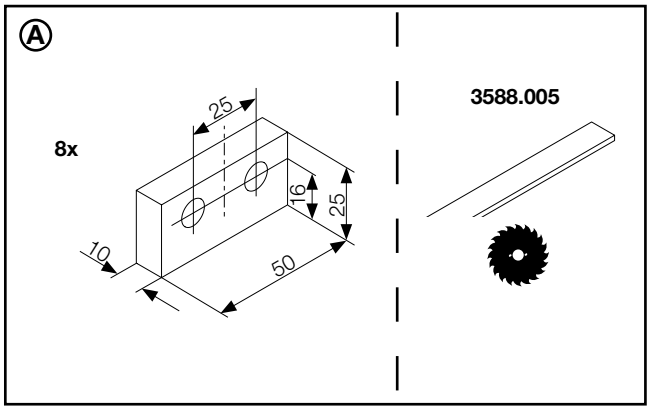

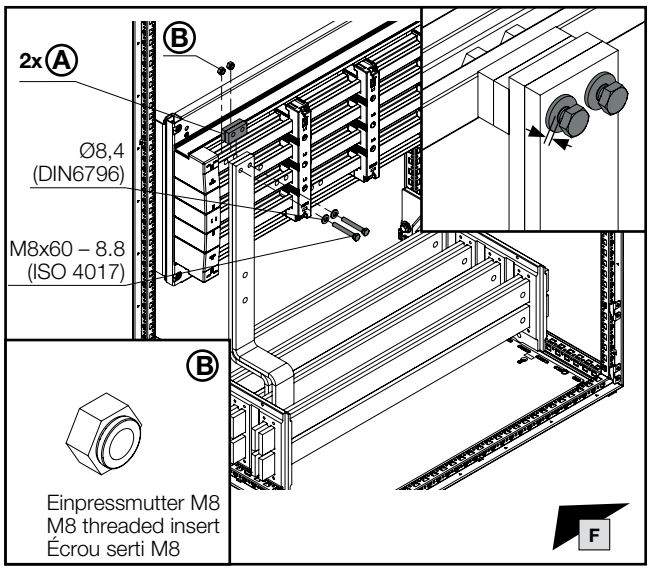

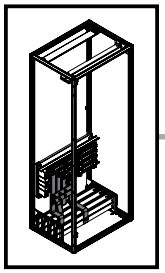

SW13

SW16/
SW17

DE EN FR

1. Montage RiLine Sammelschienensystem 1600 A (60 mm)
1. Fitting the RiLine busbar system 1600 A (60 mm)
1. Montage de jeux de barres RiLine 1600 A (60 mm)

1.10 Anbindung horizontales Verteilsammelschienensystem – 4-polig
1.10 Connecting the horizontal distribution busbar system – 4-pole
1.10 Connexion aux jeux de barres de distribution horizontaux tétrapolaires

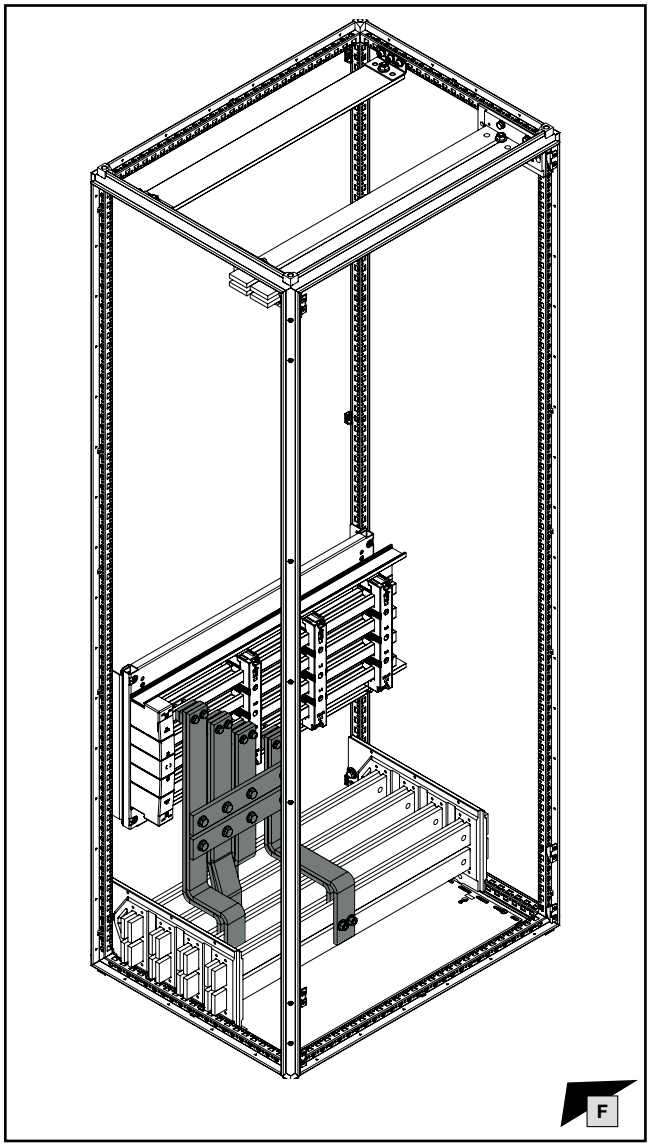

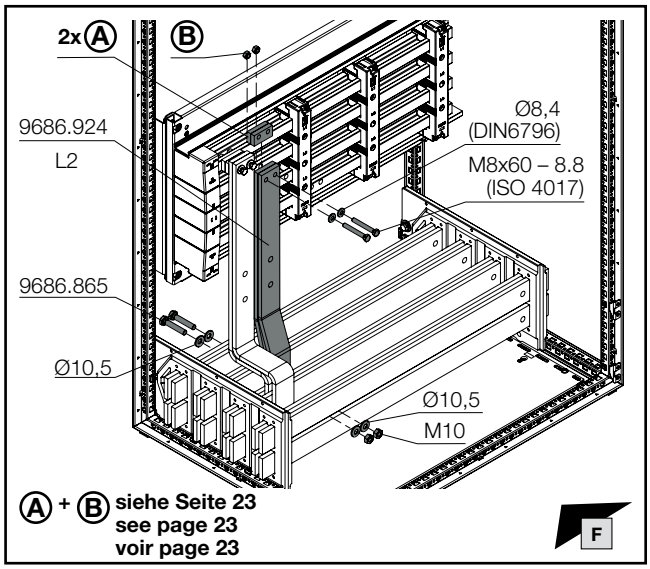

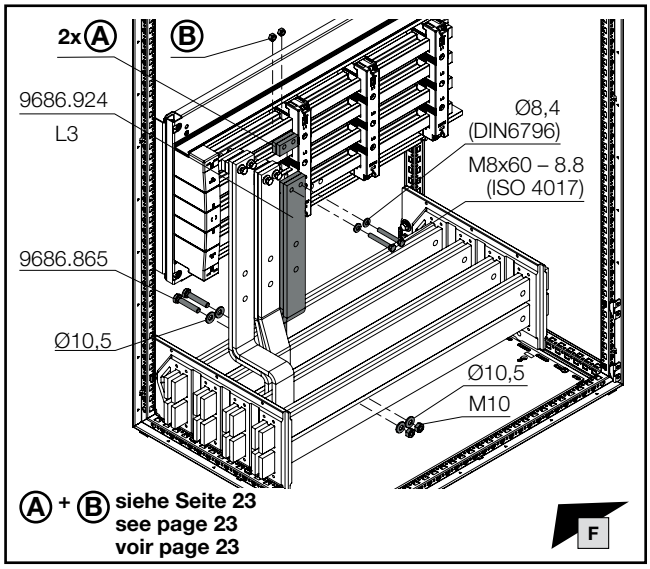

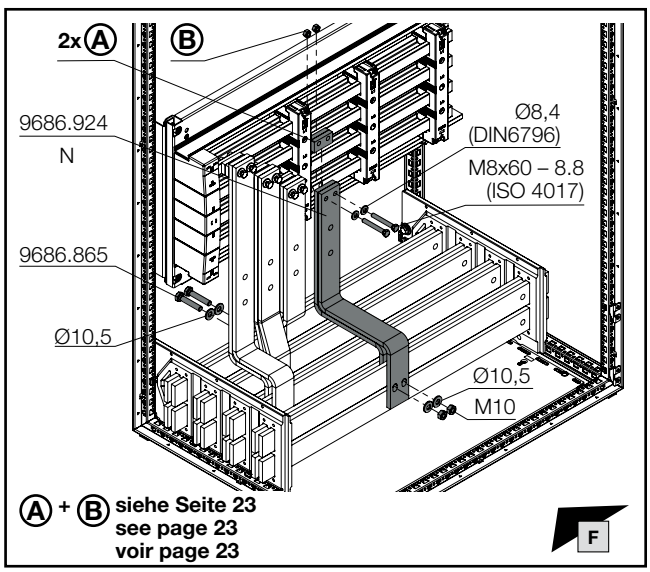

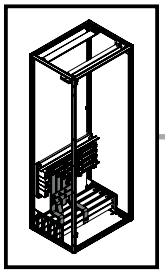

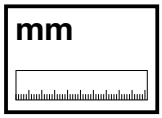

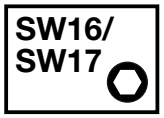

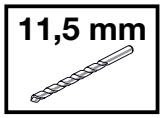

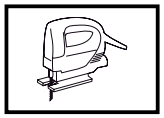

DE EN FR



1. Montage RiLine Sammelschienensystem 1600 A (60 mm)
1. Fitting the RiLine busbar system 1600 A (60 mm)
1. Montage de jeux de barres RiLine 1600 A (60 mm)

1.10 Anbindung horizontales Verteilsammelschienensystem – 4-polig
1.10 Connecting the horizontal distribution busbar system – 4-pole
1.10 Connexion aux jeux de barres de distribution horizontaux tétrapolaires

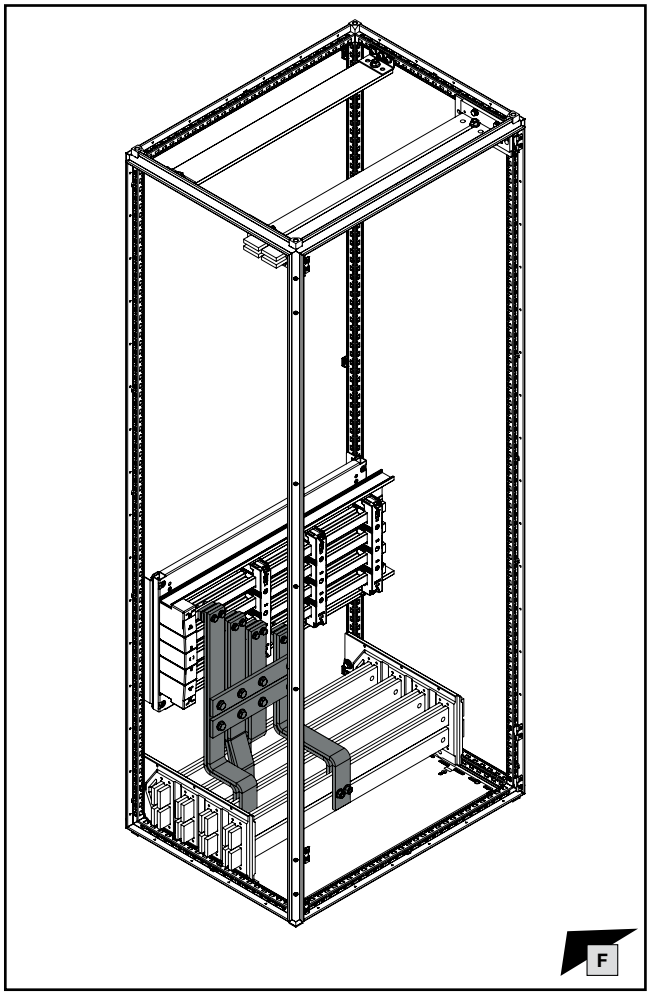

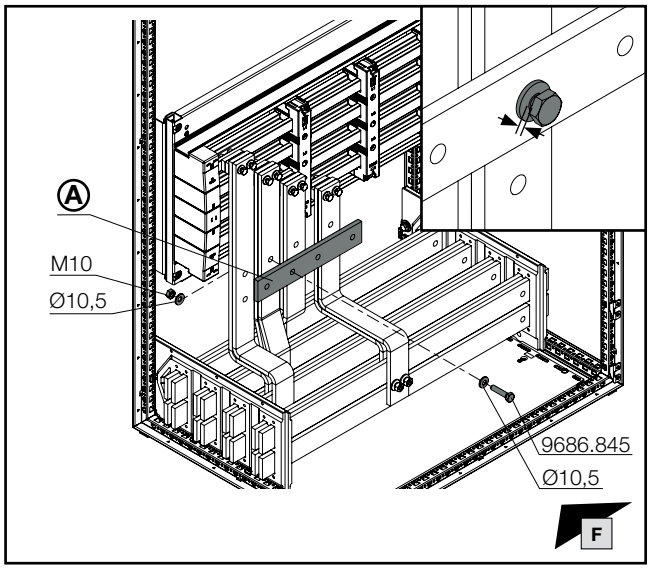

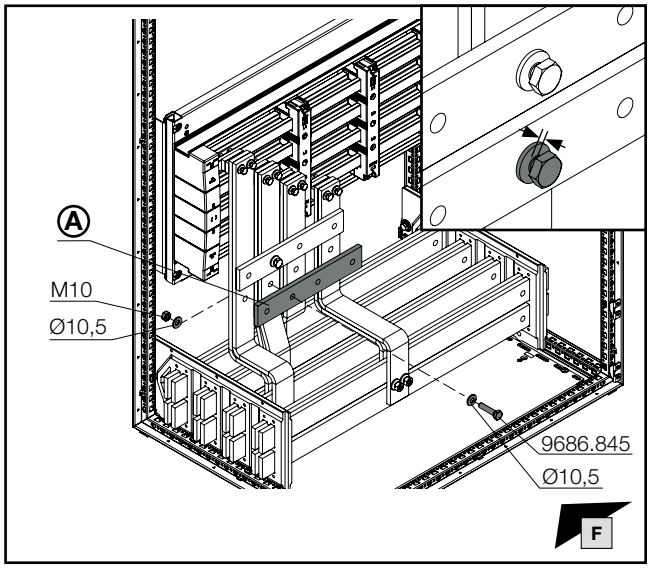

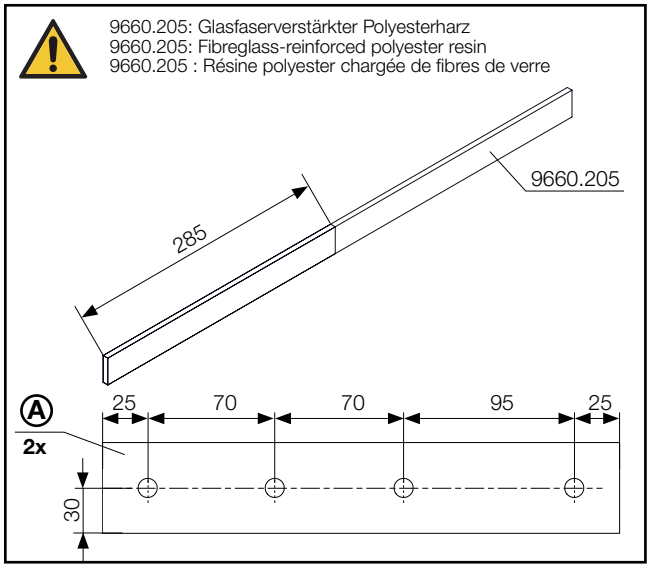

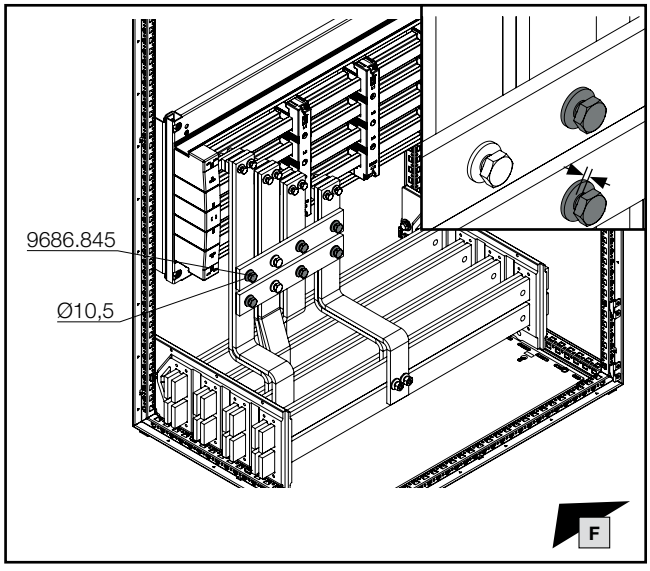

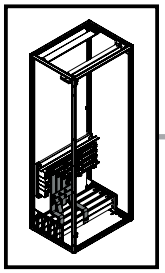

SW13

SW16/
SW17

DE EN FR

1. Montage RiLine Sammelschienensystem 1600 A (60 mm)
1. Fitting the RiLine busbar system 1600 A (60 mm)
1. Montage de jeux de barres RiLine 1600 A (60 mm)

1.11 Anziehen der Schrauben
1.11 Tightening the screws
1.11 Serrage des vis

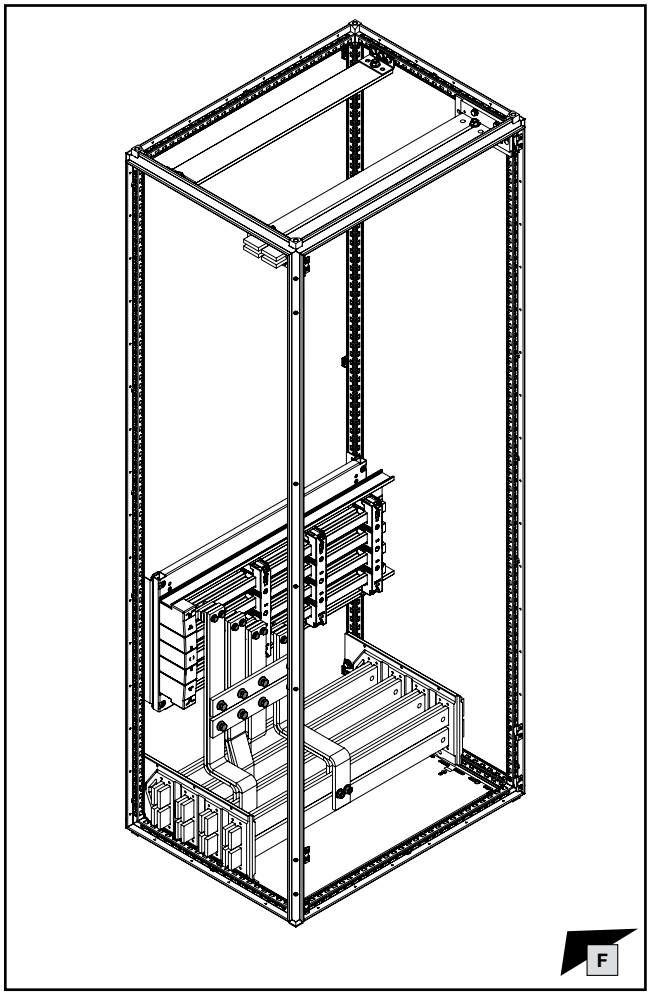

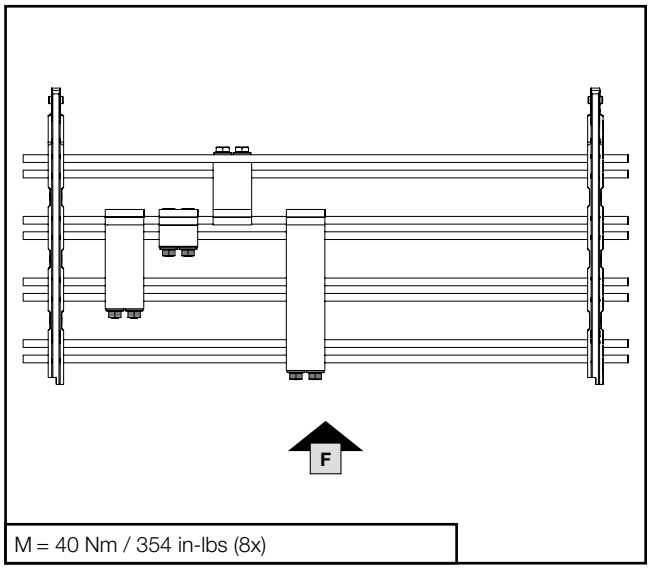

M = 40 Nm / 354 in-lbs (8x)

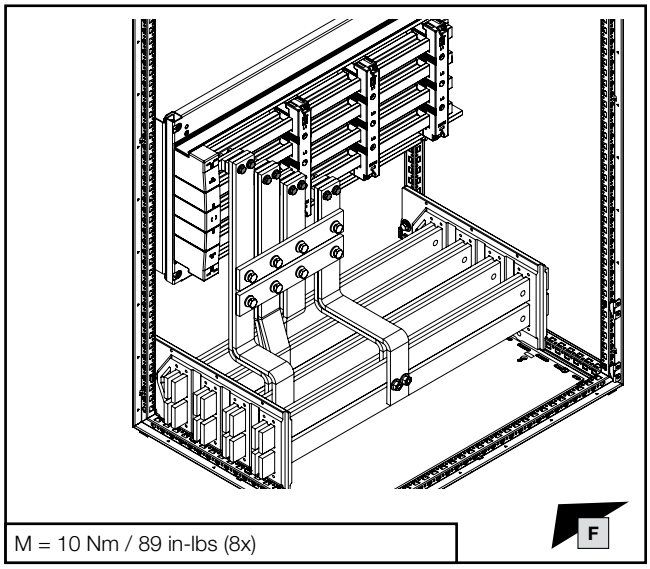

M = 10 Nm / 89 in-lbs (8x)

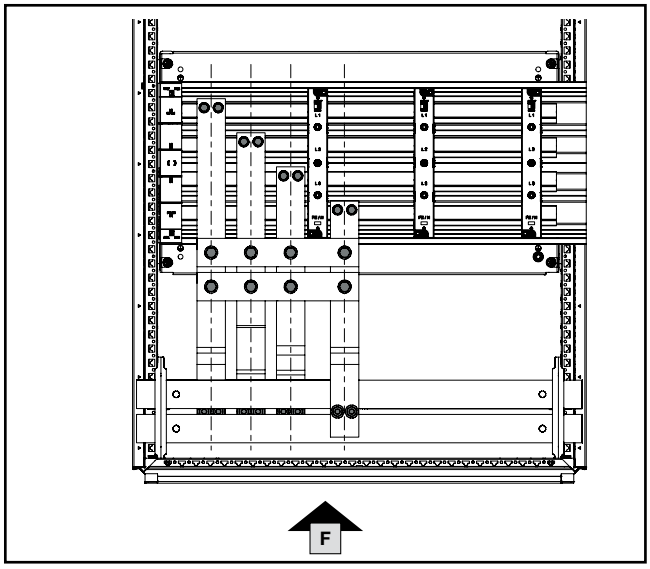

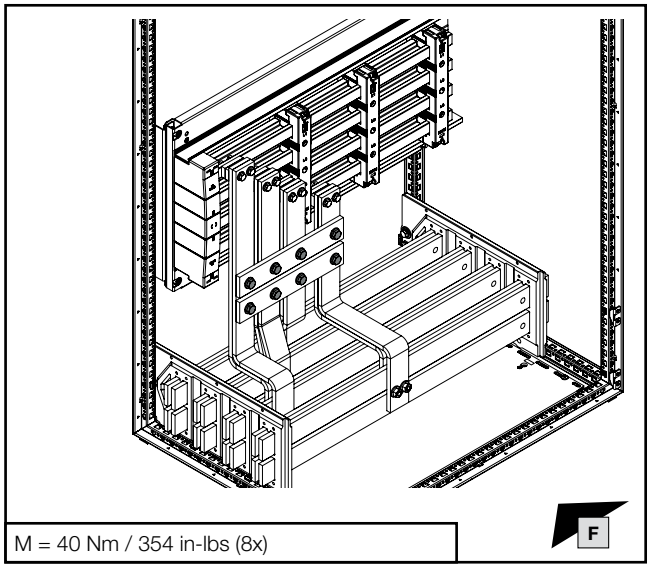

M = 40 Nm / 354 in-lbs (8x)

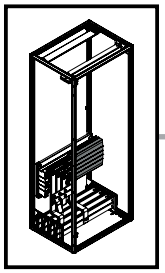

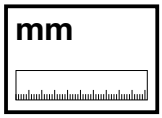

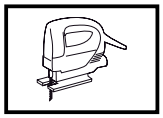

DE EN FR

1. Montage RiLine Sammelschienensystem 1600 A (60 mm)
1. Fitting the RiLine busbar system 1600 A (60 mm)
1. Montage de jeux de barres RiLine 1600 A (60 mm)

1.12 Montage der Bodenwannenabdeckung
1.12 Fitting the base tray covers
1.12 Montage des recouvrements de châssis de protection

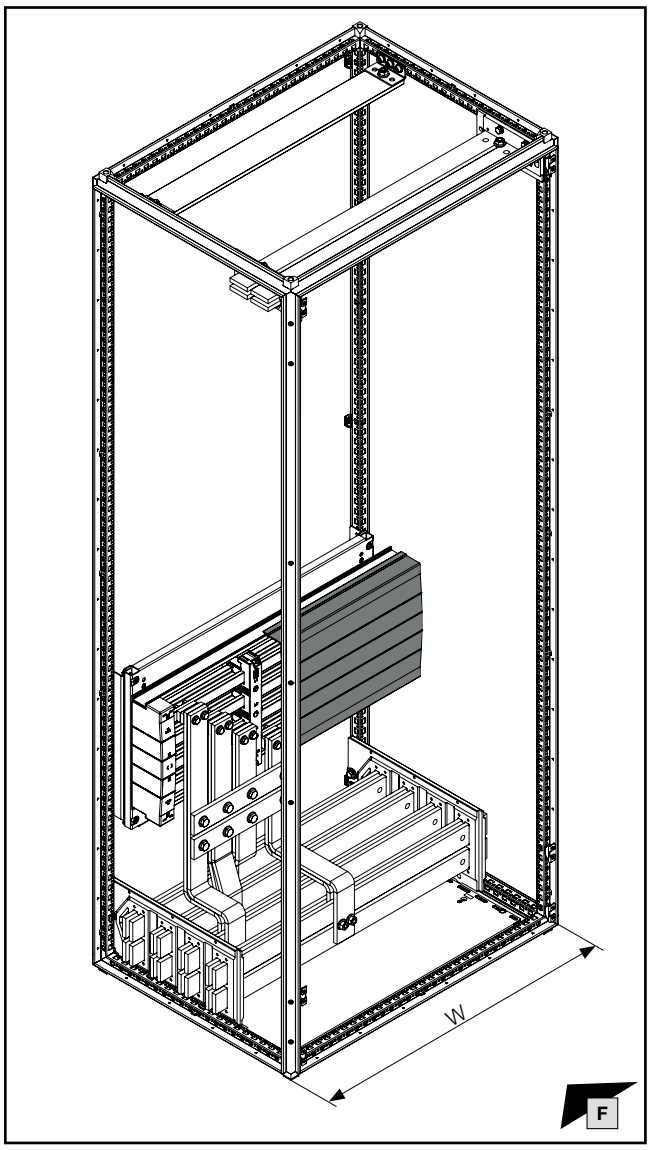

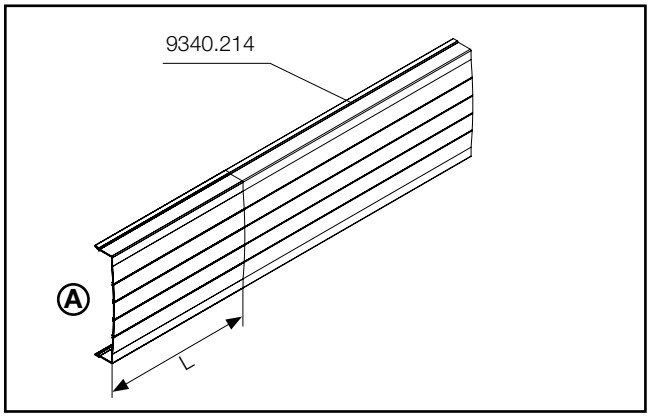

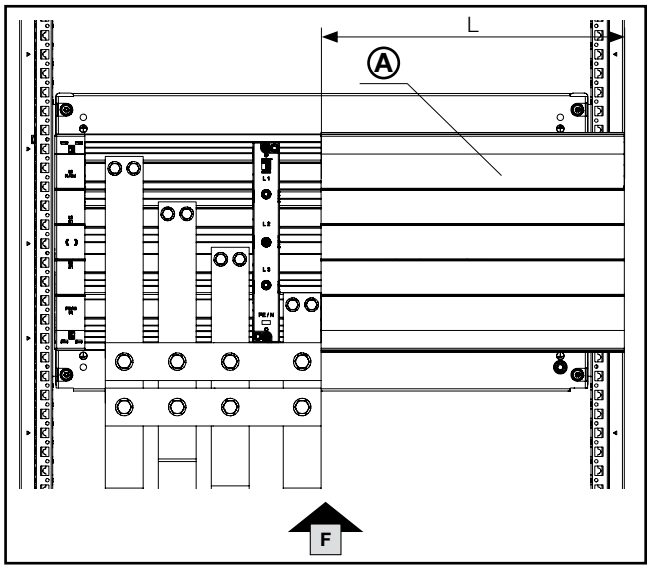

Ⓐ Abmessung der Bodenwannenabdeckung **L** mm Base tray cover dimension **L** mm Dimensions de la recouvrement de châssis de protection **L** mm		**Schrankbreite W** mm **Enclosure width W** mm **Largeur d'armoire W** mm
Breite Width Largeur	200,5 400,5 600,5 800,5	600 800 1000 1200

Hinweis / Note / Remarque Ⓐ

Abweichendes Längenmaß der Bodenwannenabdeckung bei Einsatz von Geräteadaptern und Sicherungskomponenten.

Deviating length dimension of the base tray cover when using component adaptors and safety components.

Longueur différente du recouvrement de châssis de protection en cas d'utilisation d'adaptateurs d'appareillages et de composants de coupure.

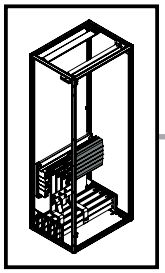

DE EN FR

1. Montage RiLine Sammelschienensystem 1600 A (60 mm)
1. Fitting the RiLine busbar system 1600 A (60 mm)
1. Montage de jeux de barres RiLine 1600 A (60 mm)

1.12 Montage der Bodenwannenabdeckung
1.12 Fitting the base tray covers
1.12 Montage des recouvrements de châssis de protection

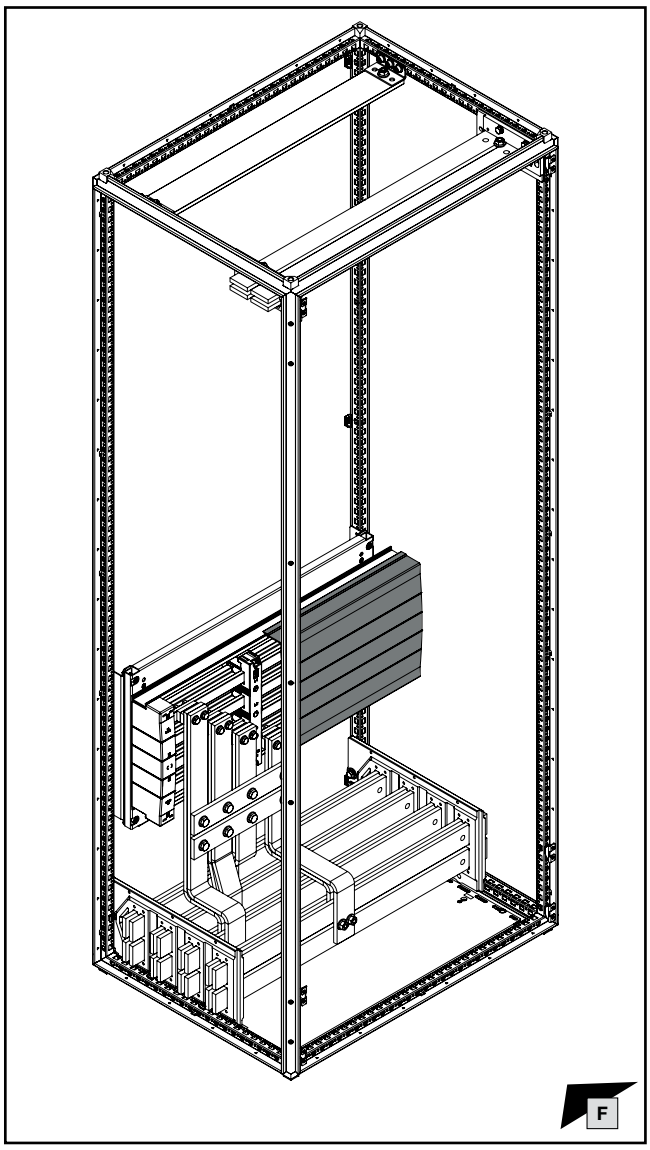

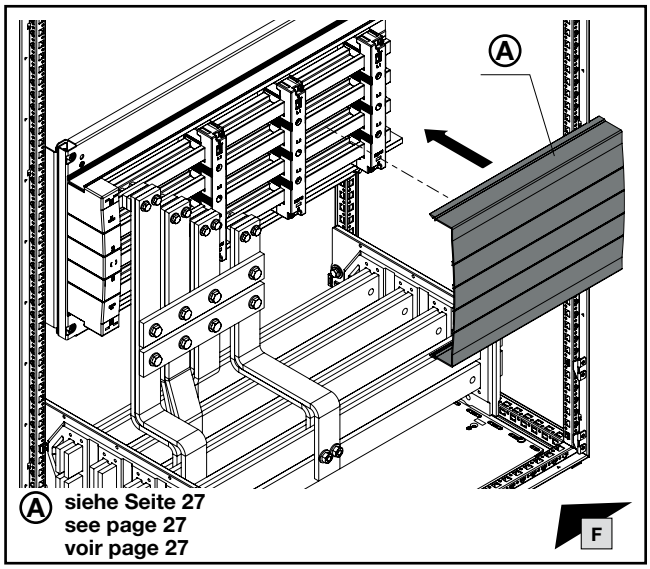

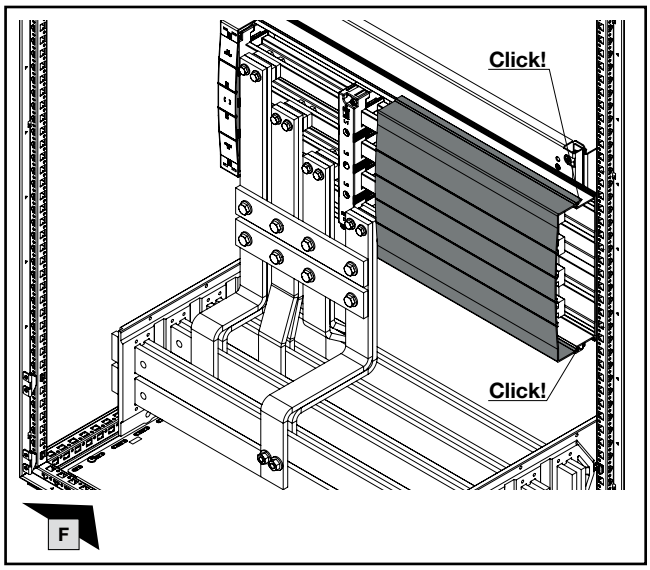

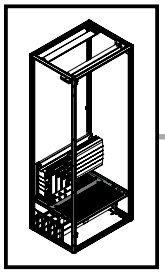

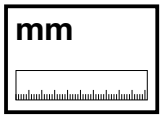

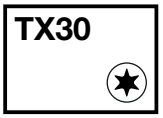

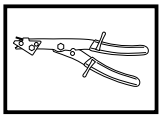

DE EN FR



1. Montage RiLine Sammelschienensystem 1600 A (60 mm)
1. Fitting the RiLine busbar system 1600 A (60 mm)
1. Montage de jeux de barres RiLine 1600 A (60 mm)

1.13 Montage Funktionsraumteiler
1.13 Fitting the compartment divider
1.13 Montage du séparateur de compartiment fonctionnel

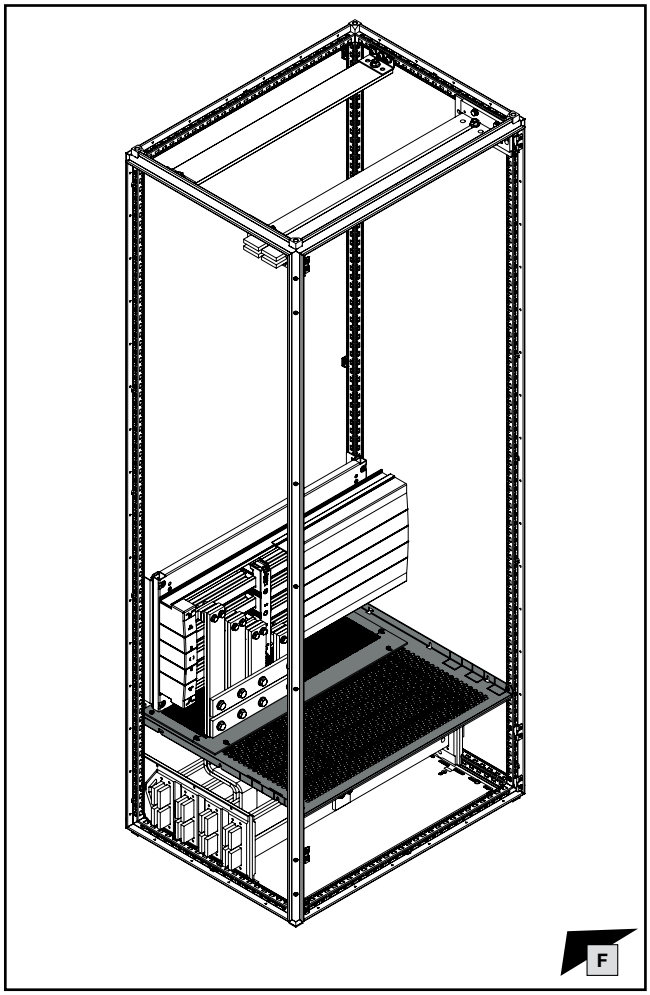

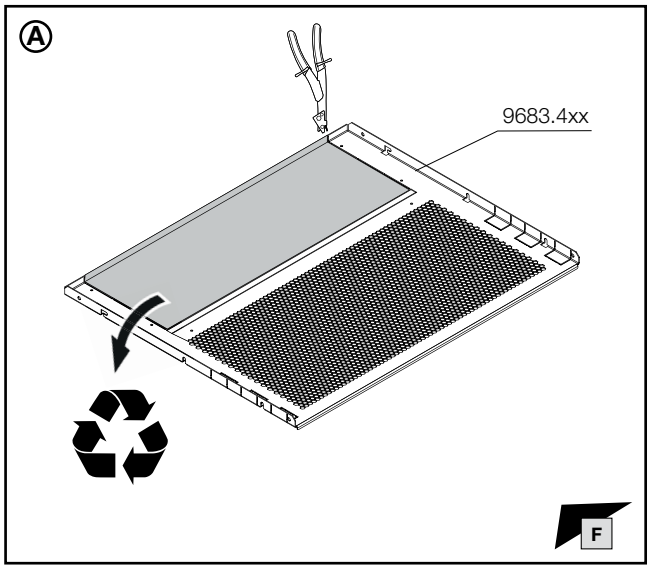

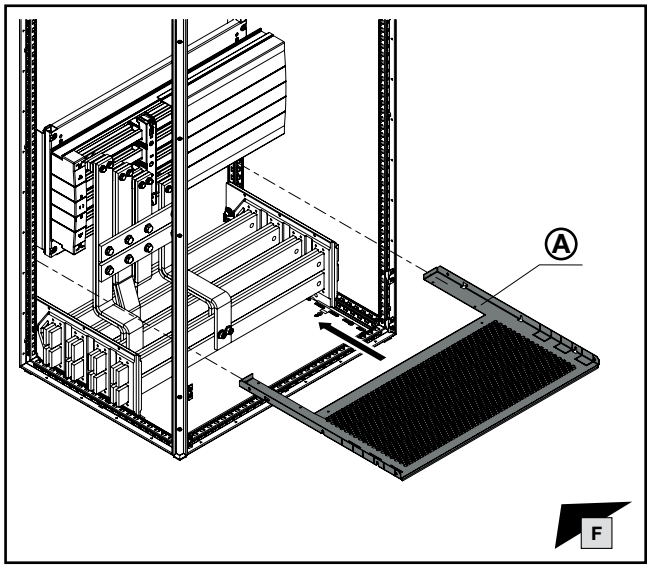

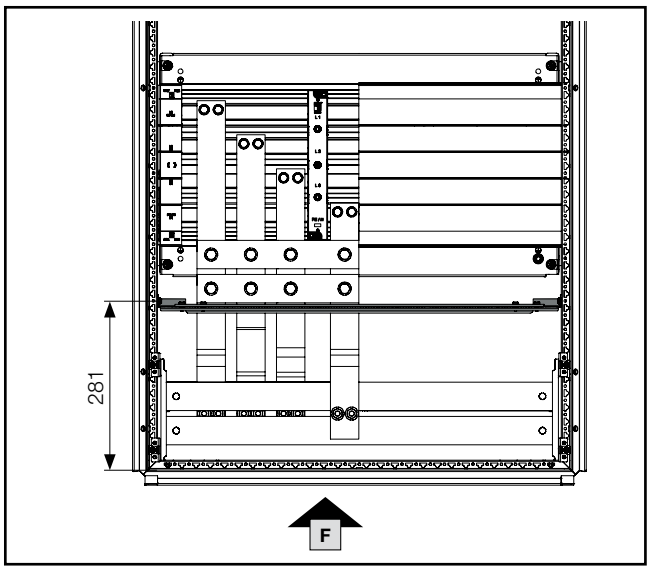

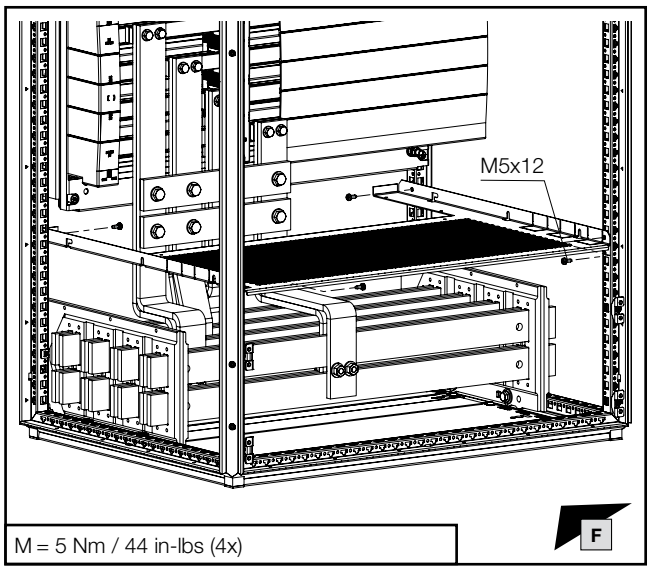

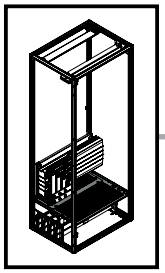

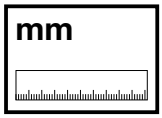

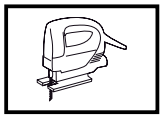

DE EN FR



1. Montage RiLine Sammelschienensystem 1600 A (60 mm)
1. Fitting the RiLine busbar system 1600 A (60 mm)
1. Montage de jeux de barres RiLine 1600 A (60 mm)

1.13 Montage Funktionsraumteiler
1.13 Fitting the compartment divider
1.13 Montage du séparateur de compartiment fonctionnel

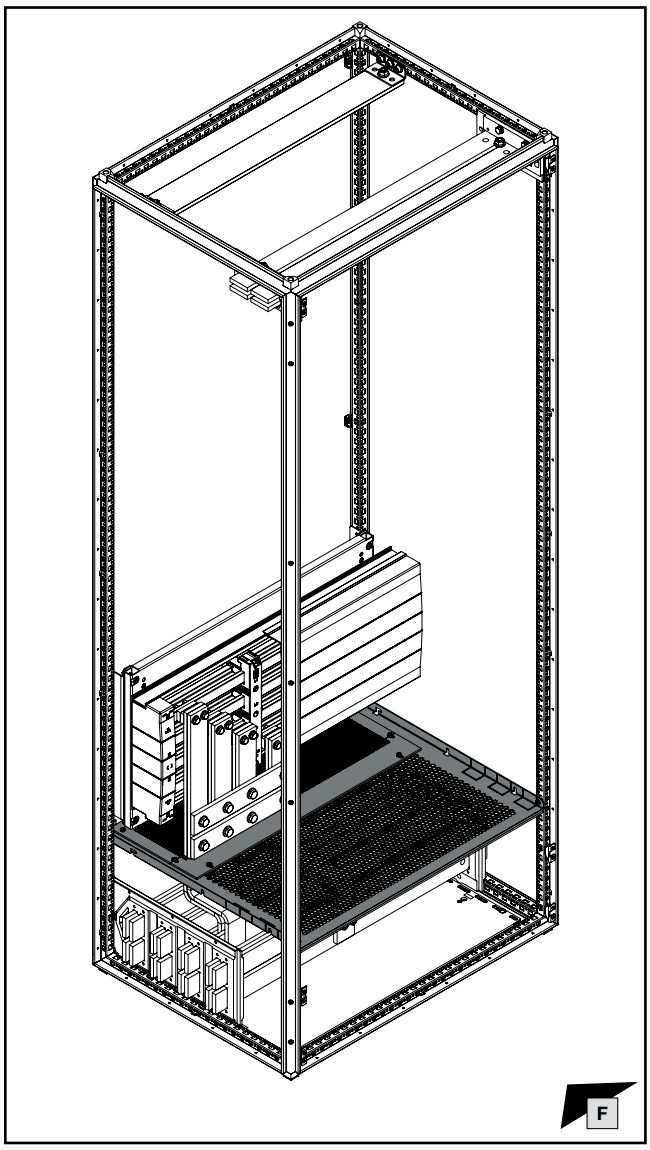

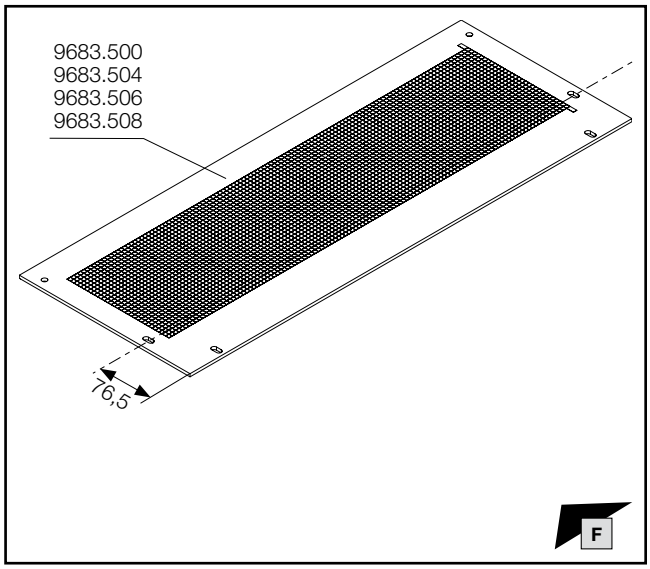

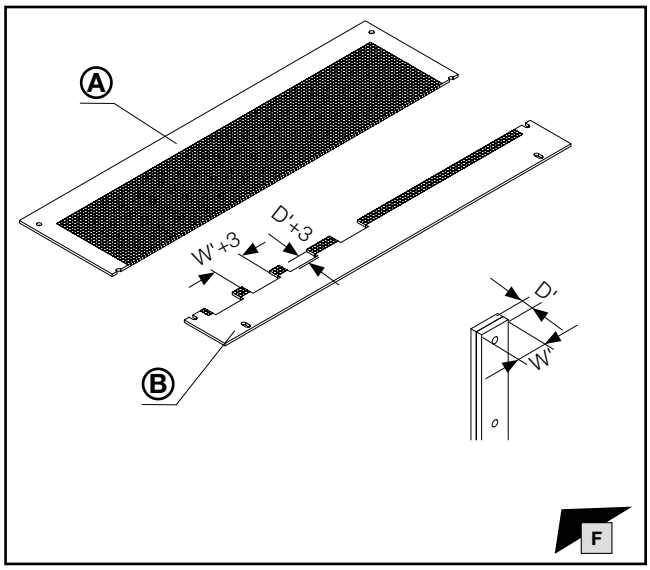

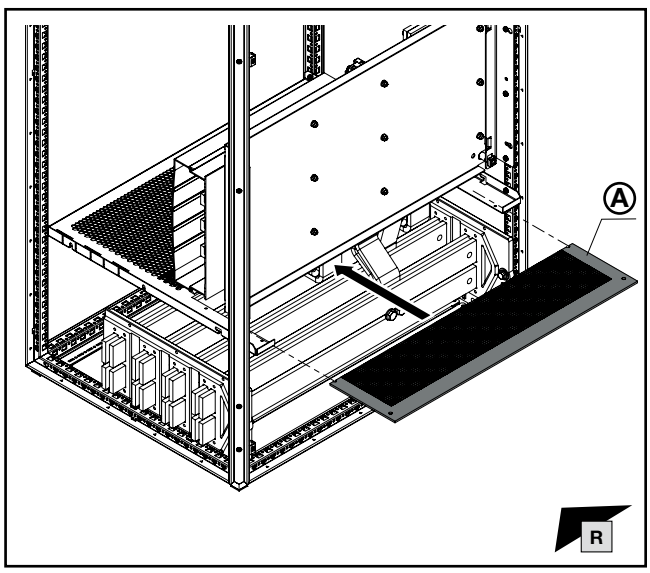

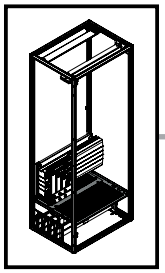

TX30

DE EN FR

1. Montage RiLine Sammelschienensystem 1600 A (60 mm)
1. Fitting the RiLine busbar system 1600 A (60 mm)
1. Montage de jeux de barres RiLine 1600 A (60 mm)

1.13 Montage Funktionsraumteiler
1.13 Fitting the compartment divider
1.13 Montage du séparateur de compartiment fonctionnel

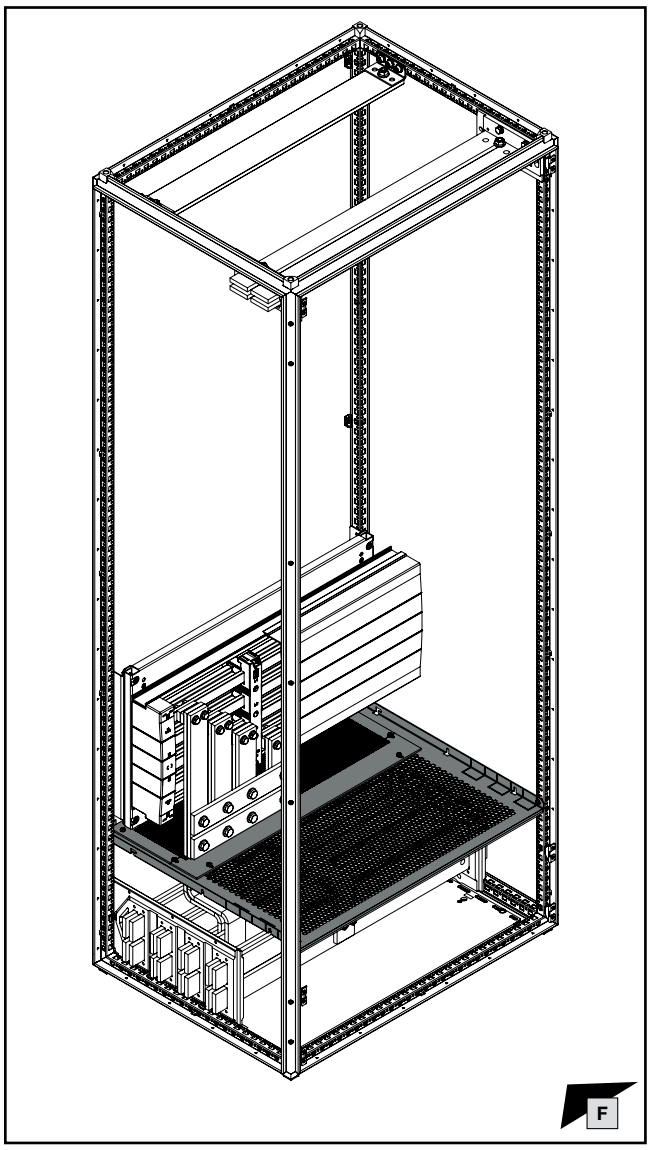

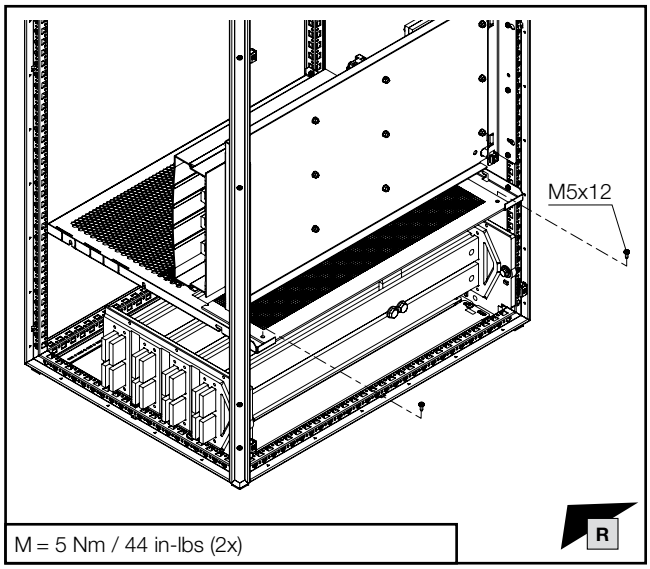

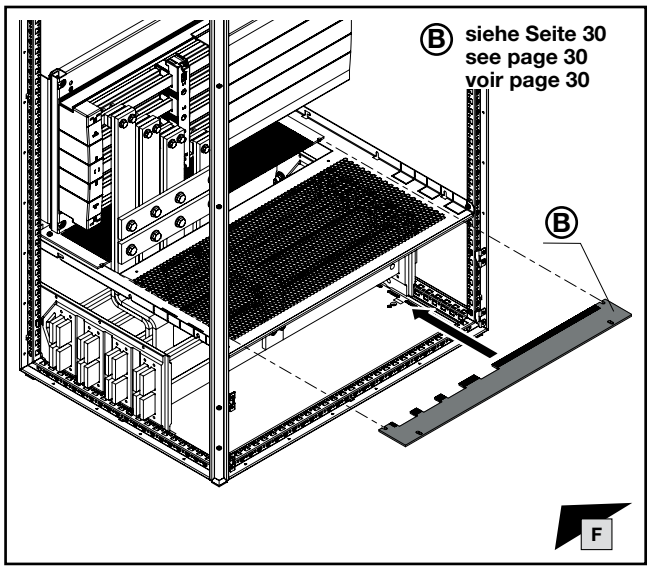

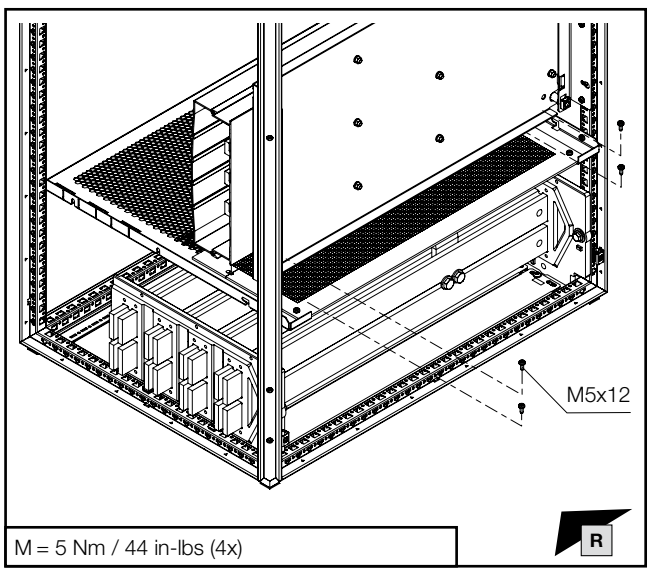

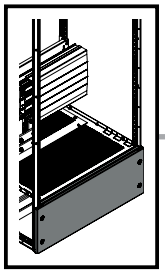

mm

DE EN FR

1. Montage RiLine Sammelschienensystem 1600 A (60 mm)
1. Fitting the RiLine busbar system 1600 A (60 mm)
1. Montage de jeux de barres RiLine 1600 A (60 mm)

1.14 Montage untere Frontblende
1.14 Fitting the lower front trim panel
1.14 Montage du bandeau de finition avant inférieur

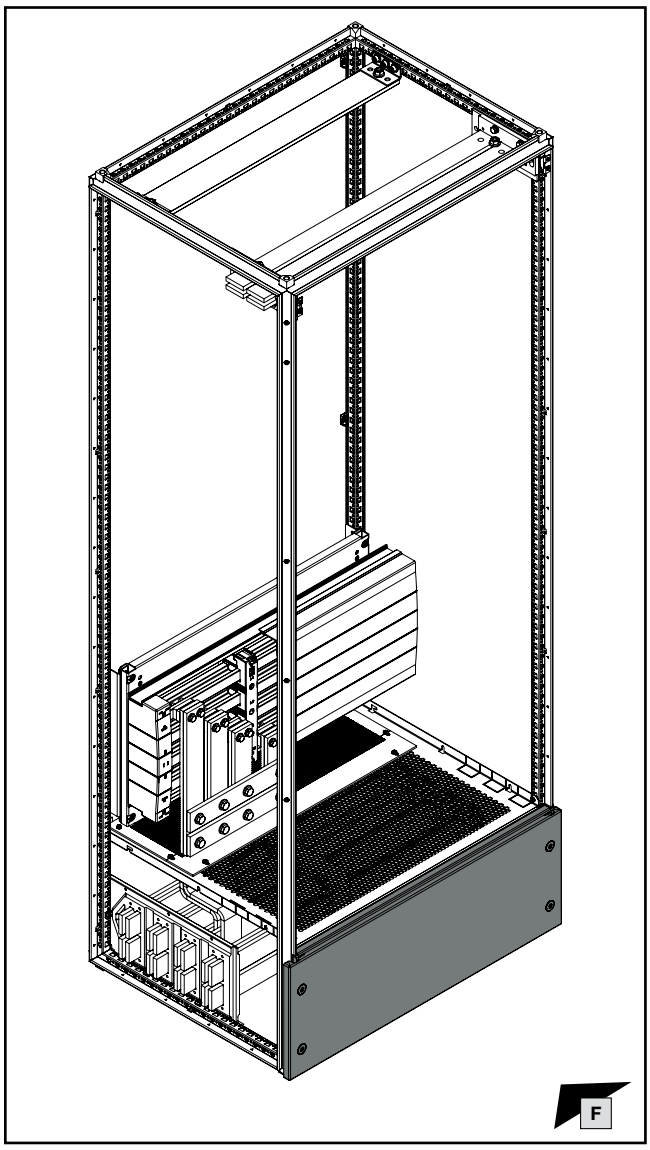

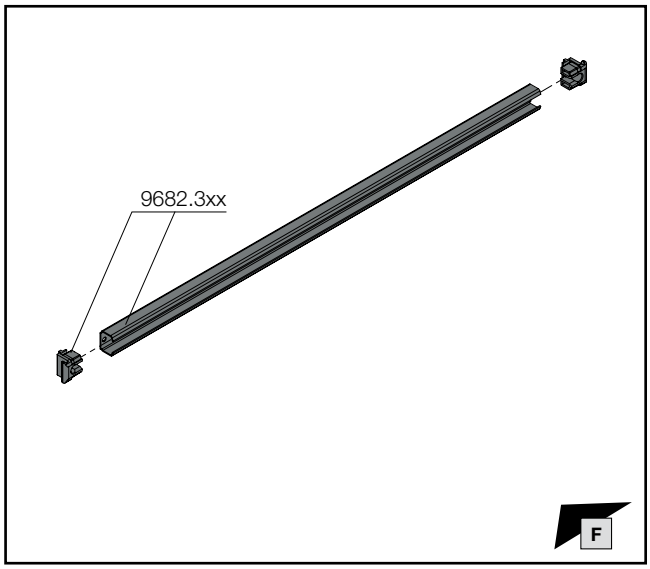

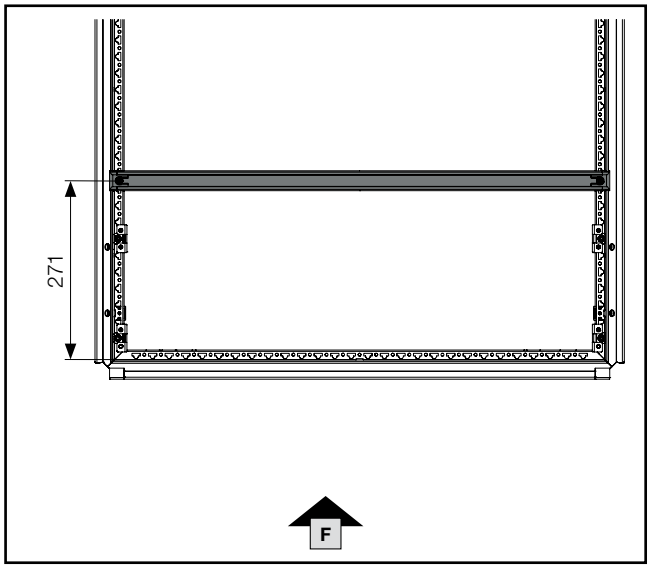

Modulare Frontgestaltung VX25
Modular front design VX25
Aménagement modulaire de la face avant VX25

DE / EN / FR

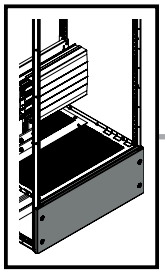

TX30

DE EN FR

1. Montage RiLine Sammelschienensystem 1600 A (60 mm)
1. Fitting the RiLine busbar system 1600 A (60 mm)
1. Montage de jeux de barres RiLine 1600 A (60 mm)

1.14 Montage untere Frontblende
1.14 Fitting the lower front trim panel
1.14 Montage du bandeau de finition avant inférieur

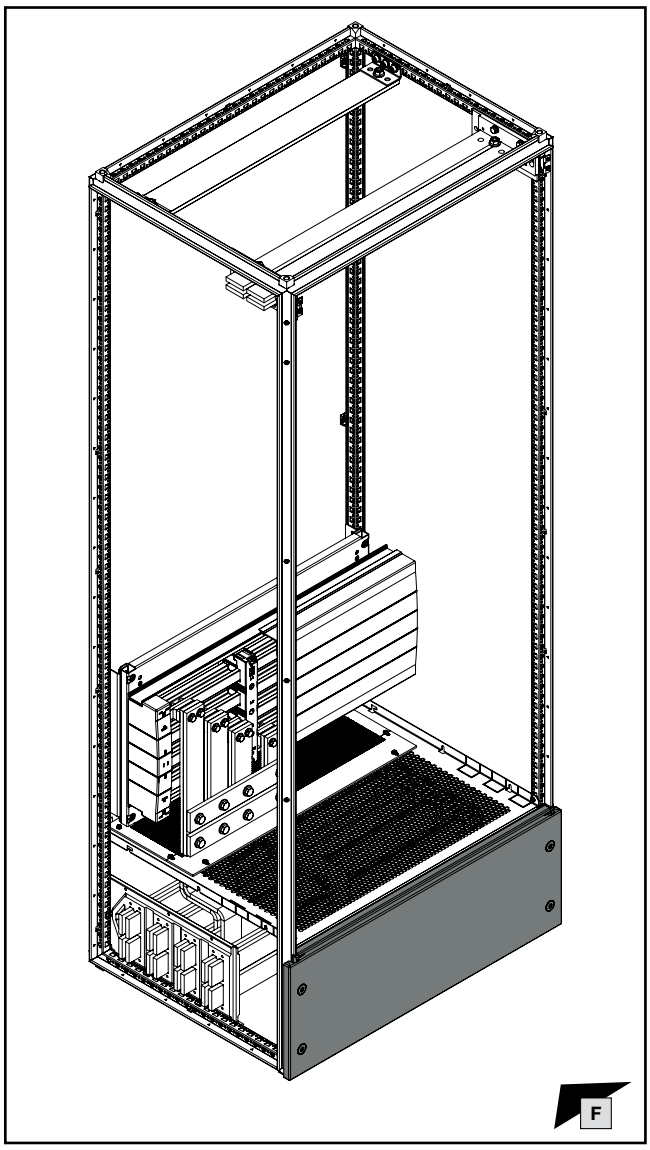

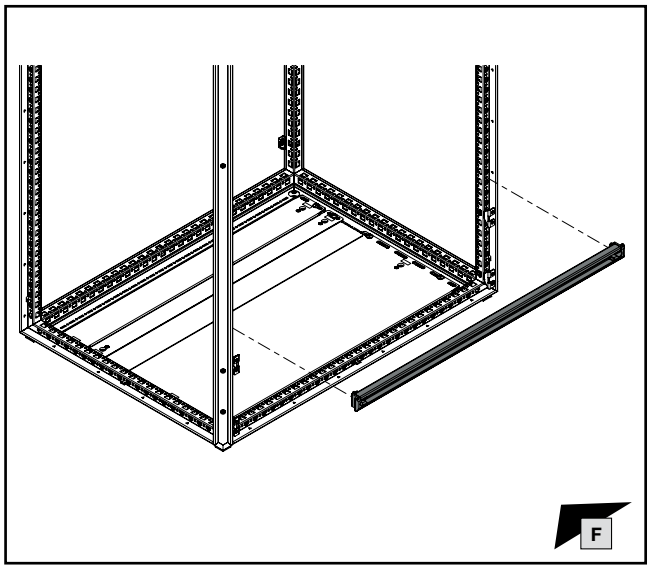

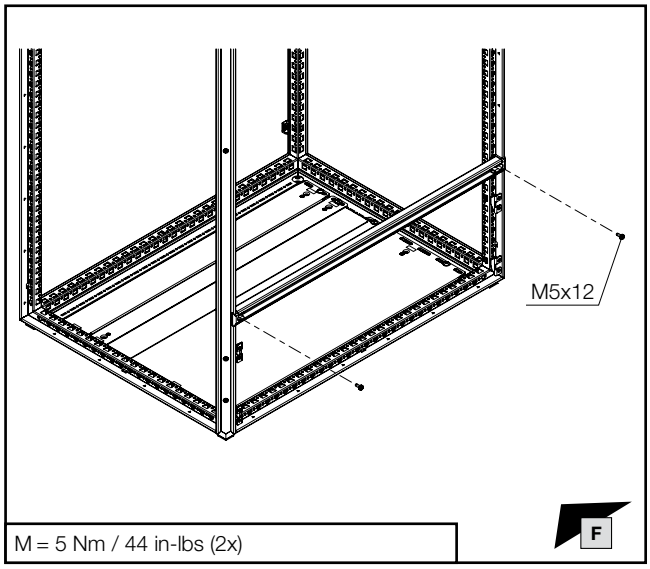

M = 5 Nm / 44 in-lbs (2x)

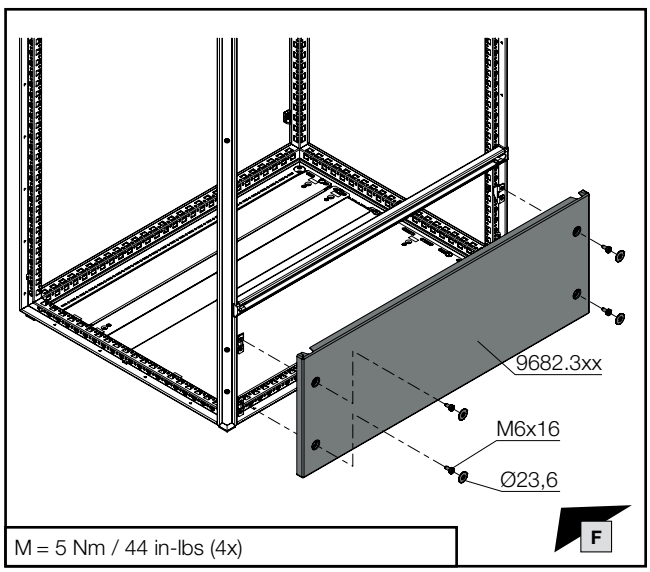

M = 5 Nm / 44 in-lbs (4x)

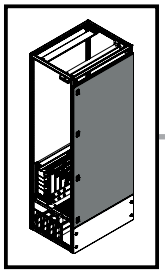

mm

TX30

DE EN FR

1. Montage RiLine Sammelschienensystem 1600 A (60 mm)
1. Fitting the RiLine busbar system 1600 A (60 mm)
1. Montage de jeux de barres RiLine 1600 A (60 mm)

1.15 Montage Teiltüren
1.15 Fitting the partial door
1.15 Montage des portes partielles

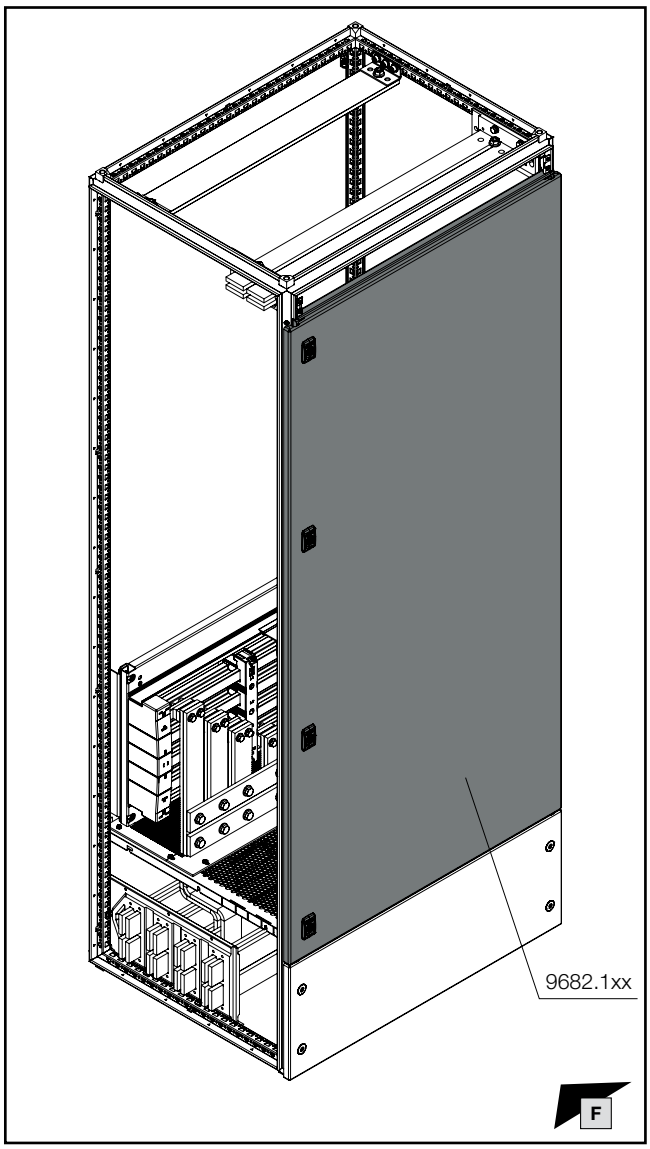

Modulare Frontgestaltung VX25
Modular front design VX25
Aménagement modulaire de la face avant VX25

DE / EN / FR

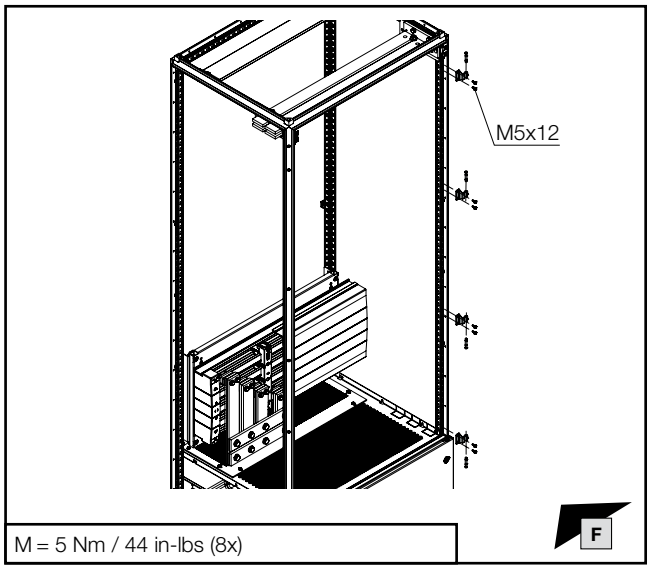

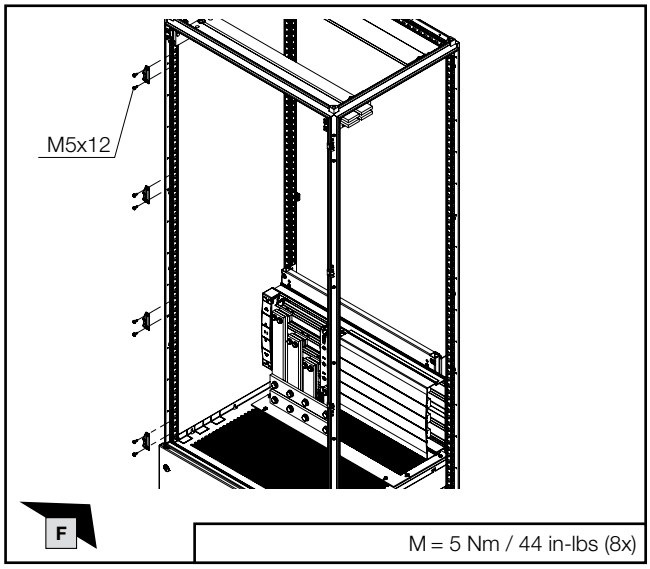

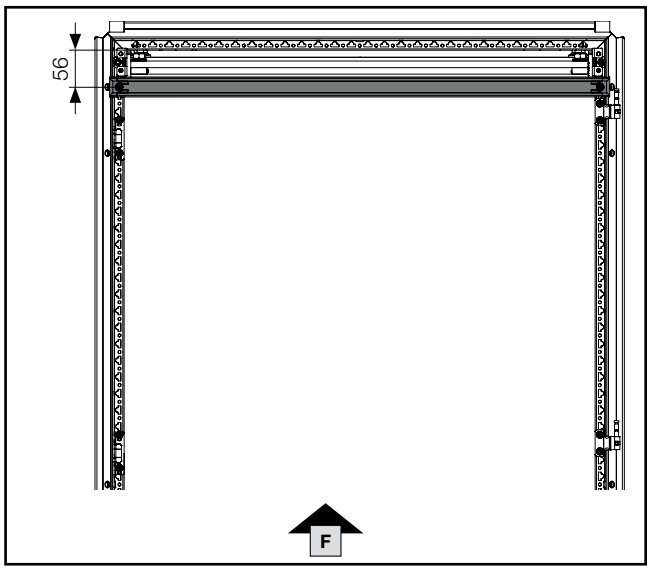

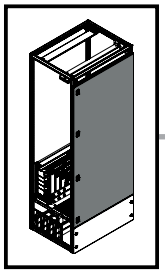

TX30

DE EN FR

1. Montage RiLine Sammelschienensystem 1600 A (60 mm)
1. Fitting the RiLine busbar system 1600 A (60 mm)
1. Montage de jeux de barres RiLine 1600 A (60 mm)

1.15 Montage Teiltüren
1.15 Fitting the partial door
1.15 Montage des portes partielles

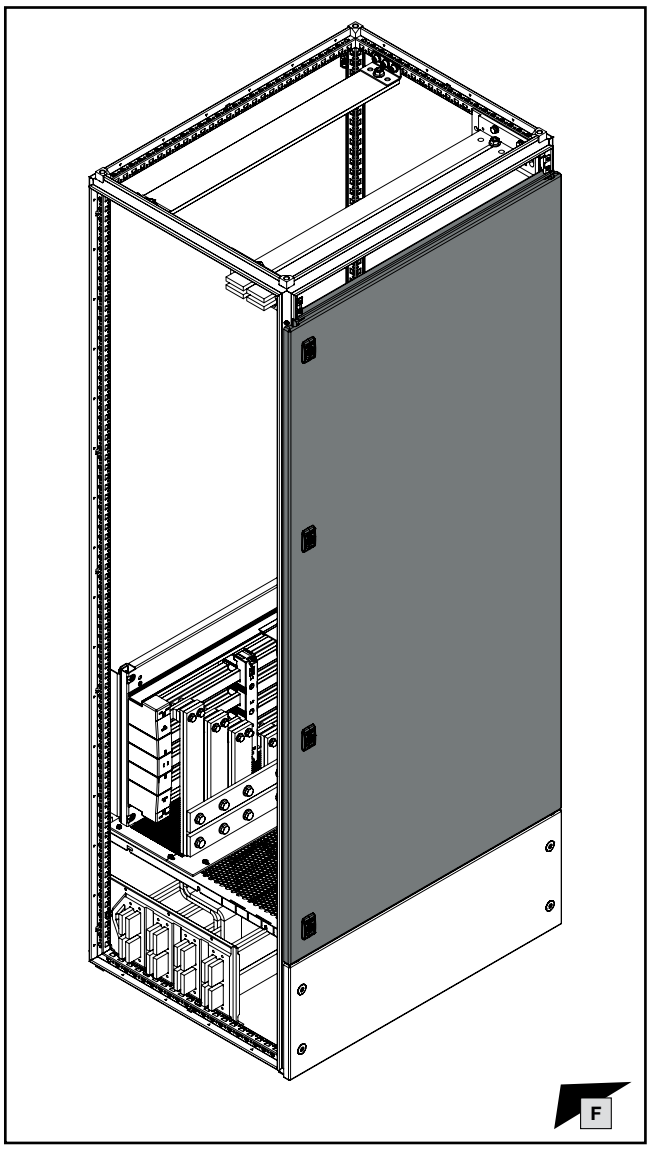

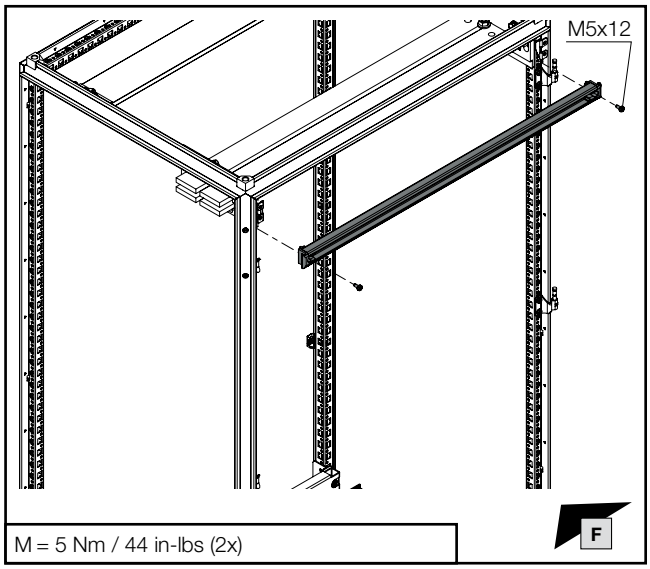

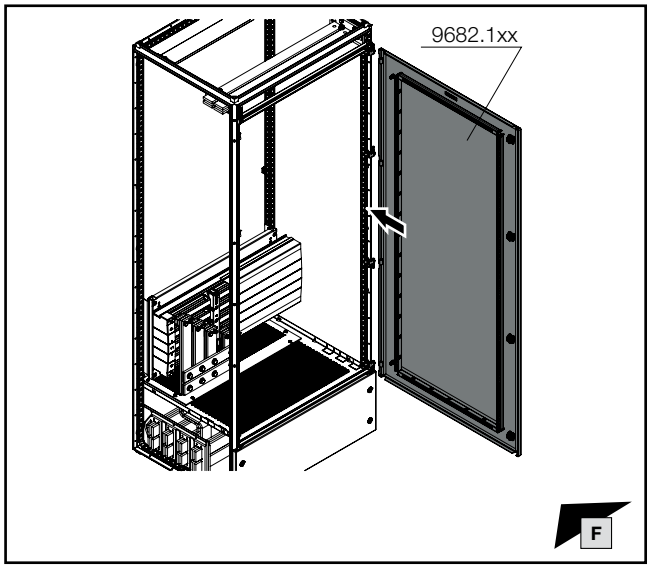

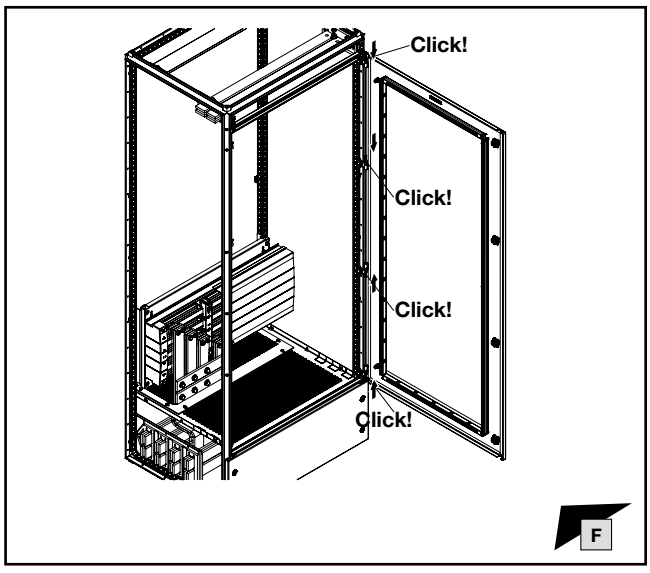

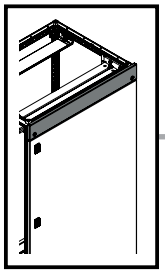

mm

TX30

DE EN FR

1. Montage RiLine Sammelschienensystem 1600 A (60 mm)
1. Fitting the RiLine busbar system 1600 A (60 mm)
1. Montage de jeux de barres RiLine 1600 A (60 mm)

1.16 Montage obere Frontblende
1.16 Fitting the upper front trim panel
1.16 Montage du bandeau de finition avant supérieur

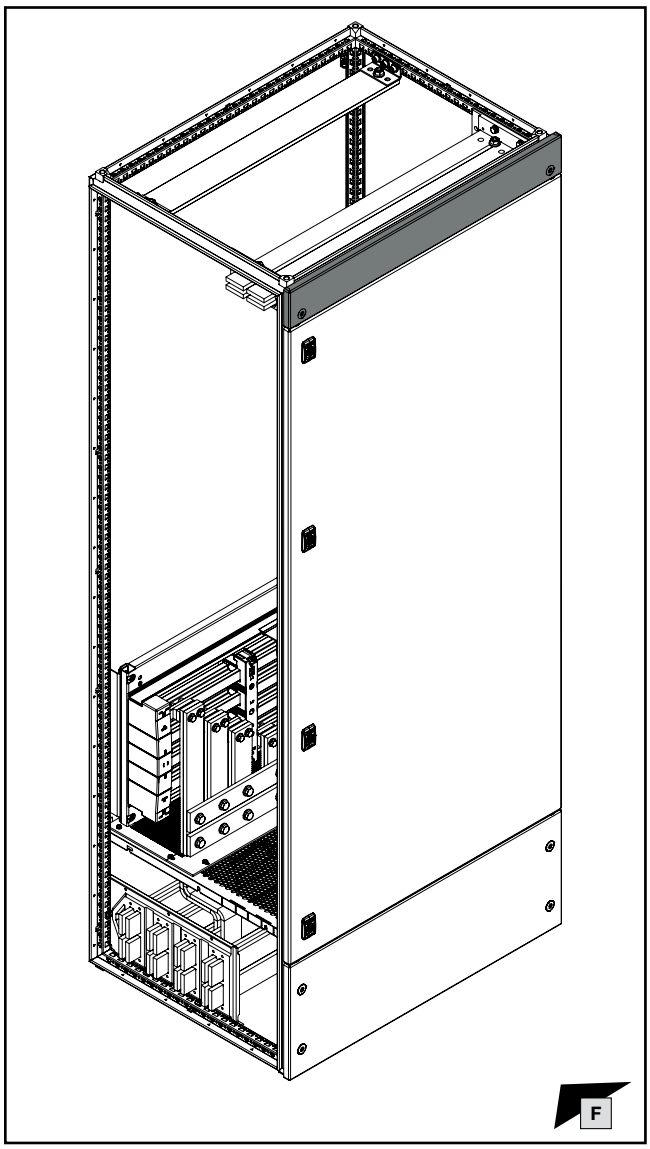

Modulare Frontgestaltung VX25
Modular front design VX25
Aménagement modulaire de la face avant VX25

DE / EN / FR

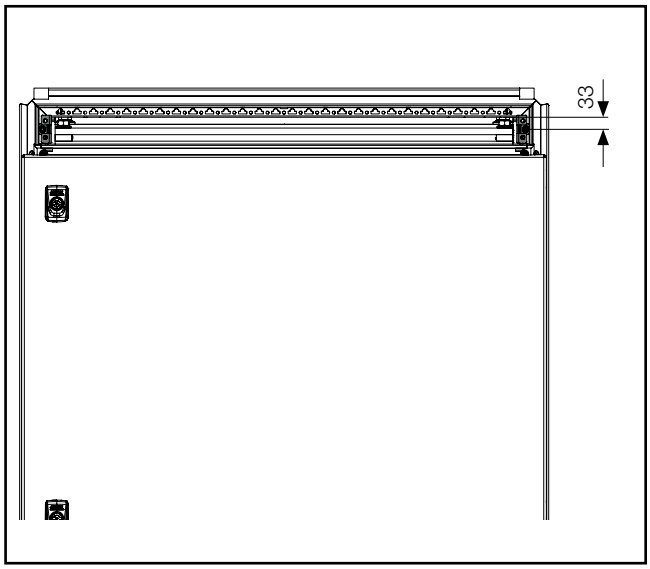

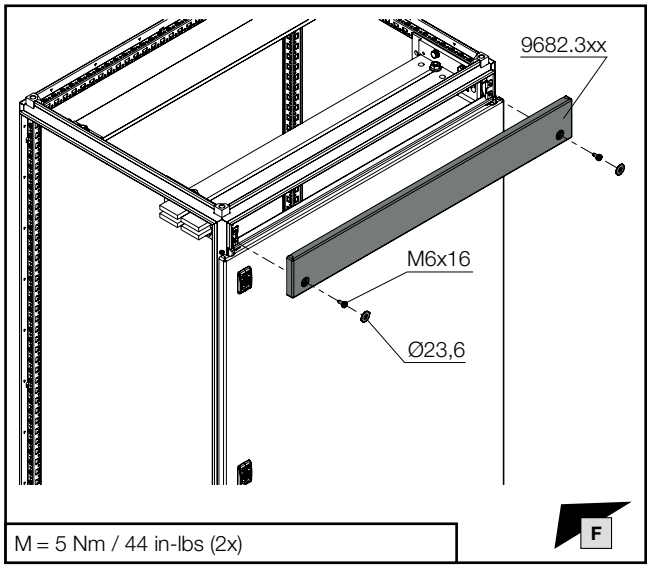

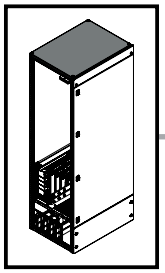

IS8

DE EN FR

1. Montage RiLine Sammelschienensystem 1600 A (60 mm)
1. Fitting the RiLine busbar system 1600 A (60 mm)
1. Montage de jeux de barres RiLine 1600 A (60 mm)

1.17 Montage Dachbleche
1.17 Fitting the roof plates
1.17 Montage des toits

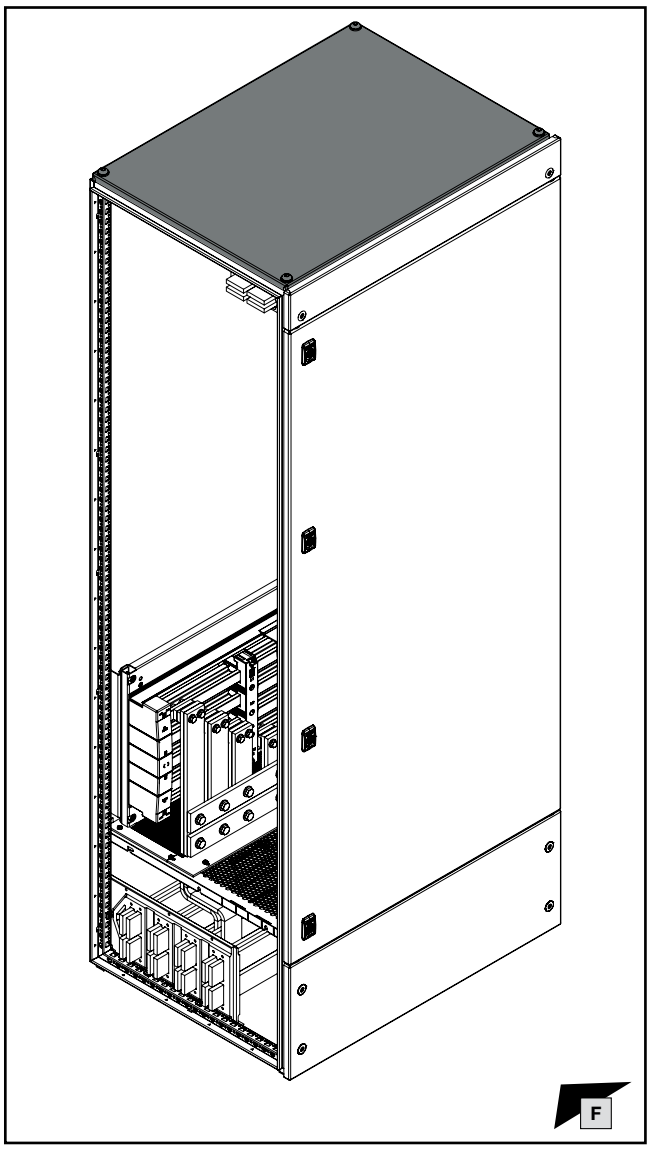

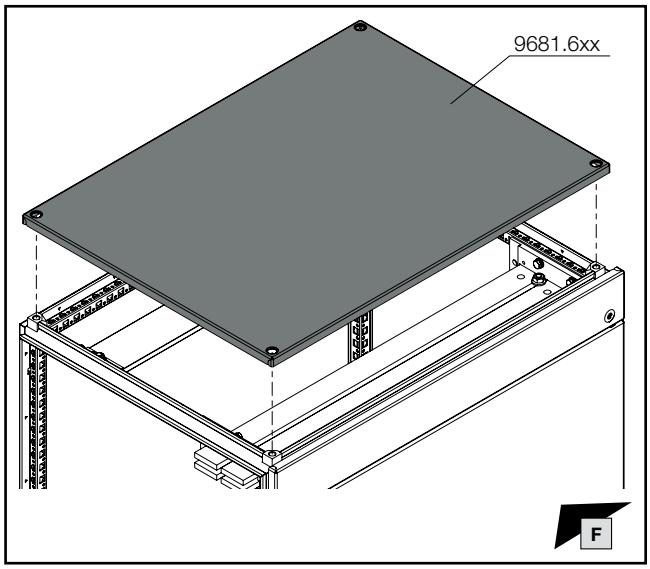

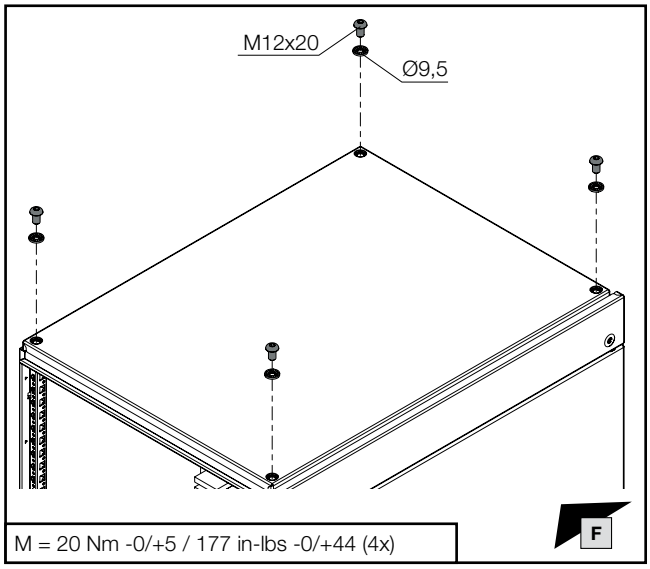

VX25 Ri4Power Montageanleitung
VX25 Ri4Power assembly instructions
Notice de montage VX25 Ri4Power

DE / EN / FR

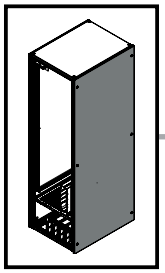

TX30

DE EN FR

1. Montage RiLine Sammelschienensystem 1600 A (60 mm)
1. Fitting the RiLine busbar system 1600 A (60 mm)
1. Montage de jeux de barres RiLine 1600 A (60 mm)

1.18 Montage Schrankrückwand
1.18 Fitting the enclosure rear panel
1.18 Montage du panneau arrière

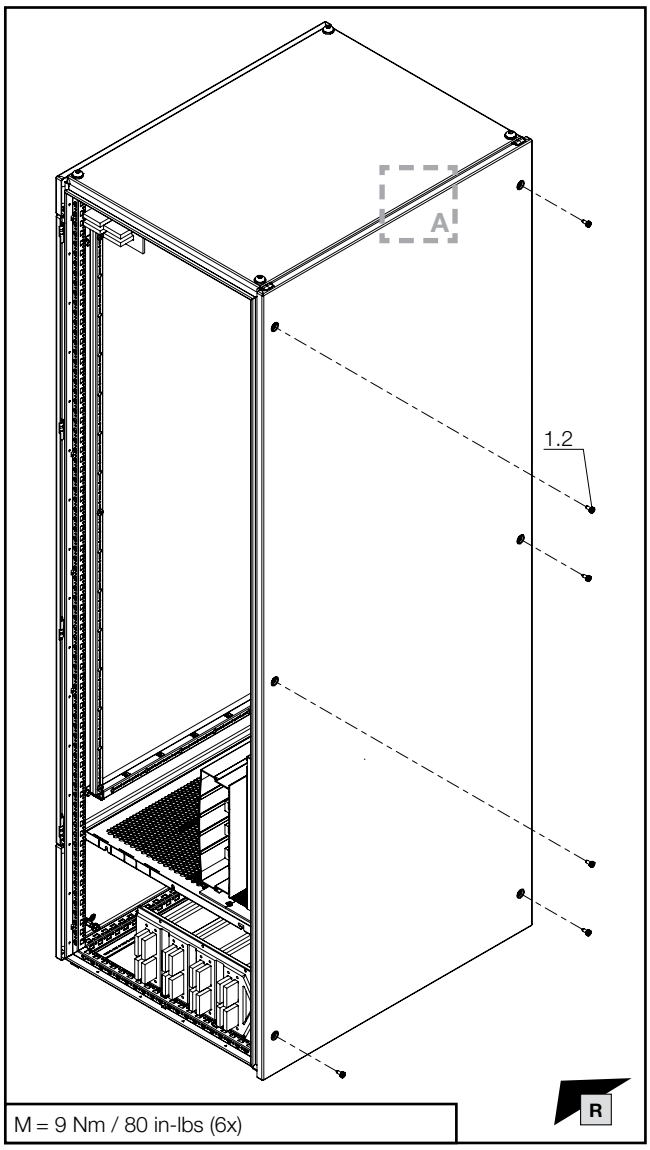

M = 9 Nm / 80 in-lbs (6x)

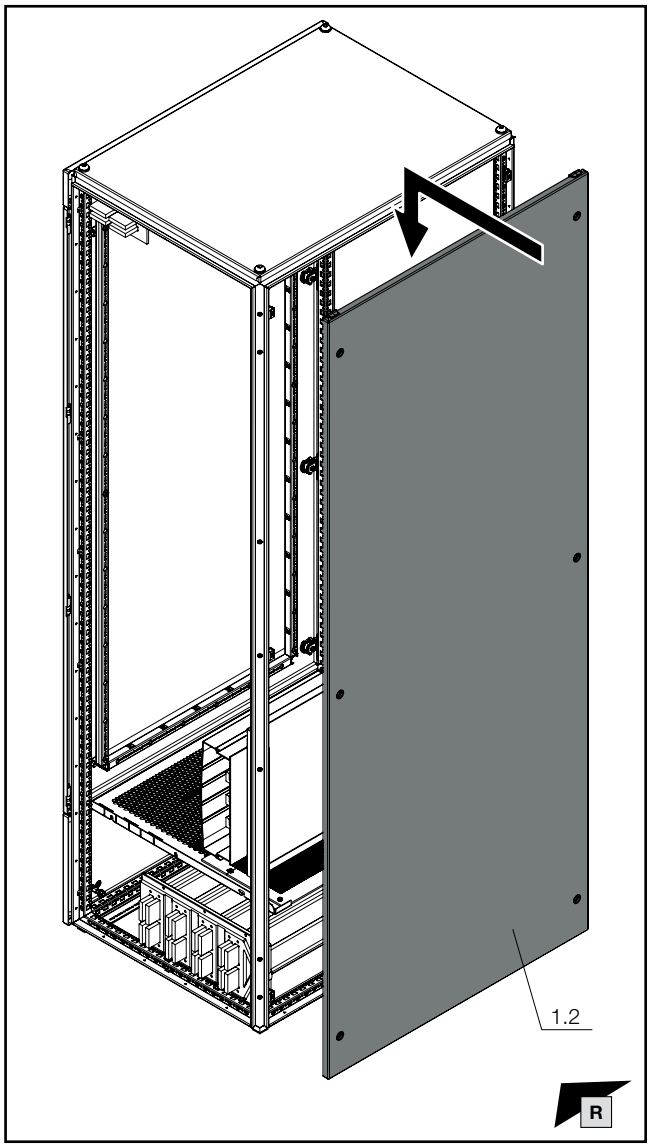

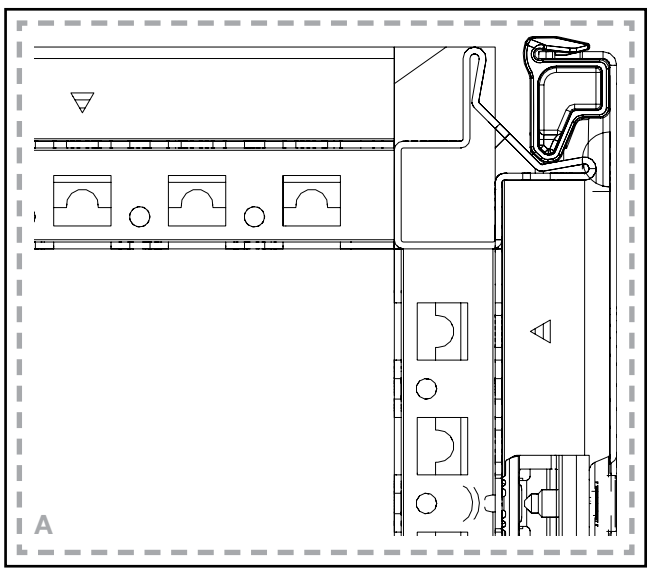

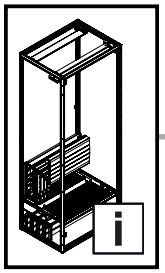

2. Montage RiLine Verteilsammelschienensystem bis 800 A (60 mm)
2. Fitting the RiLine distribution busbar system up to 800 A (60 mm)
2. Montage de jeux de barres de distribution RiLine jusqu'à 800 A (60 mm)

2.1 Verteilsammelschienensystem horizontal 30x10 mm
2.1 Distribution busbar system horizontal 30x10 mm
2.1 Jeux de barres de distribution horizontaux 30x10 mm

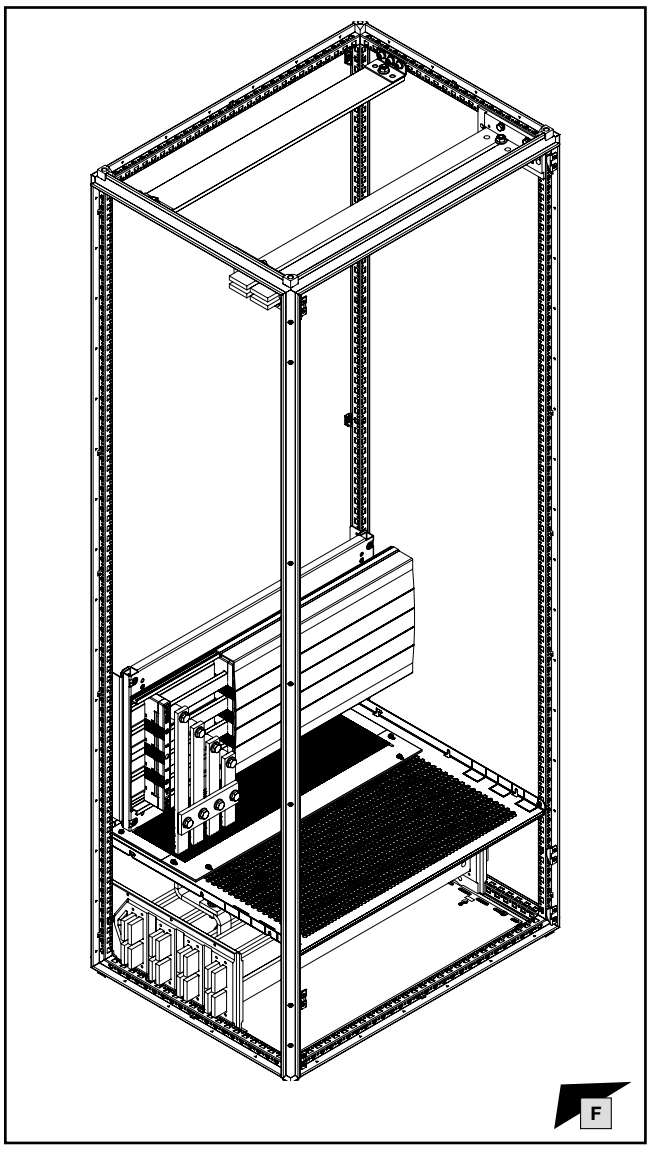

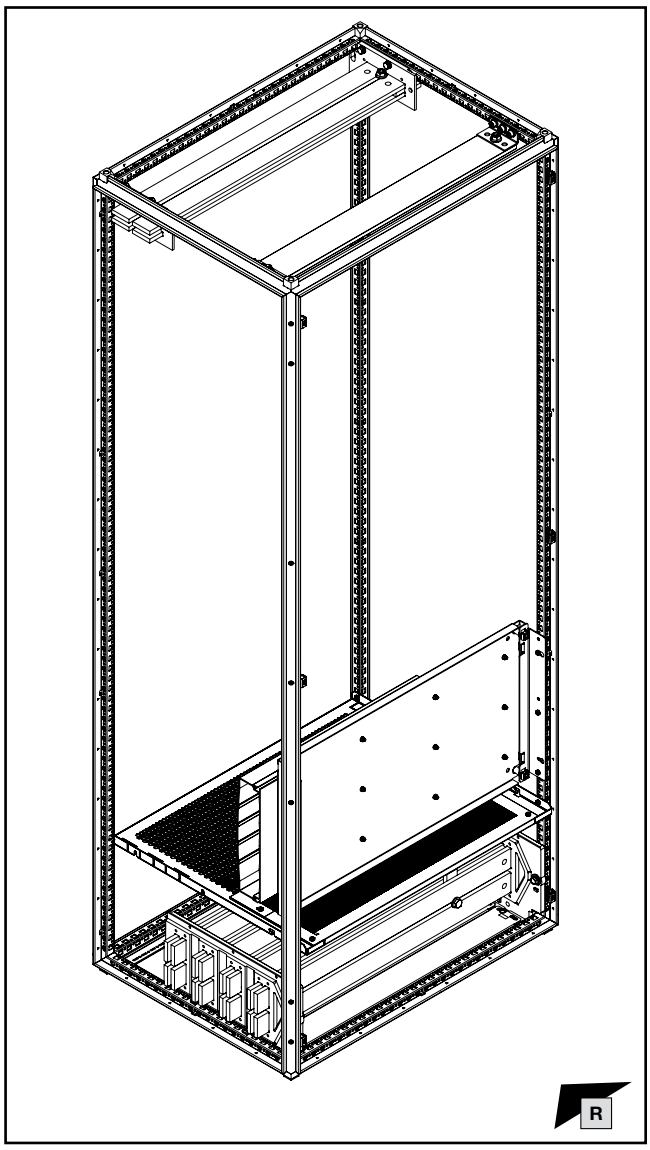

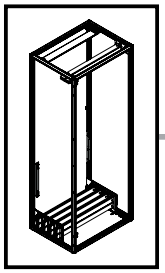

mm

TX30

DE EN FR

2. Montage RiLine Verteilsammelschienensystem bis 800 A (60 mm)
2. Fitting the RiLine distribution busbar system up to 800 A (60 mm)
2. Montage de jeux de barres de distribution RiLine jusqu'à 800 A (60 mm)

2.2 Vorbereitung zur Befestigung der Teilmontageplatte
2.2 Preparation for fastening the partial mounting plate
2.2 Préparation pour la fixation de la plaque de montage partielle

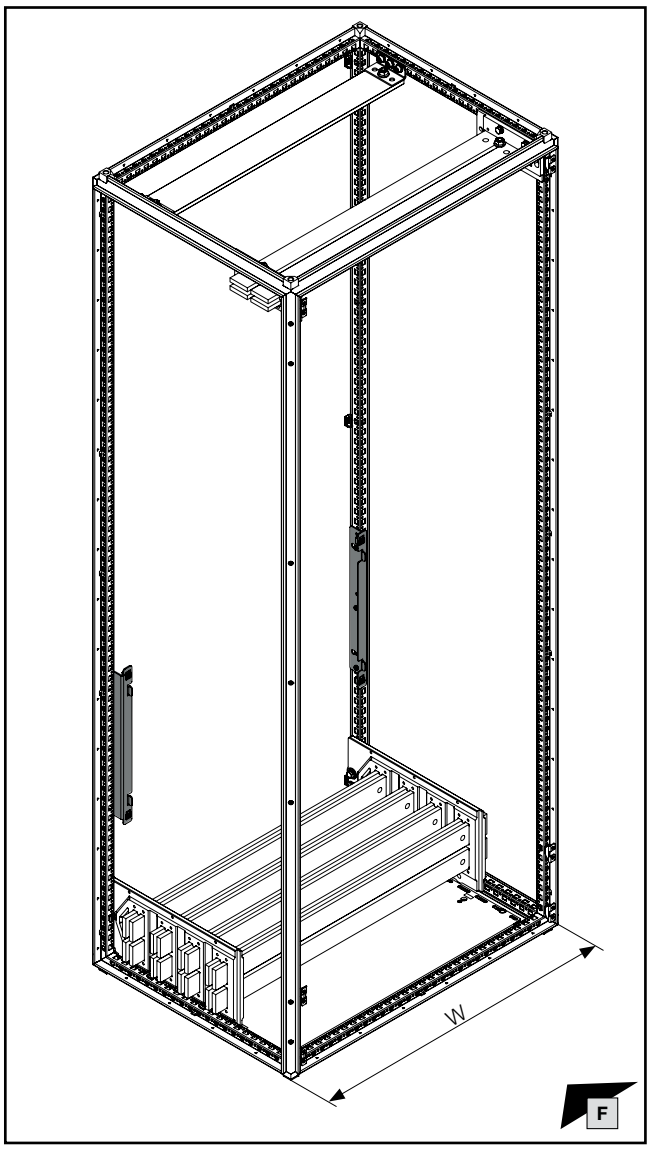

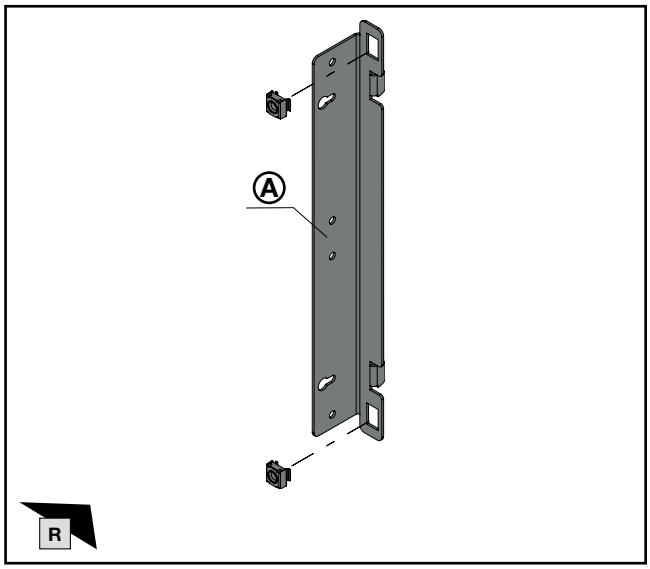

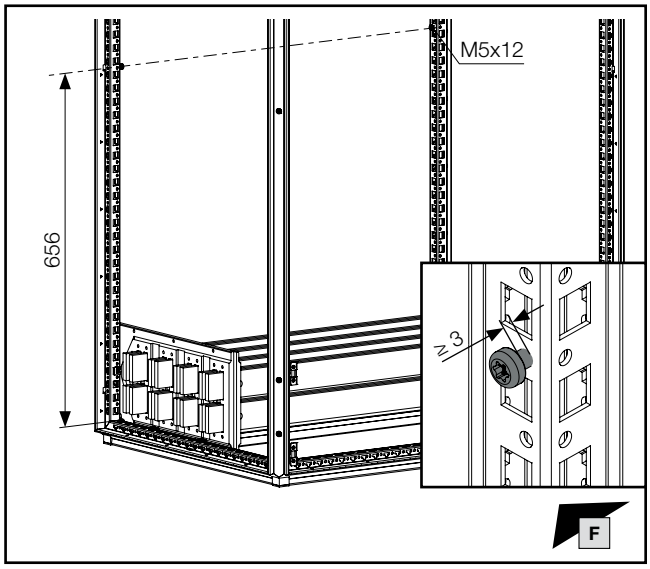

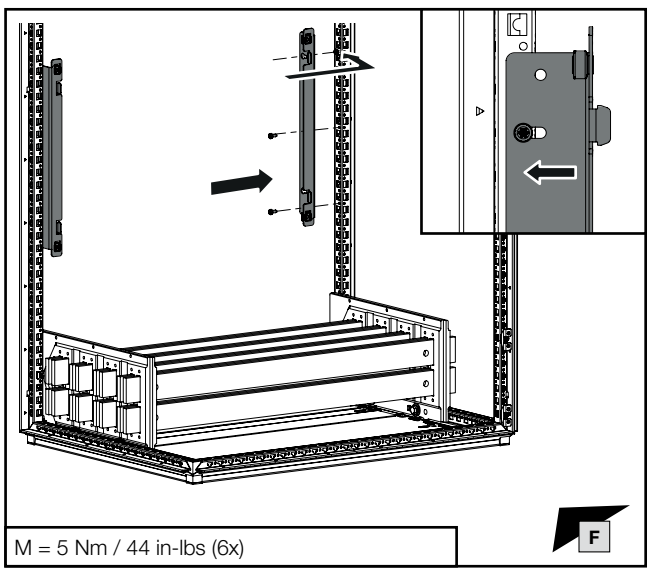

Teilmontageplatte Partial mounting plate Plaques de montage partielles		Schrankbreite W mm Enclosure width W mm Largeur d'armoire W mm	Ⓐ Best.-Nr. Model No. Référence
Höhe Height Hauteur	400	400	**9683.644**
		600	**9683.664**
		800	**9683.684**
		1000	**9683.604**
		1200	**9683.624**

Hinweis / Note / Remarque

Vorbereitende Montageschritte: siehe Kapitel 1.2 bis Kapitel 1.6.
Preparatory assembly steps: see chapter 1.2 to chapter 1.6.
Étapes de montage préliminaires : voir chapitre 1.2 à chapitre 1.6.

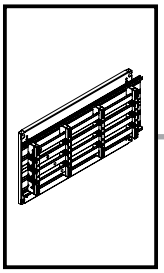

mm | TX25 | SW8 | 5,5 mm

DE EN FR

2. Montage RiLine Verteilsammelschienensystem bis 800 A (60 mm)
2. Fitting the RiLine distribution busbar system up to 800 A (60 mm)
2. Montage de jeux de barres de distribution RiLine jusqu'à 800 A (60 mm)

2.3 Vorbereitung der Teilmontageplatte
2.3 Preparing the partial mounting plate
2.3 Préparation de la plaque de montage partielle

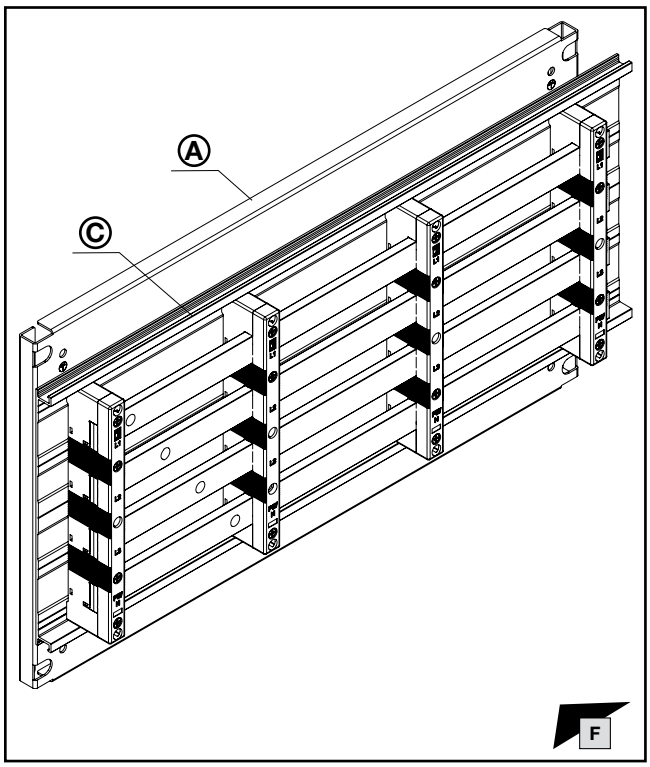

Teilmontageplatte Partial mounting plate Plaques de montage partielles		Schrankbreite W mm Enclosure width W mm Largeur d'armoire W mm	Ⓐ Best.-Nr. Model No. Référence
Höhe Height Hauteur	400	400 600 800 1000 1200	**9683.644** **9683.664** **9683.684** **9683.604** **9683.624**

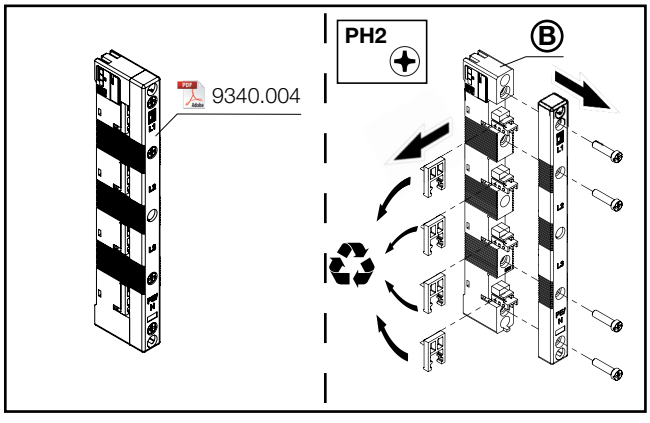

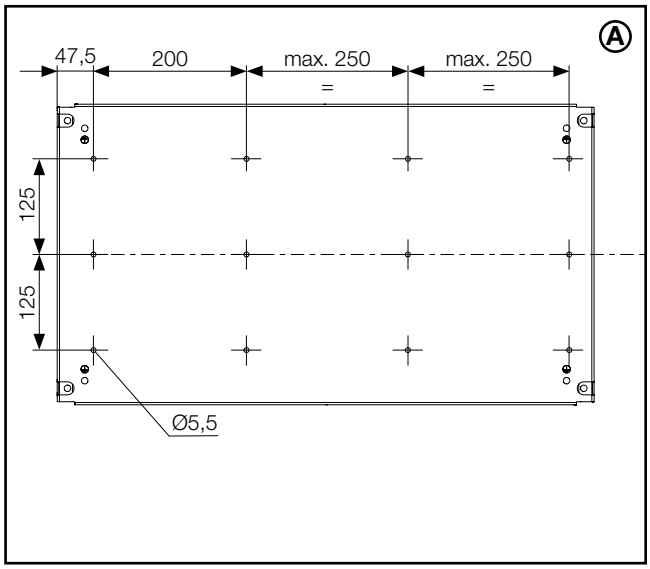

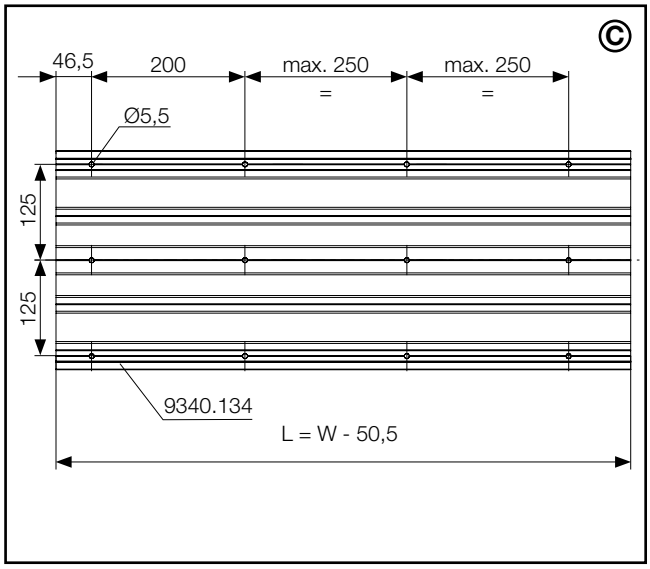

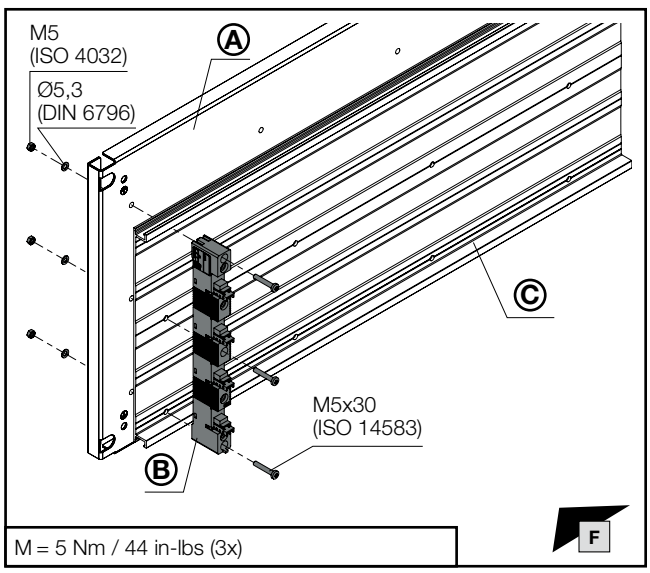

M = 5 Nm / 44 in-lbs (3x)

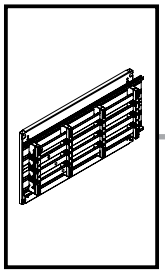

TX25

SW8

DE EN FR

2. Montage RiLine Verteilsammelschienensystem bis 800 A (60 mm)
2. Fitting the RiLine distribution busbar system up to 800 A (60 mm)
2. Montage de jeux de barres de distribution RiLine jusqu'à 800 A (60 mm)

2.3 Vorbereitung der Teilmontageplatte
2.3 Preparing the partial mounting plate
2.3 Préparation de la plaque de montage partielle

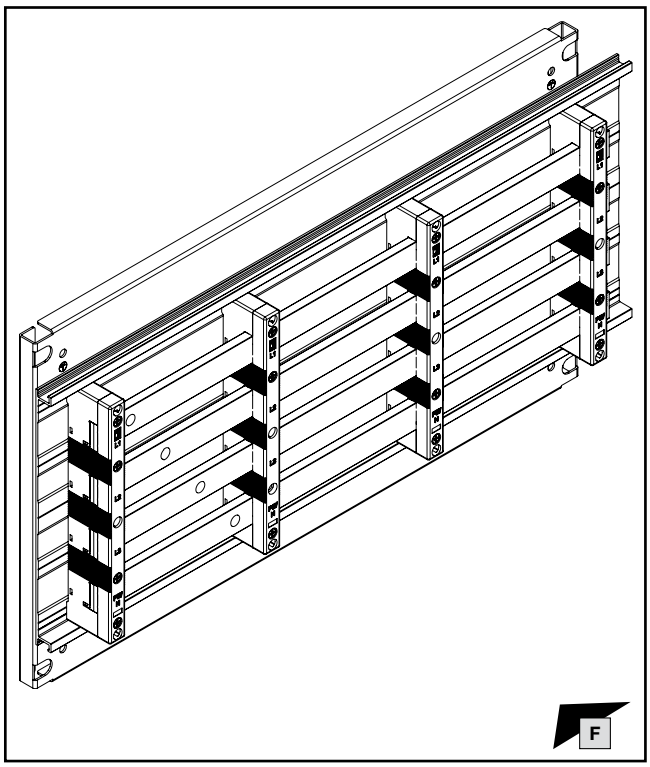

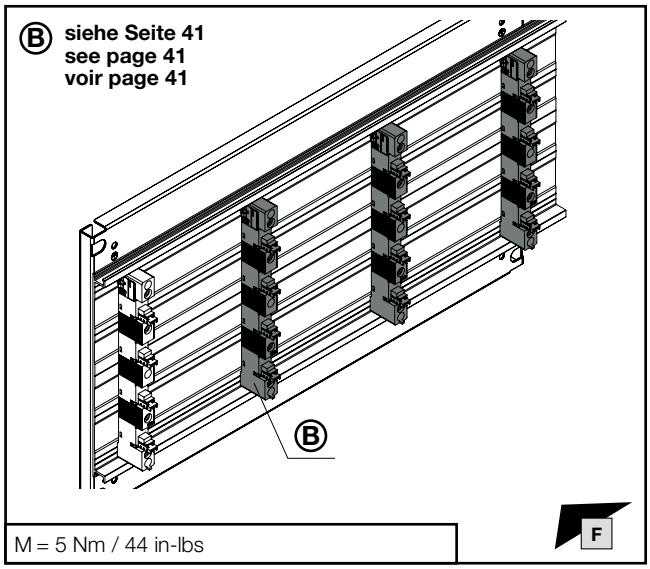

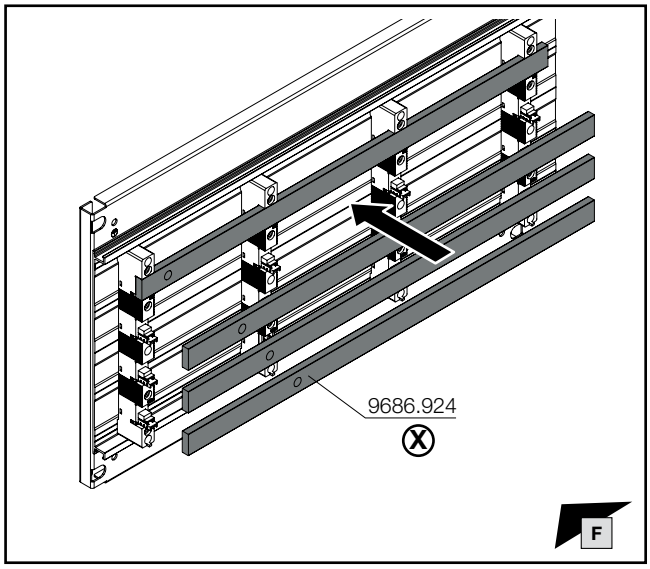

Hinweis / Note / Remarque Ⓧ

Die Länge der Sammelschienen wird mit Hilfe der Online-Berechnungssoftware „VX25 Rittal Power Engineering“ im Ri4Power Niederspannungsschaltanlagen Konfigurator ermittelt.
The length of the busbars is determined using the online calculation software "VX25 Rittal Power Engineering" in the Ri4Power low-voltage switchgear configurator.
La longueur des jeux de barres est déterminée à l'aide du logiciel de calcul en ligne « VX25 Rittal Power Engineering » du configurateur de TGBT Ri4Power.



VX25 Rittal Power Engineering

DE/EN

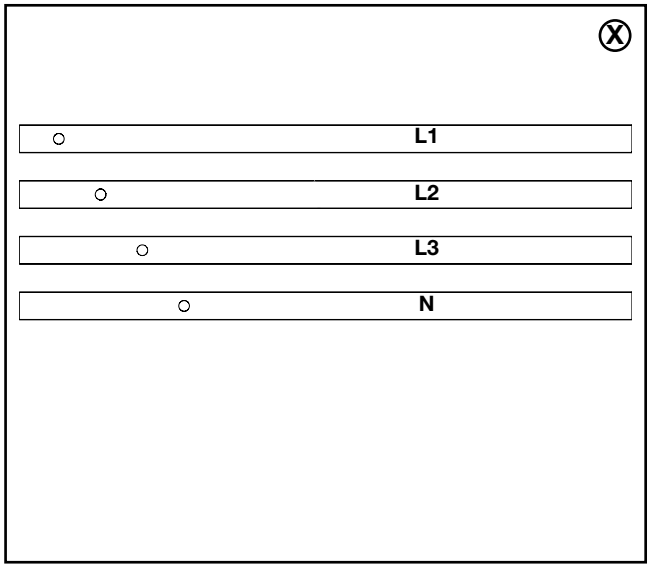

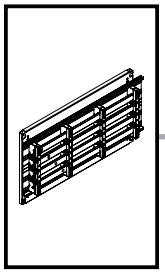

PH2

DE EN FR

2. Montage RiLine Verteilsammelschienensystem bis 800 A (60 mm)
2. Fitting the RiLine distribution busbar system up to 800 A (60 mm)
2. Montage de jeux de barres de distribution RiLine jusqu'à 800 A (60 mm)

2.3 Vorbereitung der Teilmontageplatte
2.3 Preparing the partial mounting plate
2.3 Préparation de la plaque de montage partielle

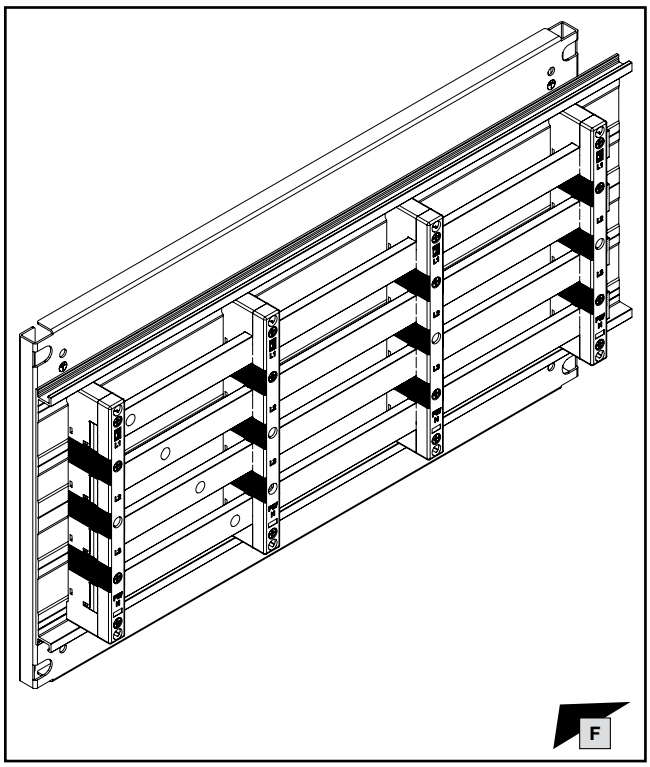

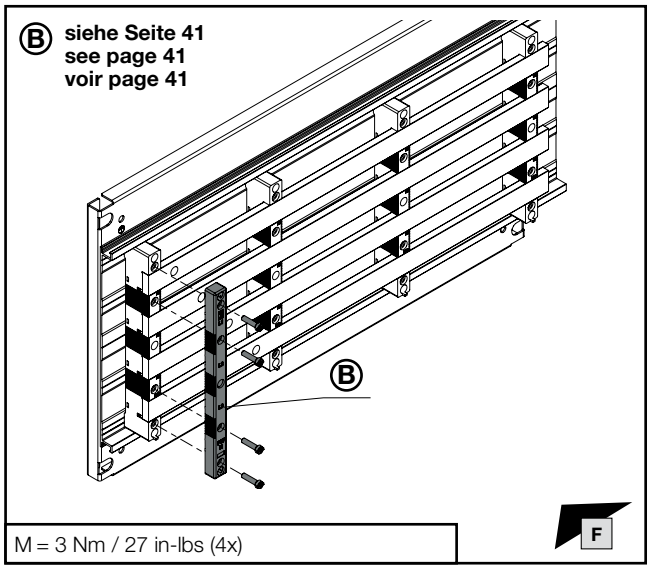

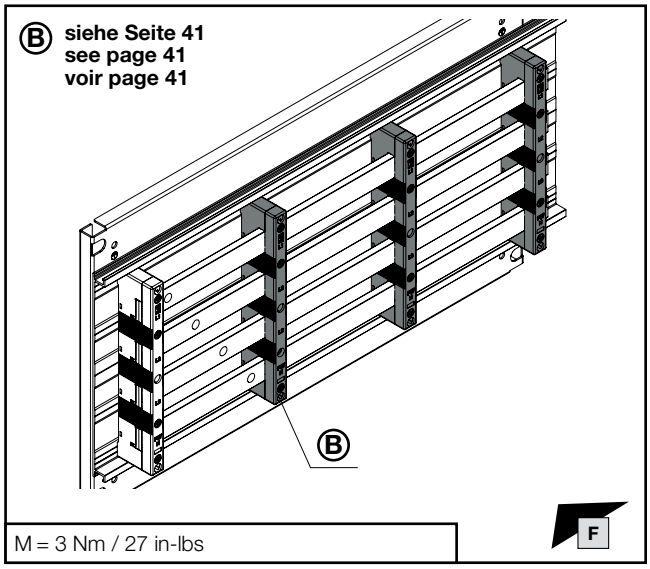

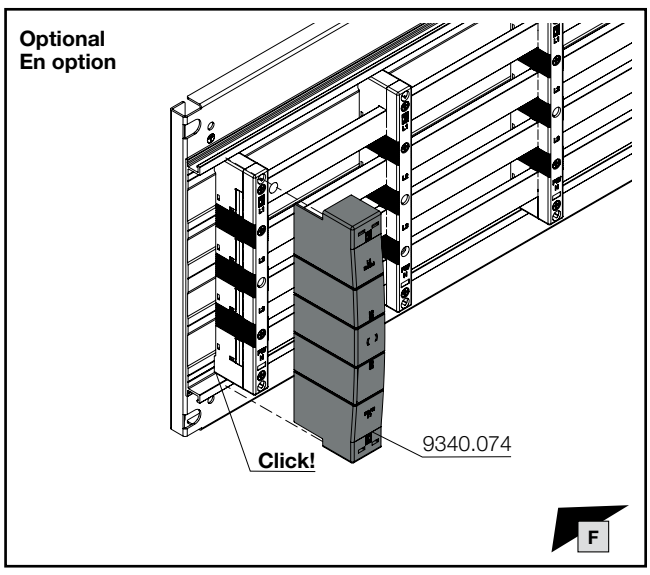

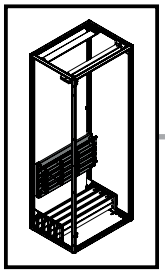

TX30

SW13

DE EN FR

2. Montage RiLine Verteilsammelschienensystem bis 800 A (60 mm)
2. Fitting the RiLine distribution busbar system up to 800 A (60 mm)
2. Montage de jeux de barres de distribution RiLine jusqu'à 800 A (60 mm)

2.4 Montage Teilmontageplatte
2.4 Fitting the partial mounting plate
2.4 Montage de la plaque de montage partielle

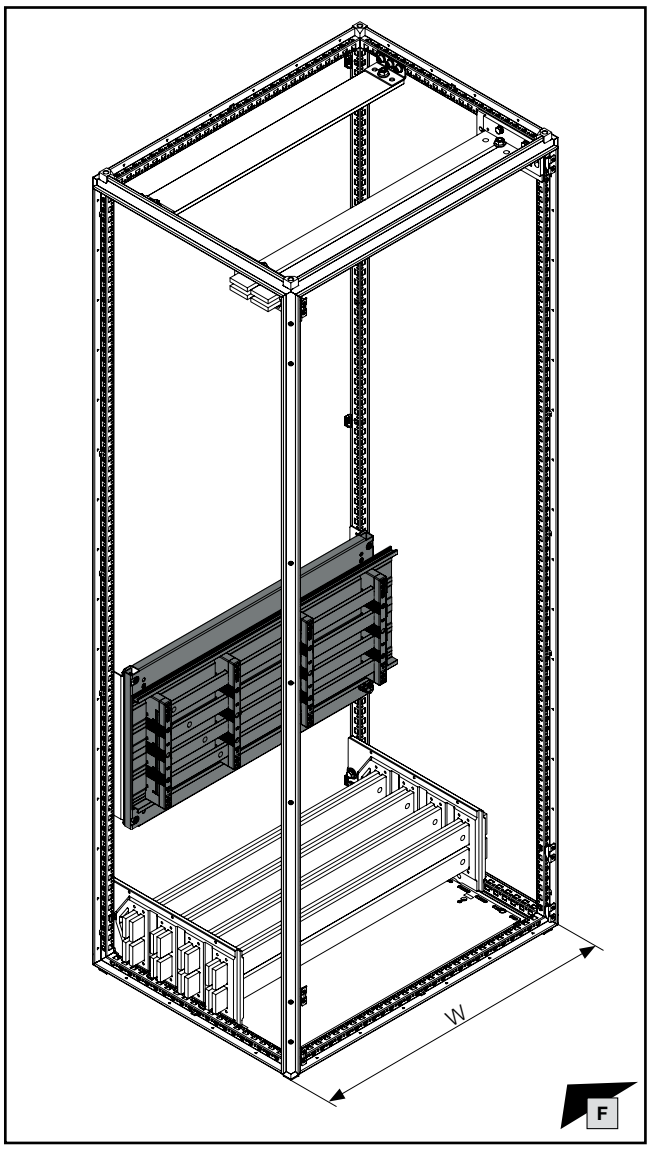

Teilmontageplatte Partial mounting plate Plaques de montage partielles		Schrankbreite W mm Enclosure width W mm Largeur d'armoire W mm	Ⓐ Best.-Nr. Model No. Référence
Höhe Height Hauteur	400	400 600 800 1000 1200	**9683.644** **9683.664** **9683.684** **9683.604** **9683.624**

Schutzleiterbroschüre
PE conductor connection brochure
Manuel technique – Raccordement de mise à la terre et intensités maximales admissibles

DE EN FR

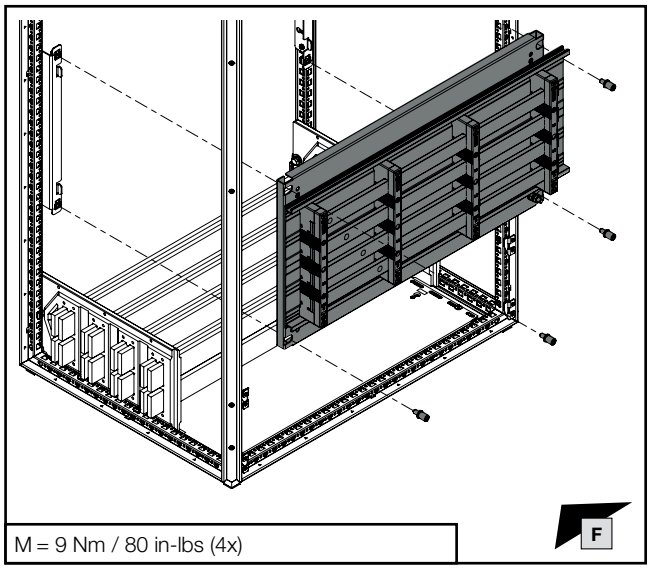

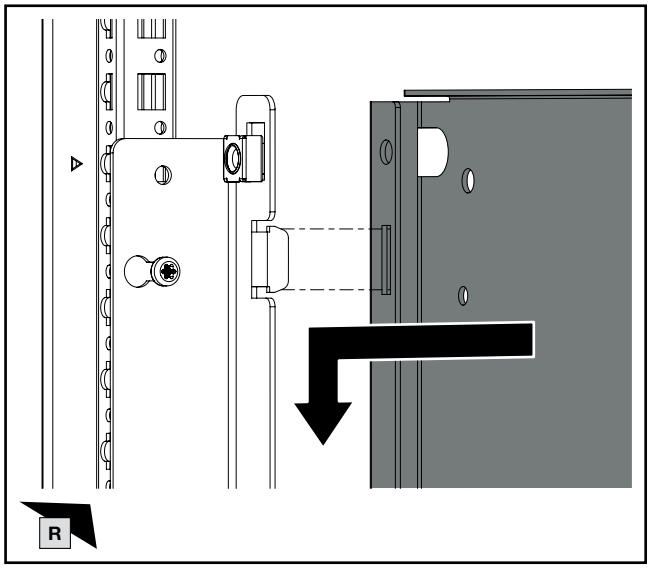

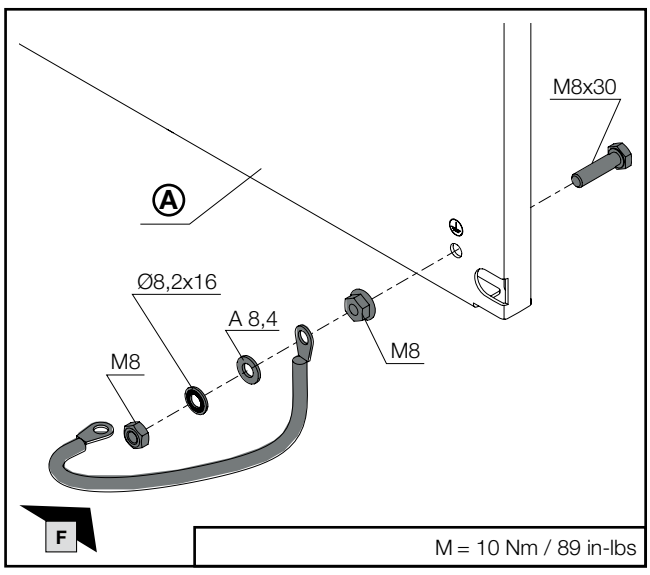

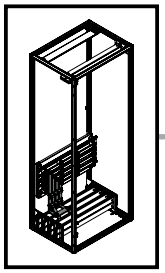

2. Montage RiLine Verteilsammelschienensystem bis 800 A (60 mm)
2. Fitting the RiLine distribution busbar system up to 800 A (60 mm)
2. Montage de jeux de barres de distribution RiLine jusqu'à 800 A (60 mm)

2.5 Anbindung horizontales Verteilsammelschienensystem – 4-polig
2.5 Connecting the horizontal distribution busbar system – 4-pole
2.5 Connexion aux jeux de barres de distribution horizontaux tétrapolaires

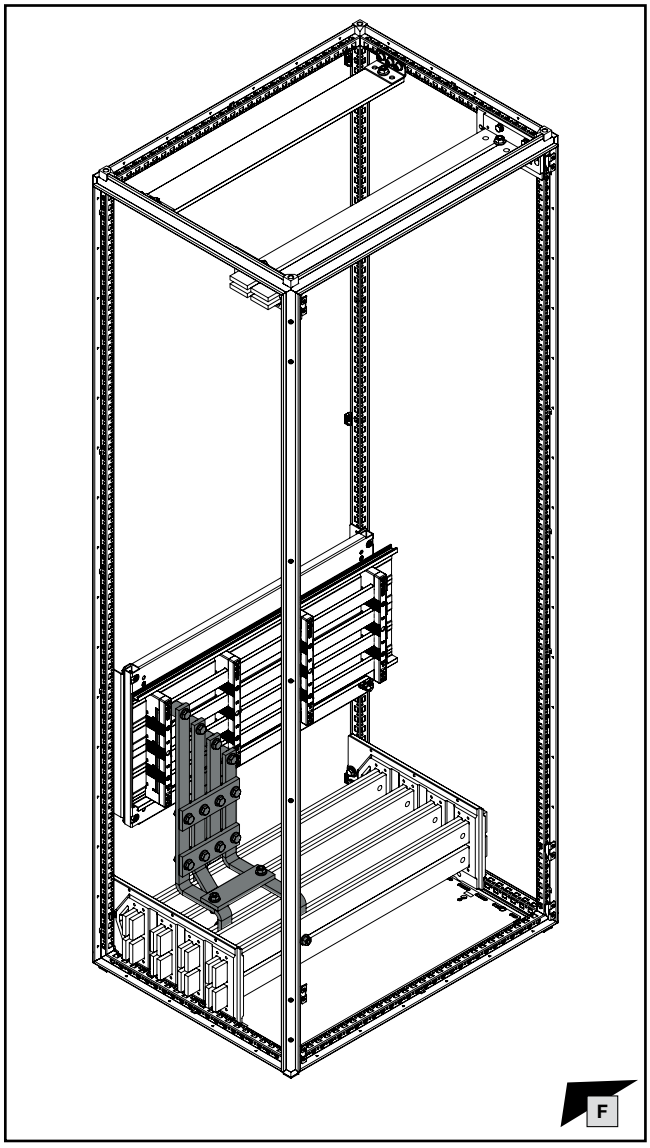

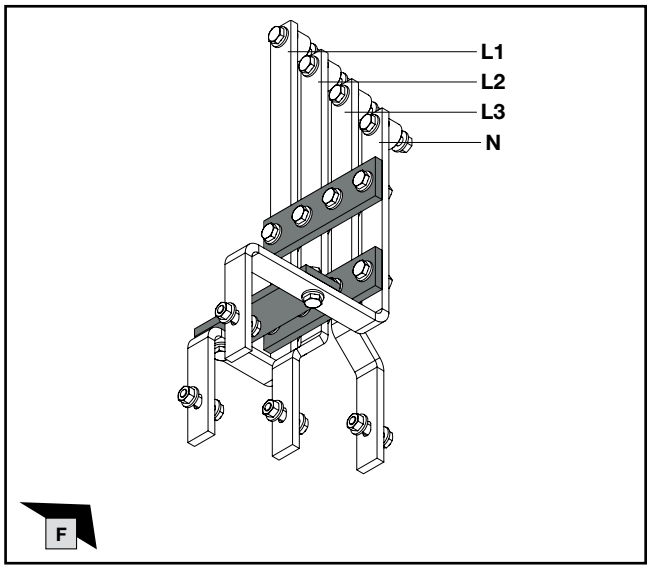

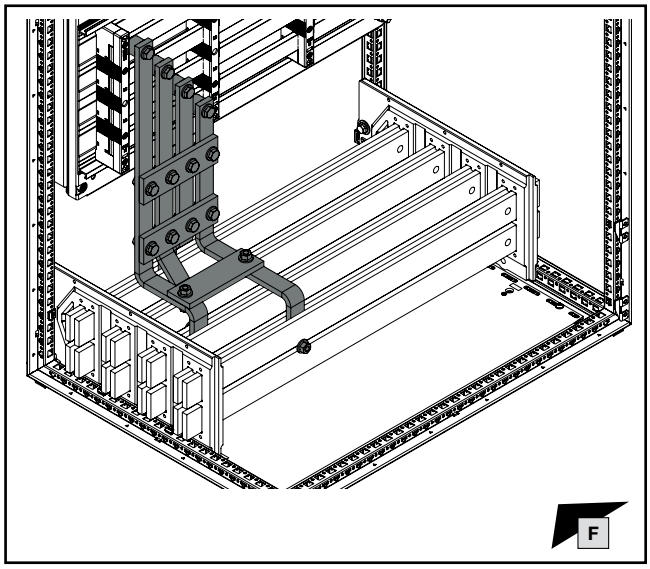

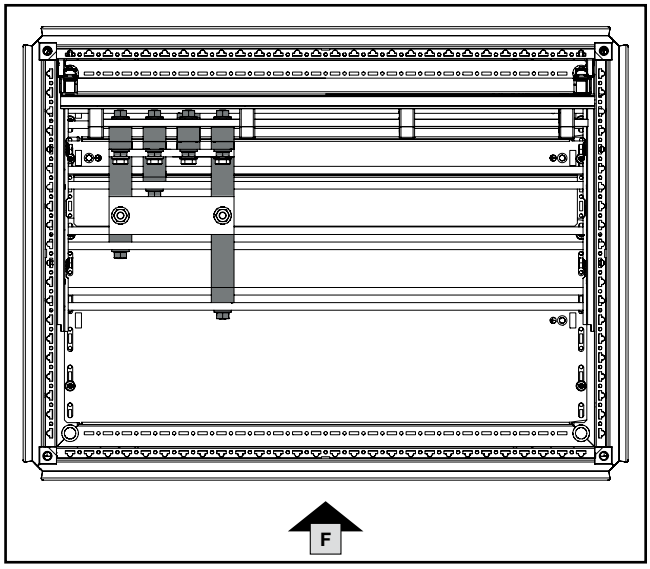

Hinweis / Note / Remarque

Anbindungen mit lamellierten Kupferschienen: siehe Kapitel 4.
Connections with laminated copper bars: see chapter 4.
Connexions avec des barres de cuivre lamellées (souples) : voir chapitre 4.

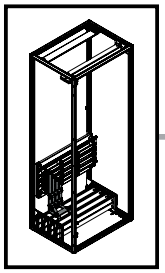

SW16/
SW17

DE EN FR

2. Montage RiLine Verteilsammelschienensystem bis 800 A (60 mm)
2. Fitting the RiLine distribution busbar system up to 800 A (60 mm)
2. Montage de jeux de barres de distribution RiLine jusqu'à 800 A (60 mm)

2.5 Anbindung horizontales Verteilsammelschienensystem – 4-polig
2.5 Connecting the horizontal distribution busbar system – 4-pole
2.5 Connexion aux jeux de barres de distribution horizontaux tétrapolaires

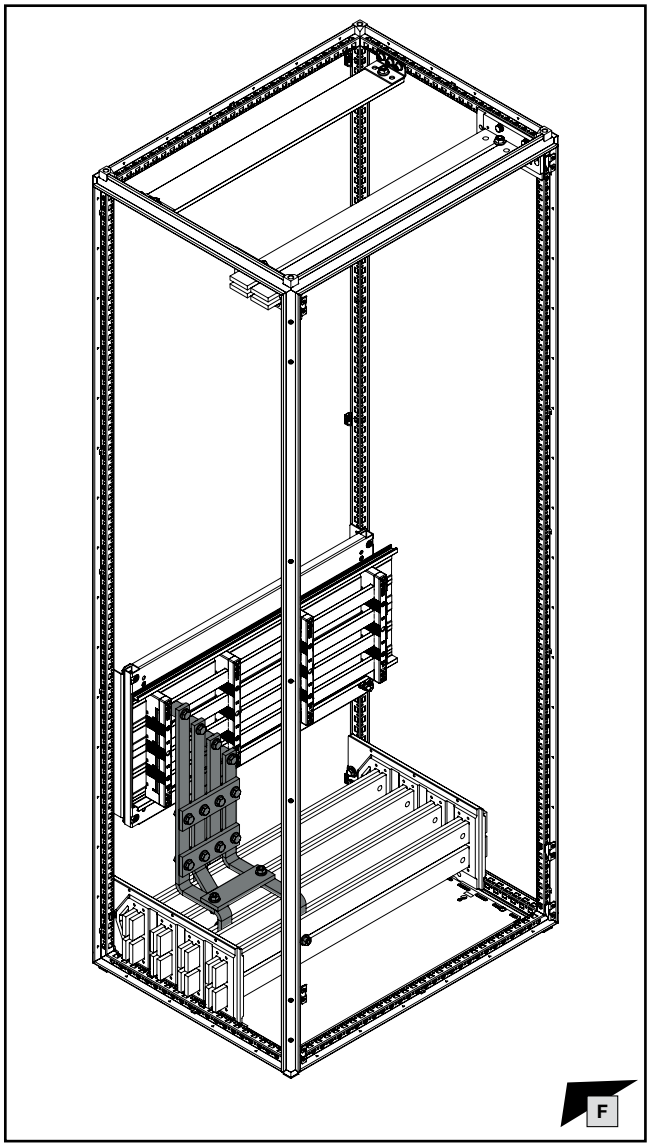

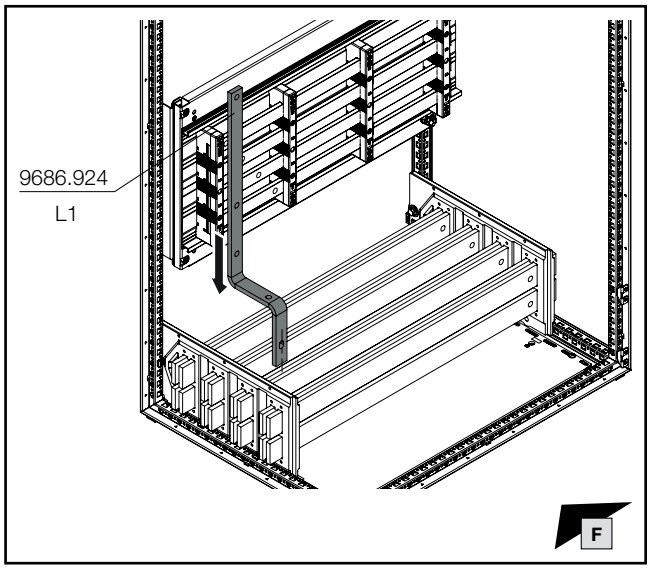

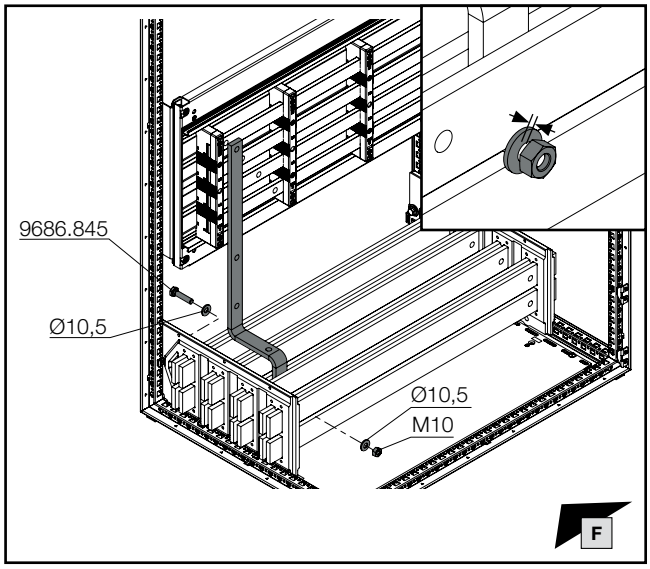

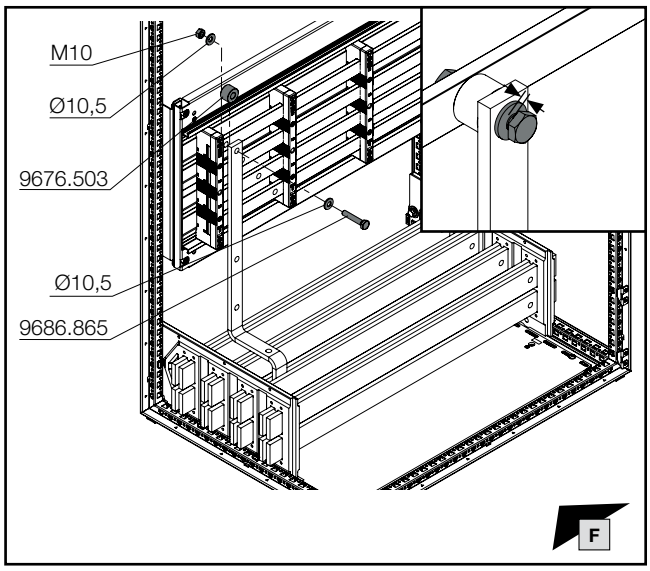

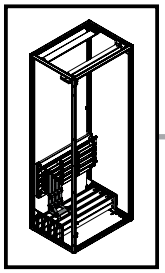

SW16/
SW17

DE EN FR

2. Montage RiLine Verteilsammelschienensystem bis 800 A (60 mm)
2. Fitting the RiLine distribution busbar system up to 800 A (60 mm)
2. Montage de jeux de barres de distribution RiLine jusqu'à 800 A (60 mm)

2.5 Anbindung horizontales Verteilsammelschienensystem – 4-polig
2.5 Connecting the horizontal distribution busbar system – 4-pole
2.5 Connexion aux jeux de barres de distribution horizontaux tétrapolaires

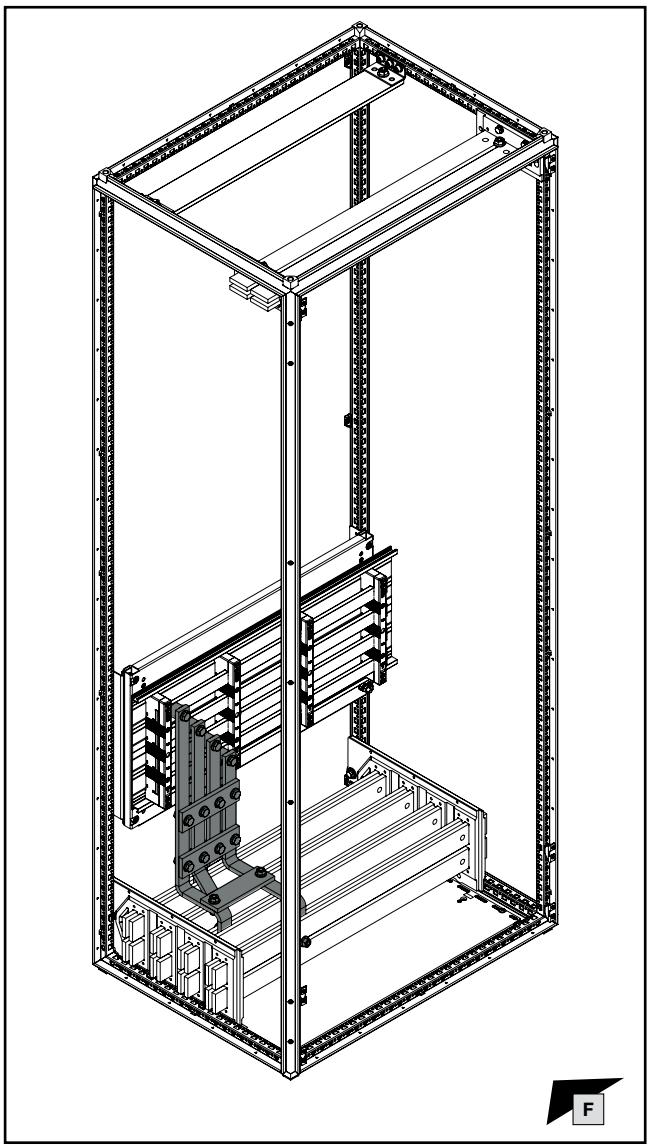

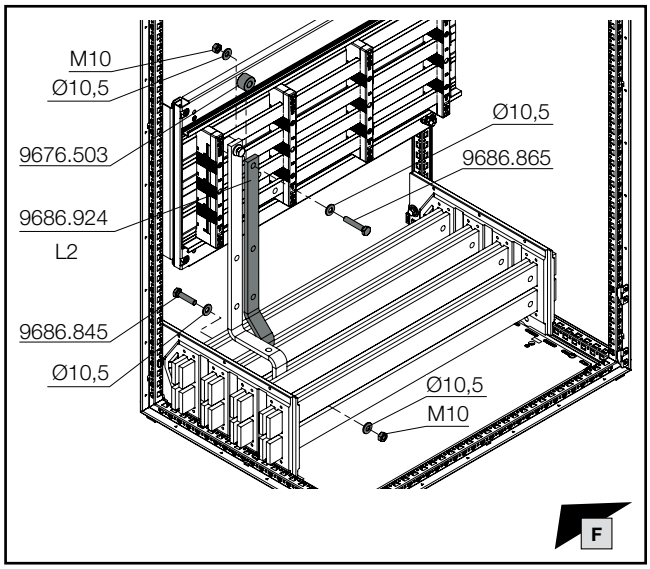

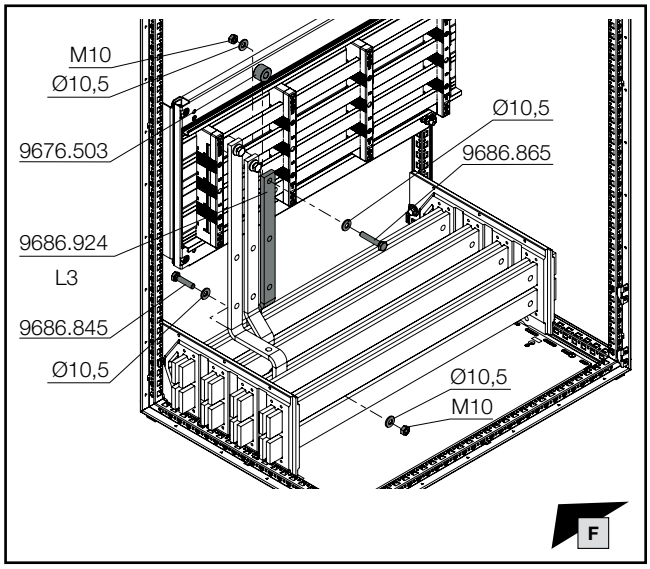

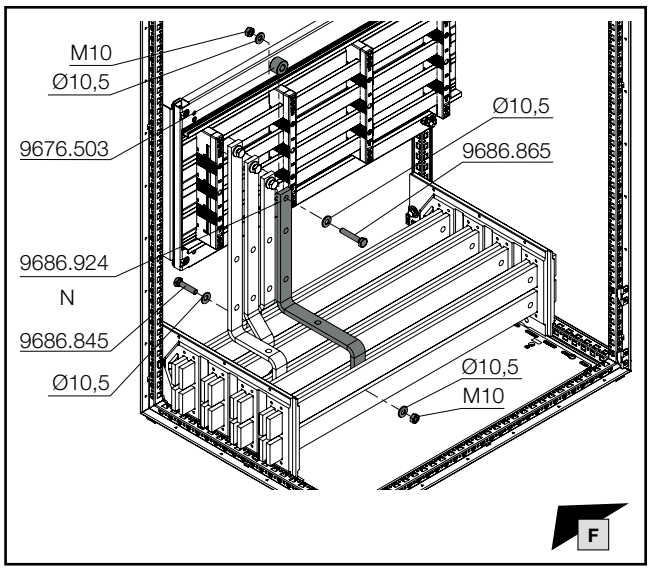

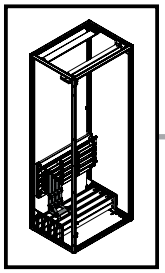

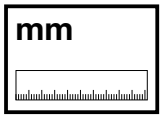

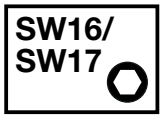

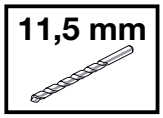

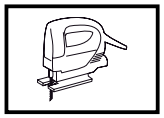

DE EN FR



2. Montage RiLine Verteilsammelschienensystem bis 800 A (60 mm)
2. Fitting the RiLine distribution busbar system up to 800 A (60 mm)
2. Montage de jeux de barres de distribution RiLine jusqu'à 800 A (60 mm)

2.5 Anbindung horizontales Verteilsammelschienensystem – 4-polig
2.5 Connecting the horizontal distribution busbar system – 4-pole
2.5 Connexion aux jeux de barres de distribution horizontaux tétrapolaires

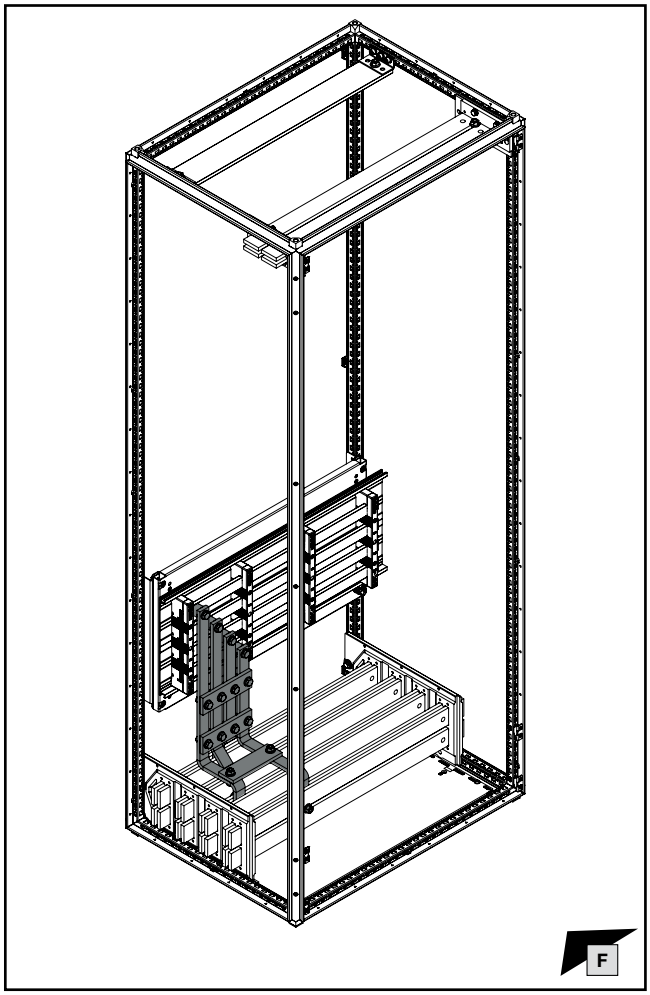

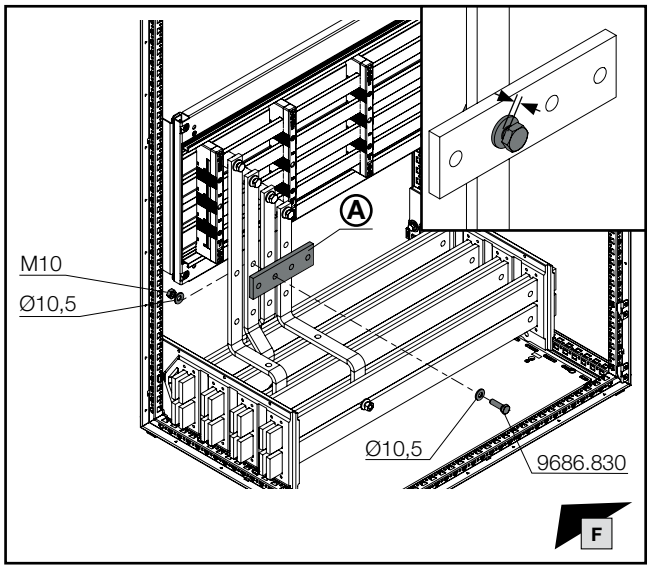

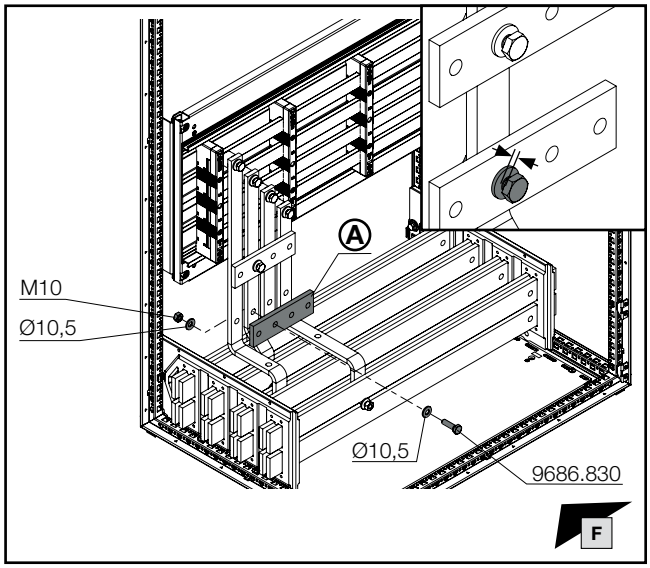

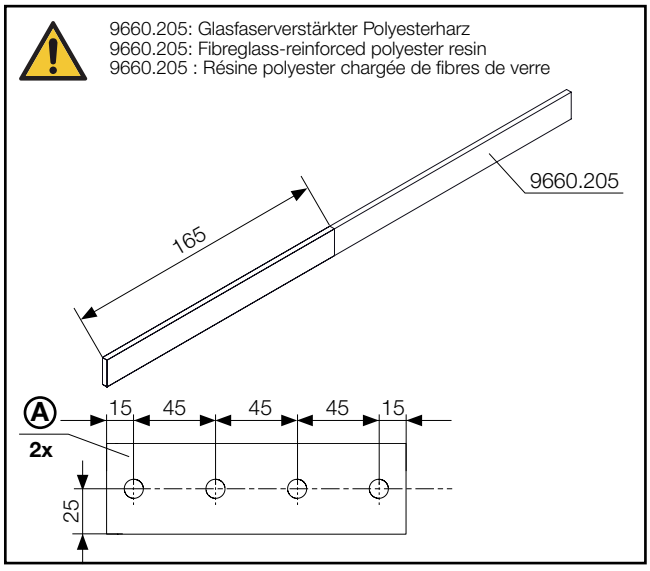

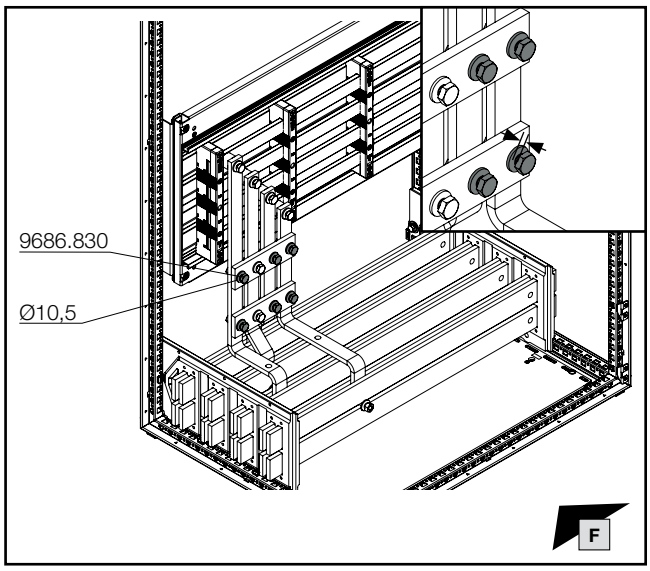

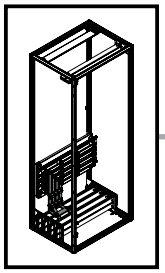

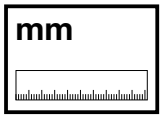

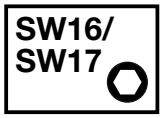

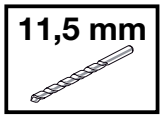

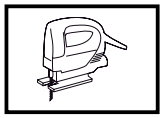

DE EN FR



2. Montage RiLine Verteilsammelschienensystem bis 800 A (60 mm)
2. Fitting the RiLine distribution busbar system up to 800 A (60 mm)
2. Montage de jeux de barres de distribution RiLine jusqu'à 800 A (60 mm)

2.5 Anbindung horizontales Verteilsammelschienensystem – 4-polig
2.5 Connecting the horizontal distribution busbar system – 4-pole
2.5 Connexion aux jeux de barres de distribution horizontaux tétrapolaires

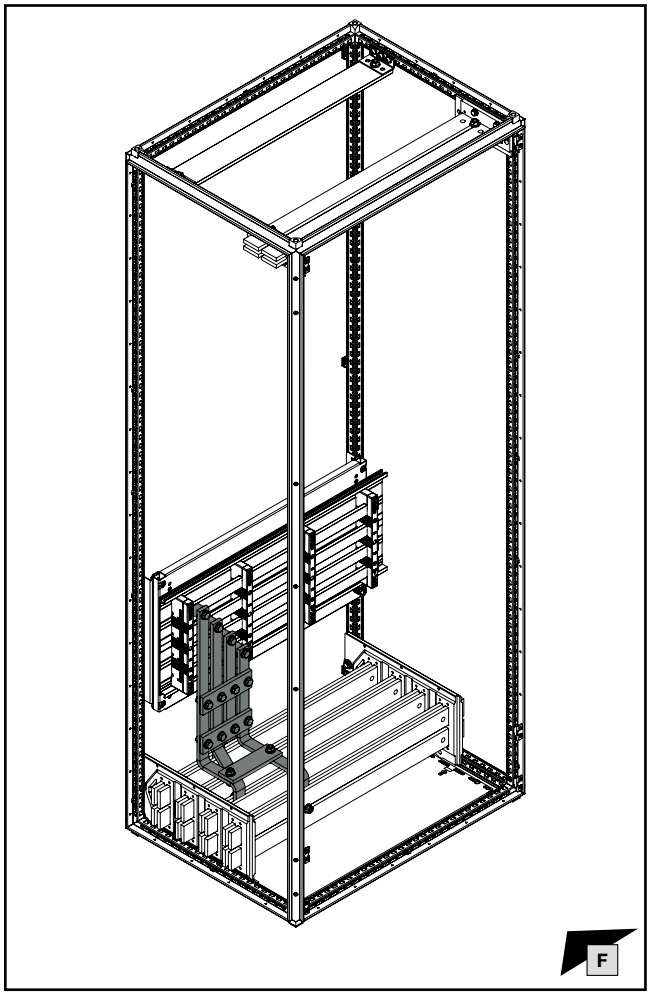

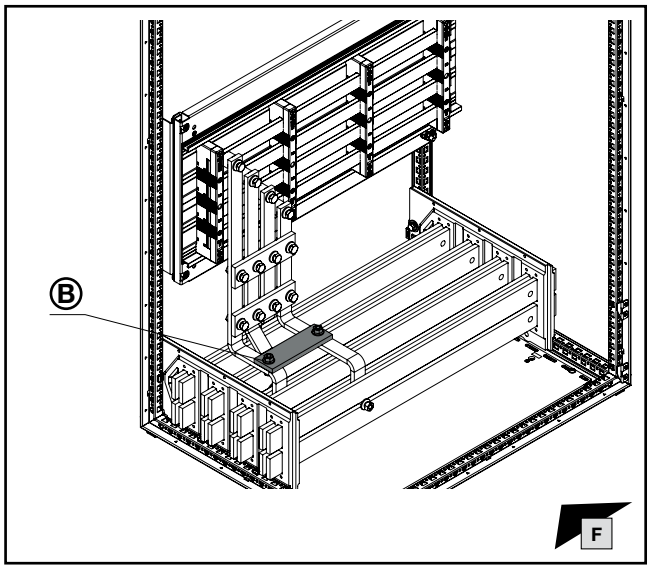

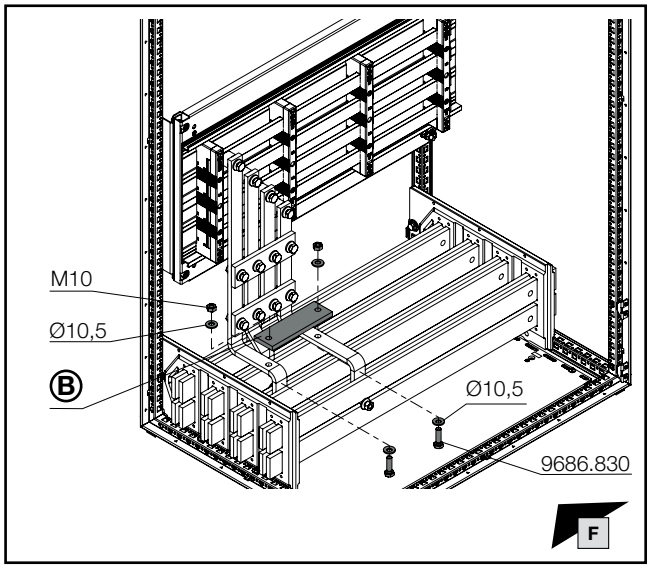

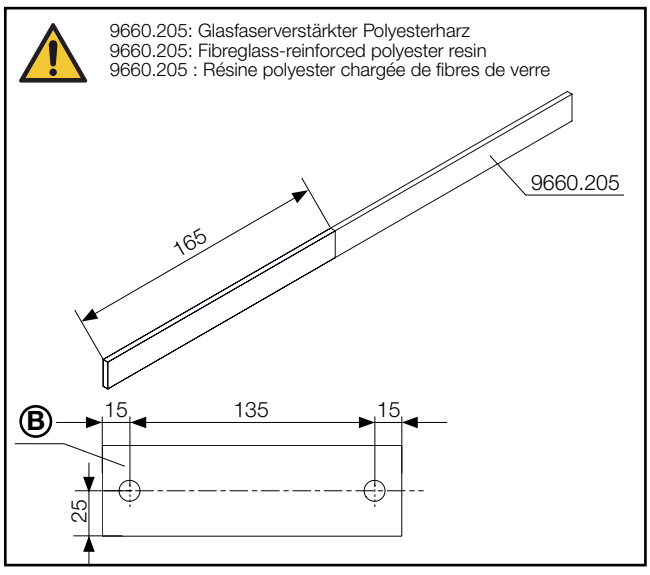

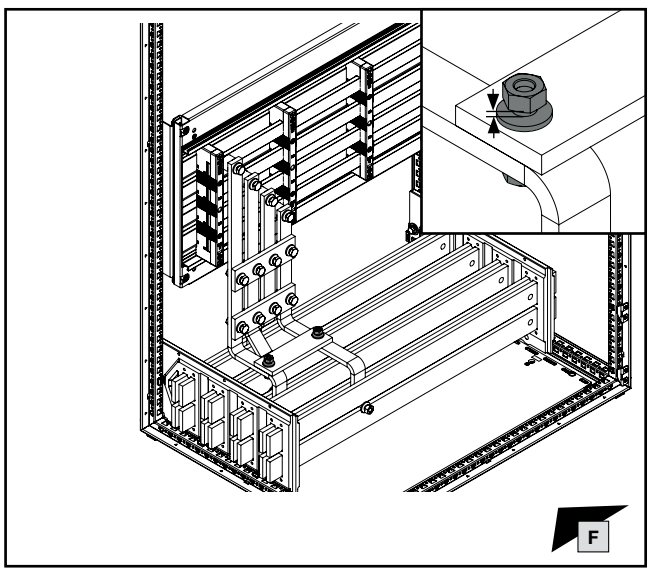

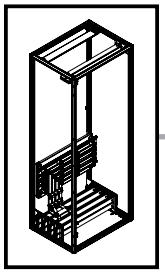

SW16/
SW17

DE EN FR

2. Montage RiLine Verteilsammelschienensystem bis 800 A (60 mm)
2. Fitting the RiLine distribution busbar system up to 800 A (60 mm)
2. Montage de jeux de barres de distribution RiLine jusqu'à 800 A (60 mm)

2.6 Anziehen der Schrauben
2.6 Tightening the screws
2.6 Serrage des vis

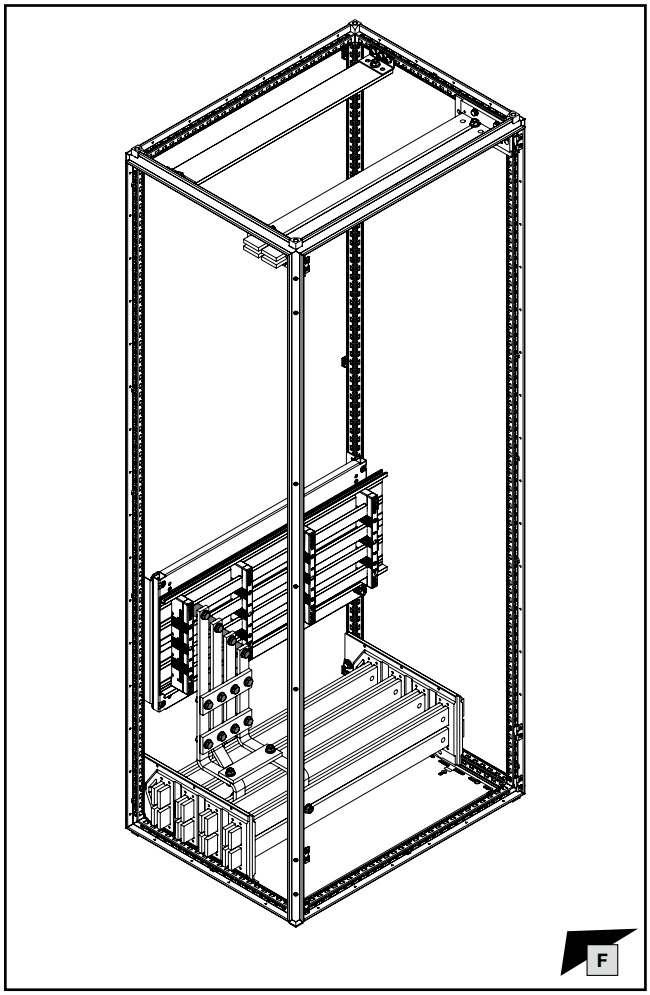

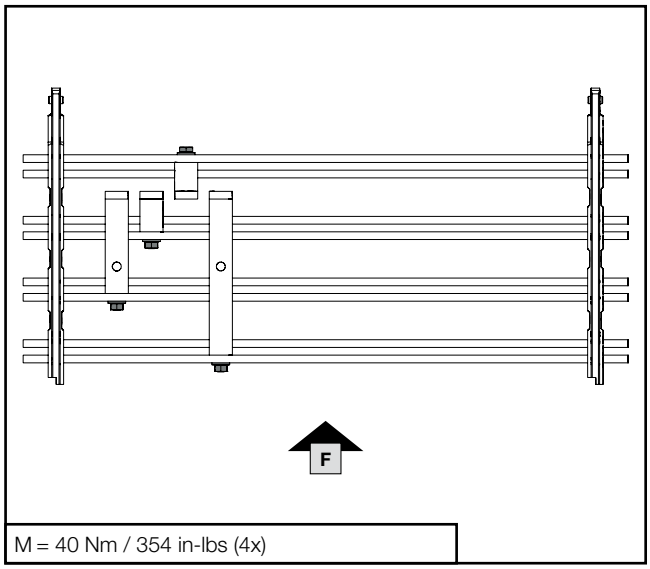

M = 40 Nm / 354 in-lbs (4x)

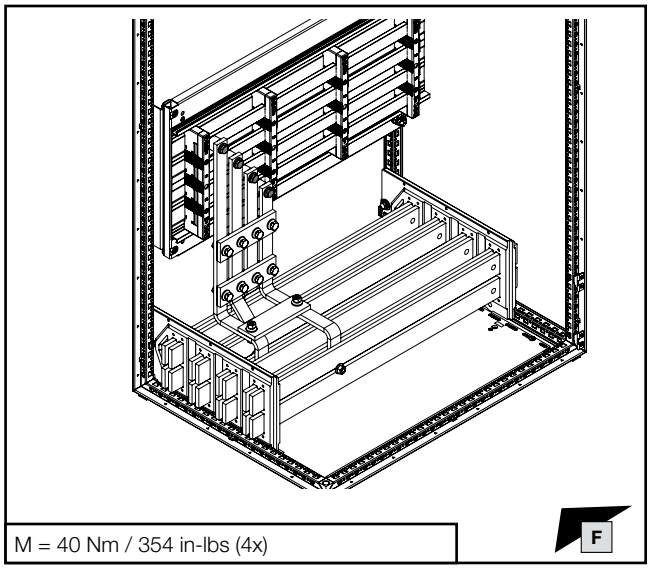

M = 40 Nm / 354 in-lbs (4x)

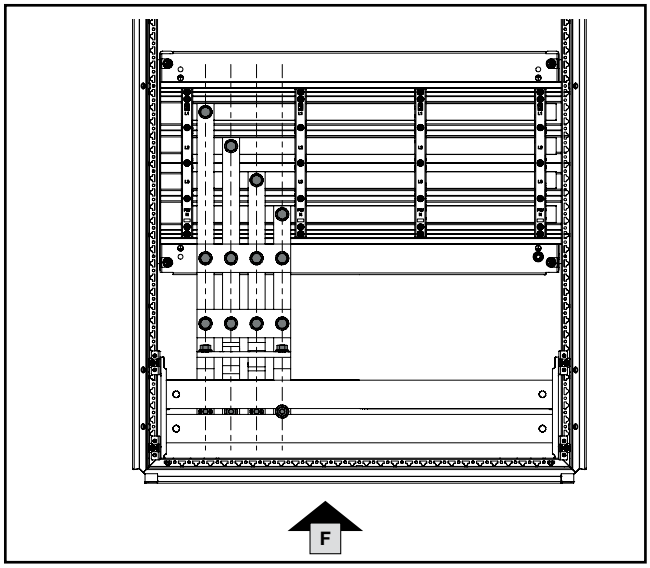

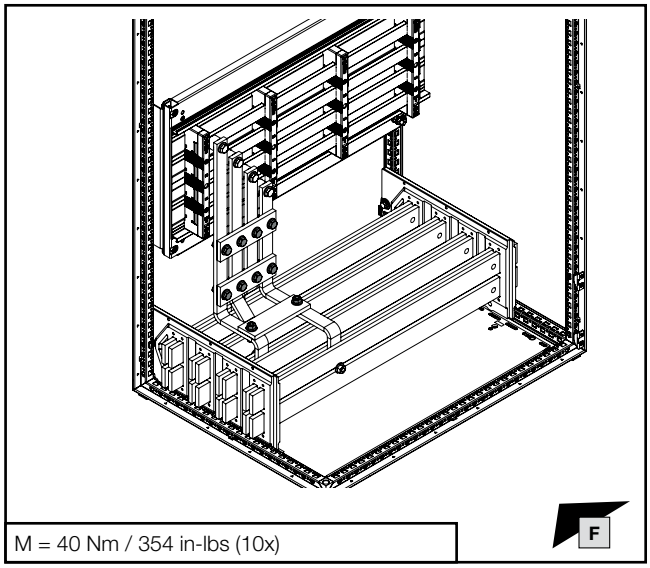

M = 40 Nm / 354 in-lbs (10x)

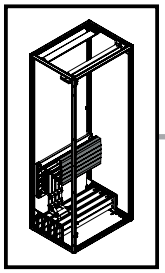

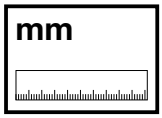

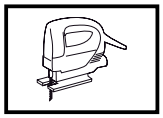

DE EN FR

2. Montage RiLine Verteilsammelschienensystem bis 800 A (60 mm)
2. Fitting the RiLine distribution busbar system up to 800 A (60 mm)
2. Montage de jeux de barres de distribution RiLine jusqu'à 800 A (60 mm)

2.7 Montage der Bodenwannenabdeckung
2.7 Fitting the base tray covers
2.7 Montage des recouvrements de châssis de protection

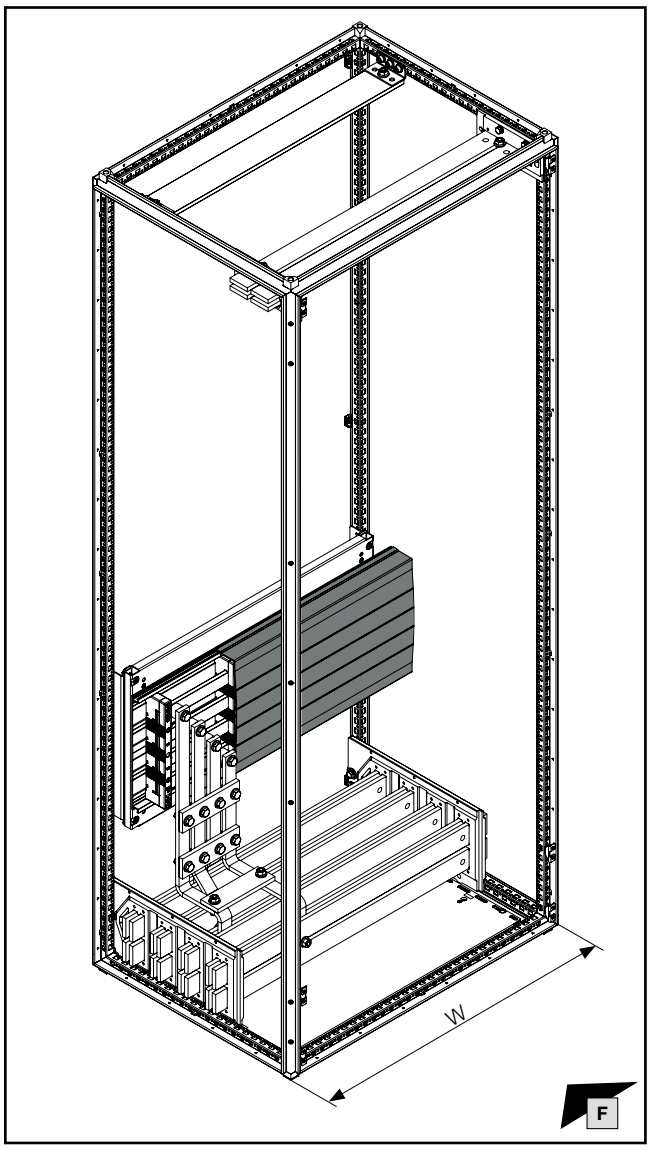

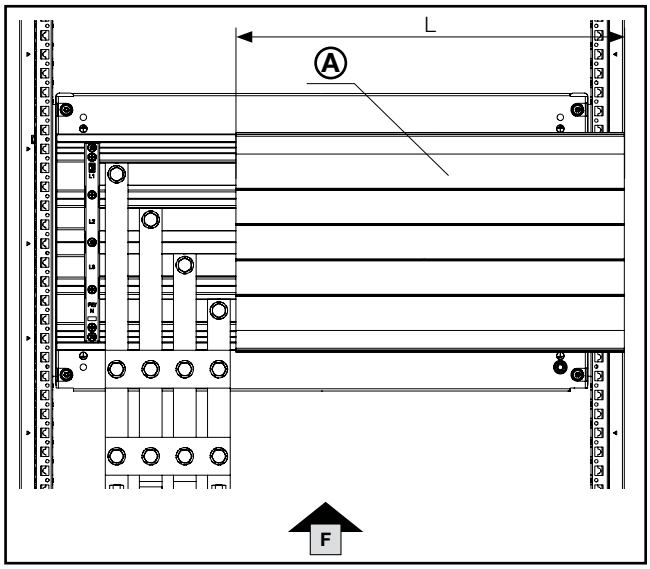

Ⓐ Abmessung der Bodenwannenabdeckung **L** mm **Base tray cover dimension L** mm **Dimensions de la recouvrement de châssis de protection L** mm		**Schrankbreite W** mm **Enclosure width W** mm **Largeur d'armoire W** mm
Breite Width Largeur	113 313 513 713 913	400 600 800 1000 1200

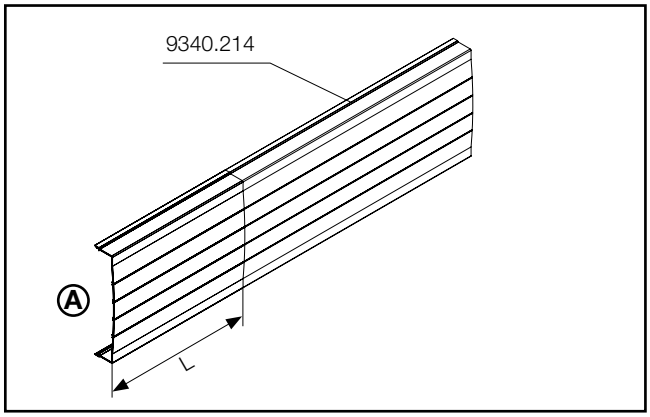

Hinweis / Note / Remarque Ⓐ

Abweichendes Längenmaß der Bodenwannenabdeckung bei Einsatz von Geräteadaptern und Sicherungskomponenten.

Deviating length dimension of the base tray cover when using component adaptors and safety components.

Longueur différente du recouvrement de châssis de protection en cas d'utilisation d'adaptateurs d'appareillages et de composants de coupure.

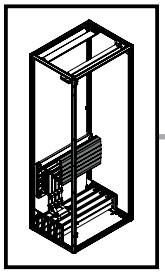

DE EN FR

2. Montage RiLine Verteilsammelschienensystem bis 800 A (60 mm)
2. Fitting the RiLine distribution busbar system up to 800 A (60 mm)
2. Montage de jeux de barres de distribution RiLine jusqu'à 800 A (60 mm)

2.7 Montage der Bodenwannenabdeckung
2.7 Fitting the base tray covers
2.7 Montage des recouvrements de châssis de protection

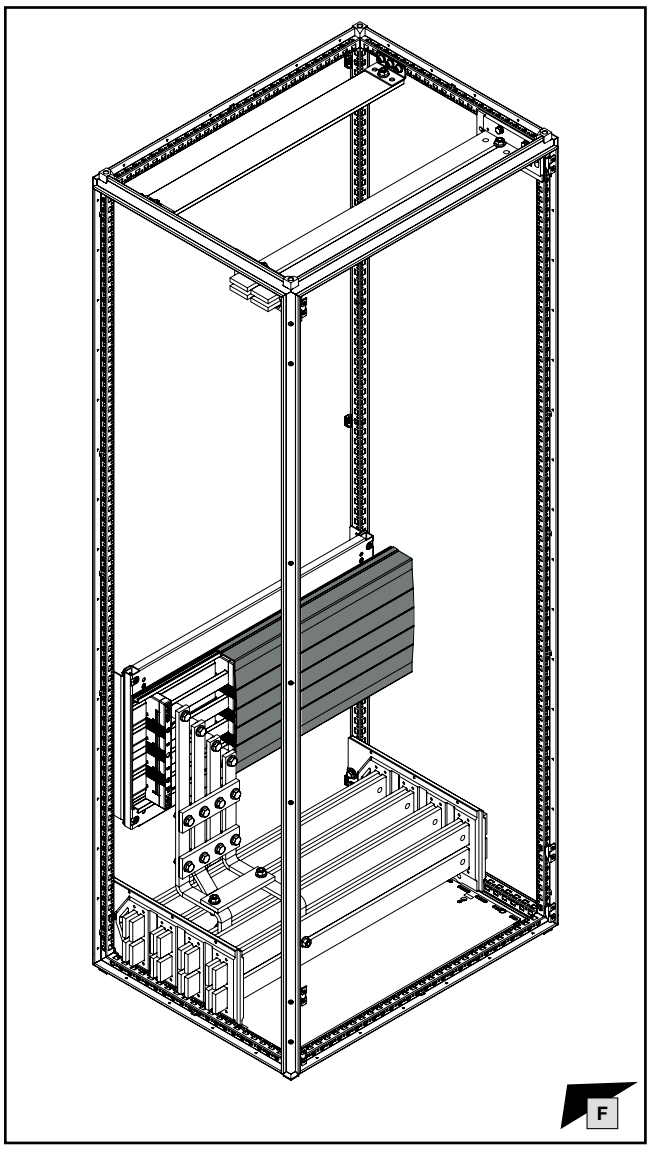

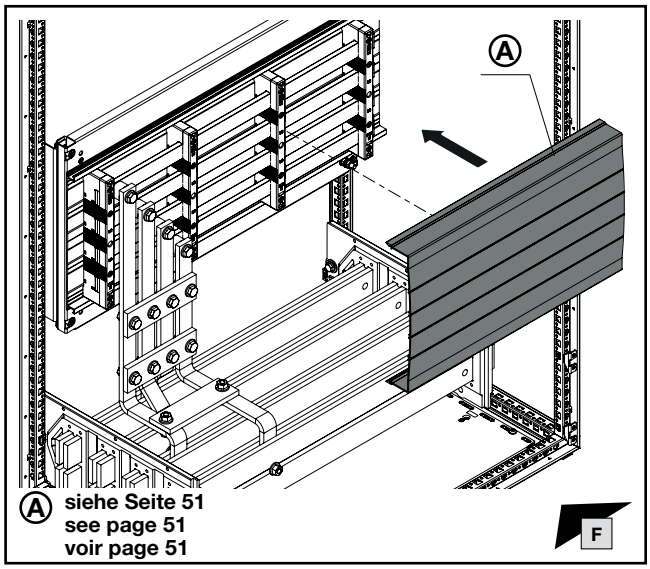

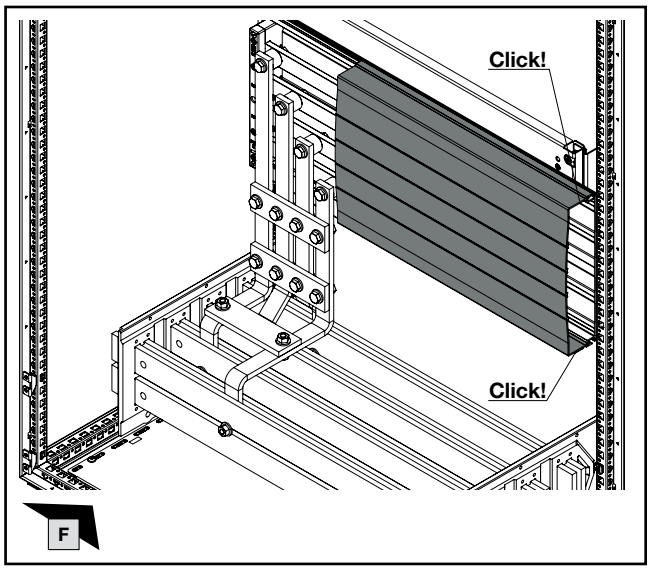

Hinweis / Note / Remarque

Nachfolgende Montageschritte: siehe Kapitel 1.14 bis Kapitel 1.18.
Subsequent assembly steps: see chapter 1.14 to chapter 1.18.
Étapes de montage suivantes : voir chapitre 1.14 à chapitre 1.18.

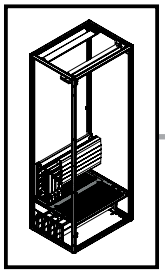

mm

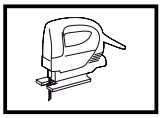

DE EN FR



2. Montage RiLine Verteilsammelschienensystem bis 800 A (60 mm)
2. Fitting the RiLine distribution busbar system up to 800 A (60 mm)
2. Montage de jeux de barres de distribution RiLine jusqu'à 800 A (60 mm)

2.8 Montage Funktionsraumteiler
2.8 Fitting the compartment divider
2.8 Montage du séparateur de compartiment fonctionnel

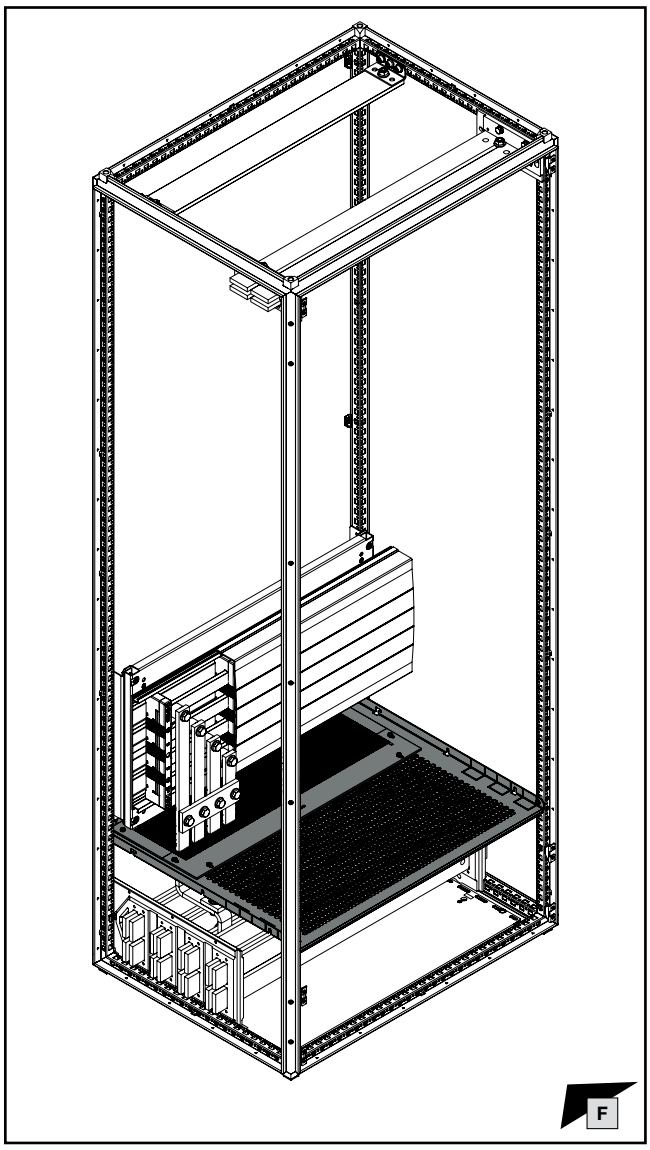

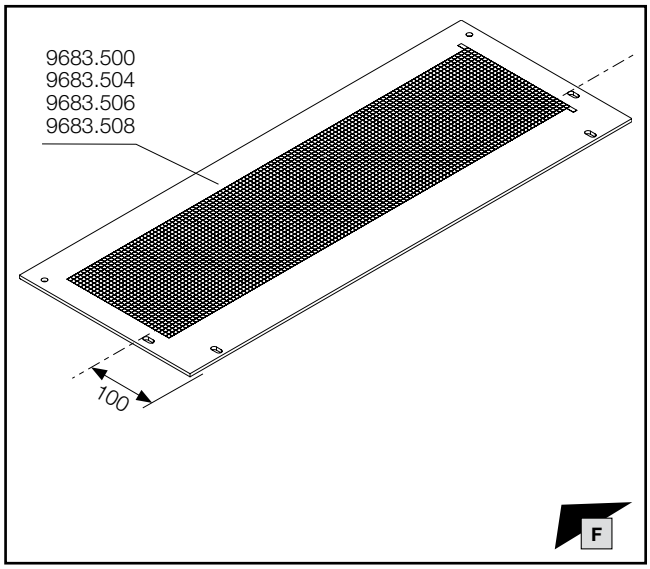

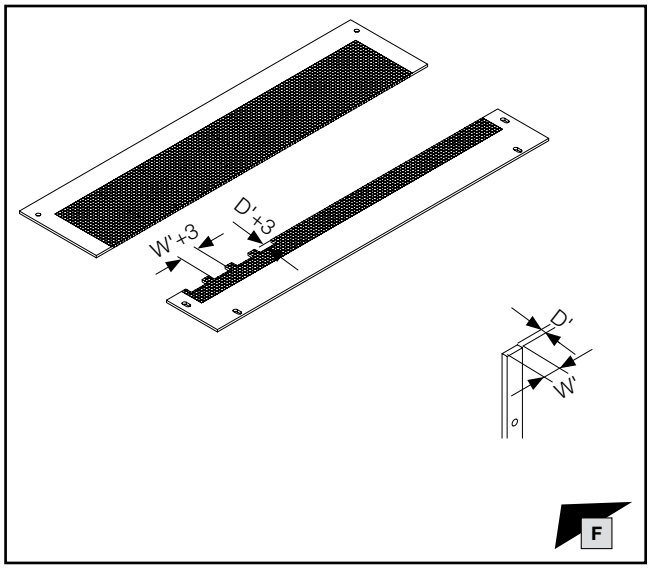

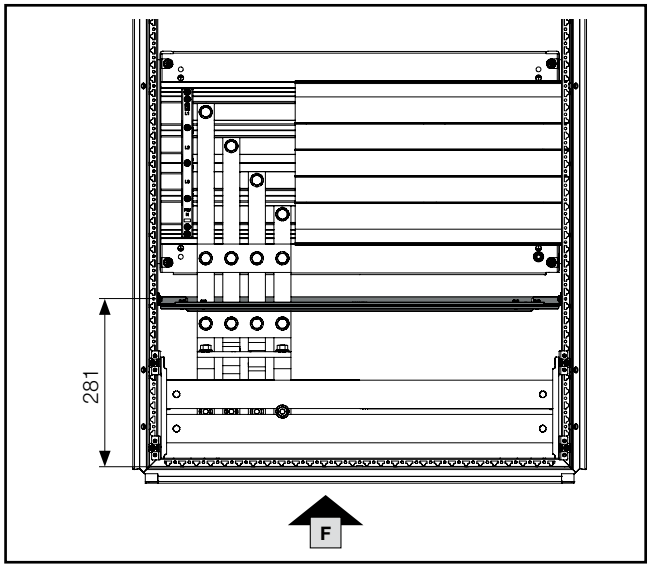

Hinweis / Note / Remarque

Vollständige Montage des Funktionsraumteilers: siehe Kapitel 1.13.
Full installation of the compartment divider: see chapter 1.13.
Montage complet des séparateur de compartiment fonctionnel : voir chapitre 1.13.

Hinweis / Note / Remarque

Nachfolgende Montageschritte: siehe Kapitel 1.14 bis Kapitel 1.18.
Subsequent assembly steps: see chapter 1.14 to chapter 1.18.
Étapes de montage suivantes : voir chapitre 1.14 à chapitre 1.18.

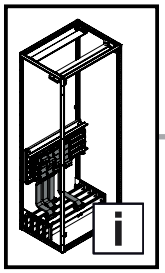

3. Anbindung mit lamellierten Kupferschienen an PLS 1600
3. Connection with laminated copper bars to PLS 1600
3. Connexion des barres de cuivre lamellées (souples) au jeu de barres PLS 1600

3.1 RiLine Sammelschienensystem bis 1600 A (60 mm)
3.1 RiLine busbar system up to 1600 A (60 mm)
3.1 Jeux de barres RiLine jusqu'à 1600 A (60 mm)

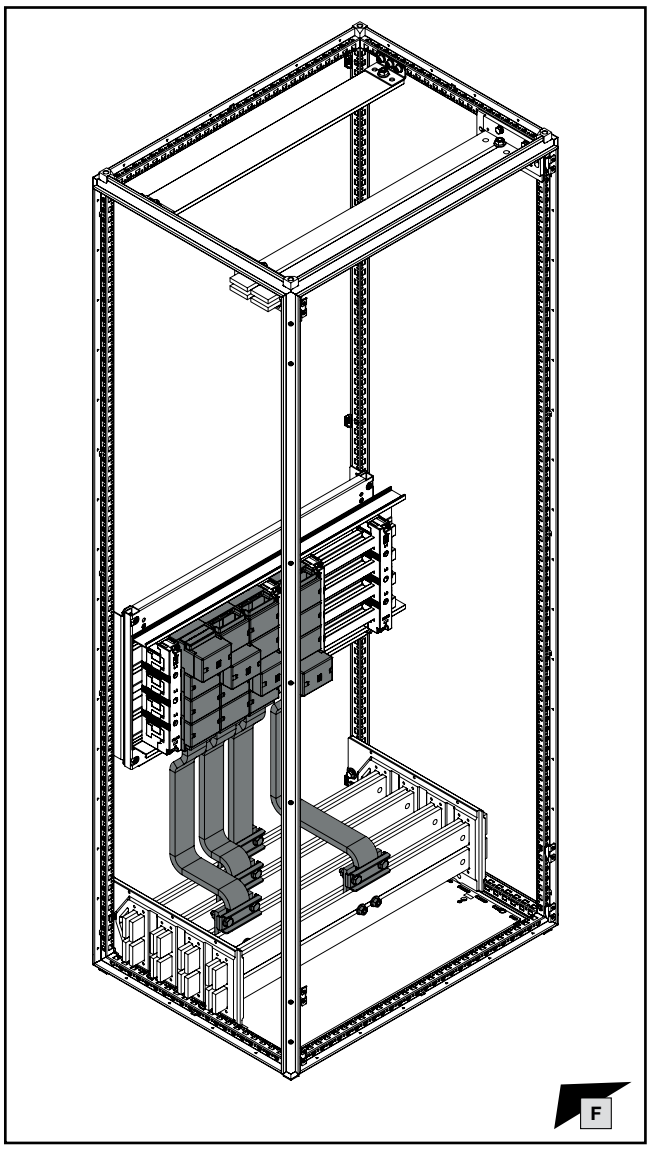

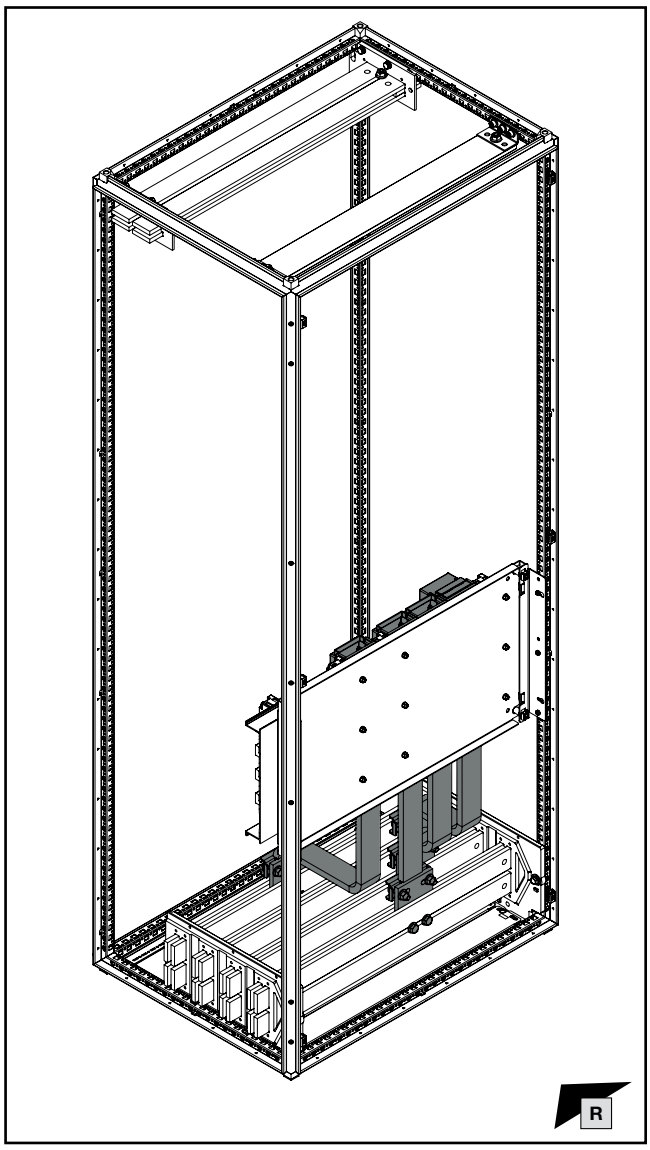

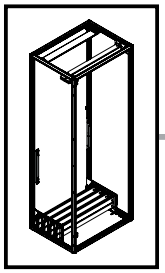

mm

TX30

DE EN FR

3. Anbindung mit lamellierten Kupferschienen an PLS 1600
3. Connection with laminated copper bars to PLS 1600
3. Connexion des barres de cuivre lamellées (souples) au jeu de barres PLS 1600

3.2 Vorbereitung zur Befestigung der Teilmontageplatte
3.2 Preparation for fastening the partial mounting plate
3.2 Préparation pour la fixation de la plaque de montage partielle

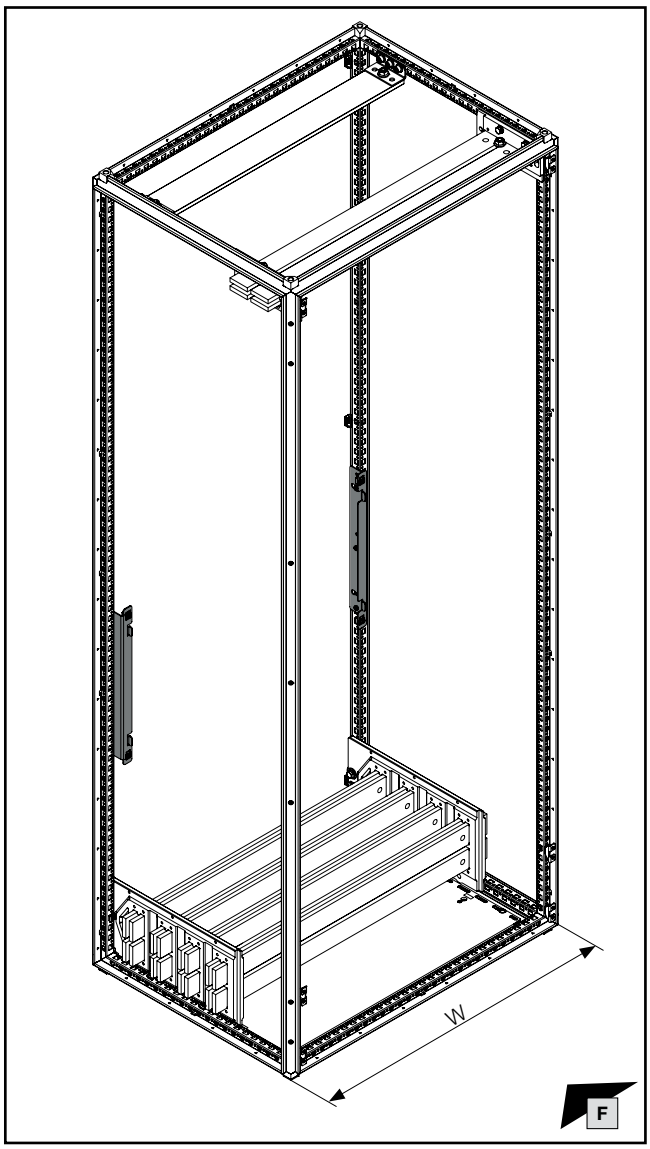

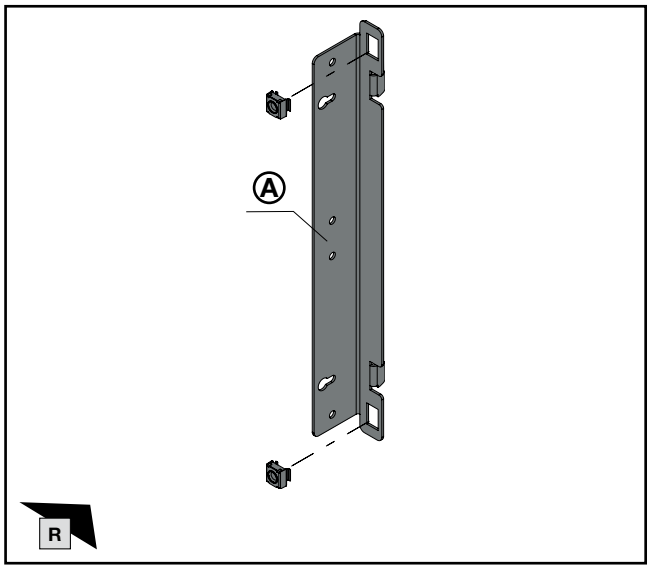

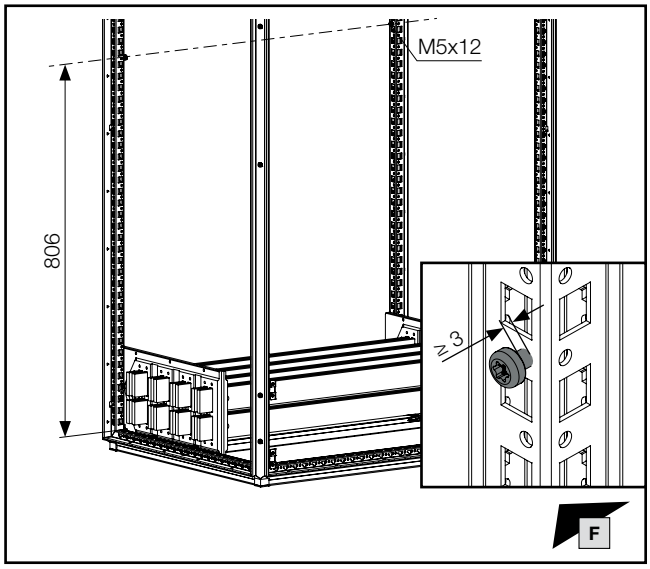

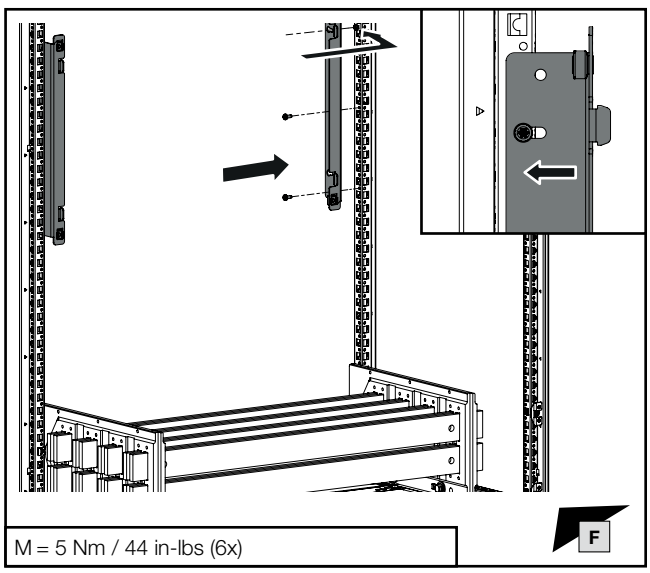

M = 5 Nm / 44 in-lbs (6x)

Teilmontageplatte Partial mounting plate Plaques de montage partielles		Schrankbreite W mm Enclosure width W mm Largeur d'armoire W mm	Ⓐ Best.-Nr. Model No. Référence
Höhe Height Hauteur	400	600 800 1000 1200	**9683.664** **9683.684** **9683.604** **9683.624**

Hinweis / Note / Remarque

Vorbereitende Montageschritte: siehe Kapitel 1.2 bis Kapitel 1.6.
Preparatory assembly steps: see chapter 1.2 to chapter 1.6.
Étapes de montage préliminaires : voir chapitre 1.2 à chapitre 1.6.

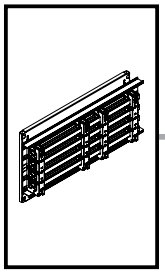

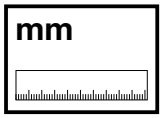

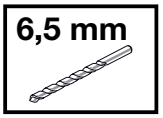

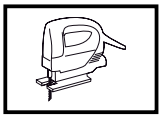

DE EN FR



3. Anbindung mit lamellierten Kupferschienen an PLS 1600
3. Connection with laminated copper bars to PLS 1600
3. Connexion des barres de cuivre lamellées (souples) au jeu de barres PLS 1600

3.3 Vorbereitung der Teilmontageplatte
3.3 Preparing the partial mounting plate
3.3 Préparation de la plaque de montage partielle

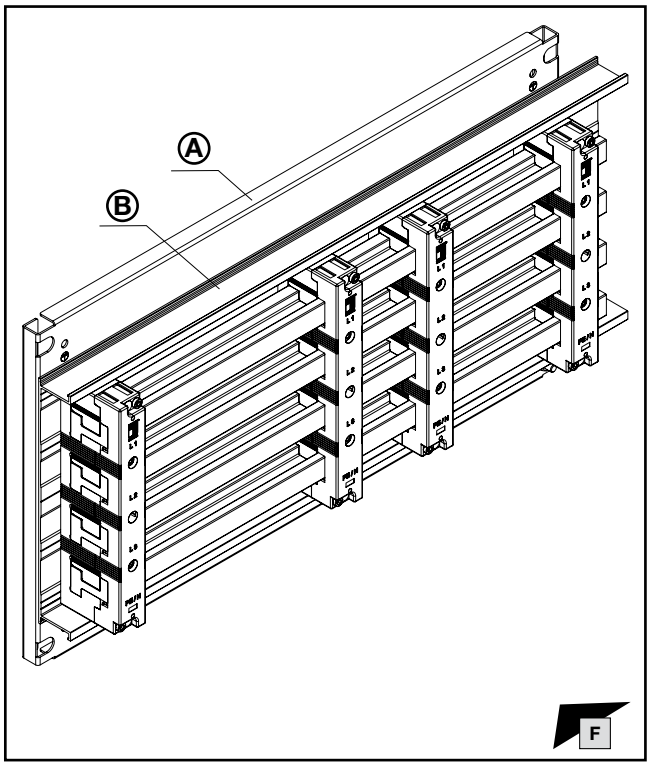

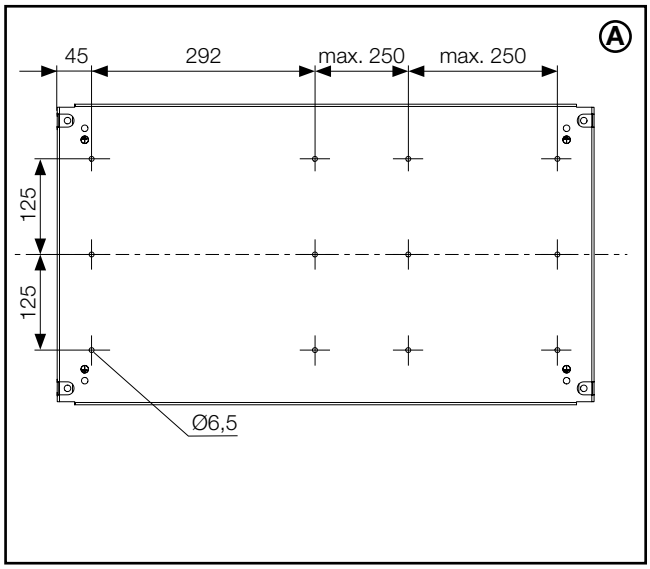

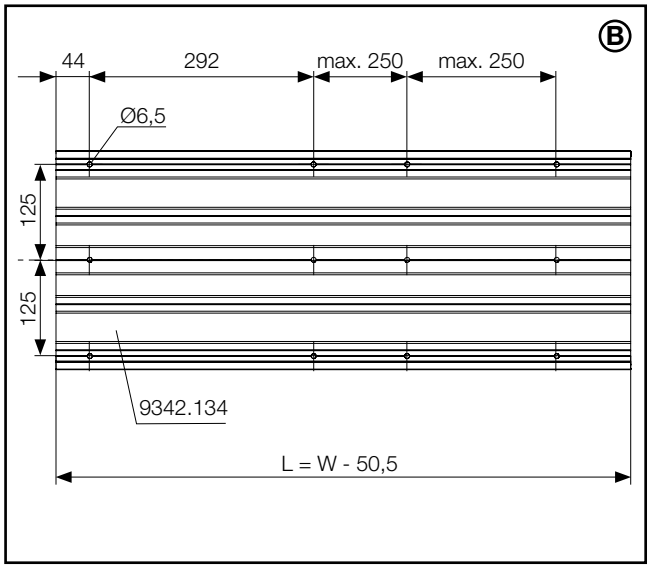

Teilmontageplatte Partial mounting plate Plaques de montage partielles		Schrankbreite W mm Enclosure width W mm Largeur d'armoire W mm	Ⓐ Best.-Nr. Model No. Référence
Höhe Height Hauteur	400	600 800 1000 1200	**9683.664** **9683.684** **9683.604** **9683.624**

Hinweis / Note / Remarque

Nachfolgende Montageschritte: siehe Kapitel 1.8 bis Kapitel 1.9.
Subsequent assembly steps: see chapter 1.8 to chapter 1.9.
Étapes de montage suivantes : voir chapitre 1.8 à chapitre 1.9.

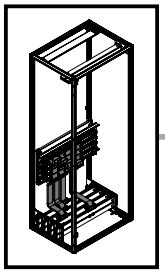

3. Anbindung mit lamellierten Kupferschienen an PLS 1600
3. Connection with laminated copper bars to PLS 1600
3. Connexion des barres de cuivre lamellées (souples) au jeu de barres PLS 1600

3.4 Anbindung horizontales Verteilsammelschienensystem – 4-polig
3.4 Connecting the horizontal distribution busbar system – 4-pole
3.4 Connexion aux jeux de barres de distribution horizontaux tétrapolaires

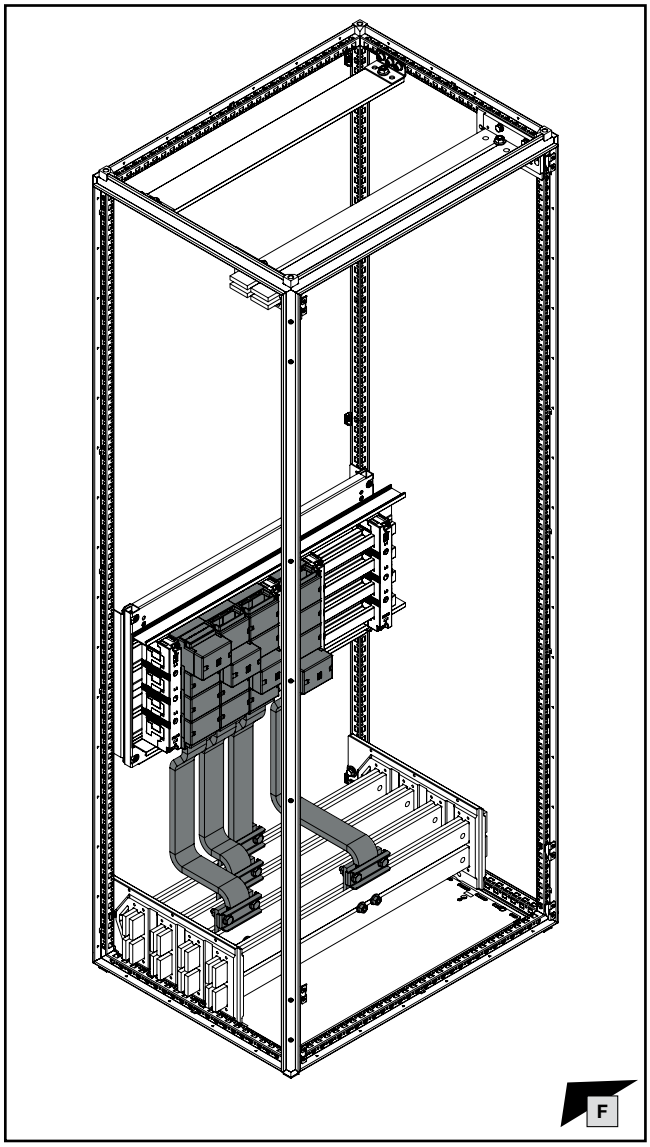

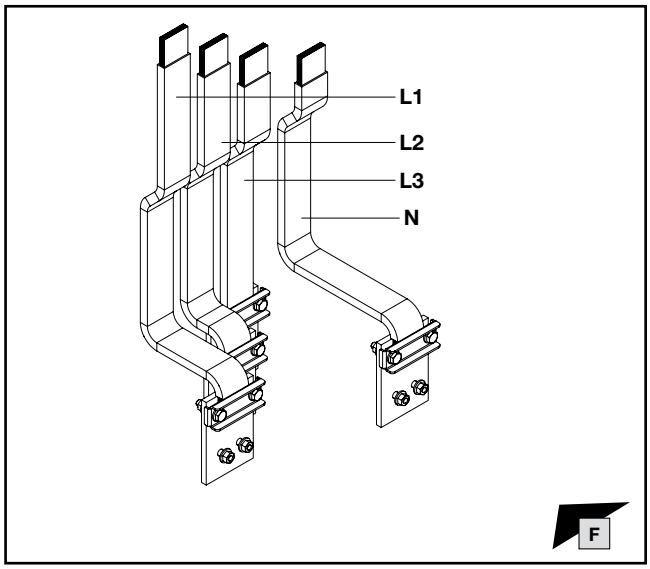

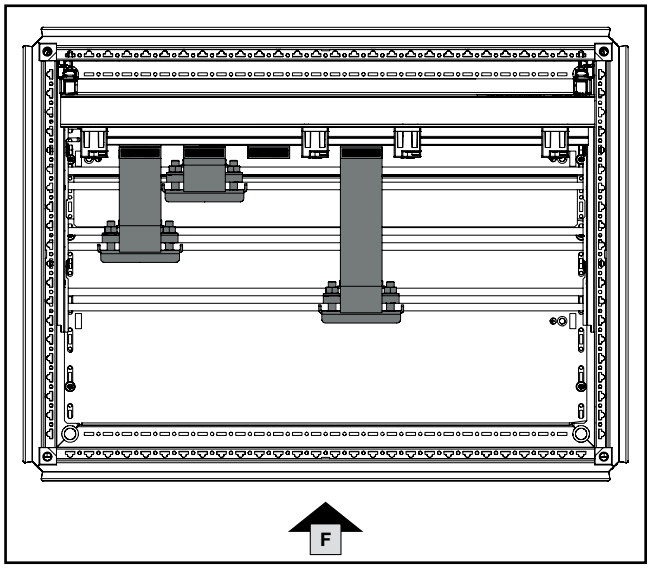

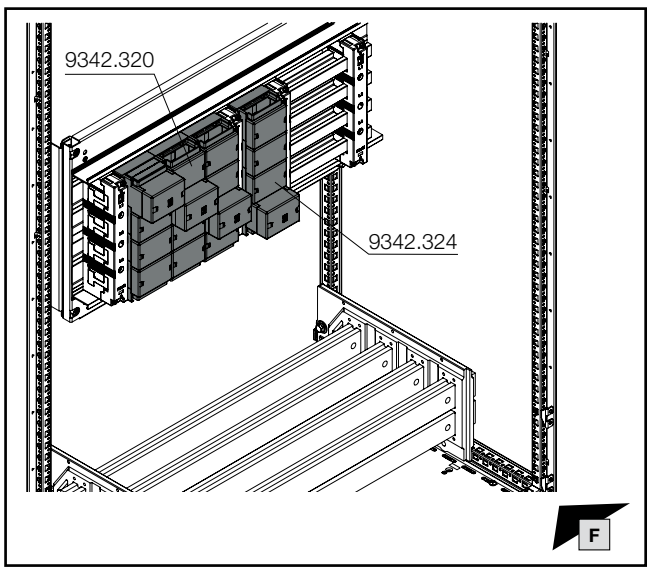

9342.320
Anschlussadapter
Connection adaptors
Adaptateurs de raccordement

DE / EN / FR

9342.324
Anschlussadapter-Ergänzungsset
Connection adaptor expansion set
Kit complémentaire d'adaptateur de raccordement

DE / EN / FR

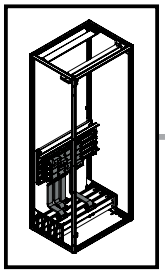

1x5

PH1

DE EN FR

3. Anbindung mit lamellierten Kupferschienen an PLS 1600
3. Connection with laminated copper bars to PLS 1600
3. Connexion des barres de cuivre lamellées (souples) au jeu de barres PLS 1600

3.4 Anbindung horizontales Verteilsammelschienensystem – 4-polig
3.4 Connecting the horizontal distribution busbar system – 4-pole
3.4 Connexion aux jeux de barres de distribution horizontaux tétrapolaires

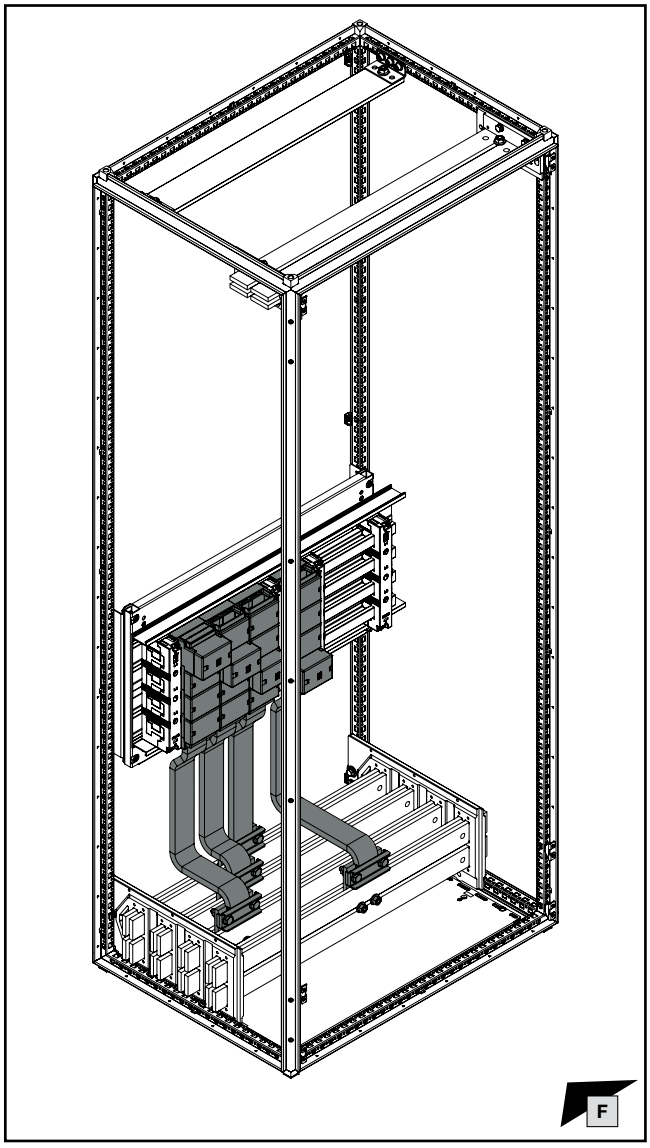

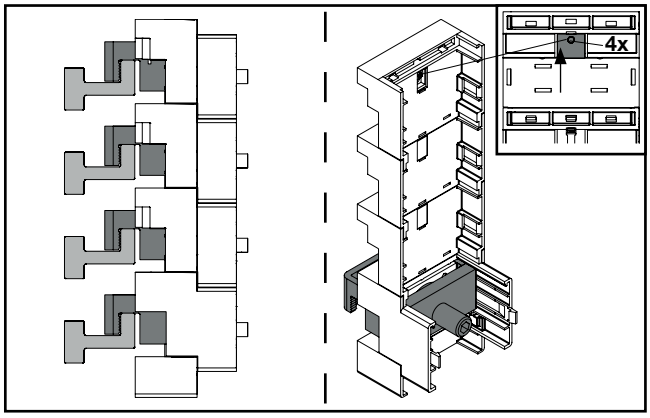

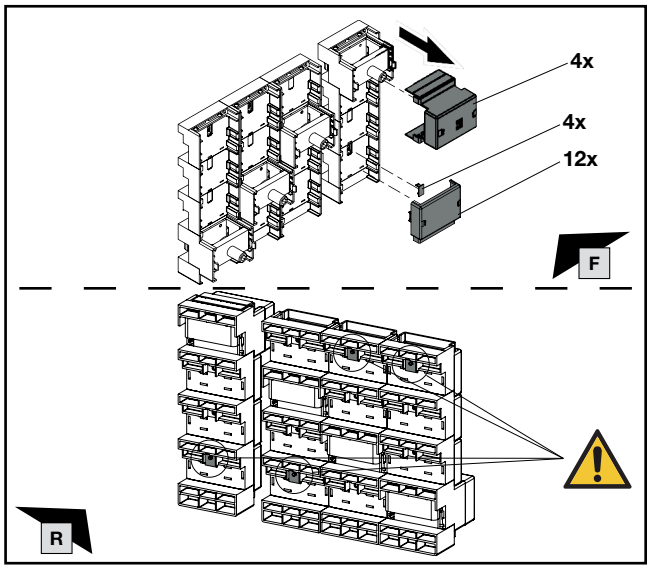

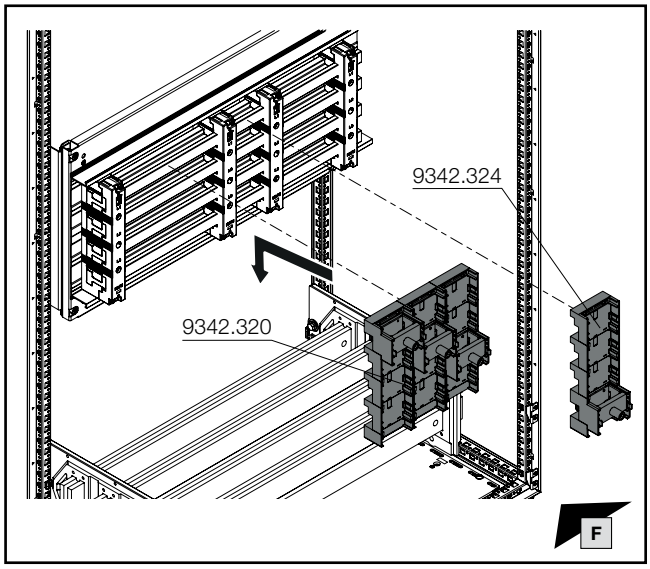

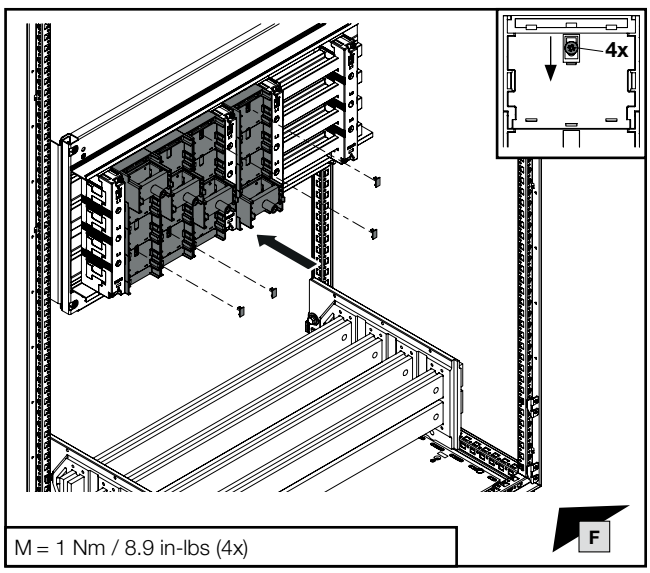

M = 1 Nm / 8.9 in-lbs (4x)

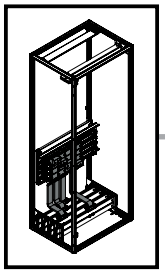

SW16/
SW17

DE EN FR

3. Anbindung mit lamellierten Kupferschienen an PLS 1600
3. Connection with laminated copper bars to PLS 1600
3. Connexion des barres de cuivre lamellées (souples) au jeu de barres PLS 1600

3.4 Anbindung horizontales Verteilsammelschienensystem – 4-polig
3.4 Connecting the horizontal distribution busbar system – 4-pole
3.4 Connexion aux jeux de barres de distribution horizontaux tétrapolaires

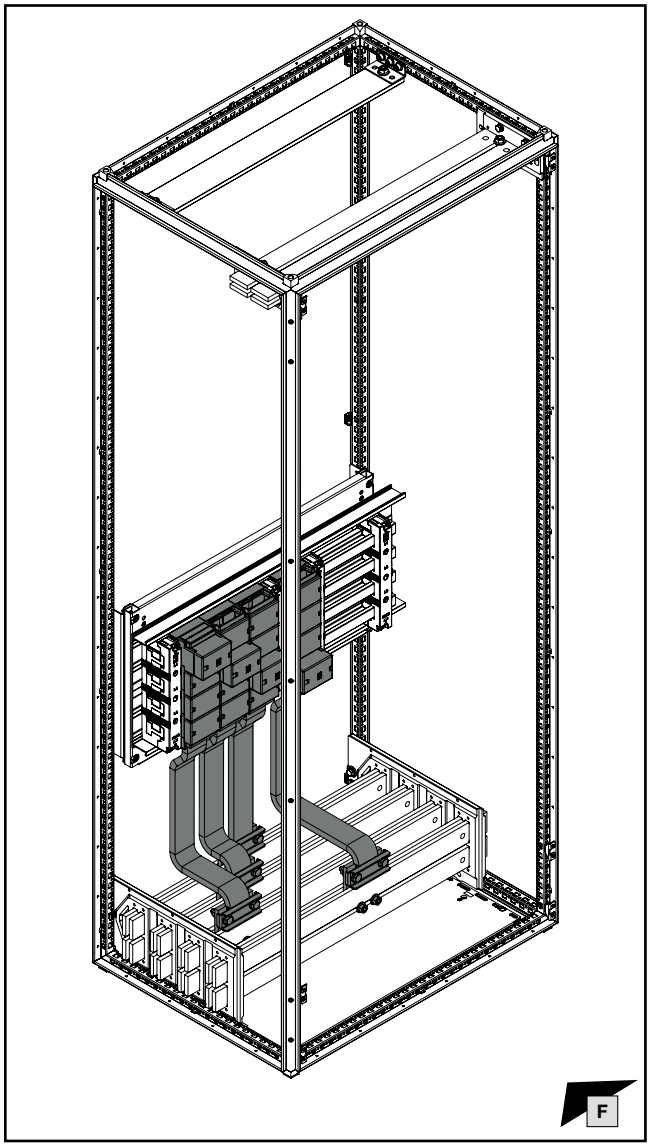

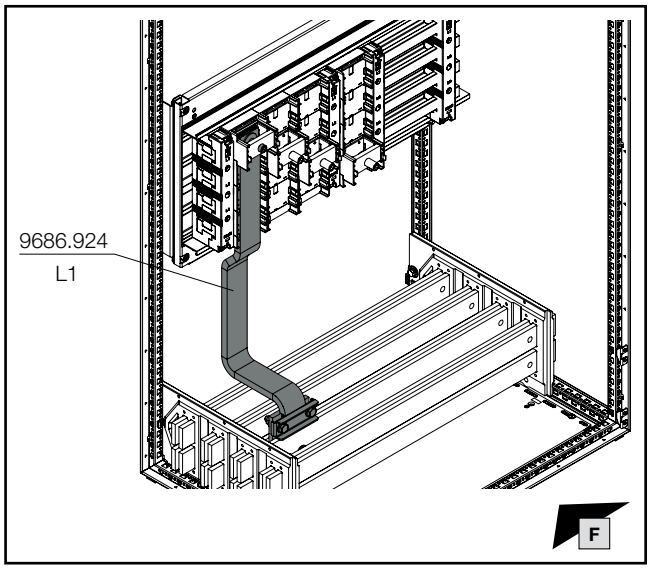

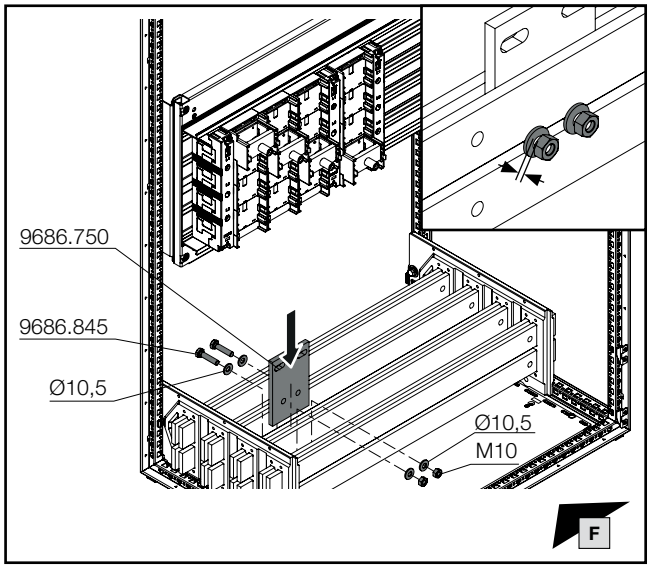

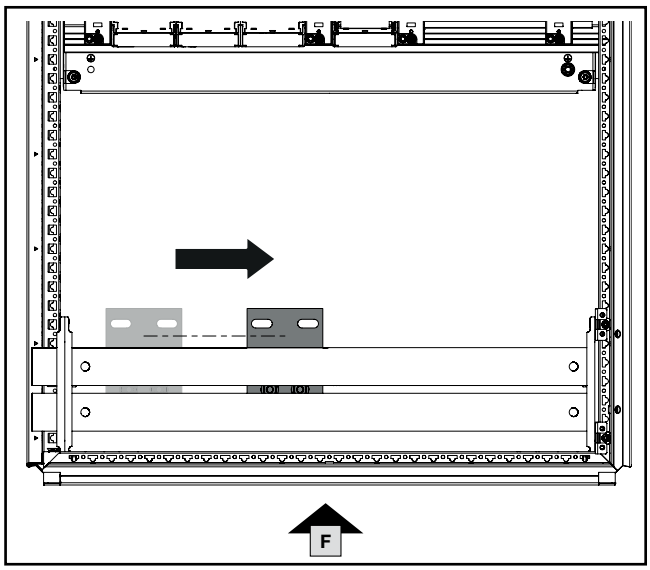

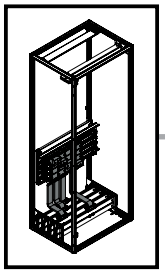

SW16/
SW17

IS8

DE EN FR

3. Anbindung mit lamellierten Kupferschienen an PLS 1600
3. Connection with laminated copper bars to PLS 1600
3. Connexion des barres de cuivre lamellées (souples) au jeu de barres PLS 1600

3.4 Anbindung horizontales Verteilsammelschienensystem – 4-polig
3.4 Connecting the horizontal distribution busbar system – 4-pole
3.4 Connexion aux jeux de barres de distribution horizontaux tétrapolaires

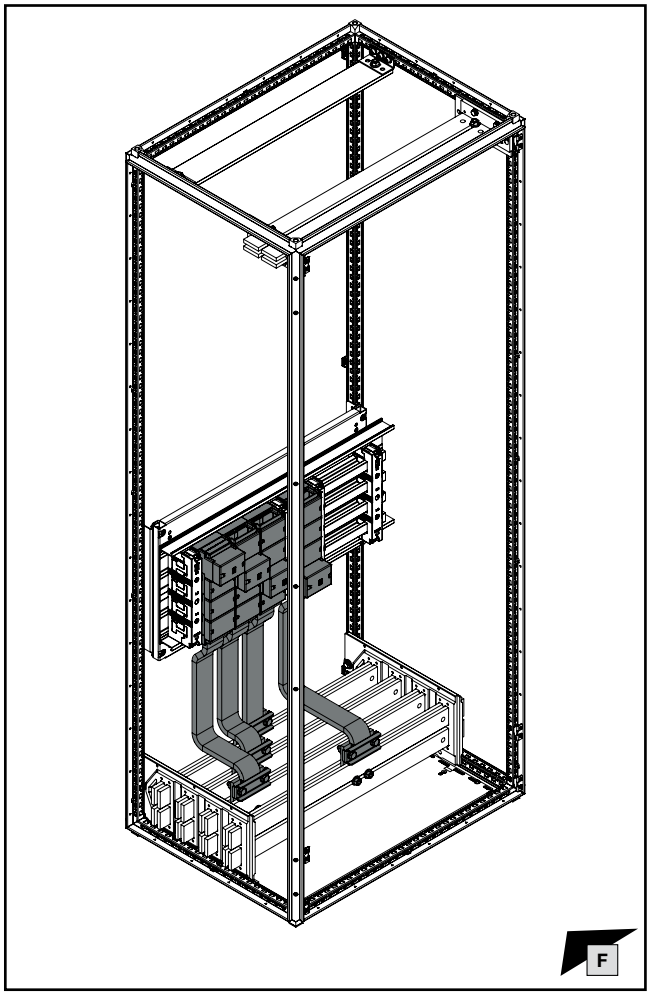

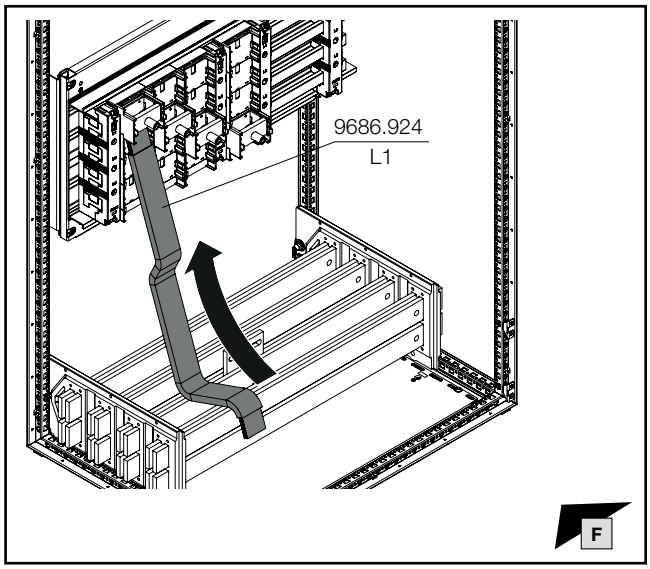

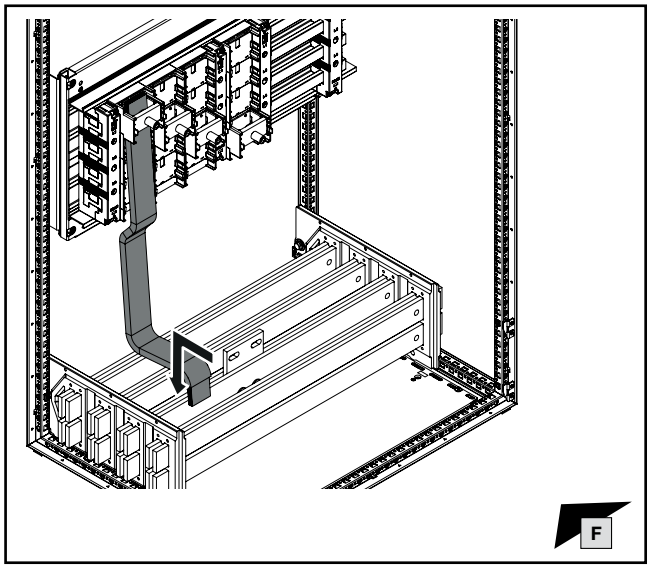

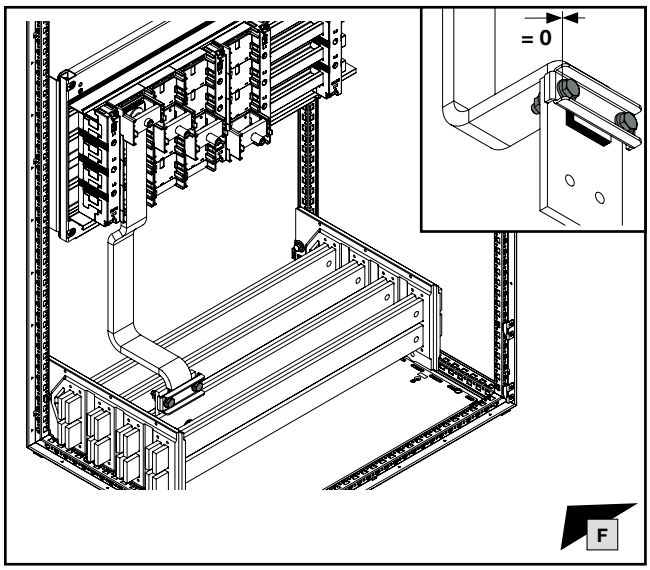

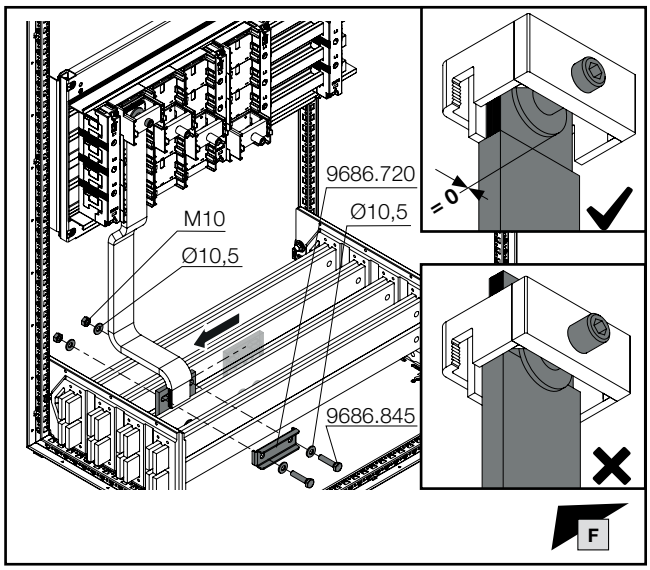

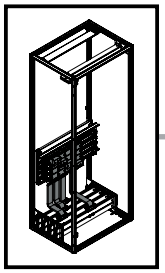

SW16/ SW17

IS8

DE EN FR



3. Anbindung mit lamellierten Kupferschienen an PLS 1600
3. Connection with laminated copper bars to PLS 1600
3. Connexion des barres de cuivre lamellées (souples) au jeu de barres PLS 1600

3.4 Anbindung horizontales Verteilsammelschienensystem – 4-polig
3.4 Connecting the horizontal distribution busbar system – 4-pole
3.4 Connexion aux jeux de barres de distribution horizontaux tétrapolaires

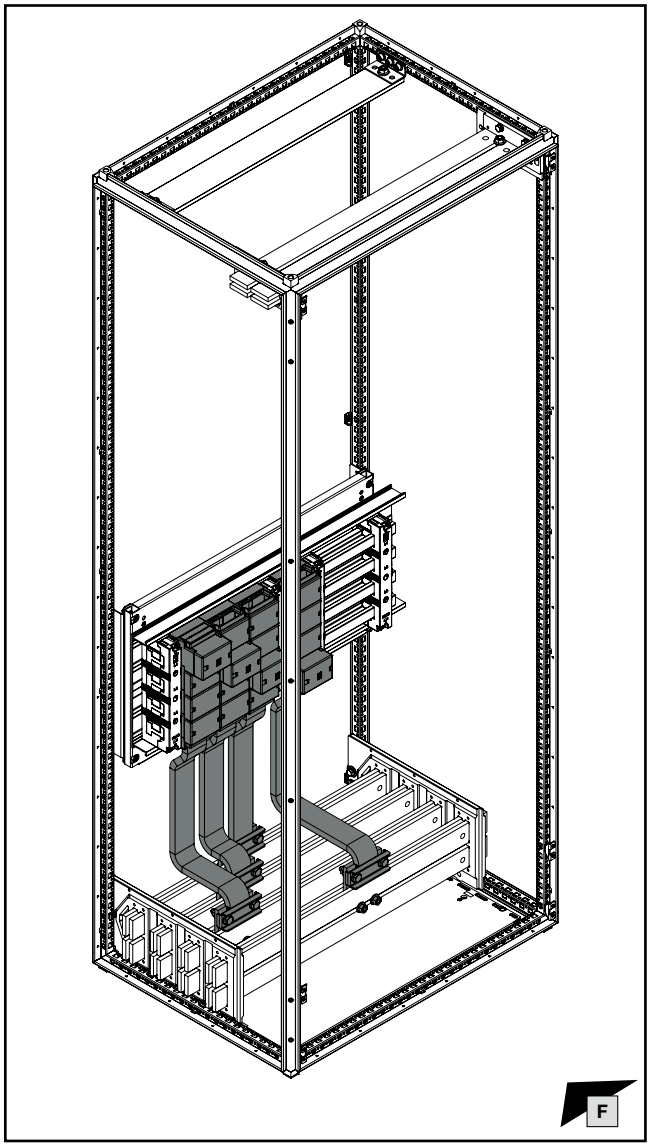

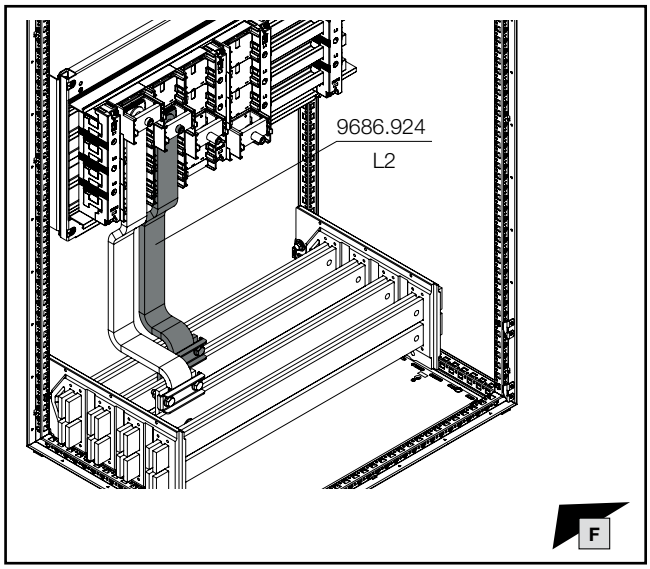

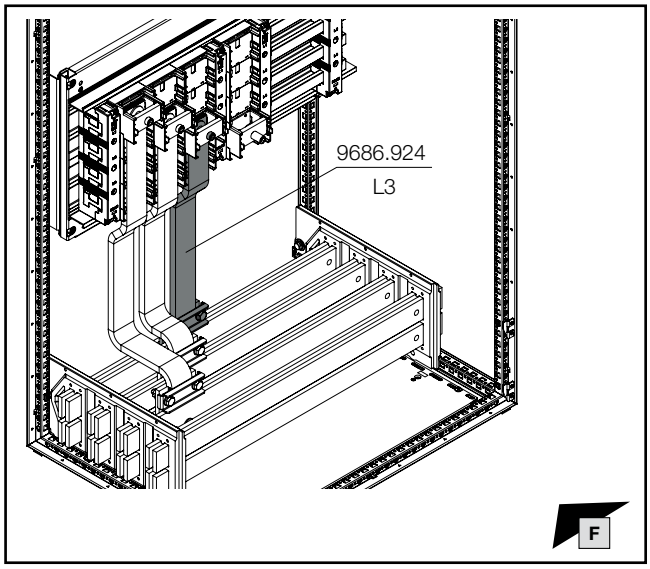

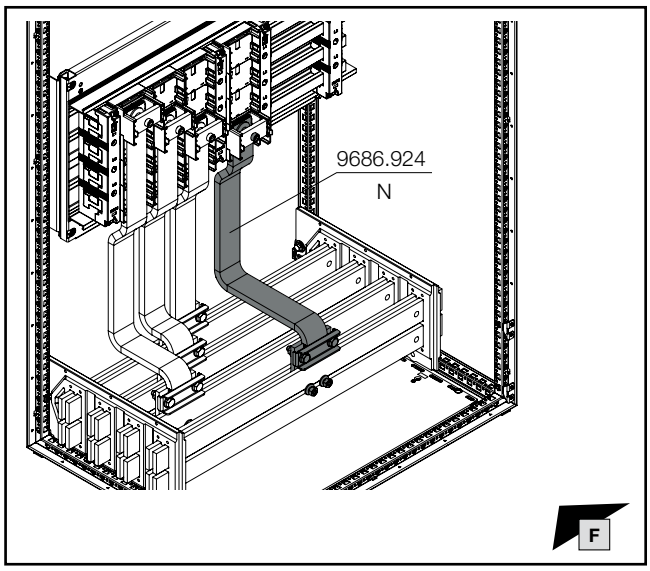

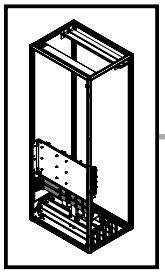

mm

TX30

DE EN FR

3. Anbindung mit lamellierten Kupferschienen an PLS 1600
3. Connection with laminated copper bars to PLS 1600
3. Connexion des barres de cuivre lamellées (souples) au jeu de barres PLS 1600

3.5 Stabilisierung Sammelschienensystem – 4-polig
3.5 Stabilising the horizontal busbar system – 4-pole
3.5 Stabilisation de jeux de barres horizontaux tétrapolaires

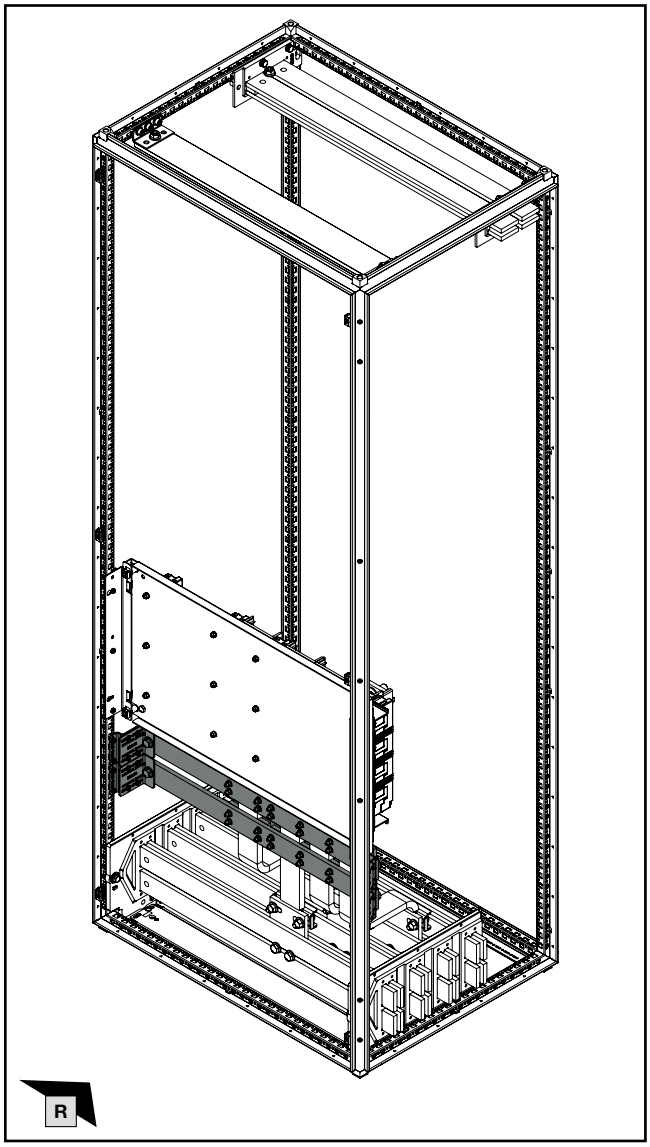

9686.495
Haltewinkel
Angle bracket
Équerre-support

DE / EN / FR

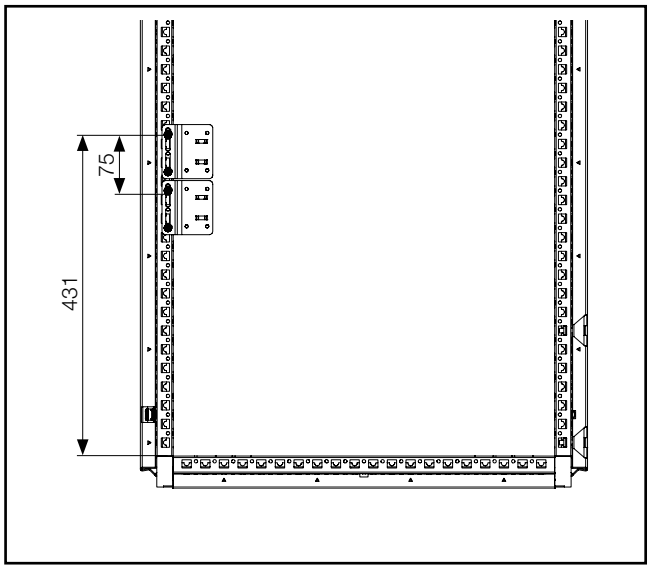

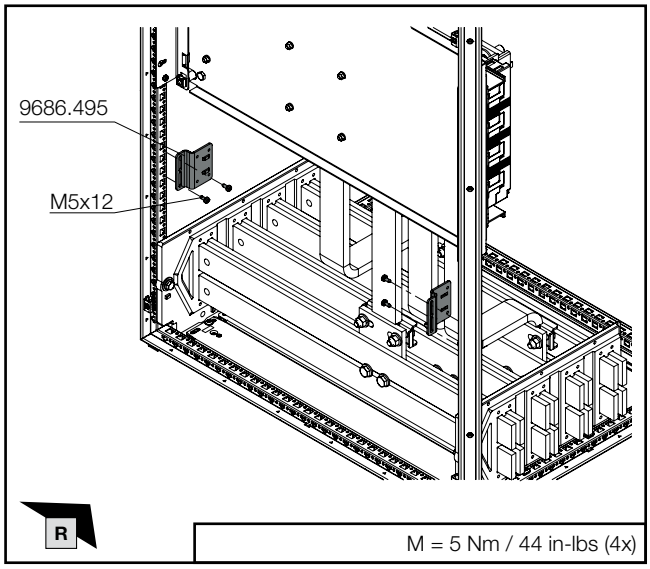

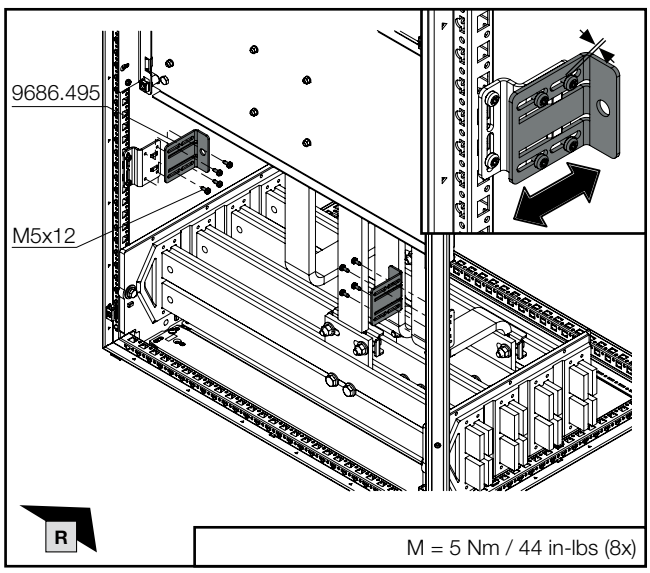

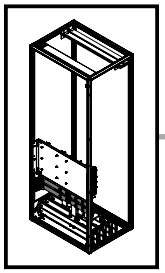

mm

SW16/
SW17

7 mm

11,5 mm

DE EN FR

3. Anbindung mit lamellierten Kupferschienen an PLS 1600
3. Connection with laminated copper bars to PLS 1600
3. Connexion des barres de cuivre lamellées (souples) au jeu de barres PLS 1600

3.5 Stabilisierung Sammelschienensystem – 4-polig
3.5 Stabilising the horizontal busbar system – 4-pole
3.5 Stabilisation de jeux de barres horizontaux tétrapolaires

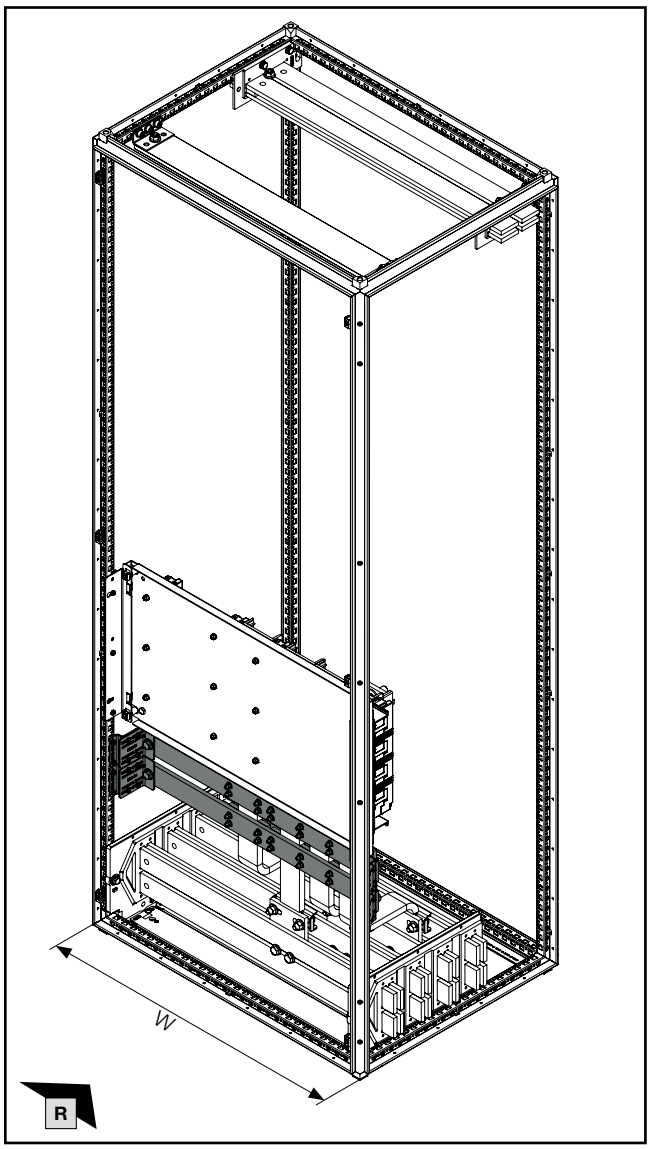

9660.205: Glasfaserverstärkter Polyesterharz
9660.205: Fibreglass-reinforced polyester resin
9660.205 : Résine polyester chargée de fibres de verre

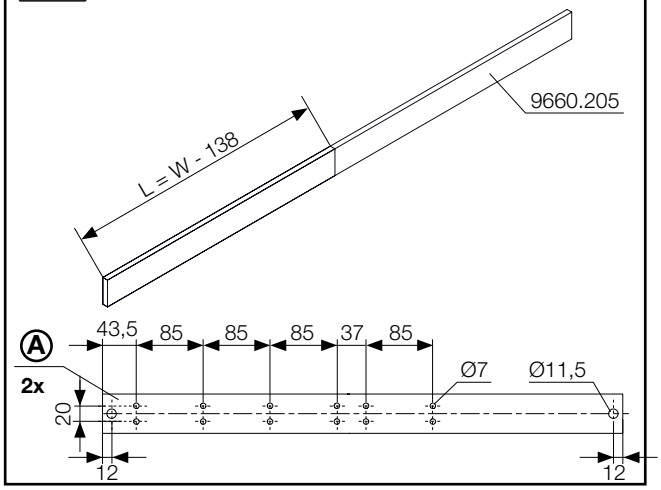

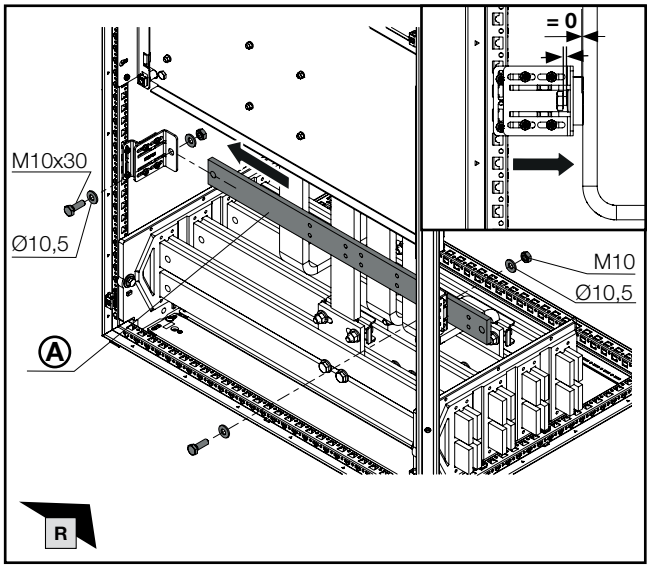

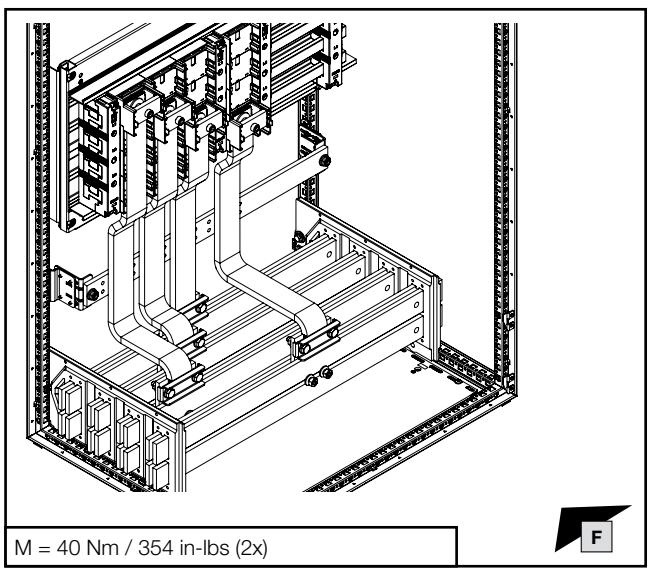

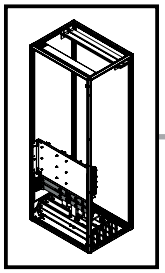

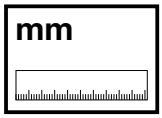

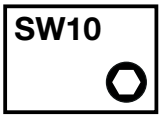

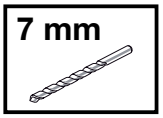

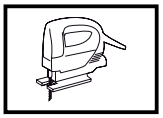

DE EN FR



3. Anbindung mit lamellierten Kupferschienen an PLS 1600
3. Connection with laminated copper bars to PLS 1600
3. Connexion des barres de cuivre lamellées (souples) au jeu de barres PLS 1600

3.5 Stabilisierung Sammelschienensystem – 4-polig
3.5 Stabilising the horizontal busbar system – 4-pole
3.5 Stabilisation de jeux de barres horizontaux tétrapolaires

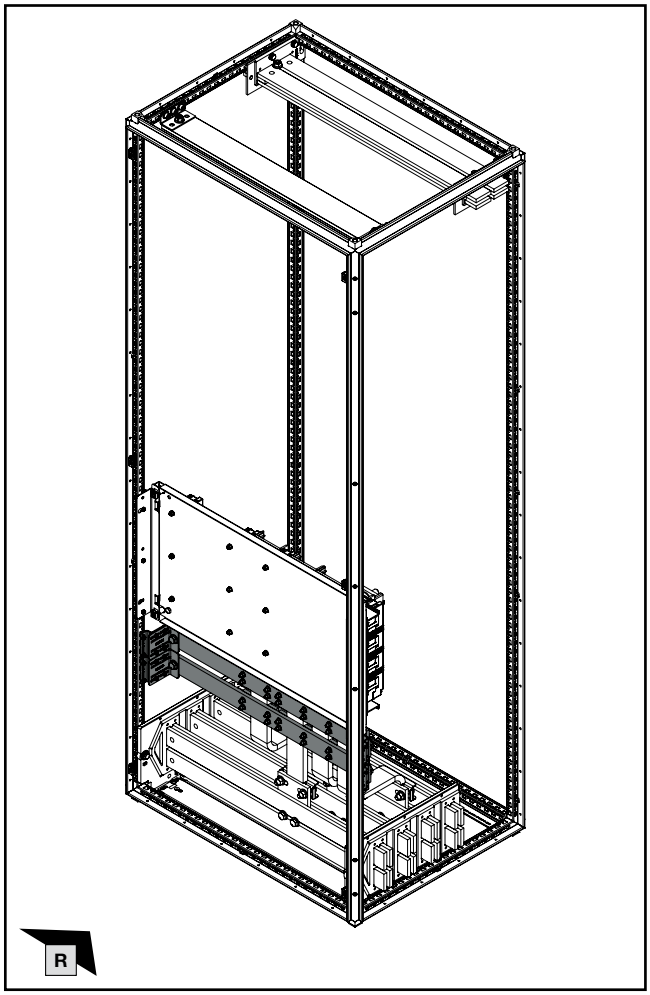

R

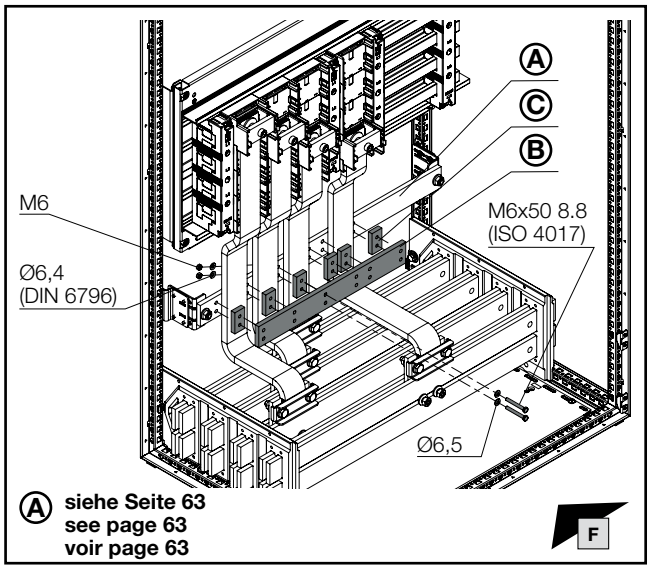

Ⓐ **siehe Seite 63**
see page 63
voir page 63

F

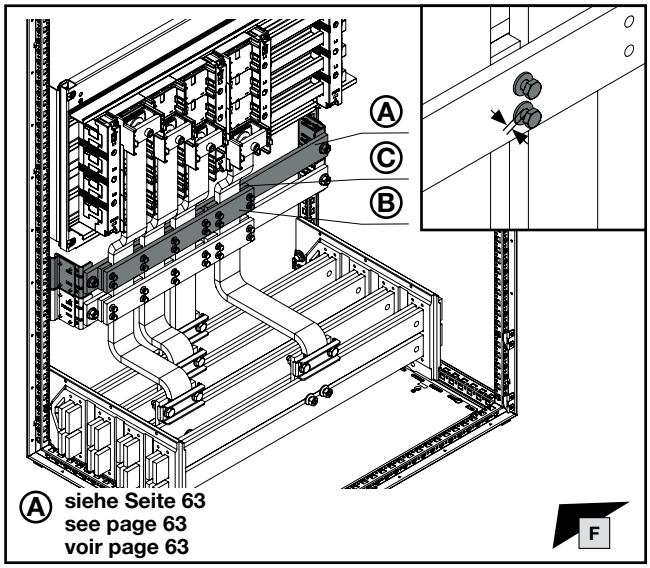

Ⓐ **siehe Seite 63**
see page 63
voir page 63

F

9660.205: Glasfaserverstärkter Polyesterharz
9660.205: Fibreglass-reinforced polyester resin
9660.205 : Résine polyester chargée de fibres de verre

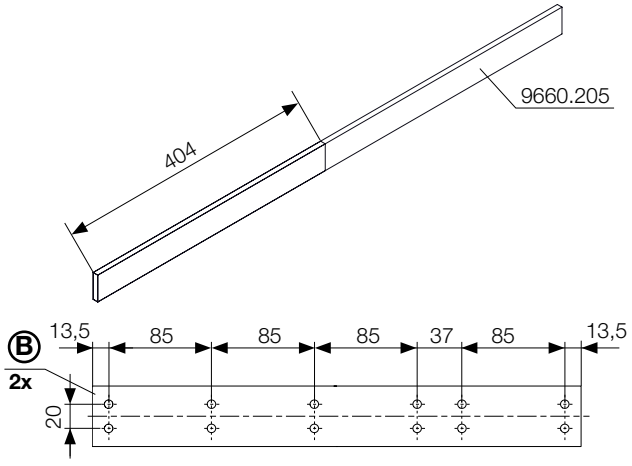

9660.205: Glasfaserverstärkter Polyesterharz
9660.205: Fibreglass-reinforced polyester resin
9660.205 : Résine polyester chargée de fibres de verre

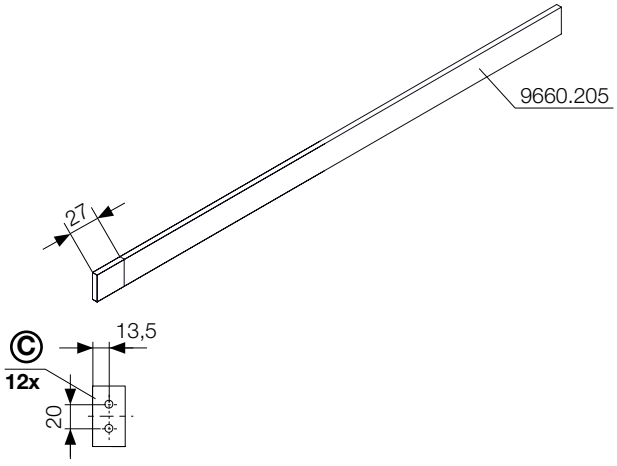

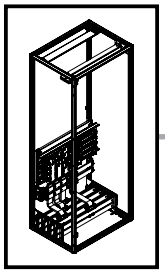

SW10 | SW16/ SW17 | IS8

DE EN FR

3. Anbindung mit lamellierten Kupferschienen an PLS 1600
3. Connection with laminated copper bars to PLS 1600
3. Connexion des barres de cuivre lamellées (souples) au jeu de barres PLS 1600

3.6 Anziehen der Schrauben
3.6 Tightening the screws
3.6 Serrage des vis

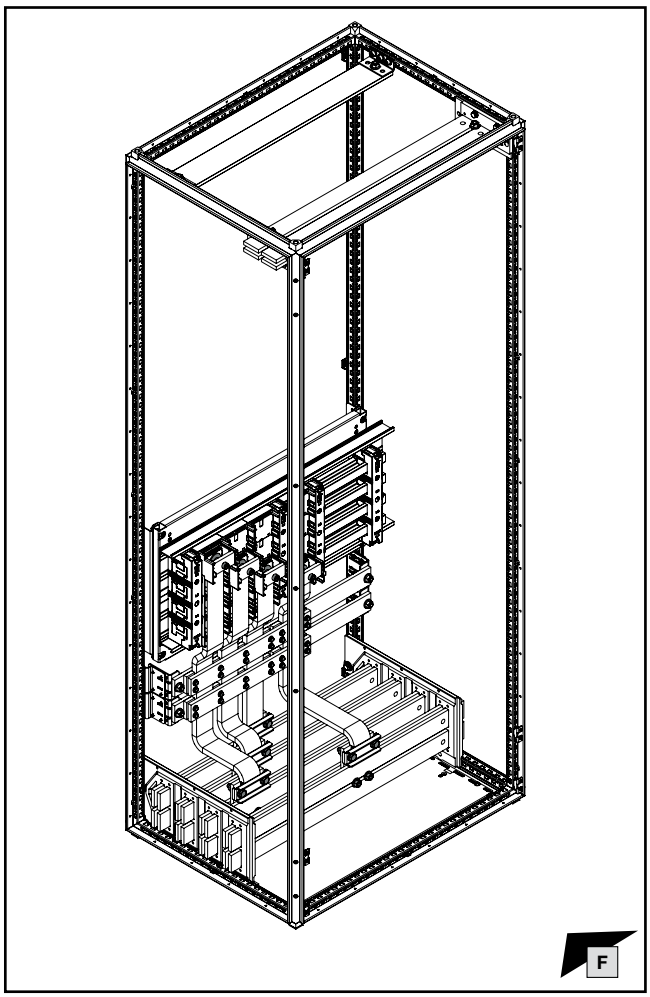

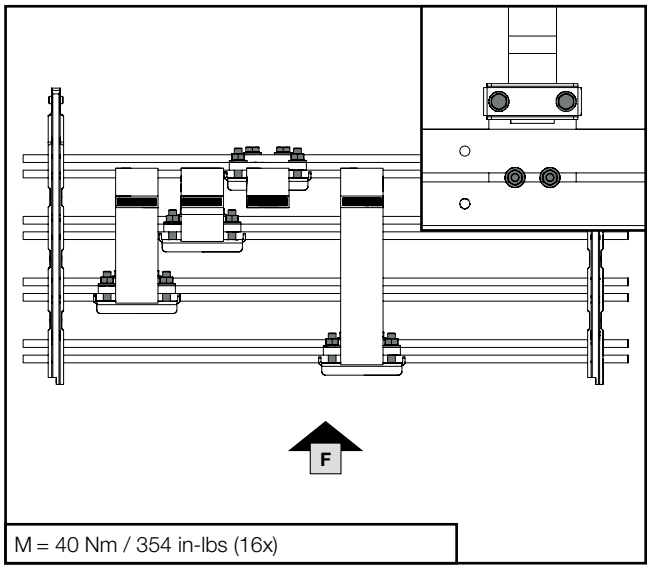

M = 40 Nm / 354 in-lbs (16x)

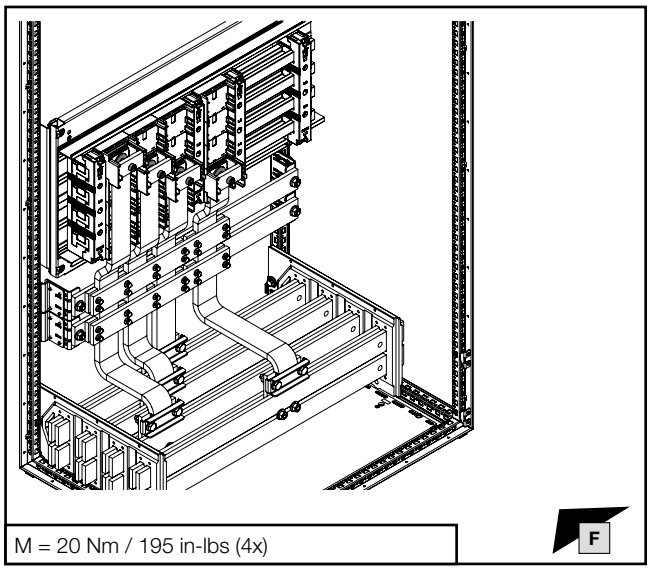

M = 20 Nm / 195 in-lbs (4x)

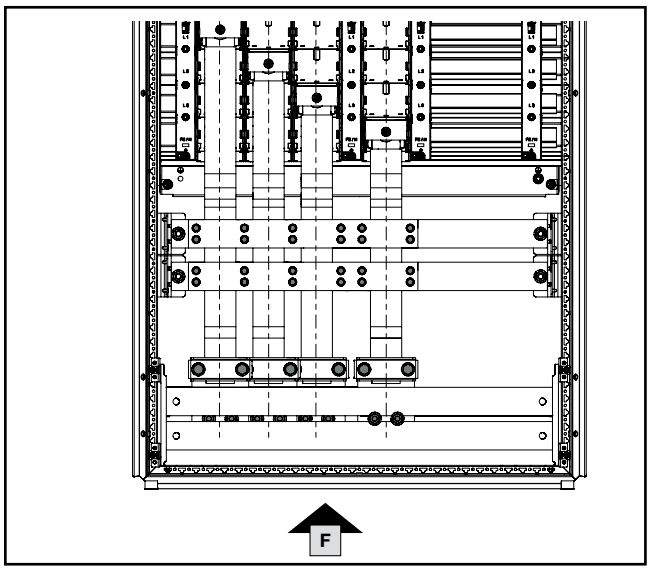

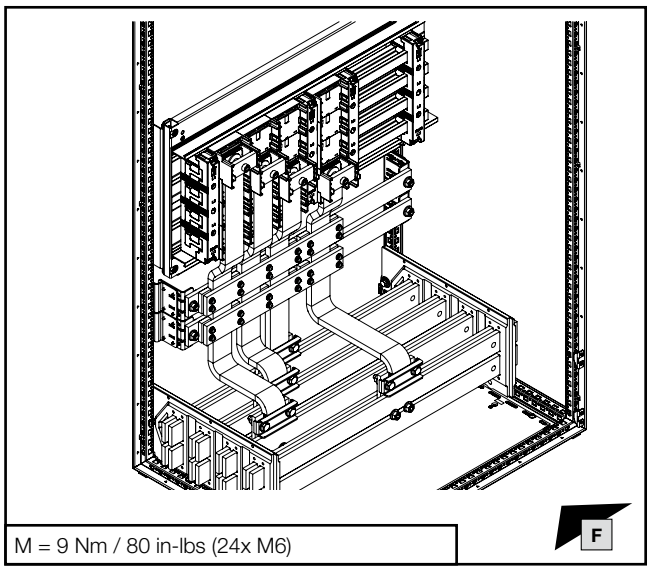

M = 9 Nm / 80 in-lbs (24x M6)

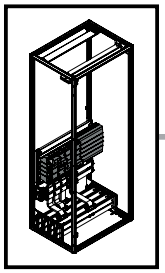

mm

DE EN FR

3. Anbindung mit lamellierten Kupferschienen an PLS 1600
3. Connection with laminated copper bars to PLS 1600
3. Connexion des barres de cuivre lamellées (souples) au jeu de barres PLS 1600

3.7 Montage der Abdeckungen
3.7 Fitting the covers
3.7 Montage des recouvrements

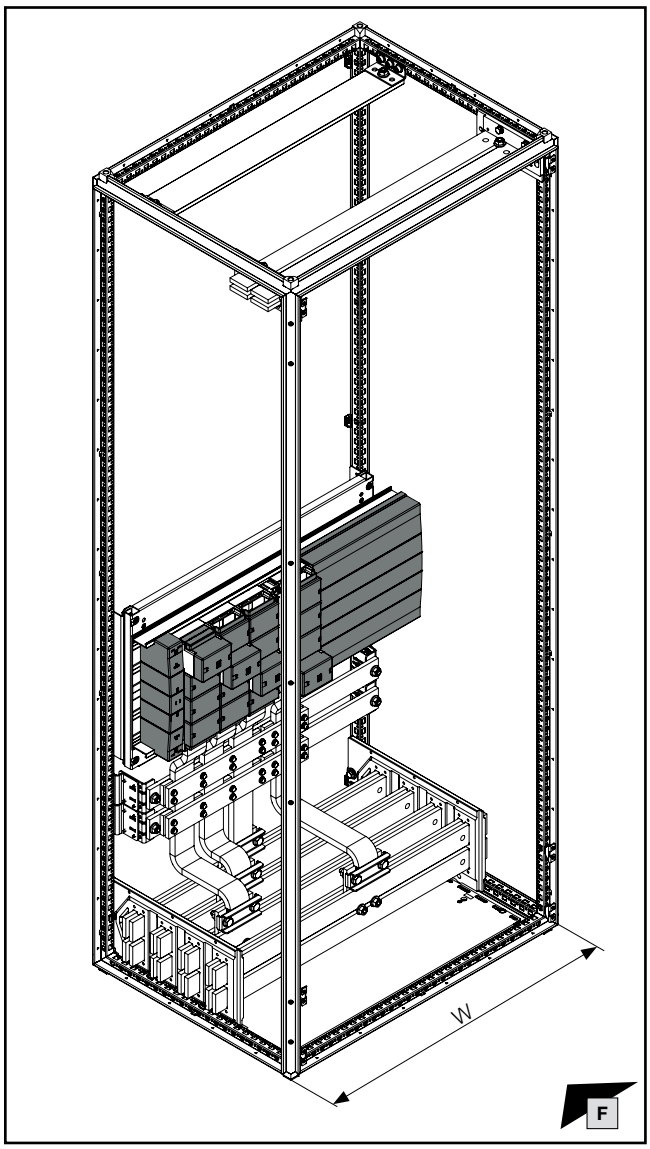

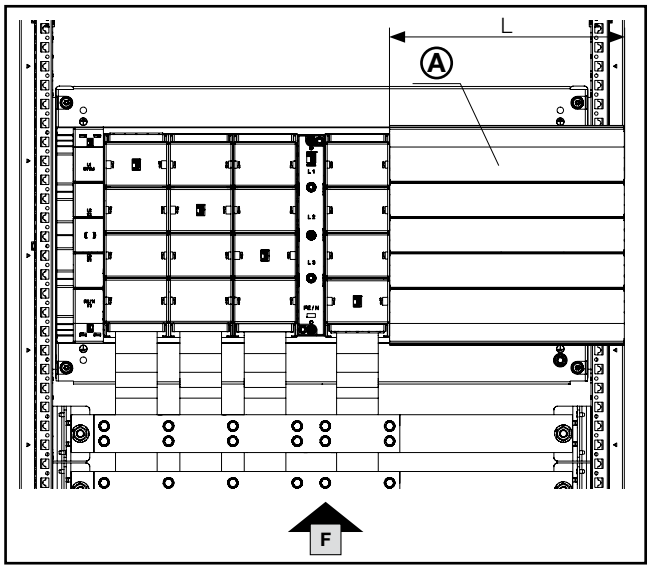

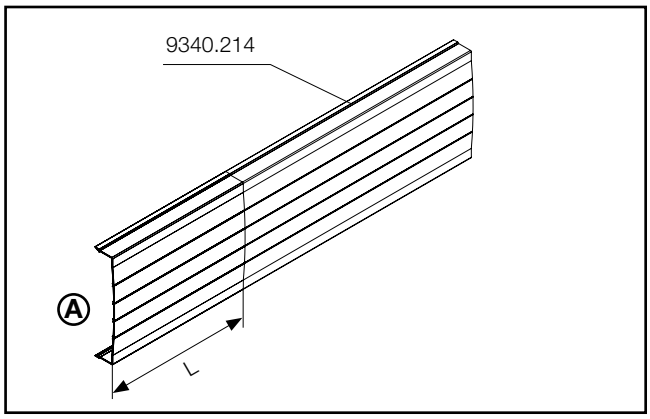

Ⓐ Abmessung der Bodenwannenabdeckung **L** mm **Base tray cover dimension L** mm **Dimensions de la recouvrement de châssis de protection L** mm		**Schrankbreite W** mm **Enclosure width W** mm **Largeur d'armoire W** mm
Breite Width Largeur	110 310 510 710	600 800 1000 1200

Hinweis / Note / Remarque Ⓐ

Abweichendes Längenmaß der Bodenwannenabdeckung bei Einsatz von Geräteadaptern und Sicherungskomponenten.

Deviating length dimension of the base tray cover when using component adaptors and safety components.

Longueur différente du recouvrement de châssis de protection en cas d'utilisation d'adaptateurs d'appareillages et de composants de coupure.

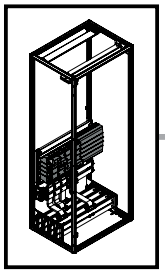

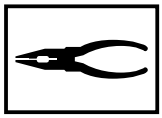

DE EN FR

3. Anbindung mit lamellierten Kupferschienen an PLS 1600
3. Connection with laminated copper bars to PLS 1600
3. Connexion des barres de cuivre lamellées (souples) au jeu de barres PLS 1600

3.7 Montage der Abdeckungen
3.7 Fitting the covers
3.7 Montage des recouvrements

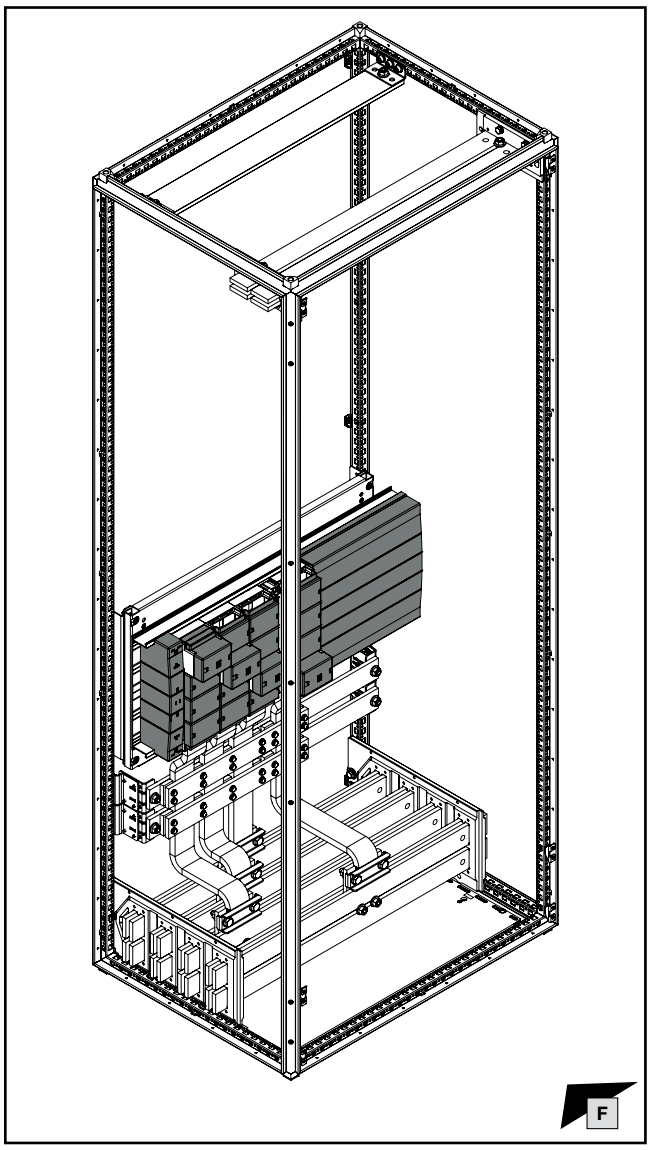

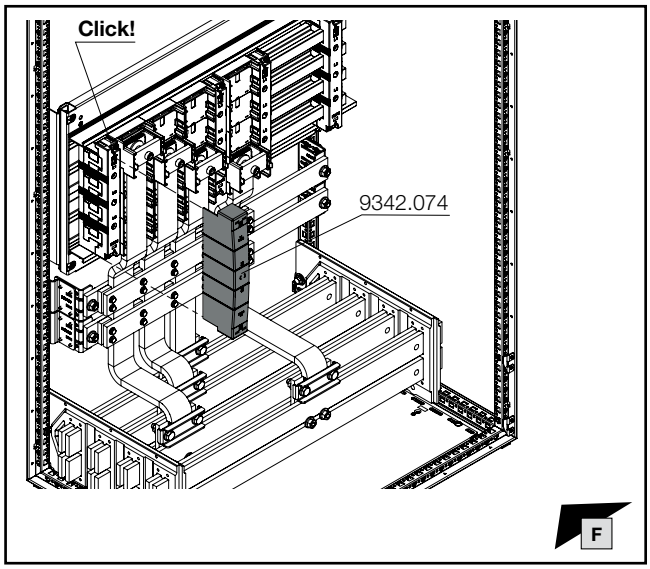

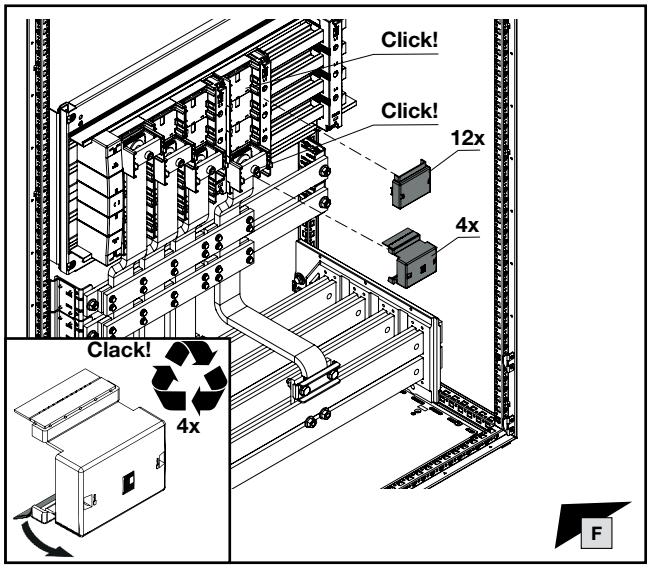

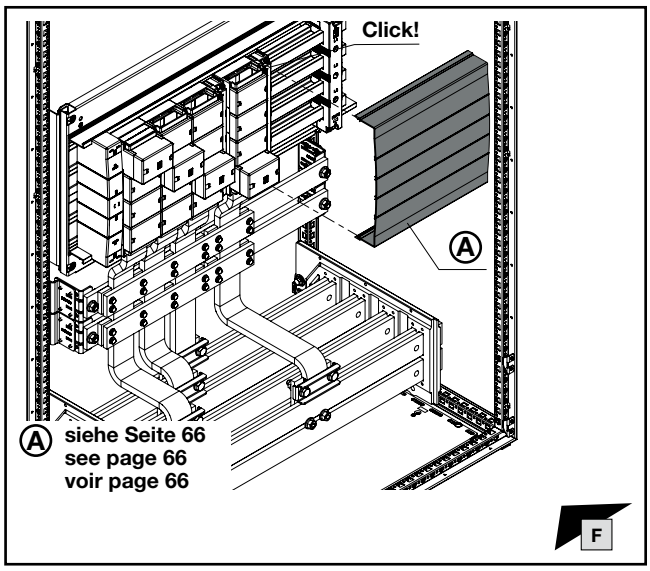

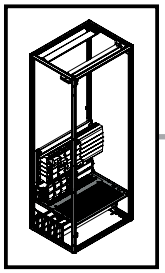

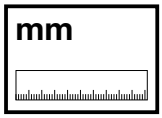

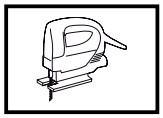

DE EN FR



3. Anbindung mit lamellierten Kupferschienen an PLS 1600
3. Connection with laminated copper bars to PLS 1600
3. Connexion des barres de cuivre lamellées (souples) au jeu de barres PLS 1600

3.8 Montage Funktionsraumteiler
3.8 Fitting the compartment divider
3.8 Montage du séparateur de compartiment fonctionnel

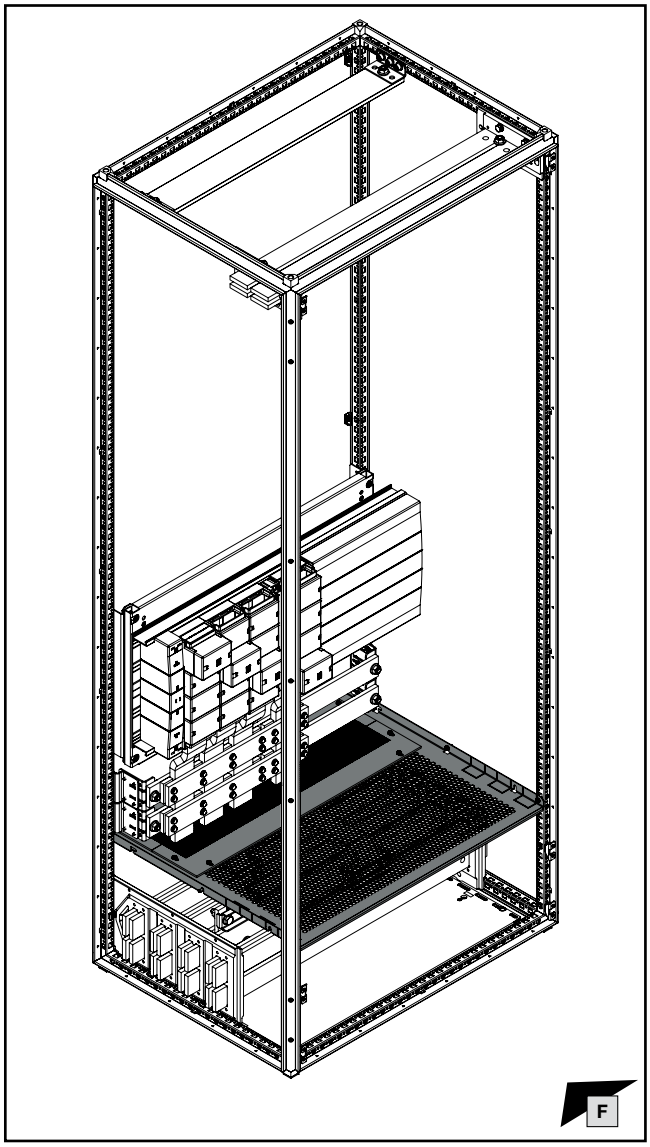

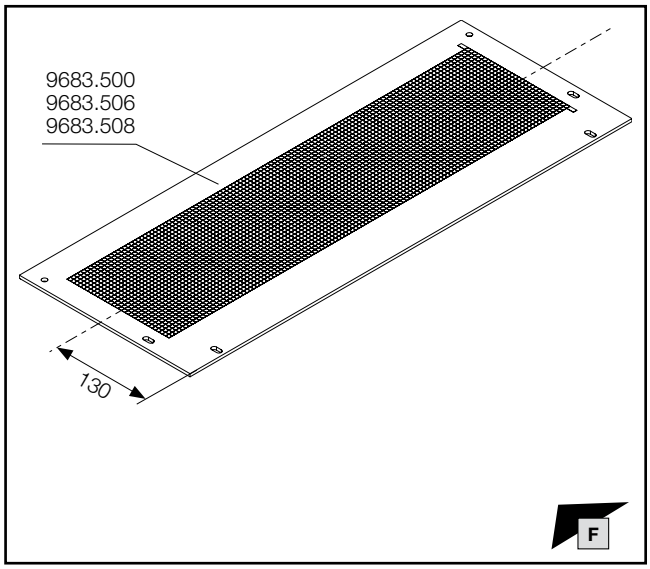

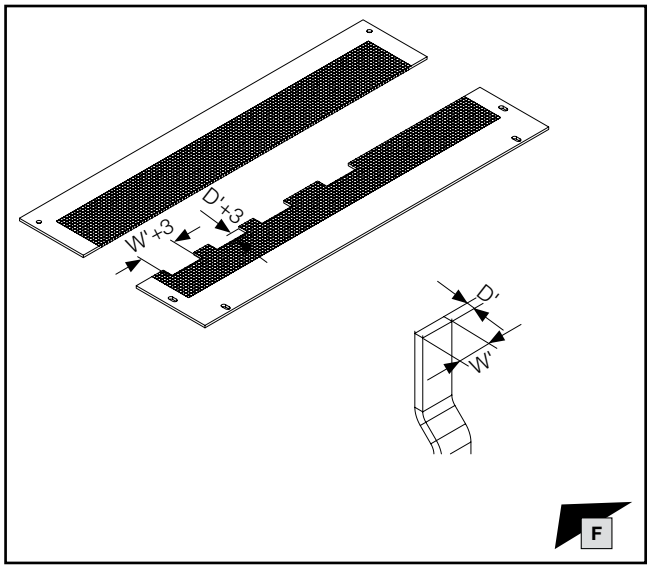

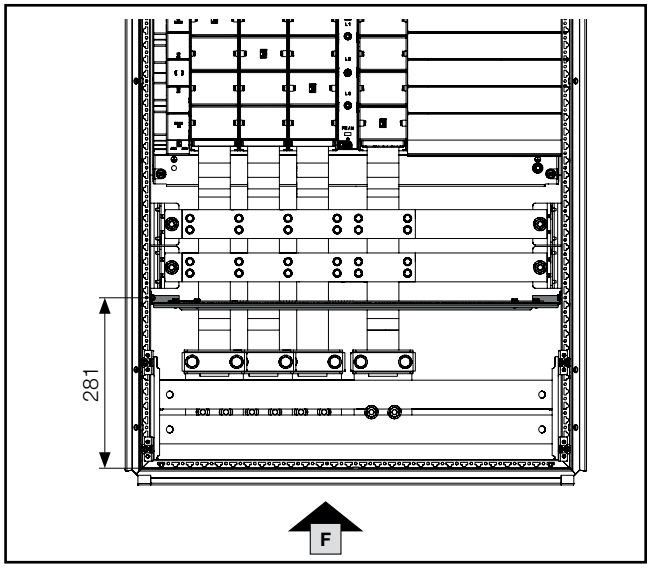



Hinweis / Note / Remarque

Vollständige Montage des Funktionsraumteilers: siehe Kapitel 1.13.
Full installation of the compartment divider: see chapter 1.13.
Montage complet des séparateur de compartiment fonctionnel : voir chapitre 1.13.



Hinweis / Note / Remarque

Nachfolgende Montageschritte: siehe Kapitel 1.14 bis Kapitel 1.18.
Subsequent assembly steps: see chapter 1.14 to chapter 1.18.
Étapes de montage suivantes : voir chapitre 1.14 à chapitre 1.18.

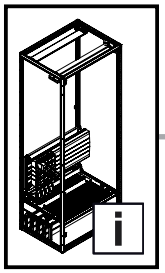

4. Anbindung mit lamellierten Kupferschienen an 30x10 mm
4. Connection with laminated copper bars to 30x10 mm
4. Connexion des barres de cuivre lamellées (souples) au jeu de barres 30x10 mm

4.1 RiLine Sammelschienensystem bis 800 A (60 mm)
4.1 RiLine busbar system up to 800 A (60 mm)
4.1 Jeux de barres RiLine jusqu'à 800 A (60 mm)

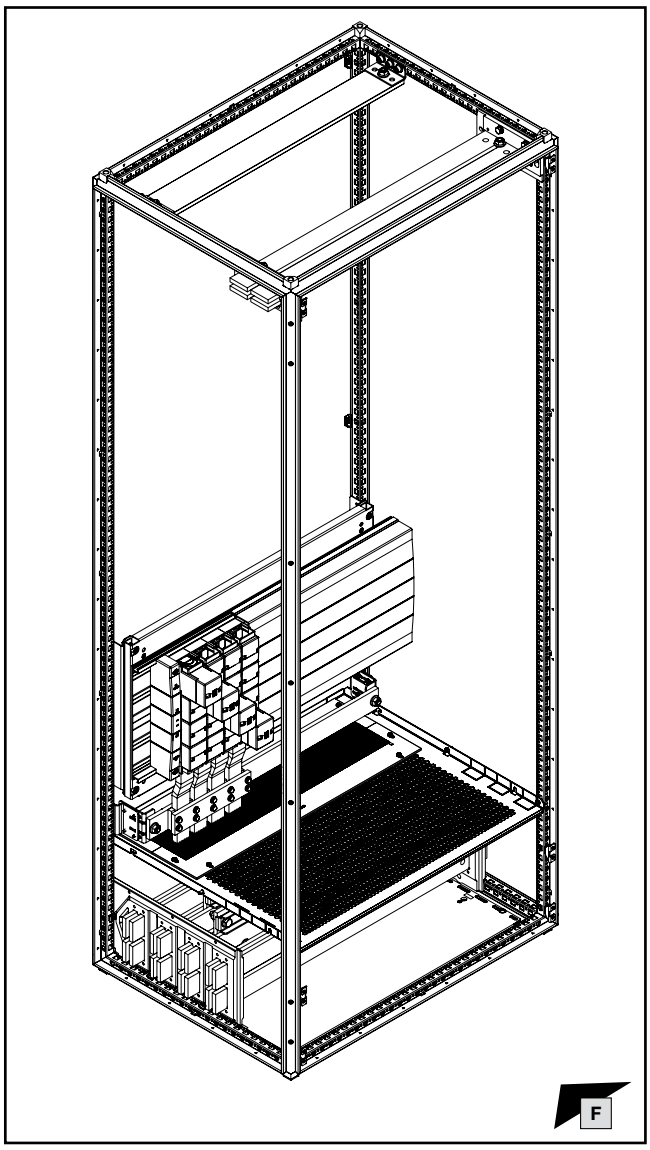

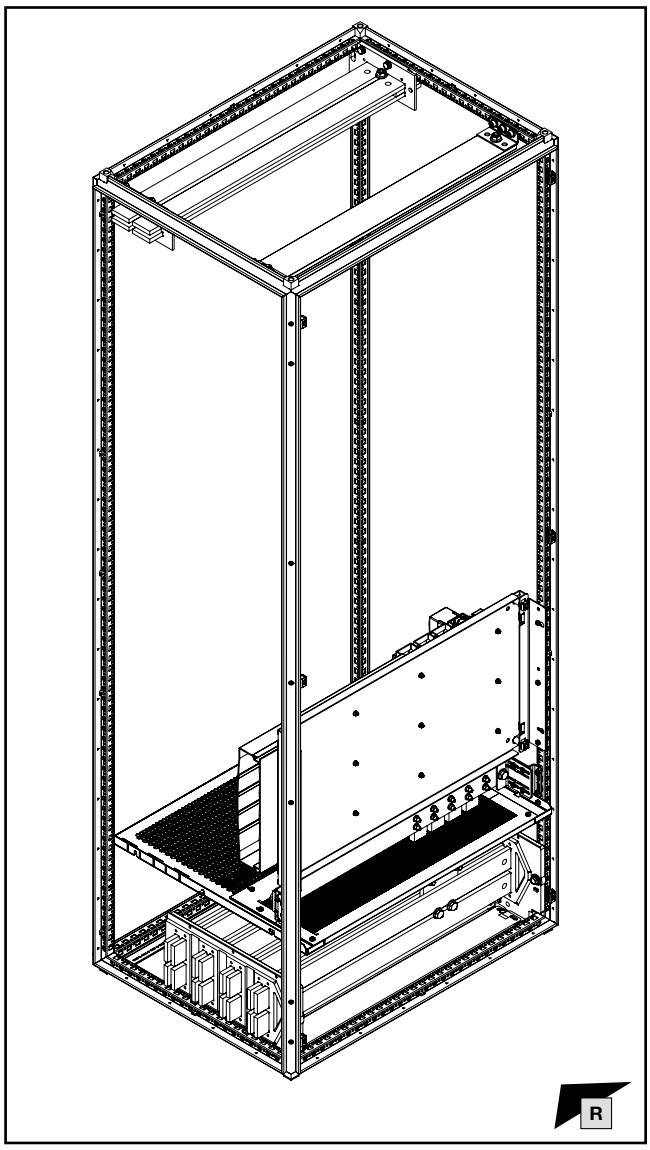

Hinweis / Note / Remarque

Vorbereitende Montageschritte: siehe Kapitel 1.2 bis Kapitel 1.7.
Preparatory assembly steps : see chapter 1.2 to chapter 1.7.
Étapes de montage préliminaires : voir chapitre 1.2 à chapitre 1.7.

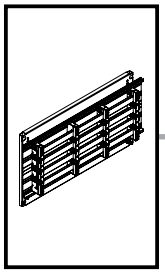

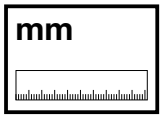

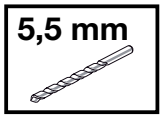

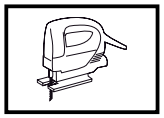

DE EN FR

4. Anbindung mit lamellierten Kupferschienen an 30x10 mm
4. Connection with laminated copper bars to 30x10 mm
4. Connexion des barres de cuivre lamellées (souples) au jeu de barres 30x10 mm

4.2 Vorbereitung der Teilmontageplatte
4.2 Preparing the partial mounting plate
4.2 Préparation de la plaque de montage partielle

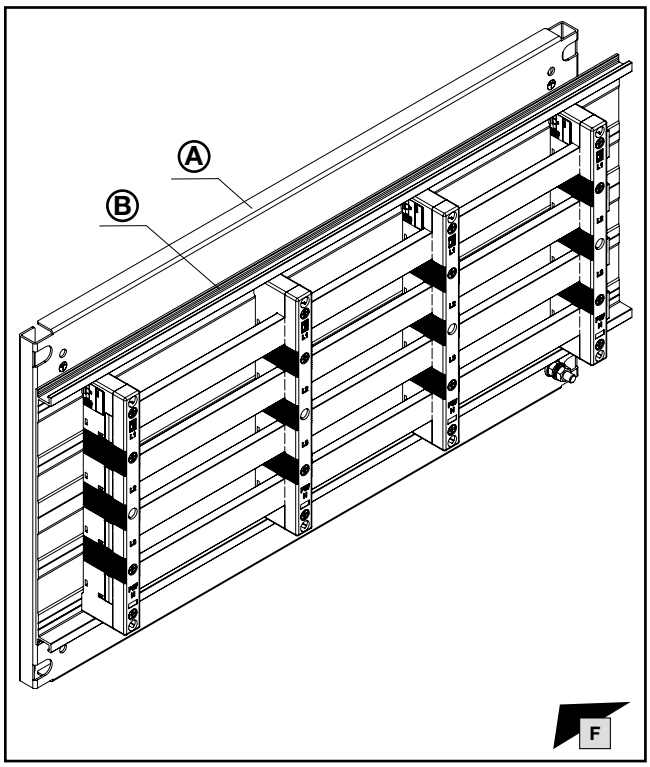

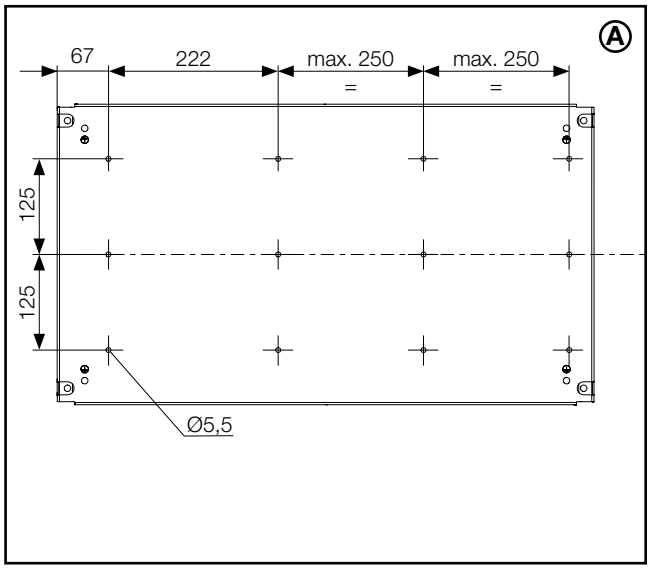

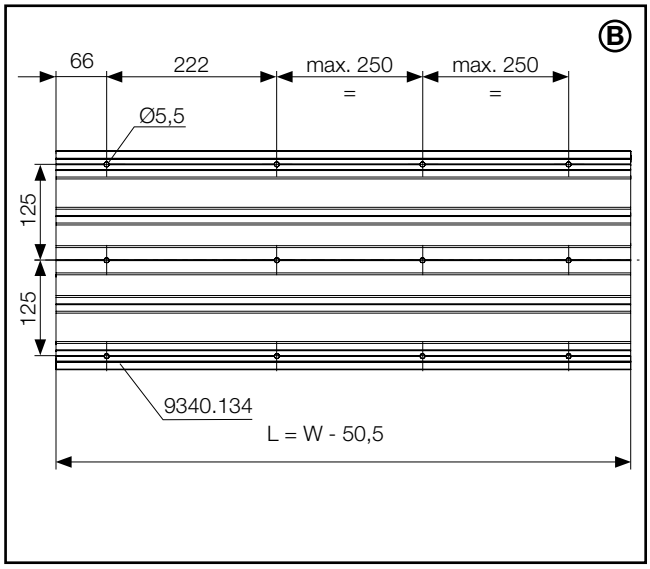

Teilmontageplatte Partial mounting plate Plaques de montage partielles		Schrankbreite W mm Enclosure width W mm Largeur d'armoire W mm	Ⓐ Best.-Nr. Model No. Référence
Höhe Height Hauteur	400	400 600 800 1000 1200	**9683.644** **9683.664** **9683.684** **9683.604** **9683.624**

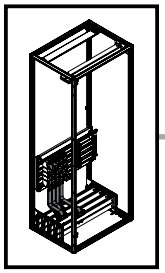

4. Anbindung mit lamellierten Kupferschienen an 30x10 mm
4. Connection with laminated copper bars to 30x10 mm
4. Connexion des barres de cuivre lamellées (souples) au jeu de barres 30x10 mm

4.3 Anbindung horizontales Verteilsammelschienensystem – 4-polig
4.3 Connecting the horizontal distribution busbar system – 4-pole
4.3 Connexion aux jeux de barres de distribution horizontaux tétrapolaires

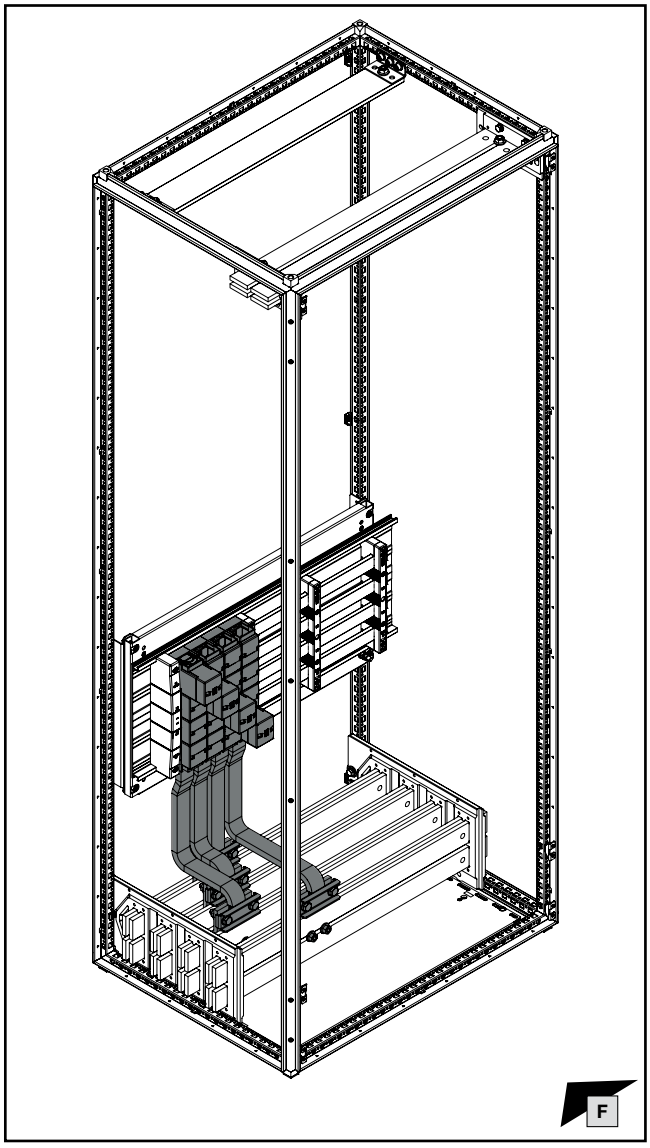

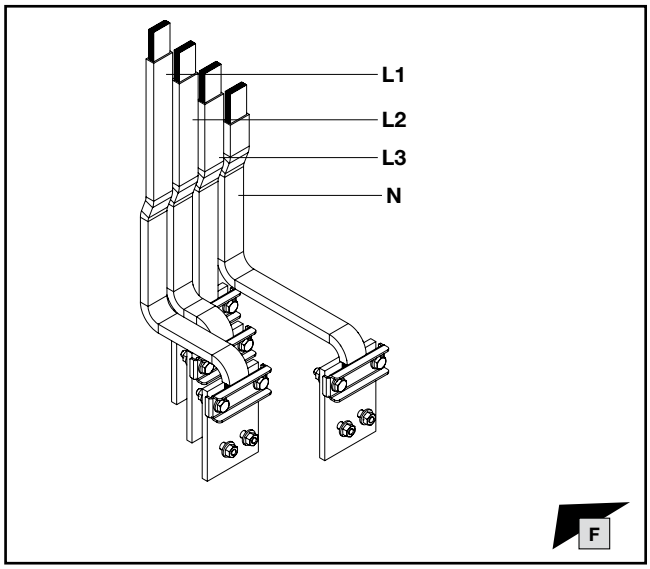

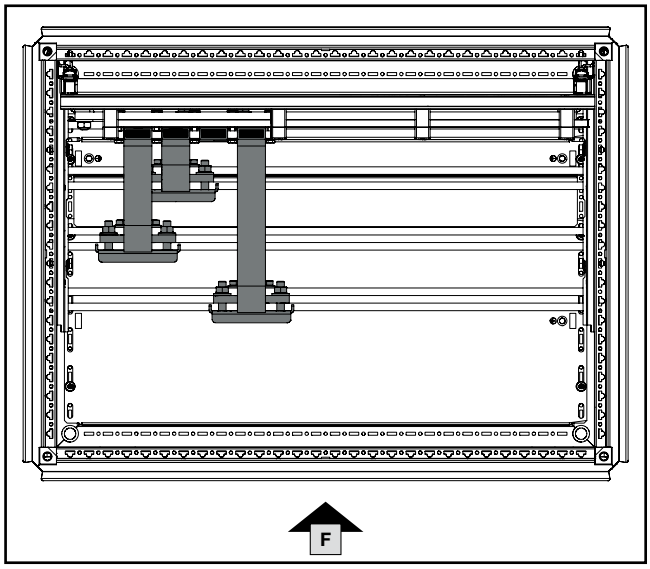

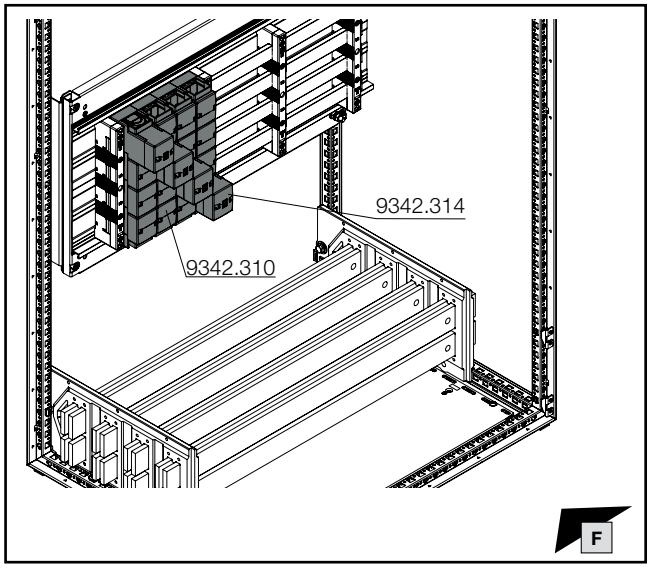

9342.310
Anschlussadapter
Connection adaptors
Adaptateurs de raccordement

DE / EN / FR

9342.314
Anschlussadapter-Ergänzungsset
Connection adaptor expansion set
Kit complémentaire d'adaptateur de raccordement

DE / EN / FR

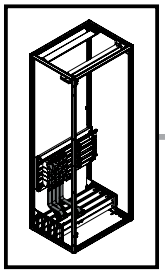

1x5

PH1

DE EN FR

4. Anbindung mit lamellierten Kupferschienen an 30x10 mm
4. Connection with laminated copper bars to 30x10 mm
4. Connexion des barres de cuivre lamellées (souples) au jeu de barres 30x10 mm

4.3 Anbindung horizontales Verteilsammelschienensystem – 4-polig
4.3 Connecting the horizontal distribution busbar system – 4-pole
4.3 Connexion aux jeux de barres de distribution horizontaux tétrapolaires

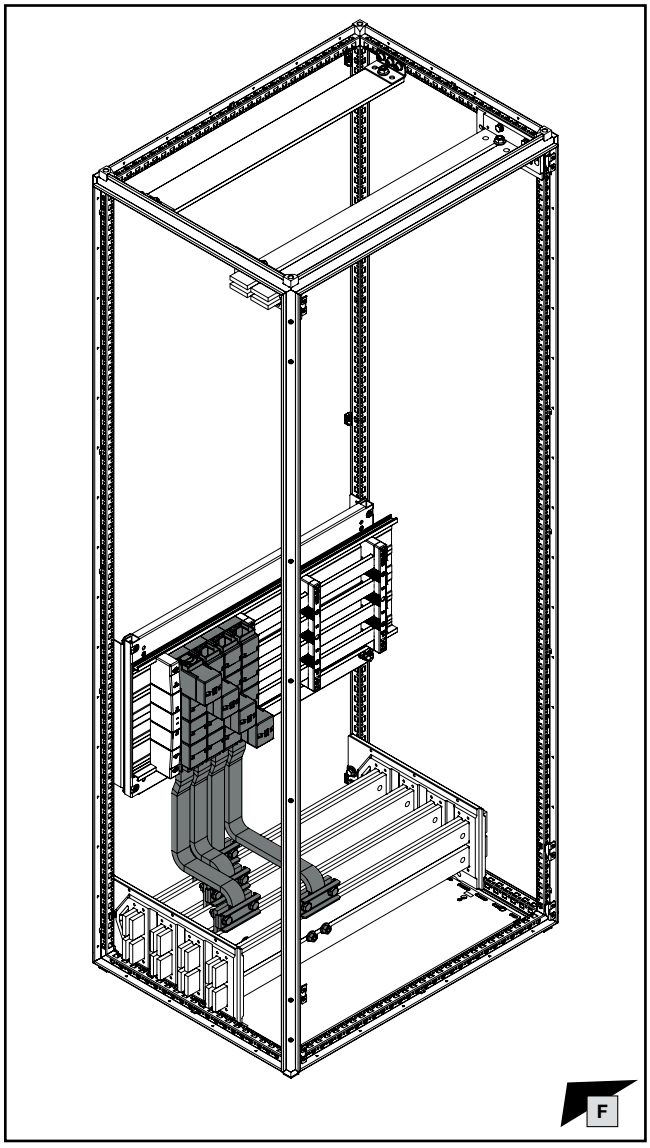

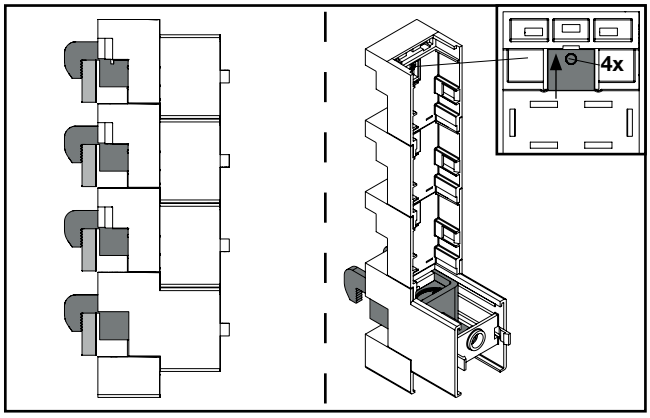

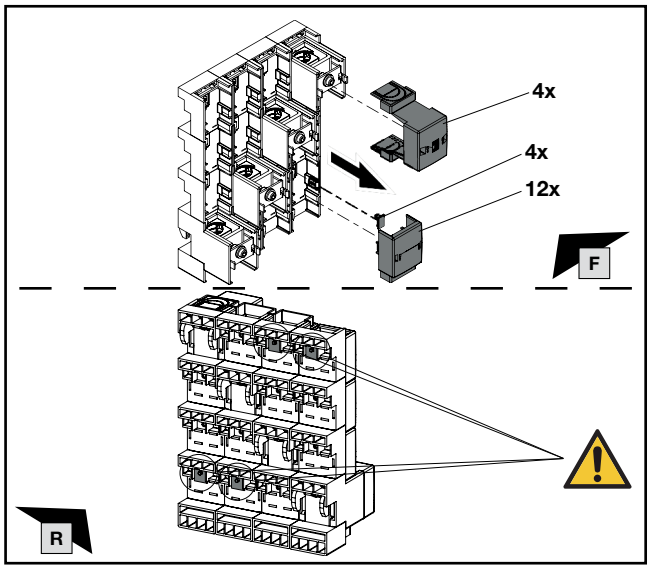

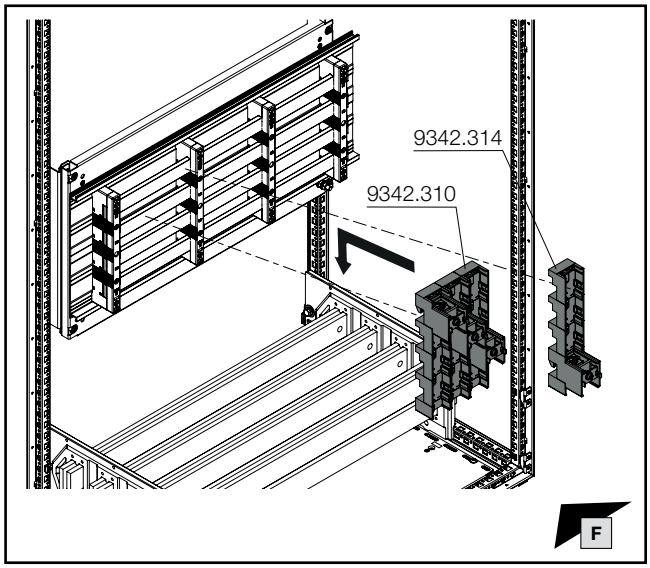

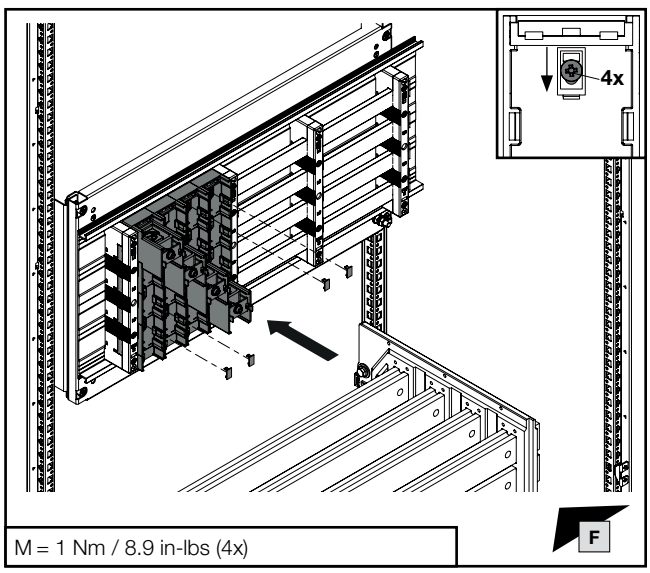

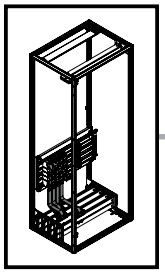

SW16/
SW17

DE EN FR

4. Anbindung mit lamellierten Kupferschienen an 30x10 mm
4. Connection with laminated copper bars to 30x10 mm
4. Connexion des barres de cuivre lamellées (souples) au jeu de barres 30x10 mm

4.3 Anbindung horizontales Verteilsammelschienensystem – 4-polig
4.3 Connecting the horizontal distribution busbar system – 4-pole
4.3 Connexion aux jeux de barres de distribution horizontaux tétrapolaires

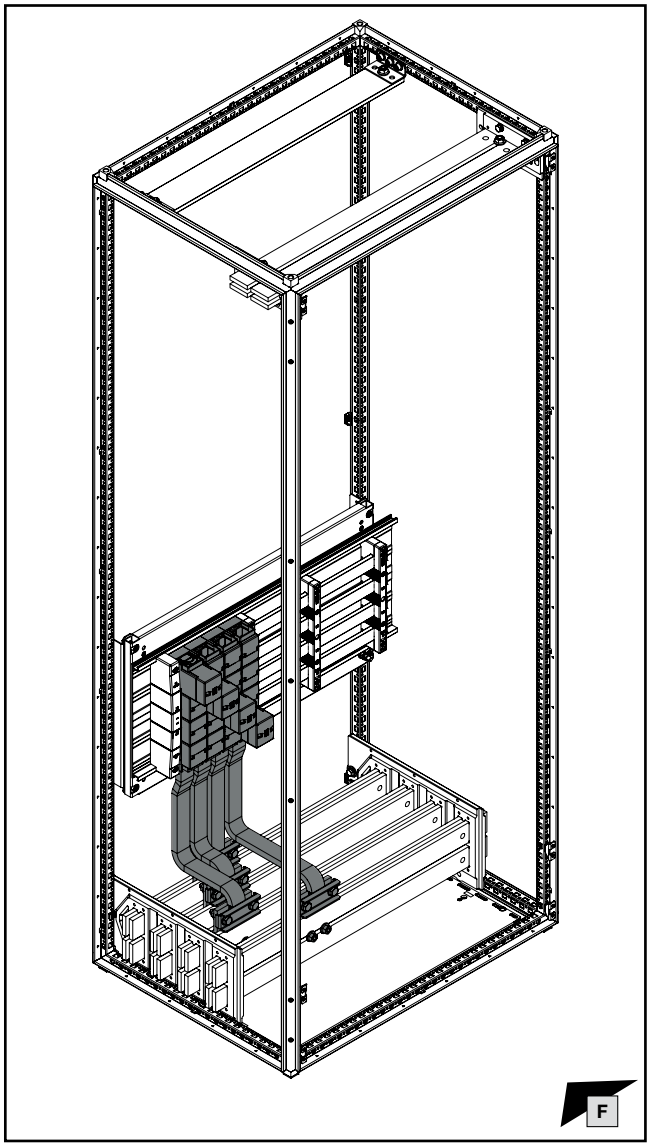

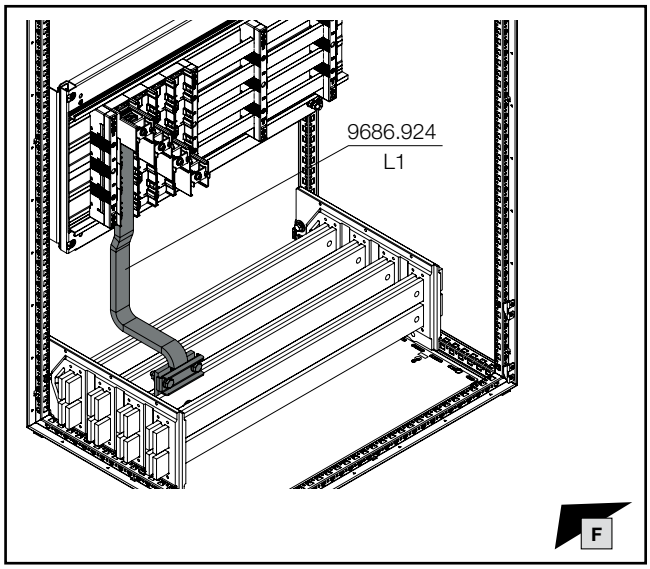

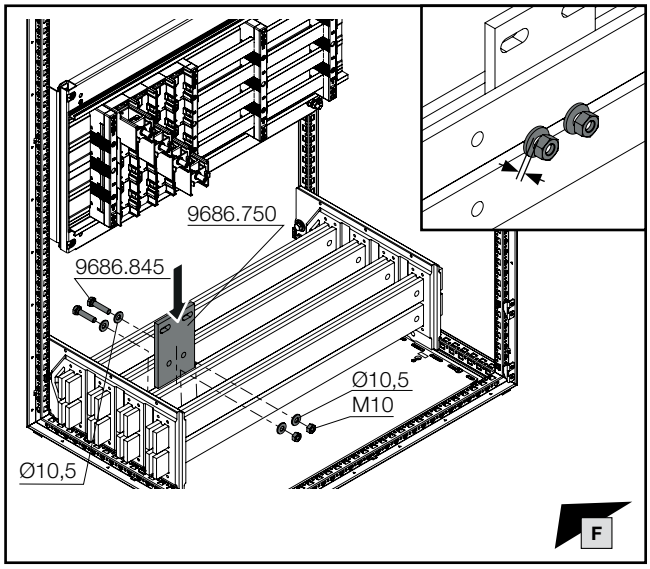

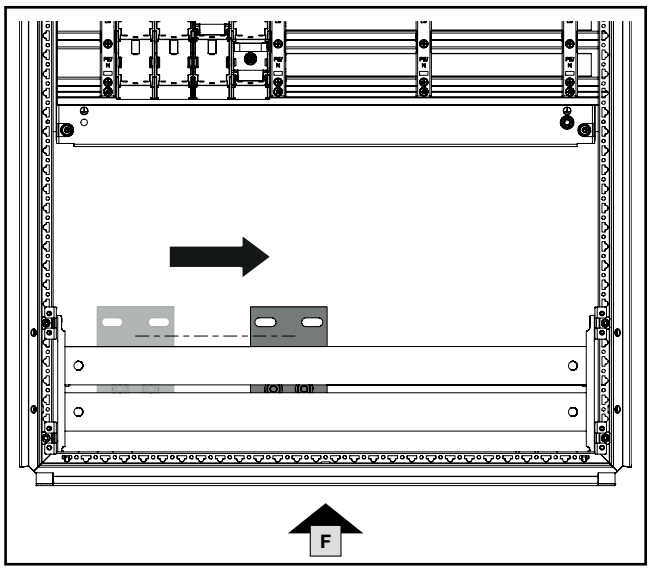

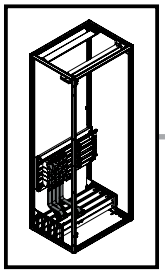

SW16/
SW17

IS5

DE EN FR

4. Anbindung mit lamellierten Kupferschienen an 30x10 mm
4. Connection with laminated copper bars to 30x10 mm
4. Connexion des barres de cuivre lamellées (souples) au jeu de barres 30x10 mm

4.3 Anbindung horizontales Verteilsammelschienensystem – 4-polig
4.3 Connecting the horizontal distribution busbar system – 4-pole
4.3 Connexion aux jeux de barres de distribution horizontaux tétrapolaires

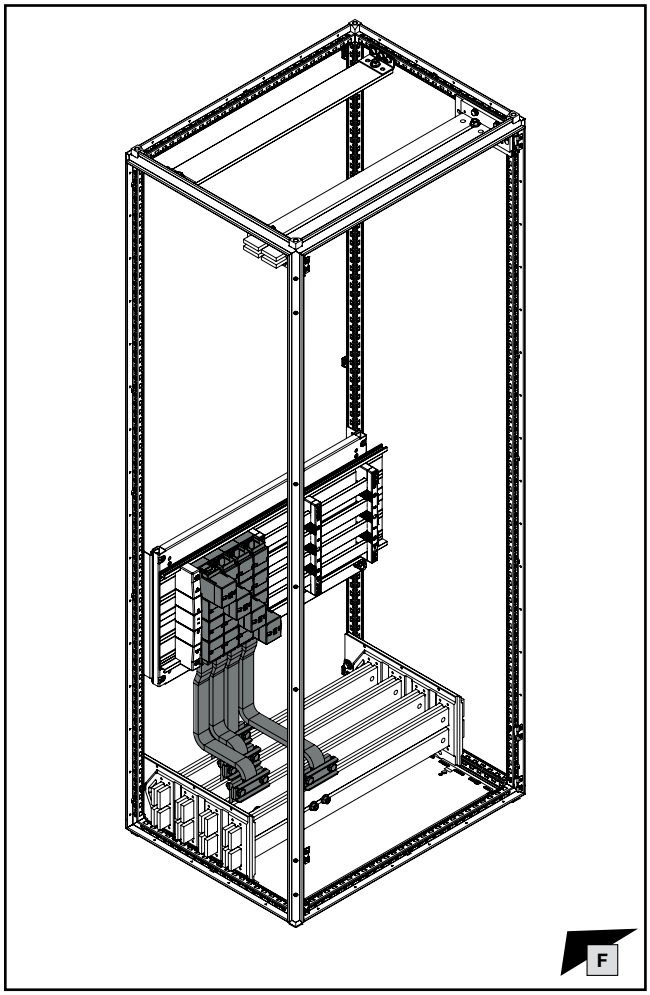

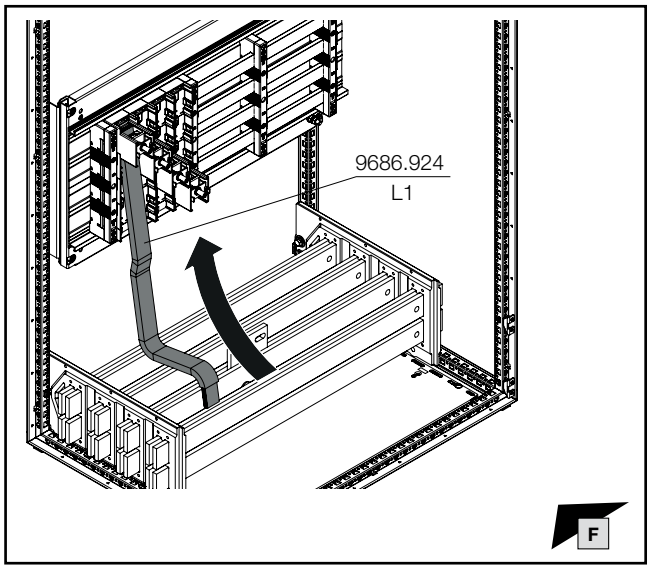

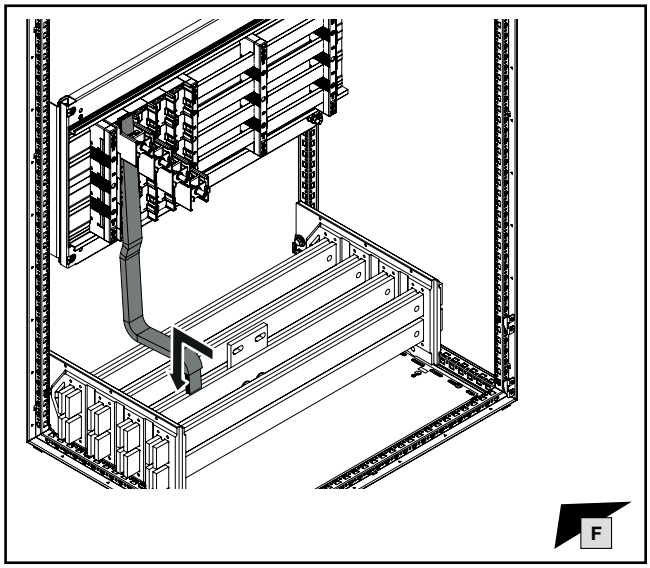

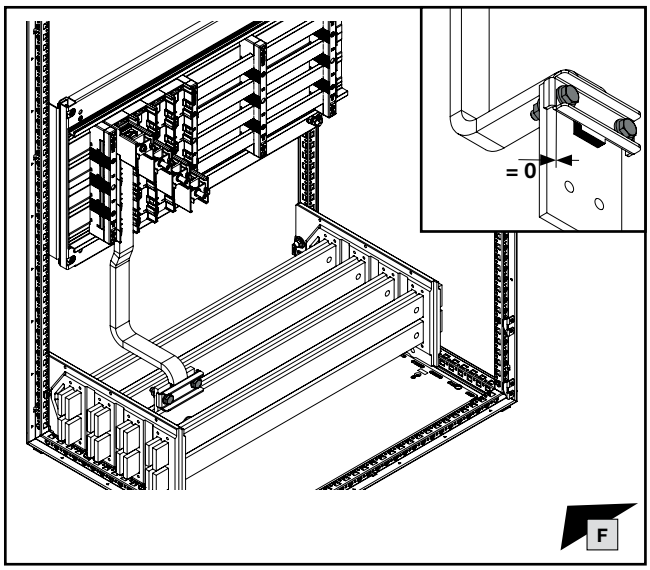

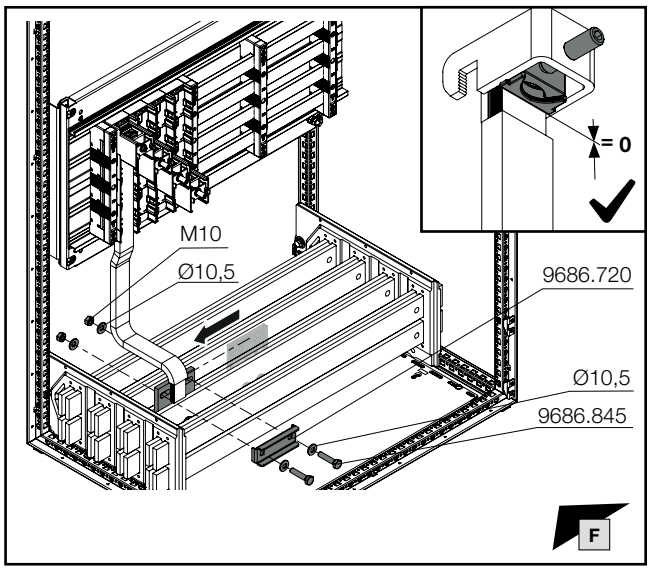

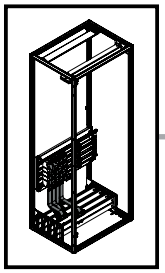

SW16/ SW17

IS5

DE EN FR

4. Anbindung mit lamellierten Kupferschienen an 30x10 mm
4. Connection with laminated copper bars to 30x10 mm
4. Connexion des barres de cuivre lamellées (souples) au jeu de barres 30x10 mm

4.3 Anbindung horizontales Verteilsammelschienensystem – 4-polig
4.3 Connecting the horizontal distribution busbar system – 4-pole
4.3 Connexion aux jeux de barres de distribution horizontaux tétrapolaires

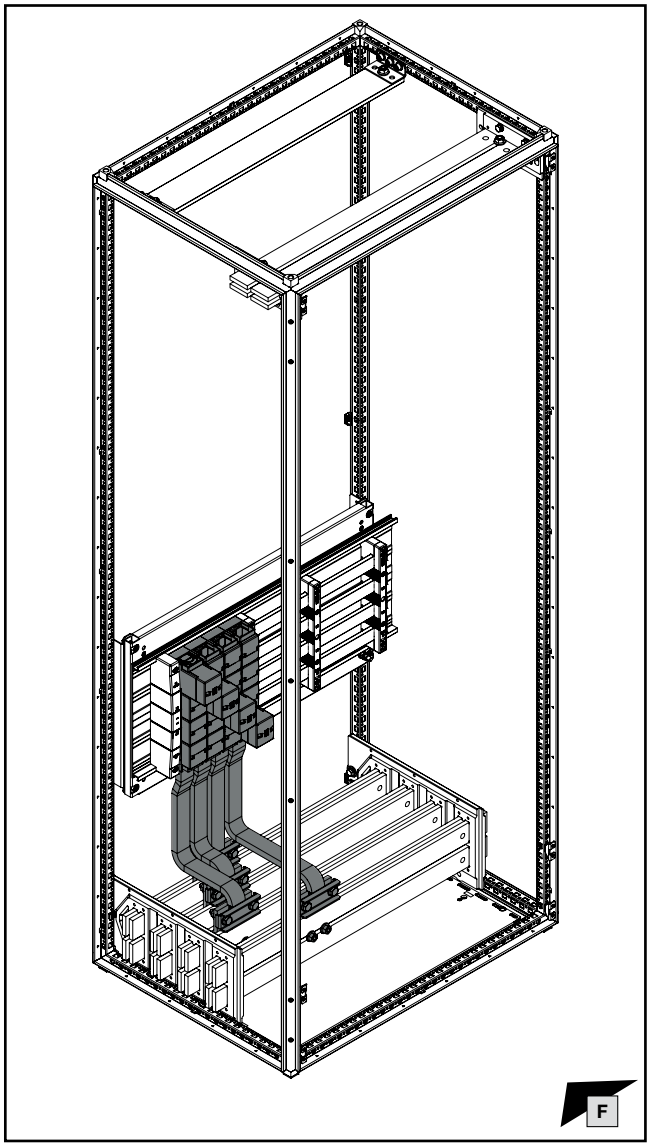

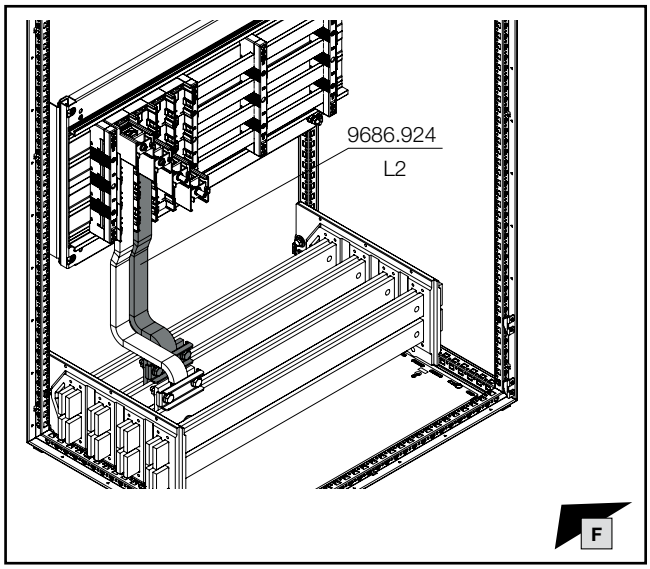

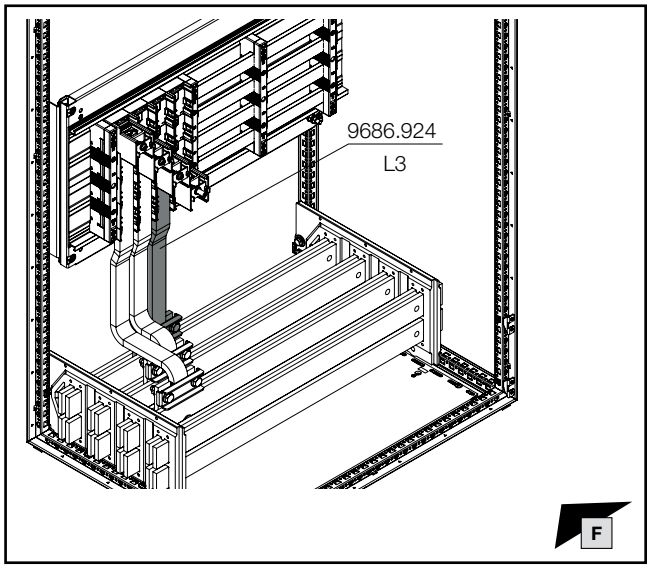

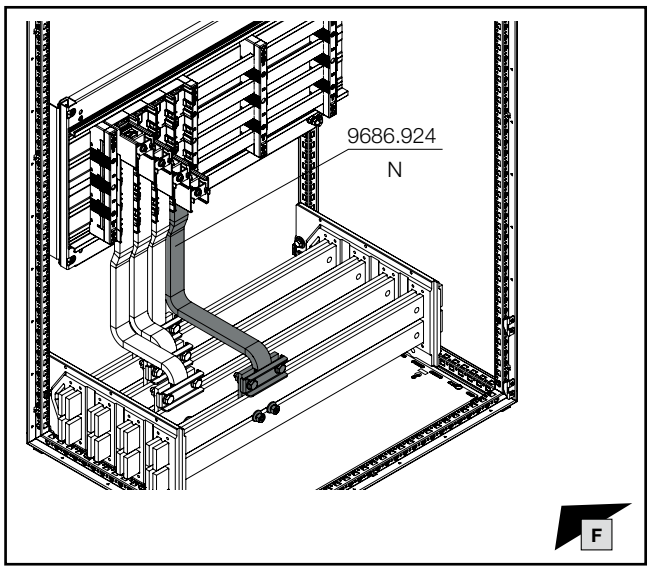

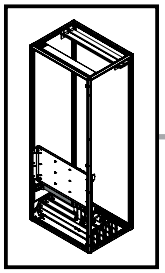

mm

TX30

DE EN FR

4. Anbindung mit lamellierten Kupferschienen an 30x10 mm
4. Connection with laminated copper bars to 30x10 mm
4. Connexion des barres de cuivre lamellées (souples) au jeu de barres 30x10 mm

4.4 Stabilisierung horizontales Sammelschienensystem – 4-polig
4.4 Stabilising the horizontal busbar system – 4-pole
4.4 Stabilisation de jeux de barres horizontaux tétrapolaires

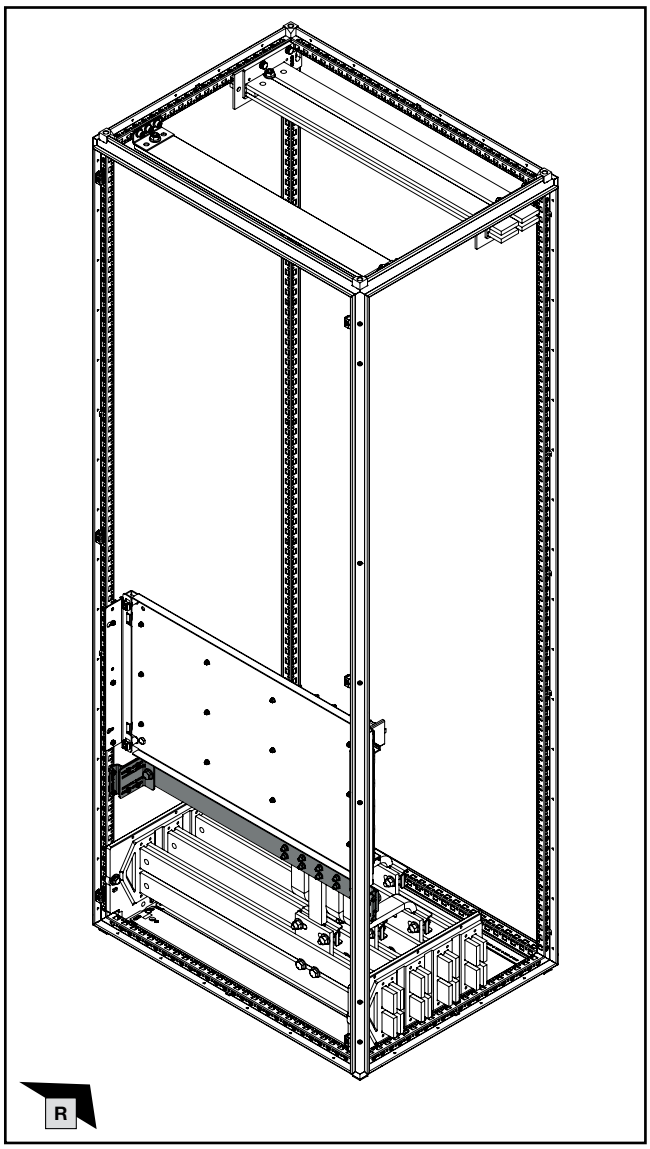

9686.495
Haltewinkel
Angle bracket
Équerre-support

DE / EN / FR

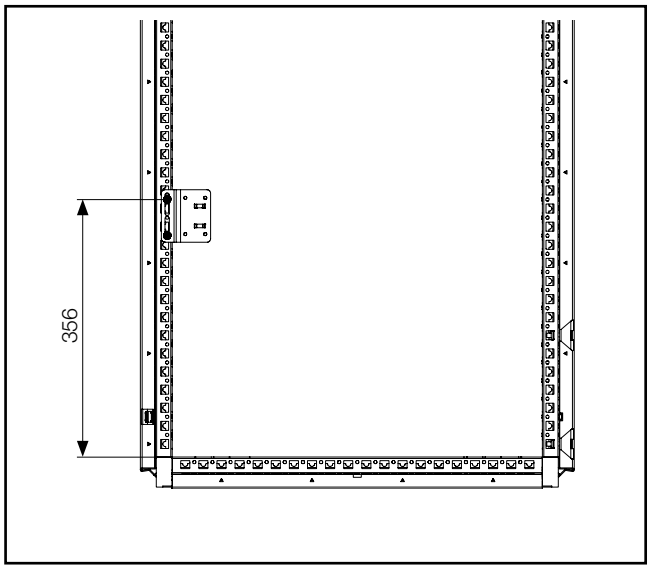

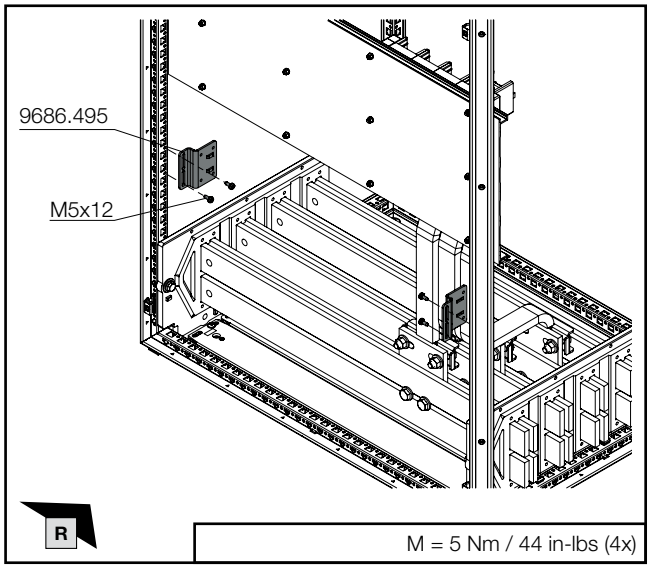

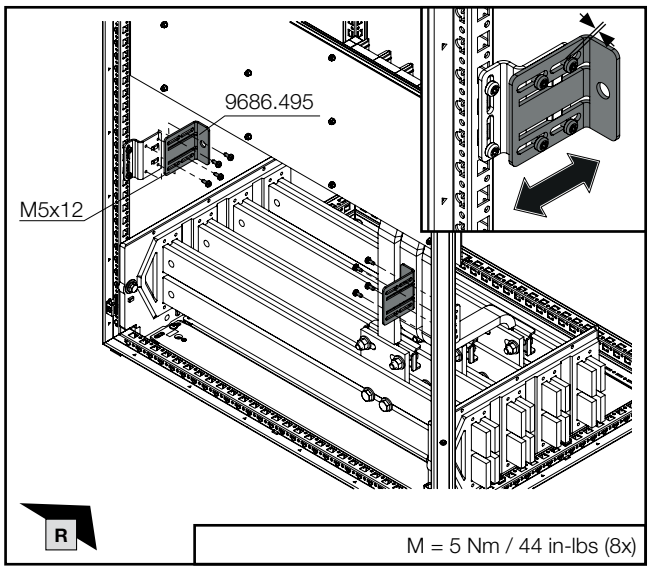

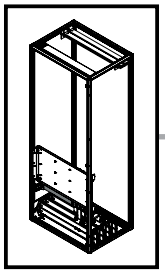

mm

SW16/
SW17

7 mm

11,5 mm

DE EN FR

4. Anbindung mit lamellierten Kupferschienen an 30x10 mm
4. Connection with laminated copper bars to 30x10 mm
4. Connexion des barres de cuivre lamellées (souples) au jeu de barres 30x10 mm

4.4 Stabilisierung horizontales Sammelschienensystem – 4-polig
4.4 Stabilising the horizontal busbar system – 4-pole
4.4 Stabilisation de jeux de barres horizontaux tétrapolaires

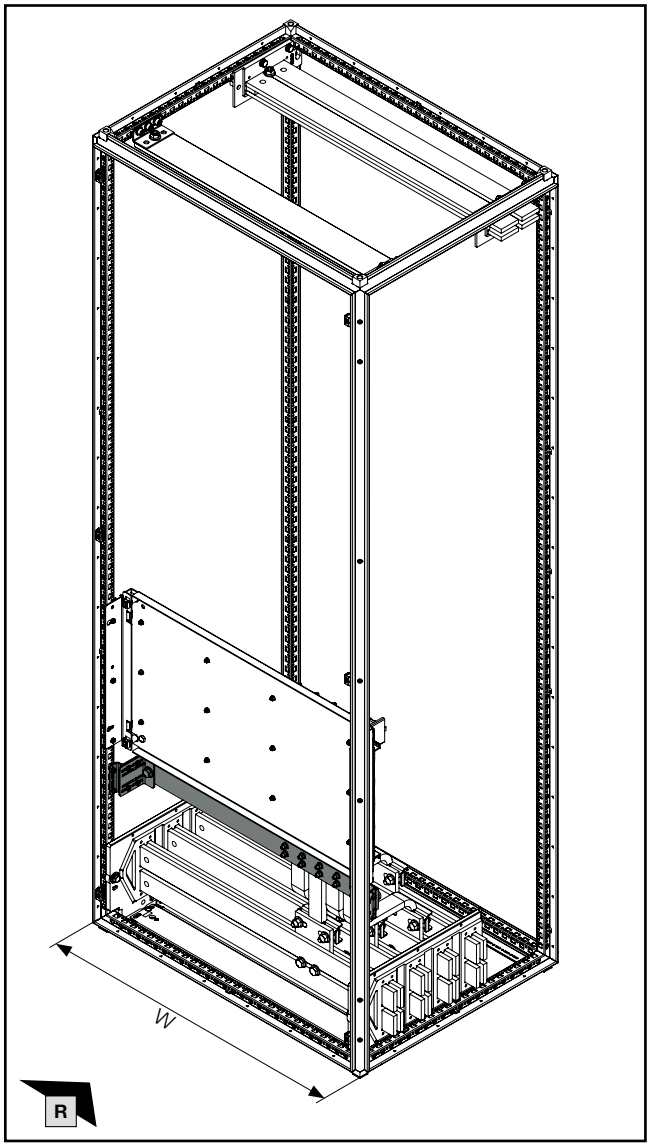

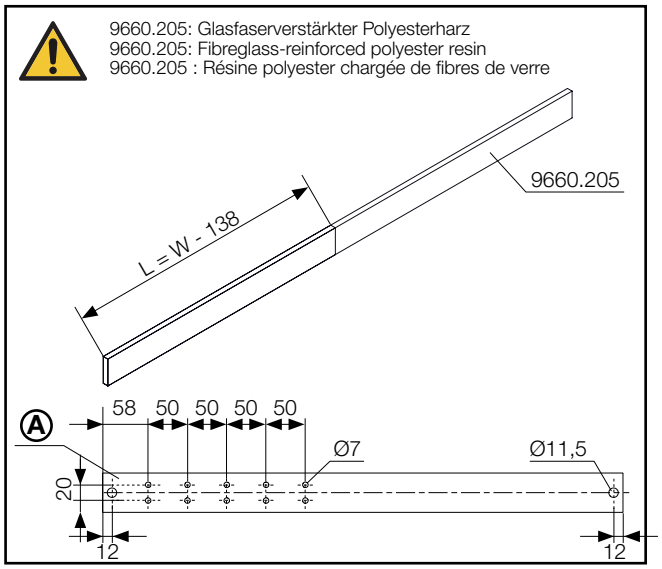

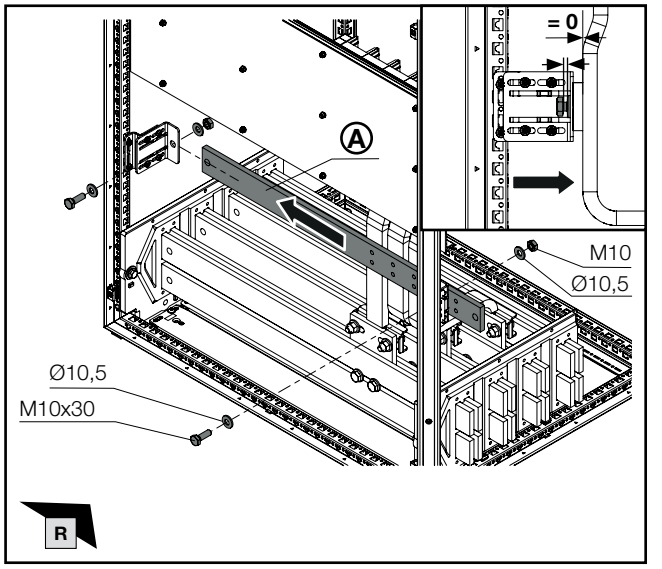

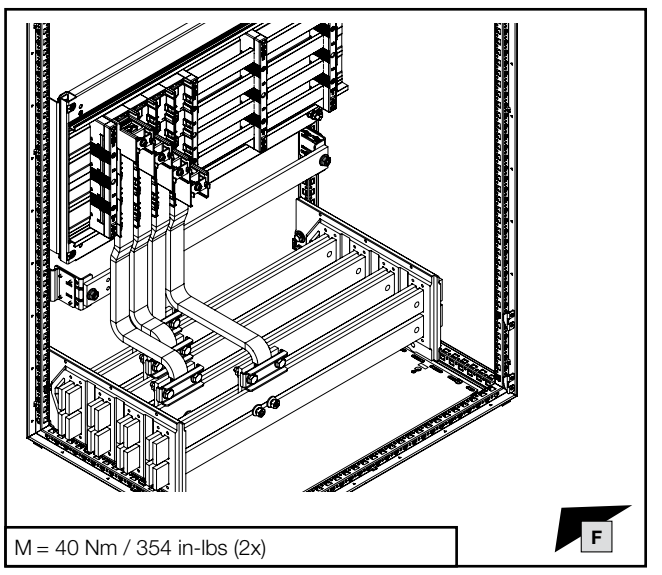

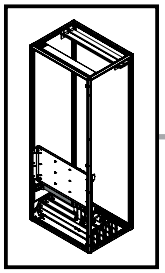

mm

SW10

7 mm

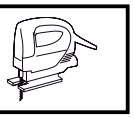

DE EN FR



4. Anbindung mit lamellierten Kupferschienen an 30x10 mm
4. Connection with laminated copper bars to 30x10 mm
4. Connexion des barres de cuivre lamellées (souples) au jeu de barres 30x10 mm

4.4 Stabilisierung horizontales Sammelschienensystem – 4-polig
4.4 Stabilising the horizontal busbar system – 4-pole
4.4 Stabilisation de jeux de barres horizontaux tétrapolaires

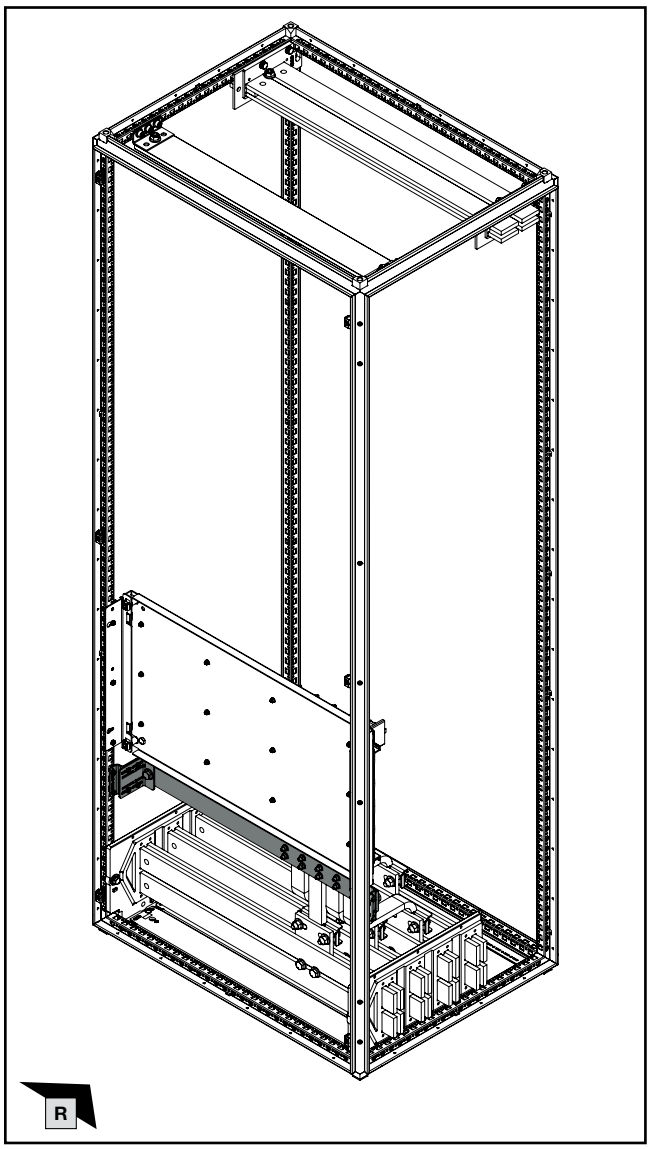

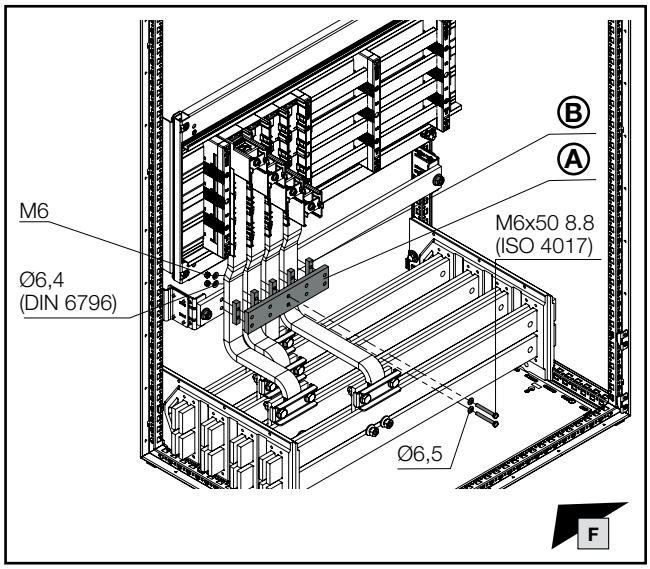

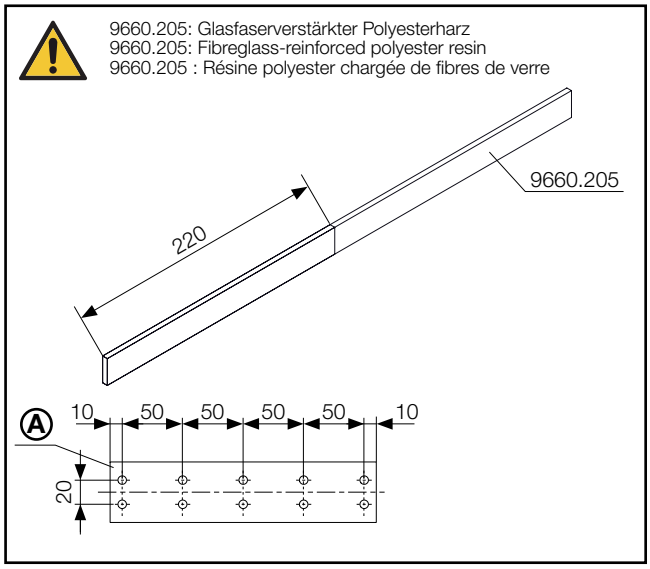

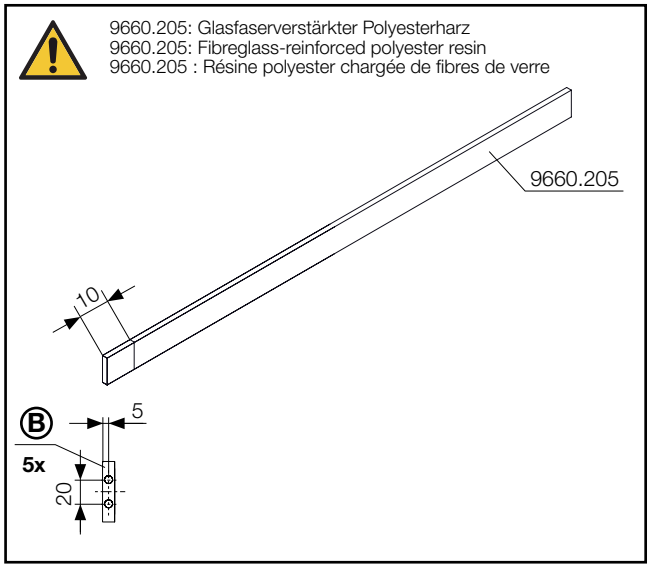

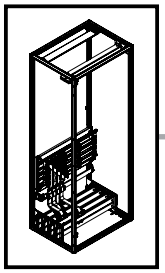

SW10 | SW16/ SW17 | IS5

DE EN FR

4. Anbindung mit lamellierten Kupferschienen an 30x10 mm
4. Connection with laminated copper bars to 30x10 mm
4. Connexion des barres de cuivre lamellées (souples) au jeu de barres 30x10 mm

4.5 Anziehen der Schrauben
4.5 Tightening the screws
4.5 Serrage des vis

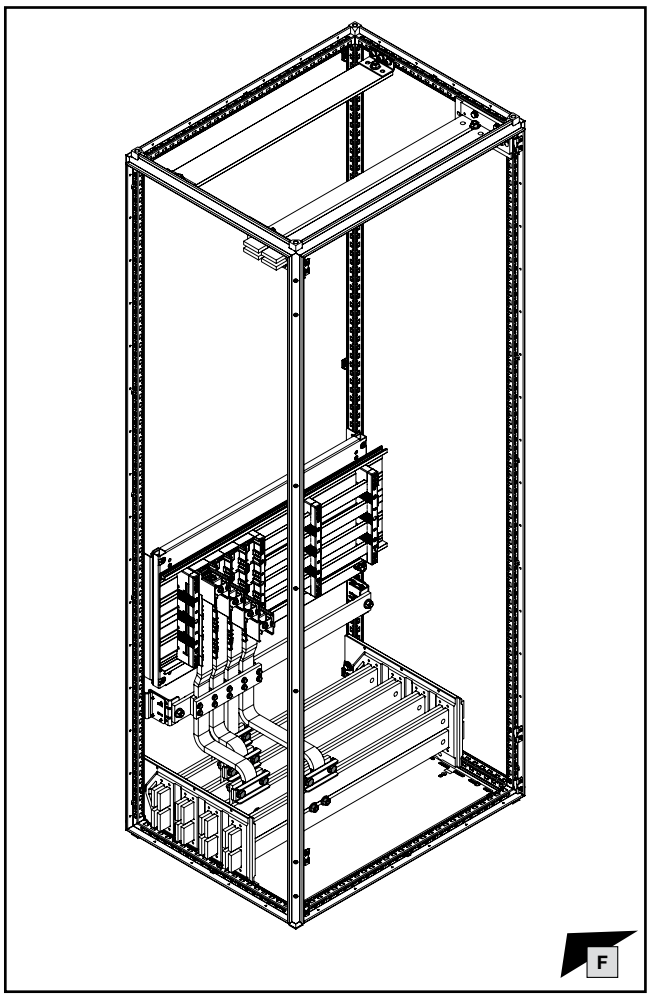

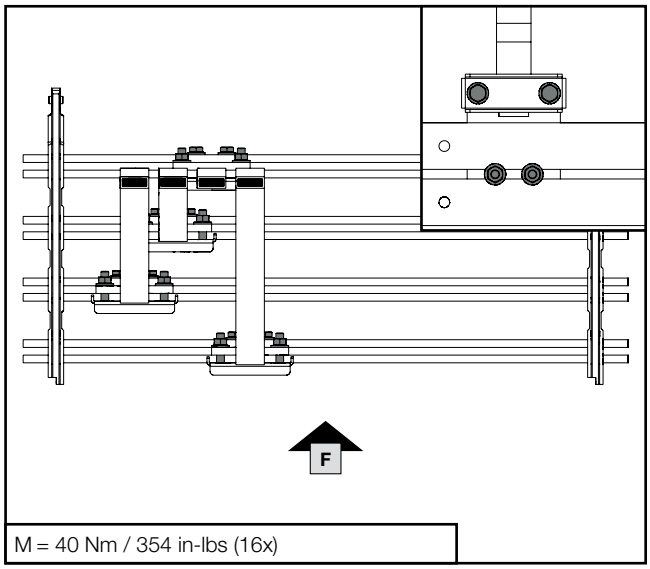

M = 40 Nm / 354 in-lbs (16x)

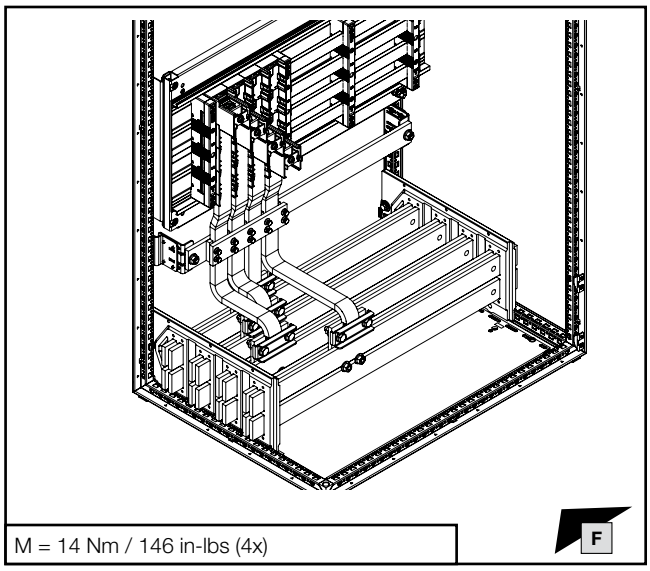

M = 14 Nm / 146 in-lbs (4x)

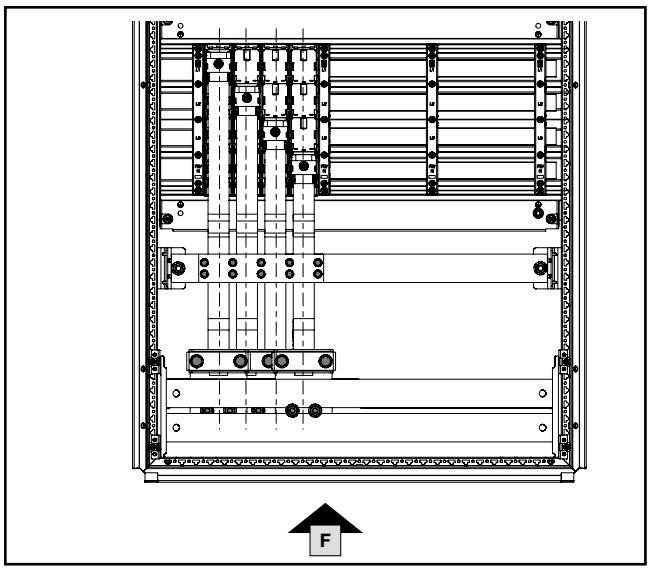

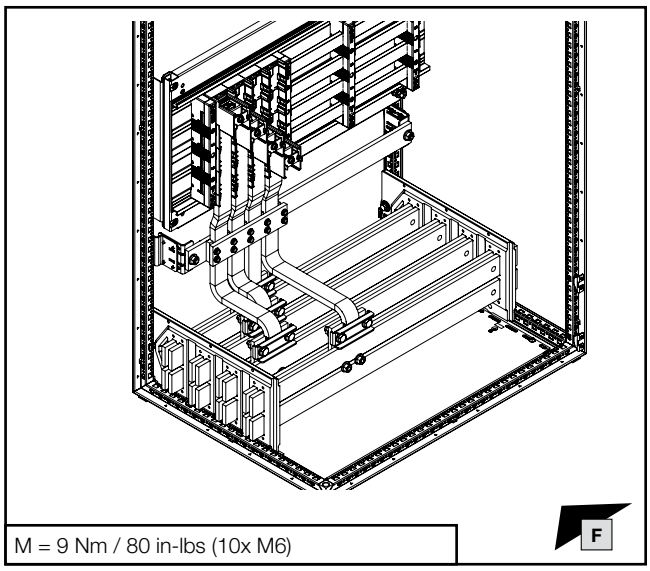

M = 9 Nm / 80 in-lbs (10x M6)

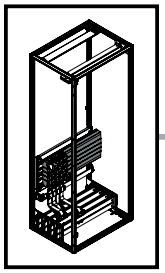

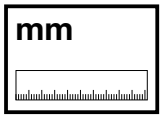

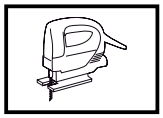

DE EN FR



4. Anbindung mit lamellierten Kupferschienen an 30x10 mm
4. Connection with laminated copper bars to 30x10 mm
4. Connexion des barres de cuivre lamellées (souples) au jeu de barres 30x10 mm

4.6 Montage der Abdeckungen
4.6 Fitting the covers
4.6 Montage des recouvrements

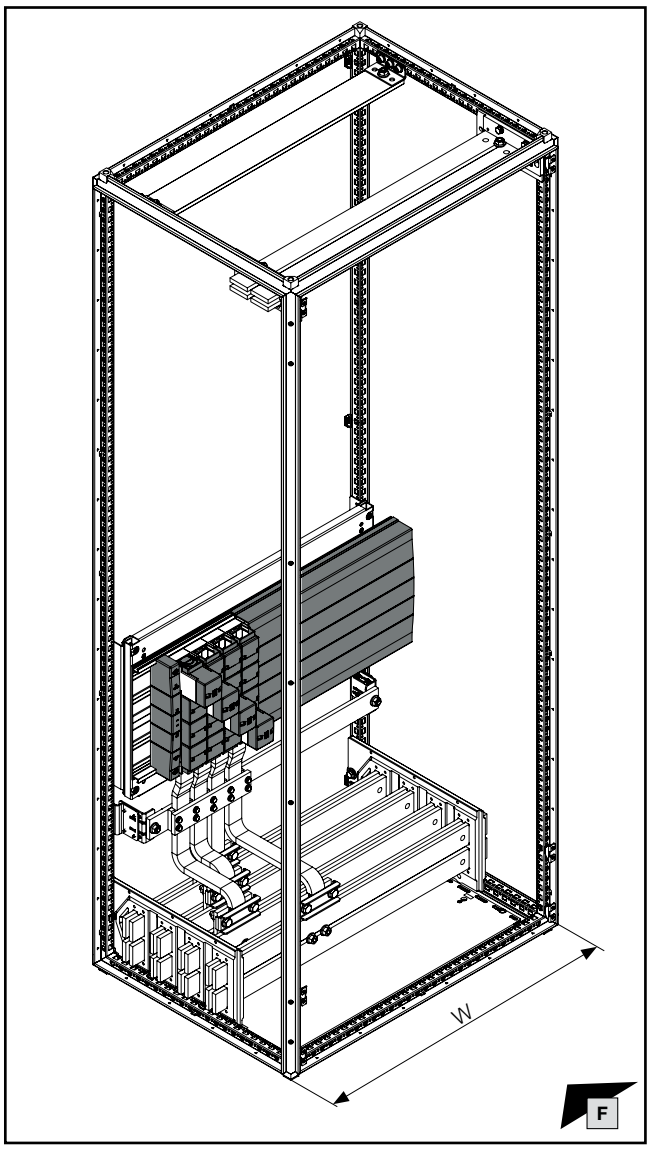

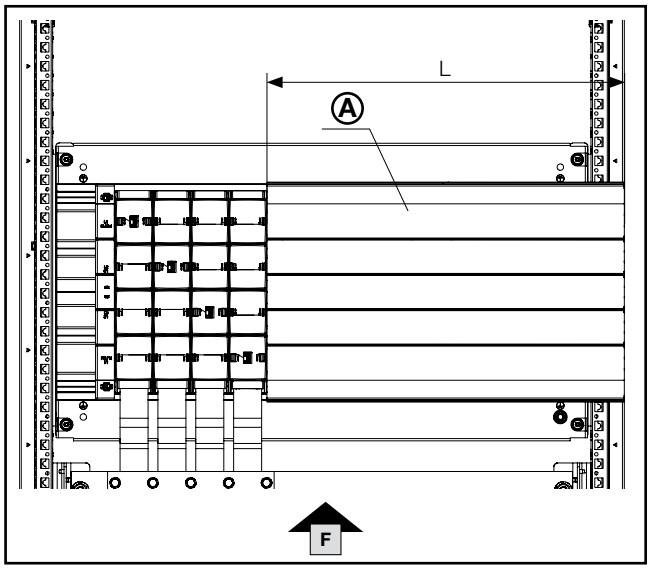

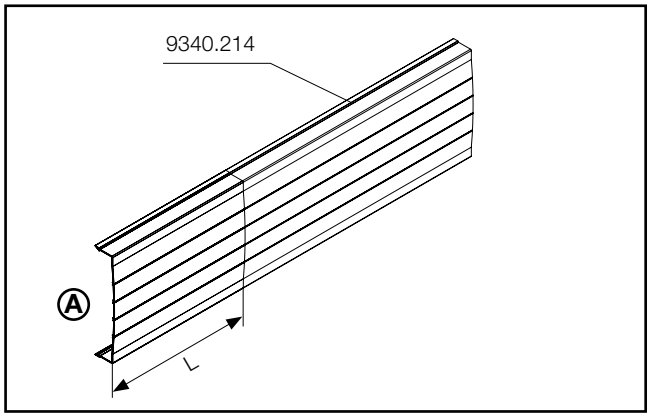

Ⓐ Abmessung der Bodenwannenabdeckung **L** mm / Base tray cover dimension **L** mm / Dimensions de la recouvrement de châssis de protection **L** mm		**Schrankbreite W** mm / **Enclosure width W** mm / **Largeur d'armoire W** mm
Breite / Width / Largeur	72	400
	272	600
	472	800
	672	1000
	872	1200

Hinweis / Note / Remarque Ⓐ

Abweichendes Längenmaß der Bodenwannenabdeckung bei Einsatz von Geräteadaptern und Sicherungskomponenten.

Deviating length dimension of the base tray cover when using component adaptors and safety components.

Longueur différente du recouvrement de châssis de protection en cas d'utilisation d'adaptateurs d'appareillages et de composants de coupure.

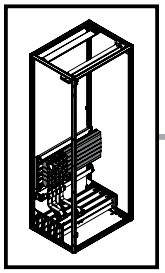

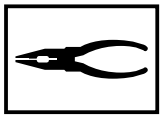

DE EN FR

4. Anbindung mit lamellierten Kupferschienen an 30x10 mm
4. Connection with laminated copper bars to 30x10 mm
4. Connexion des barres de cuivre lamellées (souples) au jeu de barres 30x10 mm

4.6 Montage der Abdeckungen
4.6 Fitting the covers
4.6 Montage des recouvrements

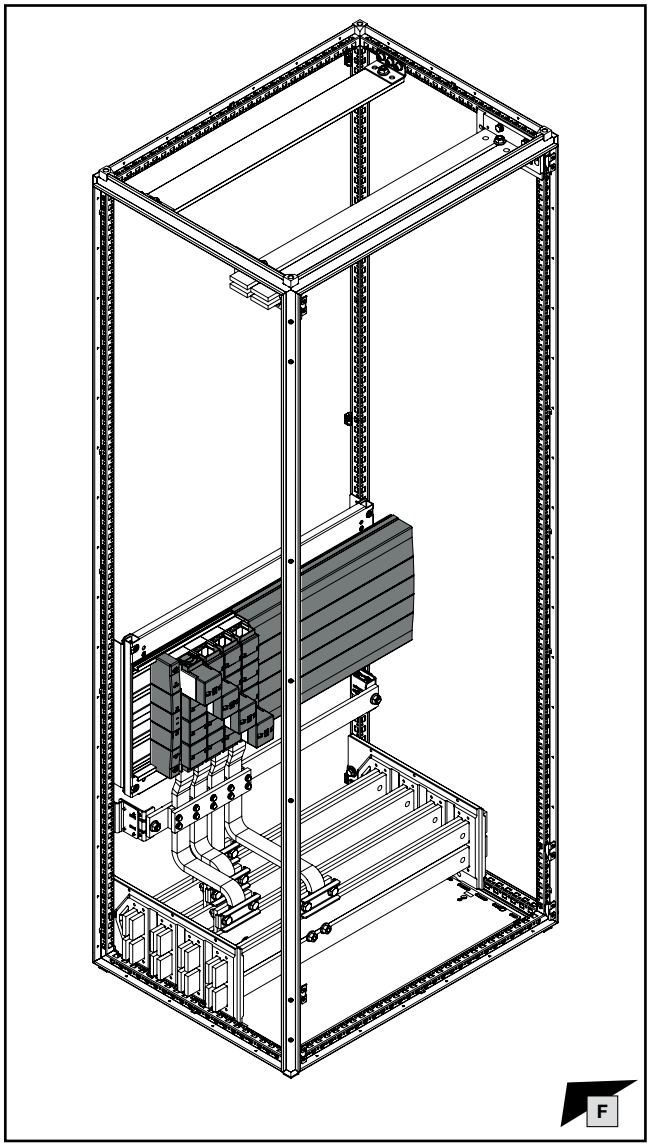

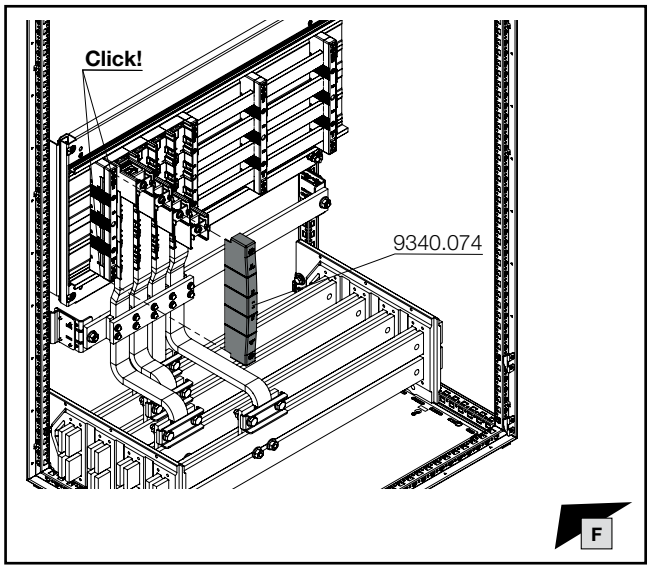

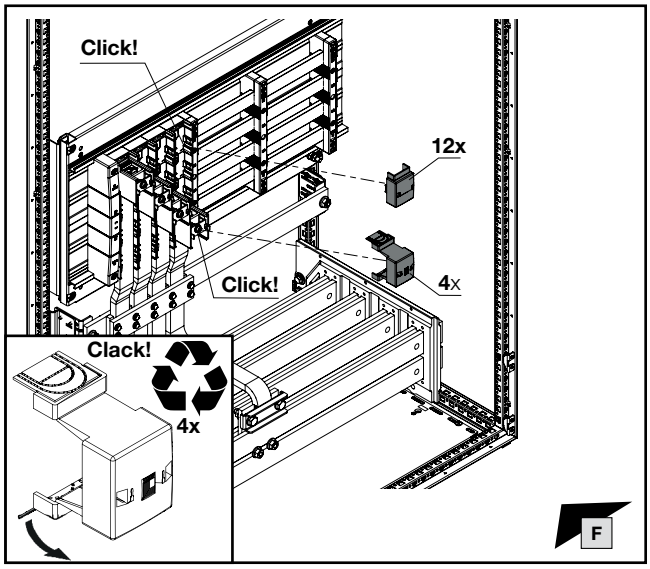

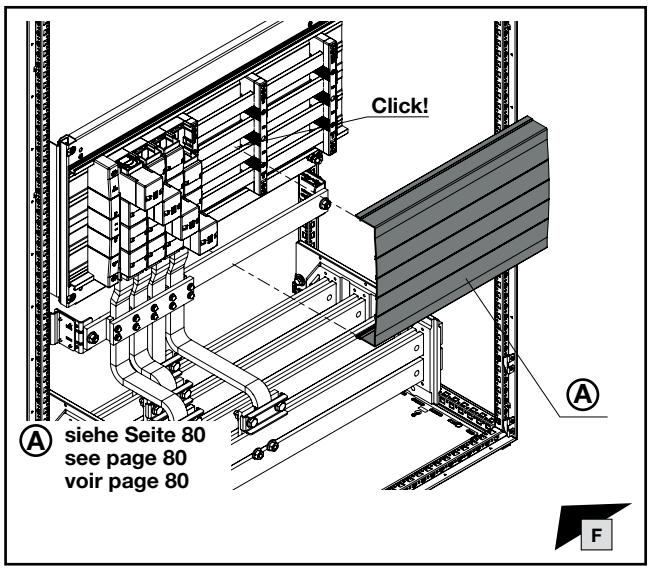

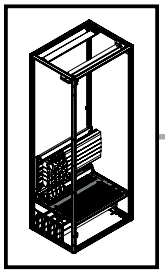

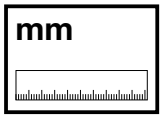

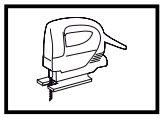

DE EN FR



4. Anbindung mit lamellierten Kupferschienen an 30x10 mm
4. Connection with laminated copper bars to 30x10 mm
4. Connexion des barres de cuivre lamellées (souples) au jeu de barres 30x10 mm

4.7 Montage Funktionsraumteiler
4.7 Fitting the compartment divider
4.7 Montage du séparateur de compartiment fonctionnel

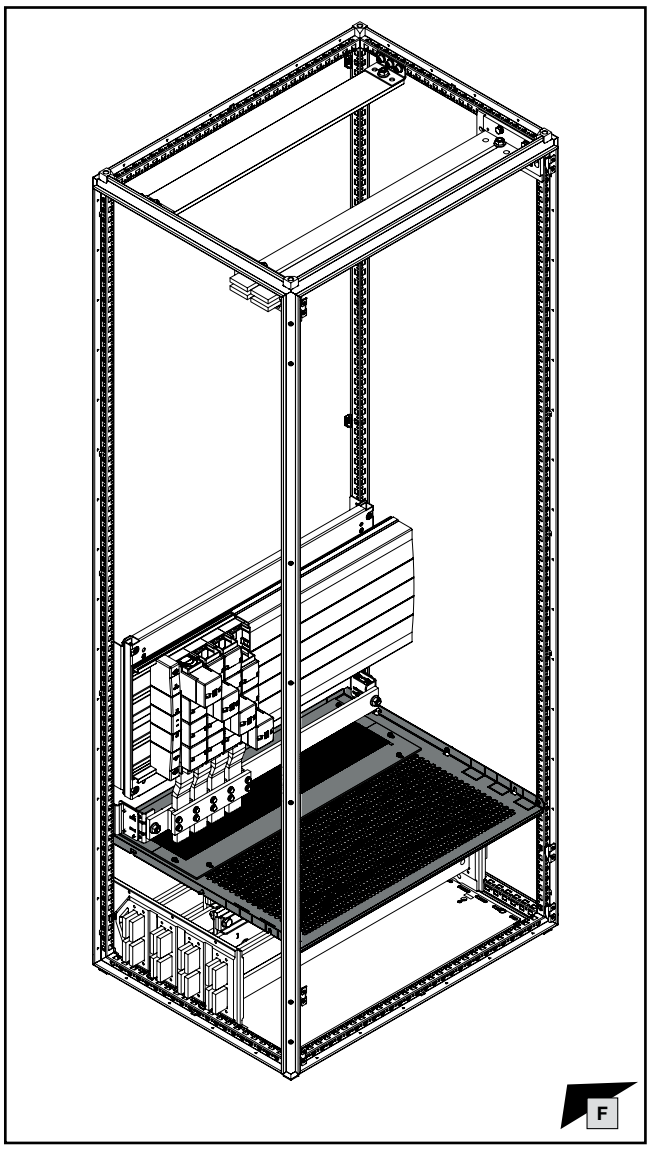

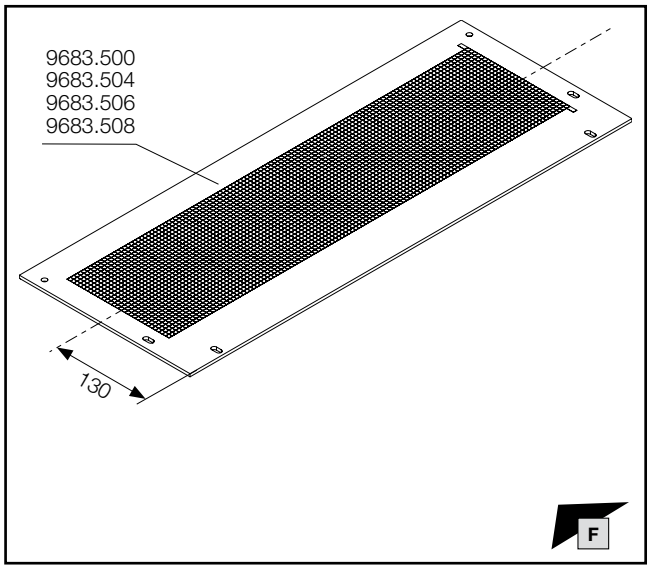

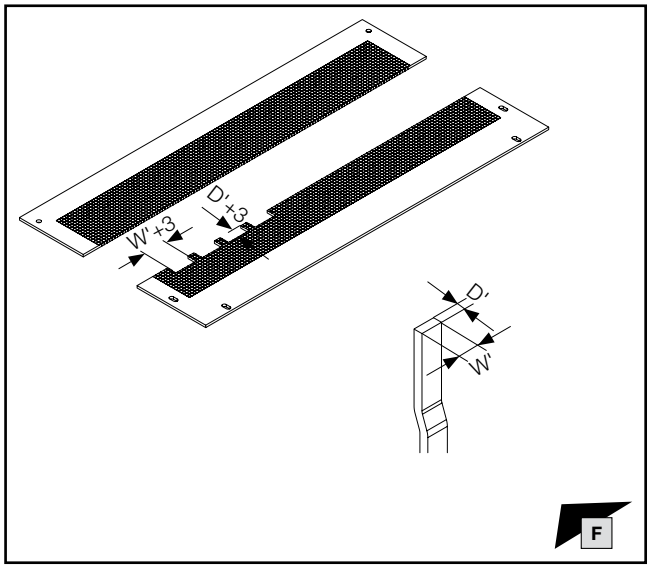

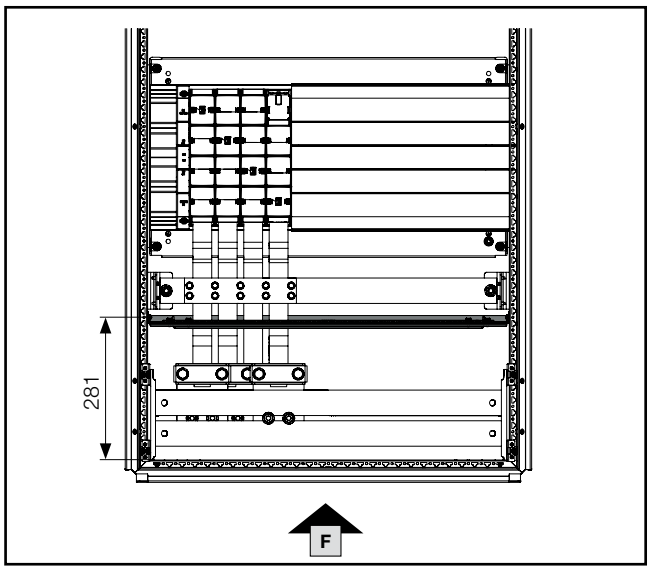



Hinweis / Note / Remarque

Vollständige Montage des Funktionsraumteilers: siehe Kapitel 1.13.
Full installation of the compartment divider: see chapter 1.13.
Montage complet des séparateur de compartiment fonctionnel : voir chapitre 1.13.



Hinweis / Note / Remarque

Nachfolgende Montageschritte: siehe Kapitel 1.14 bis Kapitel 1.18.
Subsequent assembly steps: see chapter 1.14 to chapter 1.18.
Étapes de montage suivantes : voir chapitre 1.14 à chapitre 1.18.

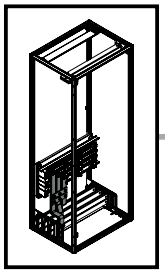

mm

SW13

SW16/
SW17

11,5 mm

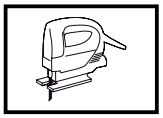

DE EN FR

5. Besonderheiten – Verteilsammelschienensystem – 3-polig
5. Particular features – distribution busbar system – 3-pole
5. Caractéristiques particulières – jeux de barres de distribution tripolaires

5.1 RiLine Sammelschienensysteme 1600 A (60 mm)
5.1 RiLine busbar systems 1600 A (60 mm)
5.1 Jeux de barres RiLine 1600 A (entraxe 60 mm)

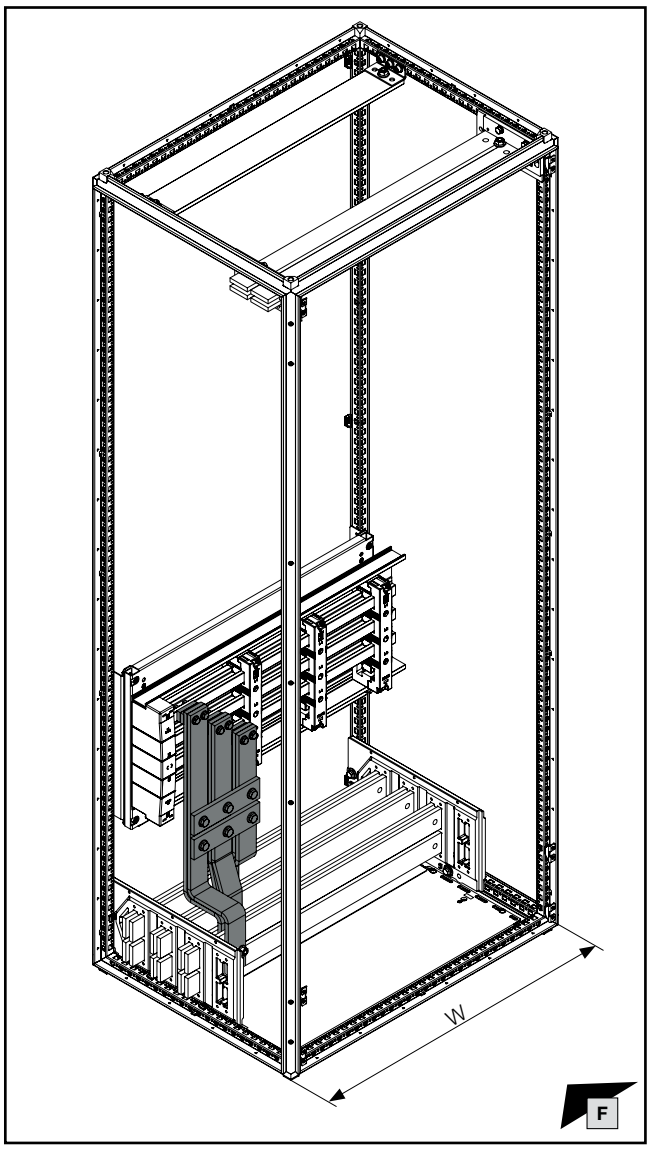

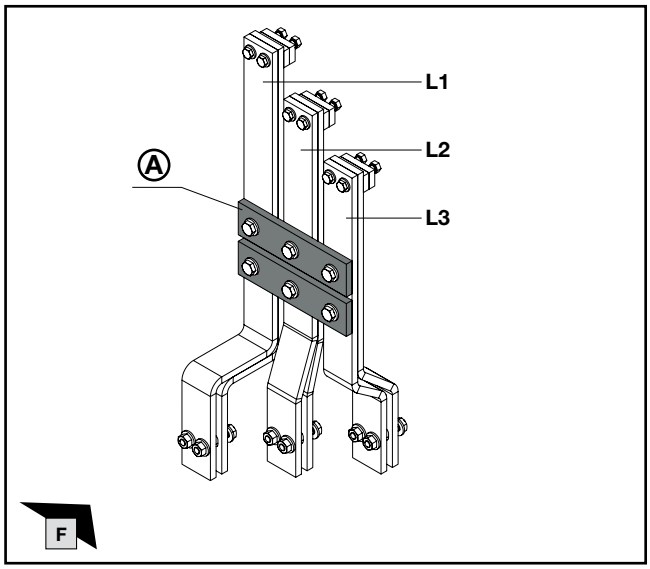

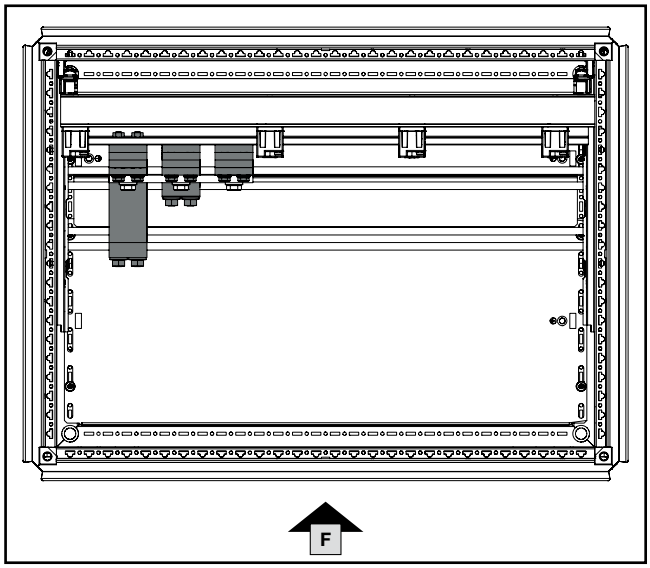



Hinweis / Note / Remarque

Abweichende Montageschritte und Erweiterungen zu Kapitel 1.
Deviating assembly steps and extensions to chapter 1.
Étapes de montage différentes et extensions du chapitre 1.



9660.205: Glasfaserverstärkter Polyesterharz
9660.205: Fibreglass-reinforced polyester resin
9660.205 : Résine polyester chargée de fibres de verre

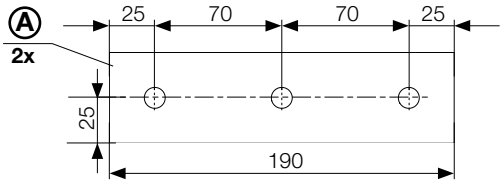

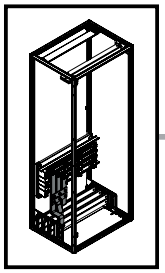

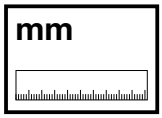

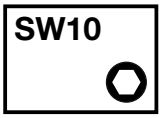

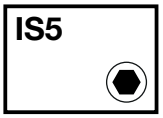

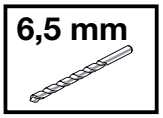

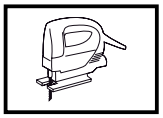

DE EN FR



5. Besonderheiten – Verteilsammelschienensystem – 3-polig
5. Particular features – distribution busbar system – 3-pole
5. Caractéristiques particulières – jeux de barres de distribution tripolaires

5.1 RiLine Sammelschienensysteme 1600 A (60 mm)
5.1 RiLine busbar systems 1600 A (60 mm)
5.1 Jeux de barres RiLine 1600 A (entraxe 60 mm)

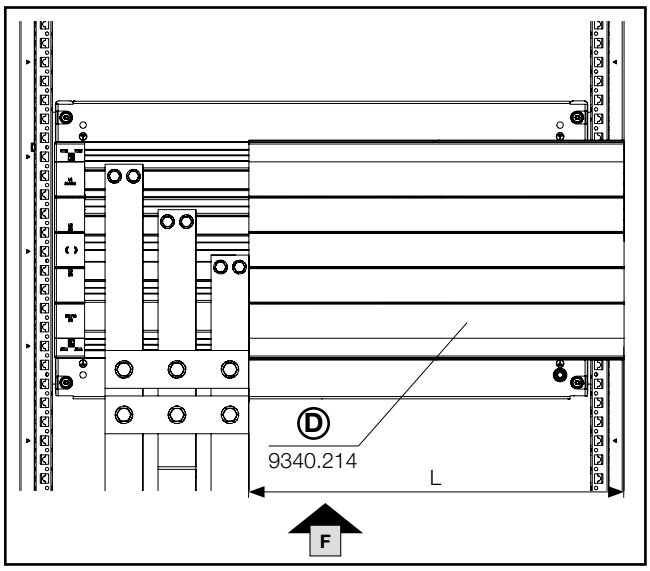

Ⓓ Abmessung der Bodenwannenabdeckung **L** mm Base tray cover dimension **L** mm Dimensions de la recouvrement de châssis de protection **L** mm		**Schrankbreite W** mm **Enclosure width W** mm **Largeur d'armoire W** mm
Breite Width Largeur	95,5 295,5 495,5 695,5 895,5	400 600 800 1000 1200

Teilmontageplatte **Partial mounting plate** **Plaques de montage partielles**		**Schrankbreite W** mm **Enclosure width W** mm **Largeur d'armoire W** mm	Ⓐ **Best.-Nr.** **Model No.** **Référence**
Höhe Height Hauteur	400	400 600 800 1000 1200	**9683.644** **9683.664** **9683.684** **9683.604** **9683.624**

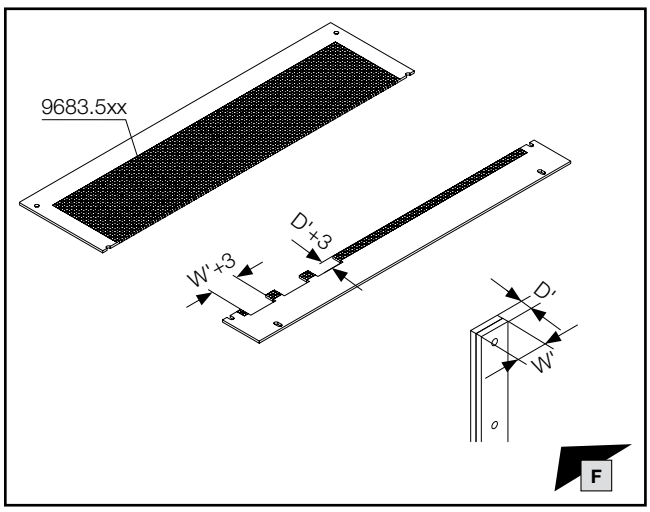

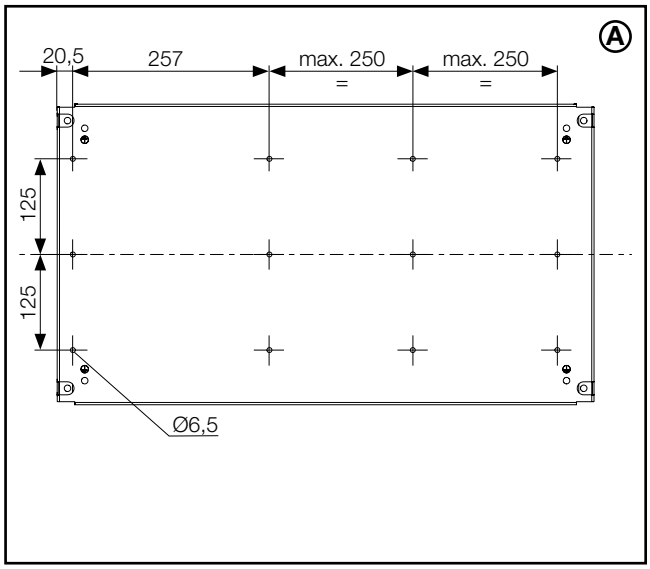

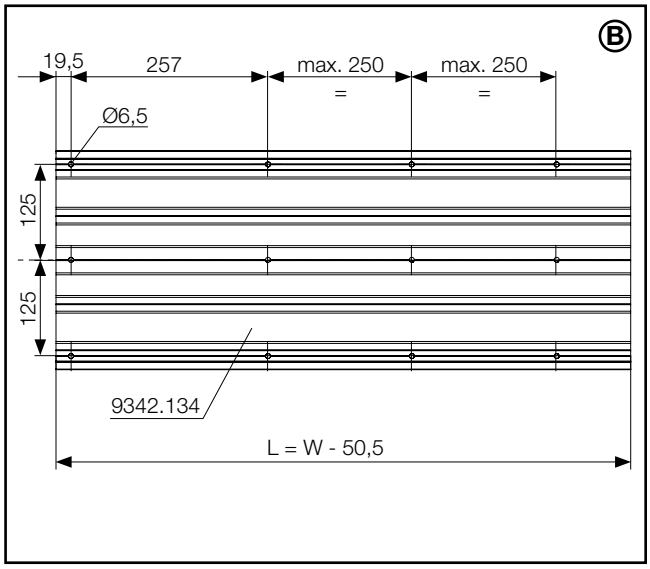

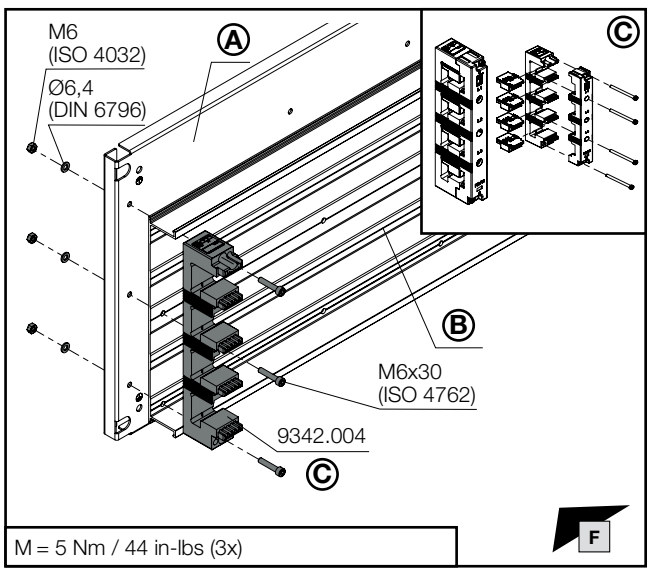

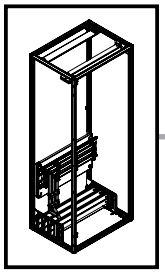

mm

TX30

SW16/
SW17

11,5 mm

DE EN FR

5. Besonderheiten – Verteilsammelschienensystem – 3-polig
5. Particular features – distribution busbar system – 3-pole
5. Caractéristiques particulières – jeux de barres de distribution tripolaires

5.2 RiLine Sammelschienensysteme bis 800 A (60 mm)
5.2 RiLine busbar systems up to 800 A (60 mm)
5.2 Jeux de barres RiLine jusqu'à 800 A (entraxe 60 mm)

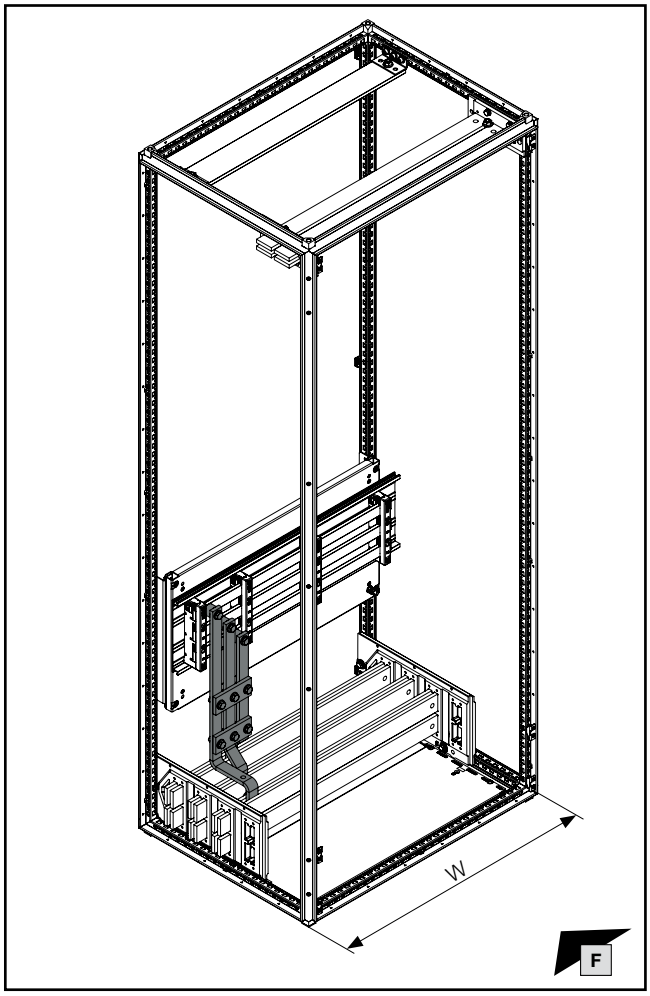

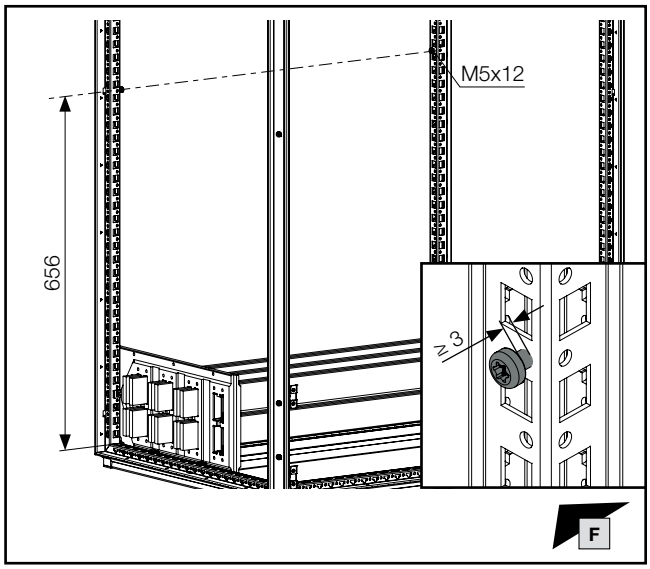

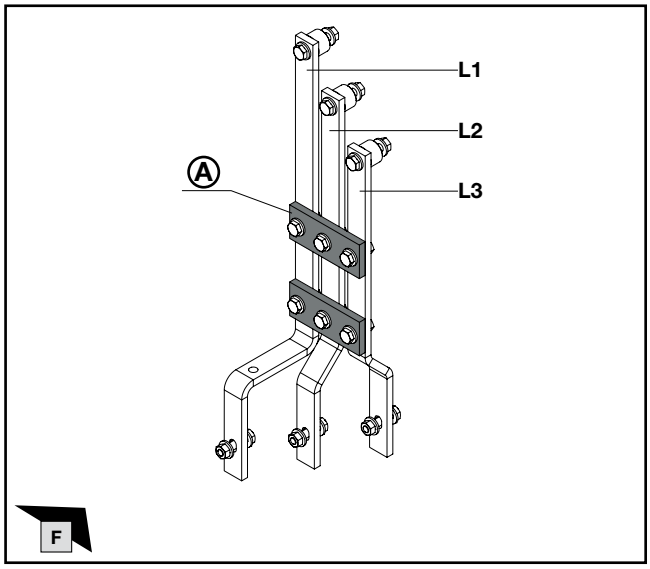

9660.205: Glasfaserverstärkter Polyesterharz
9660.205: Fibreglass-reinforced polyester resin
9660.205 : Résine polyester chargée de fibres de verre

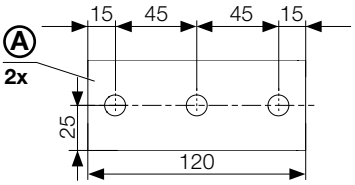

Hinweis / Note / Remarque

Abweichende Montageschritte und Erweiterungen zu Kapitel 2.
Deviating assembly steps and extensions to chapter 2.
Étapes de montage différentes et extensions du chapitre 2.

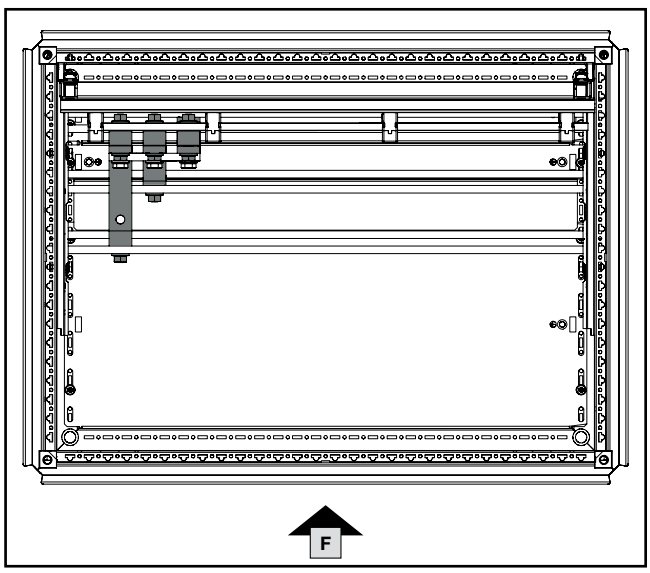

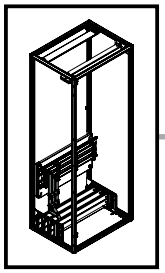

mm | SW8 | PH2 | 5,5 mm

DE EN FR

5. Besonderheiten – Verteilsammelschienensystem – 3-polig
5. Particular features – distribution busbar system – 3-pole
5. Caractéristiques particulières – jeux de barres de distribution tripolaires

5.2 RiLine Sammelschienensysteme bis 800 A (60 mm)
5.2 RiLine busbar systems up to 800 A (60 mm)
5.2 Jeux de barres RiLine jusqu'à 800 A (entraxe 60 mm)

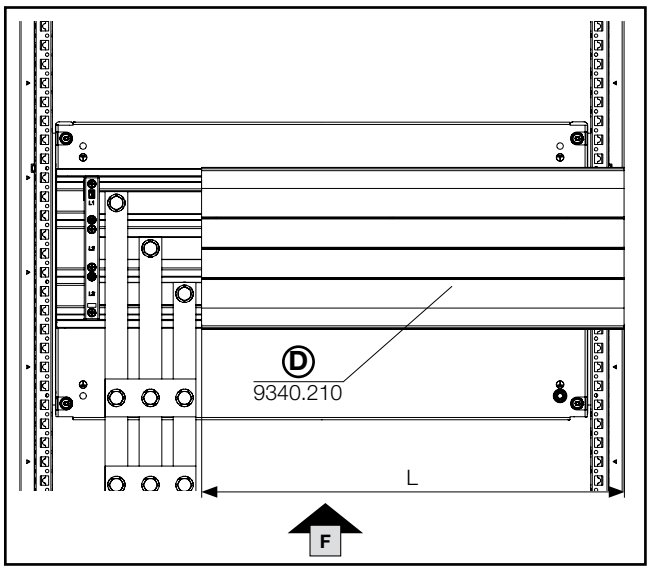

Ⓓ Abmessung der Bodenwannenabdeckung **L** mm / Base tray cover dimension **L** mm / Dimensions de la recouvrement de châssis de protection **L** mm		**Schrankbreite W** mm / **Enclosure width W** mm / **Largeur d'armoire W** mm
Breite / Width / Largeur	158	400
	358	600
	558	800
	758	1000
	958	1200

Teilmontageplatte / **Partial mounting plate** / **Plaques de montage partielles**		**Schrankbreite W** mm / **Enclosure width W** mm / **Largeur d'armoire W** mm	Ⓐ **Best.-Nr.** / **Model No.** / **Référence**
Höhe / Height / Hauteur	400	400	**9683.644**
		600	**9683.664**
		800	**9683.684**
		1000	**9683.604**
		1200	**9683.624**

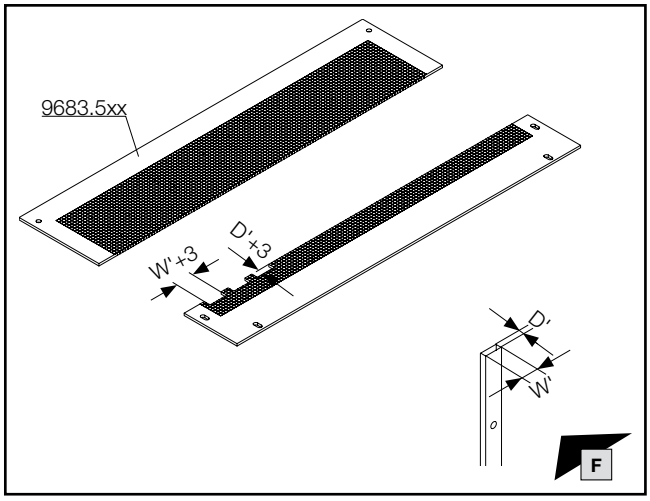

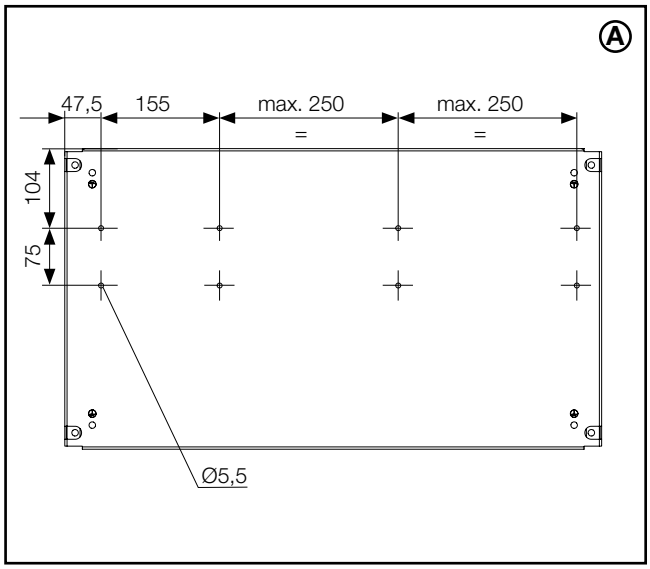

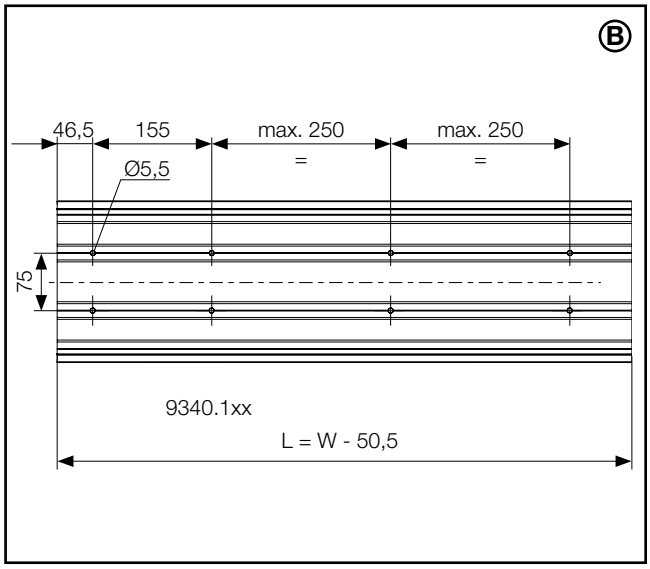

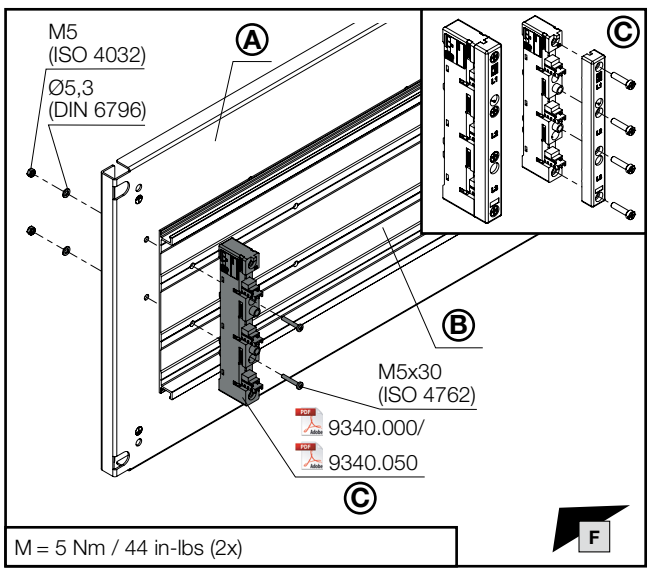

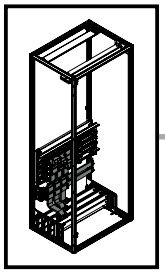

DE EN FR

5. Besonderheiten – Verteilsammelschienensystem – 3-polig
5. Particular features – distribution busbar system – 3-pole
5. Caractéristiques particulières – jeux de barres de distribution tripolaires

5.3 RiLine Sammelschienensysteme 1600 A (60 mm) – Anbindung mit lamellierten Kupferschienen
5.3 RiLine busbar systems 1600 A (60 mm) – Connection with laminated copper bars
5.3 Jeux de barres RiLine 1600 A (entraxe 60 mm) – connexion aux barres de cuivre lamellées (souples)

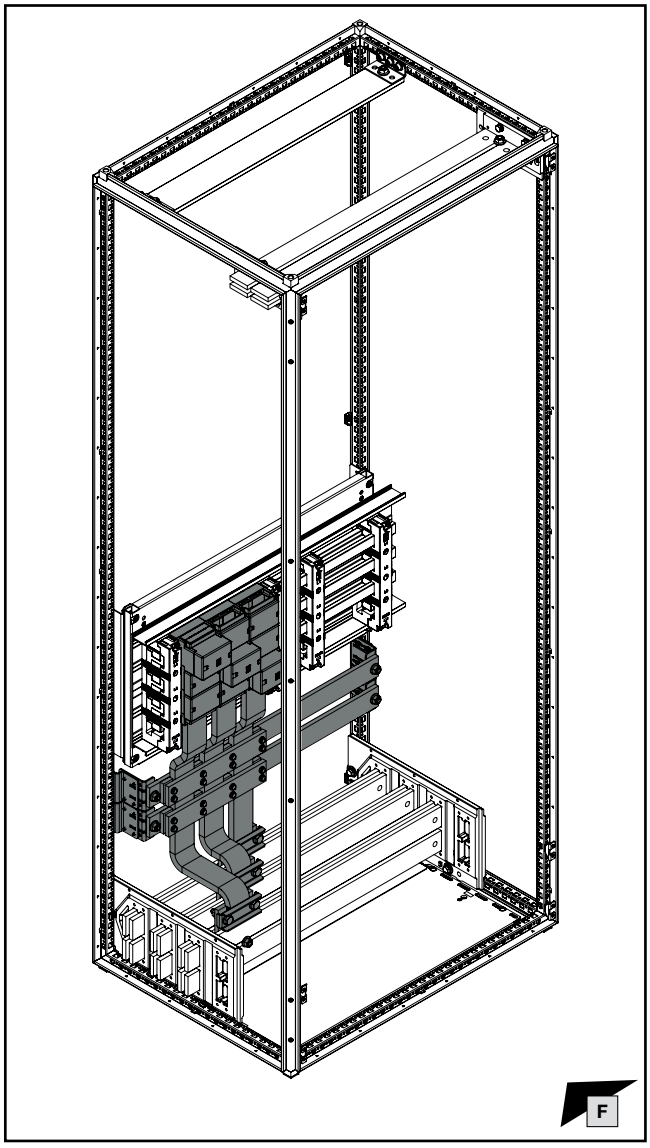

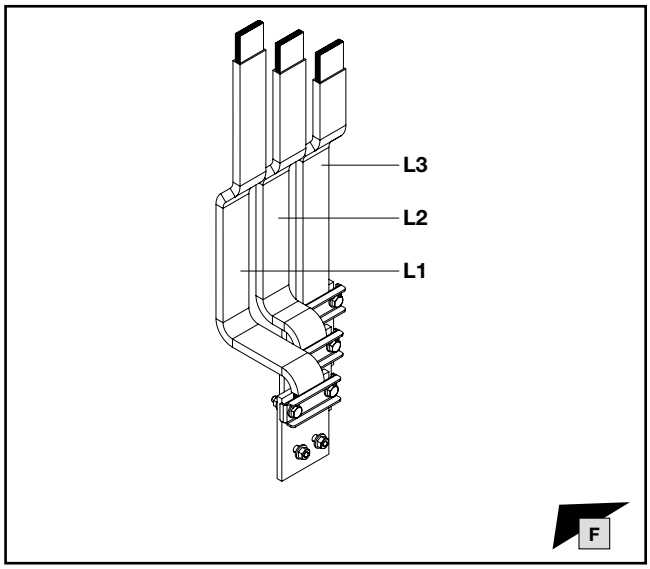

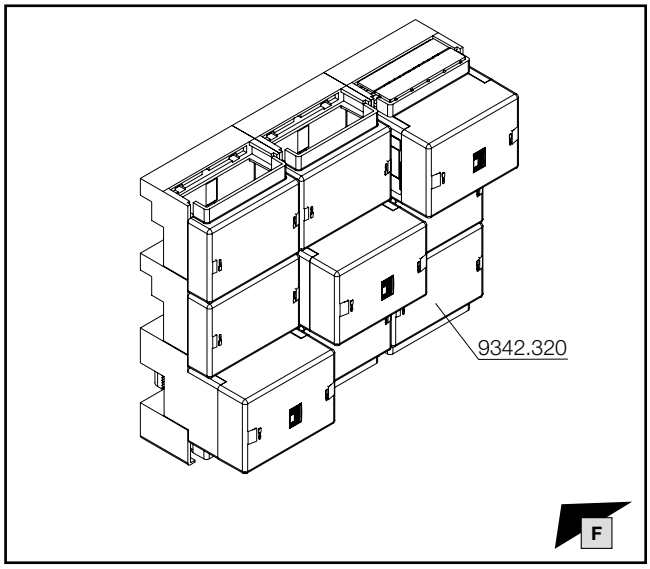

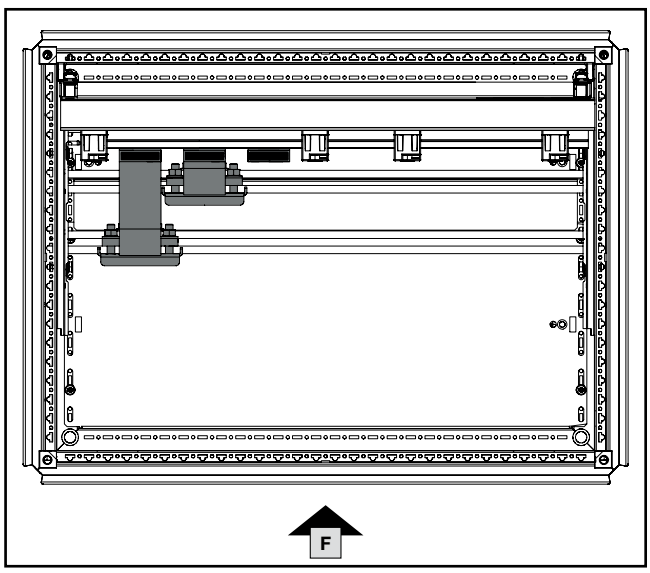

9342.320
Anschlussadapter
Connection adaptors
Adaptateurs de raccordement

DE / EN / FR

Hinweis / Note / Remarque

Abweichende Montageschritte und Erweiterungen zu Kapitel 3.
Deviating assembly steps and extensions to chapter 3.
Étapes de montage différentes et extensions du chapitre 3.

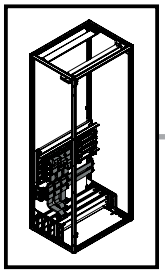

mm

SW10

7 mm

11,5 mm

DE EN FR

5. Besonderheiten – Verteilsammelschienensystem – 3-polig
5. Particular features – distribution busbar system – 3-pole
5. Caractéristiques particulières – jeux de barres de distribution tripolaires

5.3 RiLine Sammelschienensysteme 1600 A (60 mm) – Anbindung mit lamellierten Kupferschienen

5.3 RiLine busbar systems 1600 A (60 mm) – Connection with laminated copper bars

5.3 Jeux de barres RiLine 1600 A (entraxe 60 mm) – connexion aux barres de cuivre lamellées (souples)

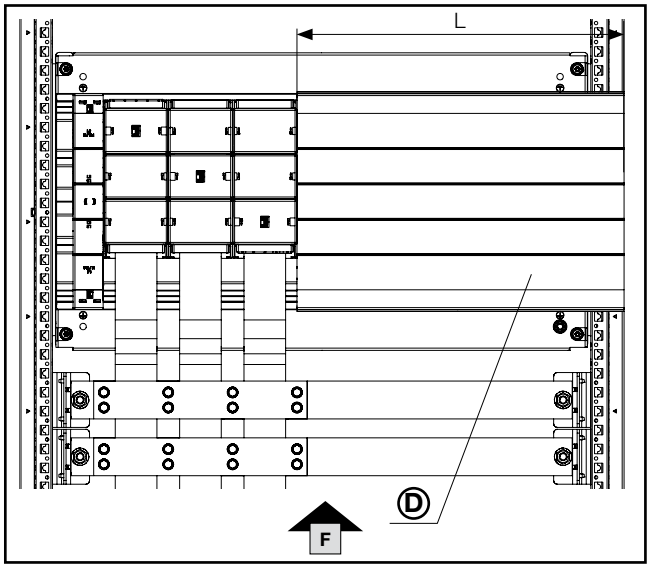

Ⓓ Abmessung der Bodenwannenabdeckung **L** mm / Base tray cover dimension **L** mm / Dimensions de la recouvrement de châssis de protection **L** mm		**Schrankbreite W** mm / **Enclosure width W** mm / **Largeur d'armoire W** mm
Breite / Width / Largeur	32	400
	232	600
	432	800
	632	1000
	832	1200

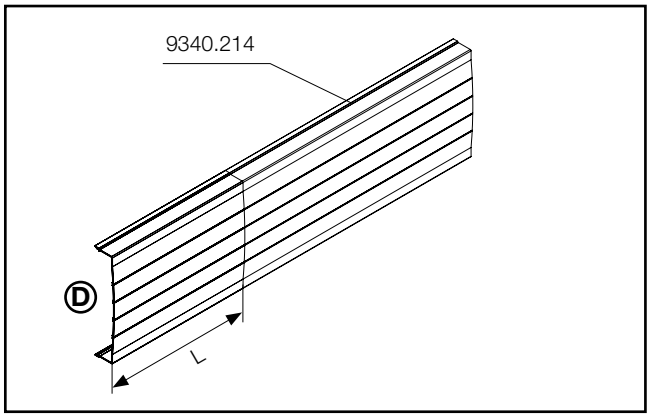

Hinweis / Note / Remarque Ⓓ

Abweichendes Längenmaß der Bodenwannenabdeckung bei Einsatz von Geräteadaptern und Sicherungskomponenten.

Deviating length dimension of the base tray cover when using component adaptors and safety components.

Longueur différente du recouvrement de châssis de protection en cas d'utilisation d'adaptateurs d'appareillages et de composants de coupure.

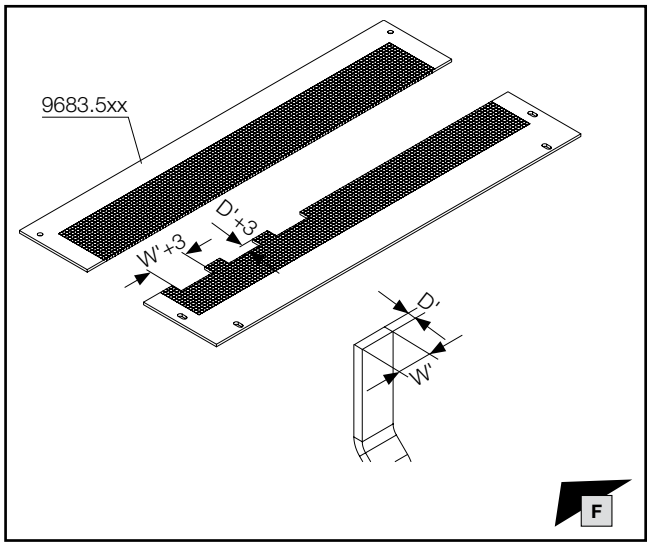

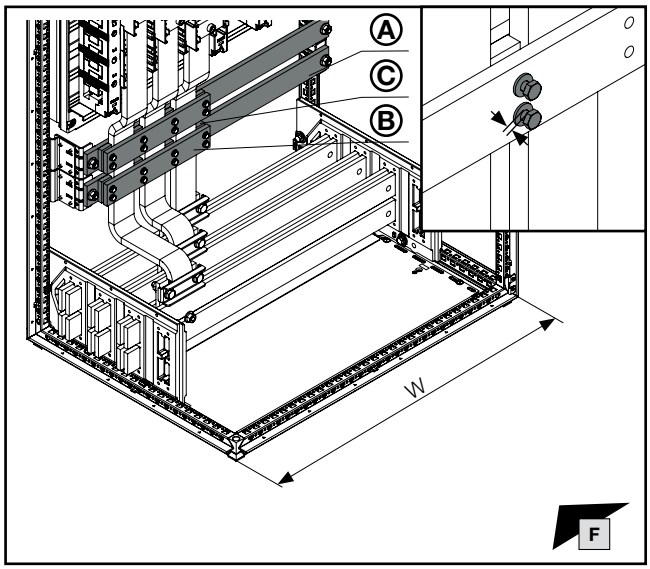

9660.205: Glasfaserverstärkter Polyesterharz
9660.205: Fibreglass-reinforced polyester resin
9660.205 : Résine polyester chargée de fibres de verre

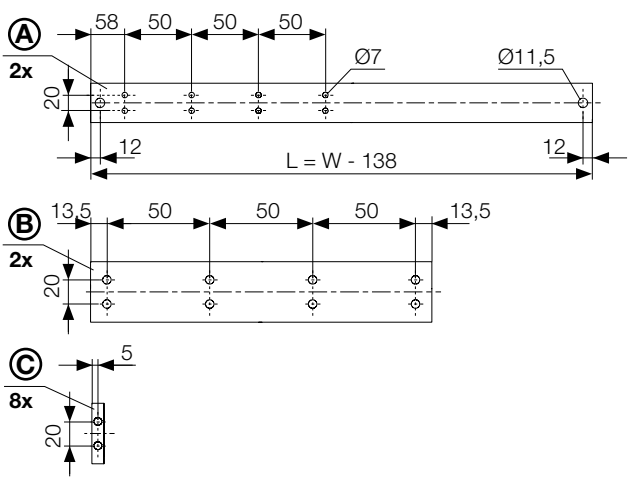

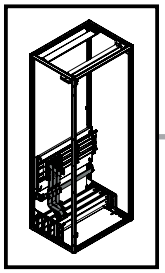

5. Besonderheiten – Verteilsammelschienensystem – 3-polig
5. Particular features – distribution busbar system – 3-pole
5. Caractéristiques particulières – jeux de barres de distribution tripolaires

5.4 RiLine Sammelschienensysteme bis 800 A (60 mm) – Anbindung mit lamellierten Kupferschienen
5.4 RiLine busbar systems up to 800 A (60 mm) – Connection with laminated copper bars
5.4 Jeux de barres RiLine jusqu'à 800 A (entraxe 60 mm) – connexion aux barres de cuivre lamellées (souples)

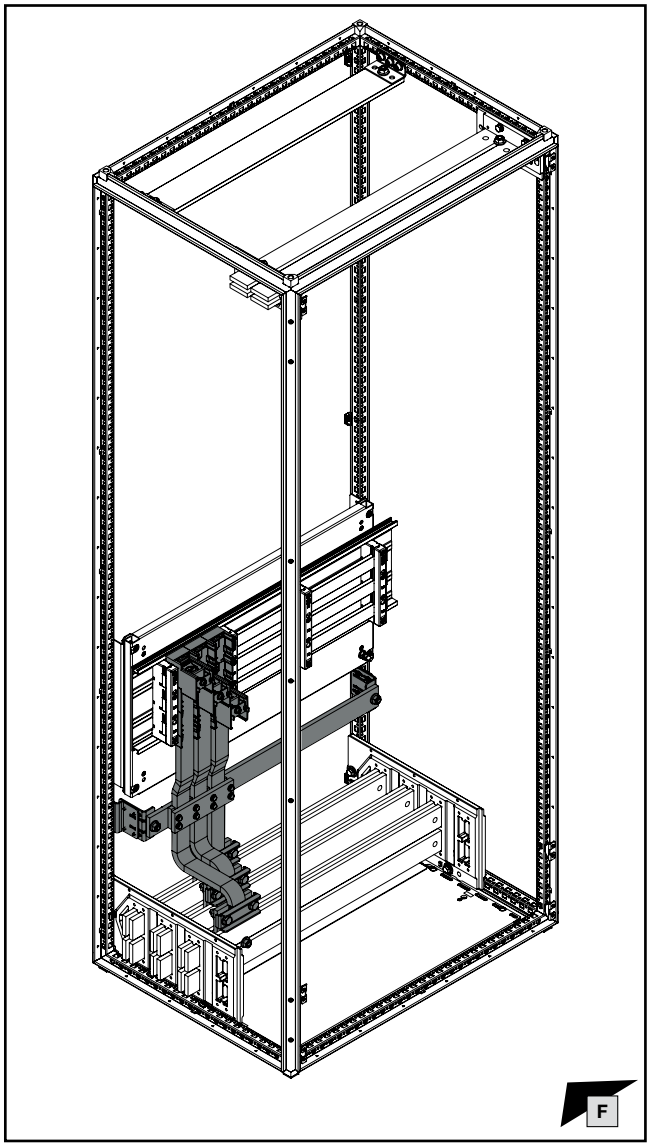

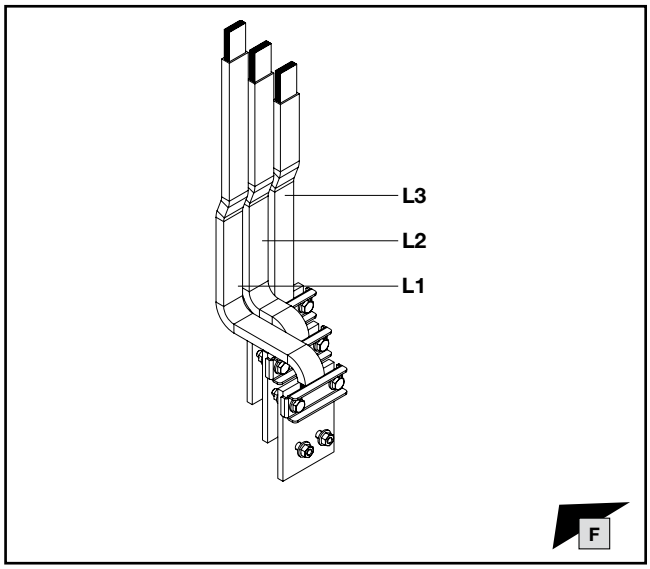

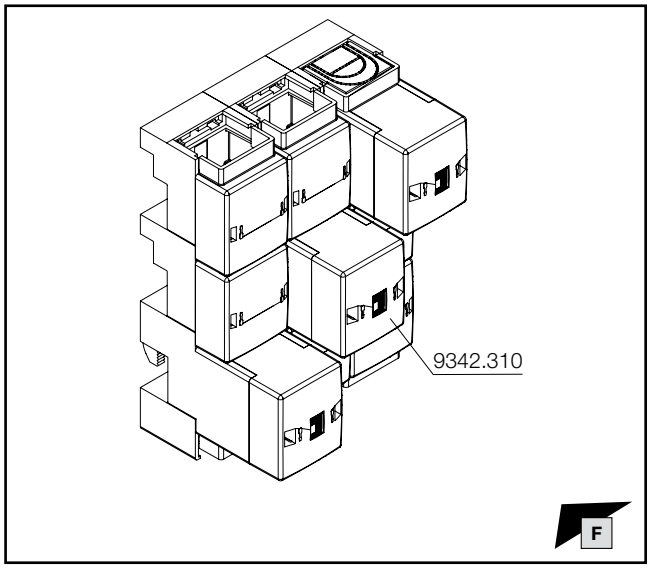

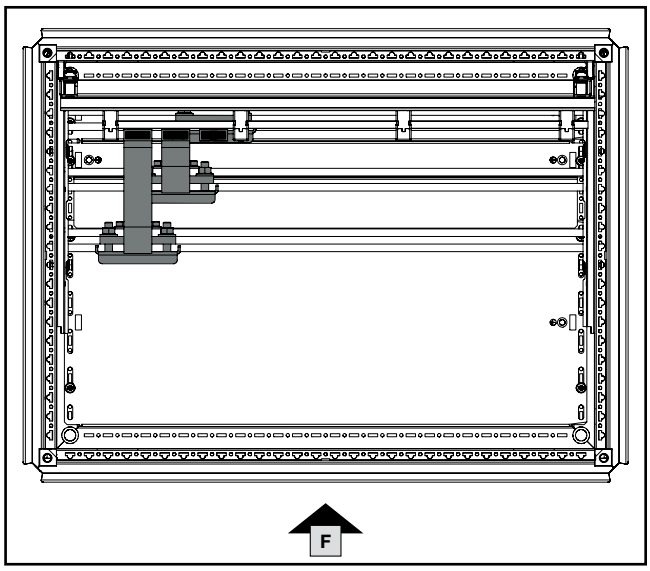

9342.310
Anschlussadapter
Connection adaptors
Adaptateurs de raccordement

DE / EN / FR

Hinweis / Note / Remarque

Abweichende Montageschritte und Erweiterungen zu Kapitel 4.
Deviating assembly steps and extensions to chapter 4.
Étapes de montage différentes et extensions du chapitre 4.

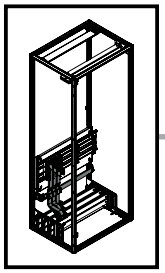

mm

SW10

7 mm

11,5 mm

DE EN FR

5. Besonderheiten – Verteilsammelschienensystem – 3-polig
5. Particular features – distribution busbar system – 3-pole
5. Caractéristiques particulières – jeux de barres de distribution tripolaires

5.4 RiLine Sammelschienensysteme bis 800 A (60 mm) – Anbindung mit lamellierten Kupferschienen

5.4 RiLine busbar systems up to 800 A (60 mm) – Connection with laminated copper bars

5.4 Jeux de barres RiLine jusqu'à 800 A (entraxe 60 mm) – connexion aux barres de cuivre lamellées (souples)

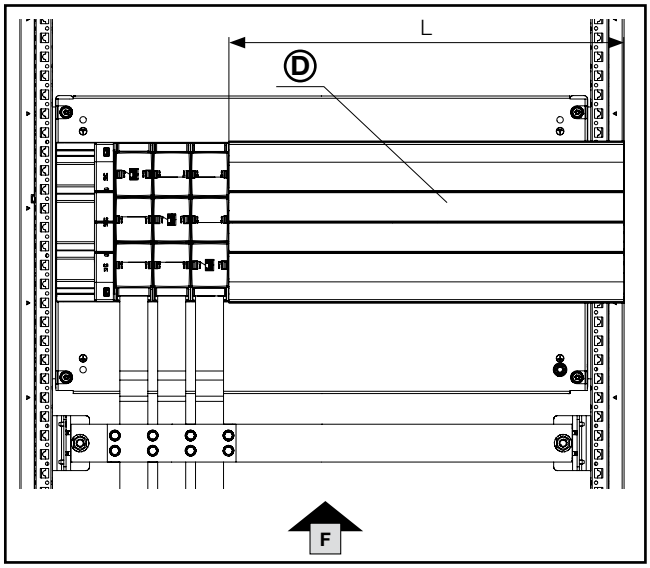

Ⓓ Abmessung der Bodenwannenabdeckung **L** mm **Base tray cover dimension L** mm **Dimensions de la recouvrement de châssis de protection L** mm		**Schrankbreite W** mm **Enclosure width W** mm **Largeur d'armoire W** mm
Breite Width Largeur	72 272 472 672 872	400 600 800 1000 1200

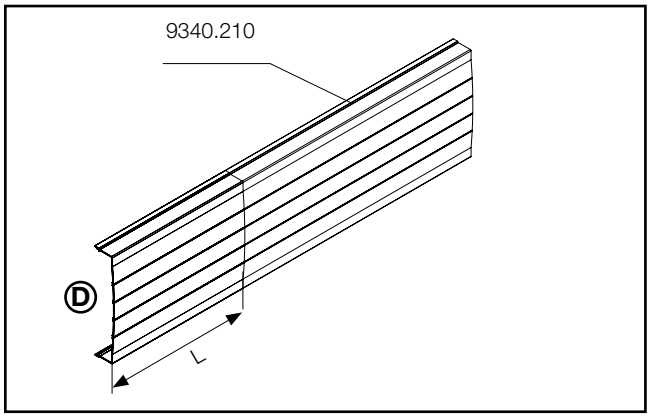

Hinweis / Note / Remarque Ⓓ

Abweichendes Längenmaß der Bodenwannenabdeckung bei Einsatz von Geräteadaptern und Sicherungskomponenten.

Deviating length dimension of the base tray cover when using component adaptors and safety components.

Longueur différente du recouvrement de châssis de protection en cas d'utilisation d'adaptateurs d'appareillages et de composants de coupure.

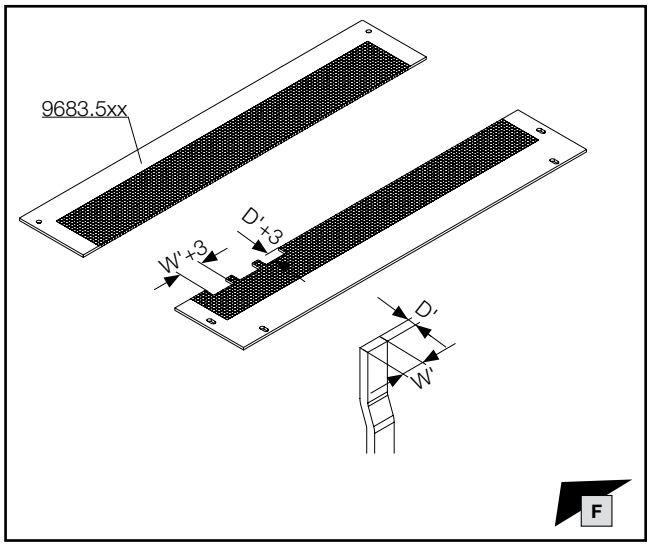

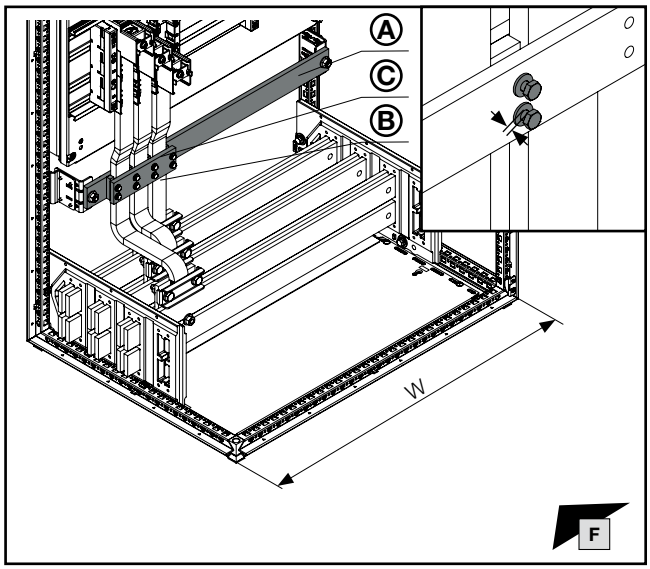

9660.205: Glasfaserverstärkter Polyesterharz
9660.205: Fibreglass-reinforced polyester resin
9660.205 : Résine polyester chargée de fibres de verre

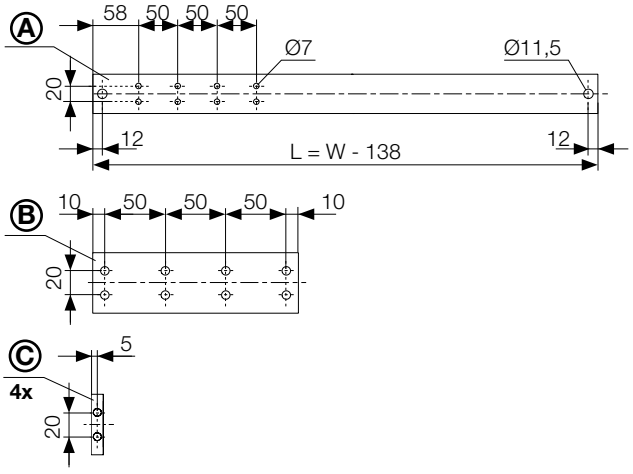

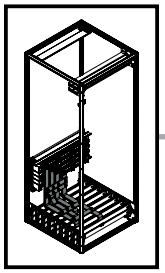

6. Besonderheiten – HSS 6300 A
6. Particular features – MBS 6300 A
6. Caractéristiques particulières – jeu de barres principal 6300 A

6.1 Anbindung horizontales RiLine Sammelschienensystem 1600 A (60 mm)
6.1 Connecting the horizontal RiLine distribution busbar system 1600 A (60 mm)
6.1 Connexion aux jeux de barres de distribution RiLine horizontaux 1600 A (60 mm)

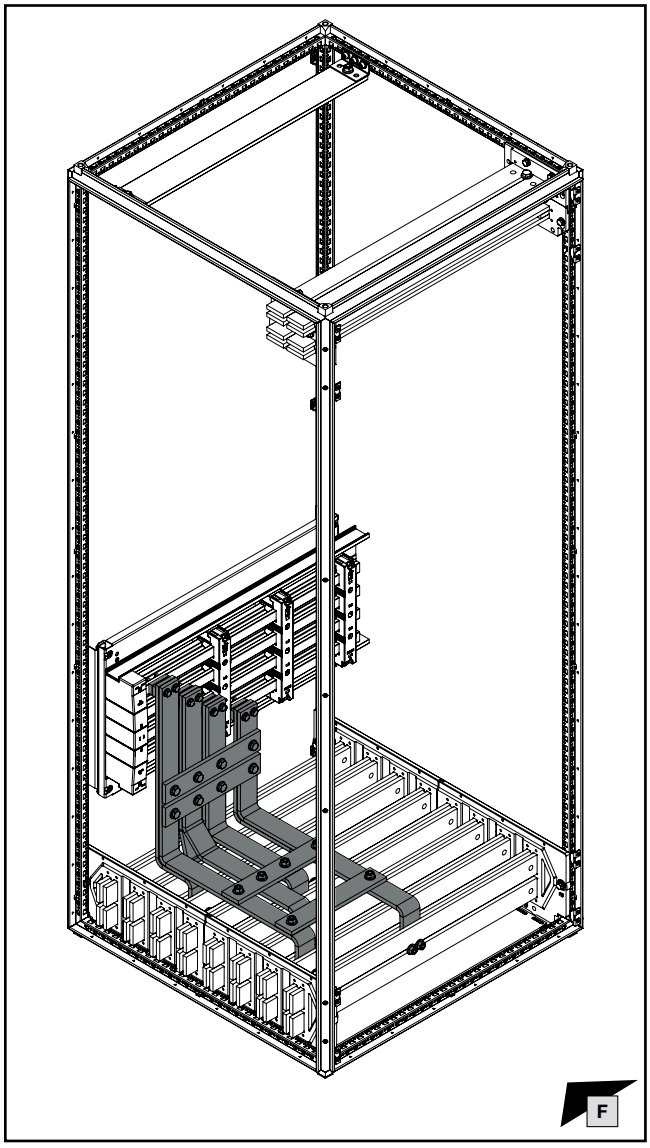

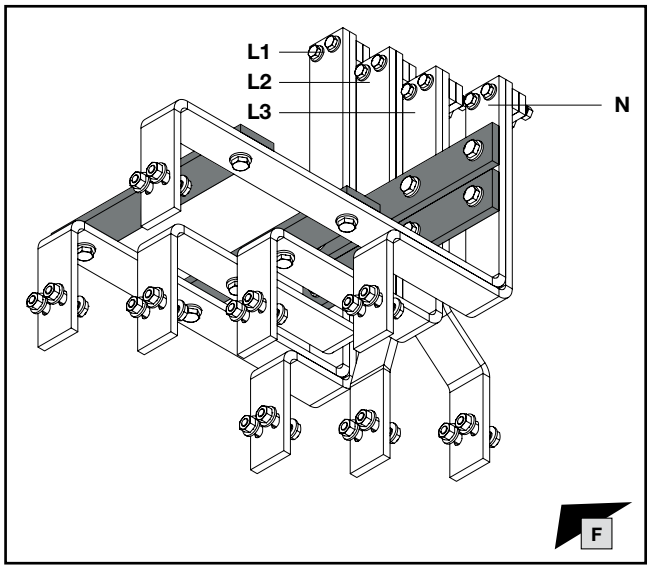

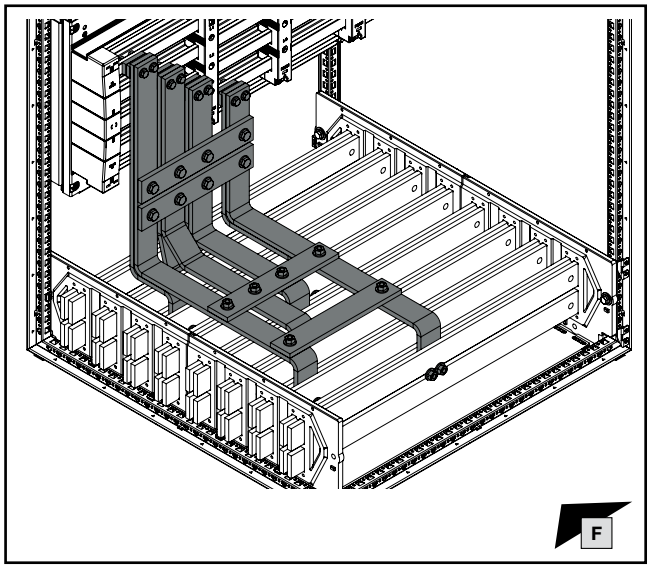

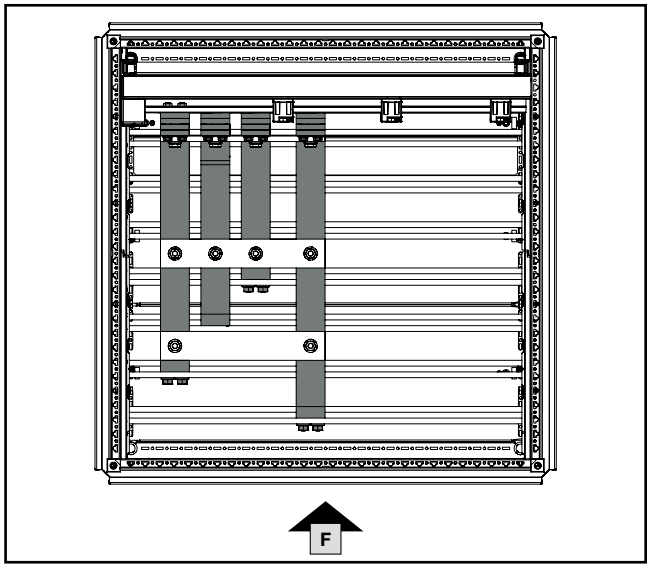

Hinweis / Note / Remarque

Vorbereitende Montageschritte: siehe Kapitel 1.1 bis Kapitel 1.9.
Preparatory assembly steps: see chapter 1.1 to chapter 1.9.
Étapes de montage préliminaires : voir chapitre 1.1 à chapitre 1.9.

Hinweis / Note / Remarque

Anbindungen mit lamellierten Kupferschienen: siehe Kapitel 3.
Connections with laminated copper bars: see chapter 3.
Connexions avec des barres de cuivre lamellées (souples) : voir chapitre 3.

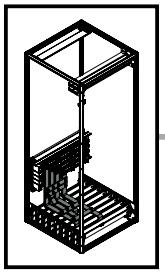

mm | SW13 | SW16/ SW17 | 9,0 mm

DE EN FR

6. Besonderheiten – HSS 6300 A
6. Particular features – MBS 6300 A
6. Caractéristiques particulières – jeu de barres principal 6300 A

6.1 Anbindung horizontales RiLine Sammelschienensystem 1600 A (60 mm)

6.1 Connecting the horizontal RiLine distribution busbar system 1600 A (60 mm)

6.1 Connexion aux jeux de barres de distribution RiLine horizontaux 1600 A (60 mm)

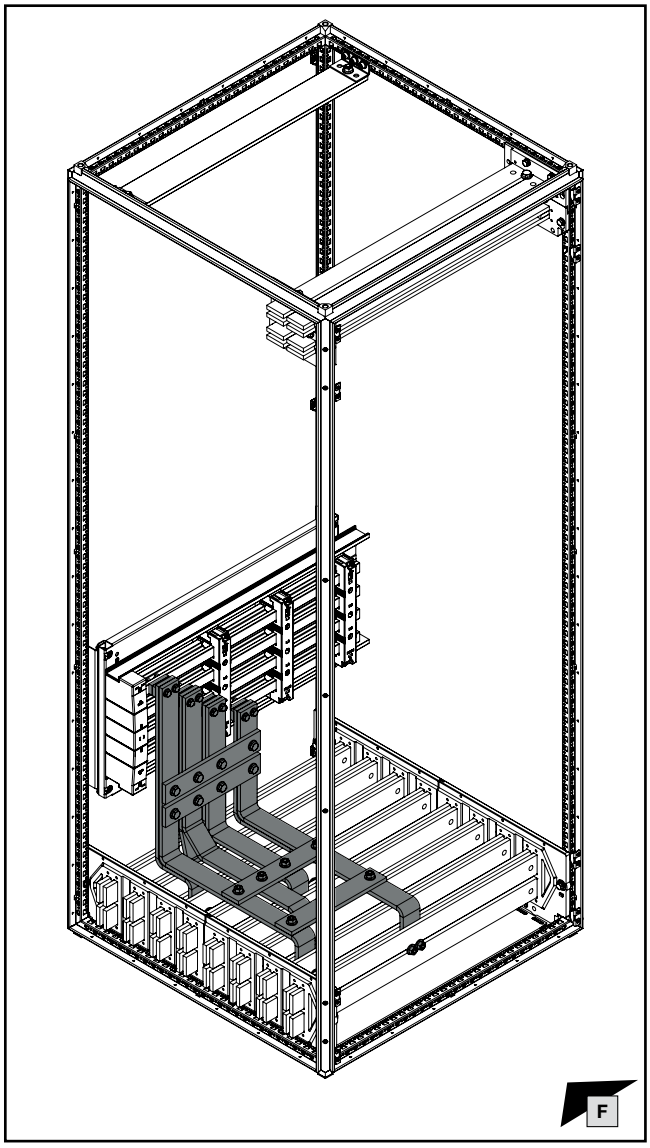

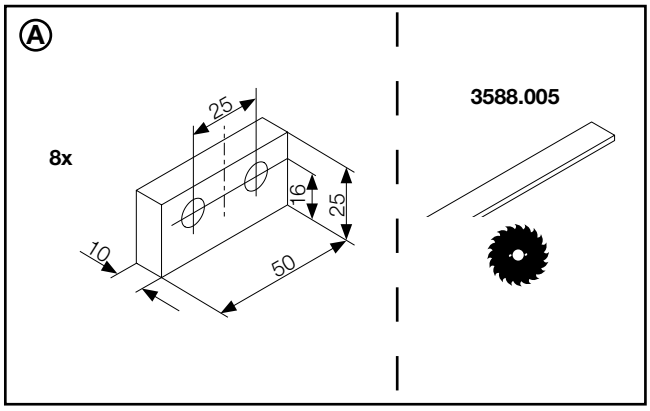

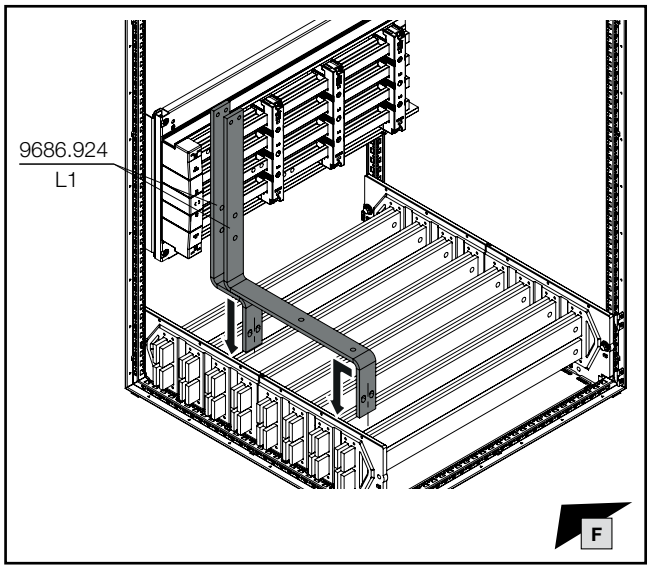

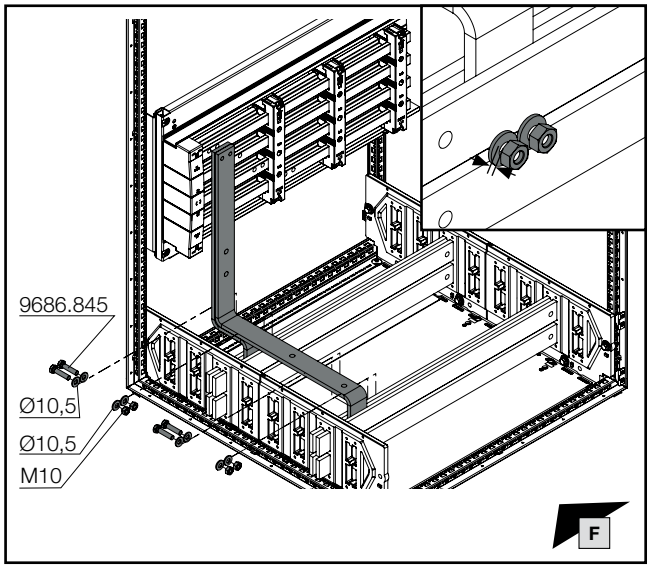

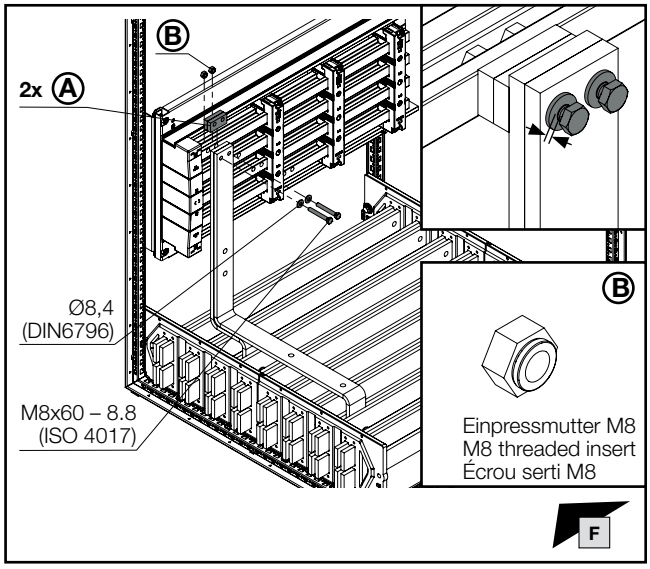

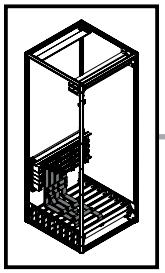

SW13

SW16/
SW17

DE EN FR

6. Besonderheiten – HSS 6300 A
6. Particular features – MBS 6300 A
6. Caractéristiques particulières – jeu de barres principal 6300 A

6.1 Anbindung horizontales RiLine Sammelschienensystem 1600 A (60 mm)
6.1 Connecting the horizontal RiLine distribution busbar system 1600 A (60 mm)
6.1 Connexion aux jeux de barres de distribution RiLine horizontaux 1600 A (60 mm)

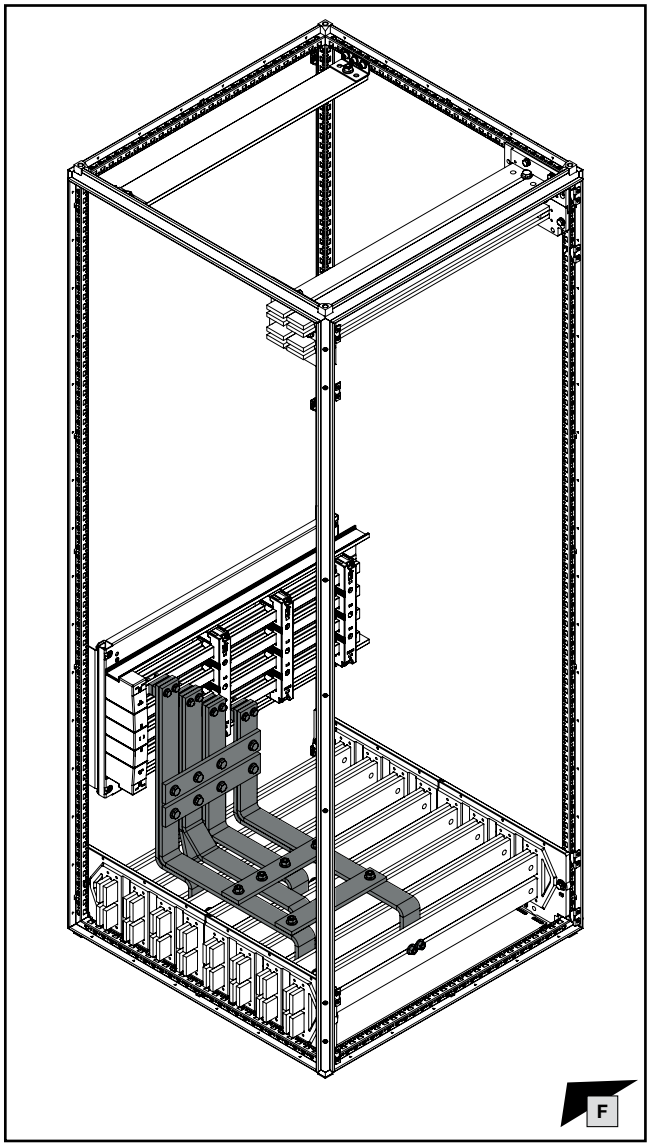

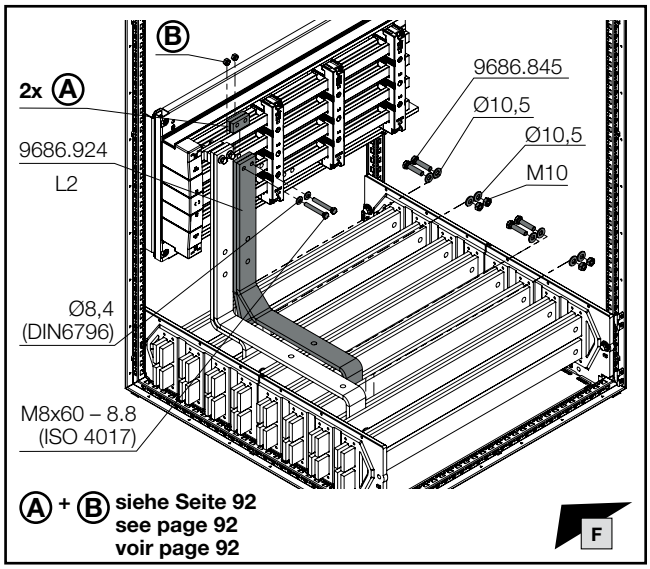

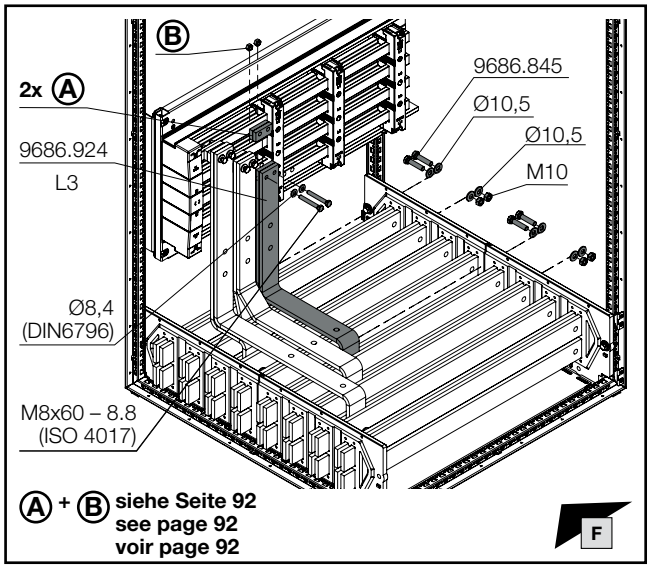

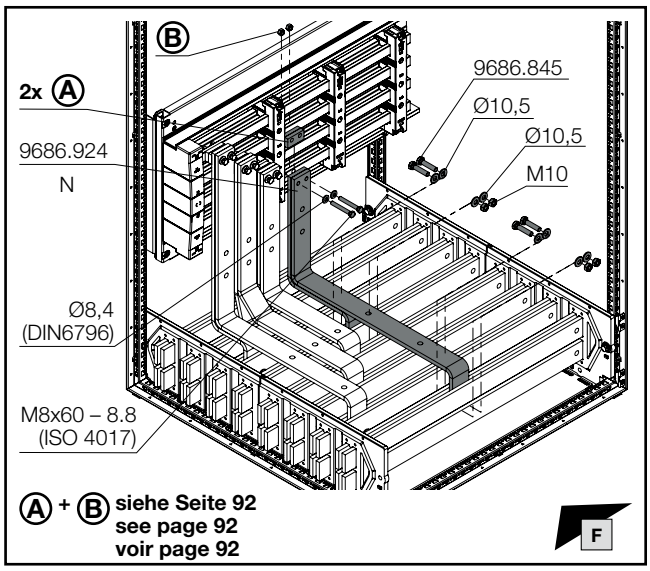

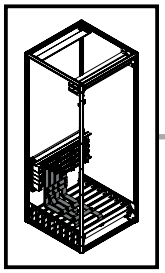

mm

SW16/
SW17

11,5 mm

DE EN FR

6. Besonderheiten – HSS 6300 A
6. Particular features – MBS 6300 A
6. Caractéristiques particulières – jeu de barres principal 6300 A

6.1 Anbindung horizontales RiLine Sammelschienensystem 1600 A (60 mm)
6.1 Connecting the horizontal RiLine distribution busbar system 1600 A (60 mm)
6.1 Connexion aux jeux de barres de distribution RiLine horizontaux 1600 A (60 mm)

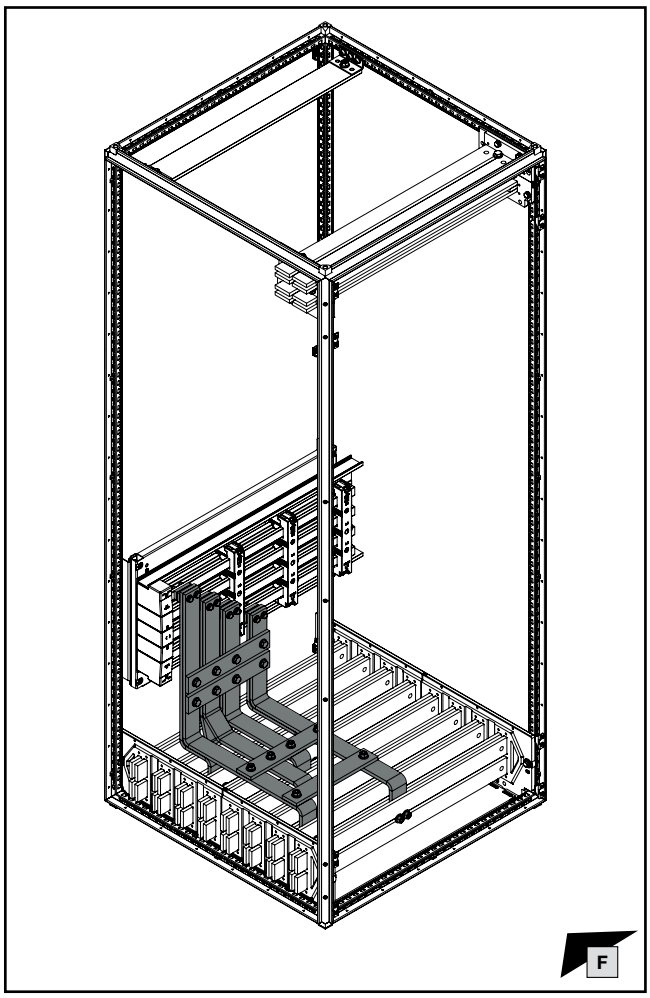

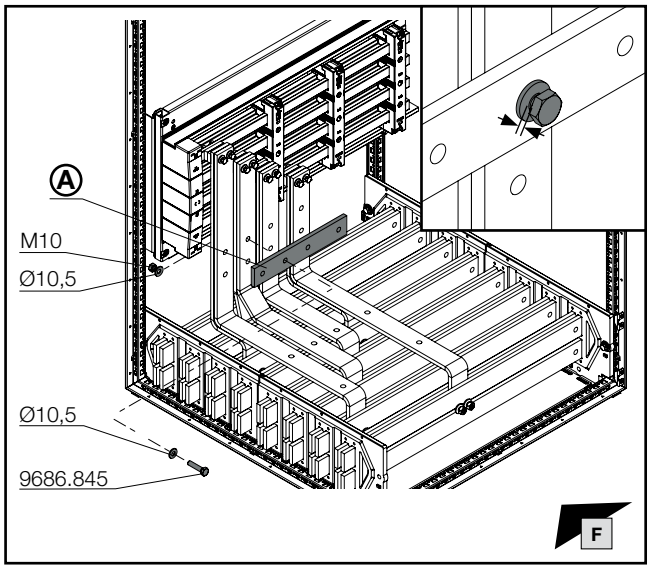

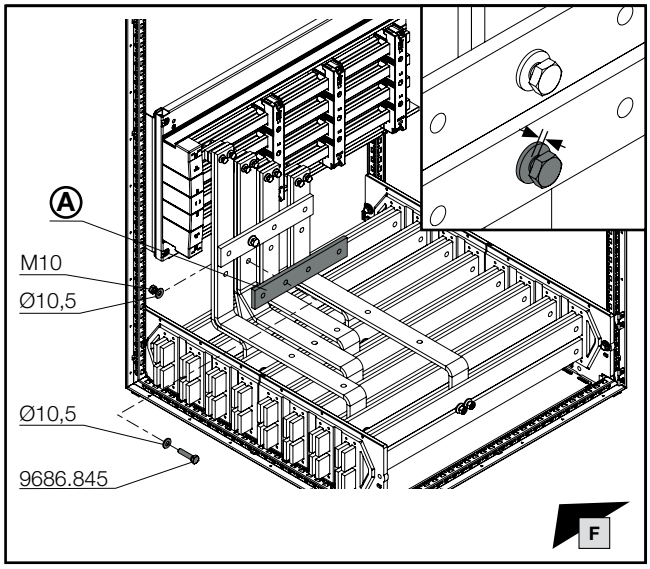

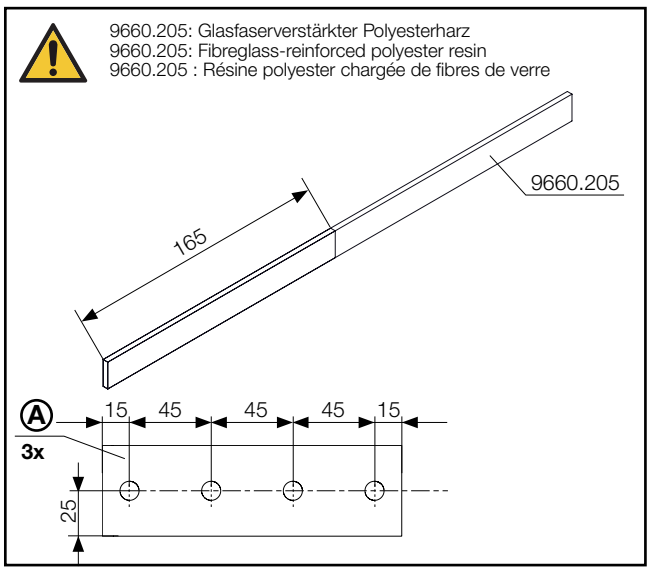

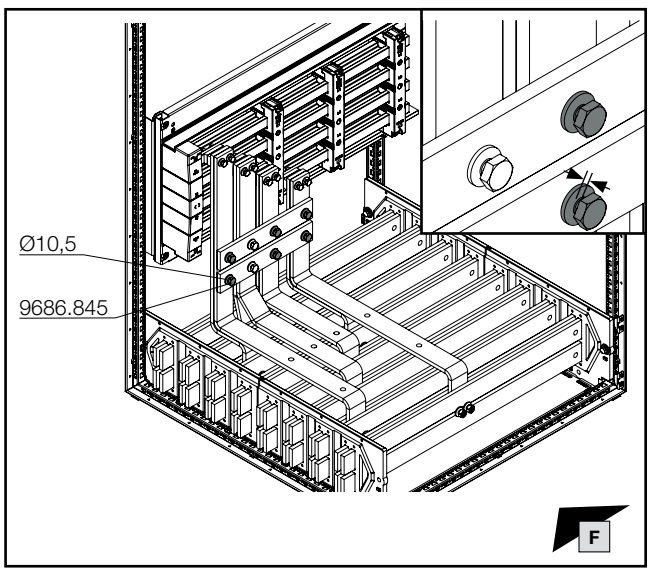

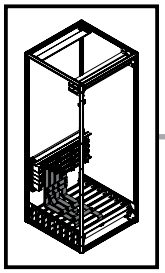

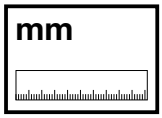

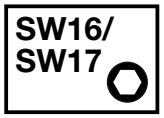

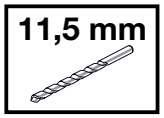

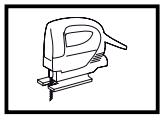

DE EN FR



6. Besonderheiten – HSS 6300 A
6. Particular features – MBS 6300 A
6. Caractéristiques particulières – jeu de barres principal 6300 A

6.1 Anbindung horizontales RiLine Sammelschienensystem 1600 A (60 mm)
6.1 Connecting the horizontal RiLine distribution busbar system 1600 A (60 mm)
6.1 Connexion aux jeux de barres de distribution RiLine horizontaux 1600 A (60 mm)

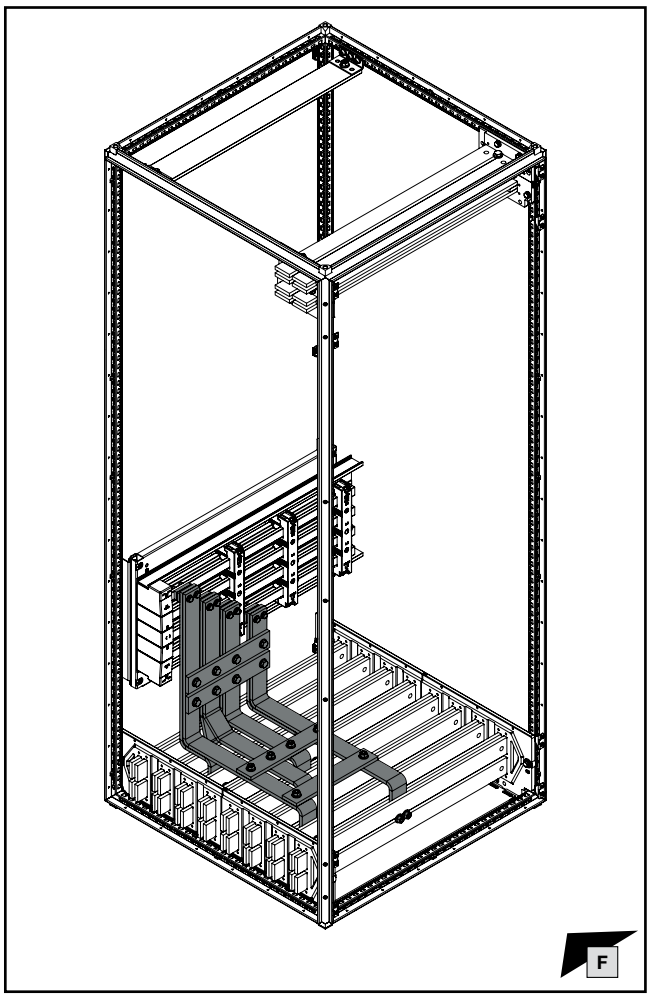

F

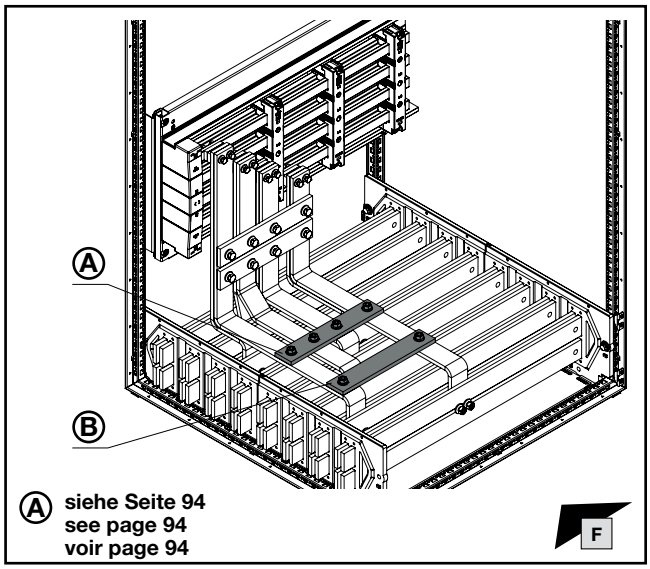

Ⓐ **siehe Seite 94**
see page 94
voir page 94

F

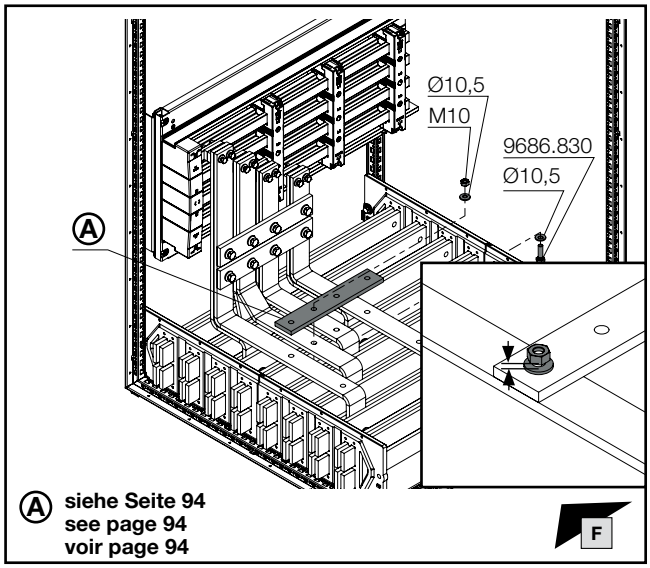

Ⓐ **siehe Seite 94**
see page 94
voir page 94

F

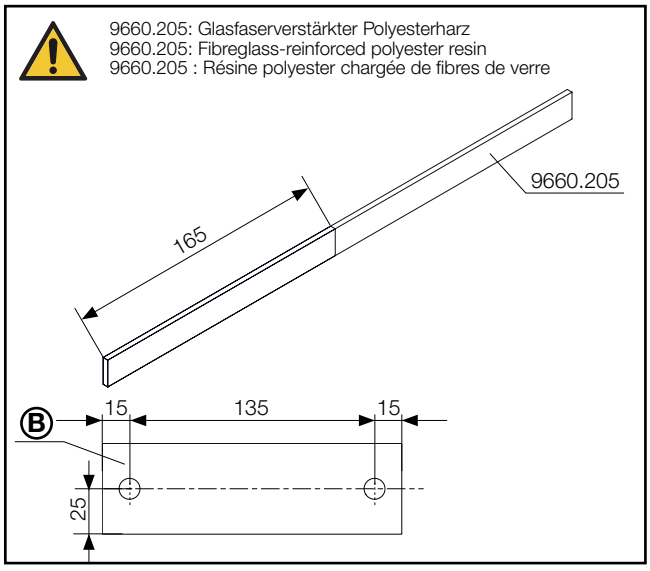

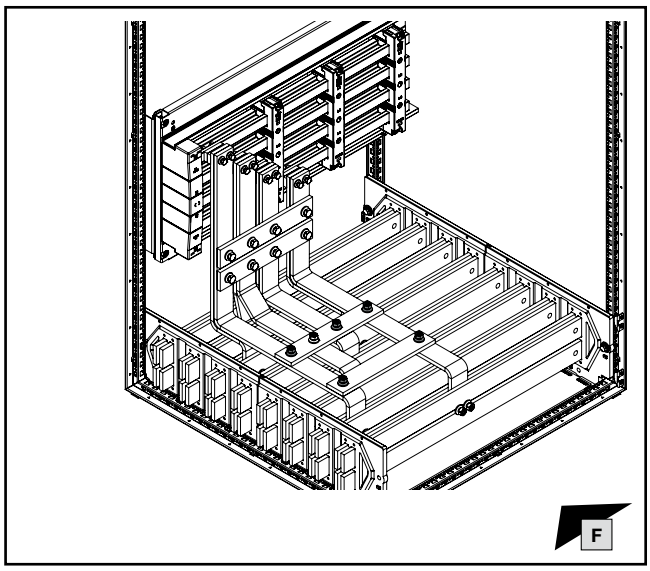

F

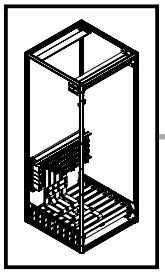

SW13

SW16/
SW17

DE EN FR

6. Besonderheiten – HSS 6300 A
6. Particular features – MBS 6300 A
6. Caractéristiques particulières – jeu de barres principal 6300 A

6.2 Anziehen der Schrauben horizontales RiLine Sammelschienensystem 1600 A (60 mm)

6.2 Tightening the screws of the horizontal RiLine distribution busbar system 1600 A (60 mm)

6.2 Serrage des vis aux jeux de barres de distribution RiLine horizontaux 1600 A (60 mm)

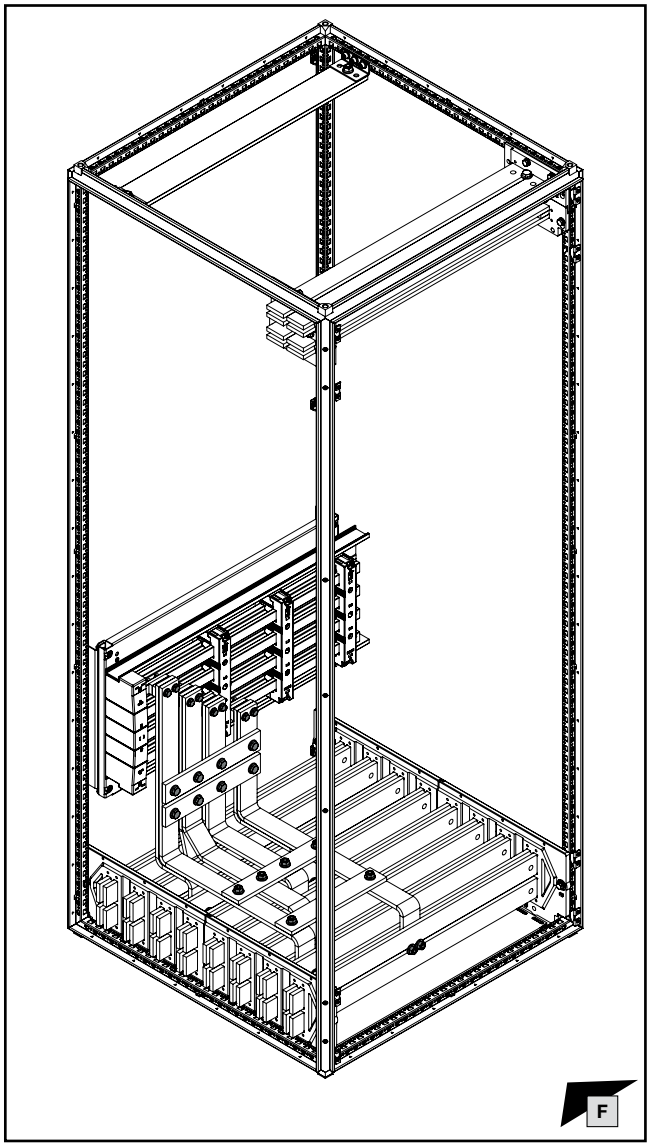

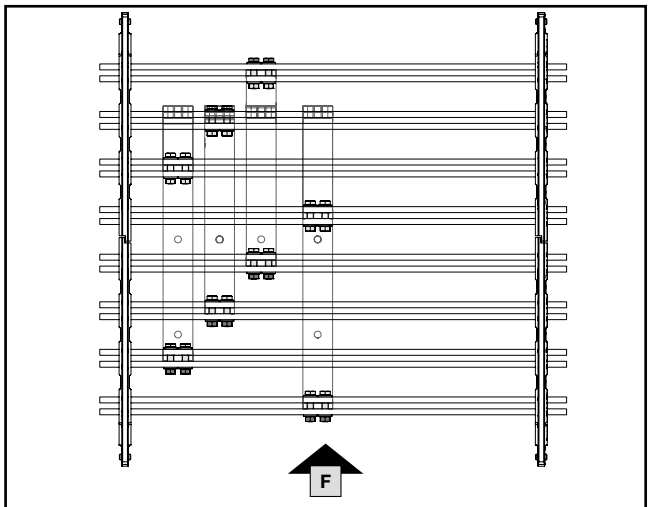

M = 40 Nm / 354 in-lbs (16x)

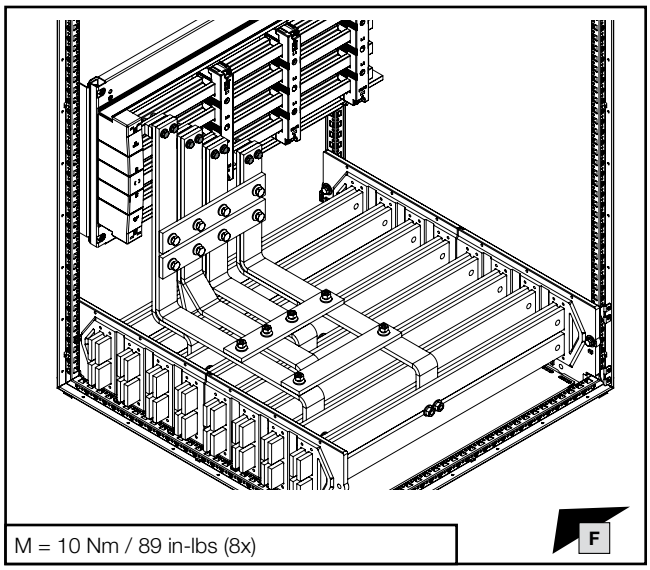

M = 10 Nm / 89 in-lbs (8x)

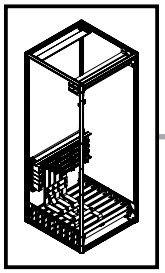

SW16/
SW17

DE EN FR

6. Besonderheiten – HSS 6300 A
6. Particular features – MBS 6300 A
6. Caractéristiques particulières – jeu de barres principal 6300 A

6.2 Anziehen der Schrauben horizontales RiLine Sammelschienensystem 1600 A (60 mm)
6.2 Tightening the screws of the horizontal RiLine distribution busbar system 1600 A (60 mm)
6.2 Serrage des vis aux jeux de barres de distribution RiLine horizontaux 1600 A (60 mm)

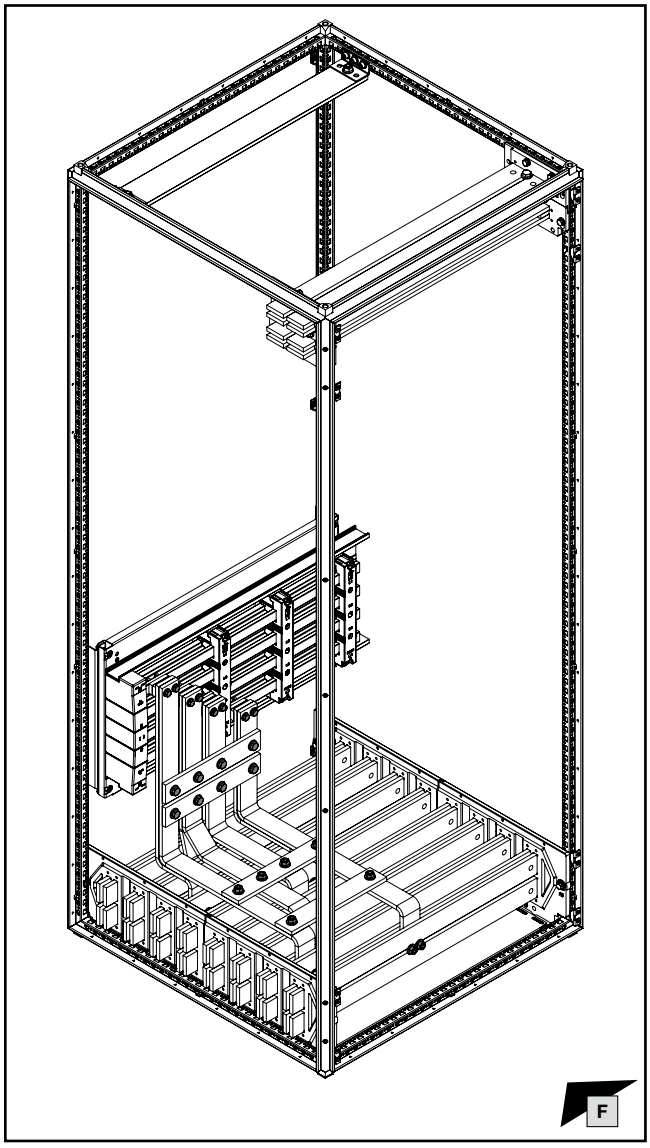

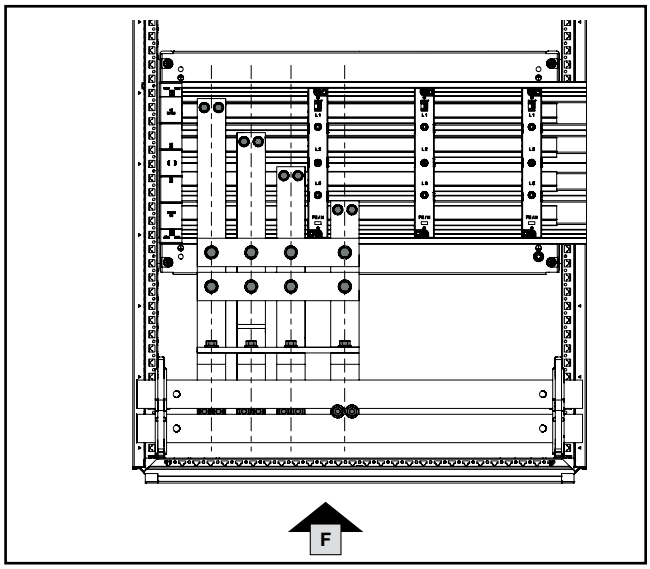

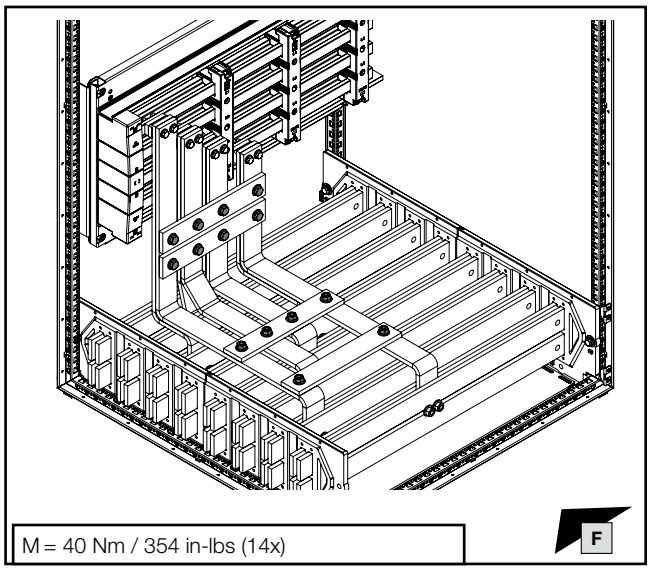

Hinweis / Note / Remarque

Nachfolgende Montageschritte: siehe Kapitel 1.12 bis Kapitel 1.18.
Subsequent assembly steps: see chapter 1.12 to chapter 1.18.
Étapes de montage suivantes : voir chapitre 1.12 à chapitre 1.18.

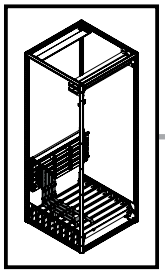

DE EN FR

6. Besonderheiten – HSS 6300 A
6. Particular features – MBS 6300 A
6. Caractéristiques particulières – jeu de barres principal 6300 A

6.3 Anbindung horizontales RiLine Verteilsammelschienensystem bis 800 A (60 mm)
6.3 Connecting the horizontal RiLine distribution busbar system up to 800 A (60 mm)
6.3 Connexion aux jeux de barres de distribution RiLine horizontaux jusqu'à 800 A (60 mm)

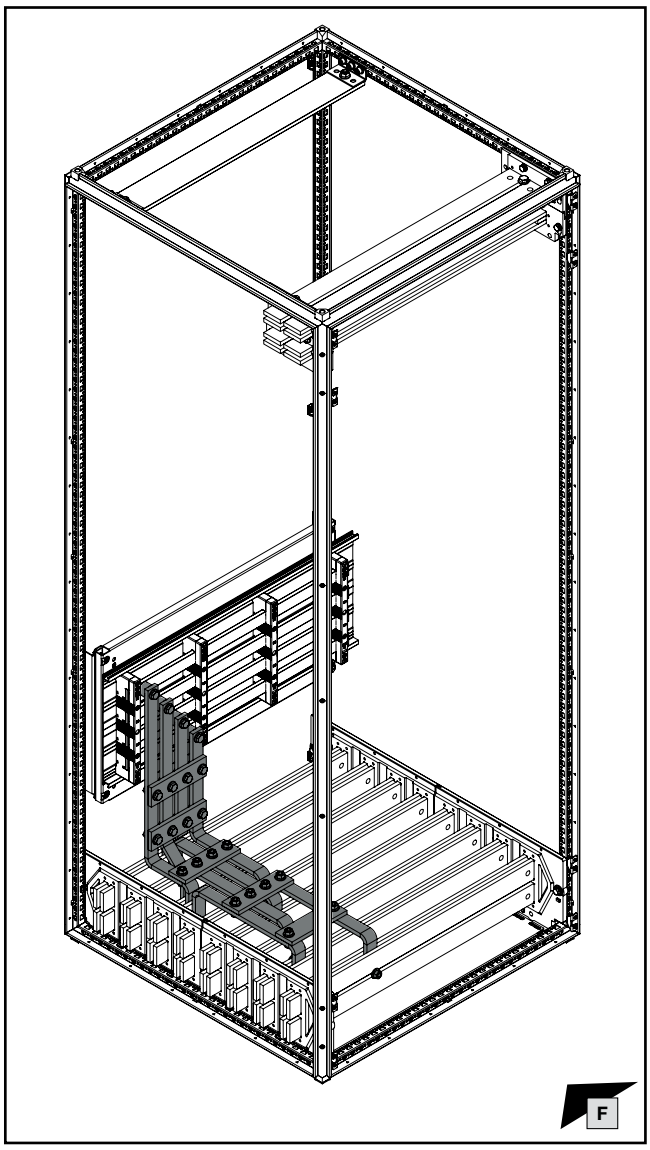

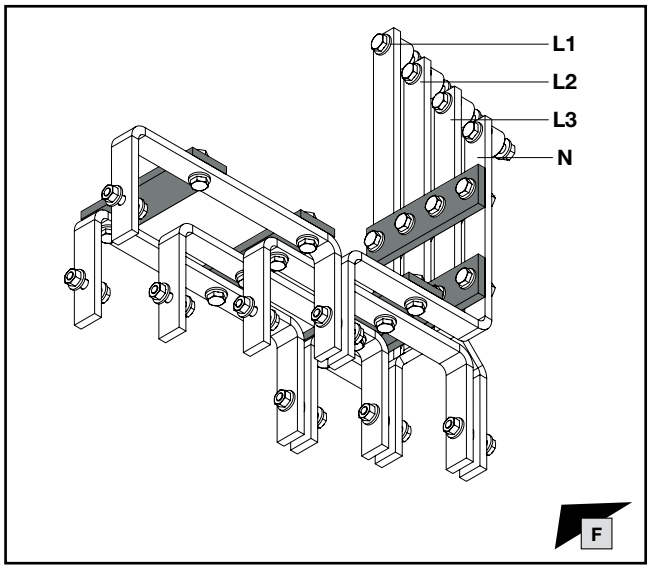

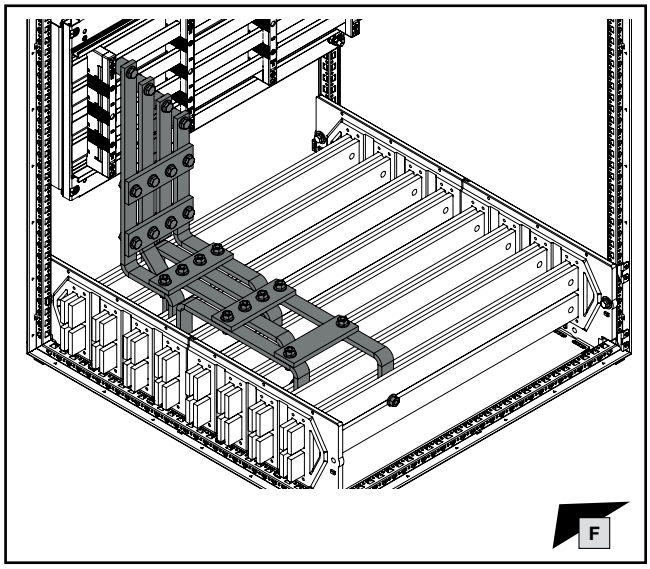

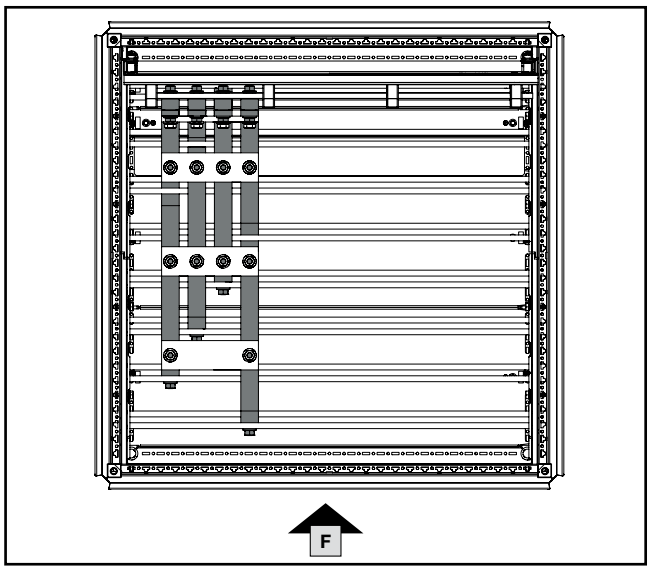

Hinweis / Note / Remarque

Vorbereitende Montageschritte: siehe Kapitel 1.1 bis Kapitel 1.6 und Kapitel 2.1 bis Kapitel 2.4.
Preparatory assembly steps: see chapter 1.1 to chapter 1.6 and chapter 2.1 to chapter 2.4.
Étapes de montage préliminaires : voir chapitre 1.1 à chapitre 1.6 et chapitre 2.1 à chapitre 2.4.

Hinweis / Note / Remarque

Anbindungen mit lamellierten Kupferschienen: siehe Kapitel 4.
Connections with laminated copper bars: see chapter 4.
Connexions avec des barres de cuivre lamellées (souples) : voir chapitre 4.

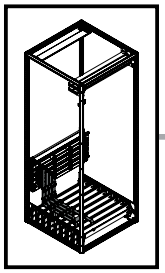

SW16/
SW17

DE EN FR

6. Besonderheiten – HSS 6300 A
6. Particular features – MBS 6300 A
6. Caractéristiques particulières – jeu de barres principal 6300 A

6.3 Anbindung horizontales RiLine Verteilsammelschienensystem bis 800 A (60 mm)
6.3 Connecting the horizontal RiLine distribution busbar system up to 800 A (60 mm)
6.3 Connexion aux jeux de barres de distribution RiLine horizontaux jusqu'à 800 A (60 mm)

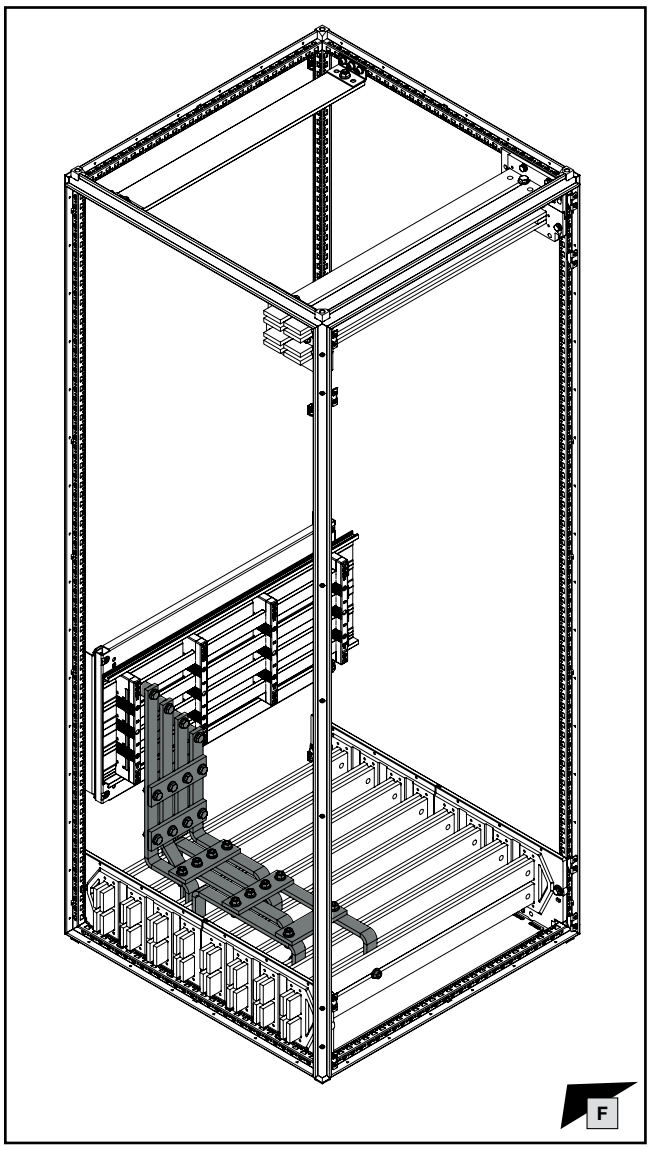

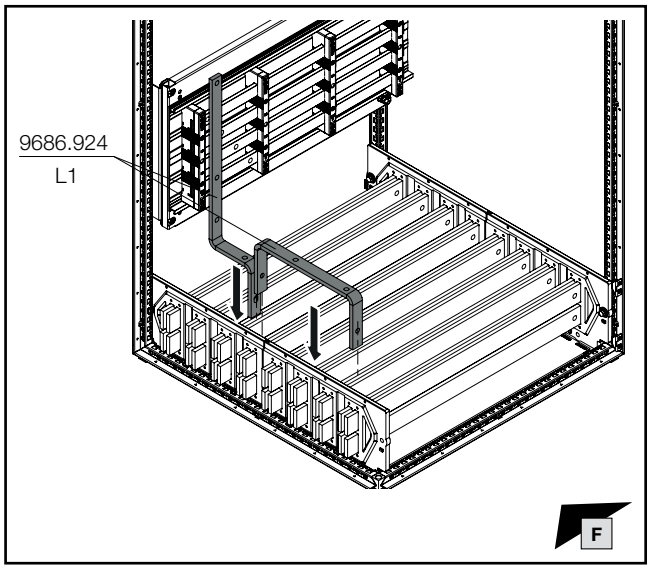

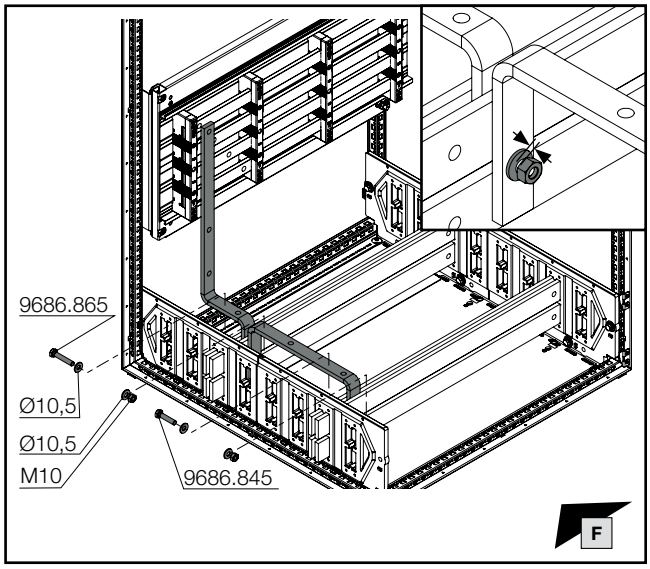

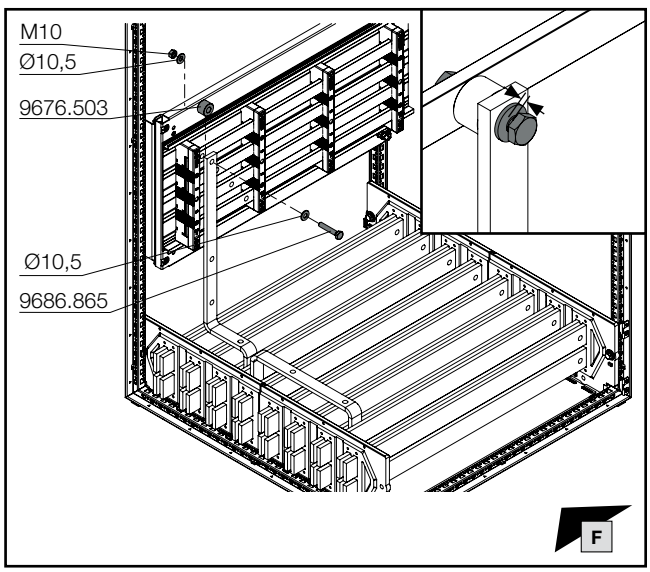

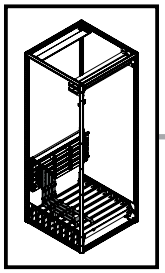

SW16/
SW17

DE EN FR



6. Besonderheiten – HSS 6300 A
6. Particular features – MBS 6300 A
6. Caractéristiques particulières – jeu de barres principal 6300 A

6.3 Anbindung horizontales RiLine Verteilsammelschienensystem bis 800 A (60 mm)
6.3 Connecting the horizontal RiLine distribution busbar system up to 800 A (60 mm)
6.3 Connexion aux jeux de barres de distribution RiLine horizontaux jusqu'à 800 A (60 mm)

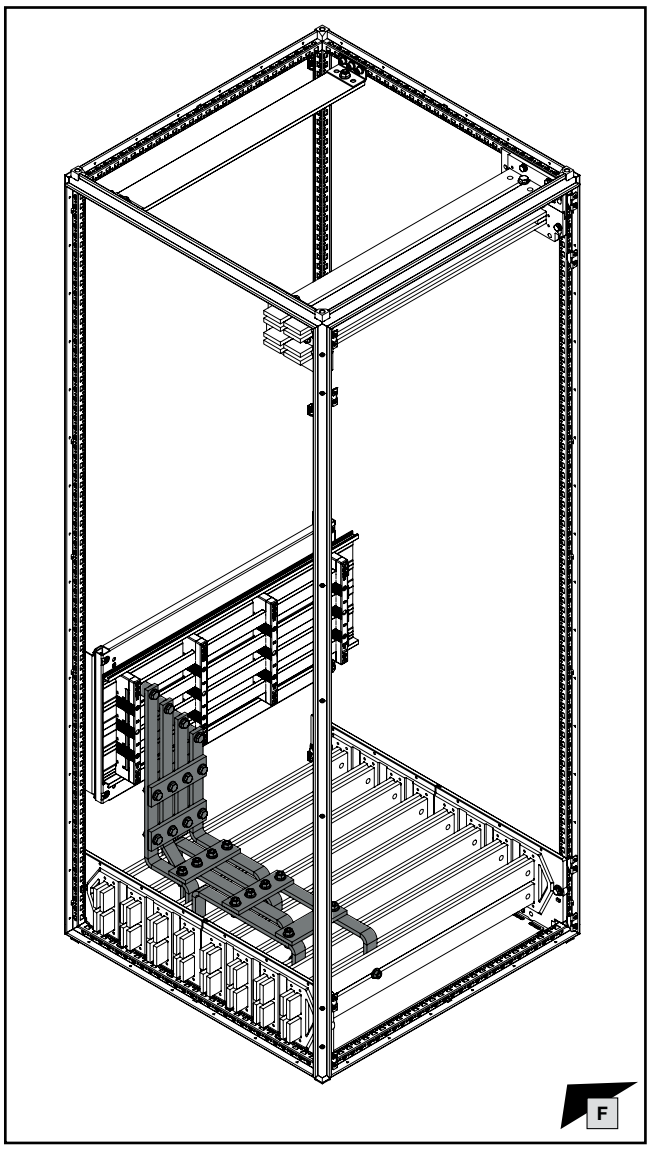

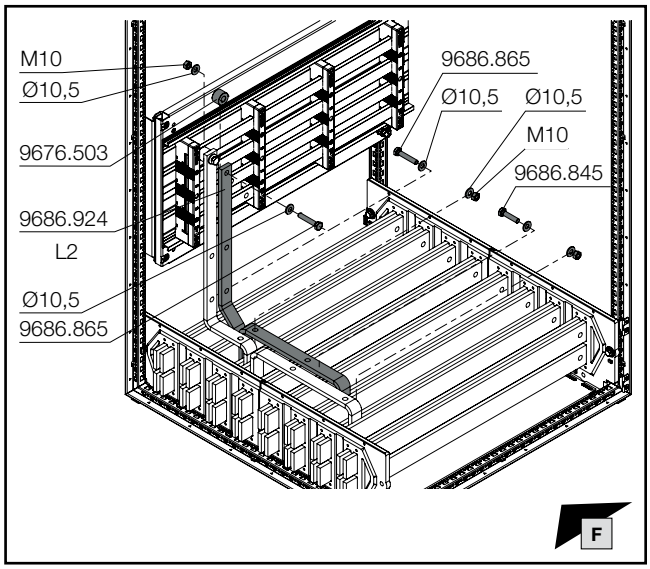

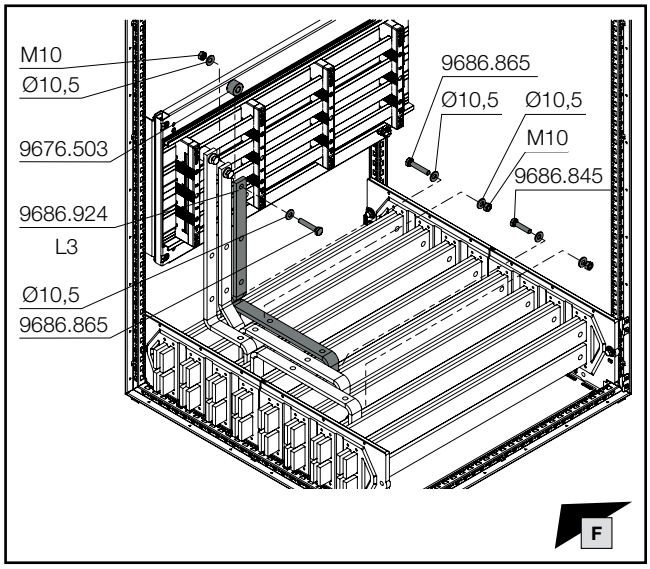

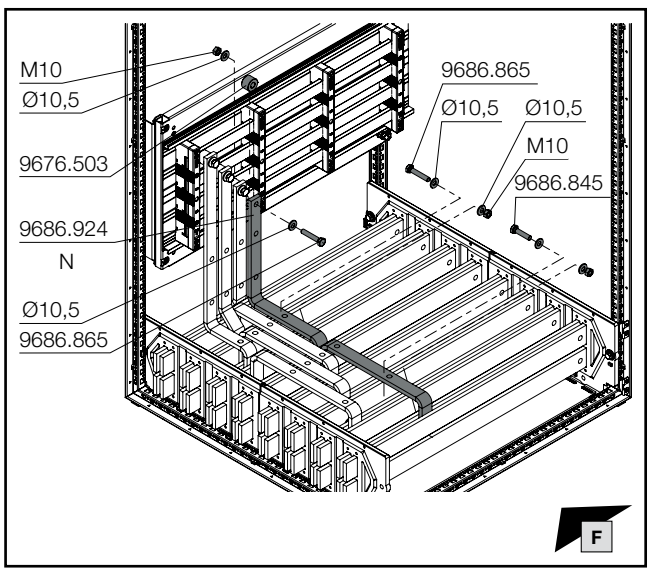

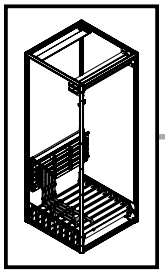

mm

SW16/
SW17

11,5 mm

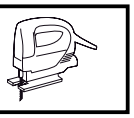

DE EN FR



6. Besonderheiten – HSS 6300 A
6. Particular features – MBS 6300 A
6. Caractéristiques particulières – jeu de barres principal 6300 A

6.3 Anbindung horizontales RiLine Verteilsammelschienensystem bis 800 A (60 mm)

6.3 Connecting the horizontal RiLine distribution busbar system up to 800 A (60 mm)

6.3 Connexion aux jeux de barres de distribution RiLine horizontaux jusqu'à 800 A (60 mm)

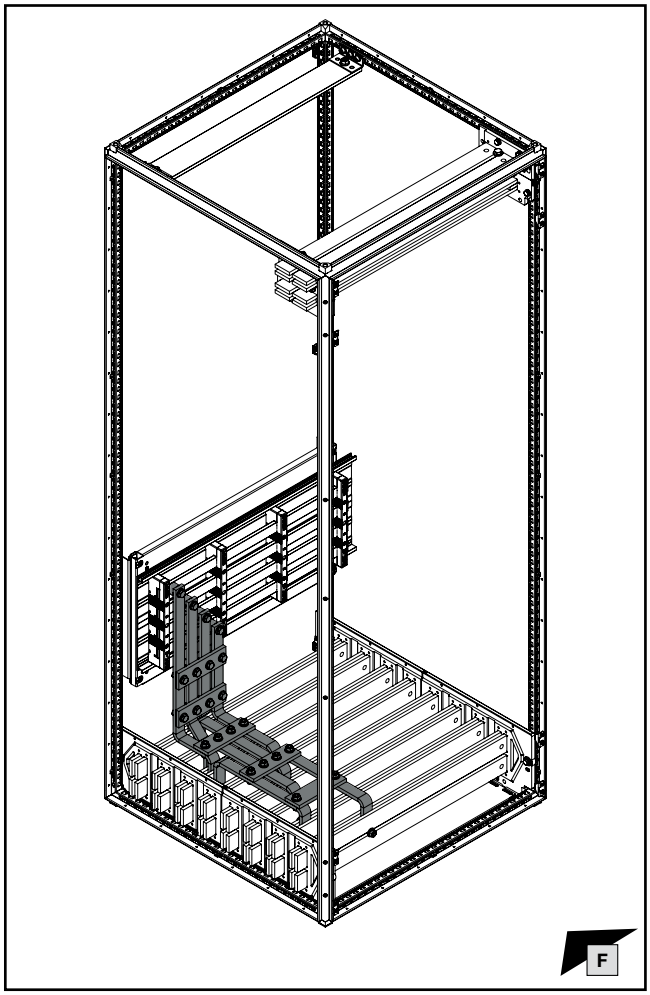

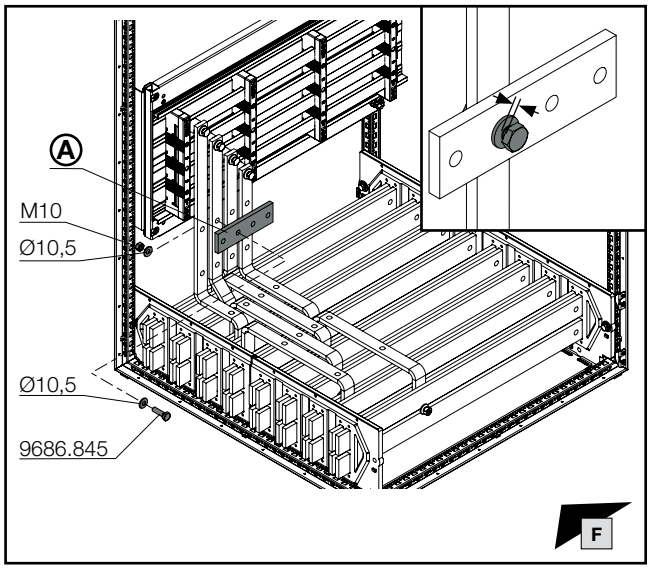

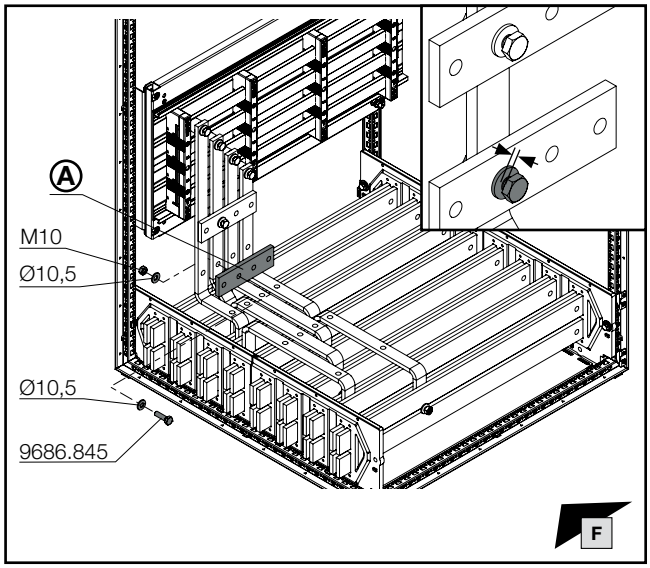

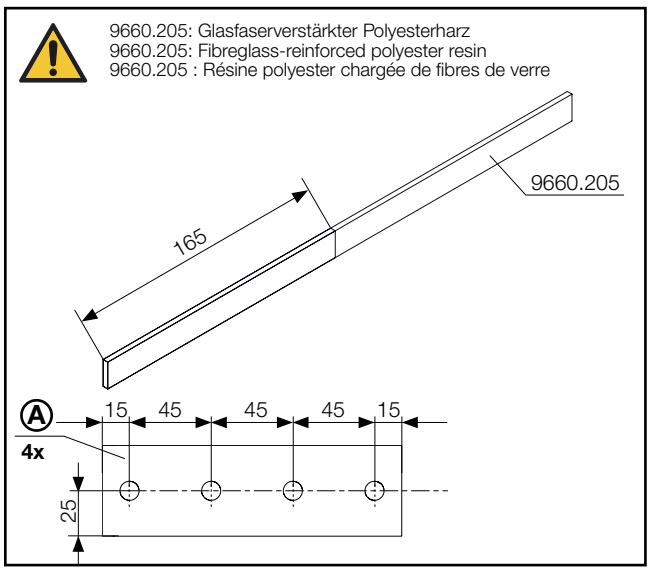

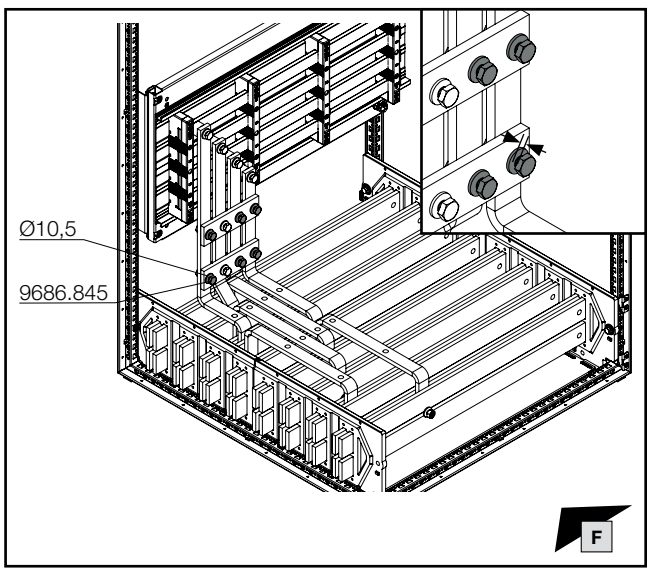

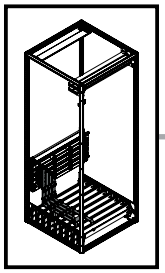

mm

SW16/
SW17

11,5 mm

DE EN FR

6. Besonderheiten – HSS 6300 A
6. Particular features – MBS 6300 A
6. Caractéristiques particulières – jeu de barres principal 6300 A

6.3 Anbindung horizontales RiLine Verteilsammelschienensystem bis 800 A (60 mm)
6.3 Connecting the horizontal RiLine distribution busbar system up to 800 A (60 mm)
6.3 Connexion aux jeux de barres de distribution RiLine horizontaux jusqu'à 800 A (60 mm)

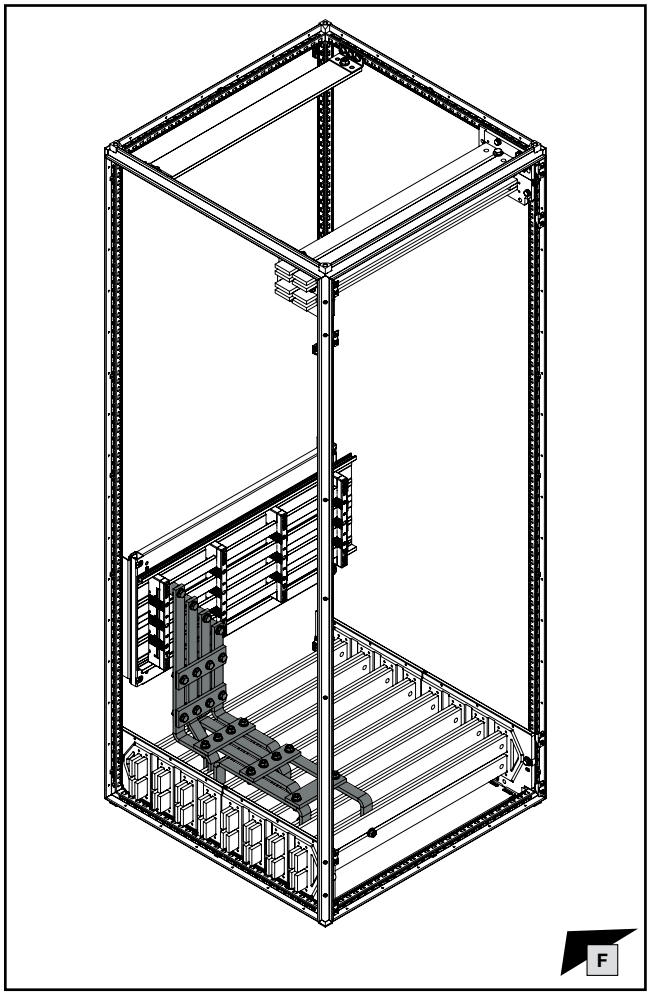

F

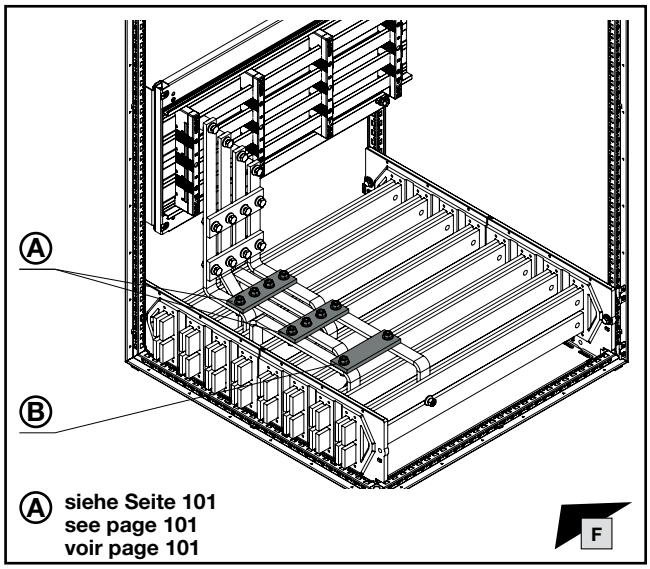

Ⓐ **siehe Seite 101**
see page 101
voir page 101

F

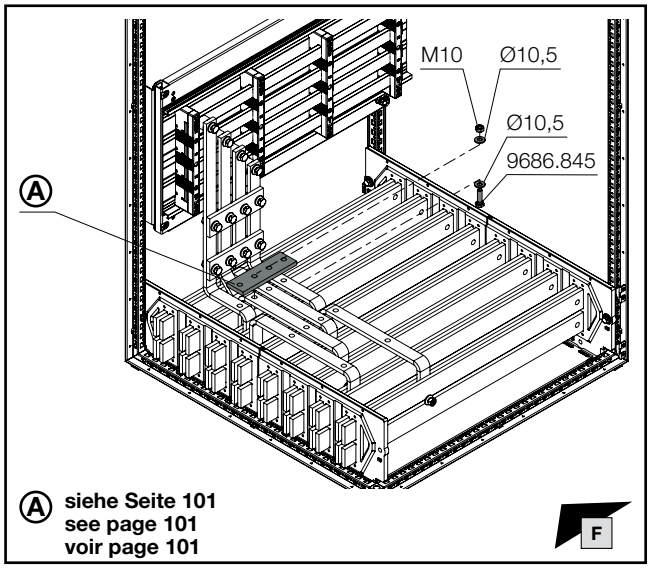

Ⓐ **siehe Seite 101**
see page 101
voir page 101

F

9660.205: Glasfaserverstärkter Polyesterharz
9660.205: Fibreglass-reinforced polyester resin
9660.205 : Résine polyester chargée de fibres de verre

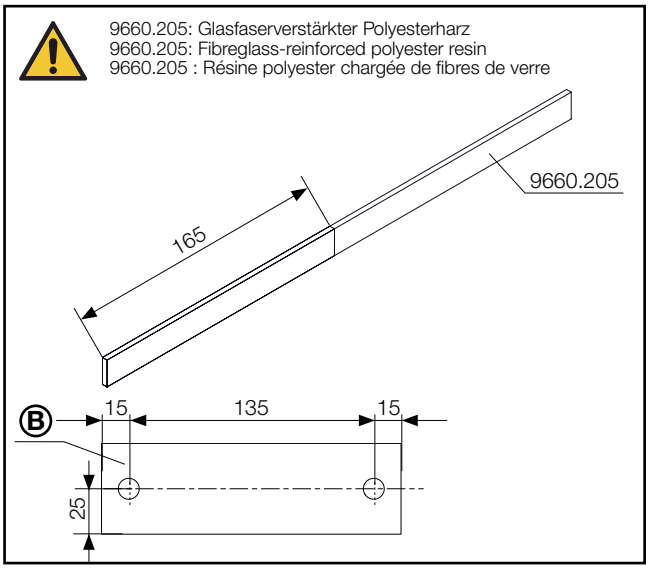

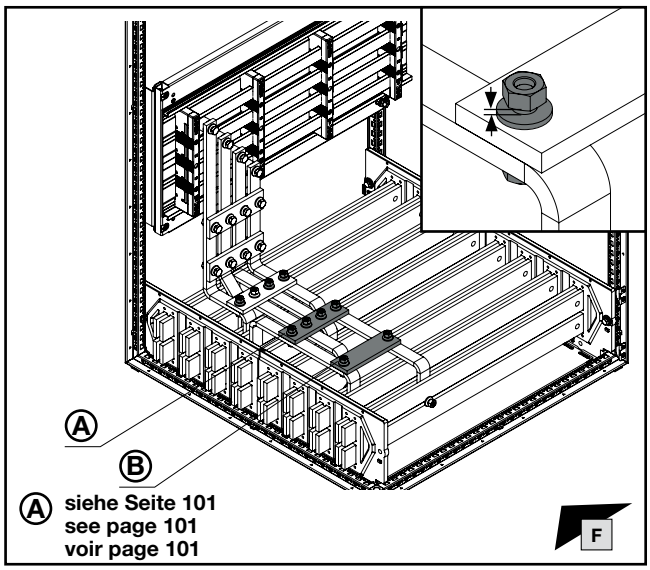

Ⓐ **siehe Seite 101**
see page 101
voir page 101

F

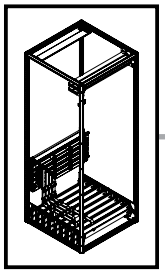

SW16/
SW17

DE EN FR

6. Besonderheiten – HSS 6300 A
6. Particular features – MBS 6300 A
6. Caractéristiques particulières – jeu de barres principal 6300 A

6.4 Anziehen der Schrauben horizontales RiLine Verteilsammelschienensystem bis 800 A (60 mm)

6.4 Tightening the screws of the horizontal RiLine distribution busbar system up to 800 A (60 mm)

6.4 Serrage des vis aux jeux de barres de distribution RiLine horizontaux jusqu'à 800 A (60 mm)

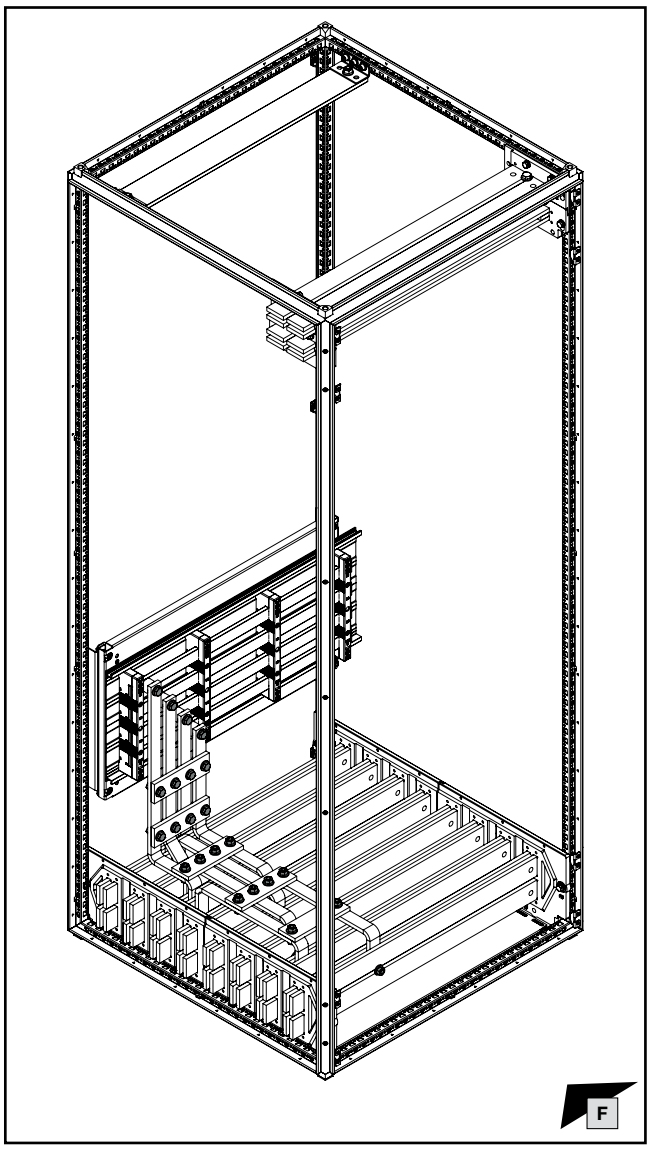

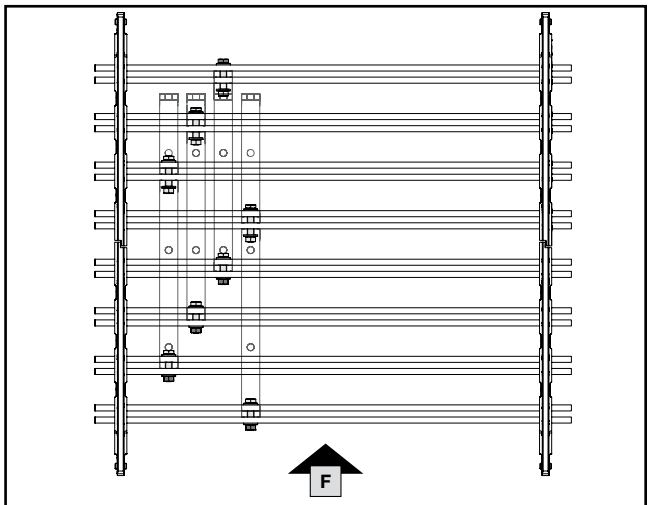

M = 40 Nm / 354 in-lbs (8x)

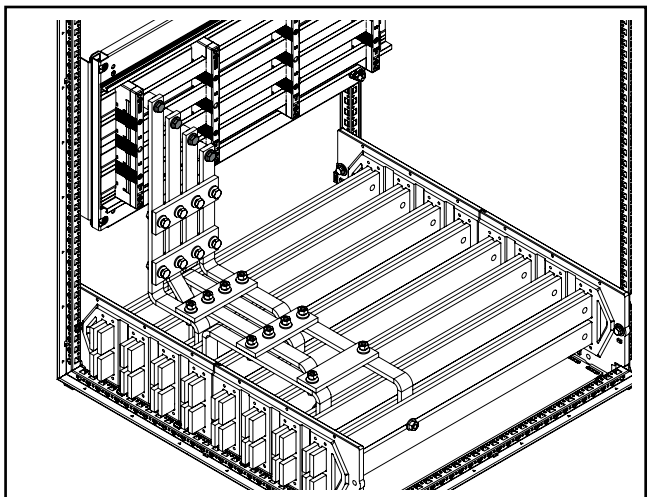

M = 40 Nm / 354 in-lbs (4x)

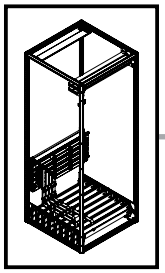

SW16/
SW17

DE EN FR

6. Besonderheiten – HSS 6300 A
6. Particular features – MBS 6300 A
6. Caractéristiques particulières – jeu de barres principal 6300 A

6.4 Anziehen der Schrauben horizontales RiLine Verteilsammelschienensystem bis 800 A (60 mm)
6.4 Tightening the screws of the horizontal RiLine distribution busbar system up to 800 A (60 mm)
6.4 Serrage des vis aux jeux de barres de distribution RiLine horizontaux jusqu'à 800 A (60 mm)

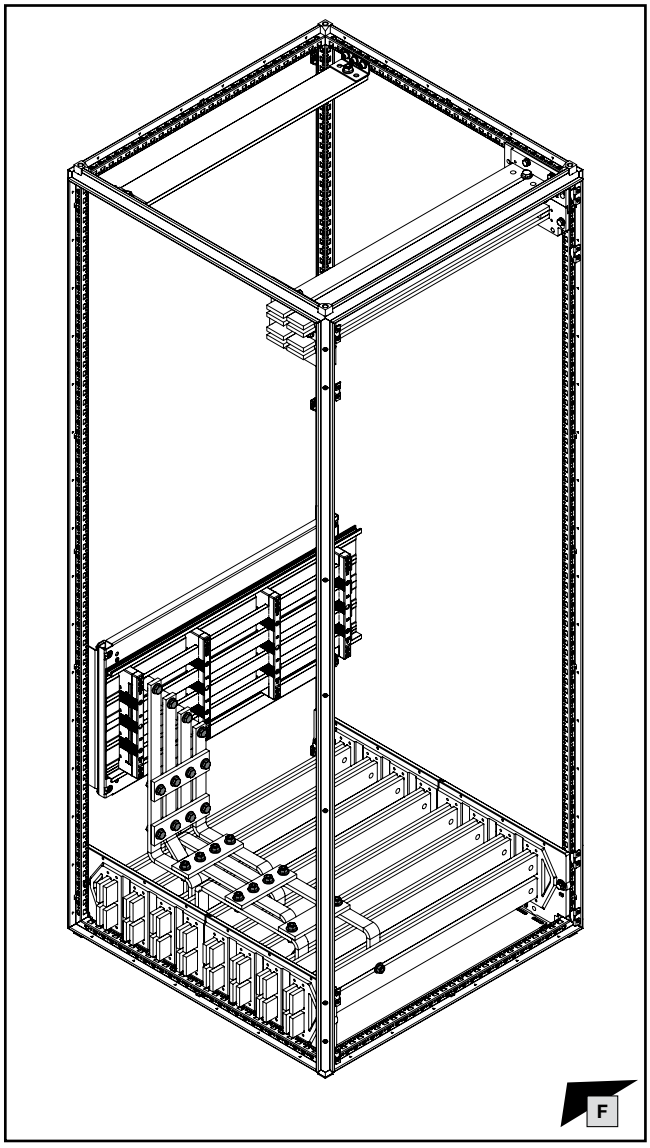

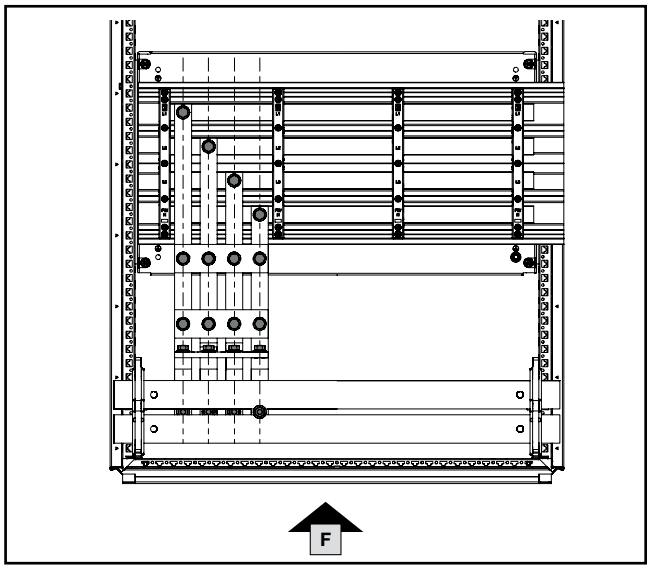

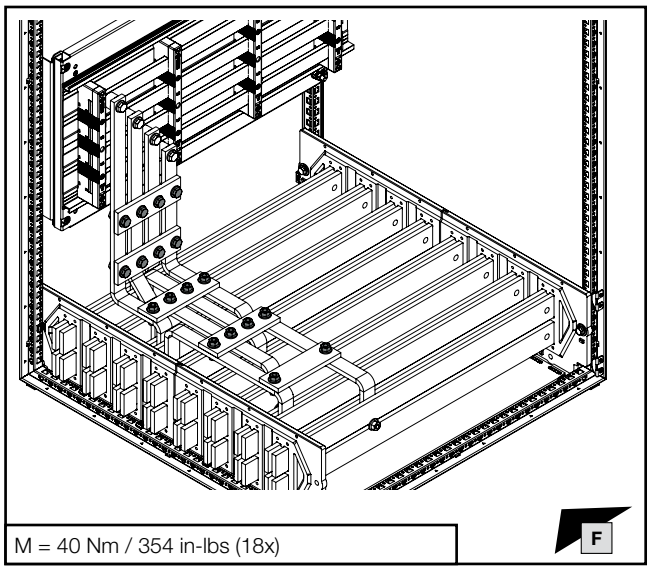

Hinweis / Note / Remarque

Nachfolgende Montageschritte: siehe Kapitel 1.12 bis Kapitel 1.18.
Subsequent assembly steps: see chapter 1.12 to chapter 1.18.
Étapes de montage suivantes : voir chapitre 1.12 à chapitre 1.18.

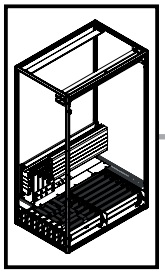

mm

TX30

SW16/
SW17

11,5 mm

DE EN FR

6. Besonderheiten – HSS 6300 A
6. Particular features – MBS 6300 A
6. Caractéristiques particulières – jeu de barres principal 6300 A

6.5 Stützisolator unterhalb Funktionsraumteiler – Schrankbreite >1000 mm – RiLine 1600 A

6.5 Base isolator below compartment divider – enclosure width > 1000 mm – RiLine 1600 A

6.5 Support isolant sous le séparateur de compartiment fonctionnel – largeur de l'armoire > 1000 mm – RiLine 1600 A

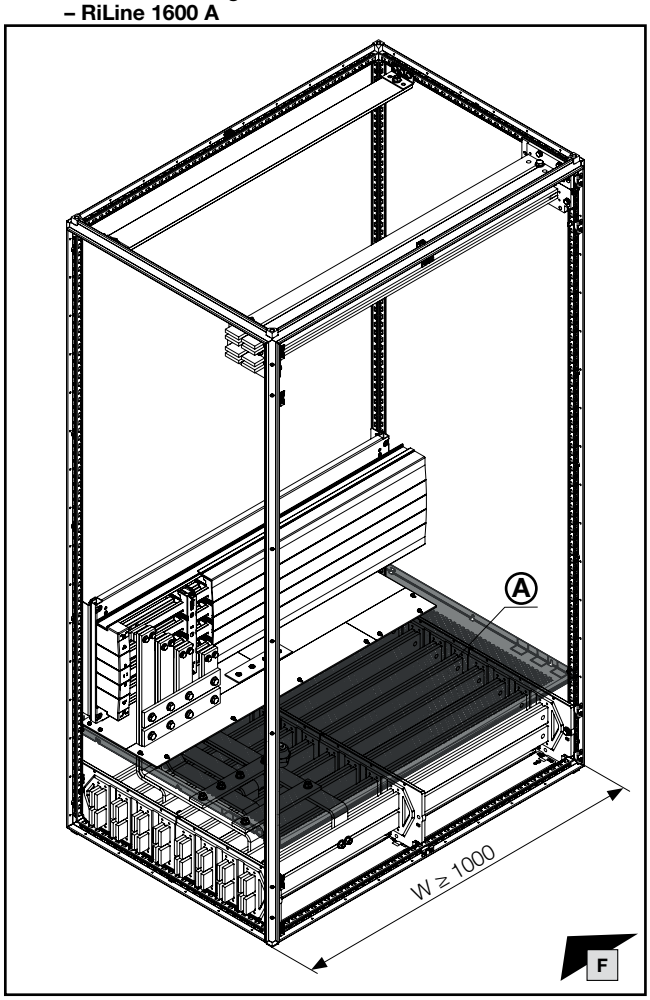

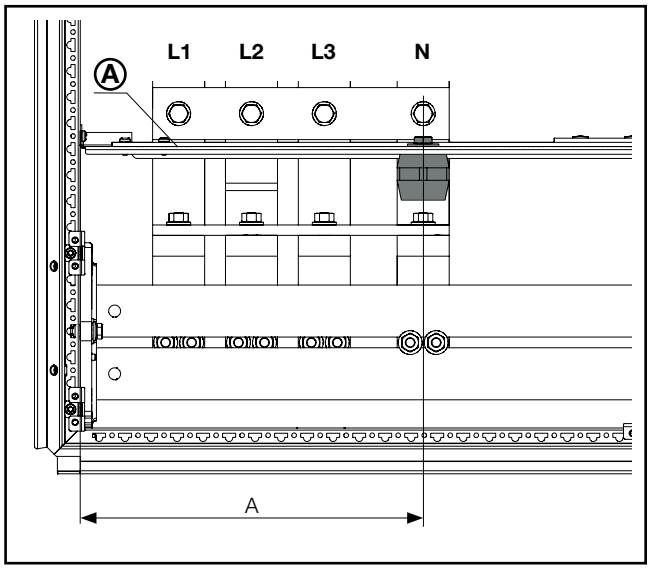

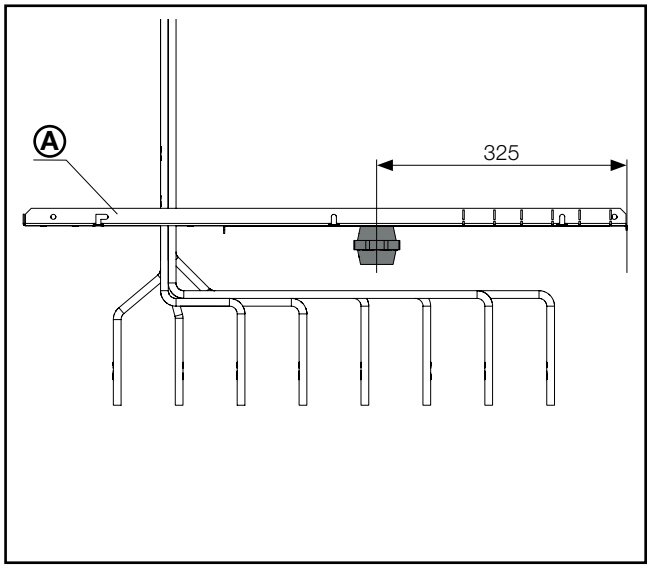

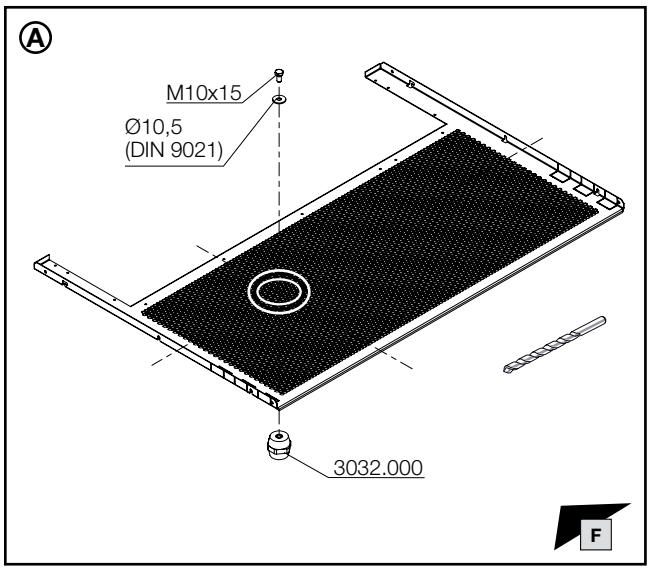

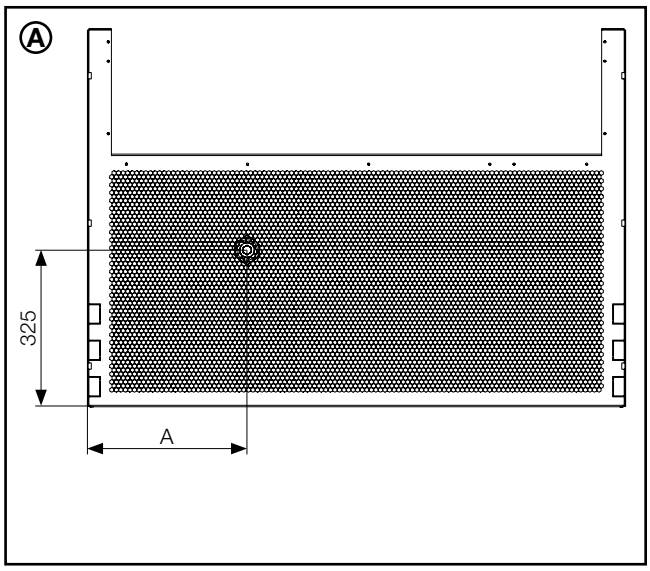

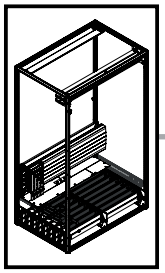

mm

TX30

SW16/
SW17

11,5 mm

DE EN FR

6. Besonderheiten – HSS 6300 A
6. Particular features – MBS 6300 A
6. Caractéristiques particulières – jeu de barres principal 6300 A

6.6 Stützisolator unterhalb Funktionsraumteiler – Schrankbreite >1000 mm – RiLine 800 A

6.6 Base isolator below compartment divider – enclosure width > 1000 mm – RiLine 800 A

6.6 Support isolant sous le séparateur de compartiment fonctionnel – largeur de l'armoire > 1000 mm – RiLine 800 A

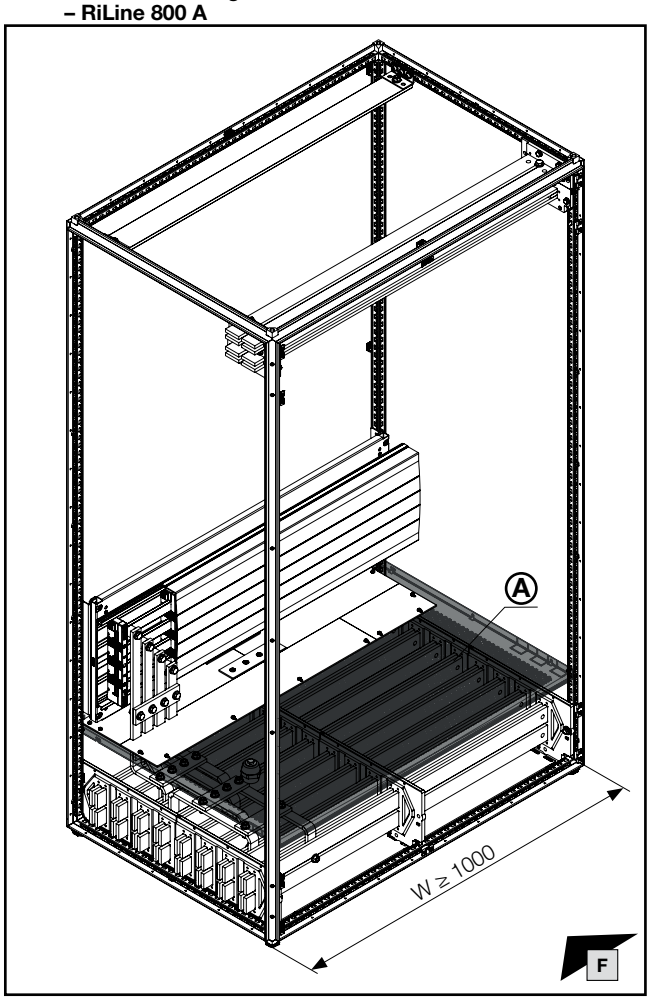

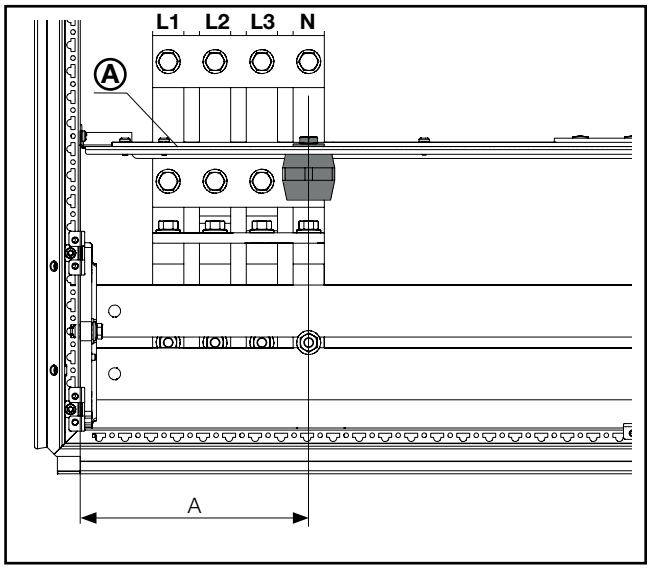

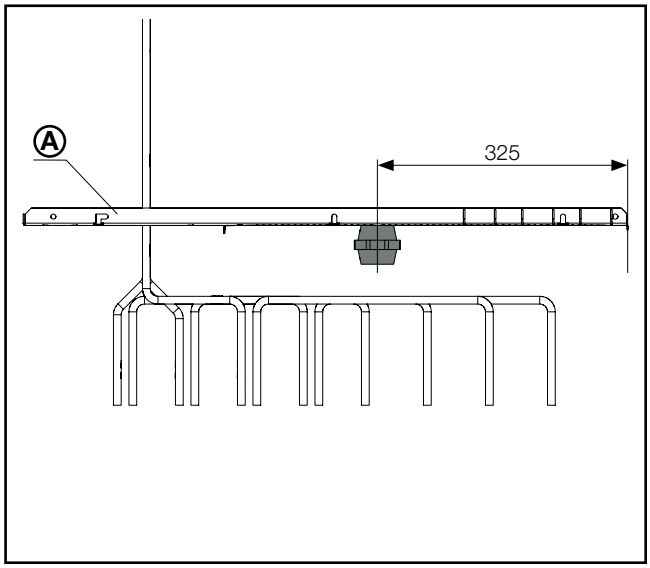

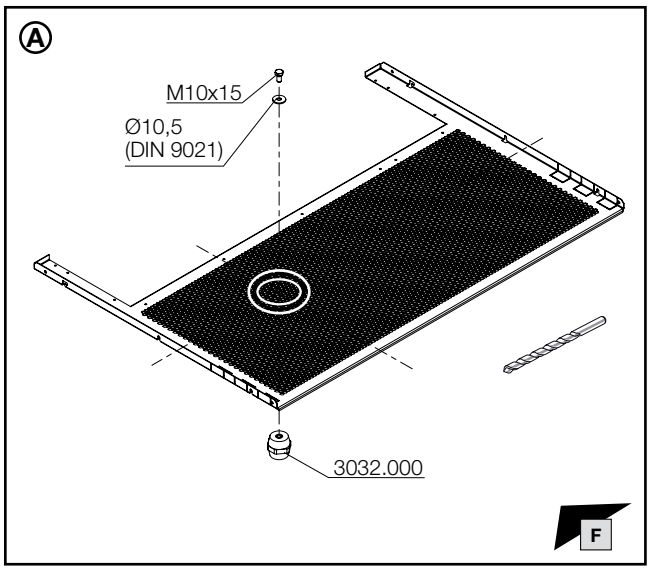

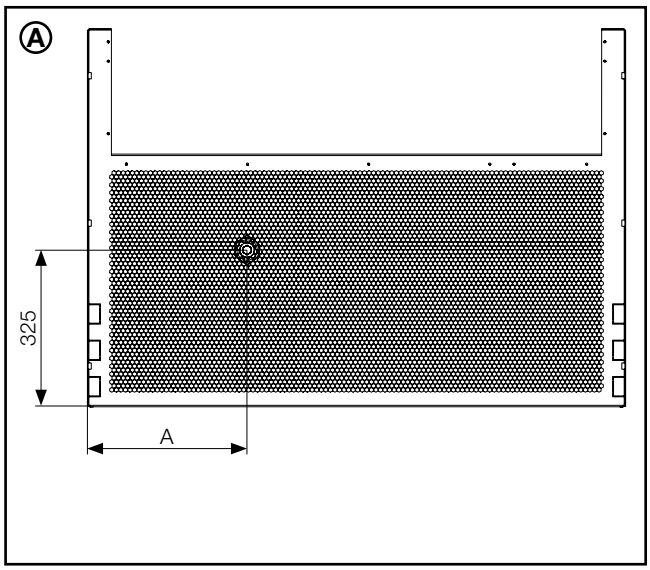

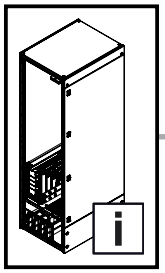

DE EN FR

Artikelverzeichnis
List of model numbers
Liste des références

Best.-Nr. Model No. Référence	Kapitel Chapter Chapitre
3032.000	6.5 6.6
3586.005	1.6
3588.005	1.10 6.1
4165.500	1.6
8686.528	1.4
8686.538	1.4
8686.548	1.4
8686.588	1.4
9340.000	5.2
9340.004	2.3
9340.050	5.2
9340.074	2.3 4.6
9340.100	5.2
9340.110	5.2
9340.120	5.2
9340.130	5.2
9340.134	2.3 4.2
9340.170	5.2
9340.210	5.2 5.4
9340.214	1.12 2.7 3.7 4.6 5.1 5.3
9342.004	1.8 5.1
9342.074	1.8 3.7
9342.134	1.8 3.3 5.1
9342.310	4.3 5.4
9342.314	4.3
9342.320	3.4 5.3
9342.324	3.4
9660.205	1.10 2.5 3.5 4.4 5.1 5.2 5.3 5.4 6.1 6.3
9676.503	2.5 6.3
9680.406	1.2
9680.408	1.2

Best.-Nr. Model No. Référence	Kapitel Chapter Chapitre
9680.426	1.2
9680.428	1.2
9680.606	1.2
9680.608	1.2
9680.626	1.2
9680.628	1.2
9680.806	1.2
9680.808	1.2
9680.826	1.2
9680.828	1.2
9681.646	1.17
9681.648	1.17
9681.660	1.17
9681.662	1.17
9681.666	1.17
9681.668	1.17
9681.680	1.17
9681.682	1.17
9681.686	1.17
9681.688	1.17
9682.104	1.15
9682.106	1.15
9682.108	1.15
9682.124	1.15
9682.126	1.15
9682.128	1.15
9682.140	1.15
9682.142	1.15
9682.143	1.15
9682.144	1.15
9682.146	1.15
9682.148	1.15
9682.152	1.15
9682.154	1.15
9682.156	1.15
9682.158	1.15
9682.160	1.15
9682.161	1.15
9682.162	1.15
9682.163	1.15
9682.164	1.15
9682.166	1.15
9682.167	1.15
9682.168	1.15
9682.169	1.15

Best.-Nr. Model No. Référence	Kapitel Chapter Chapitre
9682.172	1.15
9682.174	1.15
9682.176	1.15
9682.178	1.15
9682.180	1.15
9682.181	1.15
9682.182	1.15
9682.183	1.15
9682.184	1.15
9682.186	1.15
9682.187	1.15
9682.188	1.15
9682.192	1.15
9682.194	1.15
9682.196	1.15
9682.198	1.15
9682.320	1.3 1.16
9682.322	1.3 1.16
9682.324	1.3 1.16
9682.326	1.3 1.16
9682.328	1.3 1.16
9682.330	1.3 1.14
9682.332	1.3 1.14
9682.334	1.3 1.14
9682.336	1.3 1.14
9682.338	1.3 1.14
9682.340	1.3 1.14
9682.342	1.3 1.14
9682.344	1.3 1.14
9682.346	1.3 1.14
9682.348	1.3 1.14
9682.350	1.3 1.14
9682.352	1.3 1.14
9682.354	1.3 1.14
9682.356	1.3 1.14

Best.-Nr. Model No. Référence	Kapitel Chapter Chapitre
9682.358	1.3 1.14
9683.406	1.13
9683.408	1.13
9683.426	1.13
9683.428	1.13
9683.446	1.13
9683.448	1.13
9683.466	1.13
9683.468	1.13
9683.486	1.13
9683.488	1.13
9683.500	1.13 2.8 3.8 4.7 5.1 5.2 5.3 5.4
9683.504	1.13 2.8 4.7 5.1 5.2 5.3 5.4
9683.506	1.13 2.8 3.8 4.7 5.1 5.2 5.3 5.4
9683.508	1.13 2.8 3.8 4.7 5.1 5.2 5.3 5.4
9683.604	1.7 1.8 1.9 2.2 2.3 2.4 3.2 3.3 4.2 5.1 5.2
9683.624	1.7 1.8 1.9 2.2 2.3 2.4 3.2 3.3 4.2 5.1 5.2

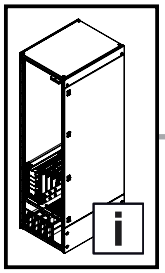

Artikelverzeichnis
List of model numbers
Liste des références

Best.-Nr. Model No. Référence	Kapitel Chapter Chapitre
9683.644	1.7 1.8 1.9 2.2 2.3 2.4 4.2 5.1 5.2
9683.664	1.7 1.8 1.9 2.2 2.3 2.4 3.2 3.3 4.2 5.1 5.2
9683.684	1.7 1.8 1.9 2.2 2.3 2.4 3.2 3.3 4.2 5.1 5.2
9684.004	1.5 1.6
9684.006	1.5 1.6
9684.008	1.5 1.6
9684.010	1.5 1.6
9684.012	1.5 1.6
9686.000	1.6
9686.010	1.6
9686.030	1.6
9686.040	1.6
9686.300	1.5
9686.350	1.4
9686.495	3.5 4.4
9686.520	1.4
9686.522	1.4
9686.524	1.4
9686.526	1.4
9686.530	1.4
9686.532	1.4
9686.534	1.4
9686.536	1.4
9686.540	1.4
9686.542	1.4
9686.544	1.4
9686.546	1.4

Best.-Nr. Model No. Référence	Kapitel Chapter Chapitre
9686.580	1.4
9686.582	1.4
9686.584	1.4
9686.586	1.4
9686.720	3.4 4.3
9686.750	3.4 4.3
9686.820	1.5
9686.830	1.5 2.5 6.1 6.3
9686.845	1.5 1.10 2.5 3.4 4.3 6.1 6.3
9686.865	1.10 2.5 6.3
9686.924	1.8 1.10 2.3 2.5 3.4 4.3 6.1 6.3

Notizen/Notes

Notizen/Notes

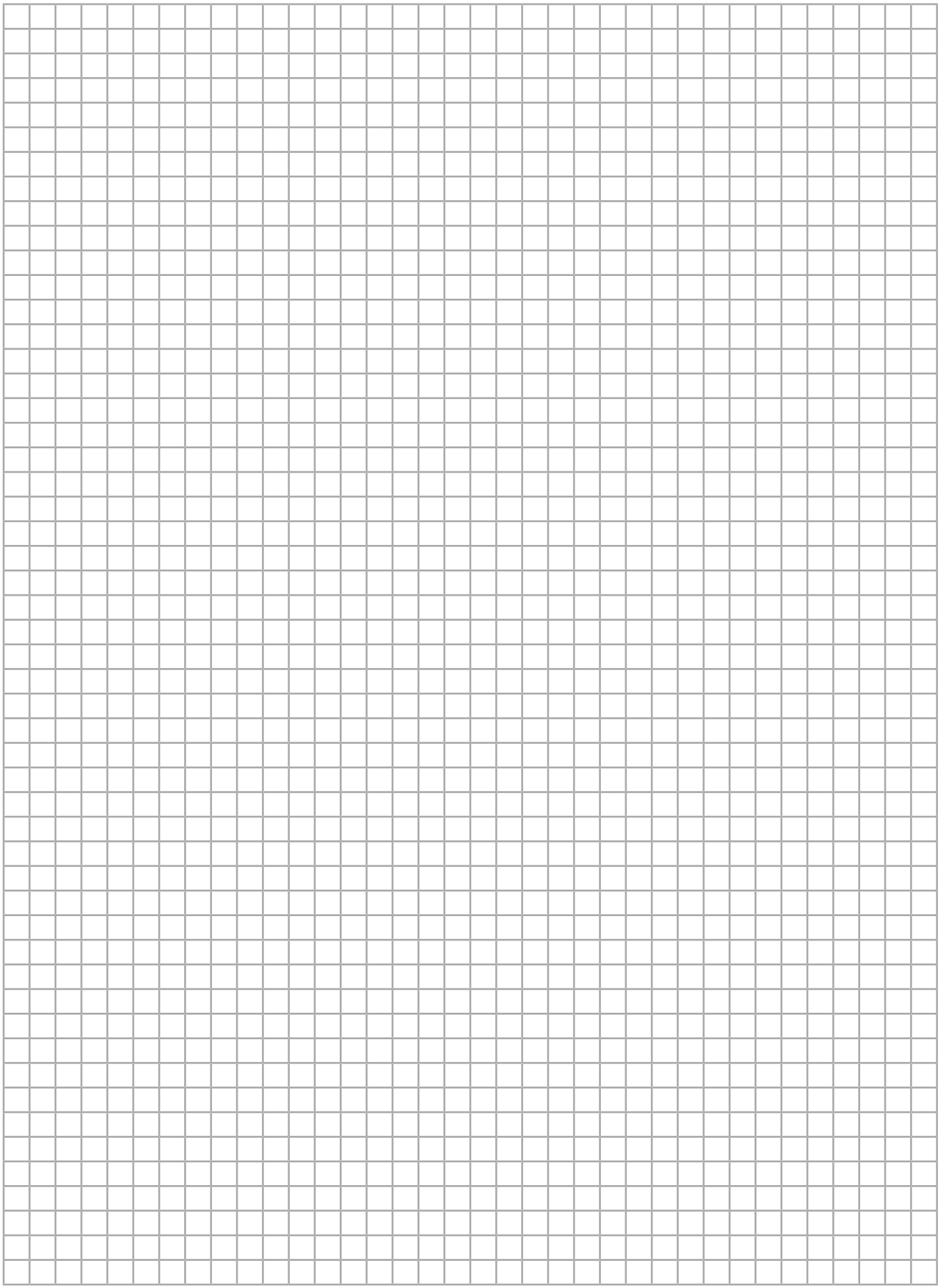

Notizen/Notes

Rittal – The System.

Faster – better – everywhere.

- Enclosures
- Power Distribution
- Climate Control
- IT Infrastructure
- Software & Services

You can find the contact details of all
Rittal companies throughout the world here.

www.rittal.com/contact

03.2024/D-0000-00003459-01

RITTAL GmbH & Co. KG
Auf dem Stuetzelberg · 35745 Herborn · Germany
Phone +49 2772 505-0
E-mail: info@rittal.de · www.rittal.com