Kompakt döner çerçeve

AE serisi için

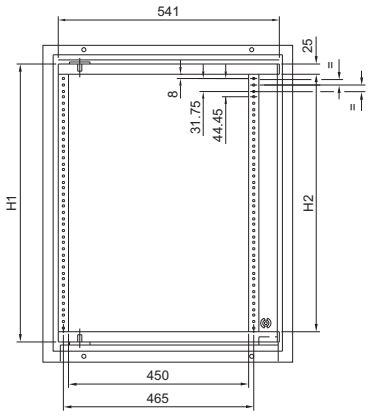

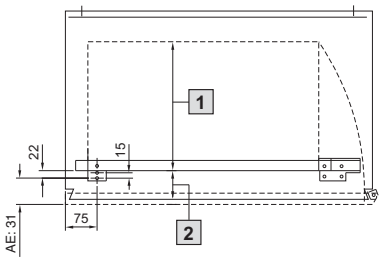

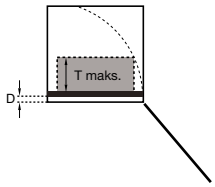

1 T = maks. montaj derinliği (bkz. tablo)

2 D = 38 (53, 68, 83)

AE kompakt pano için			Yükseklik birimleri	6 U	11 U	14 U
Pano		Maks. montaj derinliği (T maks.) mm	**Model no. SR**	**2026.200**	**2027.200**	**2034.200**
Genişlik mm	Derinlik mm		Pano yüksekliği mm	380	600	760
			H1 (mm)	320	542	676
			H2 (mm)	270	492	626
600	210	145	Boyalı	1039.500	1060.500	1076.500
			Paslanmaz çelik	1009.600	1010.600	1012.600
600	350	265	Boyalı	1339.500	1360.500	1376.500
760	210	145	Boyalı	–	–	1077.500
760	300	235	Boyalı	–	–	1073.500
			Paslanmaz çelik	–	–	1014.600