Rittal – The System.

Faster – better – everywhere.

RiLine Compact – Geräteadapter 22,5 mm

RiLine Compact – Component adaptor 22.5 mm

RiLine Compact – Adaptateur d'appareillages 22,5mm

SV 9635.300

Montageanleitung
Assembly instructions
Notice de montage

ENCLOSURES | POWER DISTRIBUTION | CLIMATE CONTROL | IT INFRASTRUCTURE | SOFTWARE & SERVICES

RITTAL

FRIEDHELM LOH GROUP

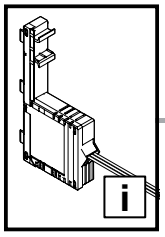

DE EN FR

Inhaltsverzeichnis
Contents
Sommaire

DE

1. Technische Daten 3
2. Hinweise zur Dokumentation 4
2.1 CE-Kennzeichnung 4
2.2 Aufbewahrung der Unterlagen 4
2.3 Verwendete Symbole 4
2.4 Mitgeltende Unterlagen 4
2.5 Entsorgung von Elektroaltgeräten! 4
3. Sicherheitshinweise 5
4. Montage und Aufstellung 8
4.1 Montage Geräteadapter 8
4.2 Demontage 8
4.3 Sicherungswechsel 9
4.4 Umbau Leitungsabgang oben/unten 10
4.5 Umbau auf 2-polig/1-polig 11
5. Lagerung 12

EN

1. Technical specifications 3
2. Notes on documentation 4
2.1 CE labelling 4
2.2 Storing the documents 4
2.3 Symbols used 4
2.4 Other applicable documents 4
2.5 Disposal of waste electrical equipment! 4
3. Safety instructions 5
4. Assembly and siting 8
4.1 Device adapter assembly 8
4.2 Dismantling 8
4.3 Fuse replacement 9
4.4 Cable outlet top/bottom conversion 10
4.5 Conversion to 2-pole/1-pole 11
5. Storage 12

FR

1. Charactéristiques techniques 3
2. Remarques relatives à la documentation 4
2.1 Certification CE 4
2.2 Conservation des documents 4
2.3 Symboles utilisés 4
2.4 Autres documents applicables 4
2.5 Mise au rebut/recyclage des appareils électriques ! 4
3. Consignes de sécurité 5
4. Montage et implantation 8
4.1 Montage d'adaptateurs d'appareillages 8
4.2 Démontage 8
4.3 Remplacement des fusibles 9
4.4 Transformation sortie de câbles par le haut/par le bas 10
4.5 Transformation 2-pôles/1-pôle 11
5. Stockage 12

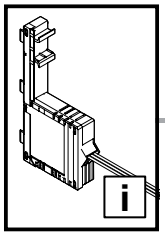

DE EN FR

1. Technische Daten
1. Technical specifications
1. Charactéristiques techniques

Best.-Nr. Model No. Référence	SV 9635.300
Bemessungsstrom max. A Max. rated current A Courant nominal max. A	16 IEC / 12,5 UL
Bemessungsbetriebsspannung V, AC Rated operating voltage V, AC Tension de régime nominale V, AC	690 IEC / 600 UL
Bemessungsbetriebsspannung V, DC Rated operating voltage V, DC Tension de régime nominale V, DC	600
Polzahl Number of poles Nombre de pôles	3-polig 3-pole 3-pôles
Anschlussleitung, Ausführung AWG Connection leads, AWG variant Câbles de raccordement - modèles AWG	14
Anschlussleitungen, Länge mm Connection leads, length mm Longueur des câbles de raccordement mm	125
Bedingter Bemessungskurzschlussstrom Icc kA Conditional rated short-circuit current Icc kA Courant de court-circuit nominal sous conditions Icc kA	50
Für Sicherung For fuses Pour fusibles	10 x 38 mm / Class CC (max. 16 A IEC / max. 12 A UL)
Höhe mm Height mm Hauteur mm	160
Breite mm Width mm Largeur mm	22,5
Tiefe mm Depth mm Profondeur mm	80,2

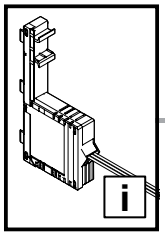

2. Hinweise zur Dokumentation
2. Notes on documentation
2. Remarques relatives à la documentation

DE

Die Montageanleitung richtet sich an alle Personen, die über eine entsprechende Fachausbildung verfügen, um Schaltschränke normgerecht mit elektrischen, elektronischen, mechanischen oder pneumatischen Betriebsmitteln auszurüsten, am Bestimmungsort aufzustellen bzw. zu montieren und betriebsfertig anzuschließen.
Die originale Montageanleitung ist in deutscher Sprache verfasst.

2.1 CE-Kennzeichnung
Die Konformitätserklärung steht als Download auf der Homepage von Rittal zur Verfügung.

2.2 Aufbewahrung der Unterlagen
Diese Montageanleitung ist Bestandteil des ausgelieferten Produktes. Sie muss für den Installateur, Instandhalter, Nutzer und das Reinigungspersonal jederzeit gut erreichbar in der Nähe des Produktes aufbewahrt werden.

2.3 Verwendete Symbole
Beachten Sie folgende Sicherheits- und sonstige Hinweise in der Anleitung:

Symbol für eine Handlungsanweisung:
- Der Blickfangpunkt zeigt an, dass Sie eine Handlung durchführen sollen.

Sicherheits- und andere Hinweise:

Gefahr!
Unmittelbare Gefahr für Leib und Leben.

Achtung!
Mögliche Gefahr für Produkt und Umwelt.

Hinweis:
Nützliche Information und Besonderheiten.

2.4 Mitgeltende Unterlagen
Für die hier beschriebenen Sammelschienen-Komponenten steht diese Montageanleitung als Download unter www.rittal.de zur Verfügung. Für Schäden, die durch Nichtbeachtung dieser Anleitung entstehen, übernehmen wir keine Haftung. Zusätzlich gelten auch die Anleitungen des verwendeten Zubehörs.

2.5 Entsorgung von Elektroaltgeräten!

Elektroaltgeräte auf keinen Fall im Hausmüll entsorgen!

EN

The assembly instructions are aimed at all persons who have an appropriate specialist training to allow them to equip enclosures to conform to standards with electrical, electronic, mechanical or pneumatic operating equipment, to place or install at the destination site and to connect ready to operate.
The original assembly instructions are written in German.

2.1 CE labelling
The declaration of conformity can be downloaded from the Rittal website.

2.2 Storing the documents
These assembly instructions are part of the delivered product. They must be stored for the installation engineer, operator, maintenance and cleaning personnel in any easily accessible location near the product.

2.3 Symbols used
Observe the following safety and other notes in the instructions:

Symbol identifying required actions:
- The bullet point indicates an action to be performed.

Safety and other notes:

Danger!
Immediate danger to life and limb.

Caution!
Potential threat to the product and its environment.

Note:
Useful information and special features.

2.4 Other applicable documents
These assembly instructions for the described busbar components can be downloaded from www.rittal.com. We cannot accept any liability for damage associated with failure to observe these instructions. The instructions for any accessories used also apply.

2.5 Disposal of waste electrical equipment!

Never dispose of old electrical equipment in household waste!

FR

La notice de montage s'adresse à toutes les personnes qui possèdent les compétences professionnelles correspondantes, pour équiper les armoires électriques avec du matériel électrique, électronique, mécanique ou pneumatique dans le respect des normes, pour les mettre en place ou les monter sur le lieu d'exploitation.
La notice de montage originale est rédigée en allemand.

2.1 Certification CE
La déclaration de conformité est disponible pour téléchargement sur le site internet de Rittal.

2.2 Conservation des documents
La présente notice de montage fait partie intégrante du produit fourni. Elle doit être conservée à proximité du produit et être facilement accessible à tout moment au personnel d'installation, de maintenance, d'exploitation et de nettoyage.

2.3 Symboles utilisés
Tenir compte des consignes de sécurité et autres directives contenues dans cette notice :

Symbole indiquant une action à effectuer :
- Le pictogramme en caractère gras indique que vous devez exécuter une action.

Consignes de sécurité et autres directives :

Danger !
Risque de blessure grave, voire mortelle.

Attention !
Danger éventuel pour le produit et l'environement.

Remarque :
Informations utiles et particularités.

2.4 Autres documents applicables
La présente notice de montage pour les composants du jeu de barres décrites ici peut être téléchargée sur le site internet www.rittal.fr. Nous déclinons toute responsabilité en cas de dommages imputables à la non-observation des instructions contenues dans ces documents. Veuillez également tenir compte des instructions relatives aux accessoires utilisés.

2.5 Mise au rebut/recyclage des appareils électriques !

Ne pas jeter les appareils électriques avec les déchets ménagers classiques !

DE EN FR

3. Sicherheitshinweise
3. Safety instructions
3. Consignes de sécurité

DE

Vor Installation- oder Service-arbeiten Stromversorgung unterbrechen, um Unfälle zu vermeiden. Die Geräte müssen in einem passenden Gehäuse eingebaut und gegen Ver-schmutzung geschützt werden. Inbetriebsetzung und Wartung nur durch Fachpersonal!

EN

To prevent electric shock, disconnect from power source before installing or servicing. Install in suitable enclosure. Keep free from contaminants. To be commissioned and maintained only by qualified personnel!

FR

Avant le montage et la mise en service, couper l'alimentation secteur afin d'éviter tout accident. Prévoir un coffret ou une armoire électrique appro-prié pour intégrer les appareil-lages qui les protège contre la saleté. La mise en service et l'entretien doivent être effectués uniquement par du personnel qualifié !

DE EN FR NL SE

Sicherheitshinweise
Safety instructions
Consignes de sécurité
Veiligheidsvoorschriften
Säkerhetsinstruktioner

	DE	EN	FR	NL	SE
	Warnung vor spitzem Gegenstand	Caution: Sharp object	Attention aux objets pointus	Waarschuwing voor scherpe voorwerpen	Varning för vassa föremål
	Installation durch Elektro-Fachkraft	Installation by specialist electricians	Installation par un électricien confirmé	Installatie door elektro-technisch personeel	Ska installeras av behörig elektriker

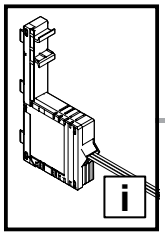

IT ES FI DK PL

Istruzioni di sicurezza
Instrucciones de seguridad
Turvallisuusohjeet
Sikkerhedsanvisninger
Wskazówki dotyczące bezpieczeństwa

	IT	ES	FI	DK	PL
	Pericolo oggetto affilato	Advertencia de objetos puntiagudos	Varo teräviä reunoja	Advarsel: Spidse genstande	Ostrzeżenie przed ostrym przedmiotem
	L'installazione deve essere eseguita da un elettricista qualificato	Instalación a realizar por un técnico electricista cualificado	Asennuksen saa suorittaa vain sähköalan ammattilainen	Skal installeres af uddannet elektriker	Instalacja przez elektryka

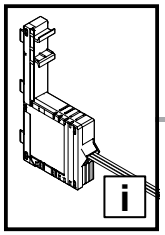

CZ BG RU GR RO

Bezpečnostní pokyny
Инструкции за безопасност
Меры безопасности
Υποδείξεις ασφαλείας
Instrucțiuni de siguranță

	CZ	BG	RU	GR	RO
	Varování před ostrým předmětem	Предупреждение за опасност от остър предмет	Предупреждение об остром предмете	Προειδοποίηση αιχμηρού αντικειμένου	Avertizare privind obiecte ascuțite
	Instalace vyžaduje elektro odbornost	Монтажът се извършва от електротехник	Установка силами специалистов по электрике	Εγκατάσταση από εκπαιδευμένο ηλεκτρολόγο	Instalarea se va face de un electrician calificat

HR HU LT EE LV

Sigurnosne upute
Biztonsági utasítások
Saugos nurodymai
Ohutusjuhised
Drošības norādījumi

	HR	HU	LT	EE	LV
	Opasnost od sječiva	Figyelmeztetés hegyes tárgyak veszélyére	Įspėjimas apie aštrų daiktą	Hoiatus terava eseme eest	Brīdinājums par asiem priekšmetiem
	Instalaciju smije provesti samo ovlašteno stručno osoblje za električarske radove	A szerelést elektromos szakembernek kell elvégeznie	Turi įrengti elektrikas	Kvalifitseeritud elektriku poolne paigaldamine	Uzstādīšanu drīkst veikt tikai kvalificēts elektriķis

SI SK PT

Varnostni napotki
Bezpečnostné pokyny
Instruções de segurança

	SI	SK	PT
	Opozorilo pred ostrim predmetom	Varovanie pred predmetom s ostrým hrotom	Cuidado com objetos pontiagudos
	Namestitev lahko izvajajo samo usposobljeni strokovnjaki za elektrotehnična dela	Inštaláciu smie vykonávať len špecializovaný elektrotechnik	A instalação deve ser feita por um técnico eletricista especializado

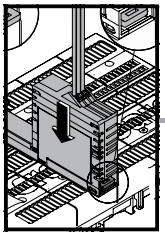

DE EN FR

4. Montage und Aufstellung
4. Assembly and siting
4. Montage et implantation

4.1 Montage Geräteadapter
4.1 Device adapter assembly
4.1 Montage d'adaptateurs d'appareillages

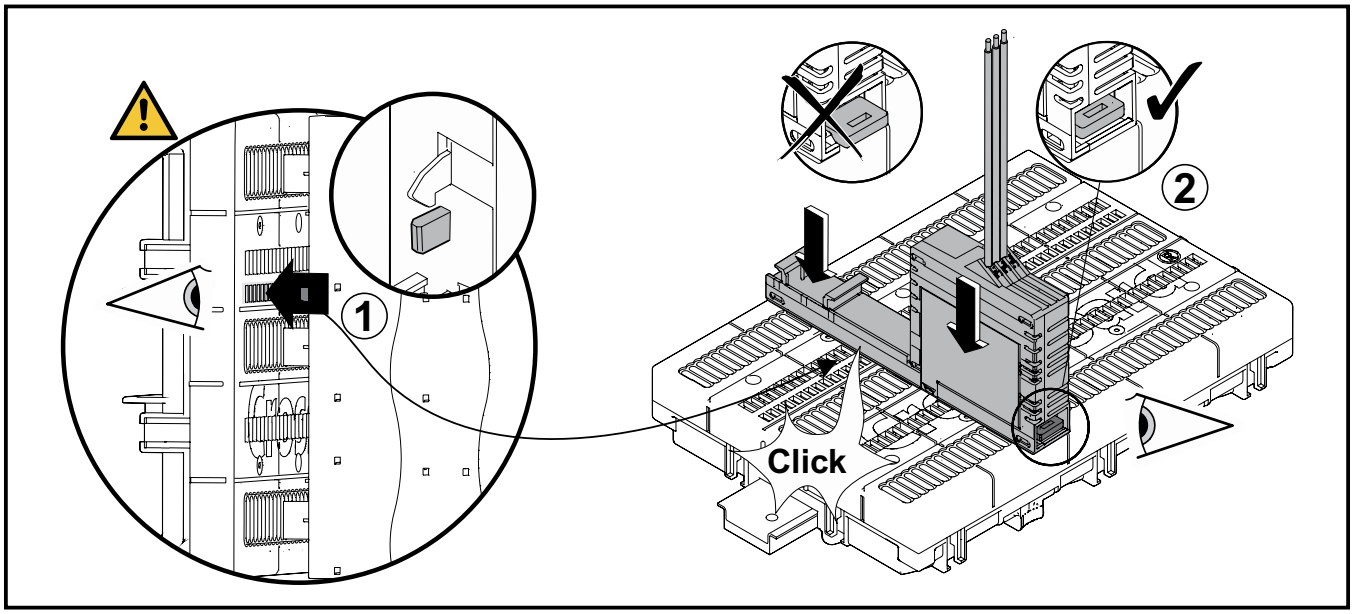

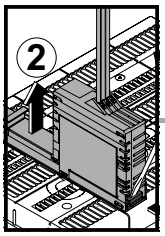

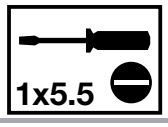

DE EN FR

4. Montage und Aufstellung
4. Assembly and siting
4. Montage et implantation

4.2 Demontage
4.2 Dismantling
4.2 Démontage

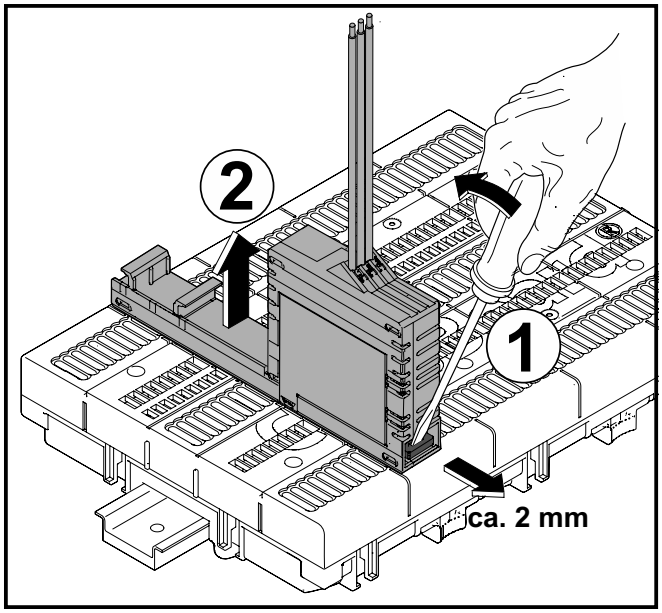

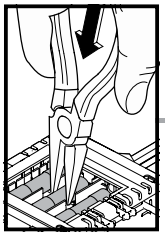

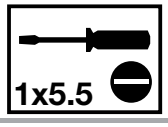

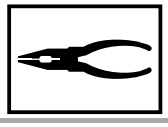

DE EN FR

4. Montage und Aufstellung
4. Assembly and siting
4. Montage et implantation

4.3 Sicherungswechsel
4.3 Fuse replacement
4.3 Remplacement des fusibles

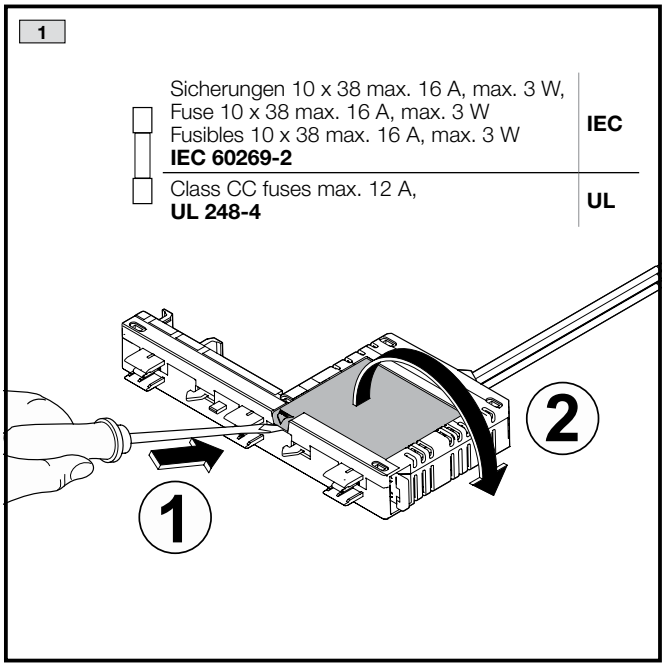

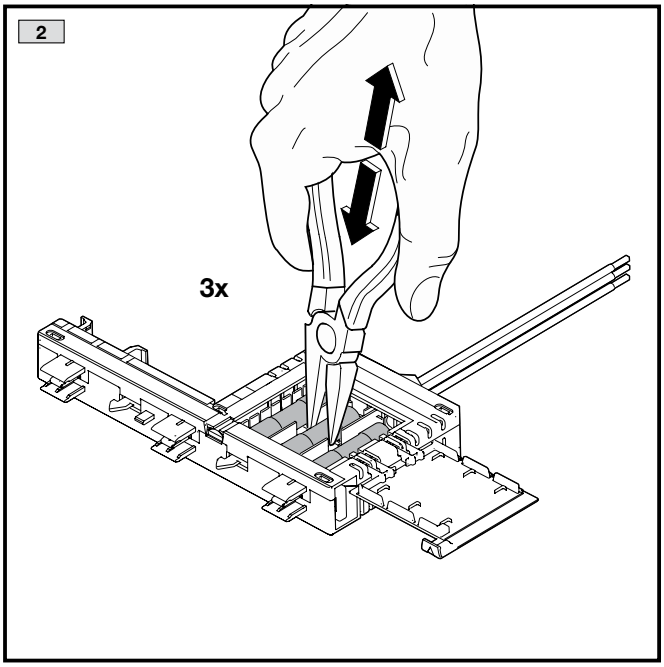

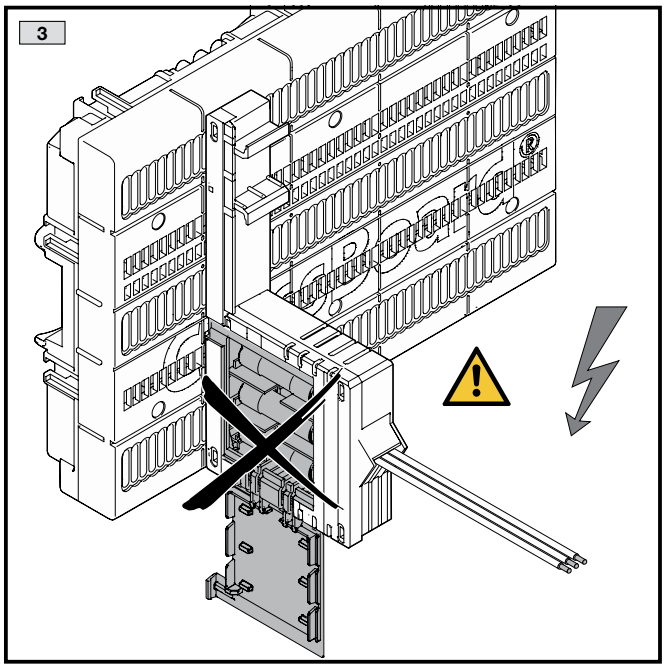

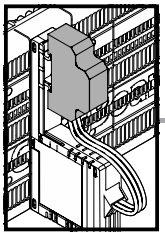

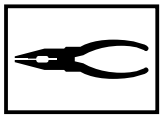

DE EN FR

4. Montage und Aufstellung
4. Assembly and siting
4. Montage et implantation

4.4 Umbau Leitungsabgang oben/unten
4.4 Cable outlet top/bottom conversion
4.4 Transformation sortie de câbles par le haut/par le bas

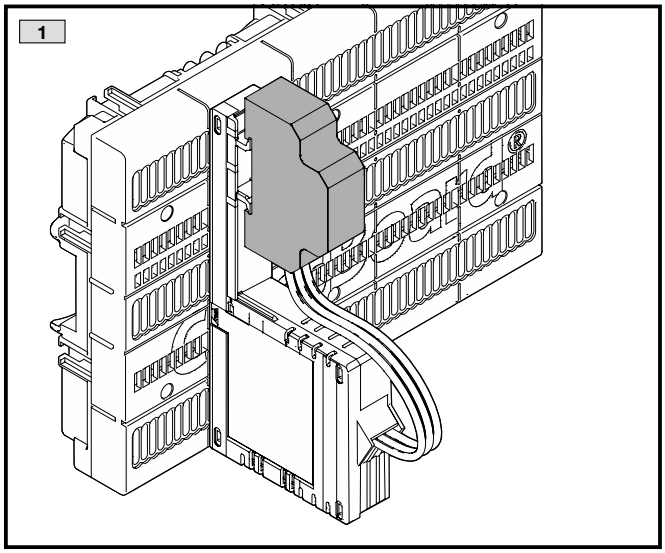

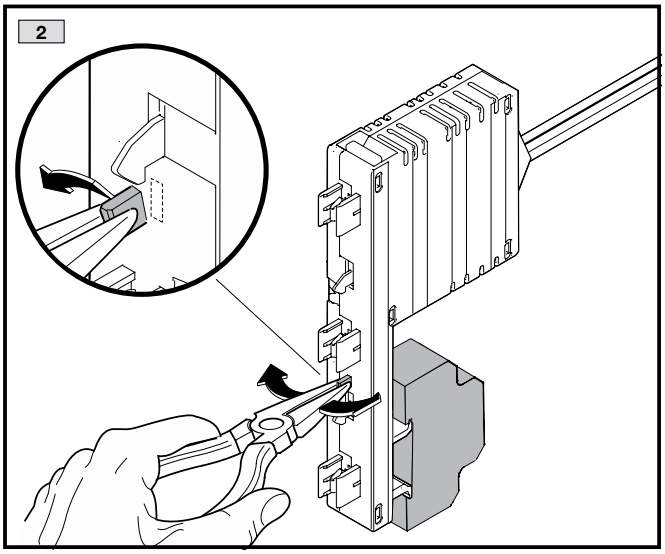

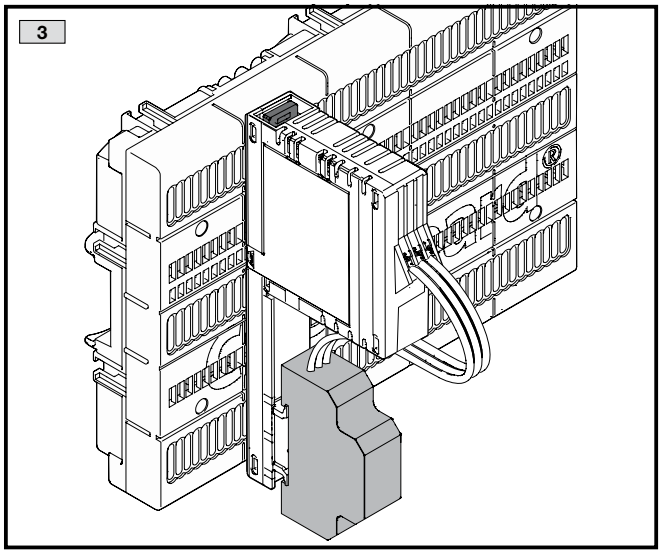

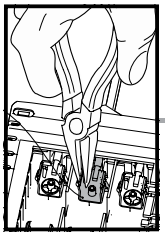

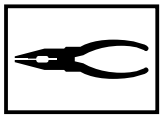

DE EN FR

4. Montage und Aufstellung
4. Assembly and siting
4. Montage et implantation

4.5 Umbau auf 2-polig/1-polig
4.5 Conversion to 2-pole/1-pole
4.5 Transformation 2-pôles/1-pôle

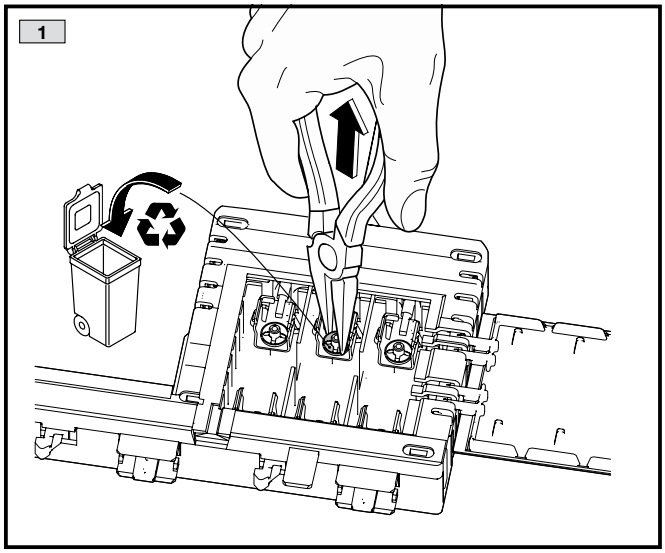

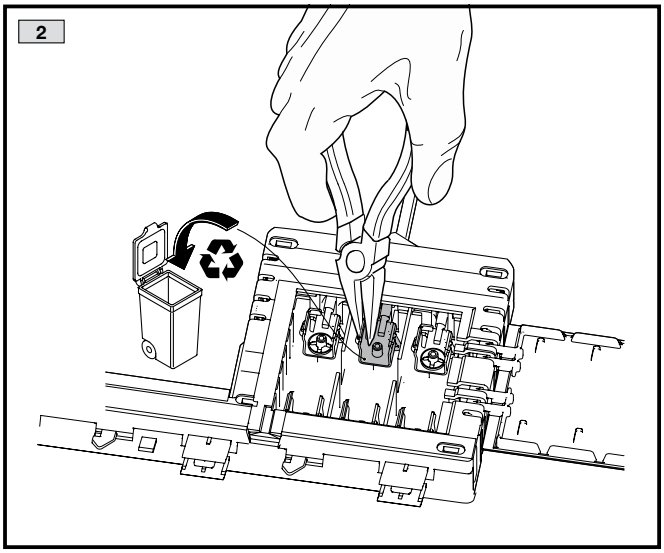

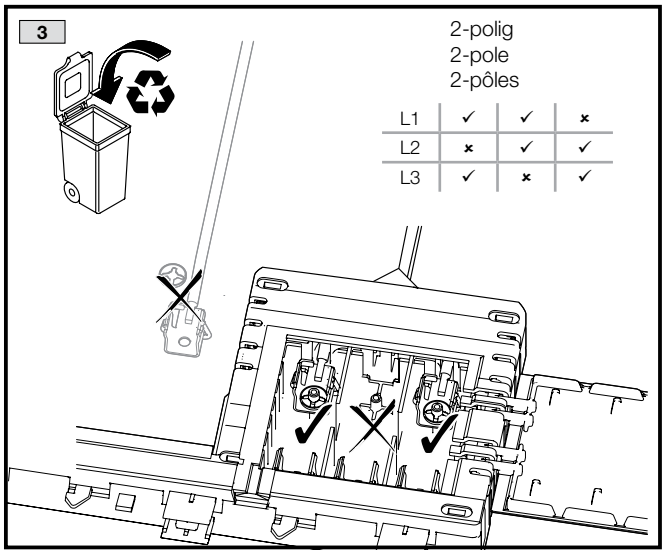

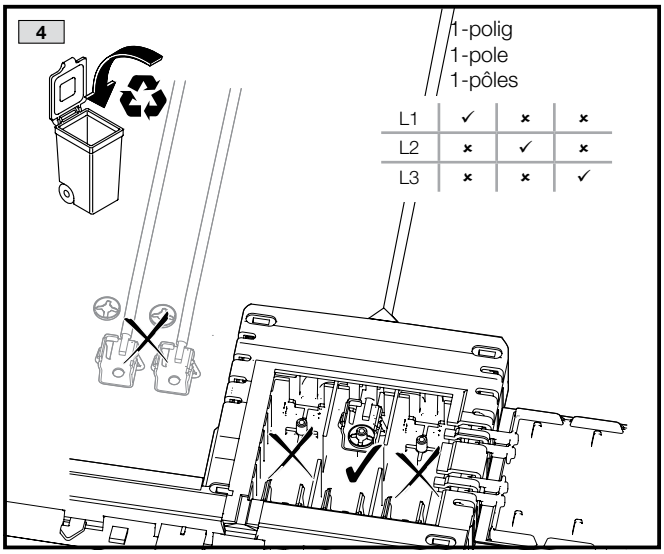

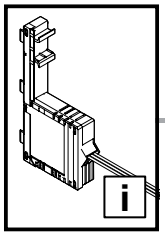

5. Lagerung
5. Storage
5. Stockage

DE

Bei der Lagerung dieser Komponenten ist zu beachten, dass

- die Umgebungstemperatur nicht höher als +70 °C ist.
- die Umgebungstemperatur nicht niedriger als -25 °C ist.
- die relative Luftfeuchte zwischen 10 % und 95 %, nicht kondensierend, liegt.

EN

When storing these components, ensure that

- the ambient temperature is not higher than +70 °C.
- the ambient temperature is not lower than -25 °C.
- the relative humidity lies between 10% and 95% (non-condensing).

FR

Lors du stockage de ces composants, il faut veiller à ce que

- la température ambiante ne soit pas supérieure à +70 °C.
- la température ambiante ne soit pas inférieure à -25 °C.
- l'humidité relative de l'air se situe entre 10 % et 95 % (sans condensation)

Notizen / Notes

Notizen / Notes

Notizen / Notes

Rittal – The System.

Faster – better – everywhere.

- Enclosures
- Power Distribution
- Climate Control
- IT Infrastructure
- Software & Services

You can find the contact details of all
Rittal companies throughout the world here.

www.rittal.com/contact

RITTAL GmbH & Co. KG
Auf dem Stuetzelberg · 35745 Herborn · Germany
Phone +49 2772 505-0
E-mail: info@rittal.de · www.rittal.com

01.2023/D-0000-00000900-02