Ausbaumodule: ISV Installations-Verteiler

Montageplatten-Module

Handbuch 33, Seite 362

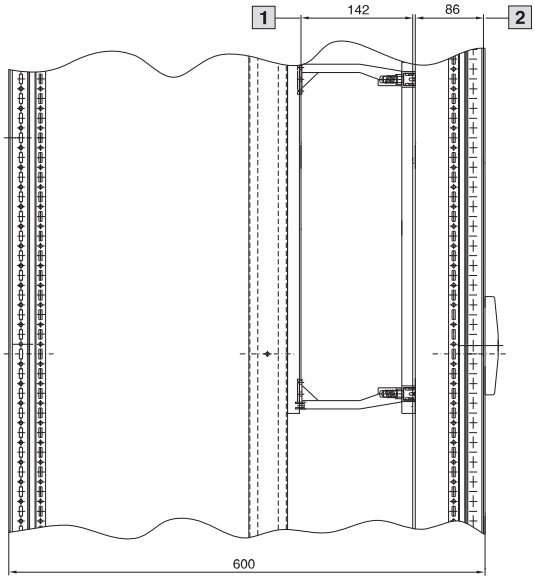

Lichtes Maß

1 Montageplatten-Modul

2 Berührungsschutz

Gerätetragschienen-Module

Handbuch 33, Seite 362

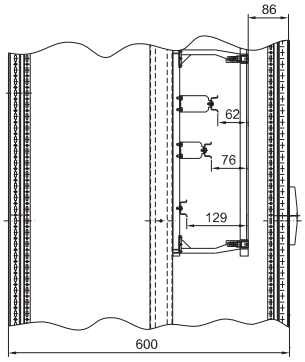

Reiheneinbaugeräte-Module
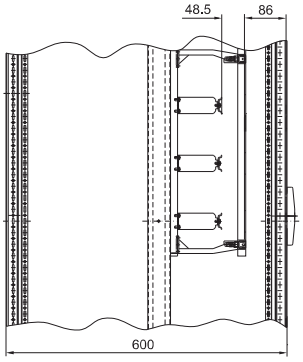
Handbuch 33, Seite 363