Rittal – The System.

Faster – better – everywhere.

Das ACB-Feld Rückbereich Kabel-anschluss-System unten (Kapitel A.3)

The ACB section, rear area – Lower cable connection system (chapter A.3)

Zone des disjoncteurs de puissance – jeu de barres à l'arrière – raccordement par le bas (chapitre A.3)

Anhang VX25 Ri4Power – Montageanleitung
Appendix VX25 Ri4Power – Assembly instructions
Annexe VX25 Ri4Power – Notice de montage

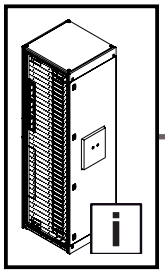

DE EN FR

Inhaltsverzeichnis
Contents
Sommaire

DE

1. Montage 3-poliges HSS 5
1.1 Leistungsschalterfeld 600 mm tief / Hauptsammelschiene im Rückbereich 5
1.2 Demontage der Schrankrückwand 7
1.3 Vorbereitung Funktionsraum-Seitenwand / Ausbrüche N, PE und Hauptsammelschienen 8
1.4 Montage rechte Funktionsraum-Seitenwand 12
1.5 Montage linke Funktionsraum-Seitenwand 14
1.6 Montage des PE-/PEN-Sammelschienensystems 16
1.7 Montage des N-Sammelschienensystems 17
1.8 Montage des rückwärtigen Hauptschienensystems 19
1.9 Montage Maxi-PLS 45 S, 45 und 60 als Kabelanschlusssystem unten 21
1.10 Montage des Leistungsschalters 29
1.11 Montage des Leistungsschalters – oberer Verbindungssatz 33
1.12 Montage des Leistungsschalters – unterer Verbindungssatz 37
1.13 Montage des Leistungsschalters – Anziehen der Schrauben 44
1.14 Montage untere Frontblende 46
1.15 Montage Teiltüren 48
1.16 Montage obere Frontblende 52
1.17 Montage Dachbleche 53
1.18 Montage der Schrankrückwand 54
2. Sammelschienensystem 185 mm Compact 55
2.1 Sammelschienensystem 185 mm Compact 55
2.2 Montage Systembefestigung 56
2.3 Montage Sammelschienenhalter 58
2.4 Montage Sammelschienen 60
2.5 Montage der L-Winkel und des Stabilisators 63
3. Stabilisierung verschiedener Anschlusshöhen des Leistungsschalters 66
4. Bestimmung Bolzenlänge 68

EN

1. Fitting the 3-pole MBS 5
1.1 Air circuit-breaker section 600 mm deep / main busbar in the rear section 5
1.2 Removing the enclosure rear panel 7
1.3 Preparing the compartment side panel / cut-outs for N and PE conductors and main busbars 8
1.4 Fitting the right compartment side panel 12
1.5 Fitting the left compartment side panel 14
1.6 Fitting the PE/PEN busbar system 16
1.7 Fitting the N busbar system 17
1.8 Mounting the rear main busbar system 19
1.9 Fitting Maxi-PLS 45 S, 45 and 60 as lower cable connection system 21
1.10 Fitting the circuit-breaker 29
1.11 Fitting the circuit-breaker – Upper connector kit 33
1.12 Fitting the circuit-breaker – Lower connector kit 37
1.13 Fitting the circuit-breaker – Tightening the screws 44
1.14 Fitting the lower front trim panel 46
1.15 Fitting the partial doors 48
1.16 Fitting the upper front trim panel 52
1.17 Fitting the roof plates 53
1.18 Fitting the enclosure rear panel 54
2. Busbar system 185 mm Compact 55
2.1 Busbar system 185 mm Compact 55
2.2 Mounting the system attachment 56
2.3 Mounting the busbar supports 58
2.4 Mounting the busbars 60
2.5 Mounting the L-bracket and stabiliser 63
3. Stabilising different circuit-breaker connector heights 66
4. Determining the bolt length 68

FR

1. Montage des JBP tripolaires 5
1.1 Zone des disjoncteurs de puissance d'une profondeur de 600 mm / jeu de barres principal à l'arrière 5
1.2 Démontage du panneau arrière de l'armoire 7
1.3 Préparation du panneau latéral de compartiment fonctionnel / découpes pour barres Neutre, barres Terre et jeux de barres principaux 8
1.4 Montage du panneau latéral de compartiment fonctionnel à droite 12
1.5 Montage du panneau latéral de compartiment fonctionnel à gauche 14
1.6 Montage des jeux de barres Terre / Terre-Neutre 16
1.7 Montage des jeux de barres Neutre 17
1.8 Montage des jeux de barres principaux à l'arrière 19
1.9 Montage Maxi-PLS 45 S, 45 et 60 comme système de raccordement des câbles dans la partie inférieure de l'armoire électrique 21
1.10 Montage du disjoncteur de puissance 29
1.11 Montage du disjoncteur de puissance – kit de jonction supérieur 33
1.12 Montage du disjoncteur de puissance – kit de jonction inférieur 37
1.13 Montage du disjoncteur de puissance – serrage des vis 44
1.14 Montage du bandeau de finition avant inférieur 46
1.15 Montage des portes partielles 48
1.16 Montage du bandeau de finition avant supérieur 52
1.17 Montage du toit 53
1.18 Montage du panneau arrière de l'armoire électrique 54
2. Jeu de barres 185 mm Compact 55
2.1 Jeu de barres 185 mm Compact 55
2.2 Montage de la fixation 56
2.3 Montage du support de jeu de barres 58
2.4 Montage des jeux de barres 60
2.5 Montage des équerres en L et du stabilisateur 63
3. Stabilisation de différents raccordements de disjoncteurs de puissance 66
4. Détermination de la longueur des boulons 68

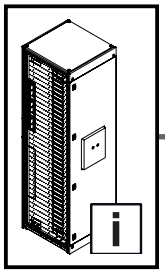

Inhaltsverzeichnis
Contents
Sommaire

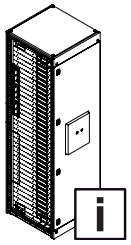
2–6
66–69

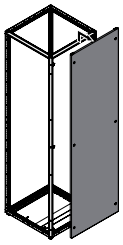
7

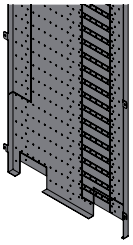
8–11

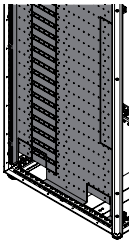
12–13

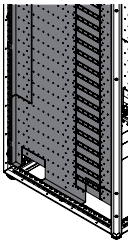
14–15

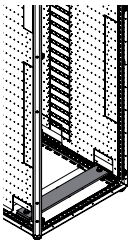
16

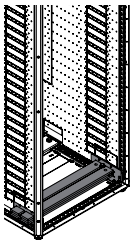
17–18

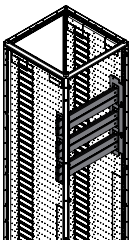
19–20

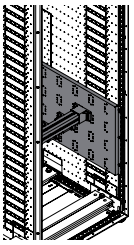
21–28

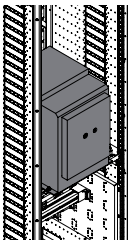
29–32

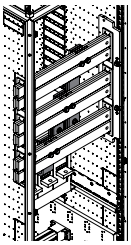
33–36

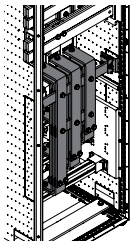
37–43

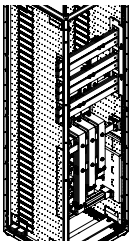
44–45

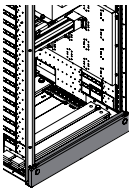
46–47

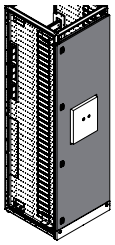
48–51

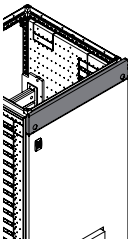
52

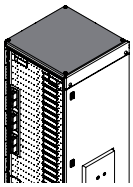
53

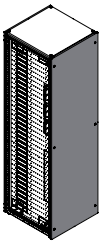
54

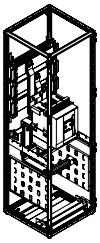
55

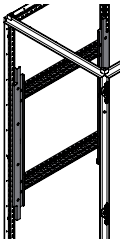
56–57

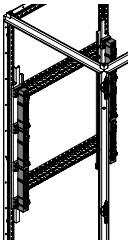
58–59

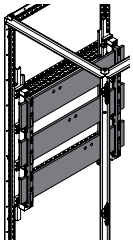
60–62

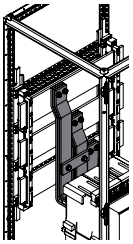
63–65

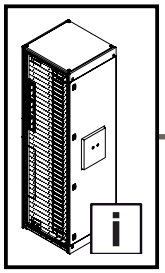

DE EN FR

Mitgeltende Unterlagen
Other applicable documents
Autres documents applicables

DE

Für die hier beschriebenen Sammelschienenkomponenten steht diese Montageanleitung als Download unter www.rittal.de zur Verfügung. Für Schäden, die durch Nichtbeachtung dieser Anleitung entstehen, übernehmen wir keine Haftung. Zusätzlich gelten auch die Anleitungen des verwendeten Zubehörs sowie die VX25 Ri4Power Montageanleitung.

Bitte beachten Sie die Sicherheits- und Warnhinweise in der Montageanleitung „VX25 Ri4Power – Schalt- und Energieverteilanlagen-System“.

EN

These assembly instructions for the described busbar components can be downloaded from www.rittal.com. We cannot accept any liability for damage associated with failure to observe these instructions. The instructions for any accessories used, together with the VX25 Ri4Power assembly instructions, also apply.

Please observe the safety and warning notes in the “VX25 Ri4Power – Switchgear and power distribution system” assembly instructions.

FR

La présente notice de montage pour les composants du jeu de barres mentionnés ici peut être téléchargée sur le site internet www.rittal.fr. Nous déclinons toute responsabilité en cas de dommages imputables à la non-observation des instructions contenues dans ce document. Veuillez également respecter les instructions relatives aux accessoires utilisés ainsi que la notice de montage VX25 Ri4Power.

Veuillez respecter les consignes de sécurité et les avertissements figurant dans les instructions de montage « VX25 Ri4Power – Distribution de courant ».

VX25 Ri4Power Montageanleitung
VX25 Ri4Power assembly instructions
Notice de montage VX25 Ri4Power

DE / EN / FR

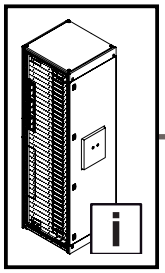

1. Montage 3-poliges HSS
1. Fitting the 3-pole MBS
1. Montage des JBP tripolaires

1.1 Leistungsschalterfeld 600 mm tief / Hauptsammelschiene im Rückbereich

1.1 Air circuit-breaker section 600 mm deep / main busbar in the rear section

1.1 Zone des disjoncteurs de puissance d'une profondeur de 600 mm / jeu de barres principal à l'arrière

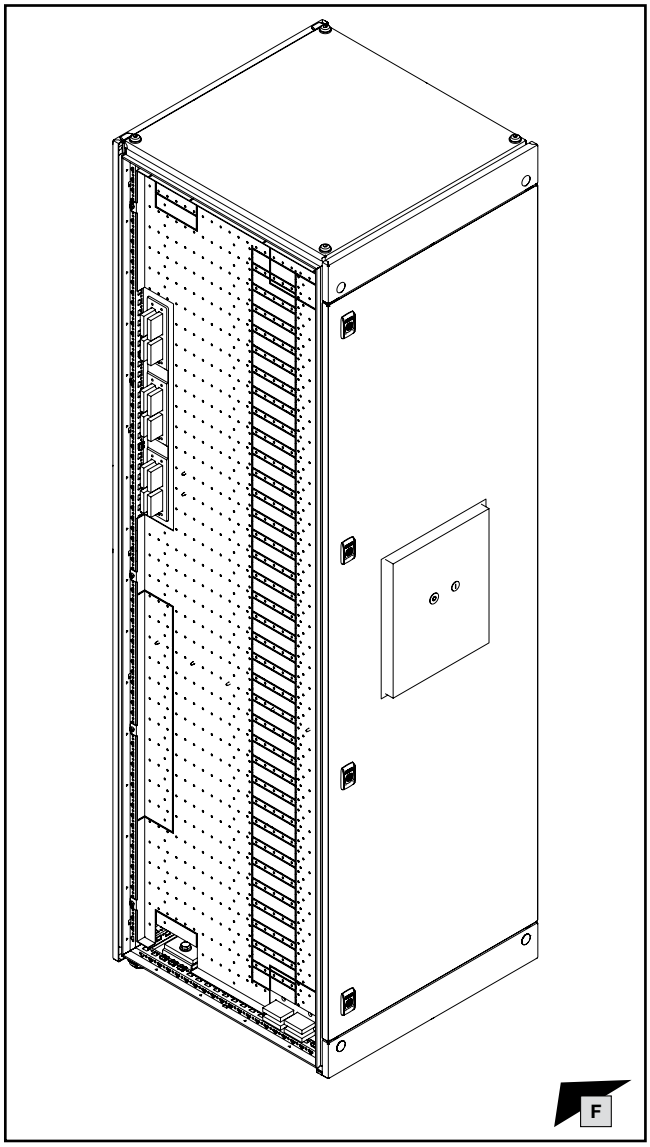

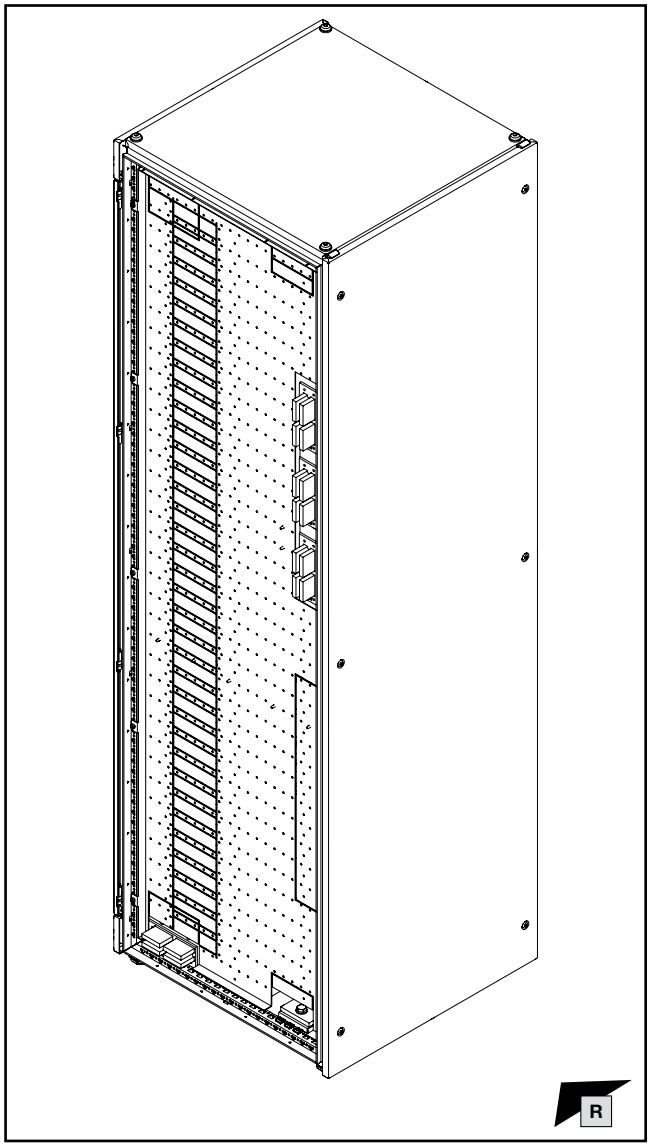

1. Montage 3-poliges HSS
1. Fitting the 3-pole MBS
1. Montage des JBP tripolaires

1.1 Leistungsschalterfeld 600 mm tief / Hauptsammelschiene im Rückbereich

1.1 Air circuit-breaker section 600 mm deep / main busbar in the rear section

1.1 Zone des disjoncteurs de puissance d'une profondeur de 600 mm / jeu de barres principal à l'arrière

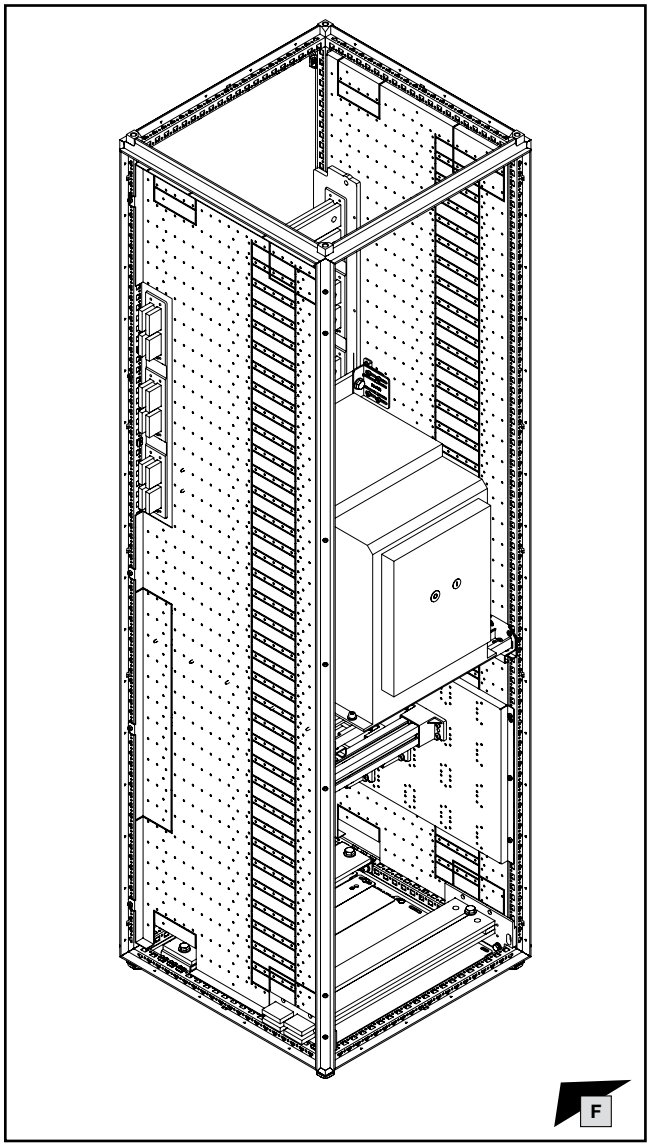

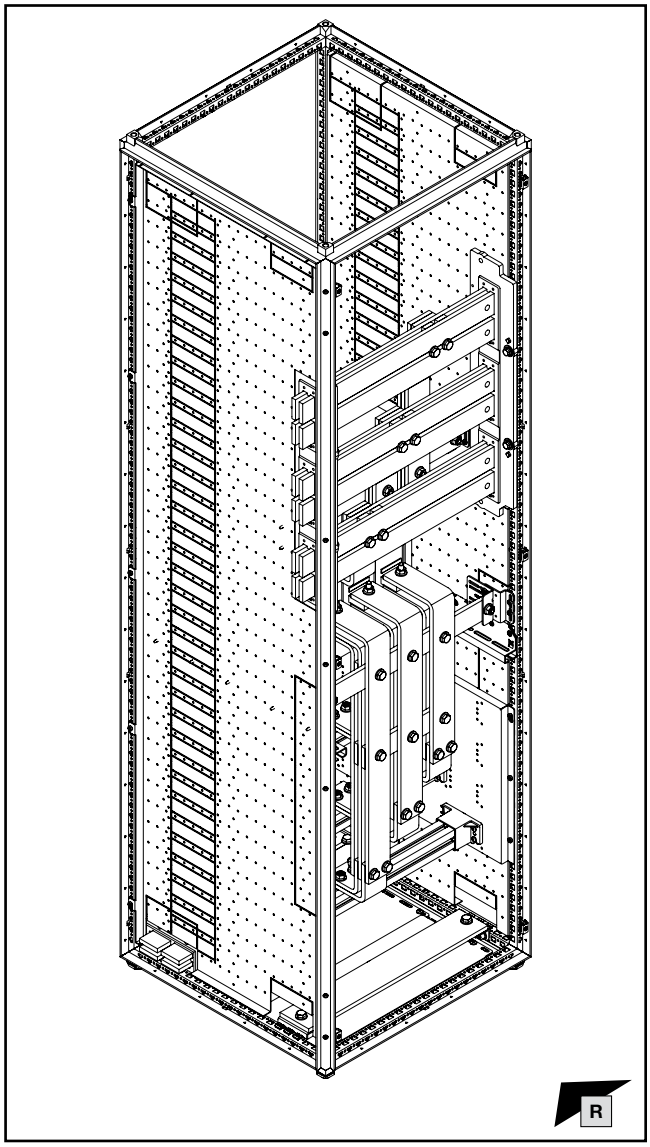

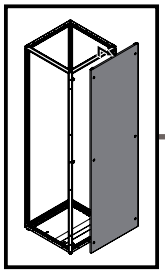

TX30

DE EN FR

1. Montage 3-poliges HSS
1. Fitting the 3-pole MBS
1. Montage des JBP tripolaires

1.2 Demontage der Schrankrückwand
1.2 Removing the enclosure rear panel
1.2 Démontage du panneau arrière de l'armoire

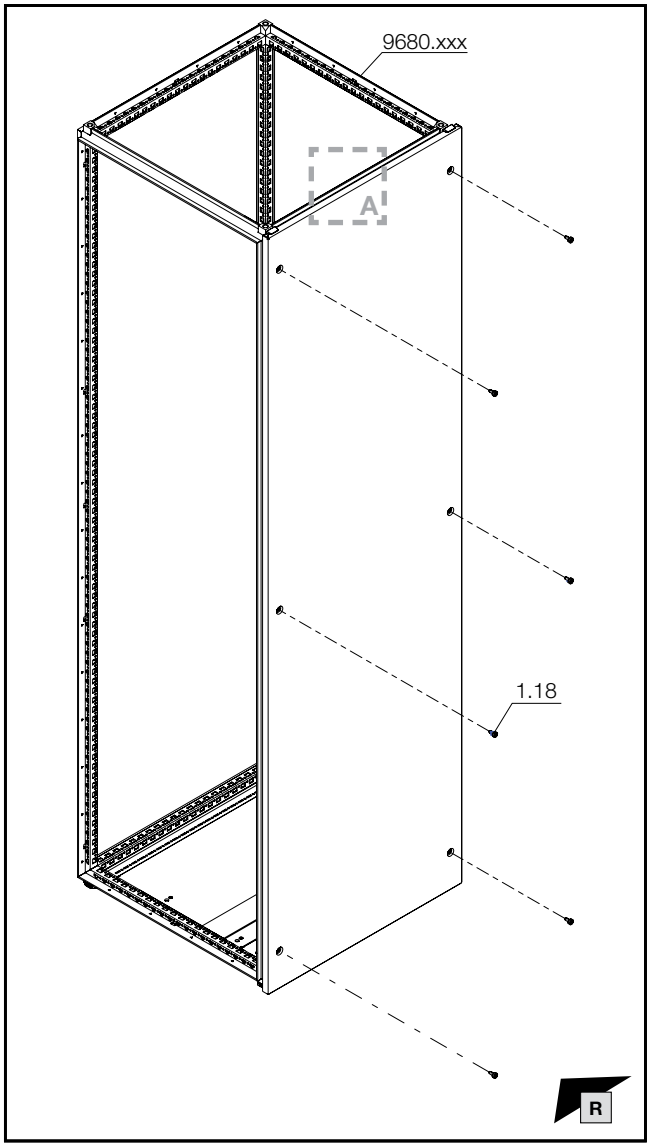

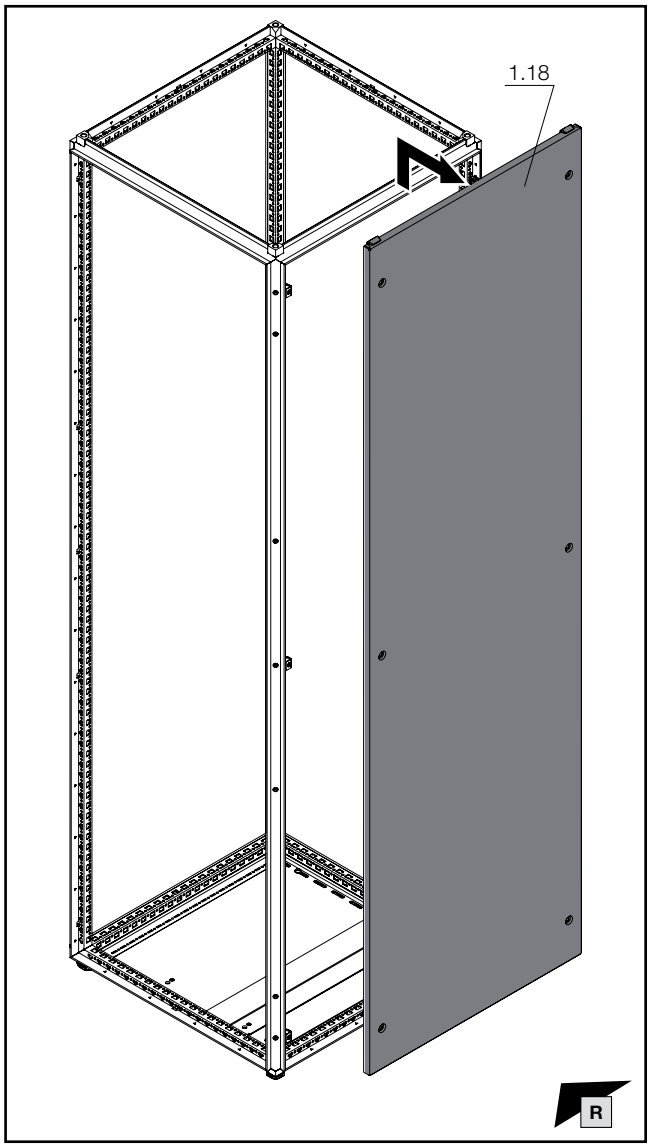

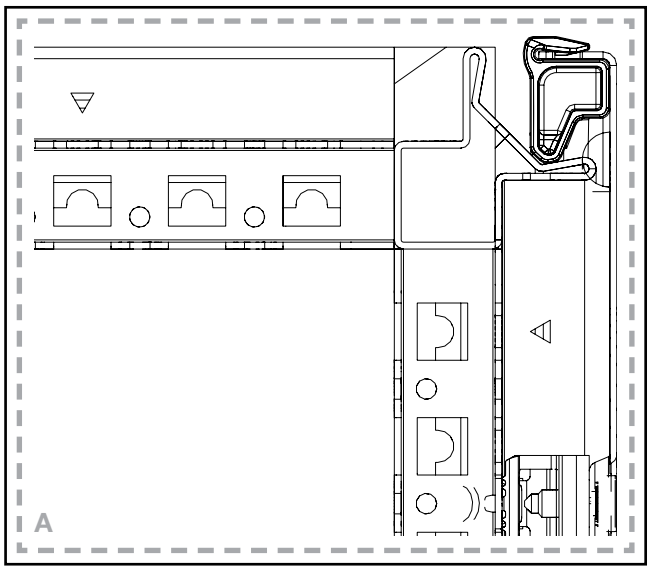

VX25 Ri4Power Montageanleitung
VX25 Ri4Power assembly instructions
Notice de montage VX25 Ri4Power

DE/EN/FR

Hinweis / Note / Remarque

Für Schutzeigenschaft Störlichtbogenklasse A/B Montagereihenfolge in den entsprechenden Abschnitten der o. g. Anleitung beachten.
For arcing class A/B protection, please follow the assembly sequence as set out in the relevant chapters of the aforementioned assembly instructions.
Pour la protection contre les arcs électriques de catégorie A/B, suivez la séquence de montage indiquée dans les sections correspondantes des instructions ci-dessus.

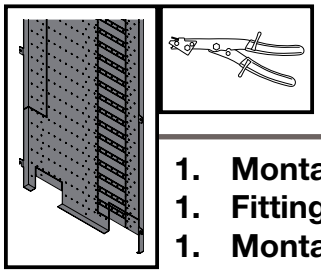

DE EN FR

1. Montage 3-poliges HSS
1. Fitting the 3-pole MBS
1. Montage des JBP tripolaires

1.3 Vorbereitung Funktionsraum-Seitenwand / Ausbrüche N, PE und Hauptsammelschienen

1.3 Preparing the compartment side panel / cut-outs for N and PE conductors and main busbars

1.3 Préparation du panneau latéral de compartiment fonctionnel / découpes pour barres Neutre, barres Terre et jeux de barres principaux

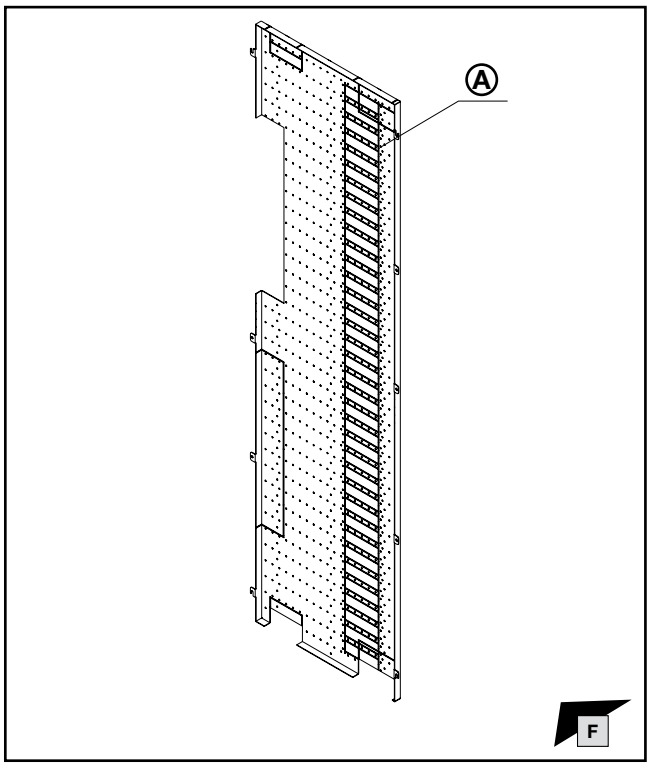

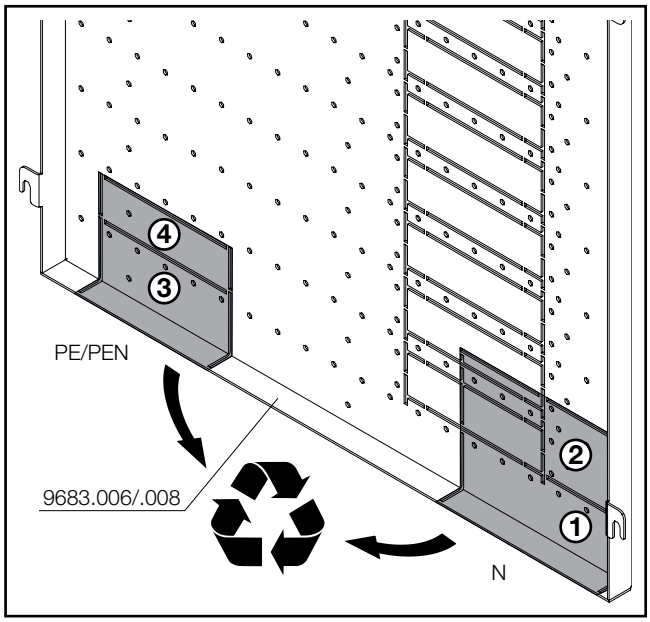

max.		1	2	3	4
2x 50x10	N	X			
4x 50x10	N	X			
8x 50x10	N	X	X		
2x 80x10	PE/PEN			X	
4x 40x10	PE/PEN			X	
4x 80x10	PE/PEN			X	X
8x 40x10	PE/PEN			X	X

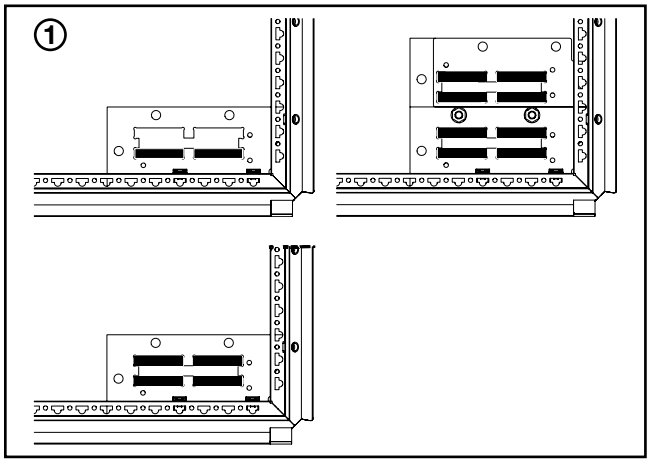

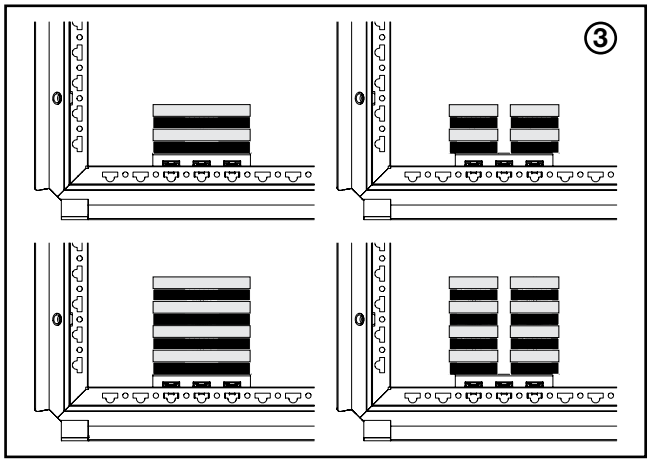

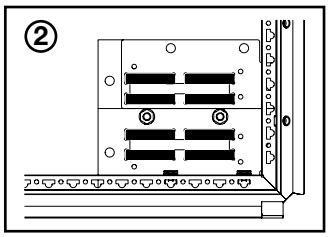

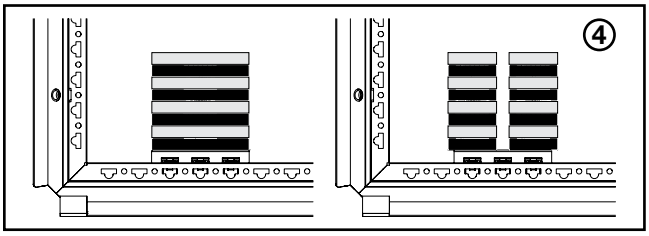

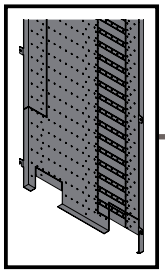

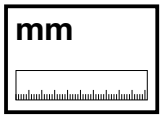

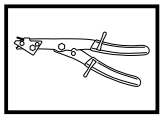

DE EN FR

1. Montage 3-poliges HSS
1. Fitting the 3-pole MBS
1. Montage des JBP tripolaires

1.3 Vorbereitung Funktionsraum-Seitenwand / Ausbrüche N, PE und Hauptsammelschienen

1.3 Preparing the compartment side panel / cut-outs for N and PE conductors and main busbars

1.3 Préparation du panneau latéral de compartiment fonctionnel / découpes pour barres Neutre, barres Terre et jeux de barres principaux

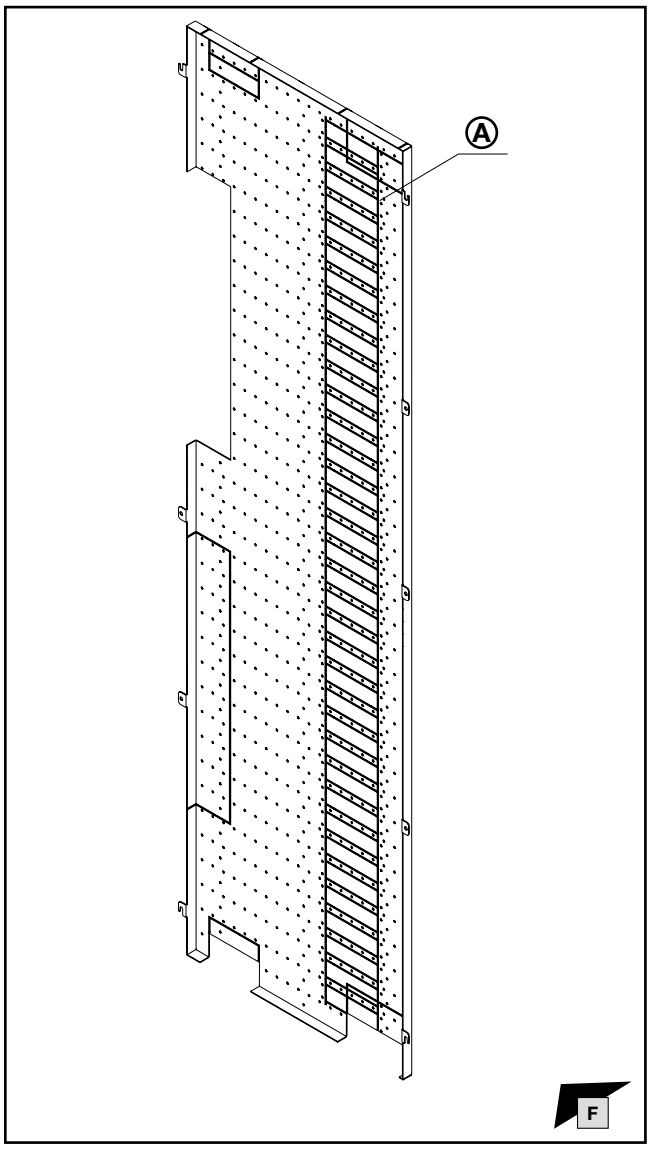

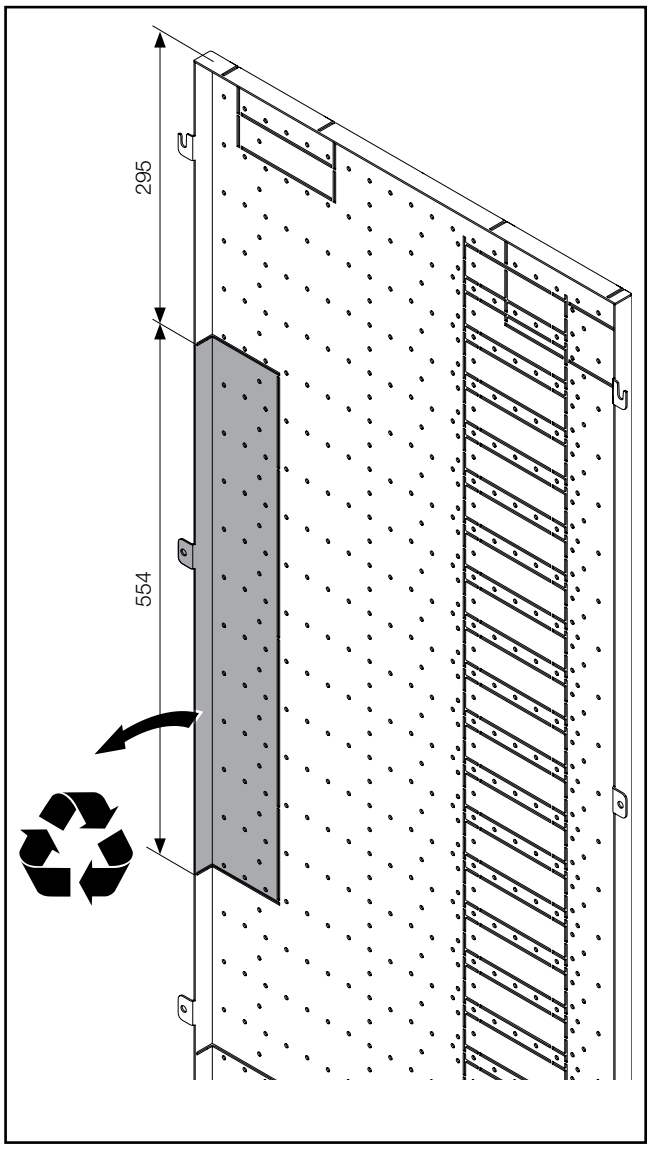

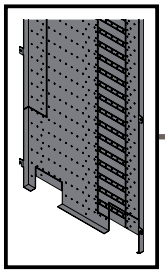

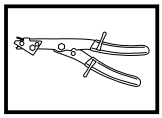

DE EN FR

1. Montage 3-poliges HSS
1. Fitting the 3-pole MBS
1. Montage des JBP tripolaires

1.3 Vorbereitung Funktionsraum-Seitenwand / Ausbrüche N, PE und Hauptsammelschienen

1.3 Preparing the compartment side panel / cut-outs for N and PE conductors and main busbars

1.3 Préparation du panneau latéral de compartiment fonctionnel / découpes pour barres Neutre, barres Terre et jeux de barres principaux

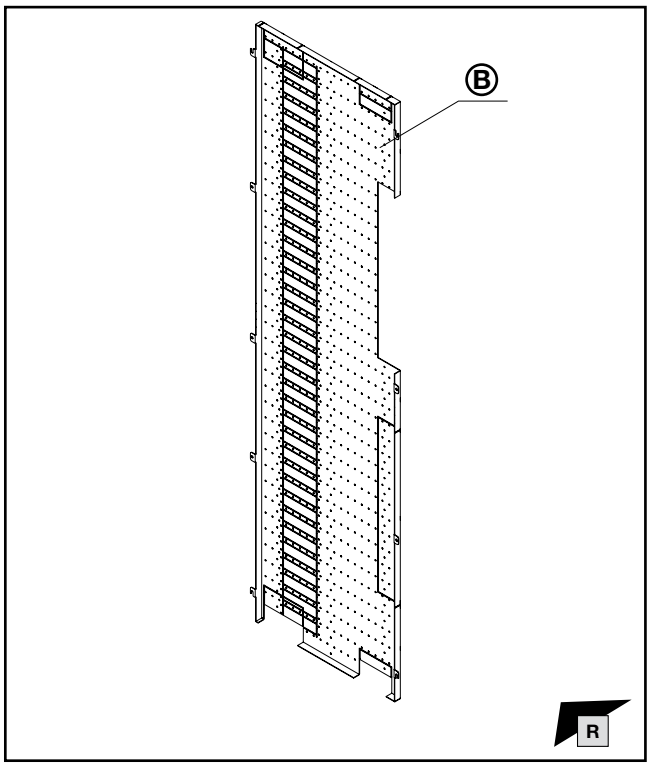

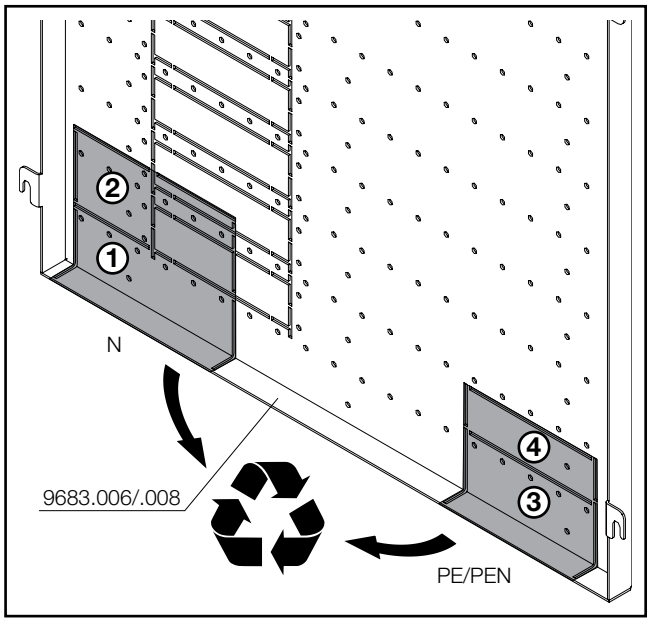

max.		1	2	3	4
2x 50x10	N	X			
4x 50x10	N	X			
8x 50x10	N	X	X		
2x 80x10	PE/PEN			X	
4x 40x10	PE/PEN			X	
4x 80x10	PE/PEN			X	X
8x 40x10	PE/PEN			X	X

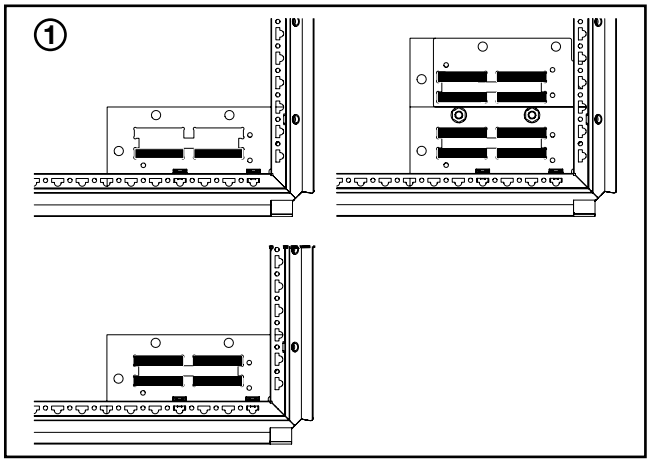

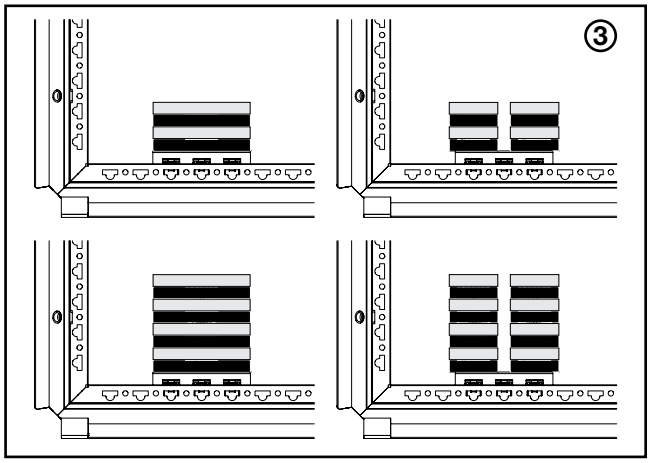

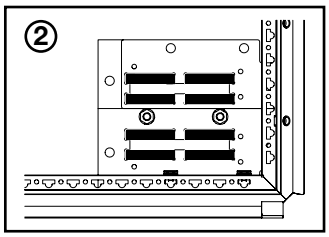

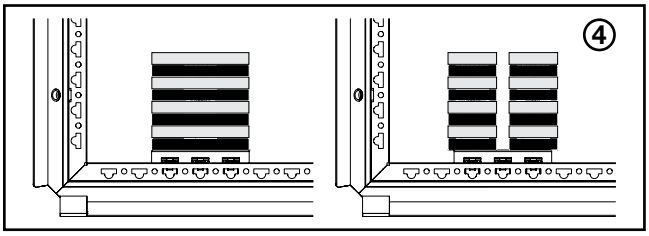

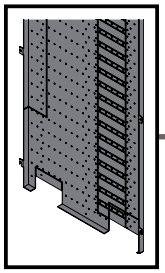

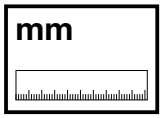

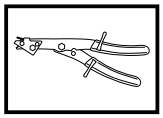

DE EN FR

1. Montage 3-poliges HSS
1. Fitting the 3-pole MBS
1. Montage des JBP tripolaires

1.3 Vorbereitung Funktionsraum-Seitenwand / Ausbrüche N, PE und Hauptsammelschienen

1.3 Preparing the compartment side panel / cut-outs for N and PE conductors and main busbars

1.3 Préparation du panneau latéral de compartiment fonctionnel / découpes pour barres Neutre, barres Terre et jeux de barres principaux

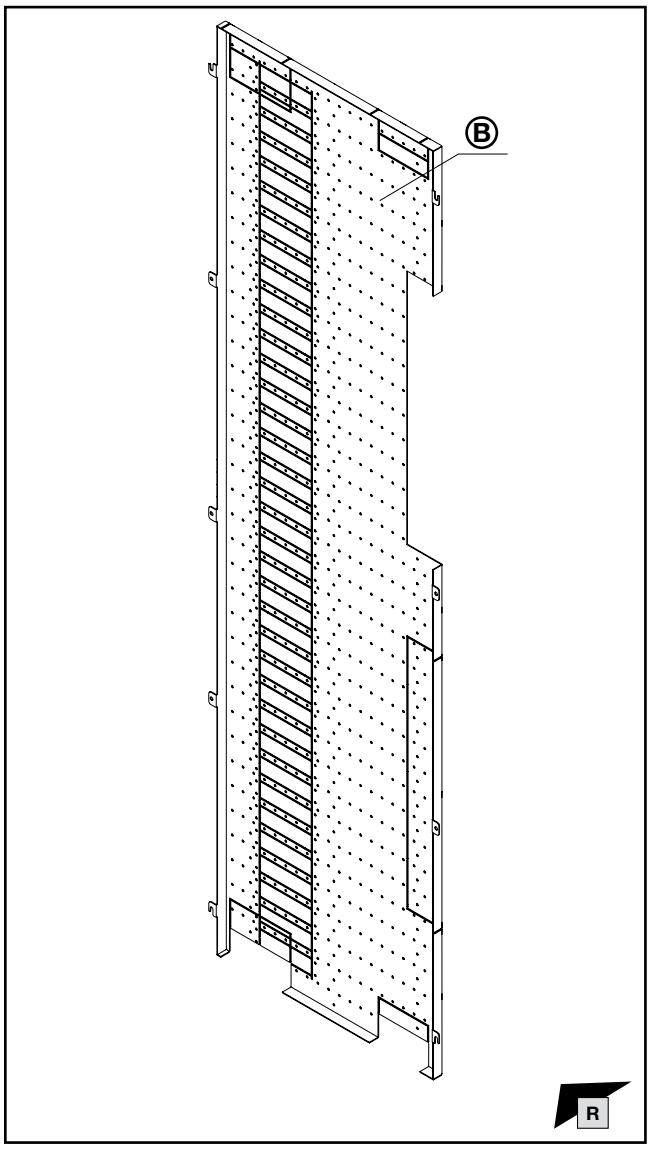

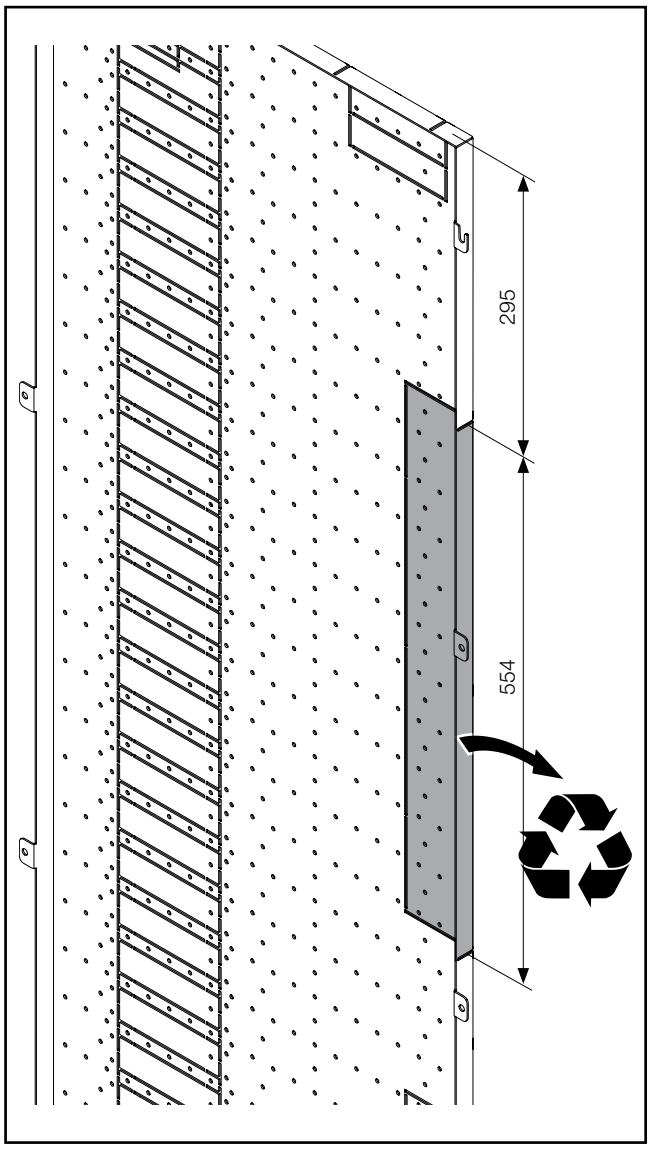

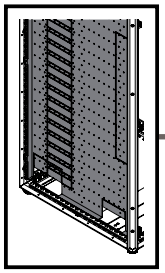

mm

TX30

DE EN FR

1. Montage 3-poliges HSS
1. Fitting the 3-pole MBS
1. Montage des JBP tripolaires

1.4 Montage rechte Funktionsraum-Seitenwand
1.4 Fitting the right compartment side panel
1.4 Montage du panneau latéral de compartiment fonctionnel à droite

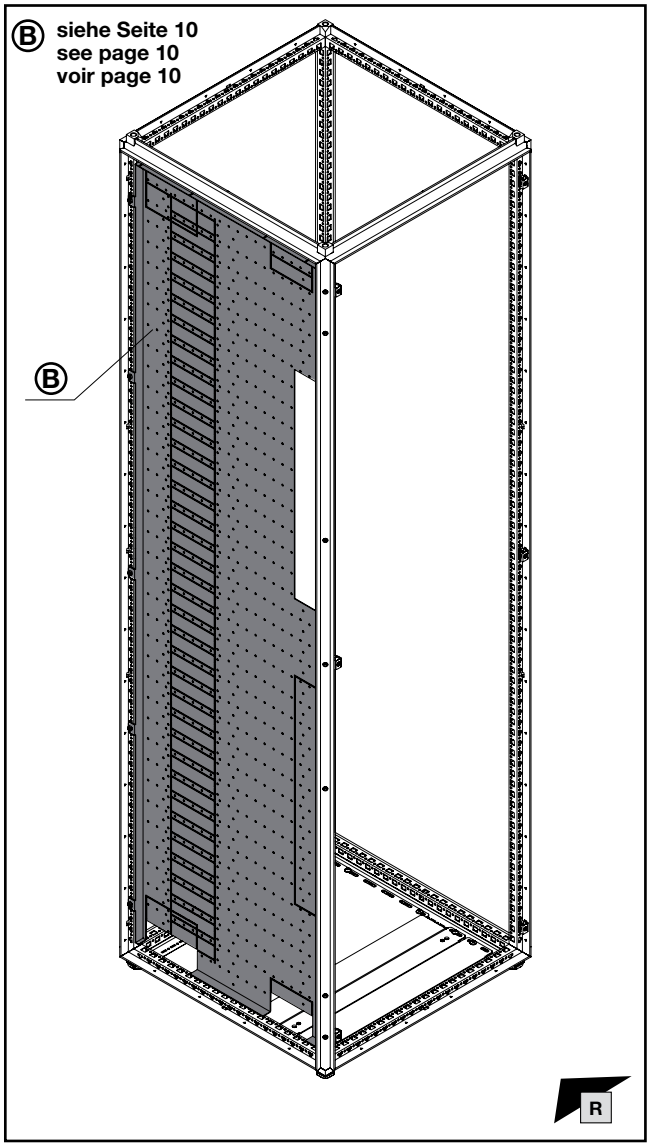

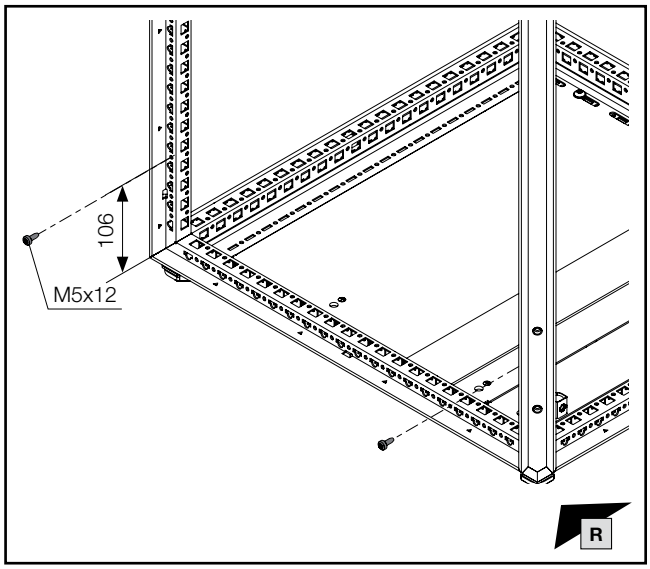

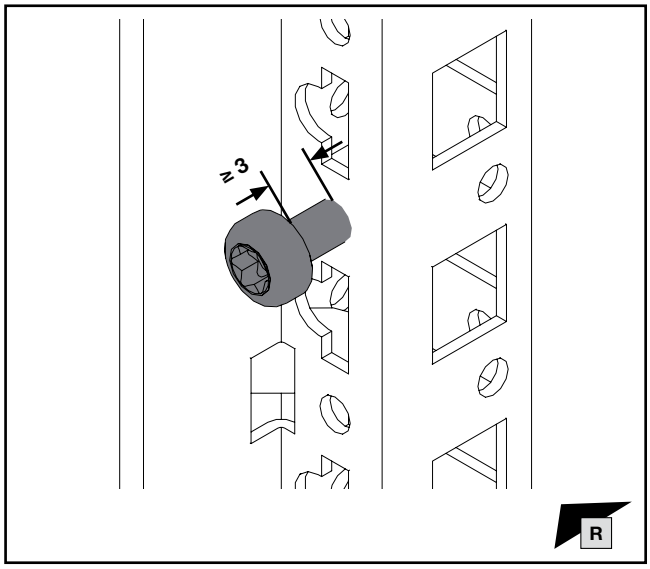

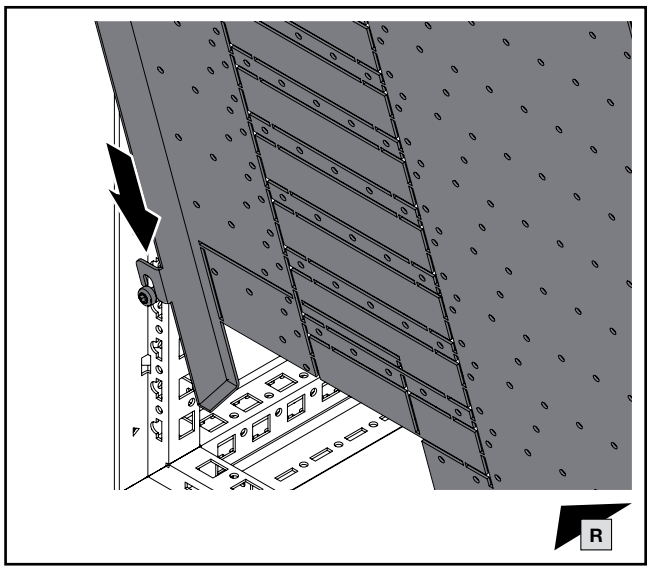

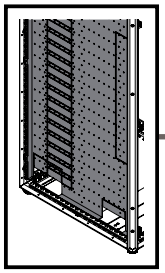

TX30

DE EN FR

1. Montage 3-poliges HSS
1. Fitting the 3-pole MBS
1. Montage des JBP tripolaires

1.4 Montage rechte Funktionsraum-Seitenwand
1.4 Fitting the right compartment side panel
1.4 Montage du panneau latéral de compartiment fonctionnel à droite

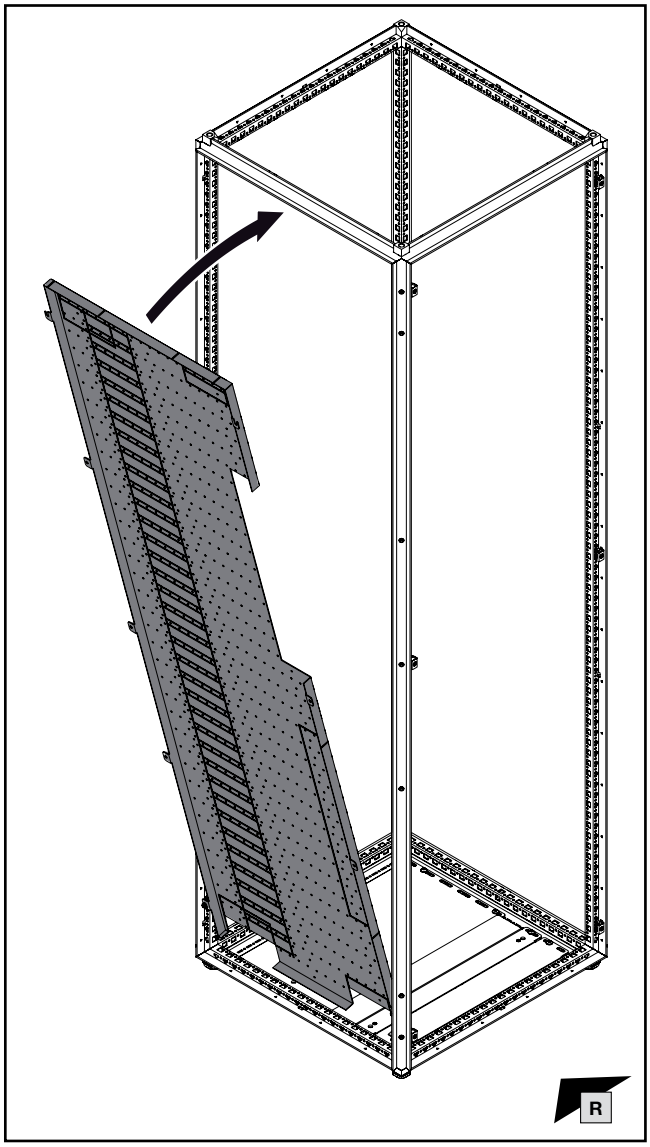

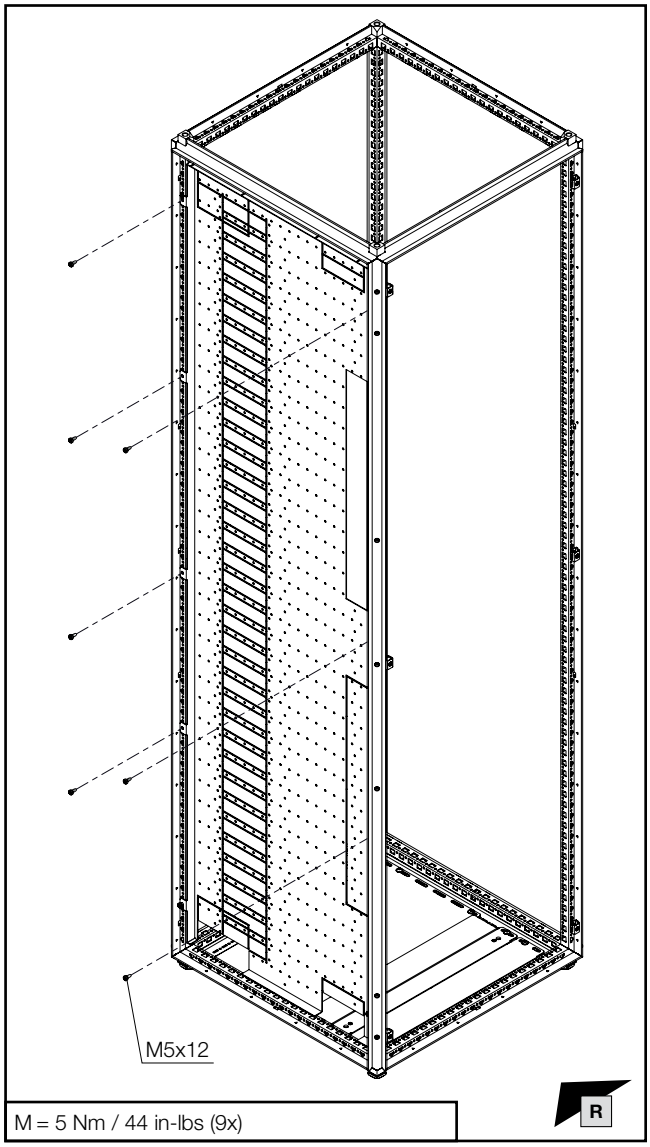

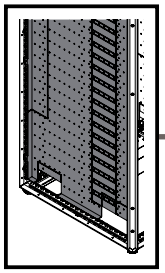

mm

TX30

DE EN FR

1. Montage 3-poliges HSS
1. Fitting the 3-pole MBS
1. Montage des JBP tripolaires

1.5 Montage linke Funktionsraum-Seitenwand
1.5 Fitting the left compartment side panel
1.5 Montage du panneau latéral de compartiment fonctionnel à gauche

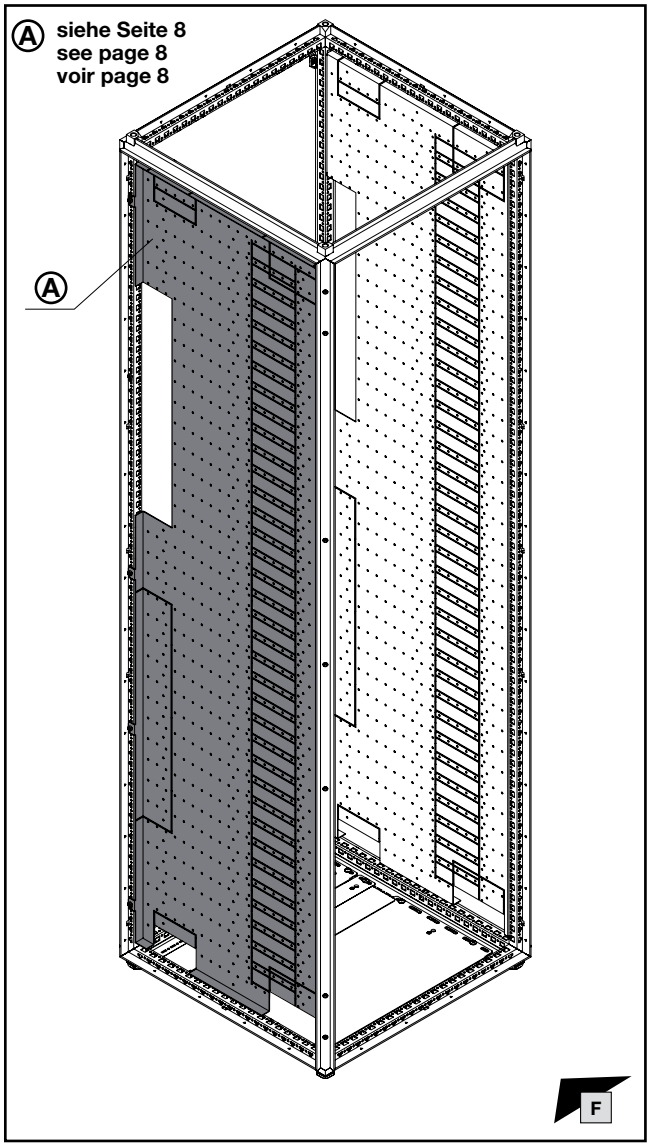

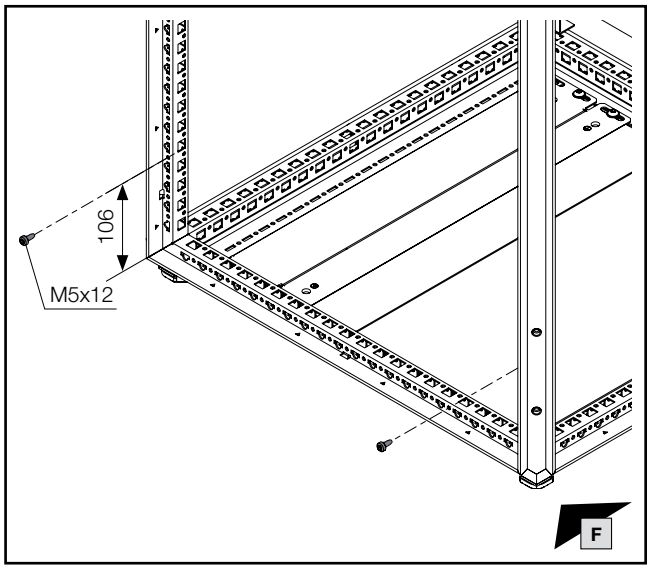

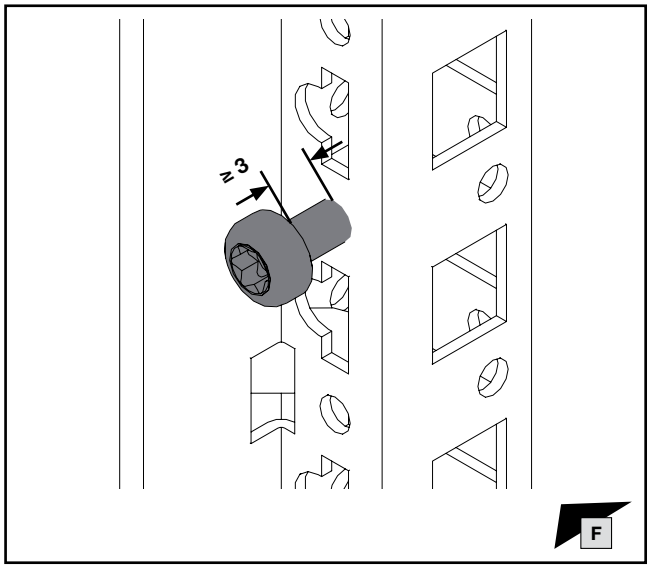

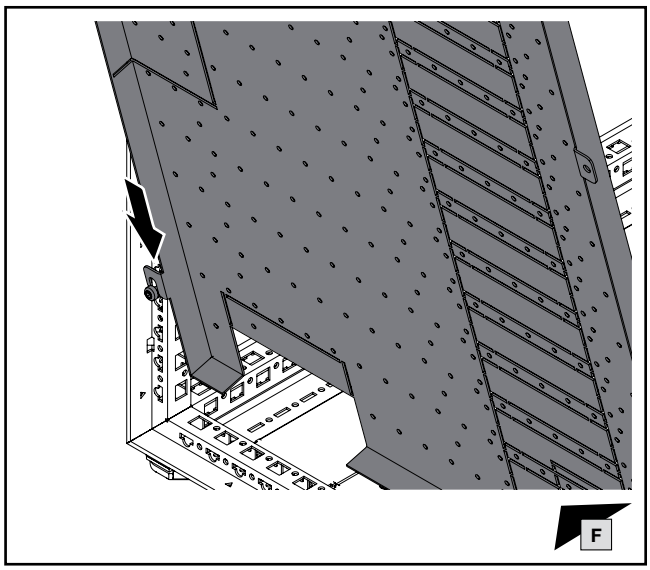

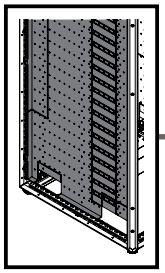

TX30

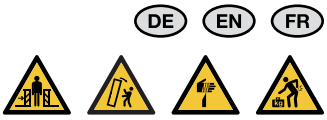

1. Montage 3-poliges HSS
1. Fitting the 3-pole MBS
1. Montage des JBP tripolaires

1.5 Montage linke Funktionsraum-Seitenwand
1.5 Fitting the left compartment side panel
1.5 Montage du panneau latéral de compartiment fonctionnel à gauche

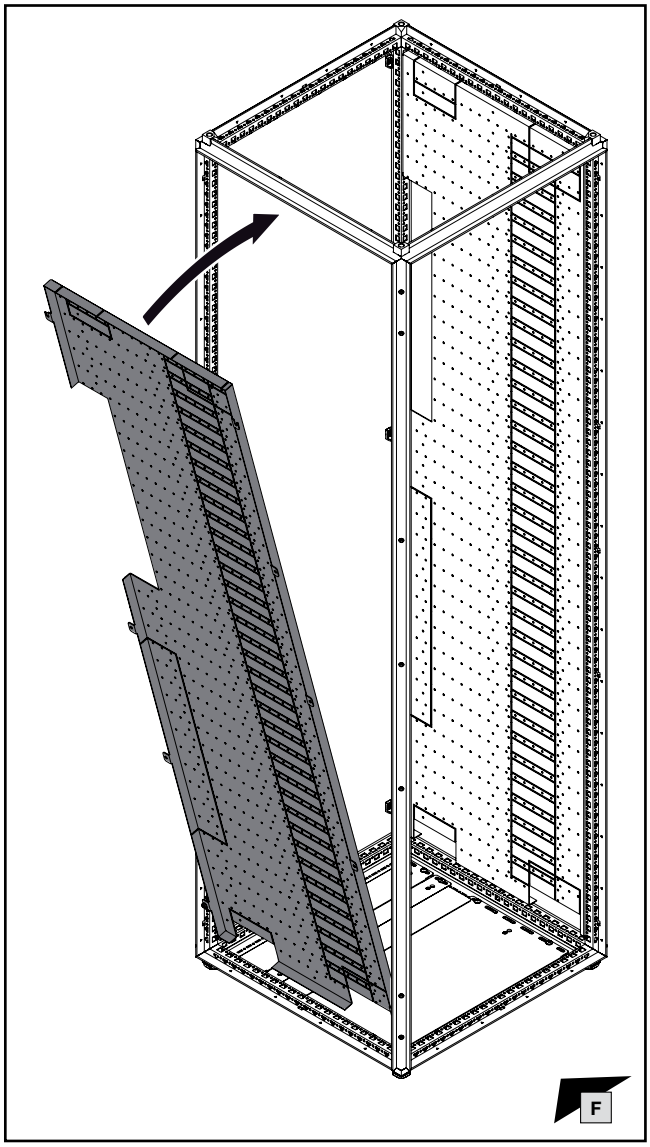

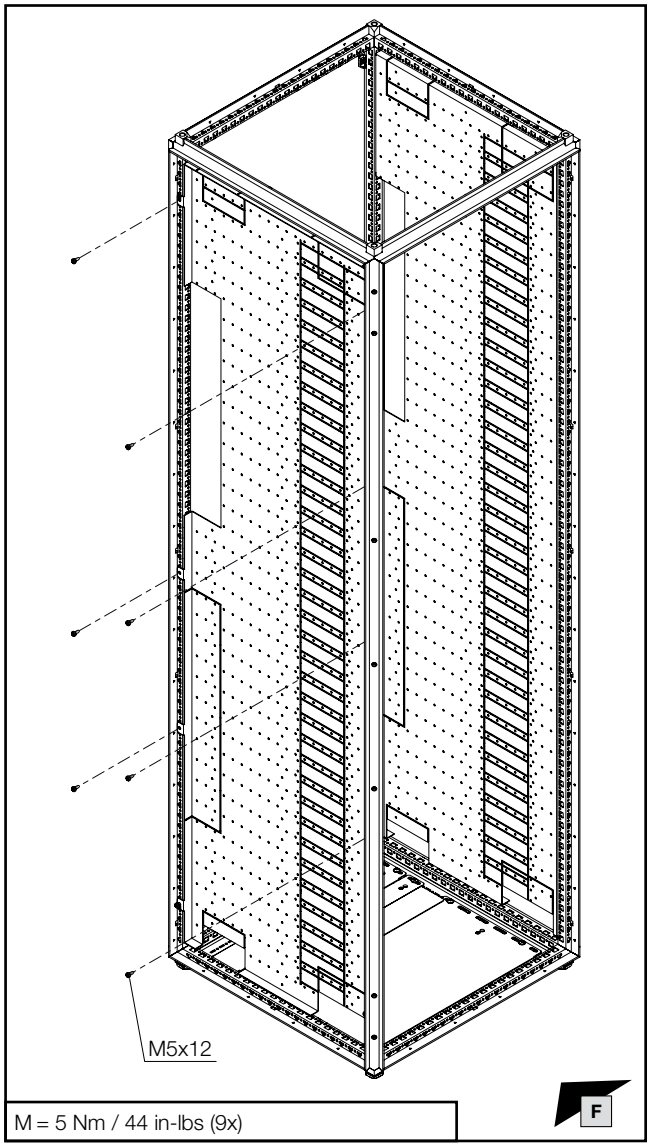

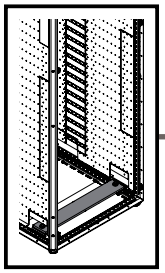

mm | TX30 | SW16/ SW17

DE EN FR

1. Montage 3-poliges HSS
1. Fitting the 3-pole MBS
1. Montage des JBP tripolaires

1.6 Montage des PE-/PEN-Sammelschienensystems
1.6 Fitting the PE/PEN busbar system
1.6 Montage des jeux de barres Terre / Terre-Neutre

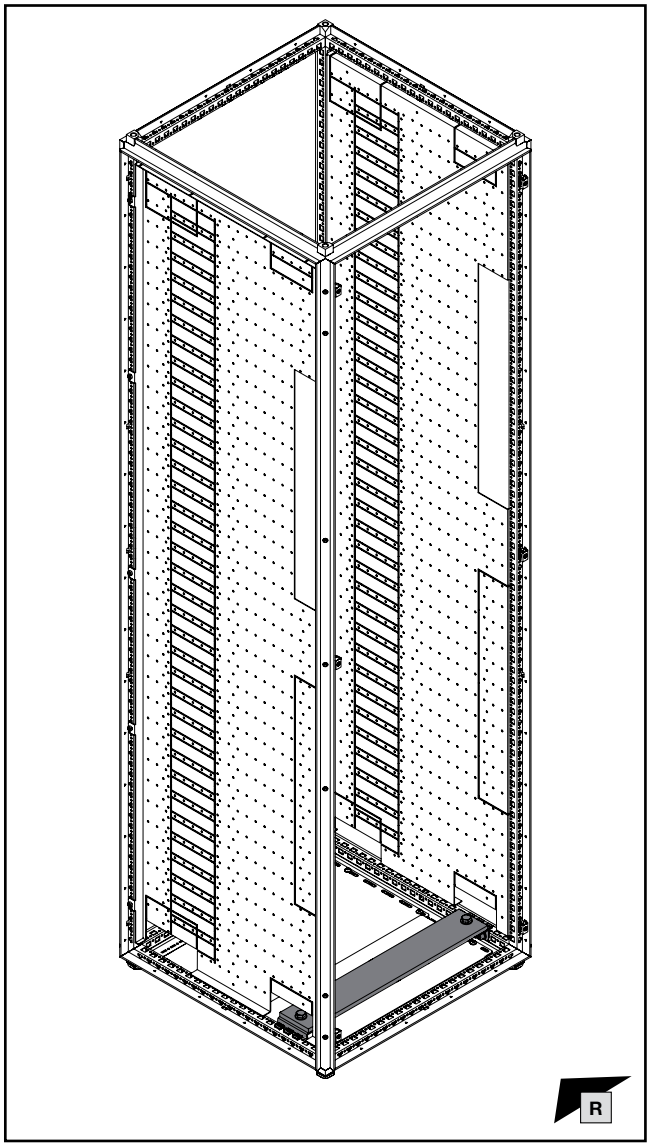

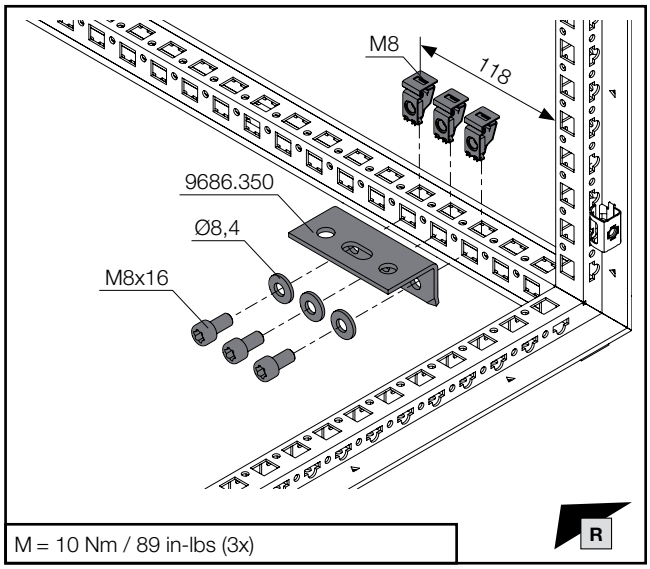

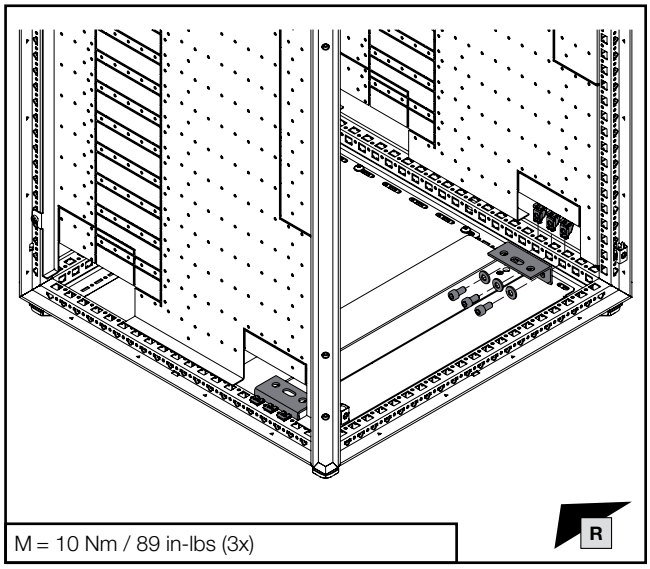

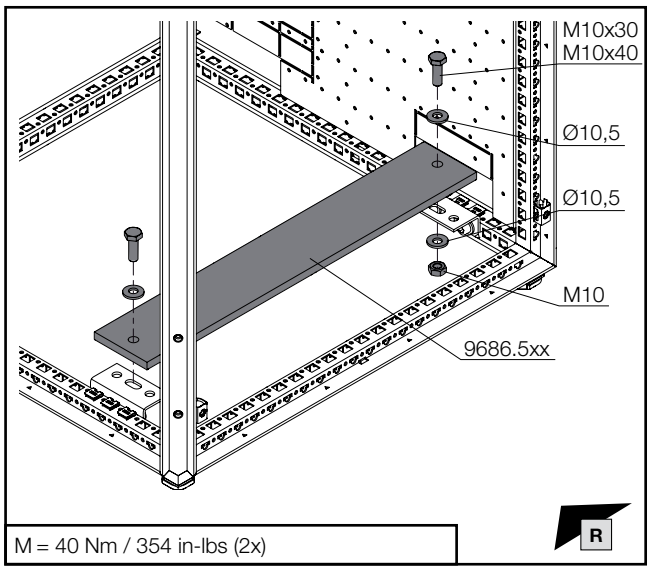

VX25 Ri4Power Montageanleitung
VX25 Ri4Power assembly instructions
Notice de montage VX25 Ri4Power

DE/EN/FR

Schutzleiterbroschüre
PE conductor connection brochure
Manuel technique – Raccordement de mise à la terre et intensités maximales admissibles

DE EN FR

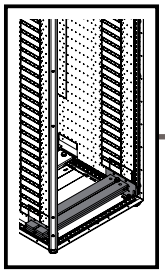

mm

SW13

DE EN FR

1. Montage 3-poliges HSS
1. Fitting the 3-pole MBS
1. Montage des JBP tripolaires

1.7 Montage des N-Sammelschienensystems
1.7 Fitting the N busbar system
1.7 Montage des jeux de barres Neutre

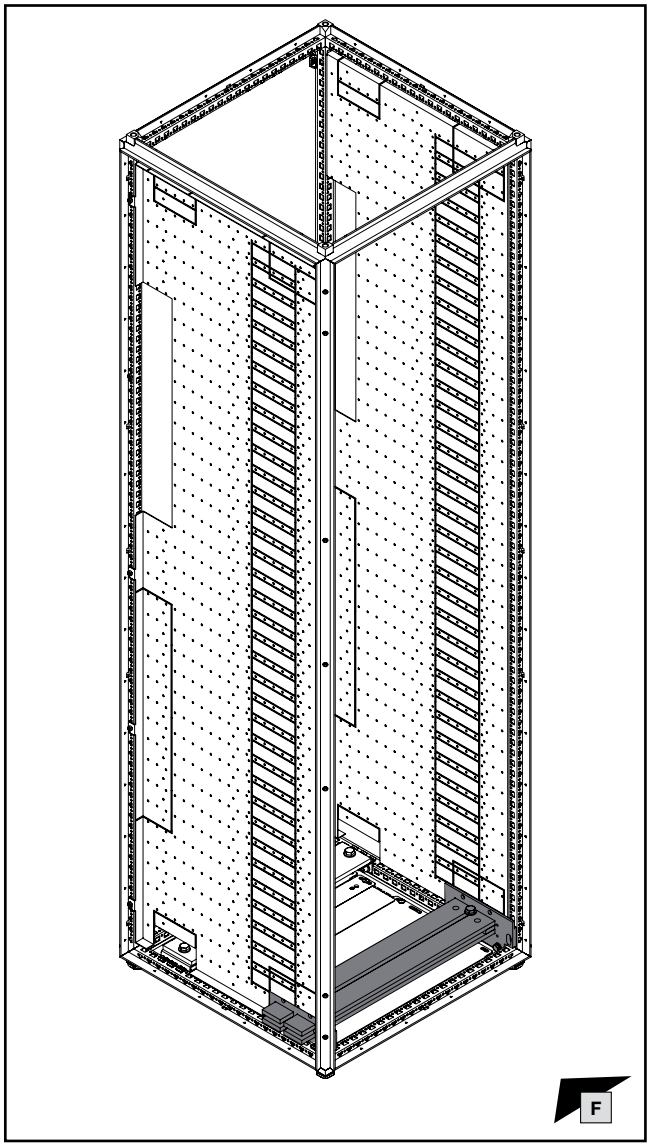

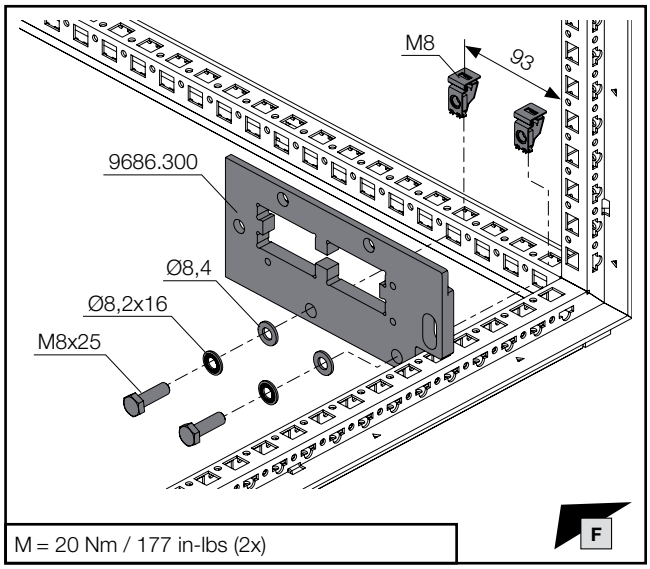

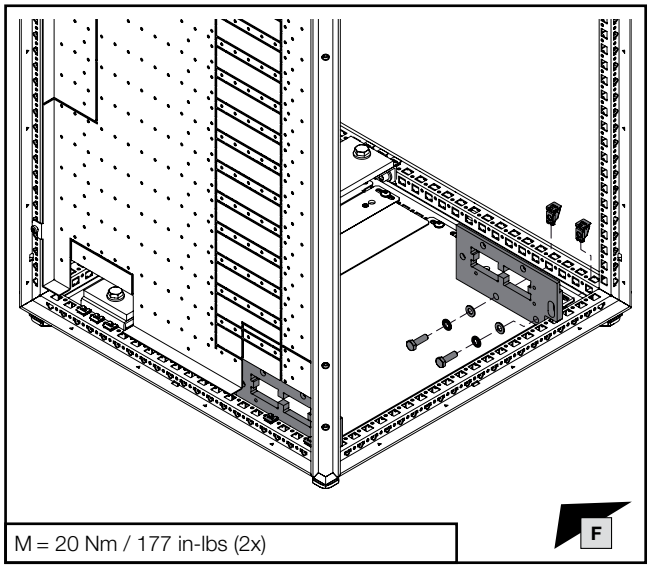

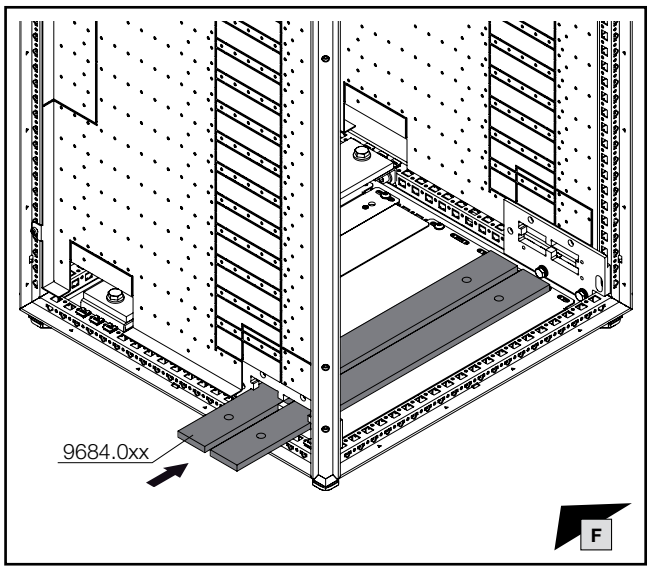

VX25 Ri4Power Montageanleitung
VX25 Ri4Power assembly instructions
Notice de montage VX25 Ri4Power

DE/EN/FR

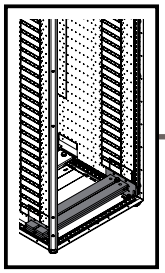

SW16/
SW17

DE EN FR

1. Montage 3-poliges HSS
1. Fitting the 3-pole MBS
1. Montage des JBP tripolaires

1.7 Montage des N-Sammelschienensystems
1.7 Fitting the N busbar system
1.7 Montage des jeux de barres Neutre

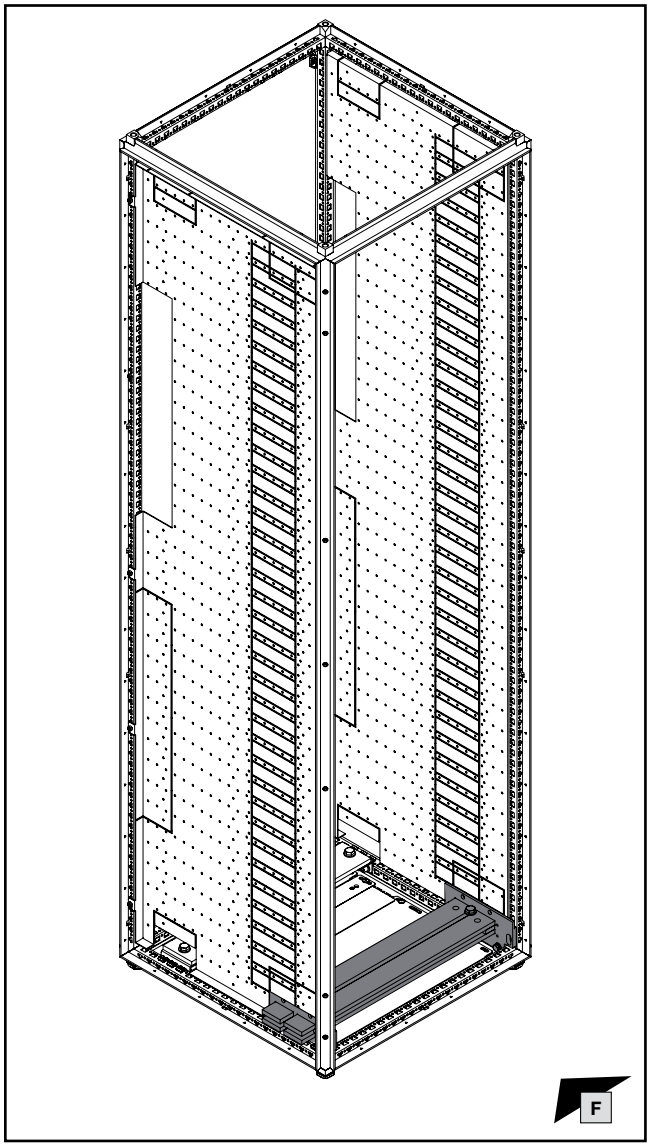

Anzahl N-Sammelschienen Quantity N busbars Nombre des jeux de barres Neutre	Ⓐ Best.-Nr. Model No. Référence
2	**9686.830**
4	**9686.845**

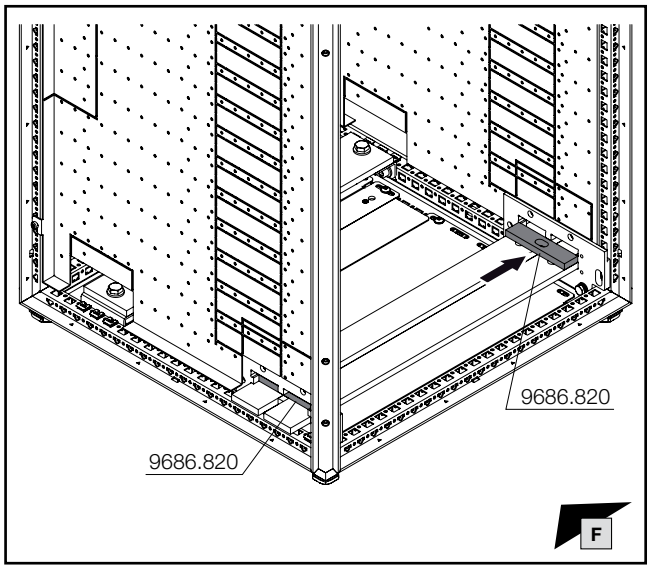

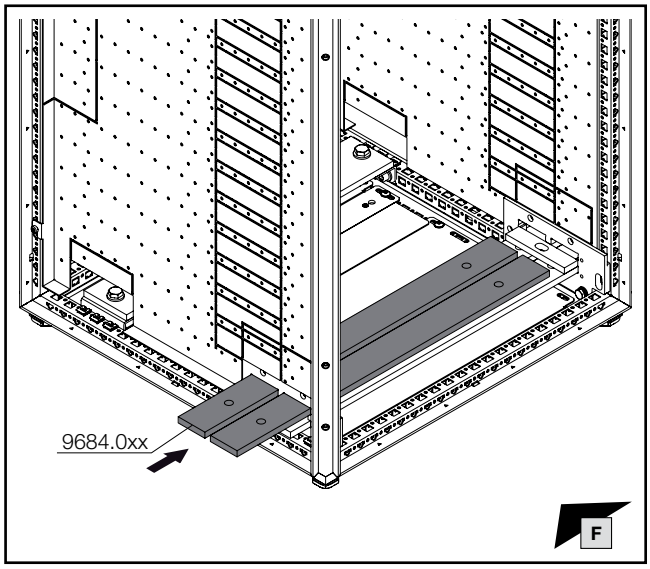

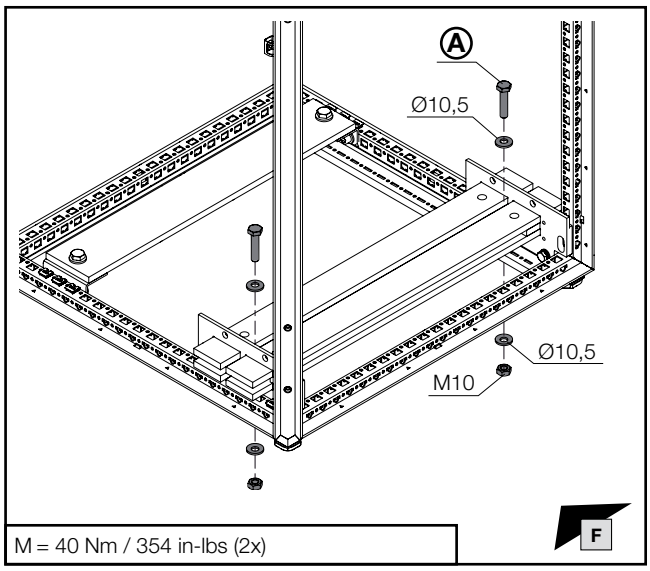

M = 40 Nm / 354 in-lbs (2x)

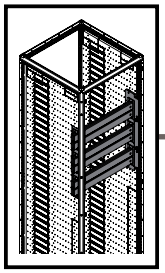

mm

DE EN FR

1. Montage 3-poliges HSS
1. Fitting the 3-pole MBS
1. Montage des JBP tripolaires

1.8 Montage des rückwärtigen Hauptschienensystems
1.8 Mounting the rear main busbar system
1.8 Montage des jeux de barres principaux à l'arrière

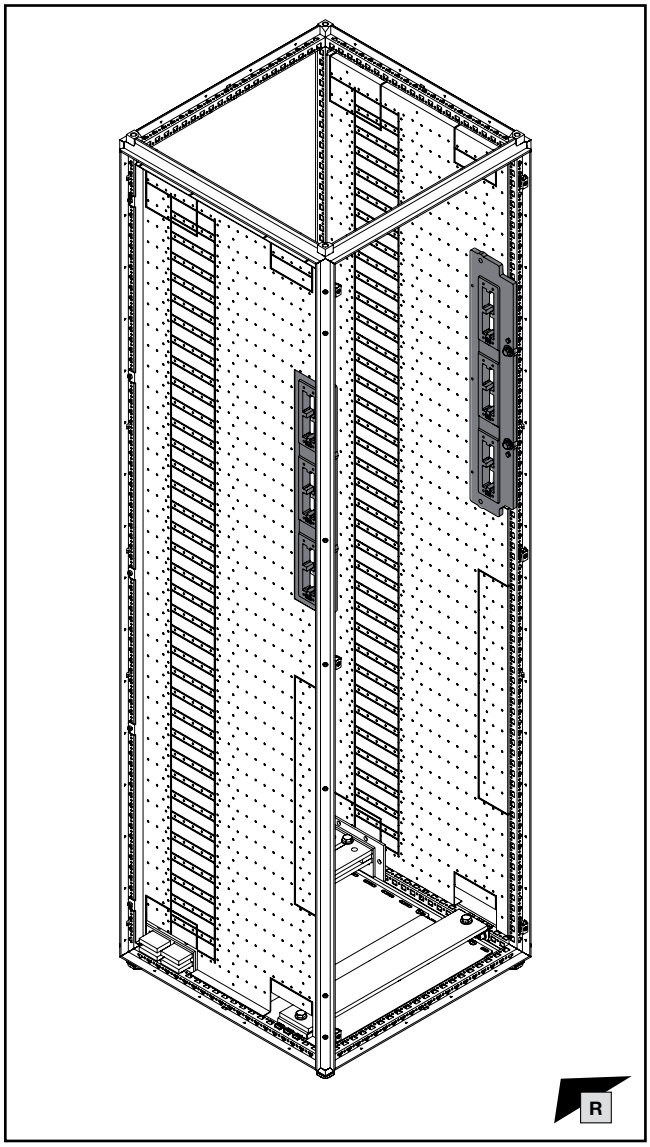

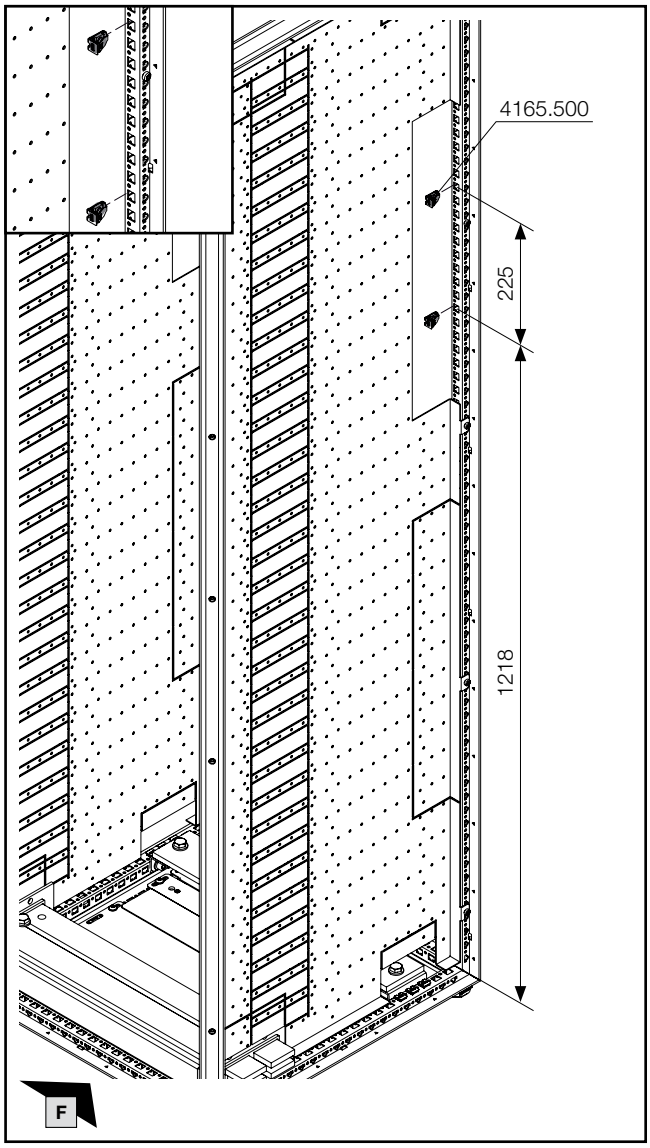

VX25 Ri4Power Montageanleitung
VX25 Ri4Power assembly instructions
Notice de montage VX25 Ri4Power

DE/EN/FR

Hinweis / Note / Remarque

Für Schutzeigenschaft Störlichtbogenklasse B Montagereihenfolge in den entsprechenden Abschnitten der o. g. Anleitung beachten.
For arcing class B protection, please follow the assembly sequence as set out in the relevant chapters of the aforementioned assembly instructions.
Pour la protection contre les arcs électriques de catégorie B, suivez la séquence de montage indiquée dans les sections correspondantes des instructions ci-dessus.

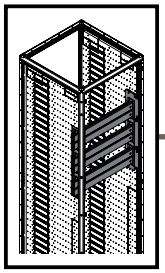

mm

SW13

DE EN FR

1. Montage 3-poliges HSS
1. Fitting the 3-pole MBS
1. Montage des JBP tripolaires

1.8 Montage des rückwärtigen Hauptschienensystems
1.8 Mounting the rear main busbar system
1.8 Montage des jeux de barres principaux à l'arrière

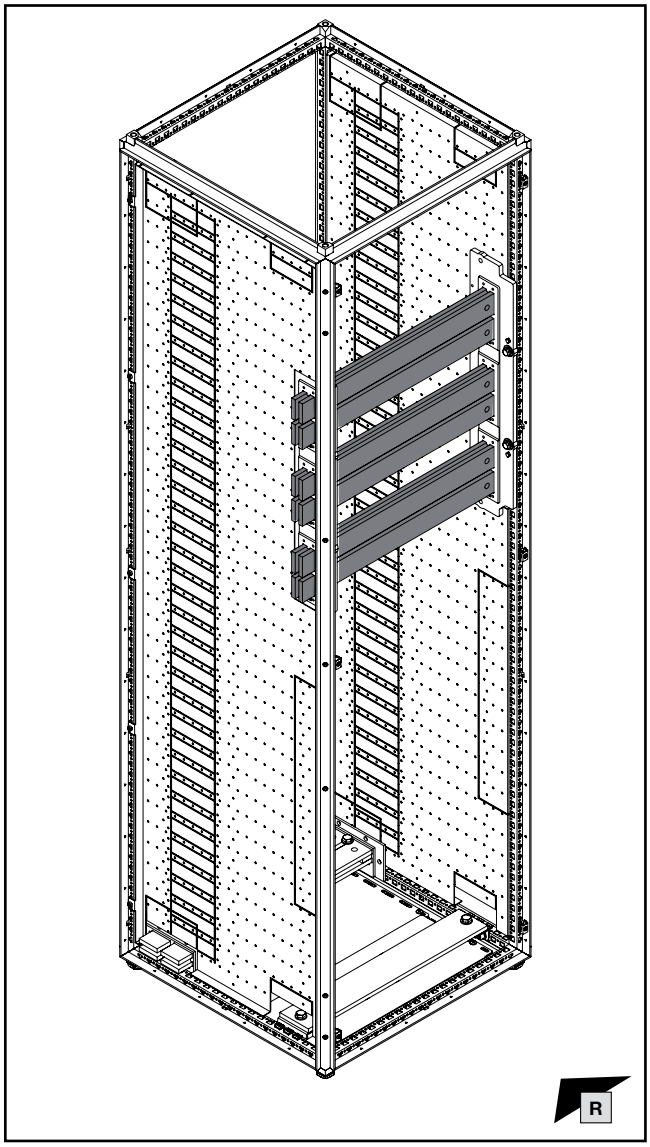

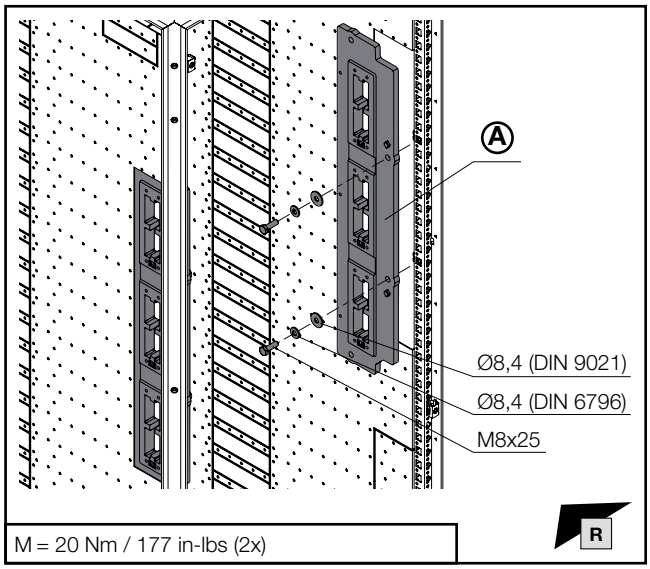

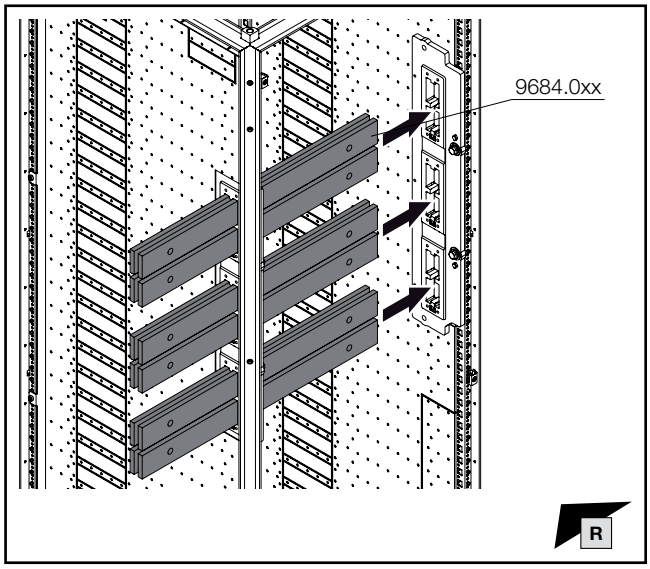

Sammelschiene Abmessung mm Busbar dimensions mm Dimensions de la barre mm	Anreihung Baying Juxtaposition	Ⓐ Best.-Nr. Model No. Référence
50x10	X	**9686.060**
50x10	–	**9686.070**

VX25 Ri4Power Montageanleitung
VX25 Ri4Power assembly instructions
Notice de montage VX25 Ri4Power

DE/EN/FR

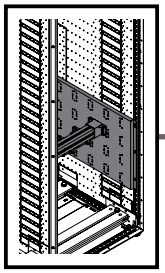

mm

DE EN FR

1. Montage 3-poliges HSS
1. Fitting the 3-pole MBS
1. Montage des JBP tripolaires

1.9 Montage Maxi-PLS 45 S, 45 und 60 als Kabelanschlusssystem unten

1.9 Fitting Maxi-PLS 45 S, 45 and 60 as lower cable connection system

1.9 Montage Maxi-PLS 45 S, 45 et 60 comme système de raccordement des câbles dans la partie inférieure de l'armoire électrique

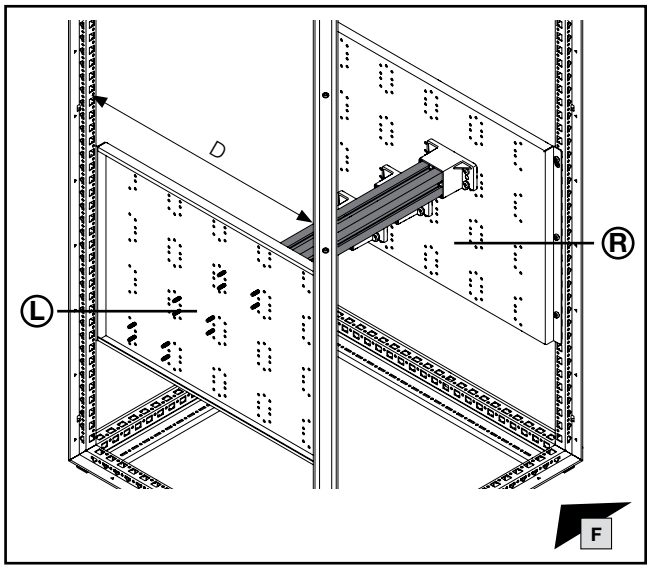

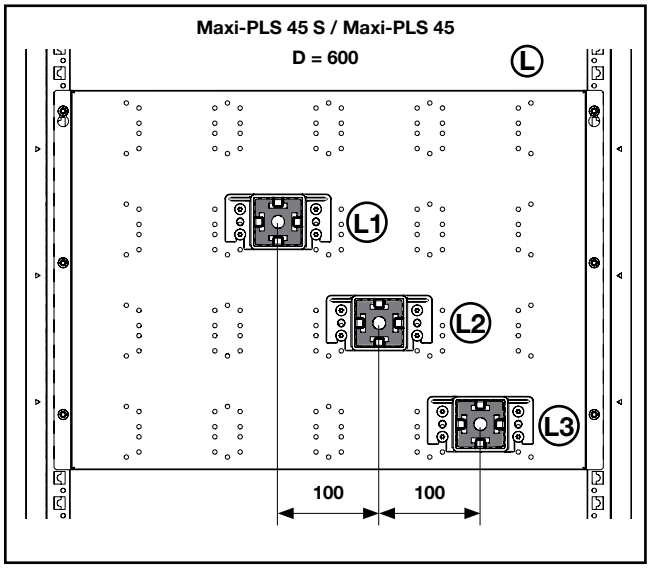

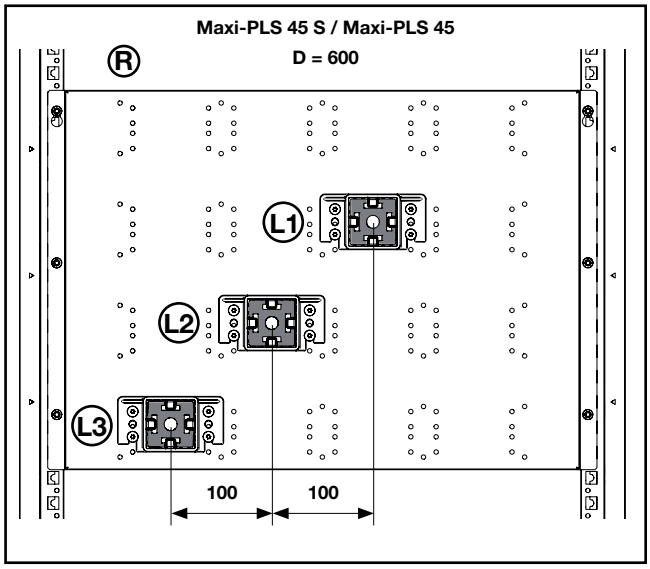

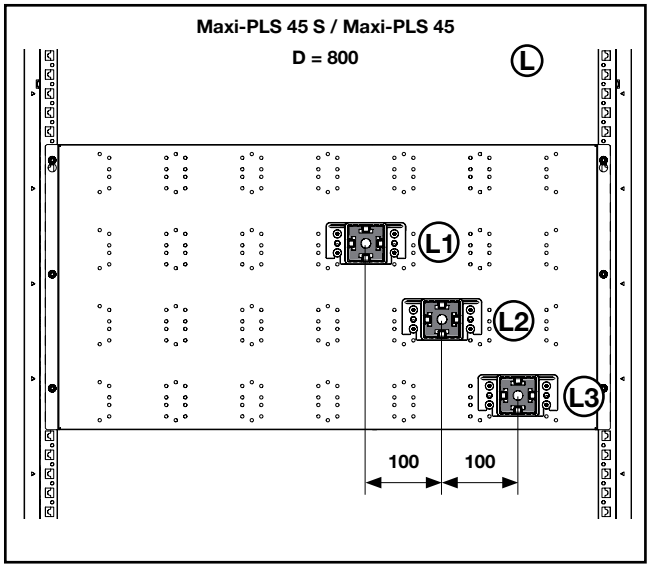

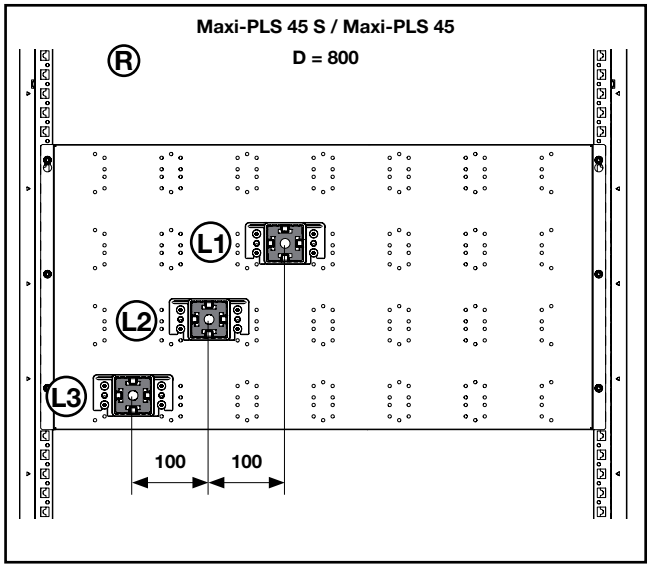

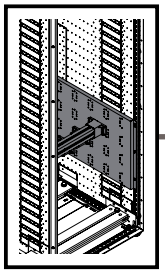

mm

DE EN FR

1. Montage 3-poliges HSS
1. Fitting the 3-pole MBS
1. Montage des JBP tripolaires

1.9 Montage Maxi-PLS 45 S, 45 und 60 als Kabelanschluss-system unten

1.9 Fitting Maxi-PLS 45 S, 45 and 60 as lower cable connection system

1.9 Montage Maxi-PLS 45 S, 45 et 60 comme système de raccordement des câbles dans la partie inférieure de l'armoire électrique

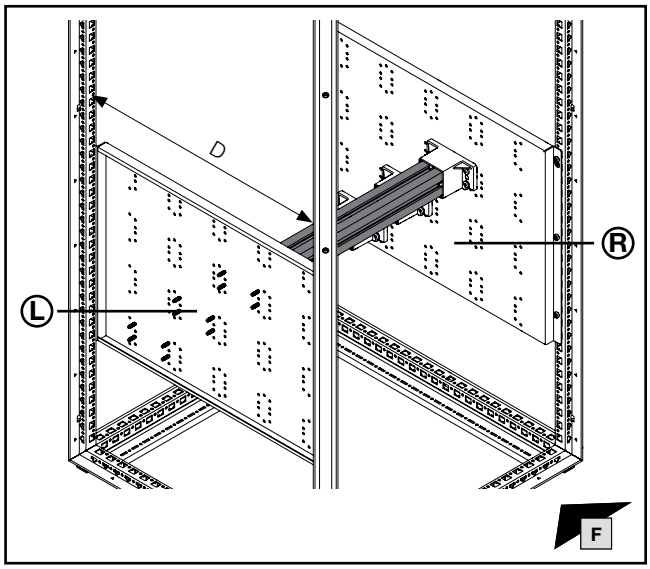

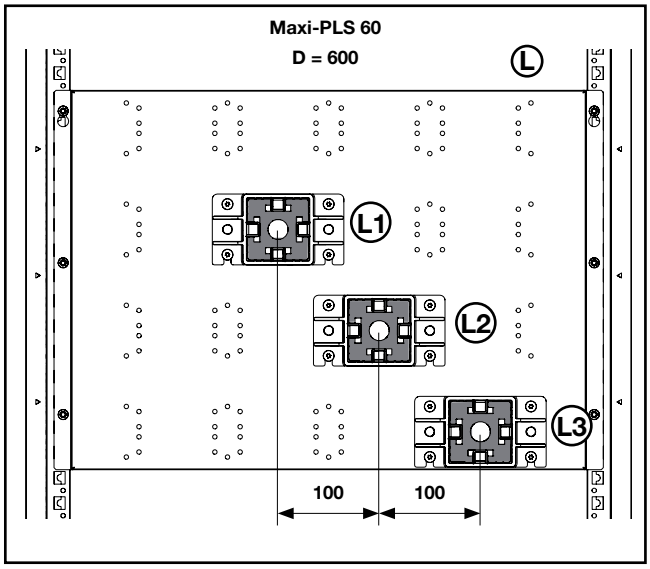

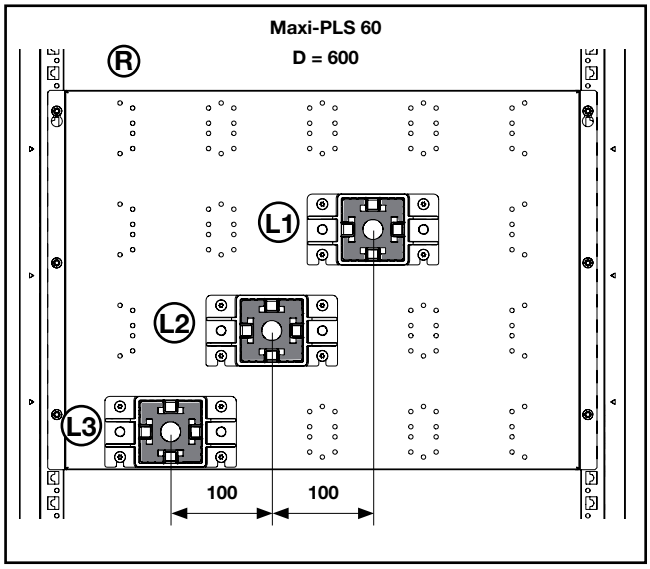

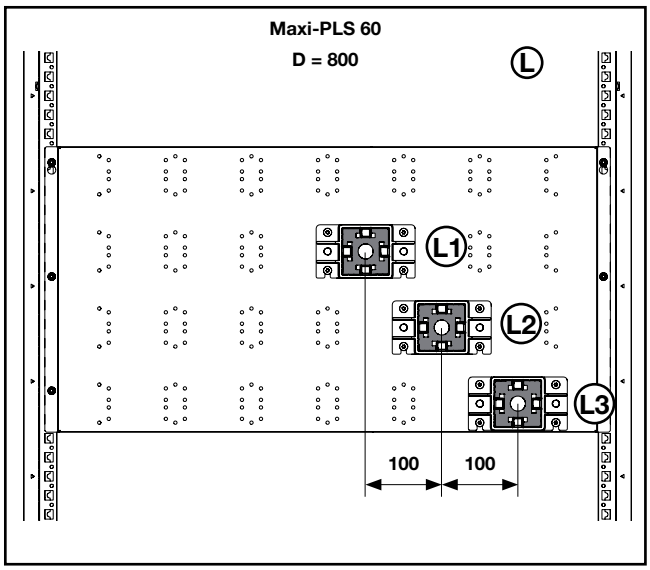

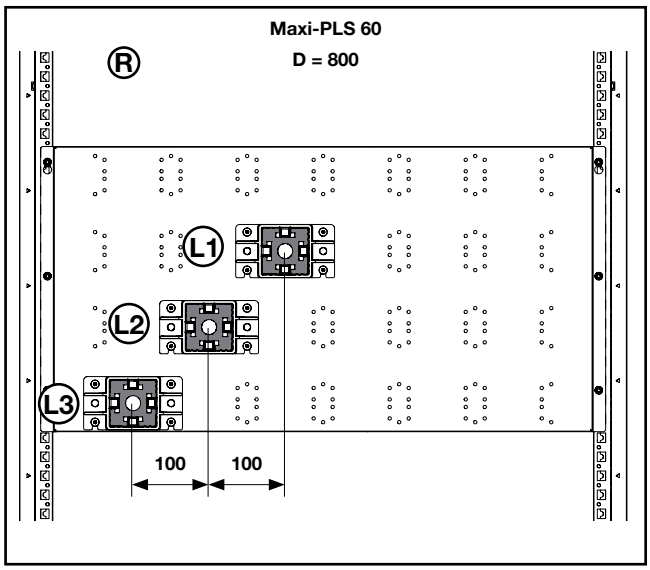

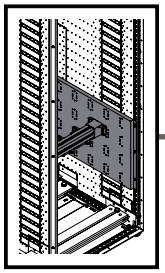

mm

TX30

DE EN FR

1. Montage 3-poliges HSS
1. Fitting the 3-pole MBS
1. Montage des JBP tripolaires

1.9 Montage Maxi-PLS 45 S, 45 und 60 als Kabelanschlusssystem unten

1.9 Fitting Maxi-PLS 45 S, 45 and 60 as lower cable connection system

1.9 Montage Maxi-PLS 45 S, 45 et 60 comme système de raccordement des câbles dans la partie inférieure de l'armoire électrique

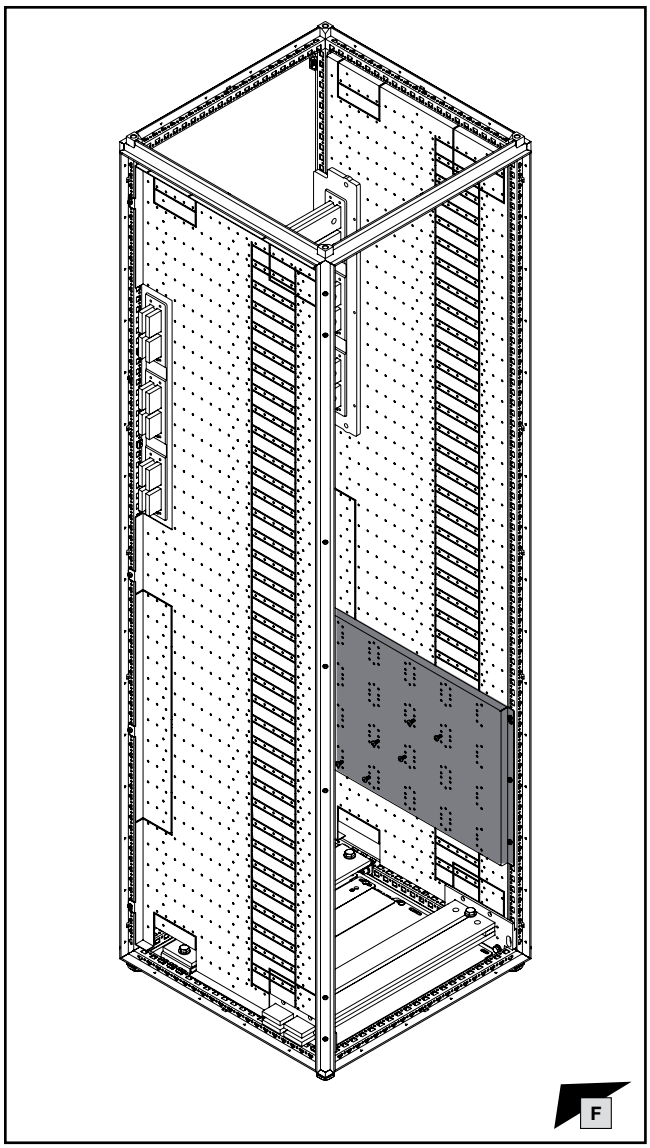

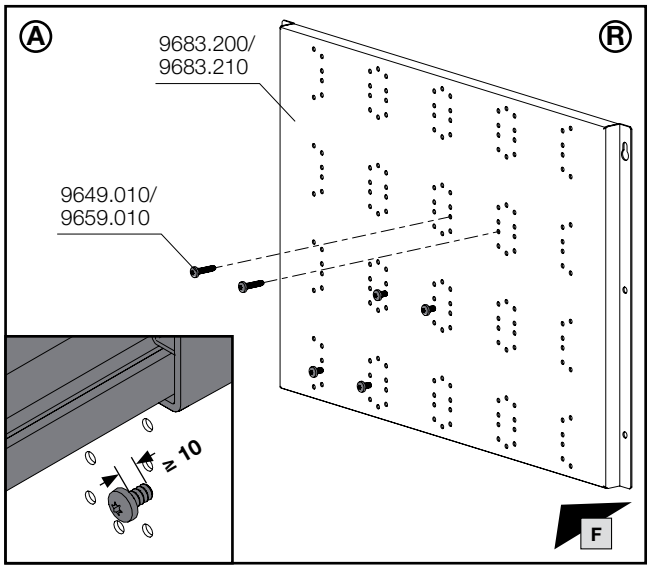

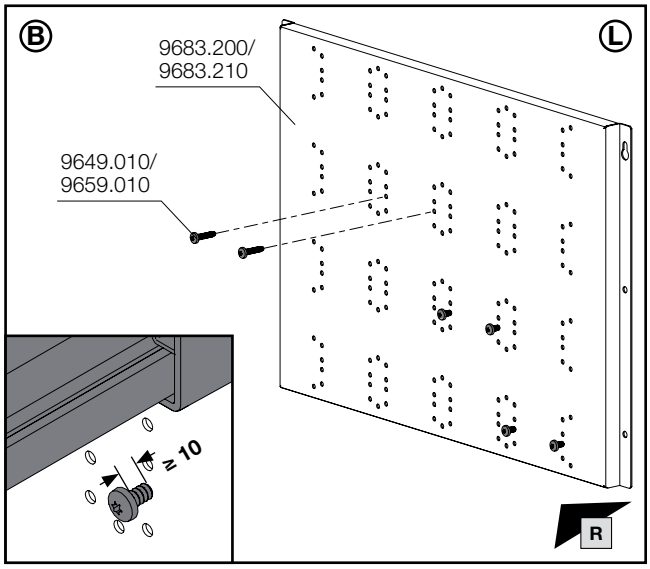

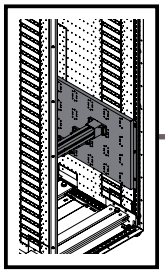

mm

TX30

DE EN FR

1. Montage 3-poliges HSS
1. Fitting the 3-pole MBS
1. Montage des JBP tripolaires

1.9 Montage Maxi-PLS 45 S, 45 und 60 als Kabelanschlusssystem unten

1.9 Fitting Maxi-PLS 45 S, 45 and 60 as lower cable connection system

1.9 Montage Maxi-PLS 45 S, 45 et 60 comme système de raccordement des câbles dans la partie inférieure de l'armoire électrique

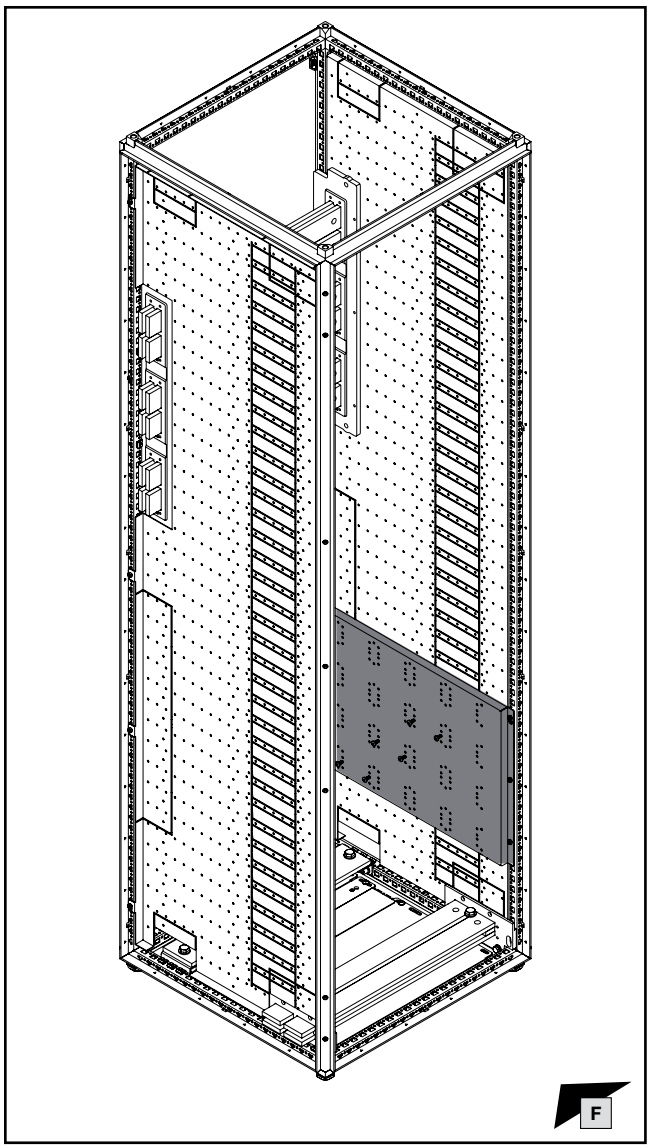

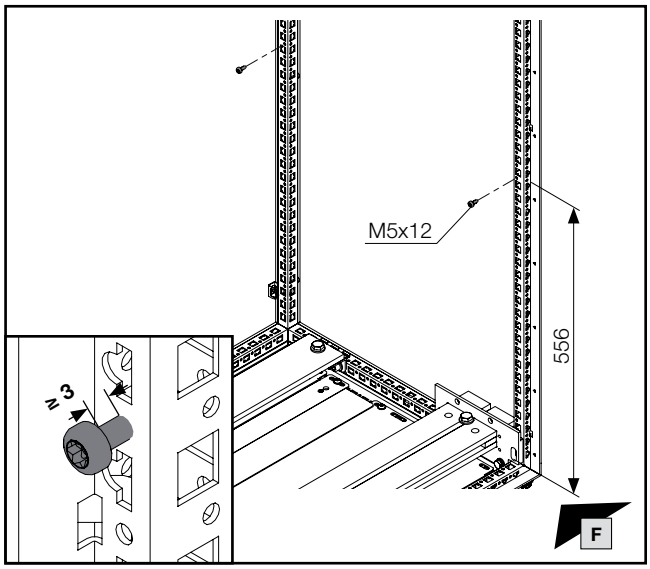

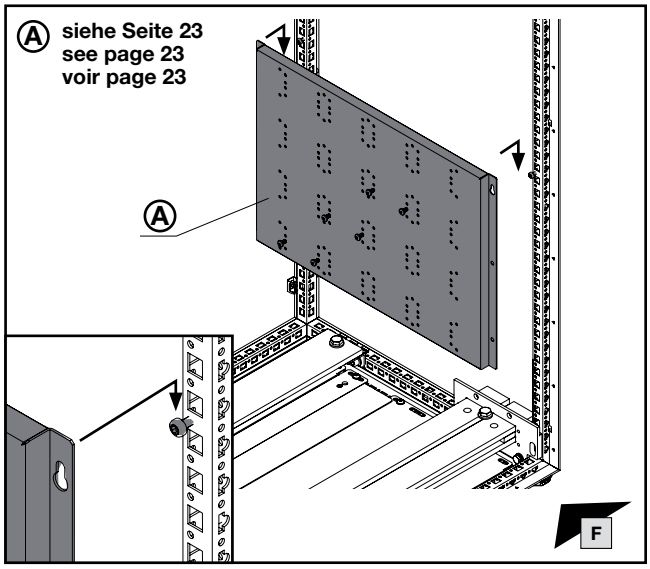

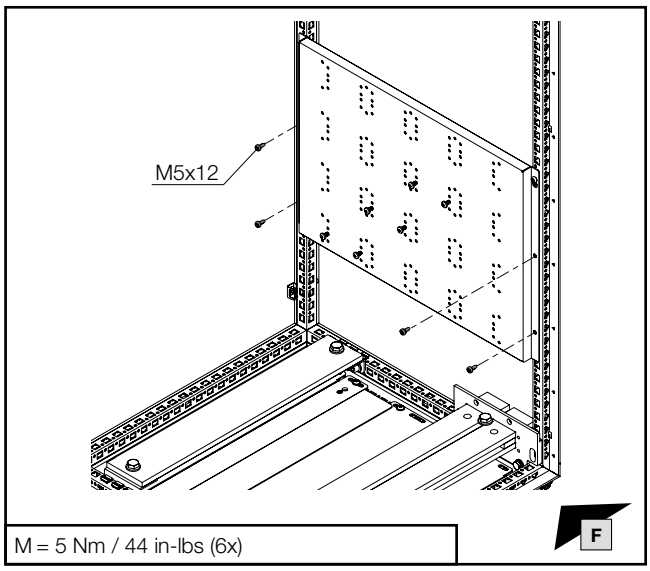

M = 5 Nm / 44 in-lbs (6x)

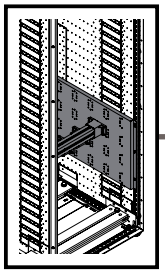

mm

TX30

DE EN FR

1. Montage 3-poliges HSS
1. Fitting the 3-pole MBS
1. Montage des JBP tripolaires

1.9 Montage Maxi-PLS 45 S, 45 und 60 als Kabelanschlusssystem unten

1.9 Fitting Maxi-PLS 45 S, 45 and 60 as lower cable connection system

1.9 Montage Maxi-PLS 45 S, 45 et 60 comme système de raccordement des câbles dans la partie inférieure de l'armoire électrique

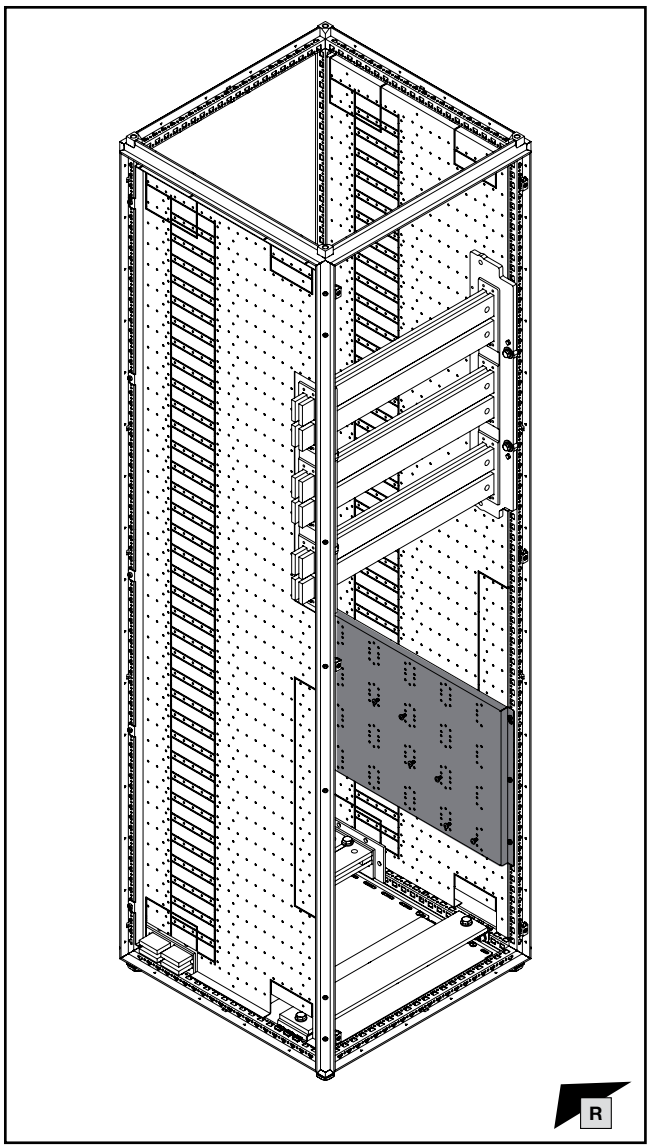

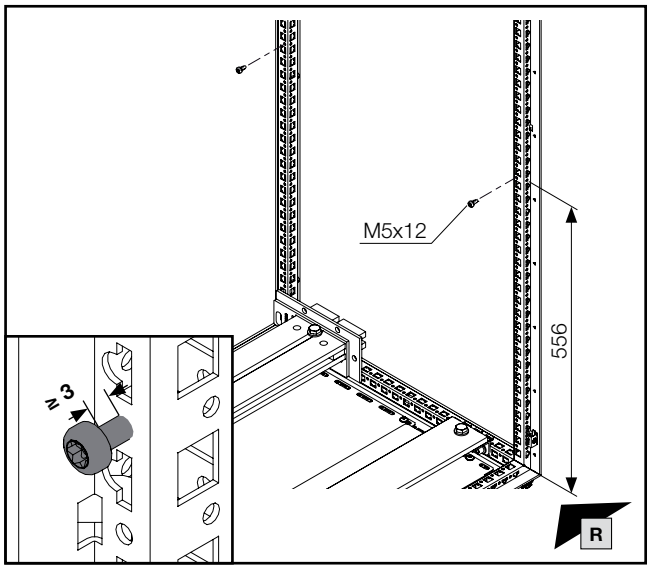

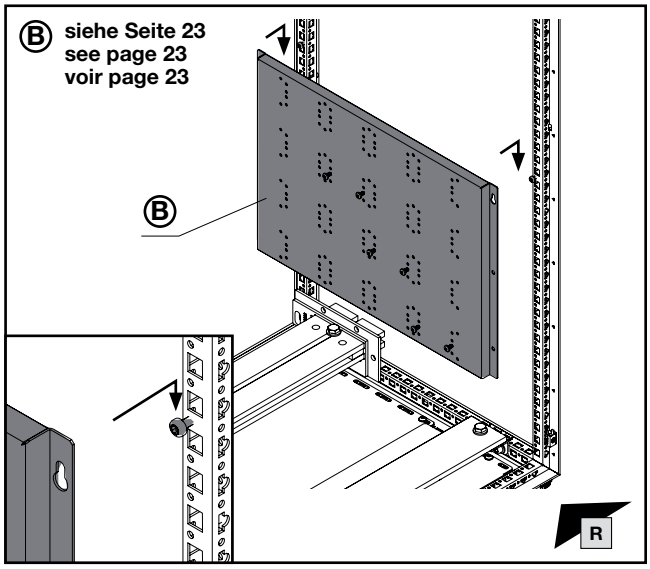

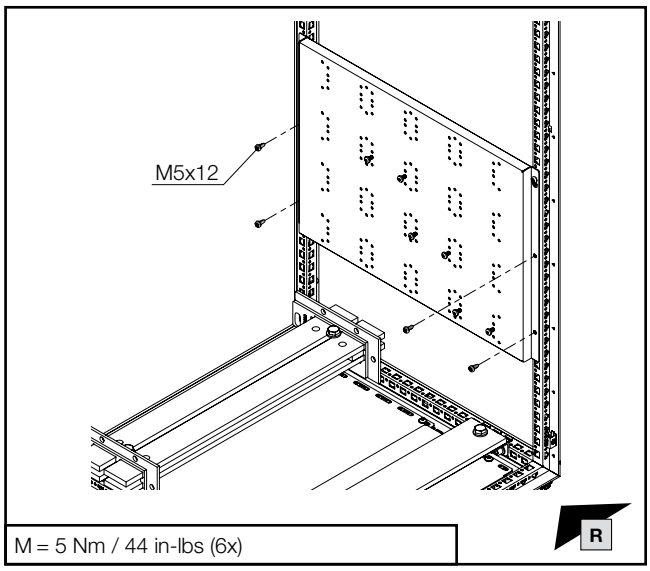

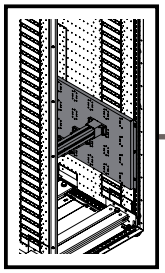

mm

DE EN FR

1. Montage 3-poliges HSS
1. Fitting the 3-pole MBS
1. Montage des JBP tripolaires

1.9 Montage Maxi-PLS 45 S, 45 und 60 als Kabelanschlusssystem unten

1.9 Fitting Maxi-PLS 45 S, 45 and 60 as lower cable connection system

1.9 Montage Maxi-PLS 45 S, 45 et 60 comme système de raccordement des câbles dans la partie inférieure de l'armoire électrique

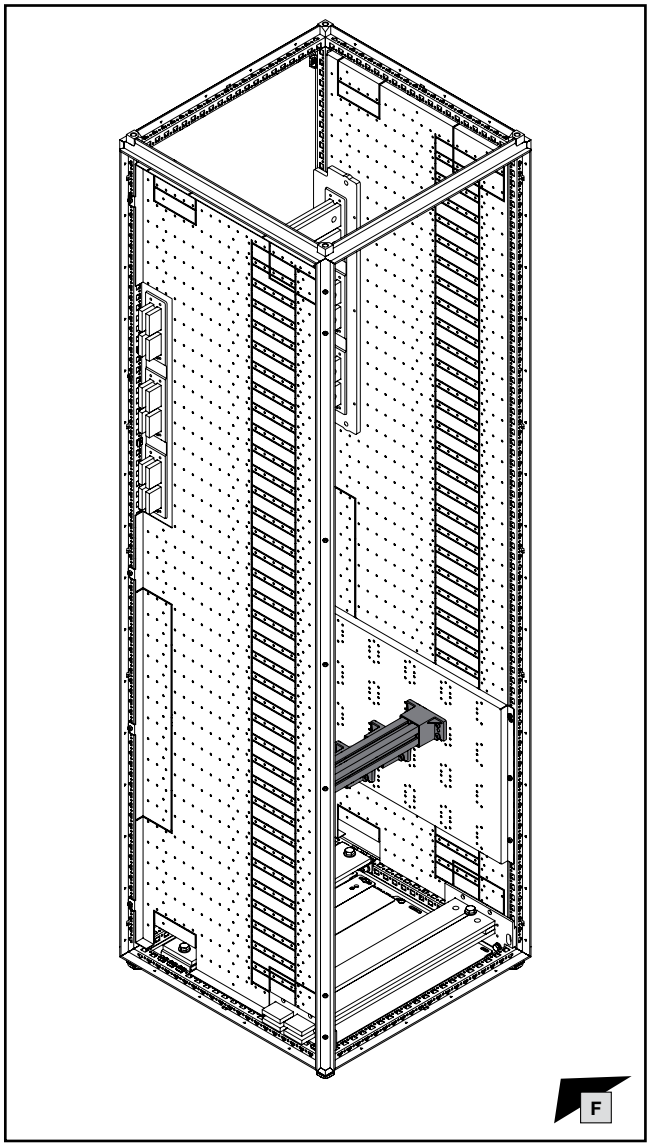

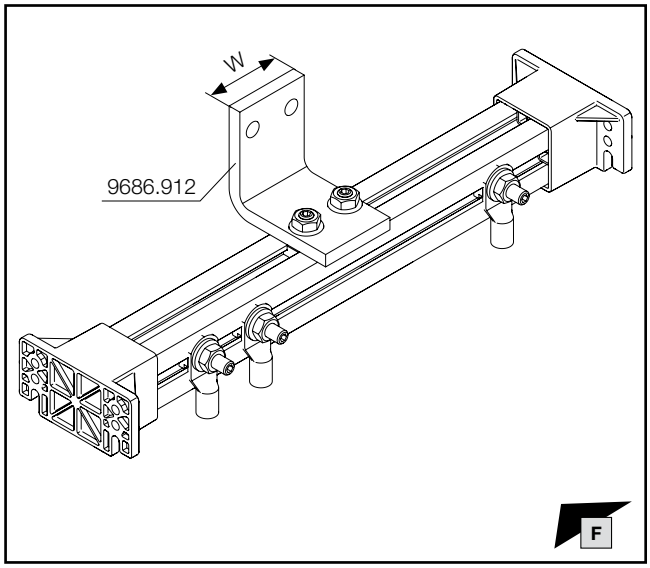

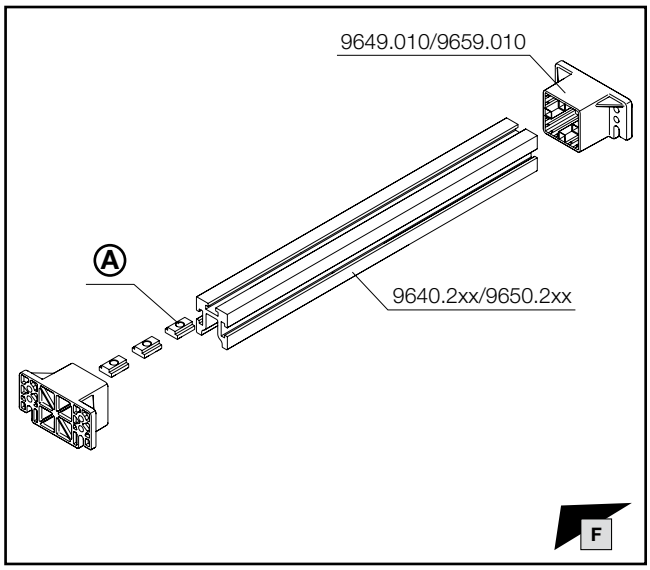

Breite Anschlusswinkel W / Anzahl Nutensteine 9686.912 Connection bracket width W / Number of sliding blocks 9686.912 Largeur des équerres de raccordement W / Nombre de coulisseaux 9686.912		
30 - 40 mm	50 - 100 mm	120 mm
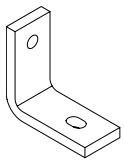	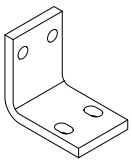	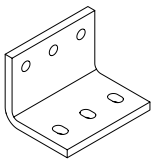
	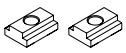	

Gewinde Thread Filetage	Länge mm Length mm Longueur mm	VE (St.) P. of (pcs.) UE (p.)	A Best.-Nr. Model No. Référence	
			Maxi-PLS 45 S/45	Maxi-PLS 60
M10	25	15	**9640.980**	**9650.980**

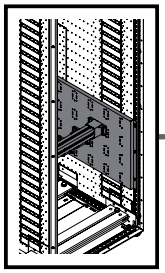

DE EN FR

1. Montage 3-poliges HSS
1. Fitting the 3-pole MBS
1. Montage des JBP tripolaires

1.9 Montage Maxi-PLS 45 S, 45 und 60 als Kabelanschlusssystem unten
1.9 Fitting Maxi-PLS 45 S, 45 and 60 as lower cable connection system
1.9 Montage Maxi-PLS 45 S, 45 et 60 comme système de raccordement des câbles dans la partie inférieure de l'armoire électrique

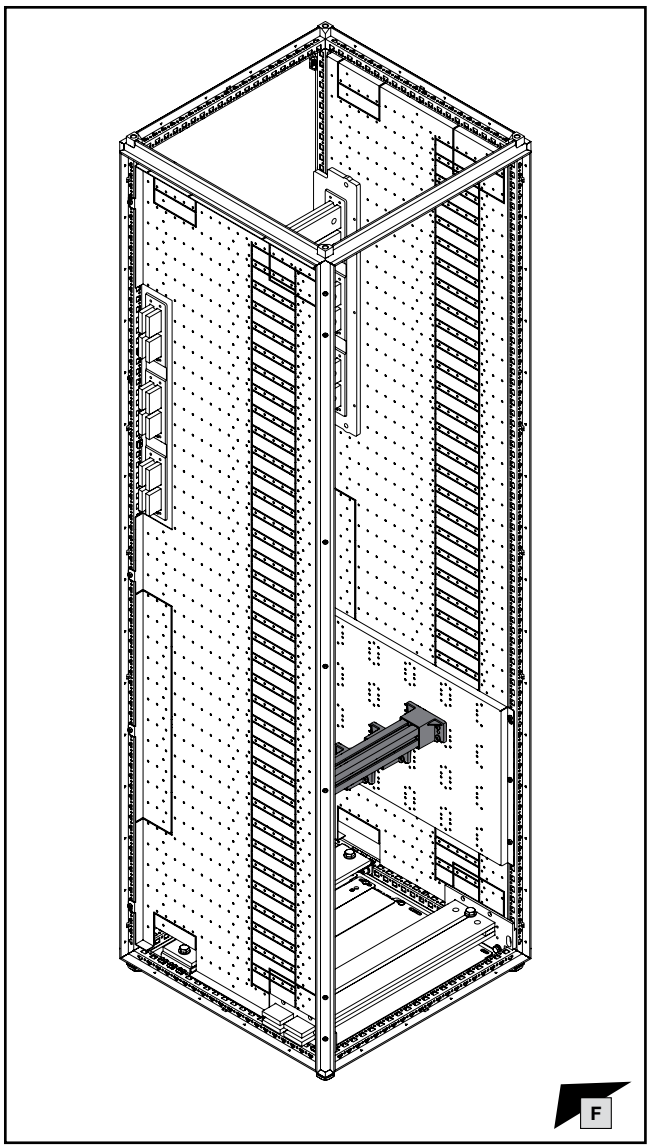

Gewinde Thread Filetage	Länge mm Length mm Longueur mm	VE (St.) P. of (pcs.) UE (p.)	Ⓐ Best.-Nr. Model No. Référence	
			Maxi-PLS 45 S/45	Maxi-PLS 60
M8	20	15	**9640.970**	–
M10	25	15	**9640.980**	**9650.980**
M12	35	15	–	**9650.990**

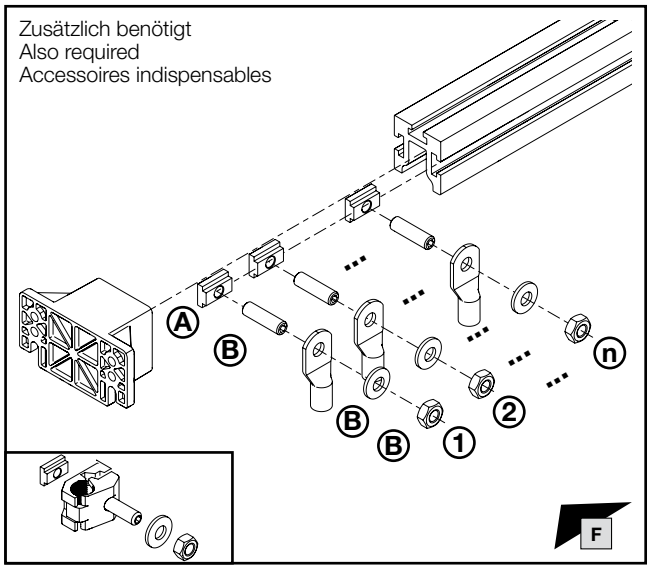

= n x Ⓐ + n x Ⓑ

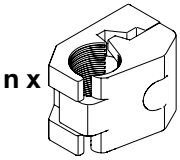

= n x 9640.325 (PLS 45 S/PLS 45)
= n x 9650.325 (PLS 60)

VX25 Ri4Power Montageanleitung
VX25 Ri4Power assembly instructions
Notice de montage VX25 Ri4Power

DE/EN/FR

Gewinde Thread Filetage	Länge mm Length mm Longueur mm	VE (St.) P. of (pcs.) UE (p.)	Ⓑ Best.-Nr. Model No. Référence	
			Maxi-PLS 45 S/45	Maxi-PLS 60
M8	35	6	**9640.940**	**9640.940**
M10	35	8	**9676.971**	**9676.971**
M10	45	8	**9676.972**	**9676.972**
M10	55	8	**9676.973**	**9676.973**
M10	70	8	**9676.976**	**9676.976**
M10	80	8	**9676.977**	**9676.977**
M12	40	8	–	**9676.981**
M12	50	8	–	**9676.982**
M12	60	8	–	**9676.983**
M12	70	8	–	**9676.986**
M12	80	8	–	**9676.987**

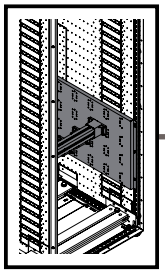

TX30

DE EN FR

1. Montage 3-poliges HSS
1. Fitting the 3-pole MBS
1. Montage des JBP tripolaires

1.9 Montage Maxi-PLS 45 S, 45 und 60 als Kabelanschluss-system unten

1.9 Fitting Maxi-PLS 45 S, 45 and 60 as lower cable connection system

1.9 Montage Maxi-PLS 45 S, 45 et 60 comme système de raccordement des câbles dans la partie inférieure de l'armoire électrique

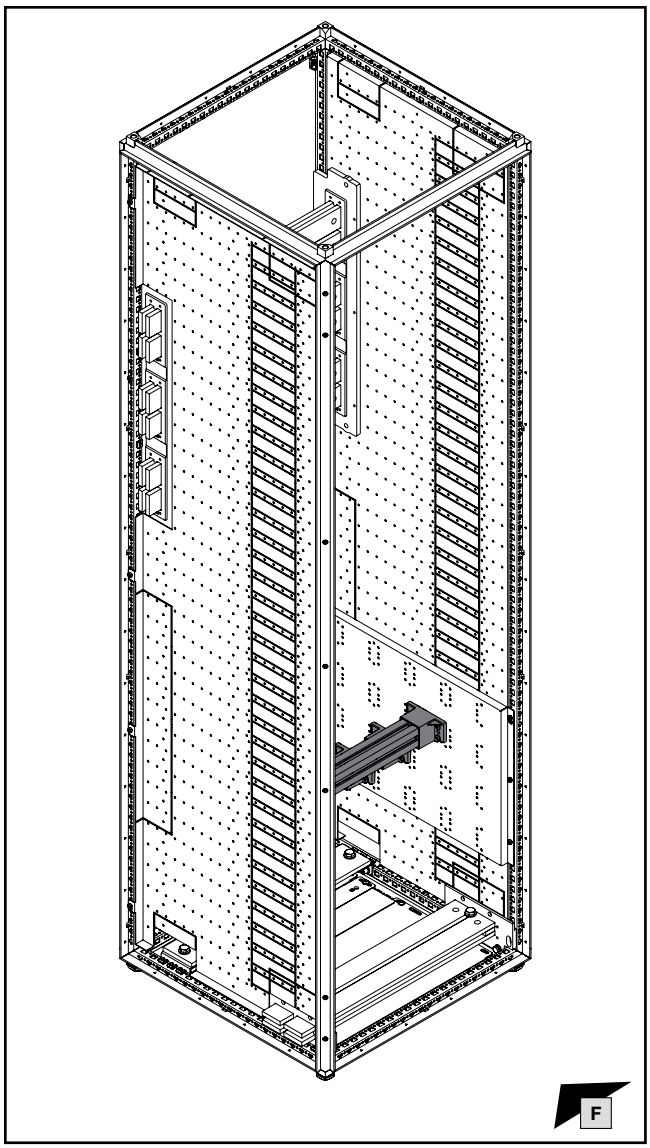

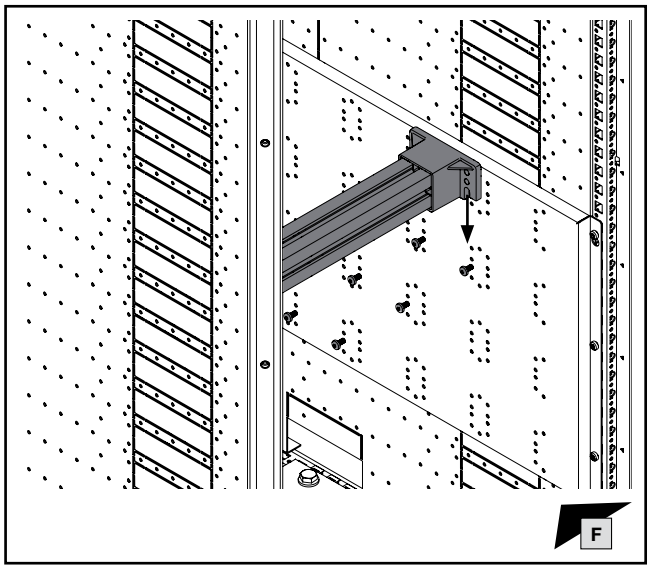

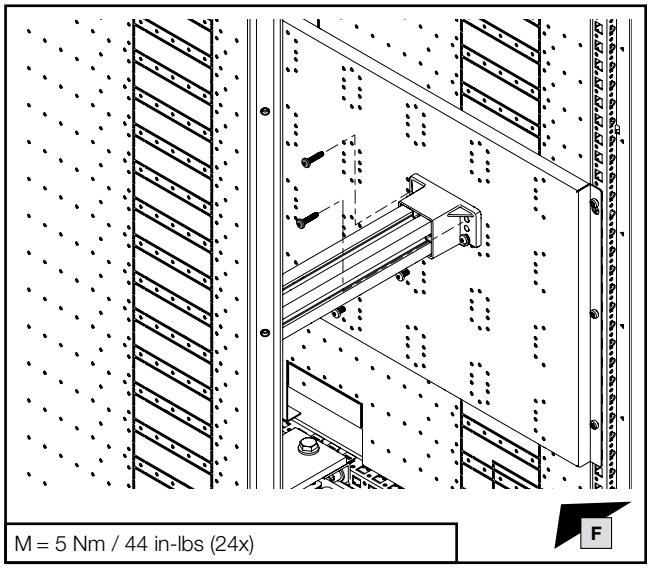

M = 5 Nm / 44 in-lbs (24x)

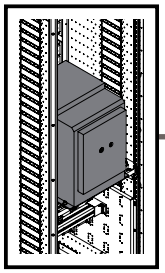

mm

TX30

DE EN FR

1. Montage 3-poliges HSS
1. Fitting the 3-pole MBS
1. Montage des JBP tripolaires

1.10 Montage des Leistungsschalter
1.10 Fitting the circuit-breaker
1.10 Montage du disjoncteur de puissance

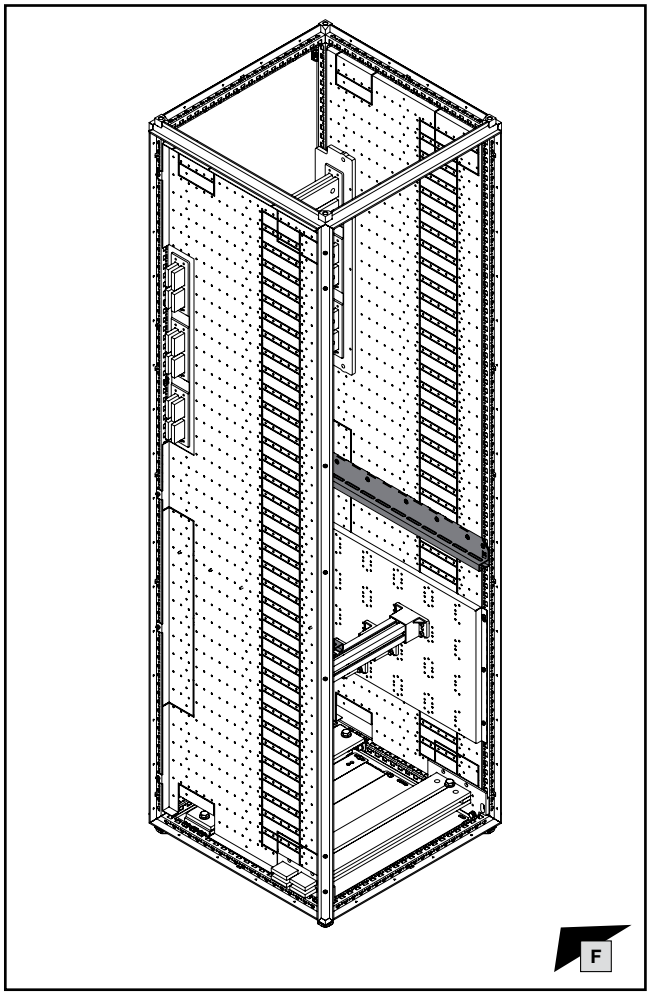

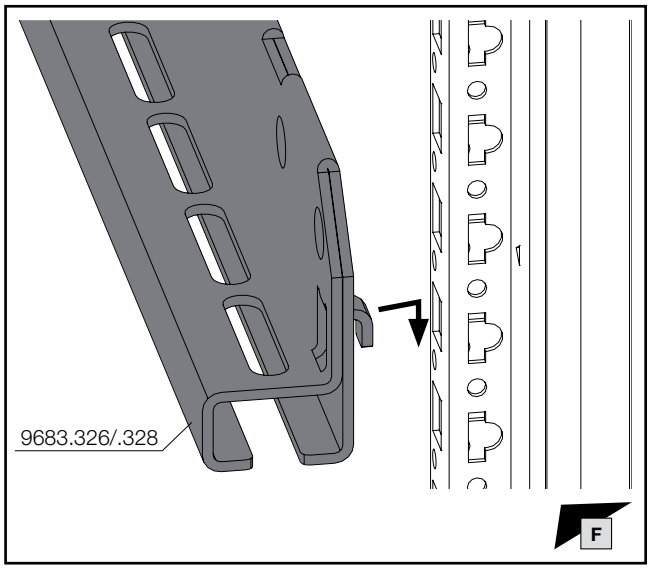

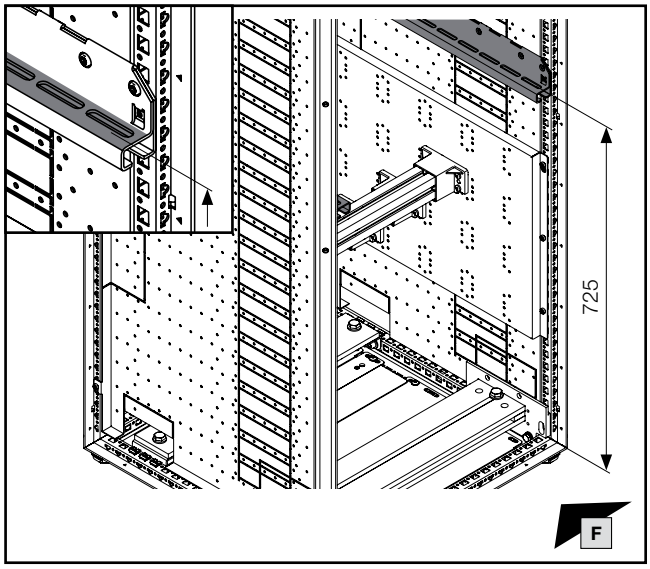

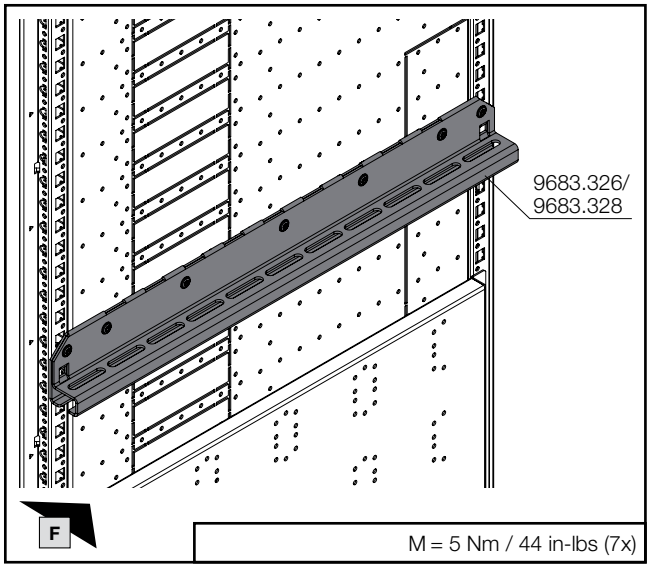

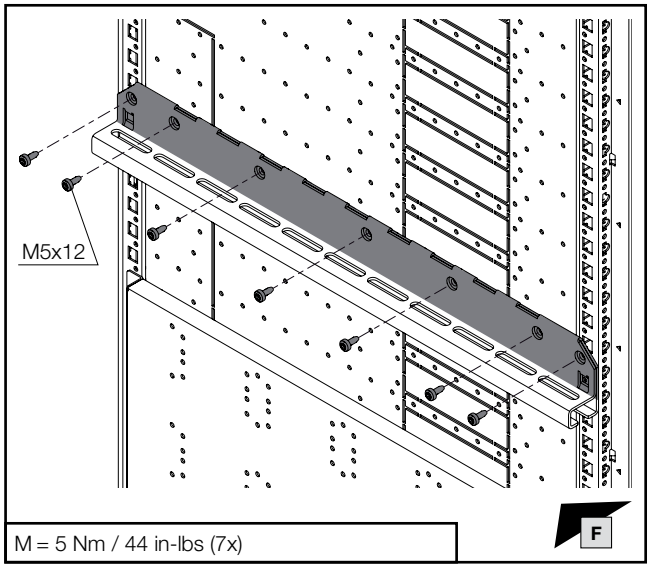

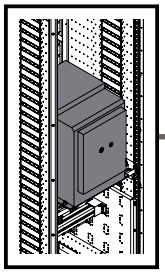

TX30

DE EN FR

1. Montage 3-poliges HSS
1. Fitting the 3-pole MBS
1. Montage des JBP tripolaires

1.10 Montage des Leistungsschalters
1.10 Fitting the circuit-breaker
1.10 Montage du disjoncteur de puissance

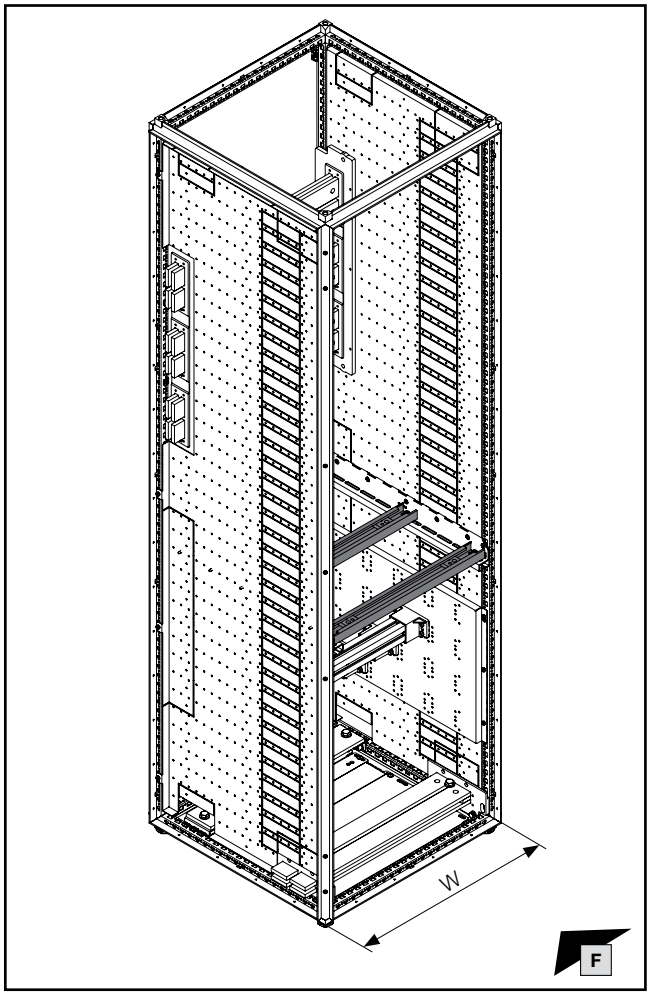

W mm	**Best.-Nr. Model No. Référence**
400	**9683.304**
600	**9683.306**
800	**9683.308**
1000	**9683.310**
1200	**9683.312**

Hinweis / Note / Remarque I./II./ III./IV.

Auswahl Befestigungsschrauben gemäß Hersteller des ACB!
Selection of fastening screws in accordance with the manufacturer of the ACB!
Choix des vis de fixation en fonction de la marque du disjoncteur de puissance !

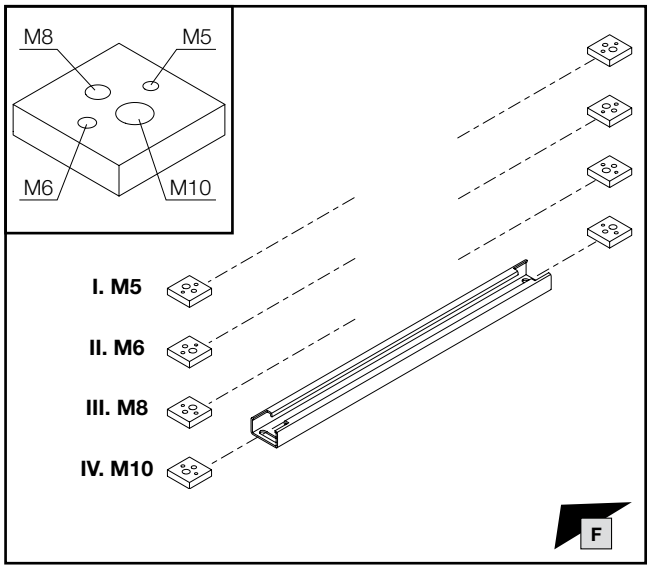

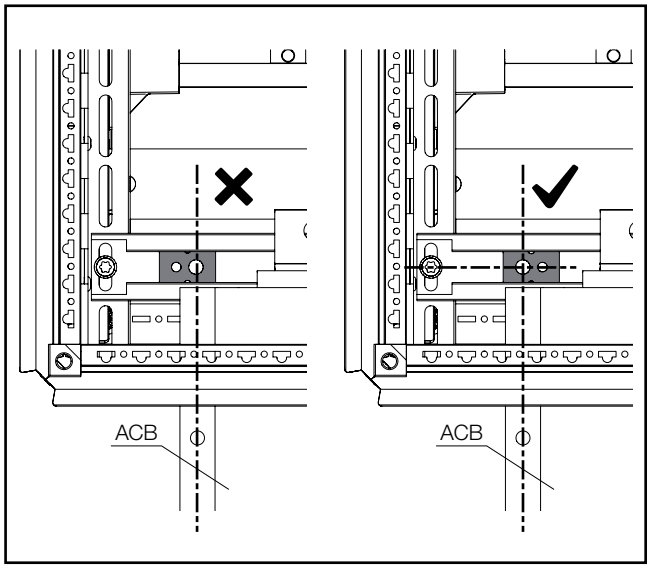

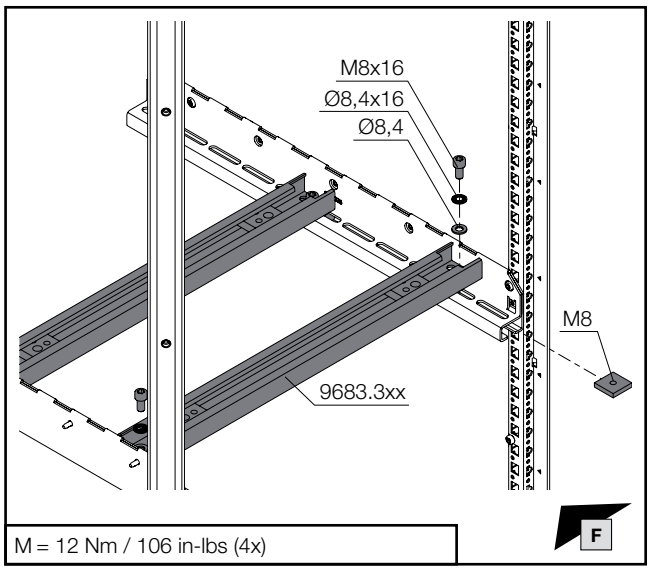

M = 12 Nm / 106 in-lbs (4x)

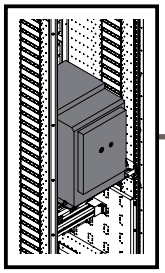

mm

DE EN FR

1. Montage 3-poliges HSS
1. Fitting the 3-pole MBS
1. Montage des JBP tripolaires

1.10 Montage des Leistungsschalters
1.10 Fitting the circuit-breaker
1.10 Montage du disjoncteur de puissance

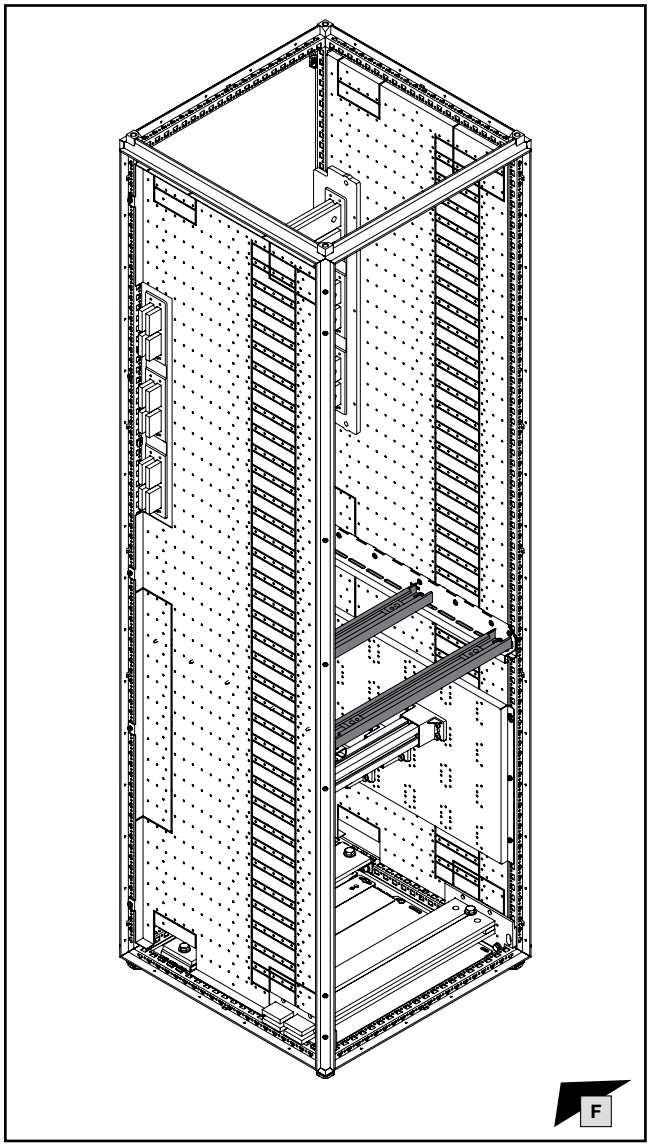

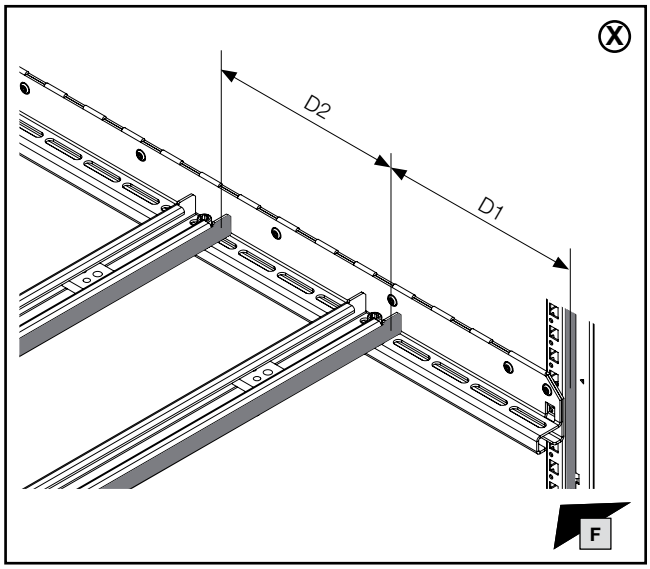

Einbautipp / Installation tip / Conseil d'installation

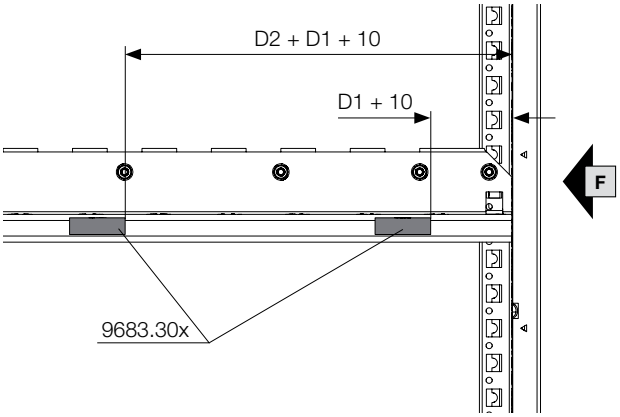

Hinweis / Note / Remarque X

Die Maße „D1“ und „D2“ werden mit Hilfe der Online-Berechnungssoftware „VX25 Rittal Power Engineering“ ermittelt.

The dimensions "D1" and "D2" are calculated using the online calculation software "VS25 Rittal Power Engineering".

Les dimensions « D1 » et « D2 » sont déterminées à l'aide du logiciel de calcul en ligne « VX25 Rittal Power Engineering ».

VX25 Rittal Power Engineering

DE/EN

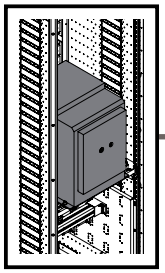

mm

DE EN FR

1. Montage 3-poliges HSS
1. Fitting the 3-pole MBS
1. Montage des JBP tripolaires

1.10 Montage des Leistungsschalters
1.10 Fitting the circuit-breaker
1.10 Montage du disjoncteur de puissance

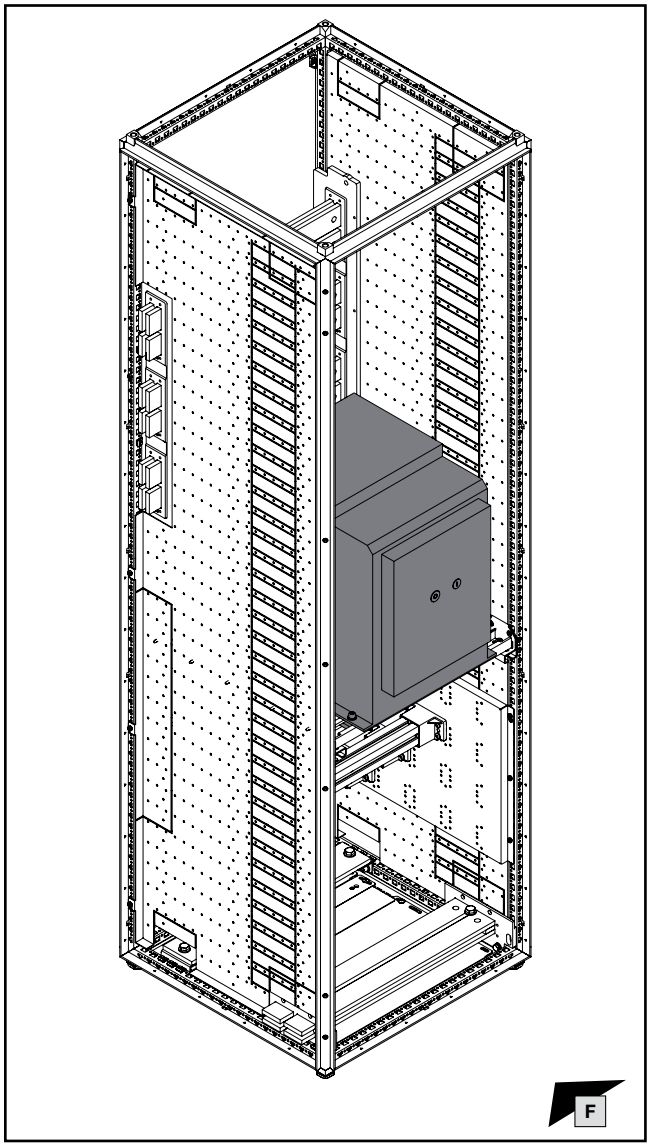

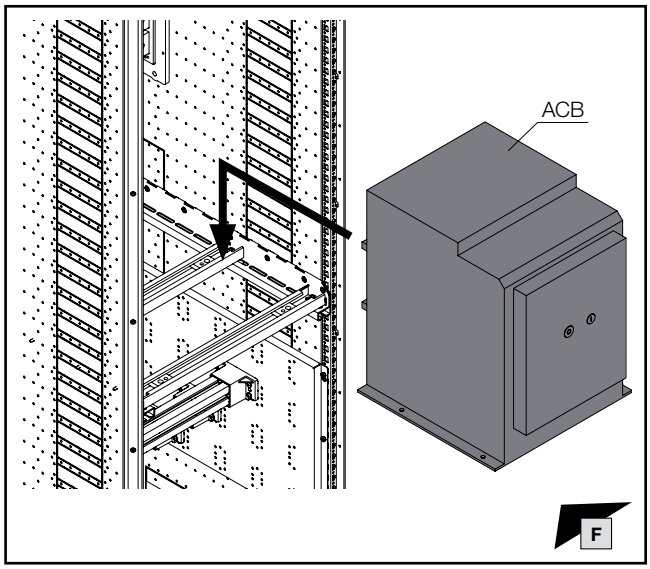

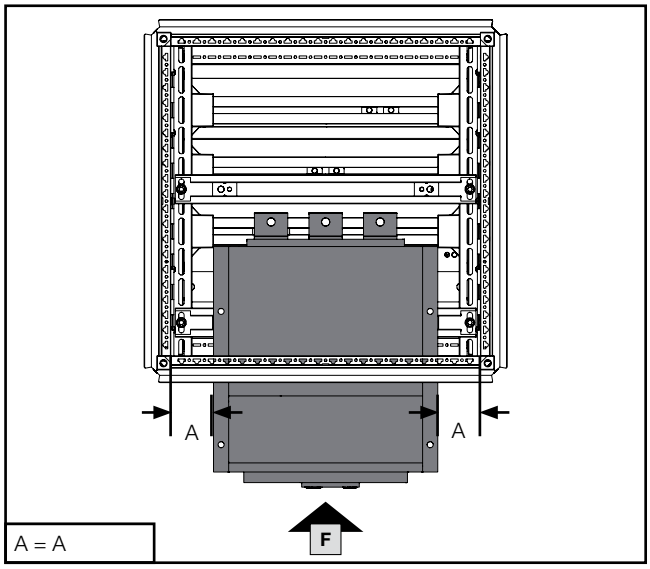

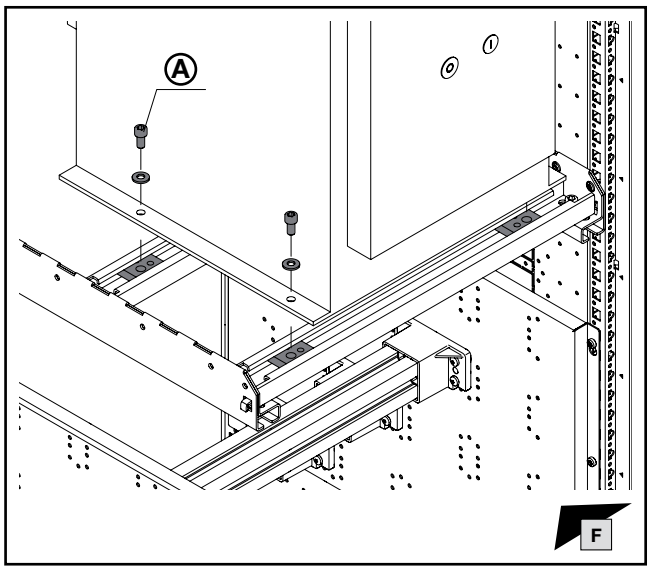

Hinweis / Note / Remarque Ⓐ

Auswahl Befestigungsschrauben und Drehmomente gemäß Hersteller des ACB!
Selection of fastening screws and torques in accordance with the manufacturer of the ACB!
Choix des vis de fixation et des couples de serrage en fonction de la marque du disjoncteur de puissance !

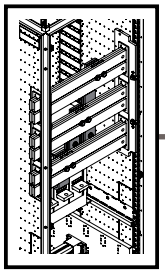

DE EN FR

1. Montage 3-poliges HSS
1. Fitting the 3-pole MBS
1. Montage des JBP tripolaires

1.11 Montage des Leistungsschalter – oberer Verbindungssatz
1.11 Fitting the circuit-breaker – Upper connector kit
1.11 Montage du disjoncteur de puissance – kit de jonction supérieur

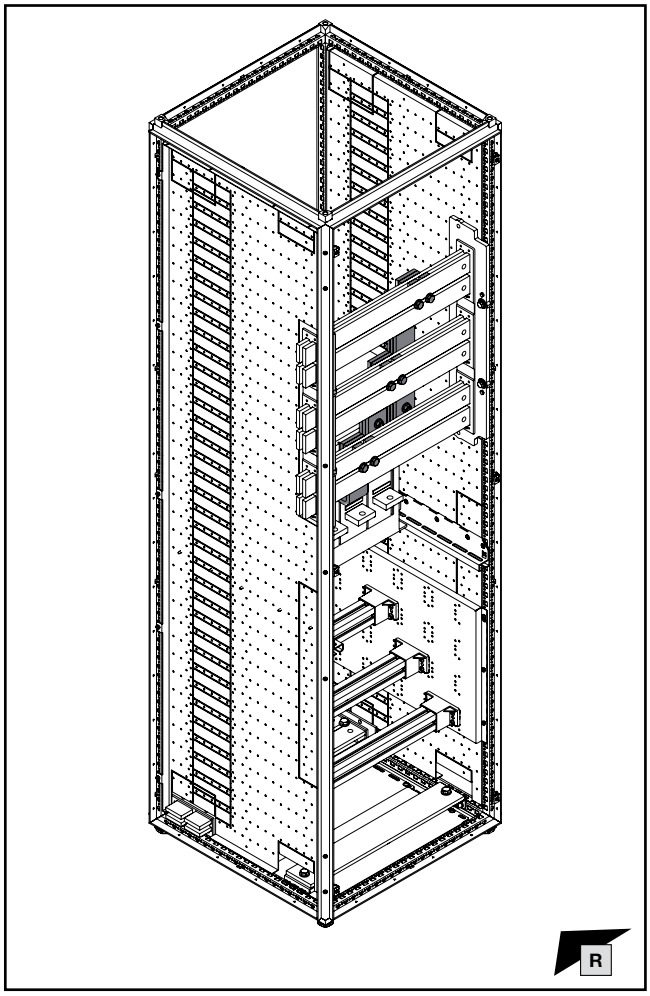

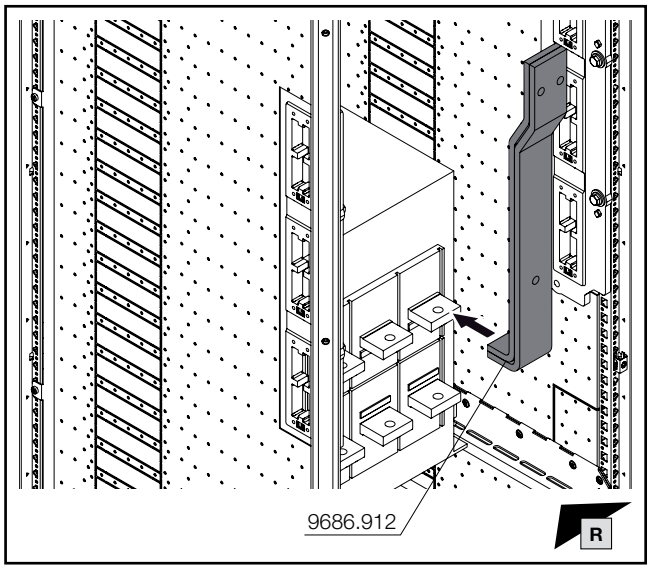

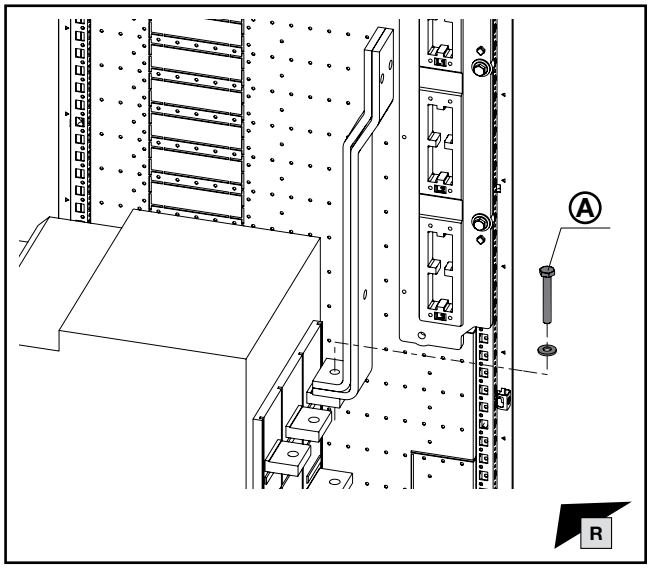

Hinweis / Note / Remarque Ⓐ

Auswahl Befestigungsschrauben gemäß Hersteller des ACB!
Selection of fastening screws in accordance with the manufacturer of the ACB!
Choix des vis de fixation en fonction de la marque du disjoncteur de puissance !

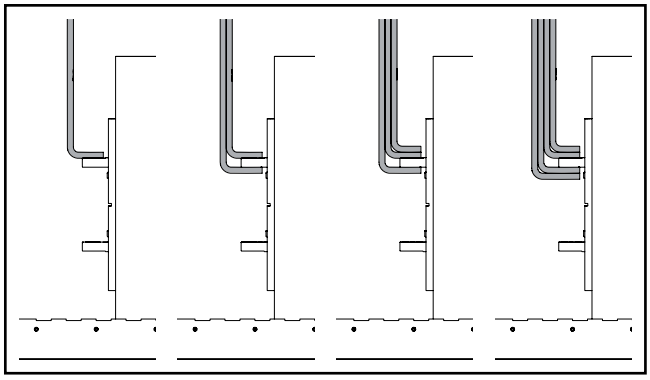

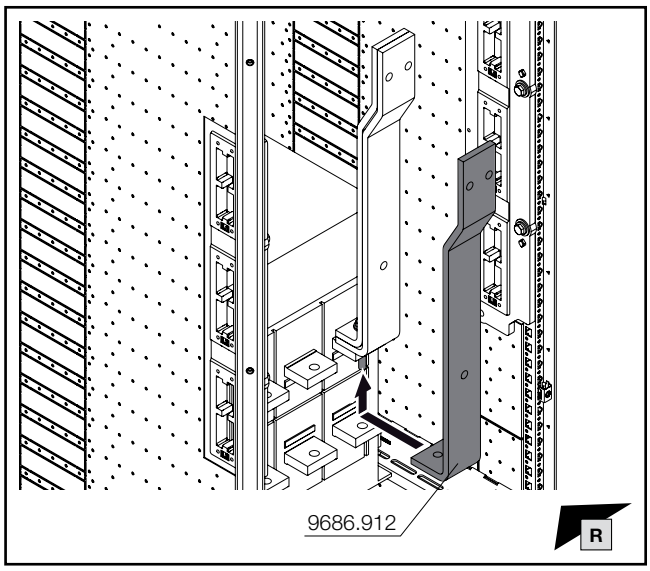

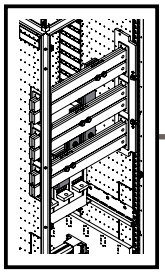

mm

SW16/
SW17

DE EN FR

1. Montage 3-poliges HSS
1. Fitting the 3-pole MBS
1. Montage des JBP tripolaires

1.11 Montage des Leistungsschalters – oberer Verbindungssatz
1.11 Fitting the circuit-breaker – Upper connector kit
1.11 Montage du disjoncteur de puissance – kit de jonction supérieur

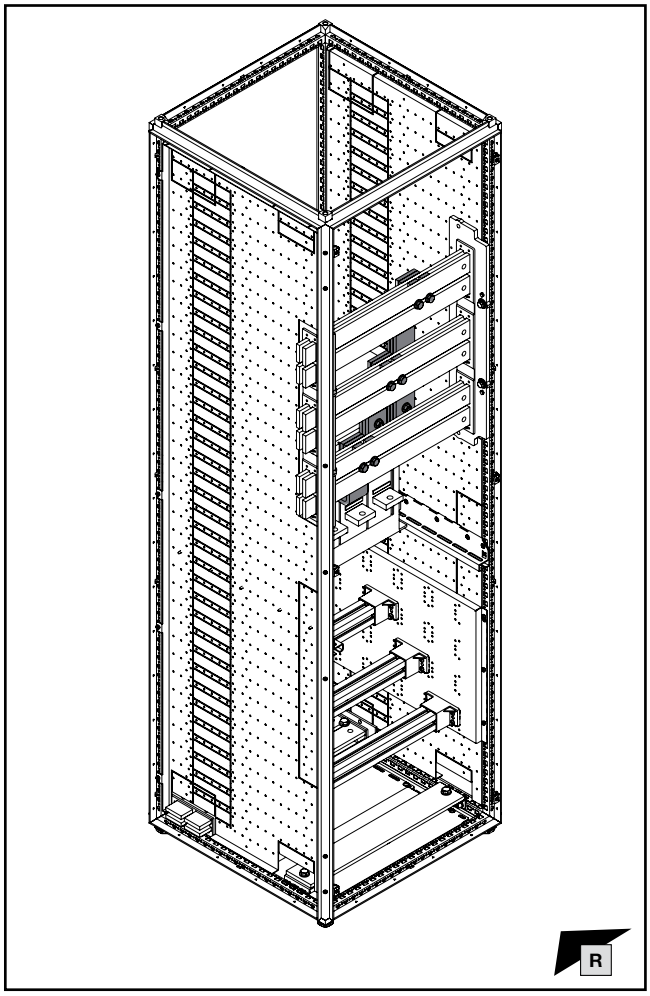

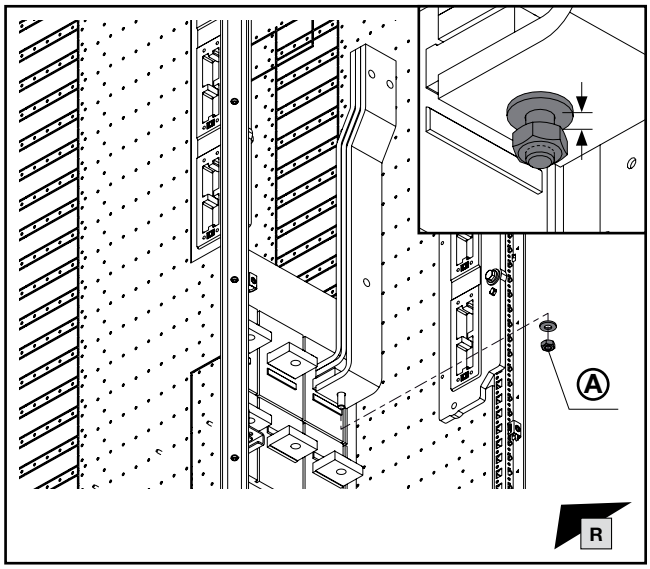

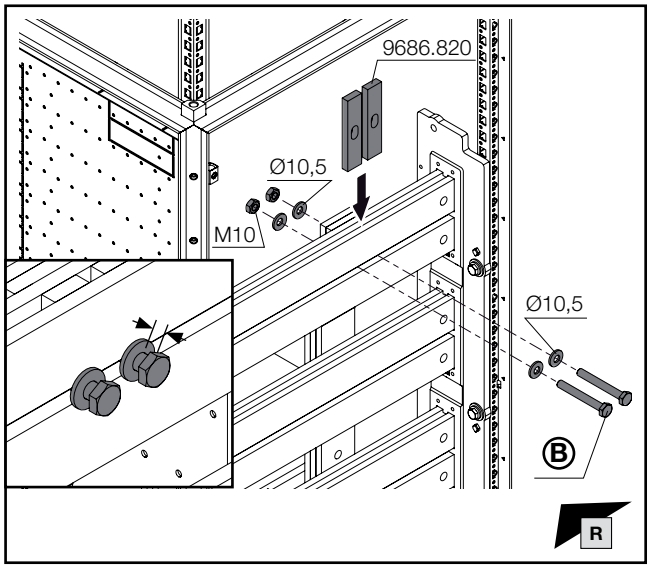

Hinweis / Note / Remarque Ⓐ

Auswahl Befestigungsschrauben gemäß Hersteller des ACB!
Selection of fastening screws in accordance with the manufacturer of the ACB!
Choix des vis de fixation en fonction de la marque du disjoncteur de puissance !

D mm		L mm	Ⓑ Best.-Nr. Model No. Référence
D1	40	55	**9686.865**
D2	50	65	**9686.855**
D3	60	75	**9686.870**
D4	70	85	**9686.885**

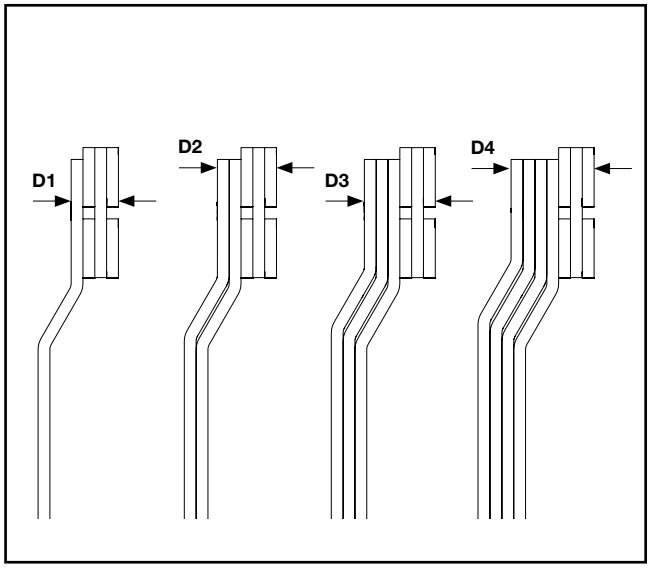

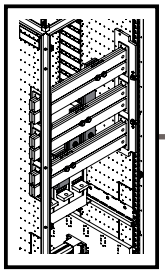

mm

TX30

11,5 mm

DE EN FR

1. Montage 3-poliges HSS
1. Fitting the 3-pole MBS
1. Montage des JBP tripolaires

1.11 Montage des Leistungsschalters – oberer Verbindungssatz
1.11 Fitting the circuit-breaker – Upper connector kit
1.11 Montage du disjoncteur de puissance – kit de jonction supérieur

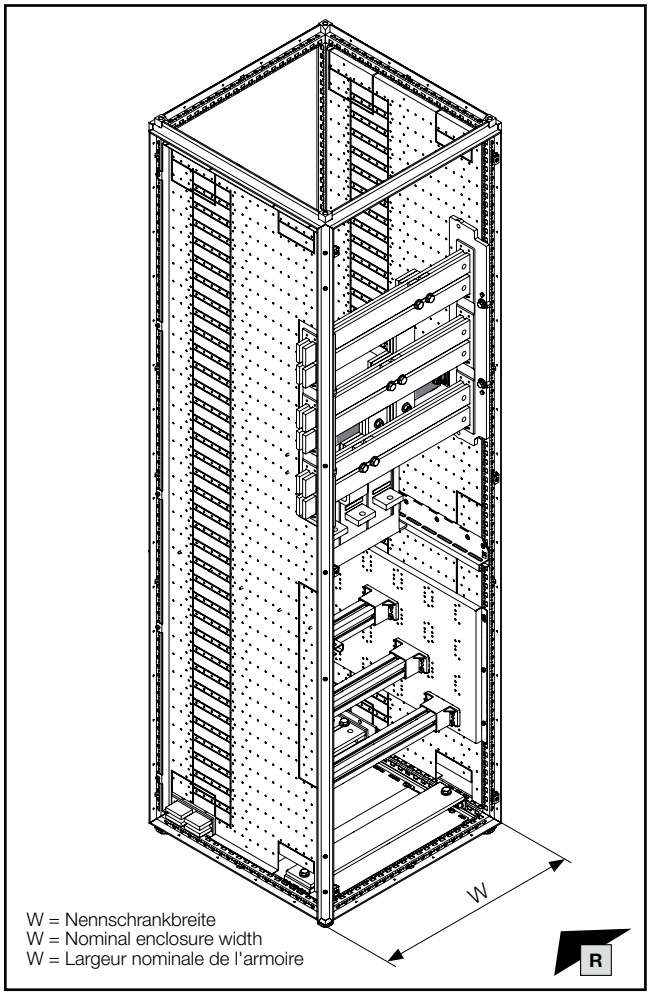

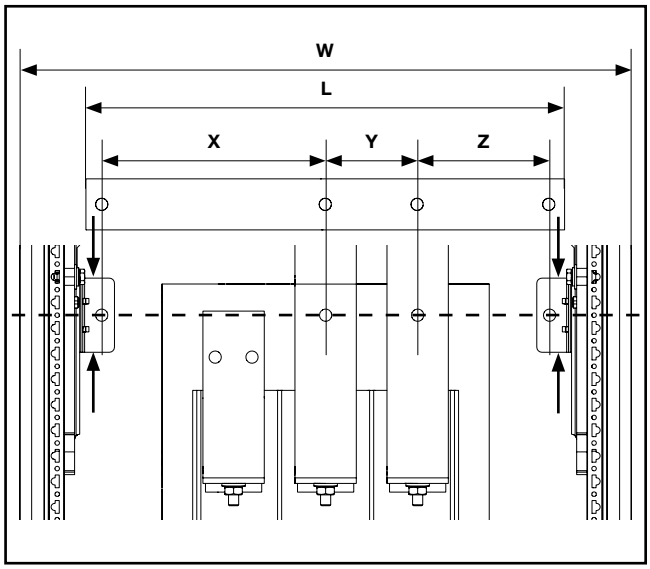

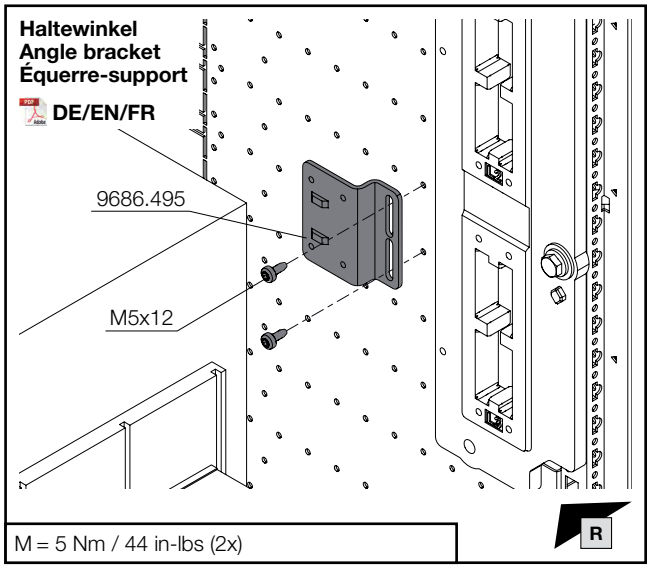

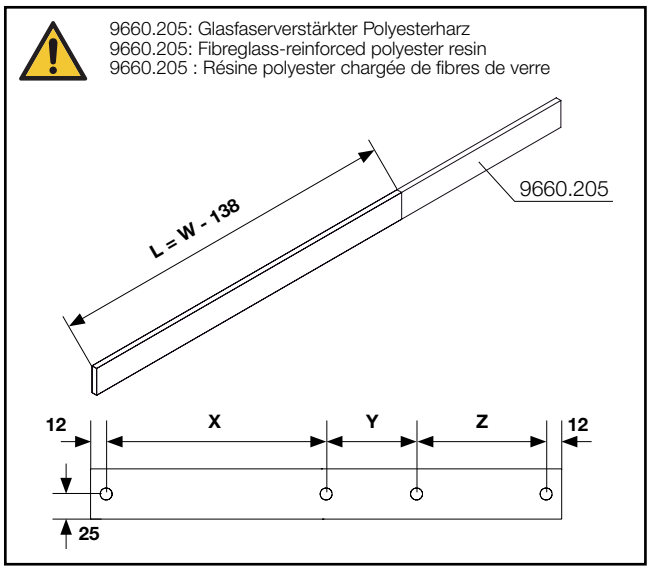

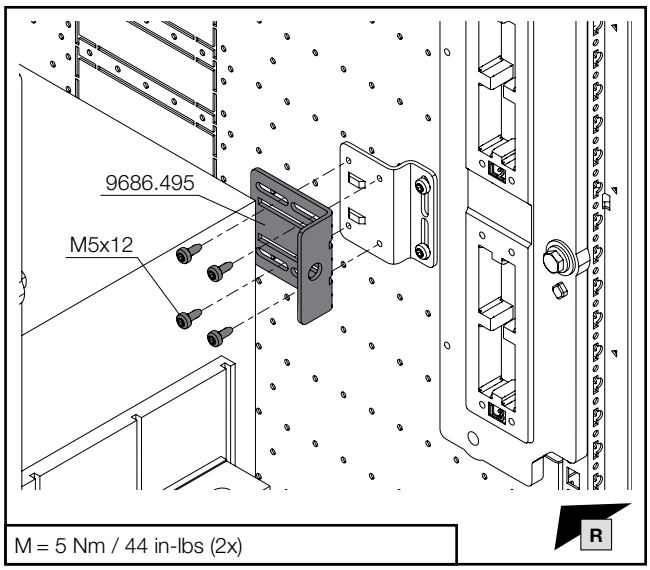

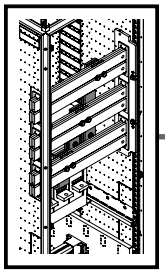

mm

SW16/
SW17

DE EN FR

1. Montage 3-poliges HSS
1. Fitting the 3-pole MBS
1. Montage des JBP tripolaires

1.11 Montage des Leistungsschalters – oberer Verbindungssatz
1.11 Fitting the circuit-breaker – Upper connector kit
1.11 Montage du disjoncteur de puissance – kit de jonction supérieur

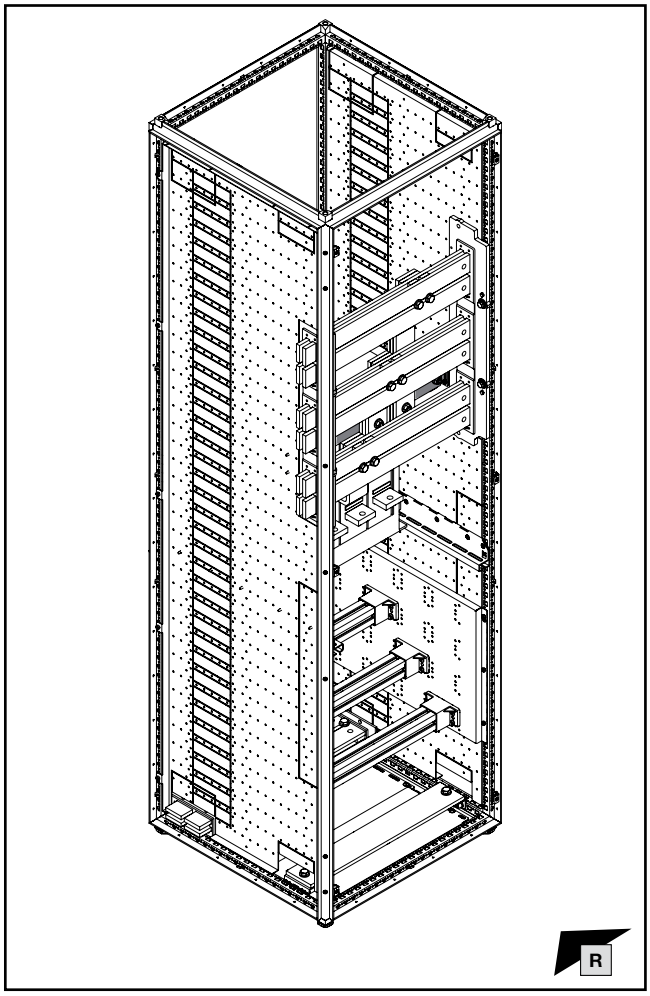

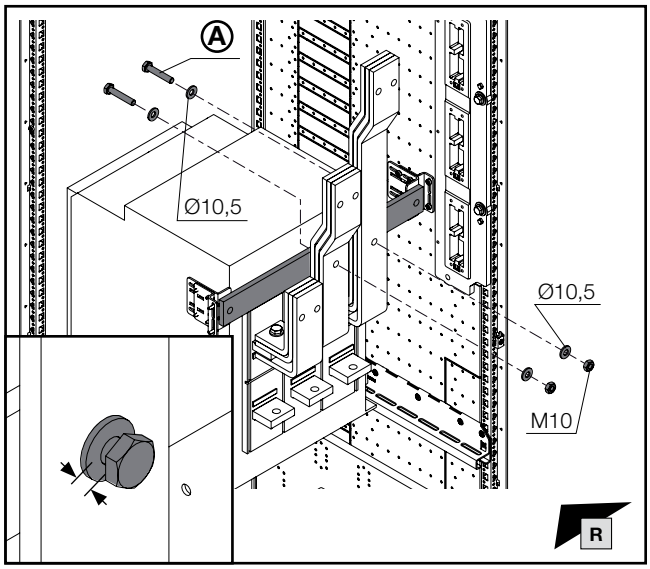

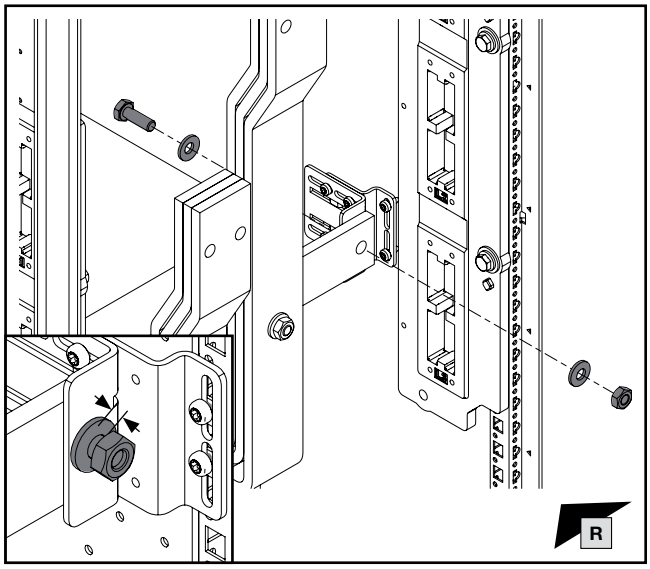

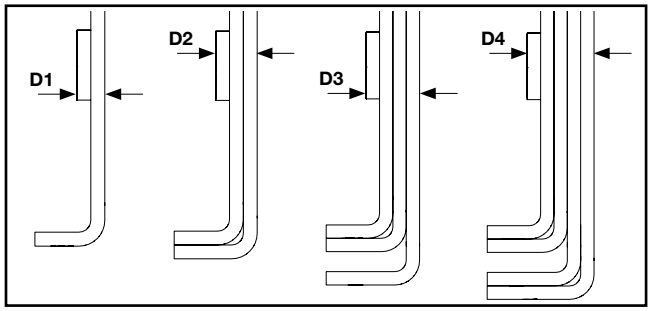

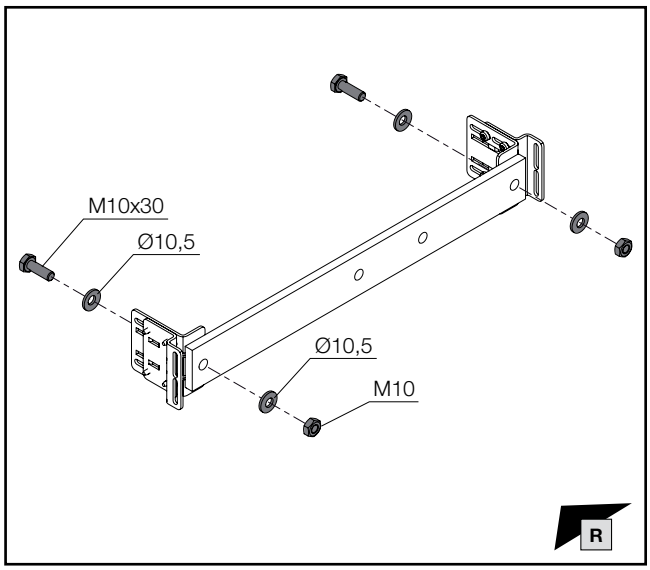

D mm		L mm	Ⓐ Best.-Nr. Model No. Référence
D1	20	35	**9686.830**
D2	30	45	**9686.845**
D3	40	55	**9686.865**
D4	50	65	**9686.855**

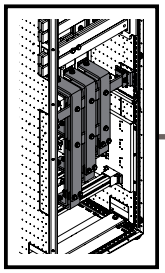

DE EN FR

1. Montage 3-poliges HSS
1. Fitting the 3-pole MBS
1. Montage des JBP tripolaires

1.12 Montage des Leistungsschalter – unterer Verbindungssatz
1.12 Fitting the circuit-breaker – Lower connector kit
1.12 Montage du disjoncteur de puissance – kit de jonction inférieur

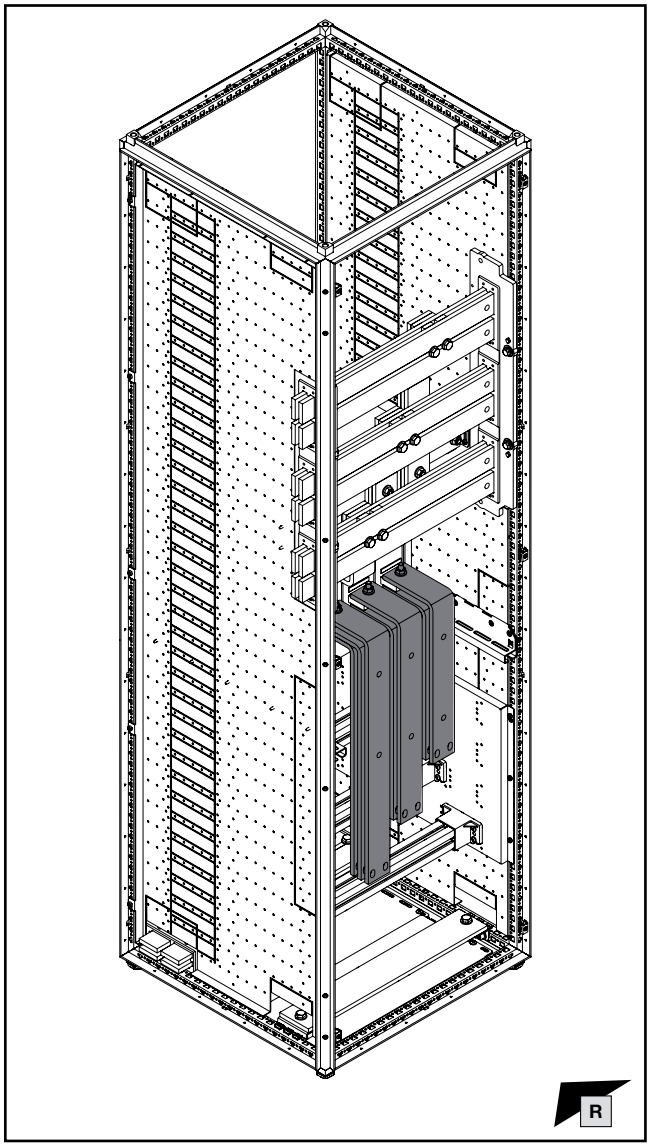

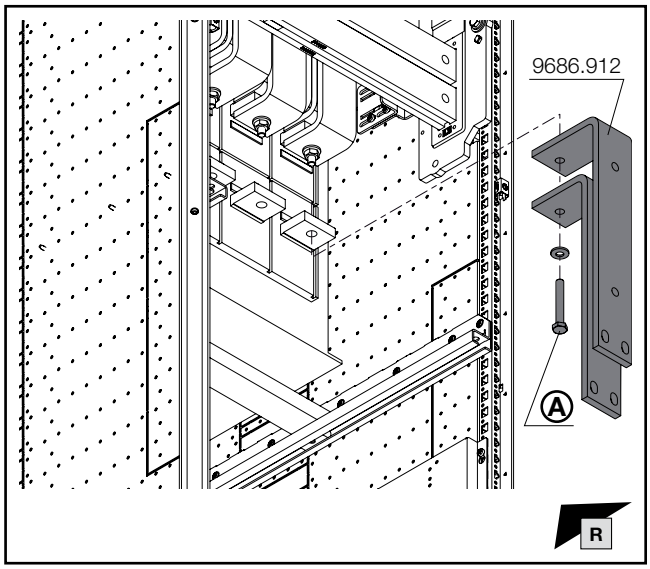

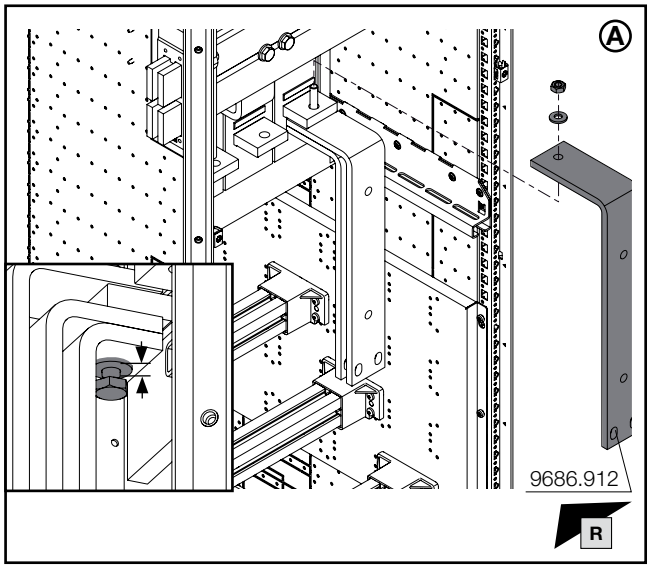

Hinweis / Note / Remarque Ⓐ

Auswahl Befestigungsschrauben gemäß Hersteller des ACB!
Selection of fastening screws in accordance with the manufacturer of the ACB!
Choix des vis de fixation en fonction de la marque du disjoncteur de puissance !

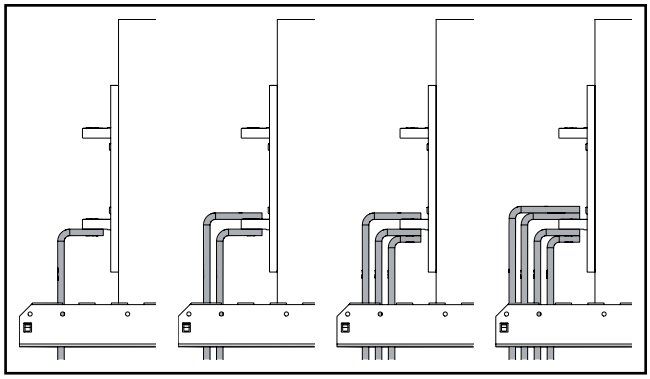

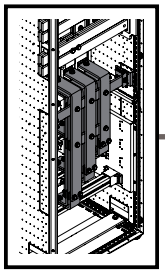

SW16/ SW17

IS5/ IS6

DE EN FR

1. Montage 3-poliges HSS
1. Fitting the 3-pole MBS
1. Montage des JBP tripolaires

1.12 Montage des Leistungsschalters – unterer Verbindungssatz
1.12 Fitting the circuit-breaker – Lower connector kit
1.12 Montage du disjoncteur de puissance – kit de jonction inférieur

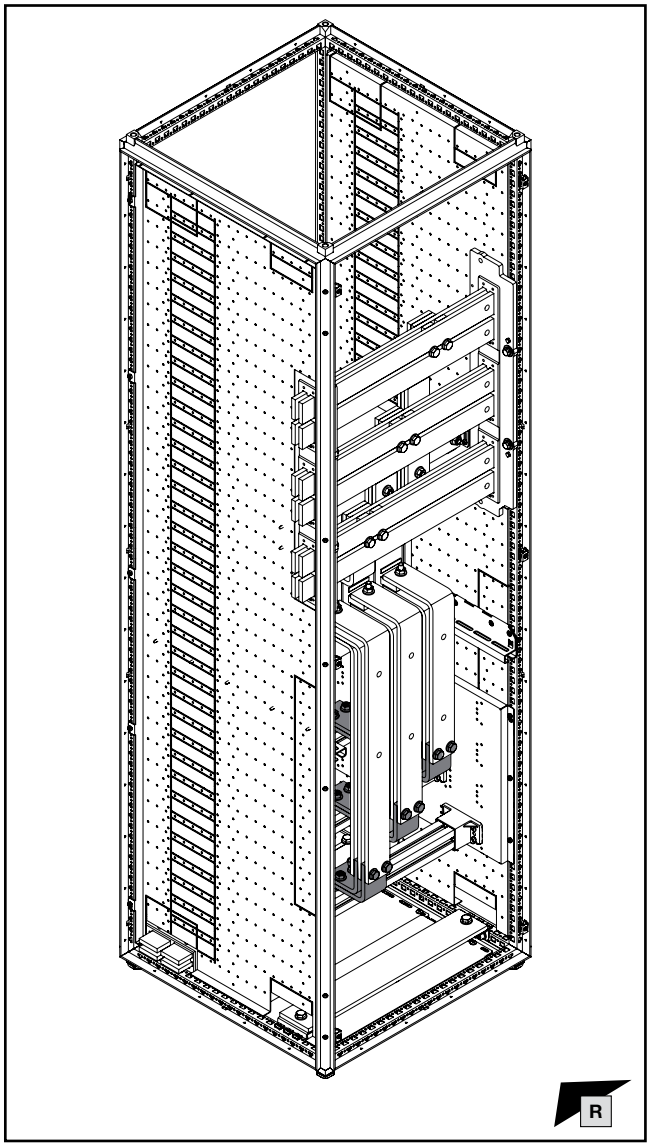

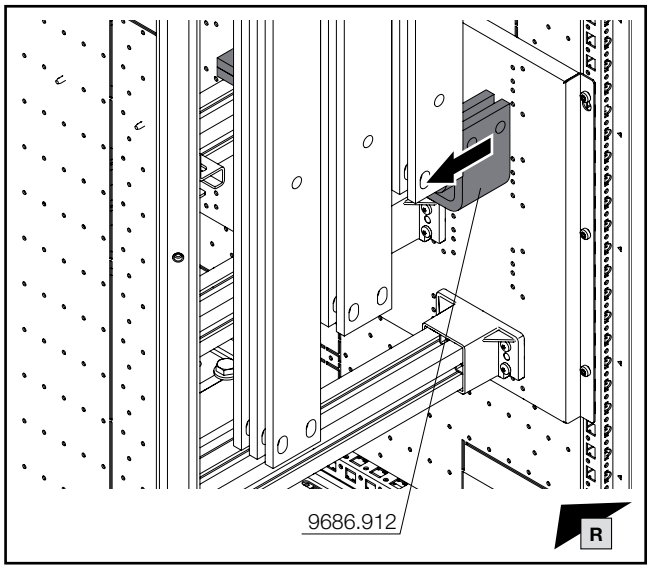

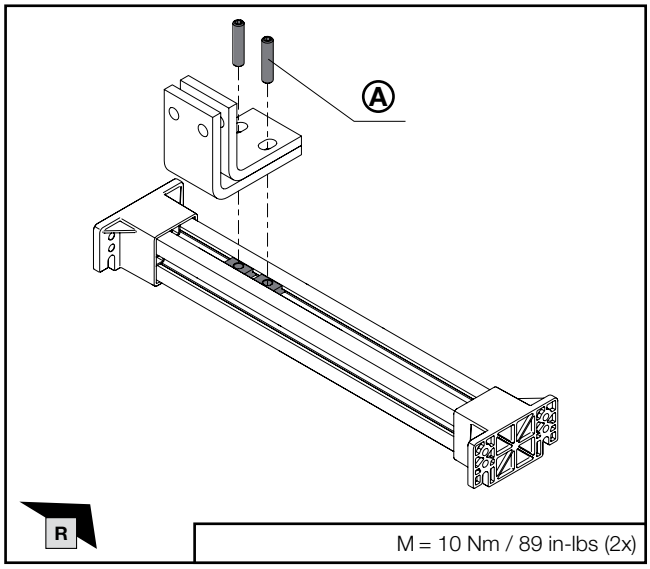

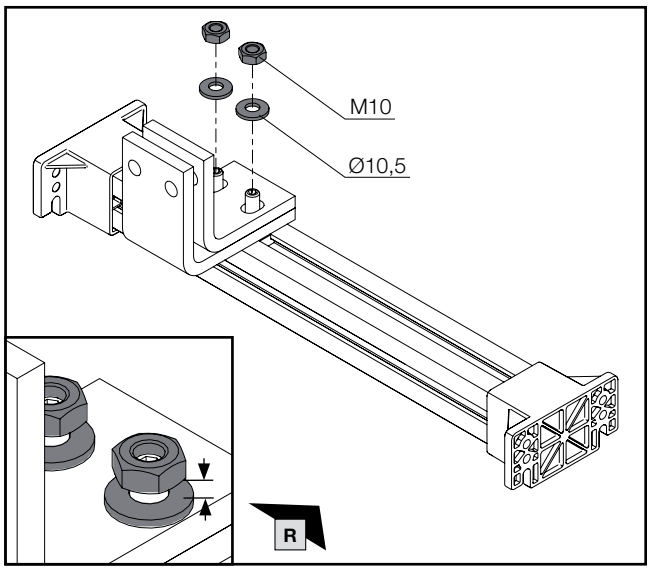

Hinweis / Note / Remarque Ⓐ
Auswahl Gewindebolzen: siehe Abschnitt 4.
Selection of threaded bolts: see chapter 4.
Sélection des boulons filetés : voir chapitre 4.

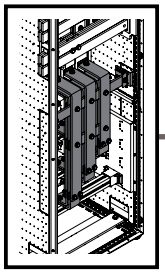

mm

SW16/
SW17

DE EN FR

1. Montage 3-poliges HSS
1. Fitting the 3-pole MBS
1. Montage des JBP tripolaires

1.12 Montage des Leistungsschalters – unterer Verbindungssatz
1.12 Fitting the circuit-breaker – Lower connector kit
1.12 Montage du disjoncteur de puissance – kit de jonction inférieur

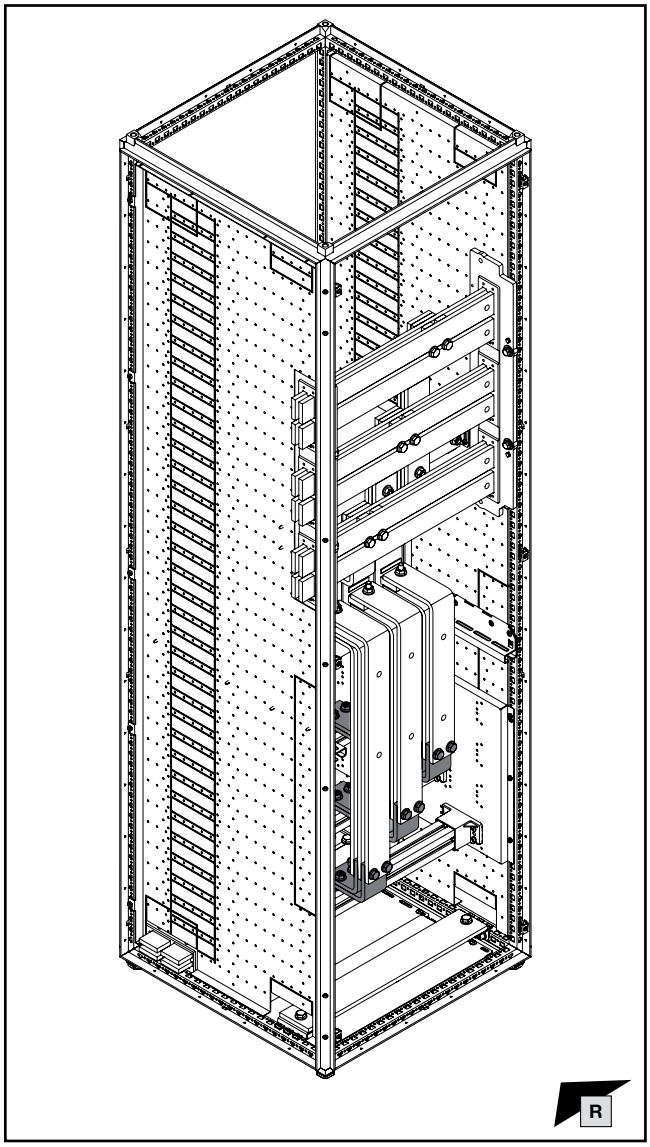

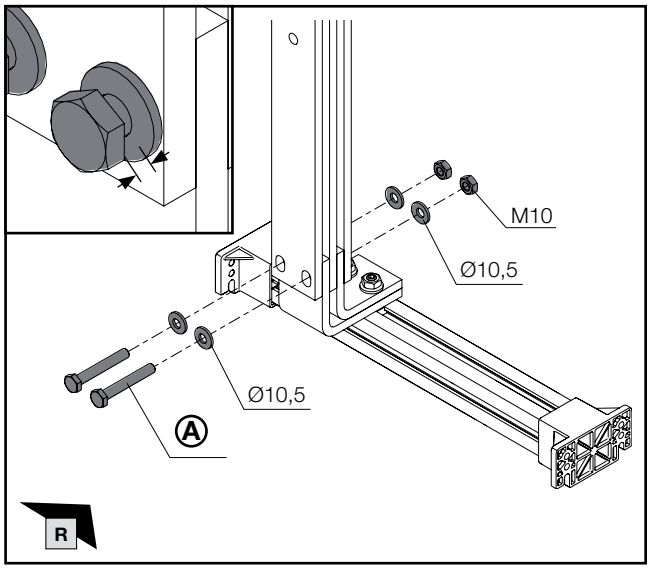

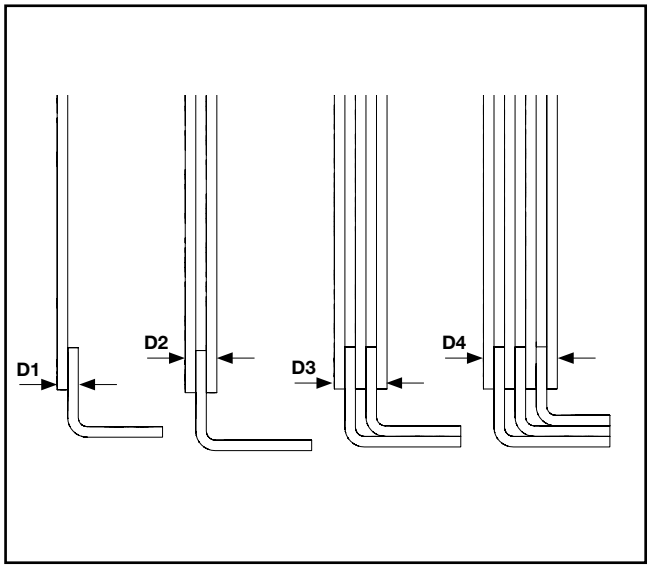

D mm		L mm	Ⓐ Best.-Nr. Model No. Référence
D1	20	35	**9686.830**
D2	30	45	**9686.845**
D3	50	65	**9686.855**
D4	70	85	**9686.885**

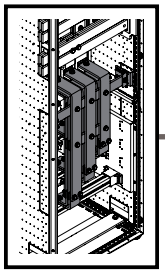

mm

TX30

11,5 mm

DE EN FR

1. Montage 3-poliges HSS
1. Fitting the 3-pole MBS
1. Montage des JBP tripolaires

1.12 Montage des Leistungsschalters – unterer Verbindungssatz
1.12 Fitting the circuit-breaker – Lower connector kit
1.12 Montage du disjoncteur de puissance – kit de jonction inférieur

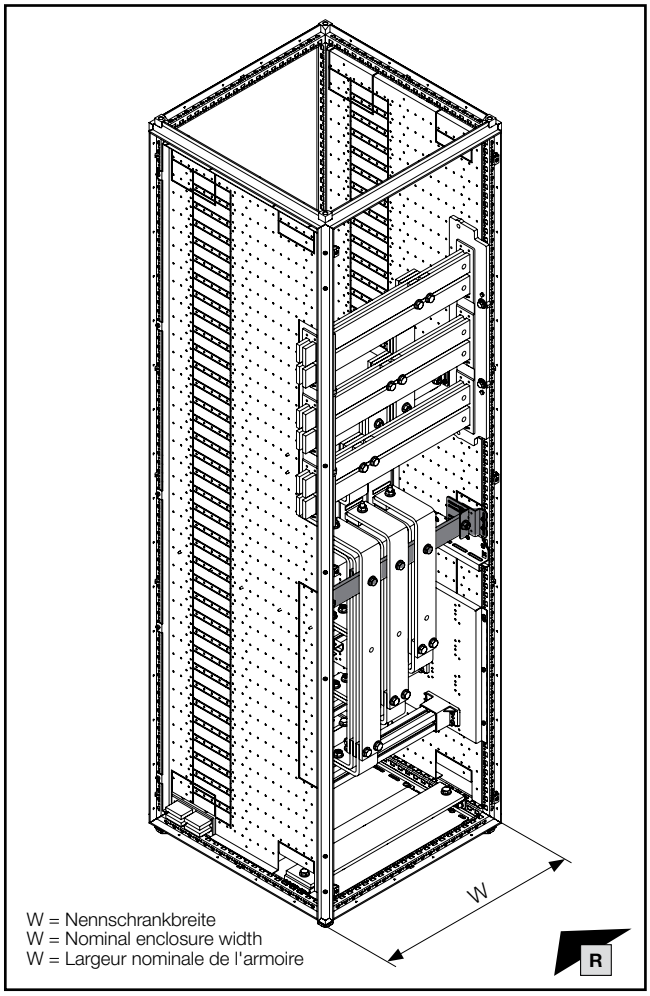

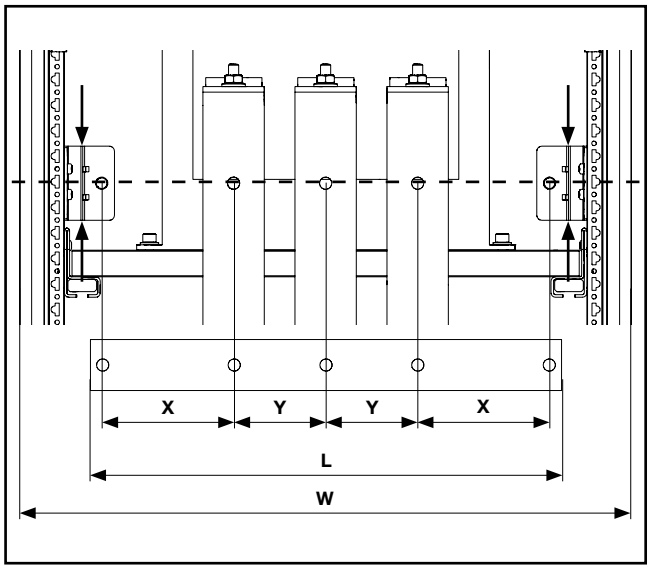

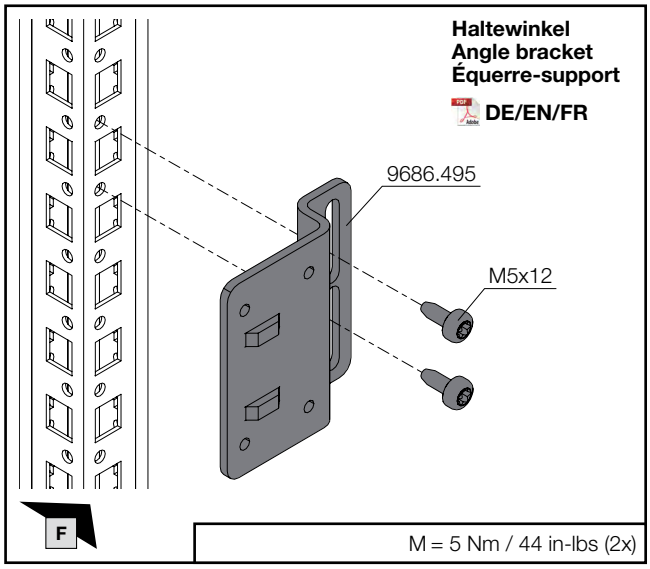

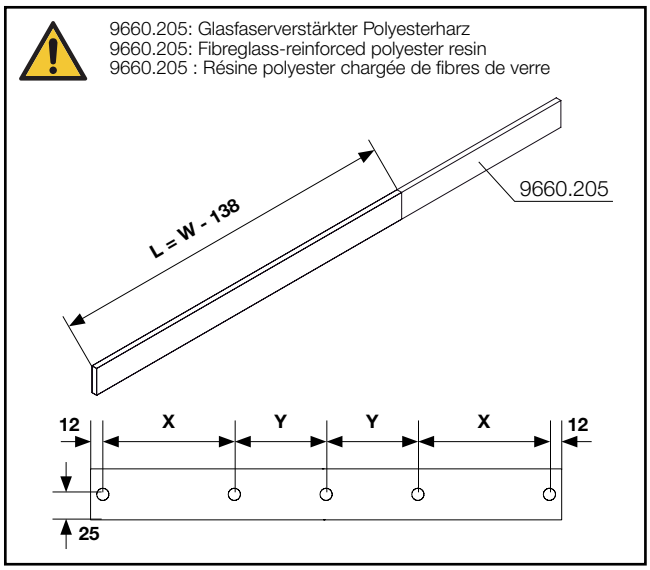

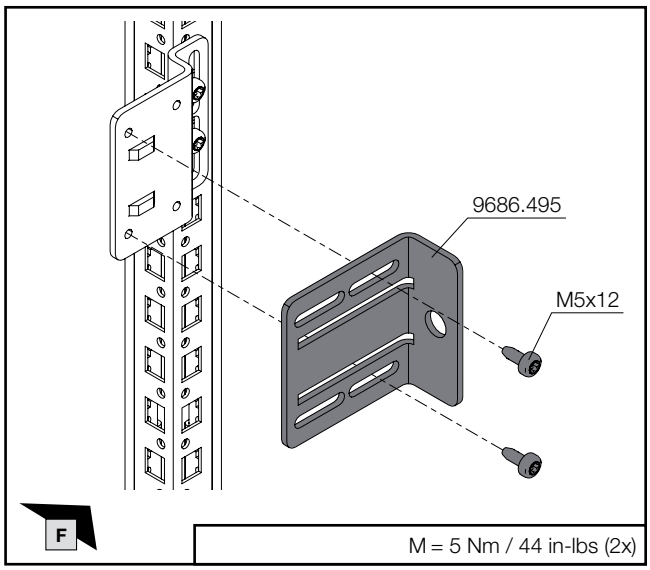

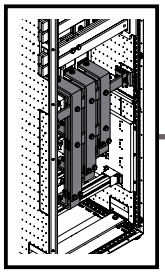

mm

SW16/ SW17

11,5 mm

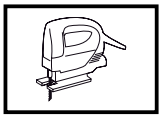

DE EN FR

1. Montage 3-poliges HSS
1. Fitting the 3-pole MBS
1. Montage des JBP tripolaires

1.12 Montage des Leistungsschalters – unterer Verbindungssatz
1.12 Fitting the circuit-breaker – Lower connector kit
1.12 Montage du disjoncteur de puissance – kit de jonction inférieur

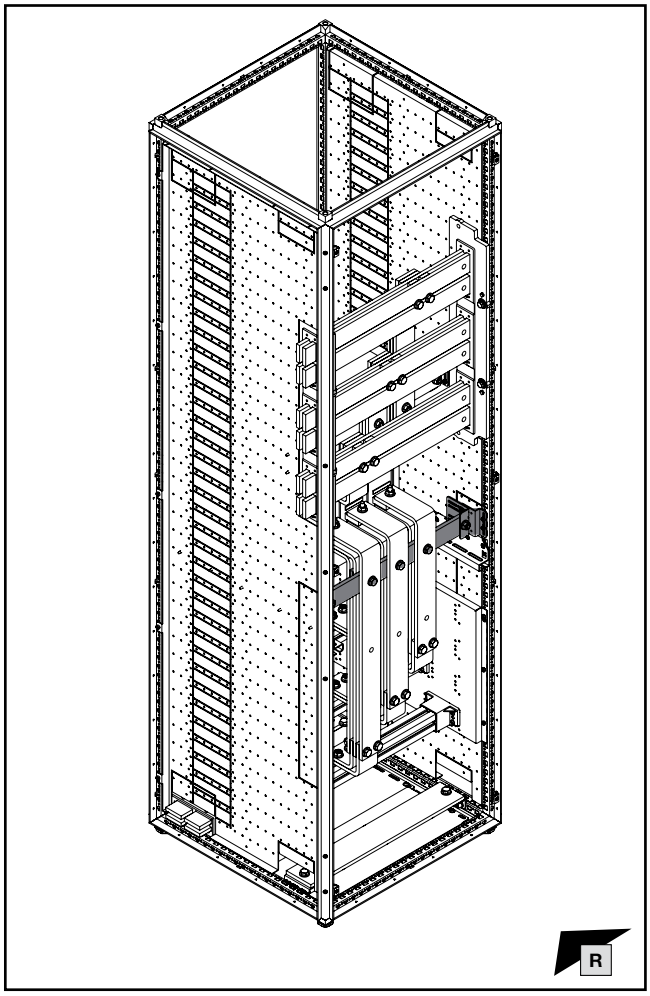

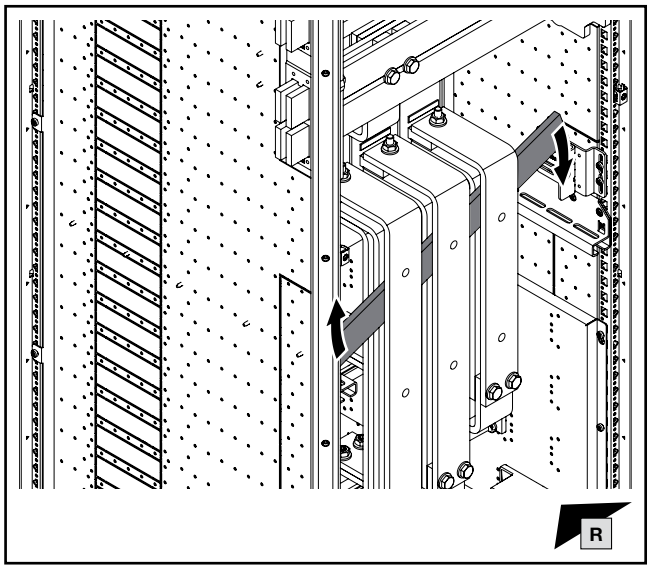

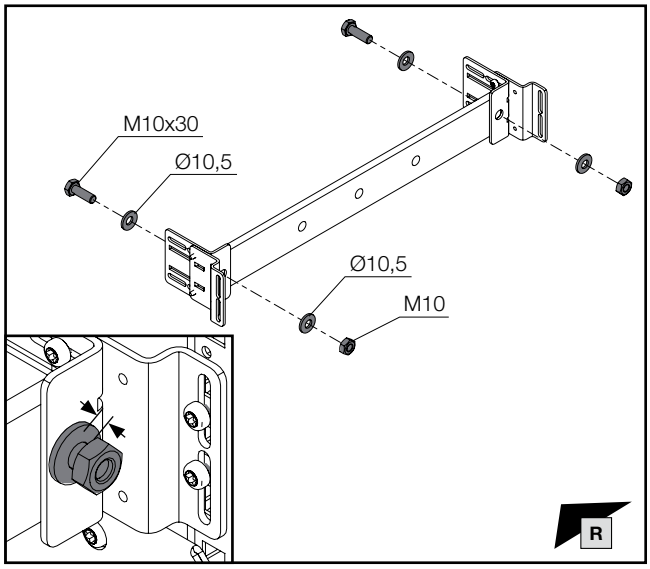

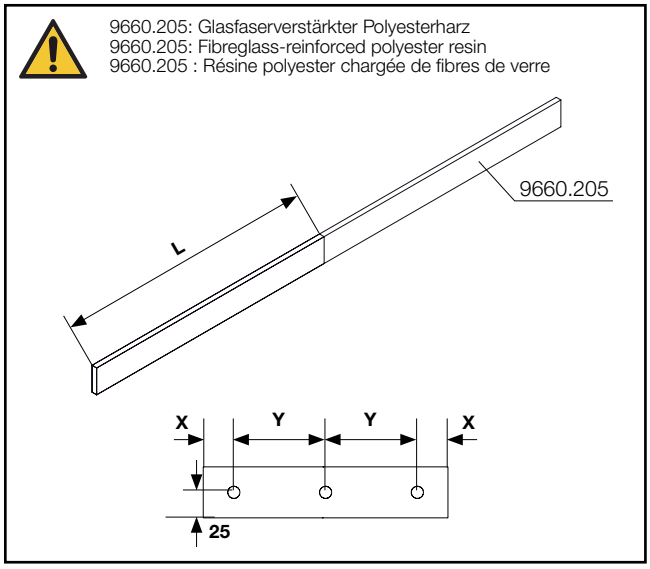

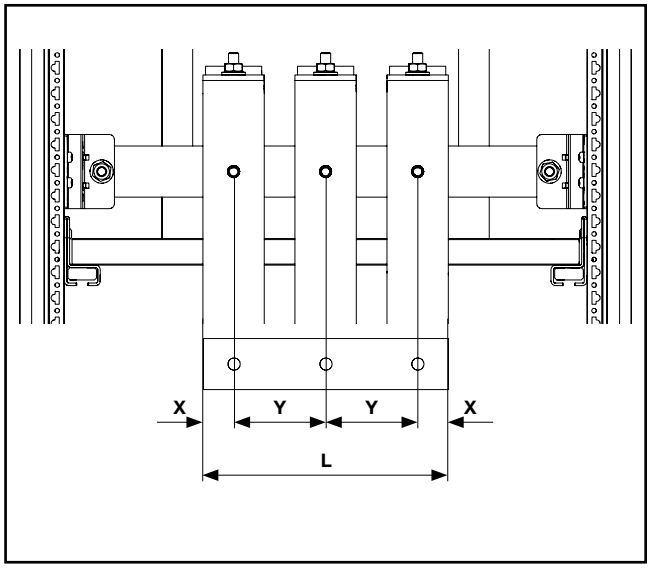

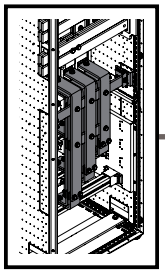

mm

SW16/
SW17

DE EN FR

1. Montage 3-poliges HSS
1. Fitting the 3-pole MBS
1. Montage des JBP tripolaires

1.12 Montage des Leistungsschalter – unterer Verbindungssatz
1.12 Fitting the circuit-breaker – Lower connector kit
1.12 Montage du disjoncteur de puissance – kit de jonction inférieur

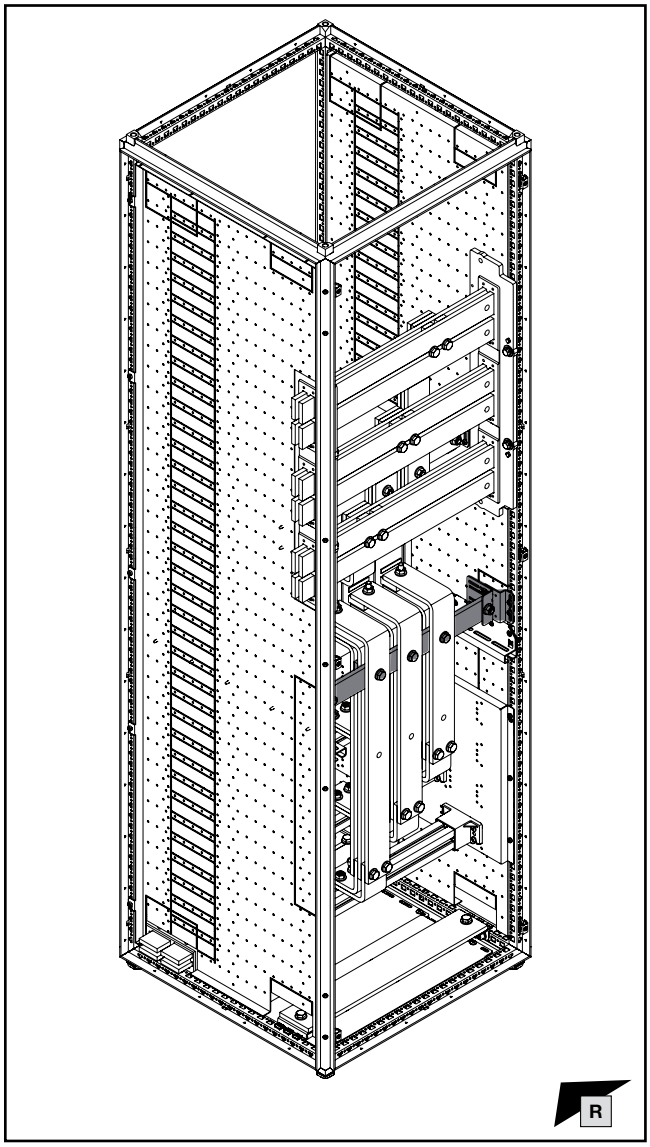

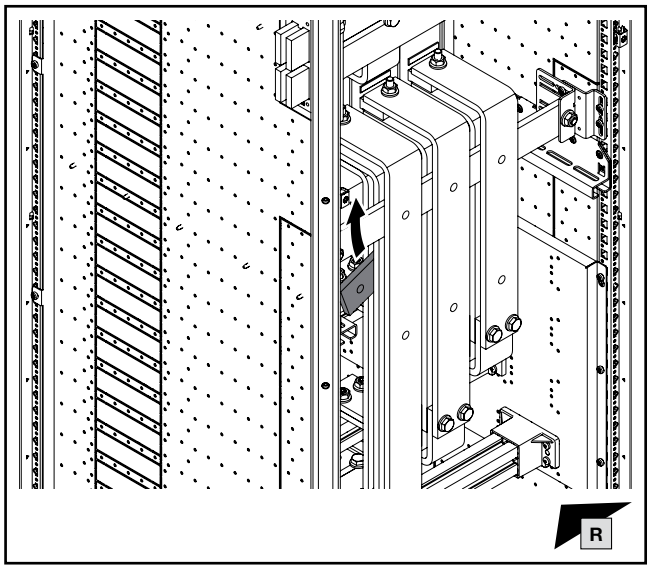

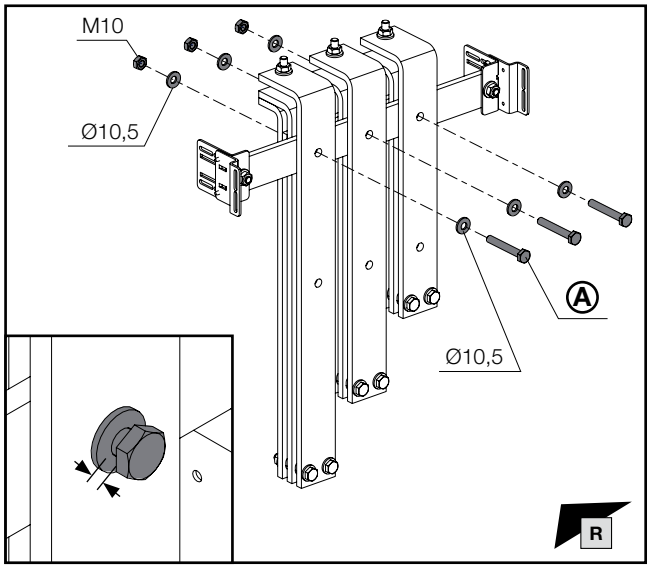

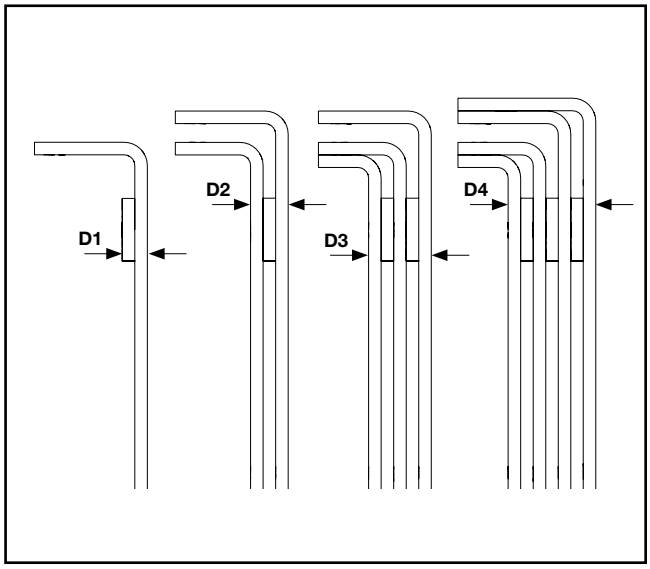

D mm		L mm	Ⓐ Best.-Nr. Model No. Référence
D1	20	35	**9686.830**
D2	30	45	**9686.845**
D3	50	65	**9686.855**
D4	70	85	**9686.885**

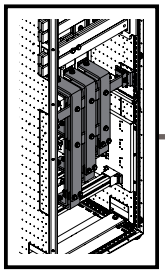

mm

SW16/ SW17

11,5 mm

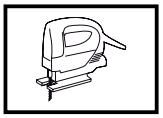

DE EN FR

1. Montage 3-poliges HSS
1. Fitting the 3-pole MBS
1. Montage des JBP tripolaires

1.12 Montage des Leistungsschalters – unterer Verbindungssatz
1.12 Fitting the circuit-breaker – Lower connector kit
1.12 Montage du disjoncteur de puissance – kit de jonction inférieur

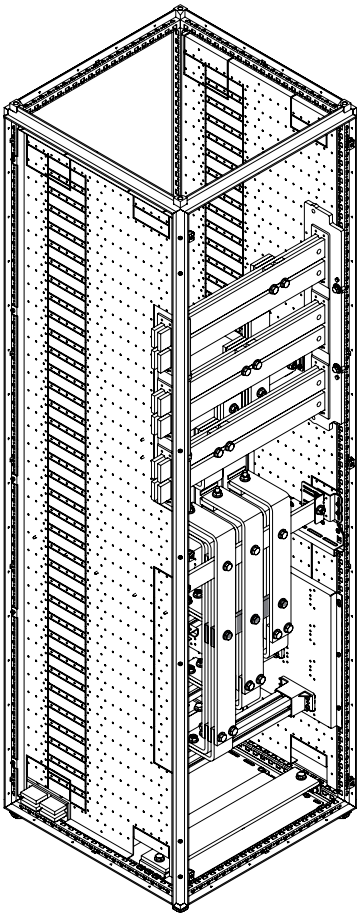

R

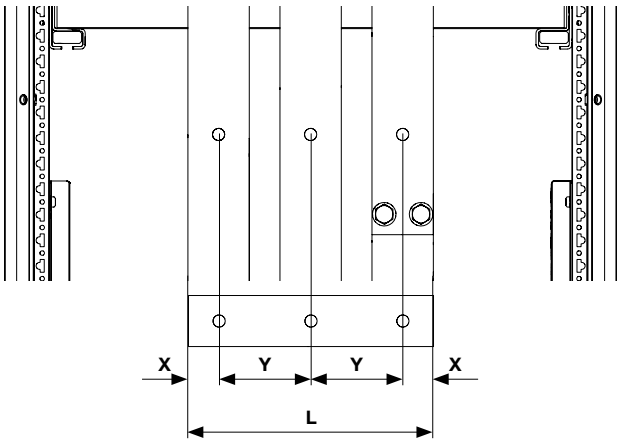

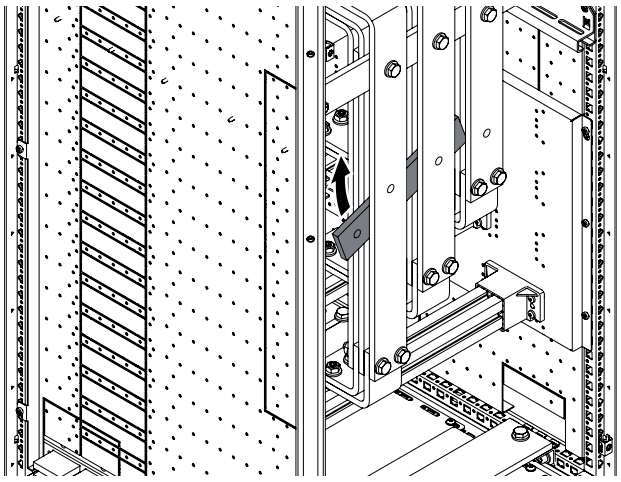

R

9660.205: Glasfaserverstärkter Polyesterharz
9660.205: Fibreglass-reinforced polyester resin
9660.205 : Résine polyester chargée de fibres de verre

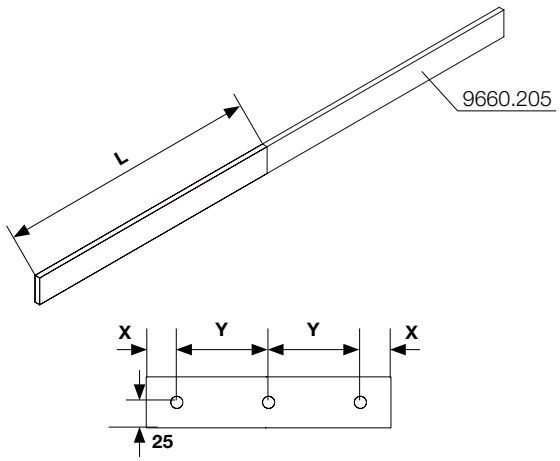

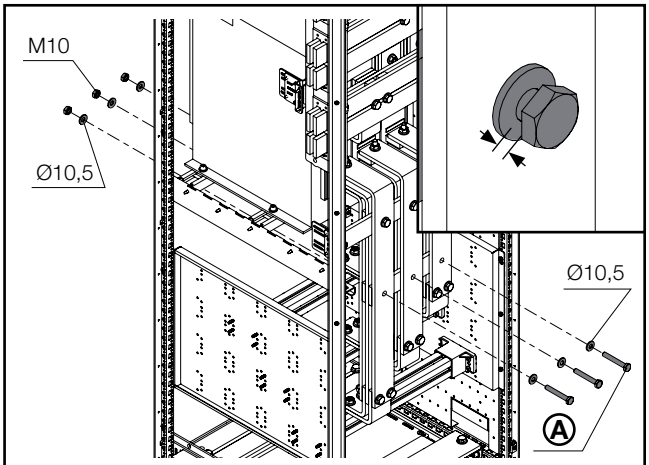

A siehe Seite 42
see page 42
voir page 42

R

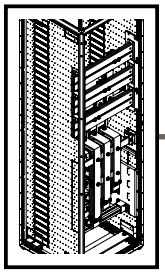

SW16/
SW17

DE EN FR

1. Montage 3-poliges HSS
1. Fitting the 3-pole MBS
1. Montage des JBP tripolaires

1.13 Montage des Leistungsschalters – Anziehen der Schrauben
1.13 Fitting the circuit-breaker – Tightening the screws
1.13 Montage du disjoncteur de puissance – serrage des vis

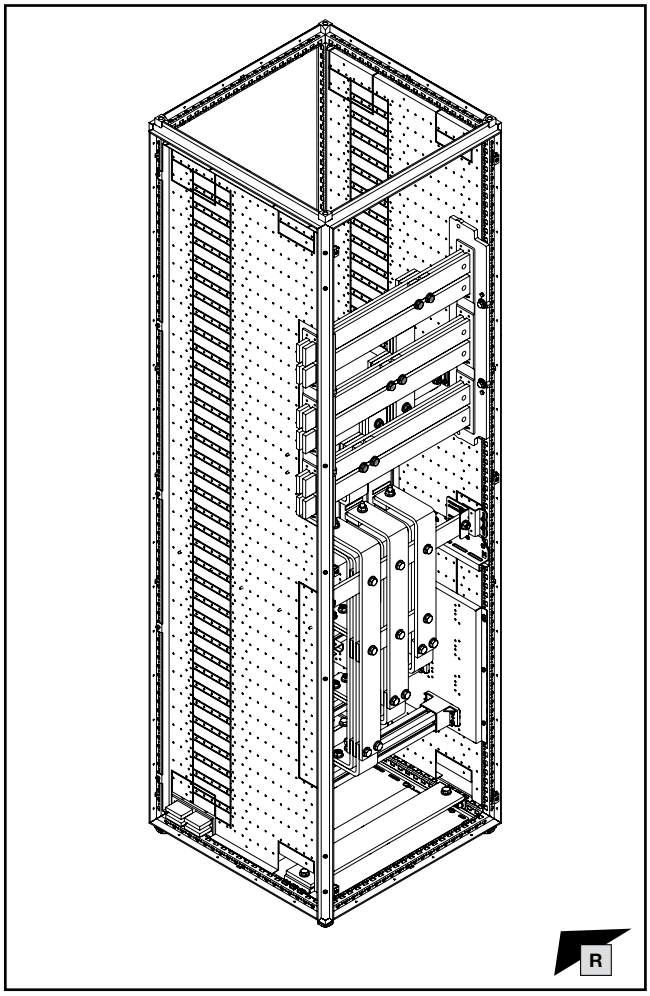

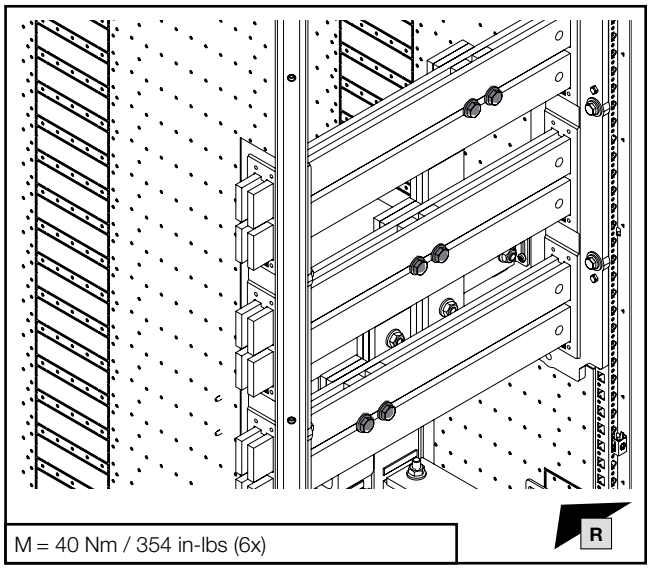

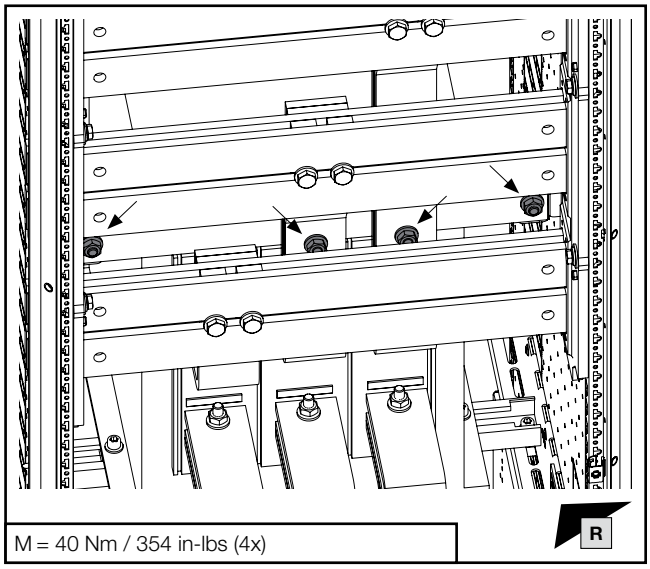

Hinweis / Note / Remarque Ⓐ

Drehmoment Befestigungsschrauben gemäß Hersteller des ACB!
Tightening torque of the fastening screws in accordance with the manufacturer of the ACB!
Couple de serrage des vis de fixation en fonction de la marque du disjoncteur de puissance !

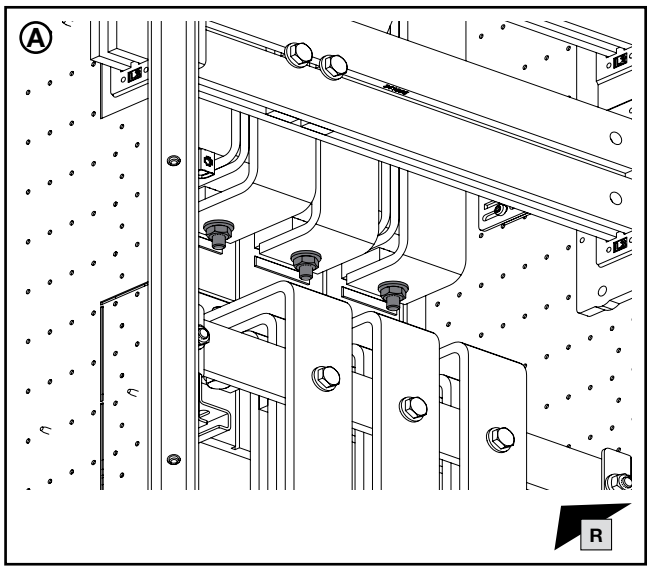

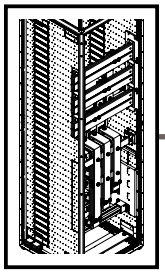

SW16/
SW17

DE EN FR

1. Montage 3-poliges HSS
1. Fitting the 3-pole MBS
1. Montage des JBP tripolaires

1.13 Montage des Leistungsschalters – Anziehen der Schrauben
1.13 Fitting the circuit-breaker – Tightening the screws
1.13 Montage du disjoncteur de puissance – serrage des vis

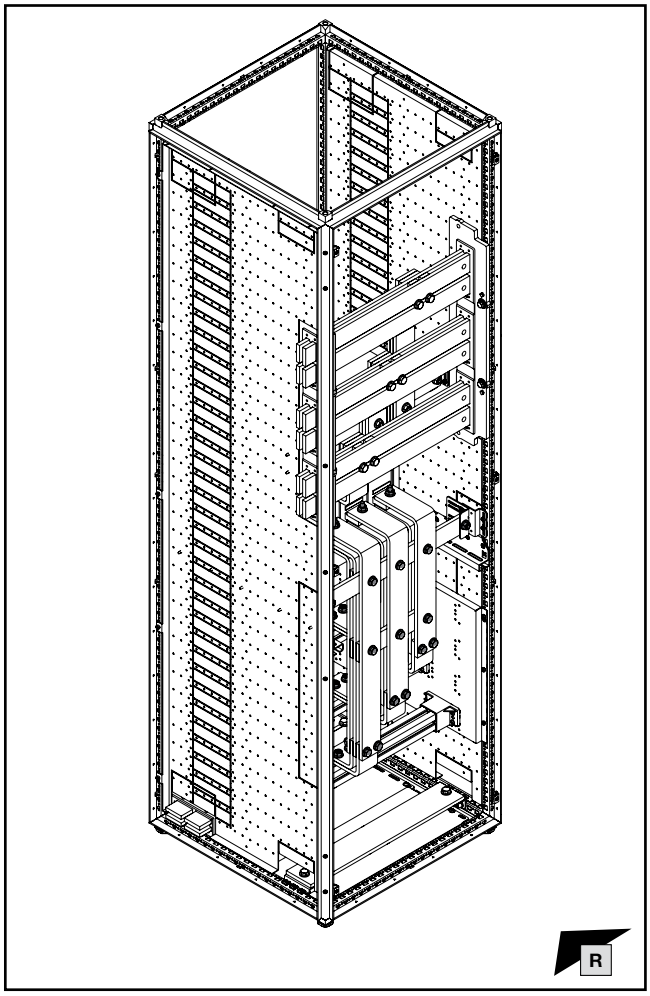

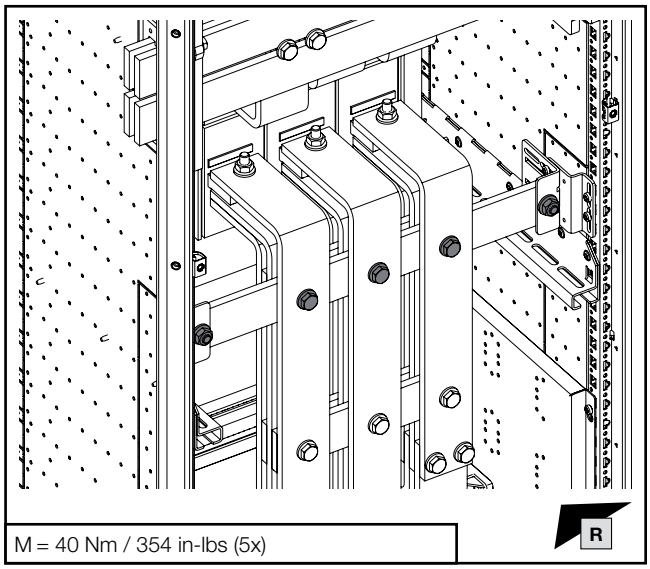

M = 40 Nm / 354 in-lbs (5x)

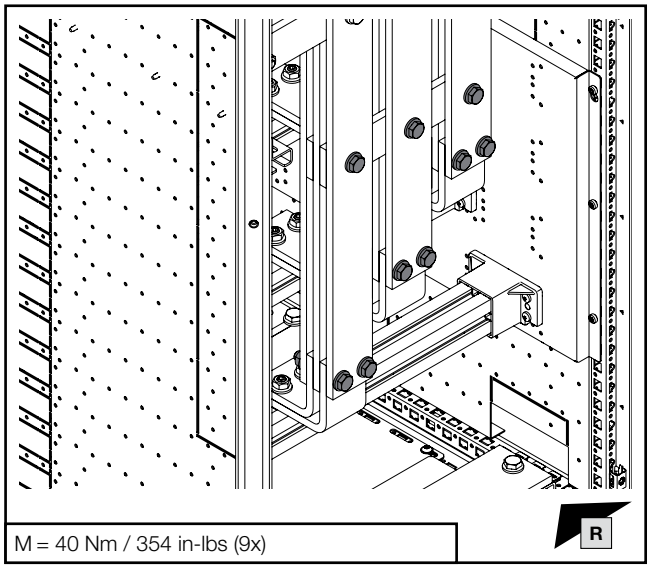

M = 40 Nm / 354 in-lbs (9x)

Hinweis / Note / Remarque Ⓐ

Drehmoment Befestigungsschrauben gemäß Hersteller des ACB!
Tightening torque of the fastening screws in accordance with the manufacturer of the ACB!
Couple de serrage des vis de fixation en fonction de la marque du disjoncteur de puissance !

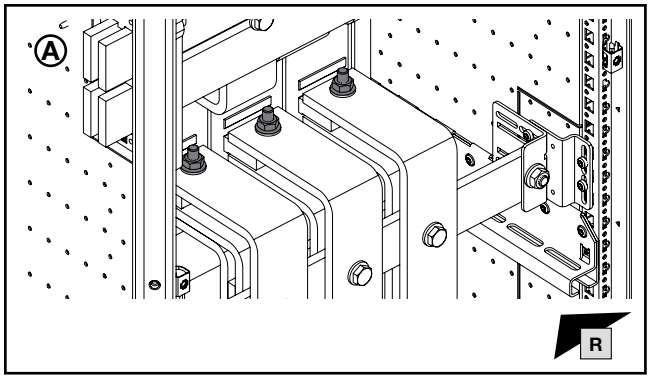

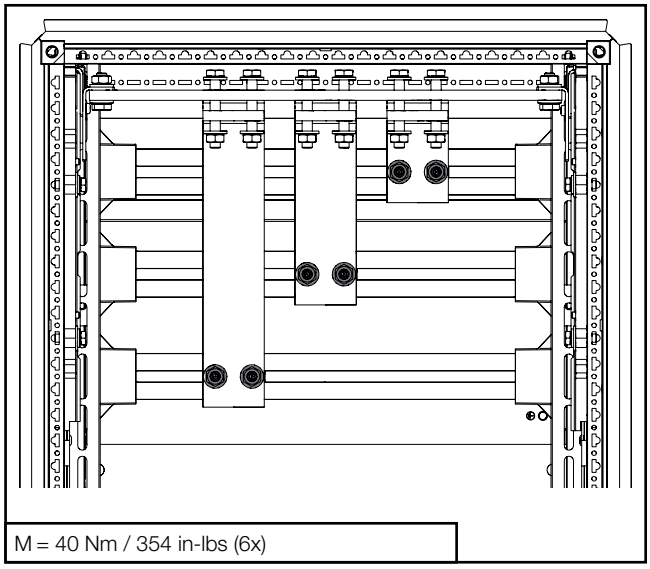

M = 40 Nm / 354 in-lbs (6x)

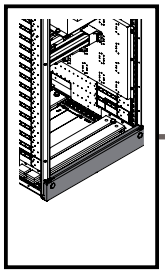

mm

TX30

1. Montage 3-poliges HSS
1. Fitting the 3-pole MBS
1. Montage des JBP tripolaires

1.14 Montage untere Frontblende
1.14 Fitting the lower front trim panel
1.14 Montage du bandeau de finition avant inférieur

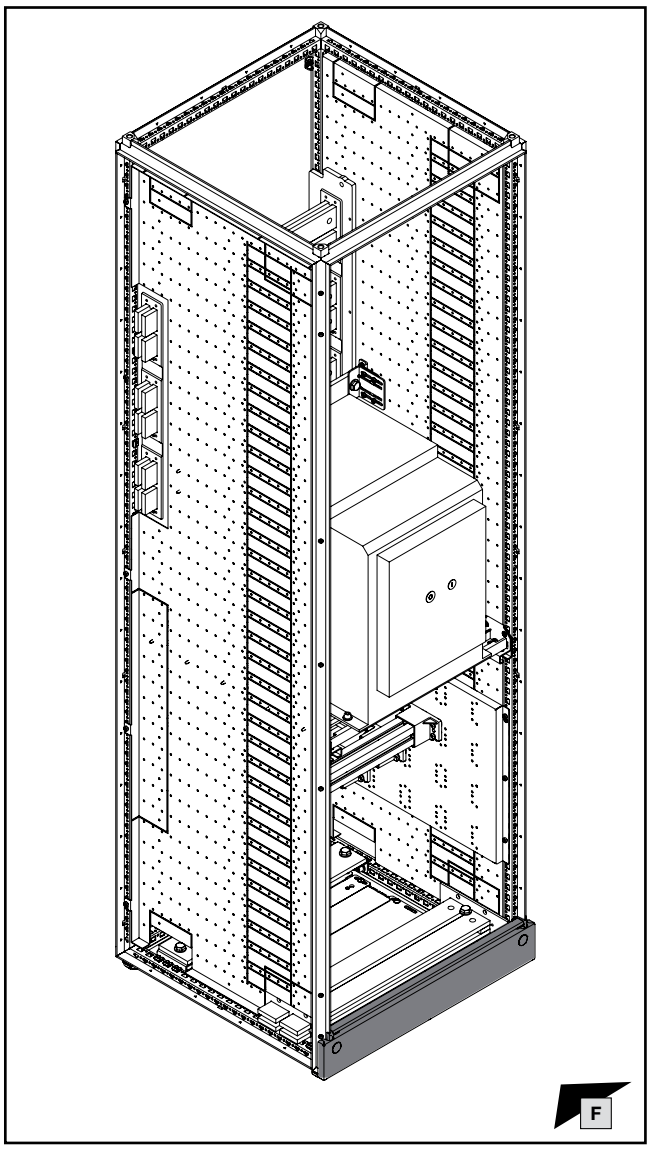

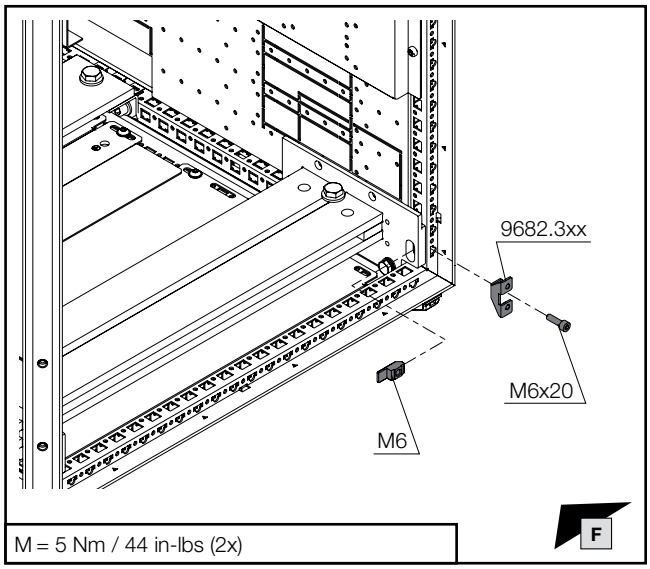

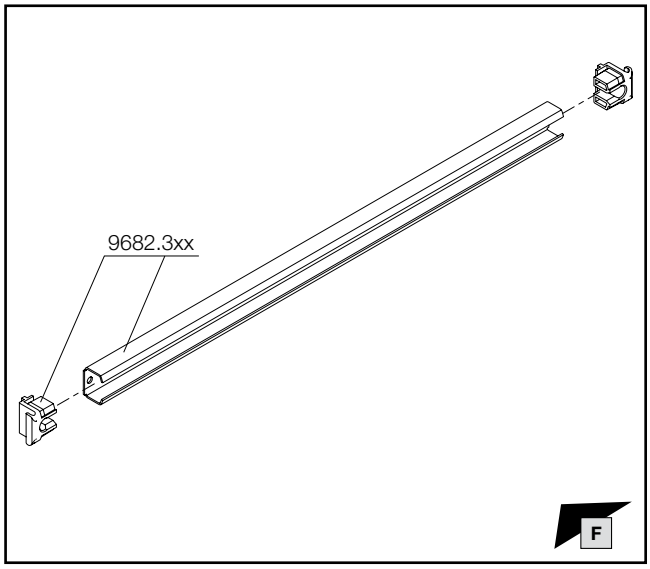

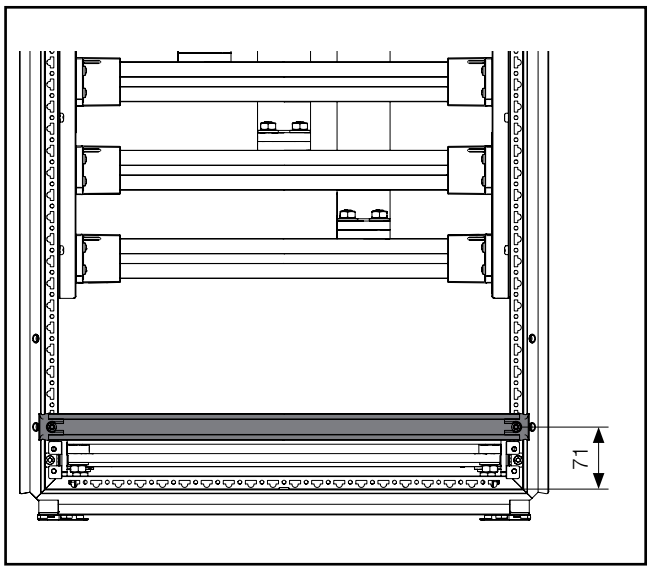

Modulare Frontgestaltung VX25
Modular front design VX25
Aménagement modulaire de la face avant VX25

DE/EN/FR

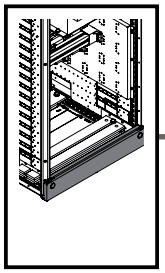

TX30

DE EN FR

1. Montage 3-poliges HSS
1. Fitting the 3-pole MBS
1. Montage des JBP tripolaires

1.14 Montage untere Frontblende
1.14 Fitting the lower front trim panel
1.14 Montage du bandeau de finition avant inférieur

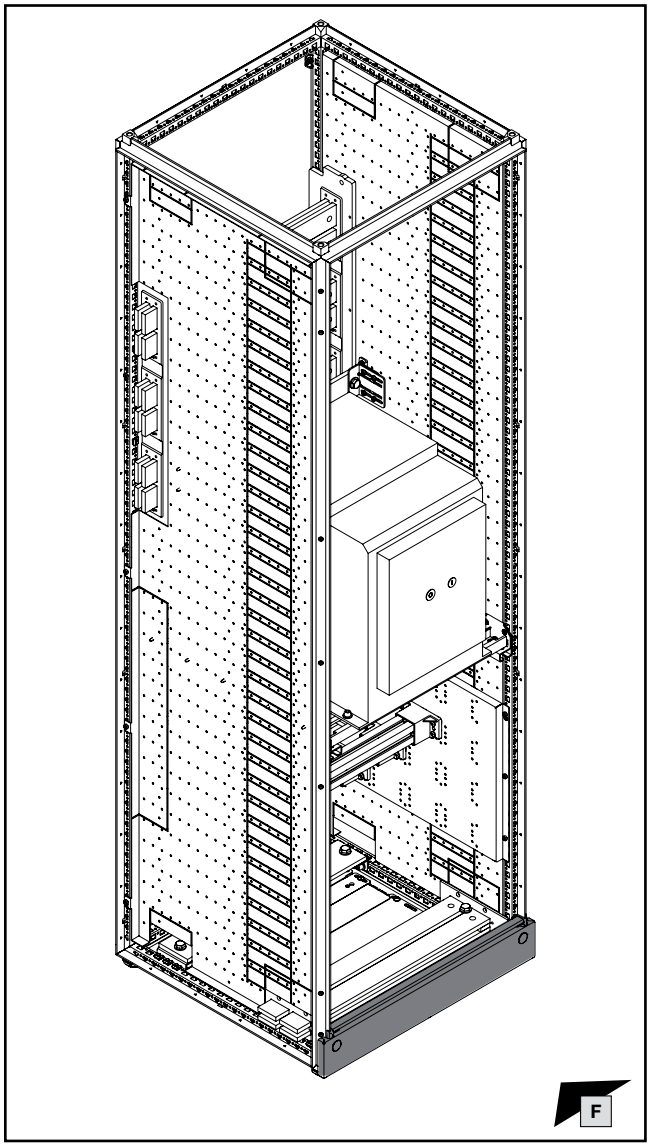

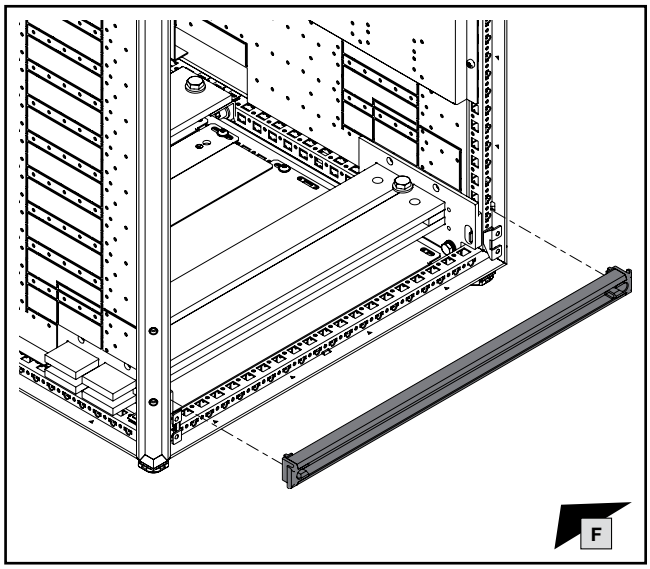

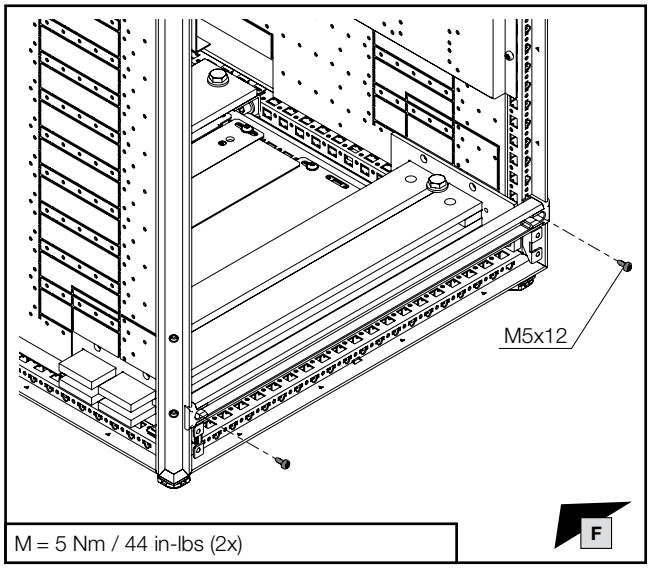

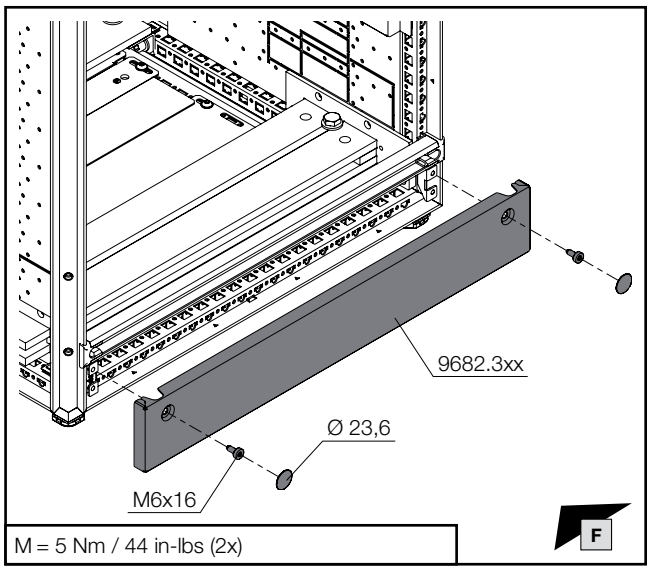

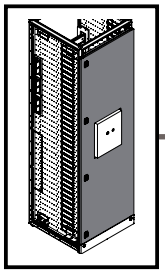

mm

TX30

DE EN FR

1. Montage 3-poliges HSS
1. Fitting the 3-pole MBS
1. Montage des JBP tripolaires

1.15 Montage Teiltüren
1.15 Fitting the partial doors
1.15 Montage des portes partielles

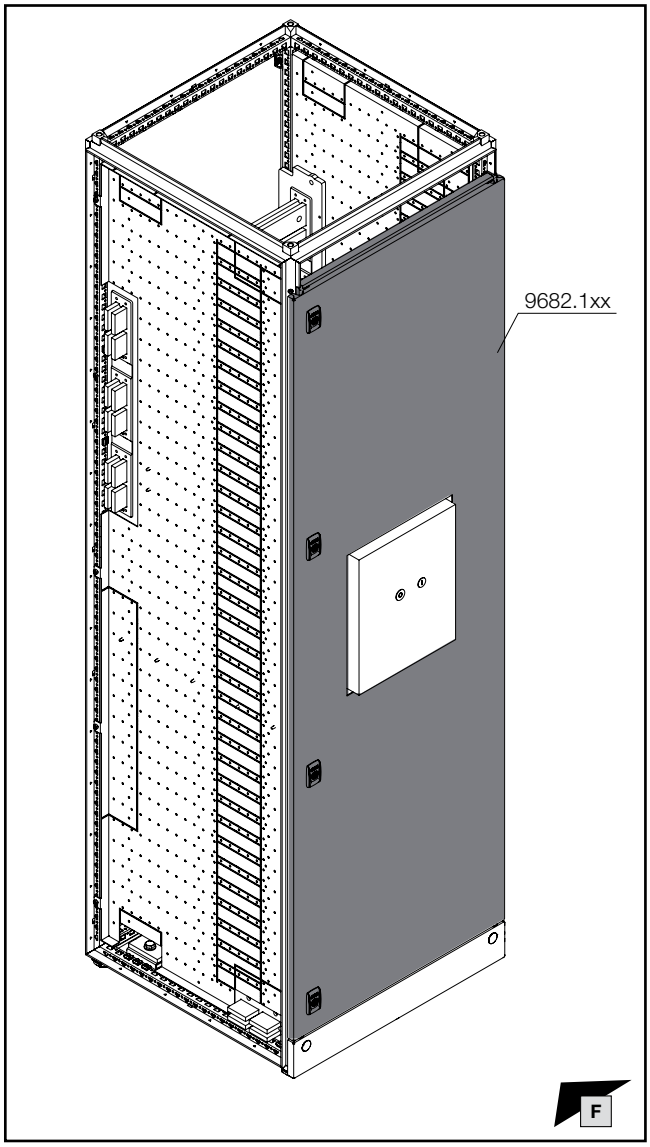

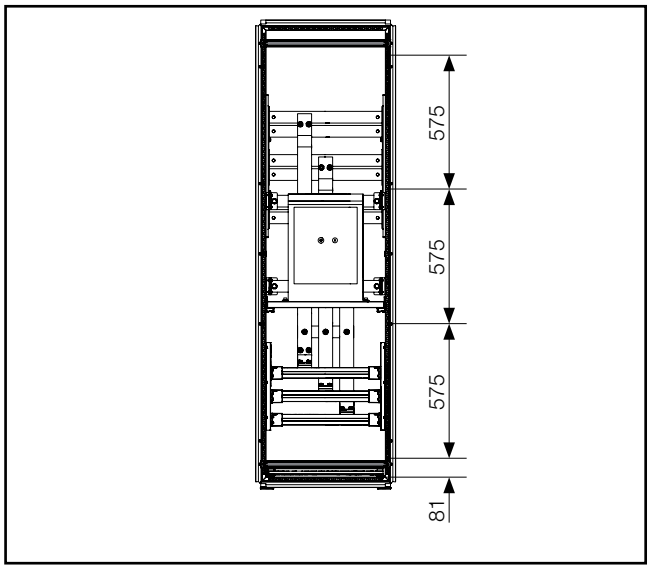

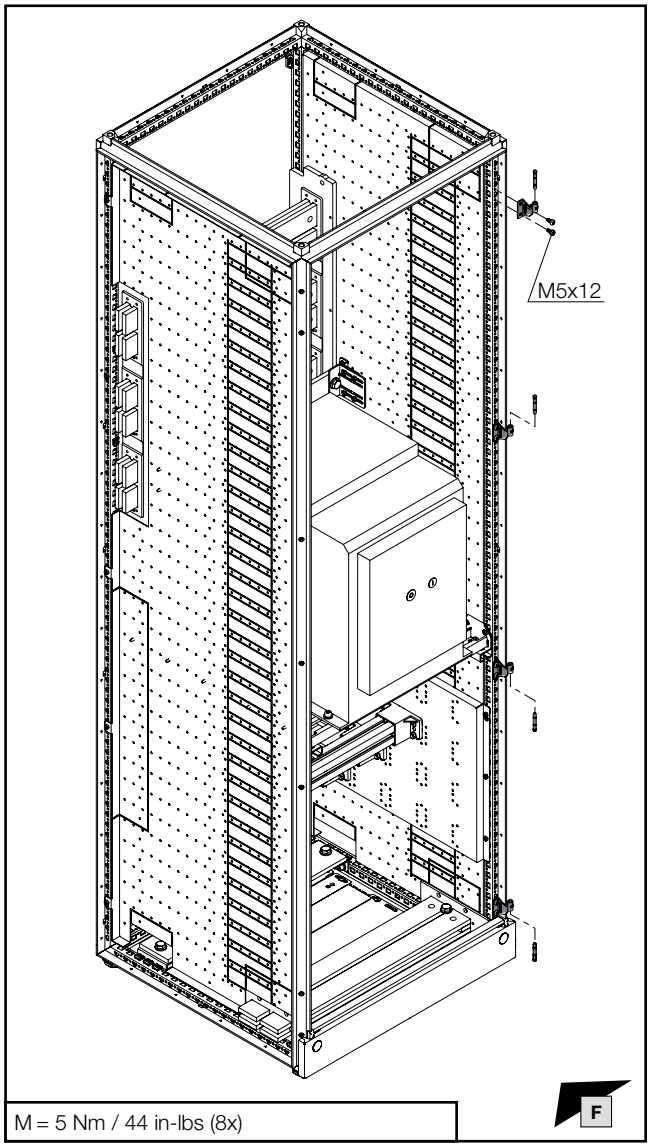

Modulare Frontgestaltung VX25
Modular front design VX25
Aménagement modulaire de la face avant VX25

DE/EN/FR

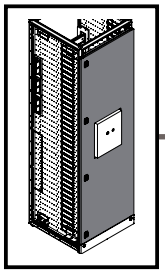

mm

TX30

DE EN FR

1. Montage 3-poliges HSS
1. Fitting the 3-pole MBS
1. Montage des JBP tripolaires

1.15 Montage Teiltüren
1.15 Fitting the partial doors
1.15 Montage des portes partielles

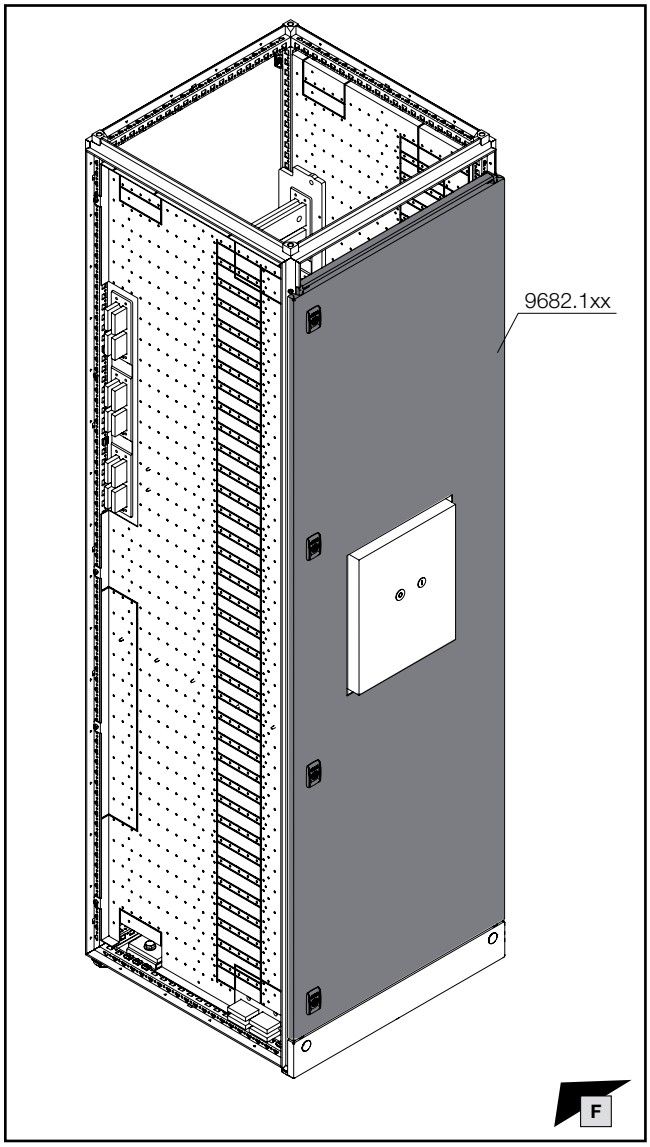

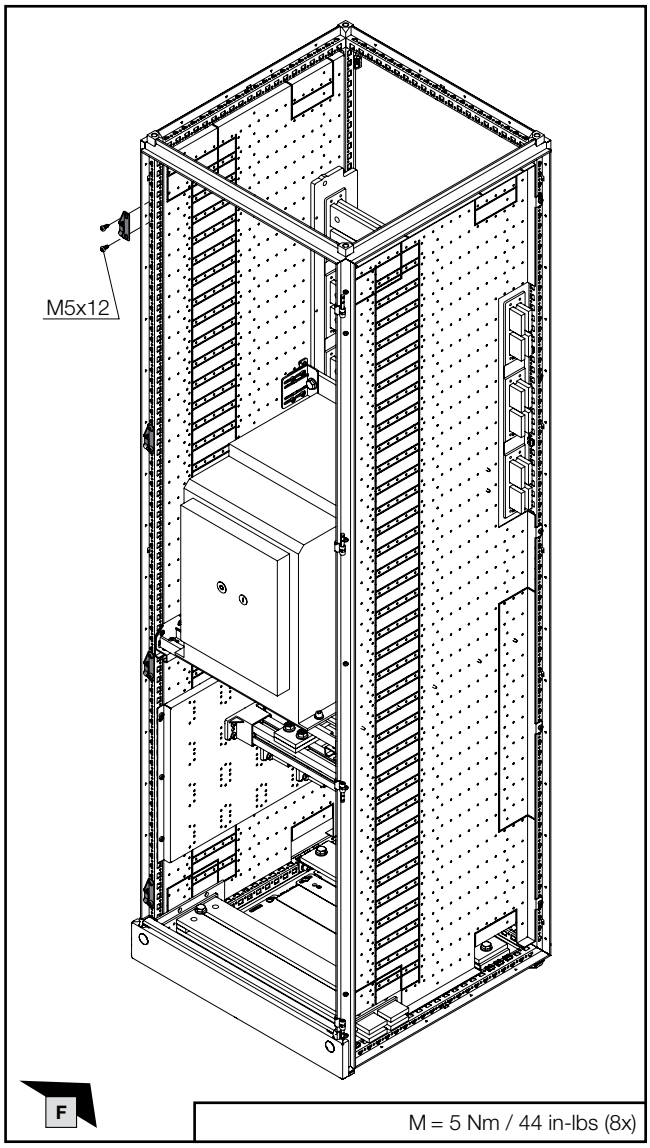

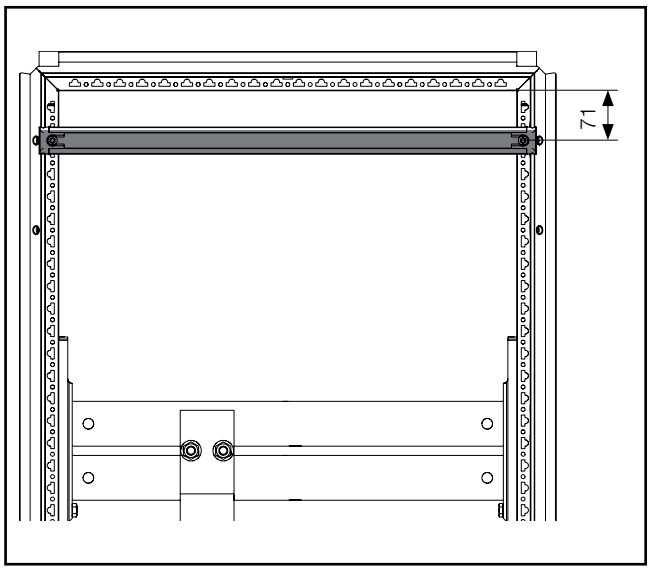

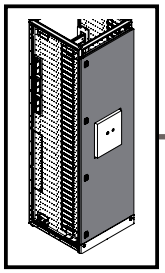

TX30

DE EN FR

1. Montage 3-poliges HSS
1. Fitting the 3-pole MBS
1. Montage des JBP tripolaires

1.15 Montage Teiltüren
1.15 Fitting the partial doors
1.15 Montage des portes partielles

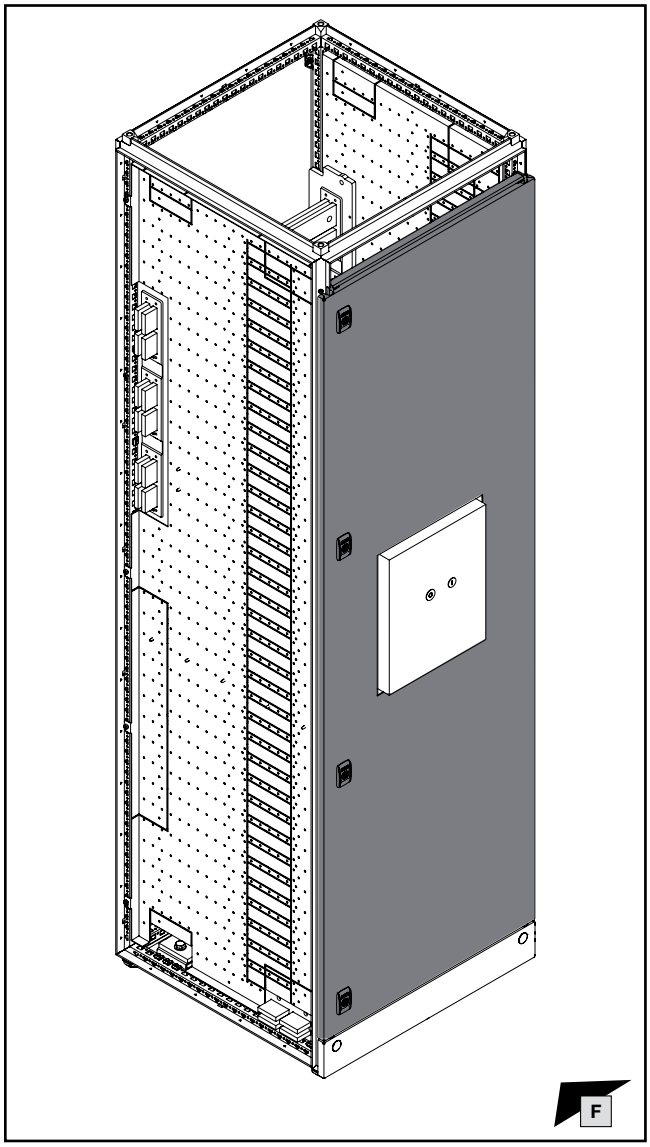

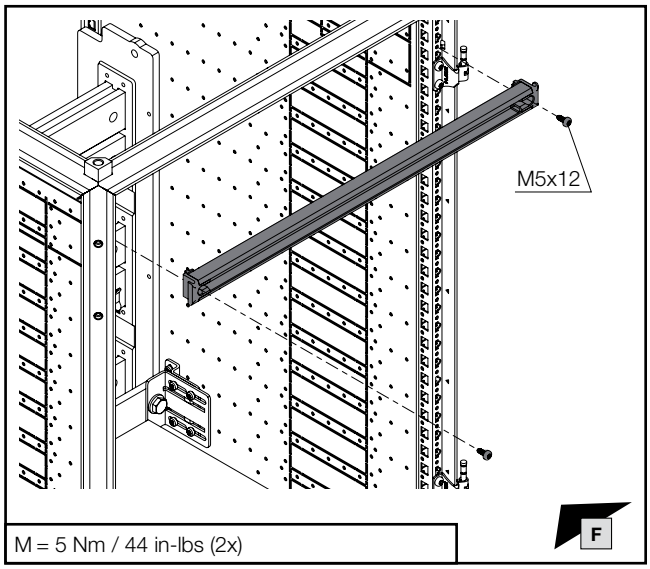

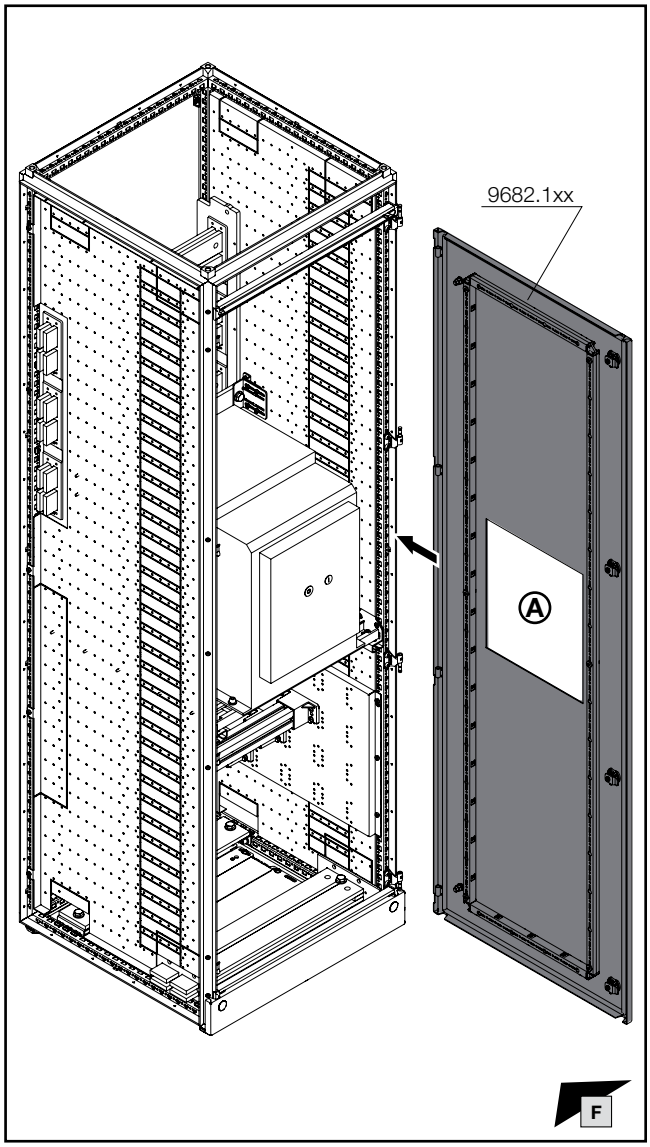

Hinweis / Note / Remarque A

Ausschnittsmaße gemäß Hersteller des ACB!
Cut-out dimensions in accordance with the manufacturer of the ACB!
Dimensions de la découpe en fonction de la marque du disjoncteur de puissance !

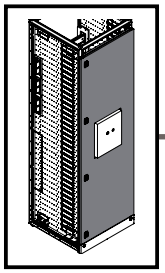

DE EN FR

1. Montage 3-poliges HSS
1. Fitting the 3-pole MBS
1. Montage des JBP tripolaires

1.15 Montage Teiltüren
1.15 Fitting the partial doors
1.15 Montage des portes partielles

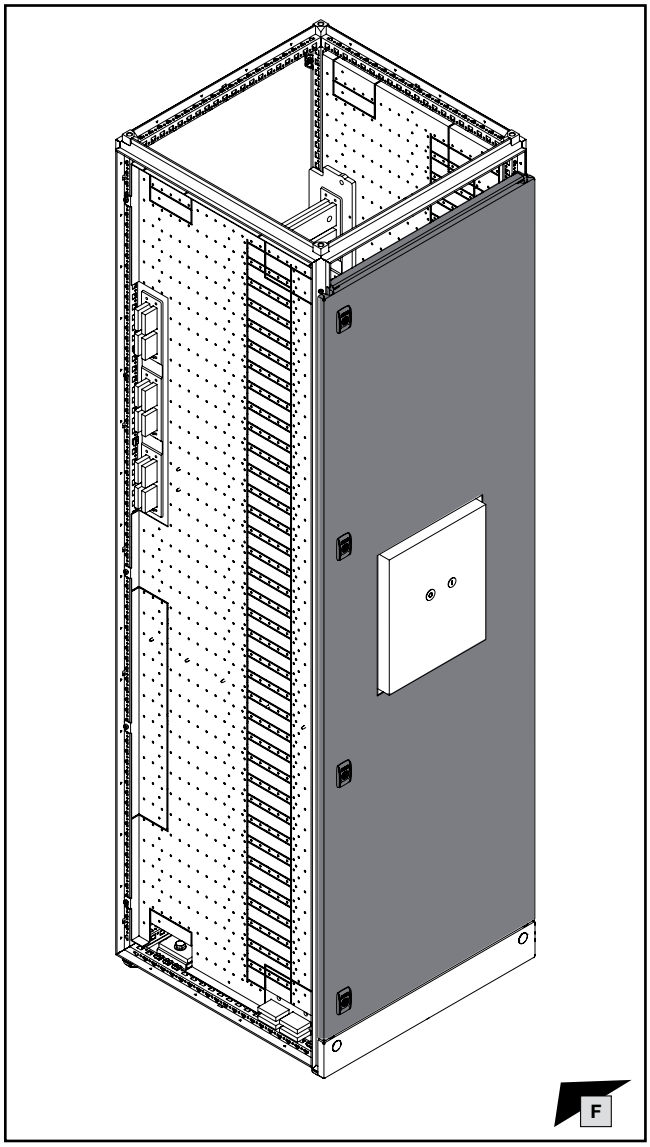

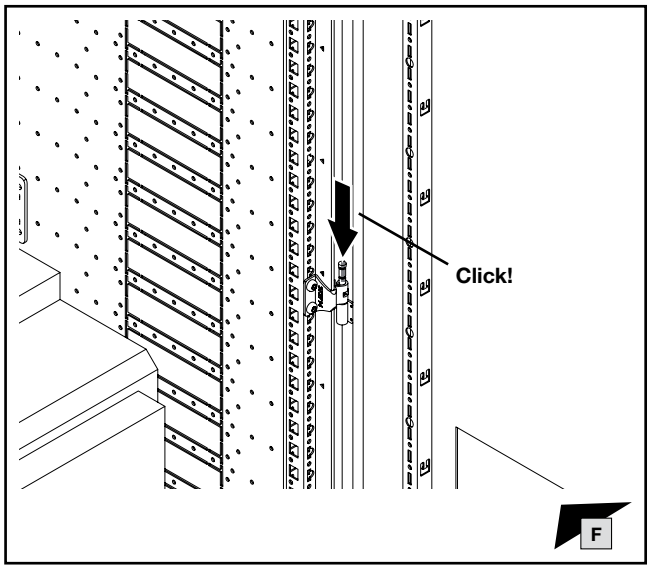

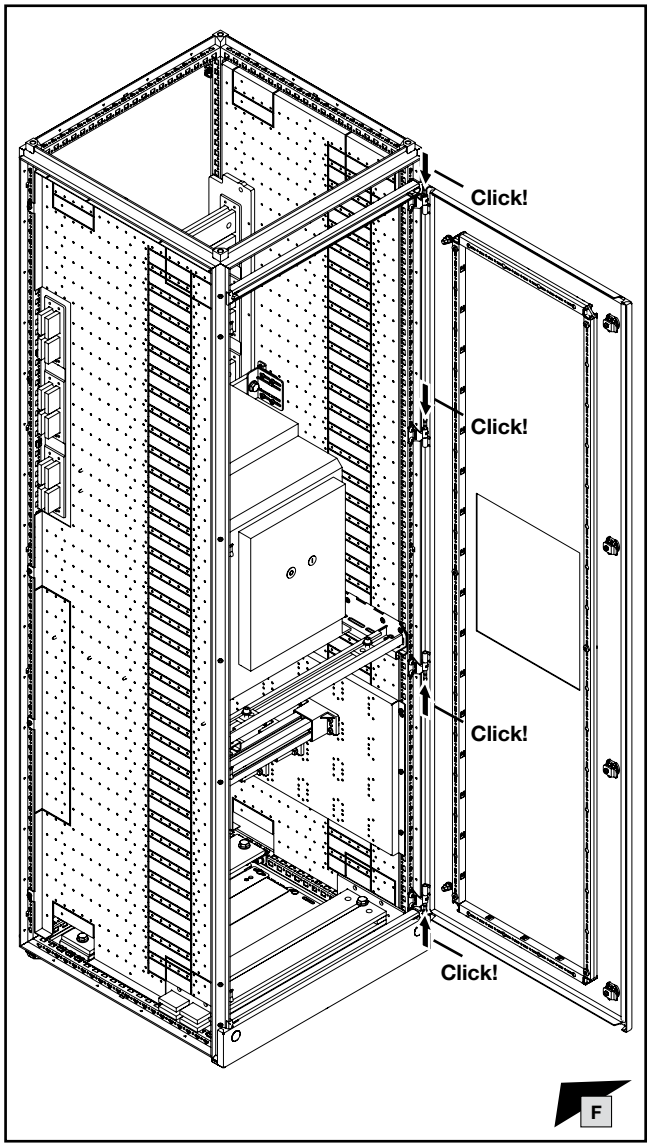

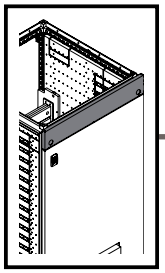

mm

TX30

DE EN FR

1. Montage 3-poliges HSS
1. Fitting the 3-pole MBS
1. Montage des JBP tripolaires

1.16 Montage obere Frontblende
1.16 Fitting the upper front trim panel
1.16 Montage du bandeau de finition avant supérieur

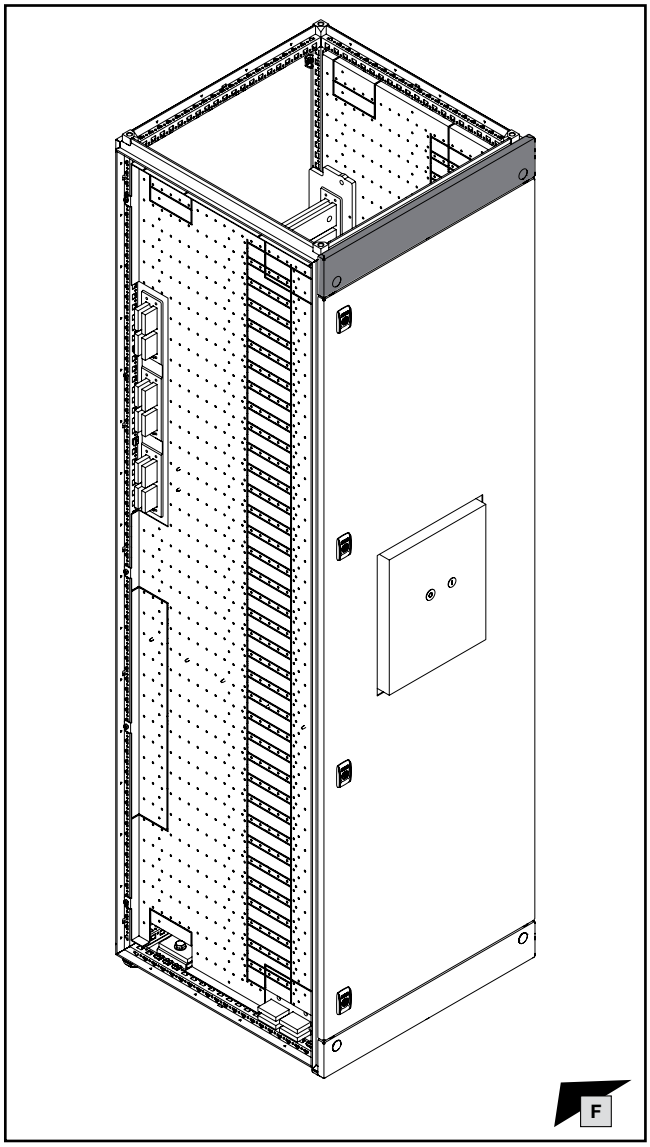

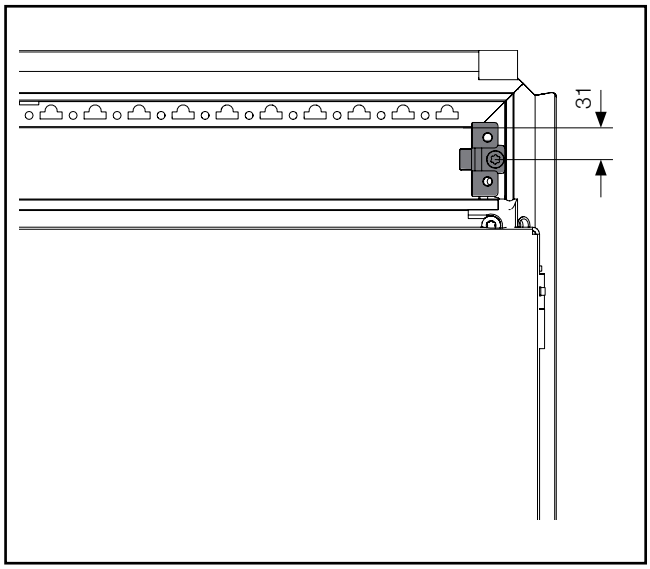

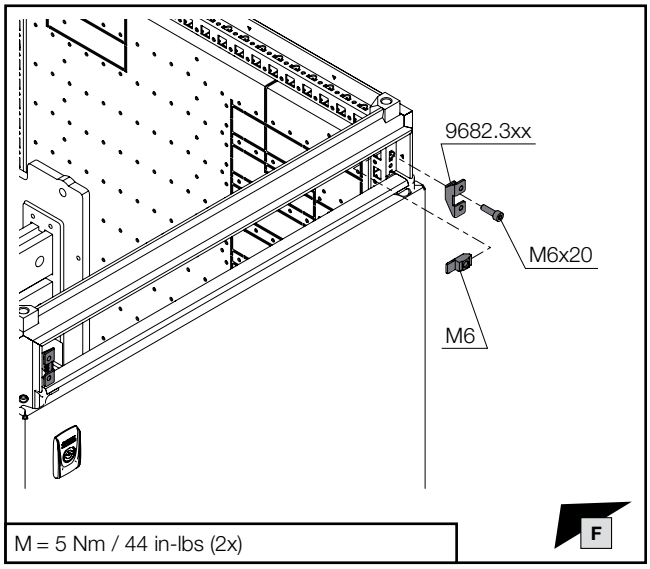

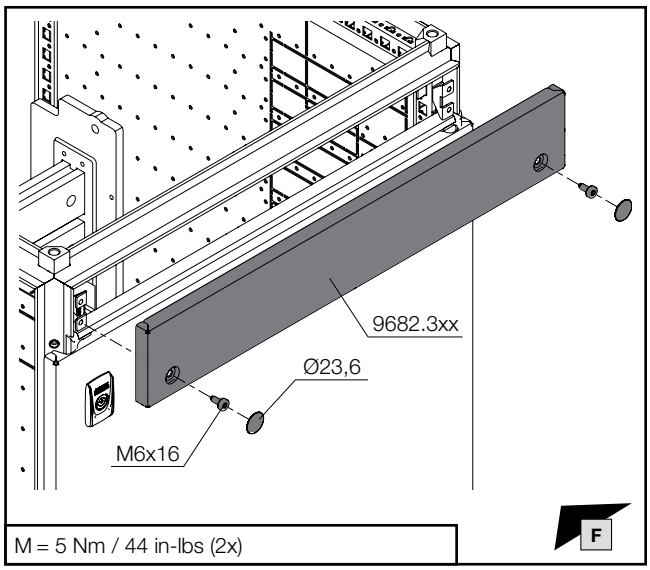

Modulare Frontgestaltung VX25
Modular front design VX25
Aménagement modulaire de la face avant VX25

DE/EN/FR

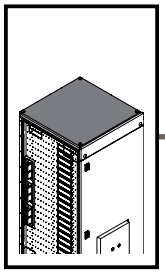

IS8

DE EN FR

1. Montage 3-poliges HSS
1. Fitting the 3-pole MBS
1. Montage des JBP tripolaires

1.17 Montage Dachbleche
1.17 Fitting the roof plates
1.17 Montage du toit

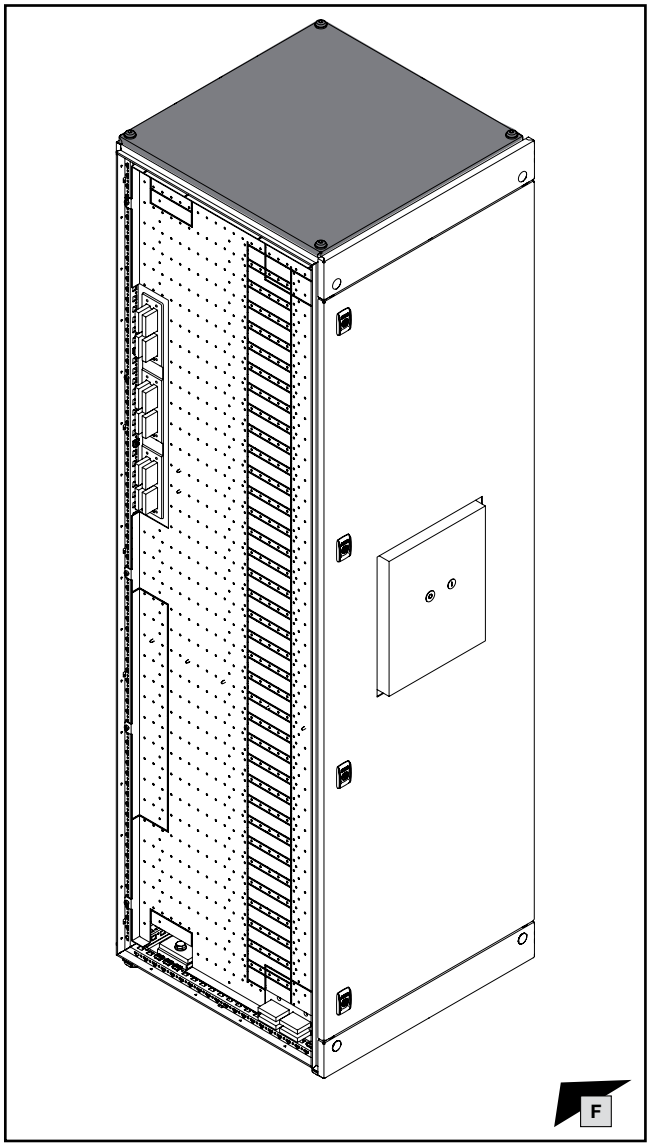

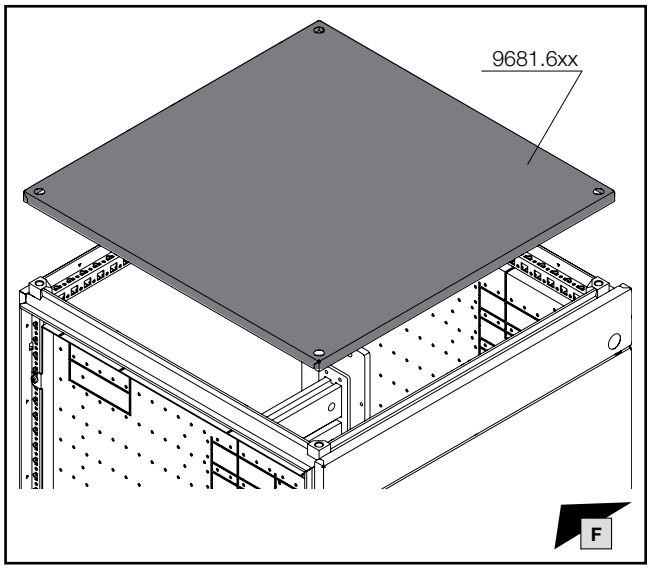

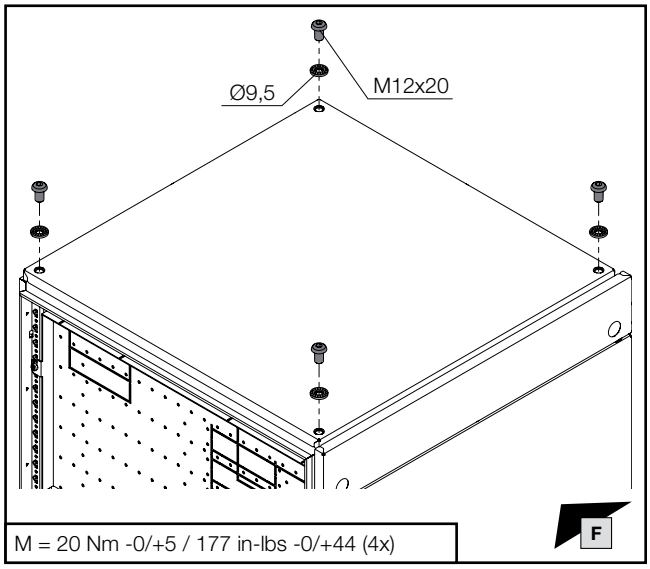

VX25 Ri4Power Montageanleitung
VX25 Ri4Power assembly instructions
Notice de montage VX25 Ri4Power

DE/EN/FR

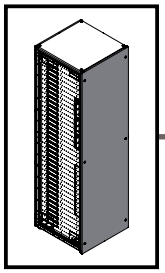

TX30

1. Montage 3-poliges HSS
1. Fitting the 3-pole MBS
1. Montage des JBP tripolaires

1.18 Montage der Schrankrückwand
1.18 Fitting the enclosure rear panel
1.18 Montage du panneau arrière de l'armoire électrique

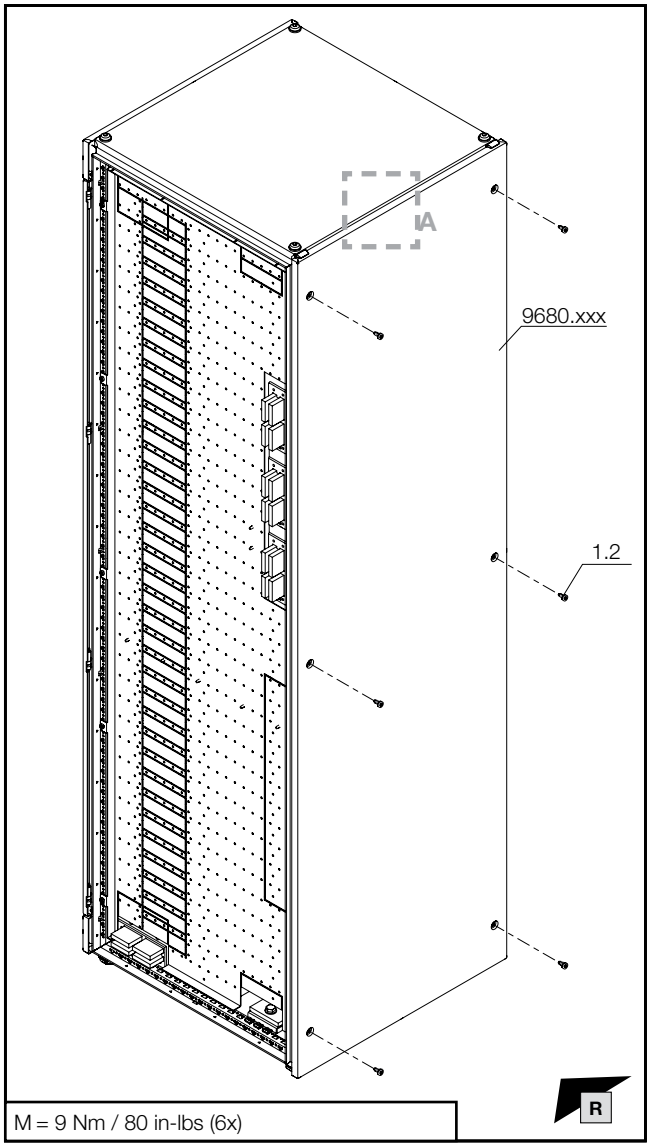

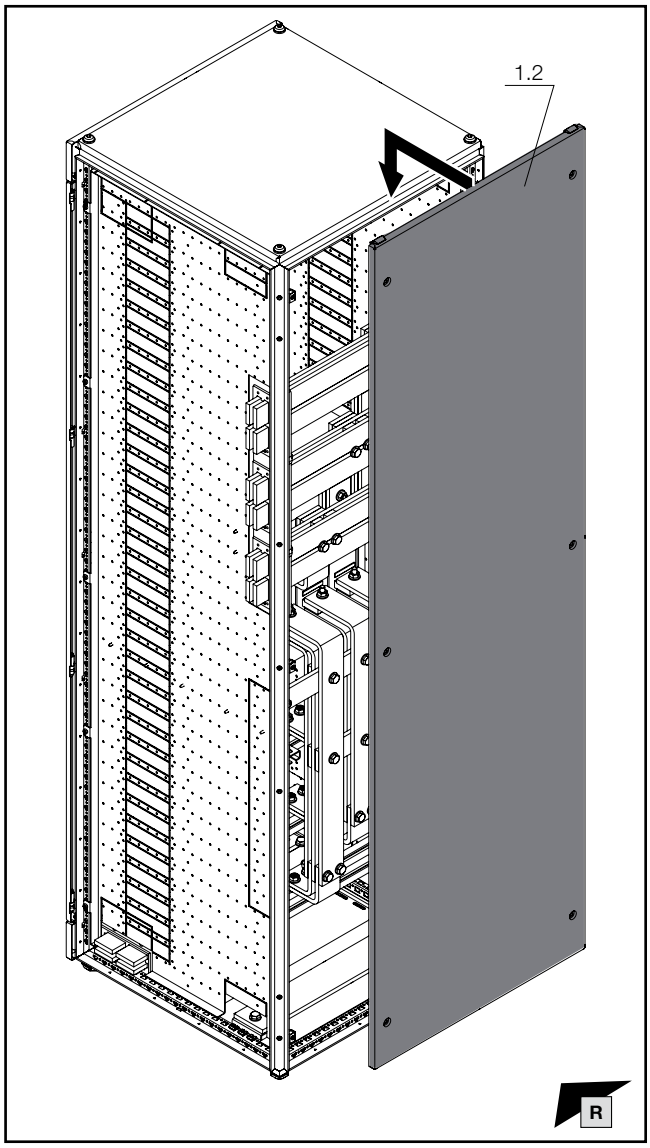

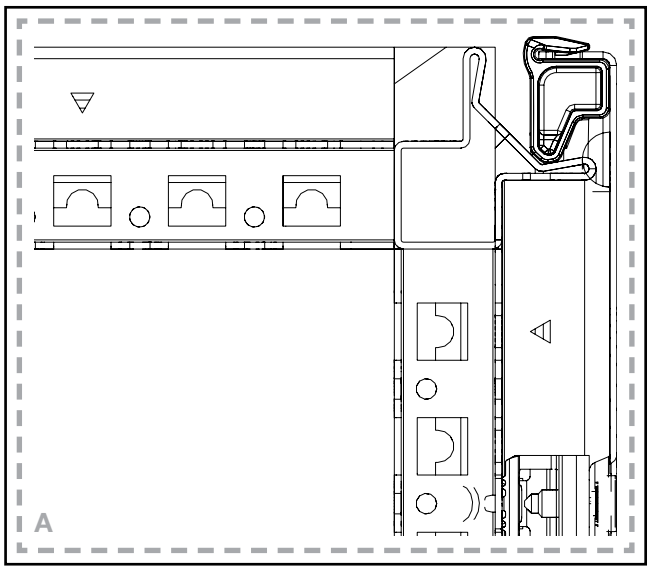

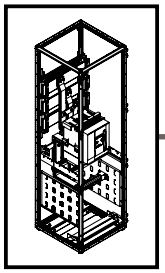

DE EN FR

2. Sammelschienensystem 185 mm Compact
2. Busbar system 185 mm Compact
2. Jeu de barres 185 mm Compact

2.1 Sammelschienensystem 185 mm Compact
2.1 Busbar system 185 mm Compact
2.1 Jeu de barres 185 mm Compact

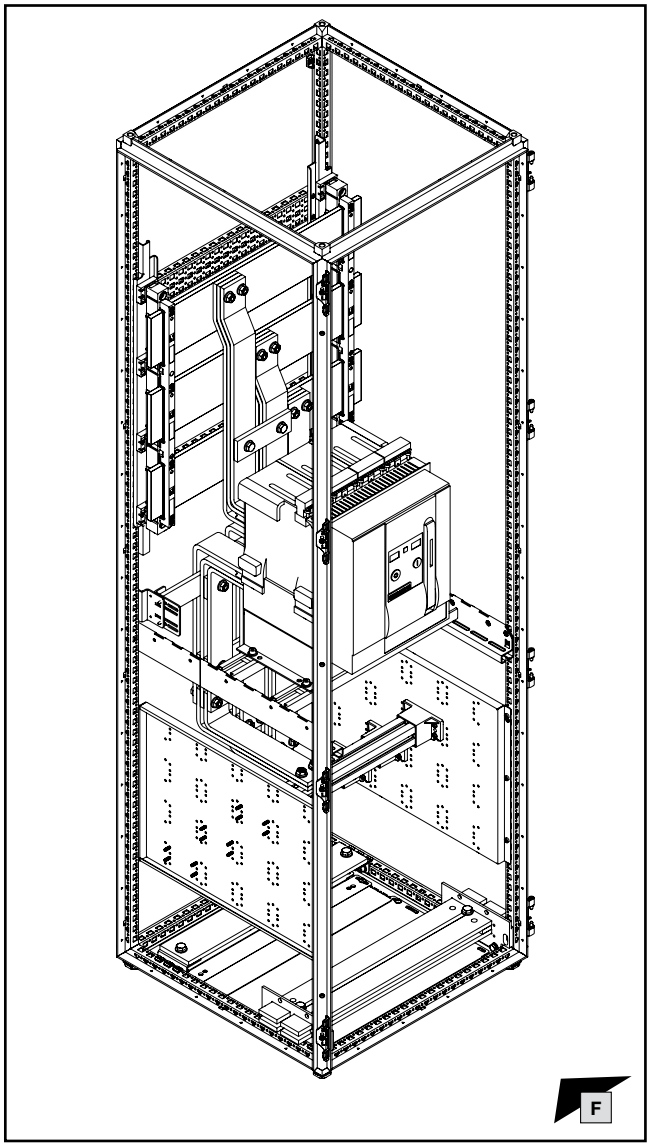

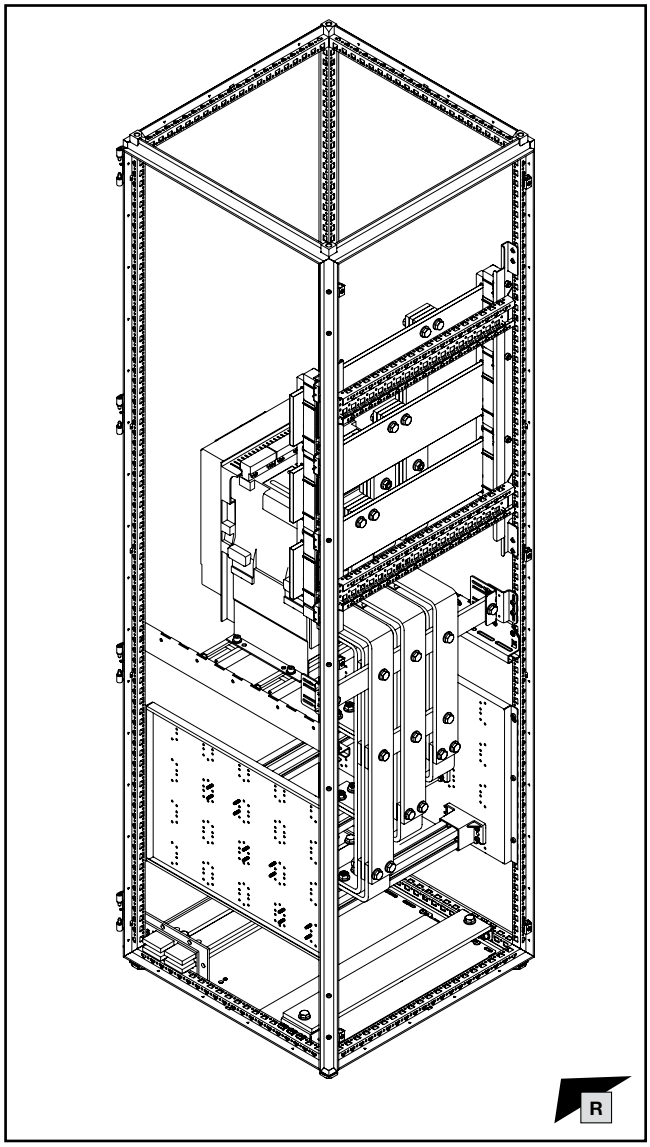

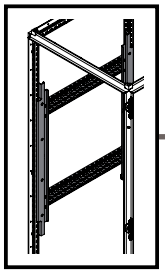

mm

DE EN FR

2. Sammelschienensystem 185 mm Compact
2. 185 mm Compact busbar system
2. Jeux de barres 185 mm Compact

2.2 Montage Systembefestigung
2.2 Mounting the system attachment
2.2 Montage de la fixation

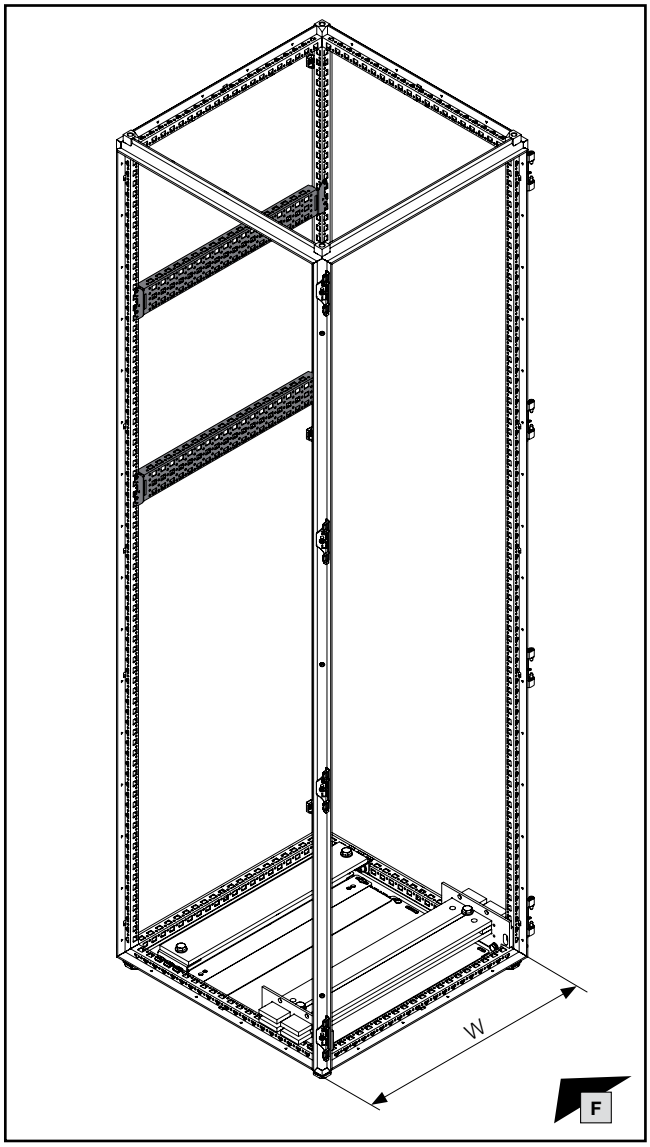

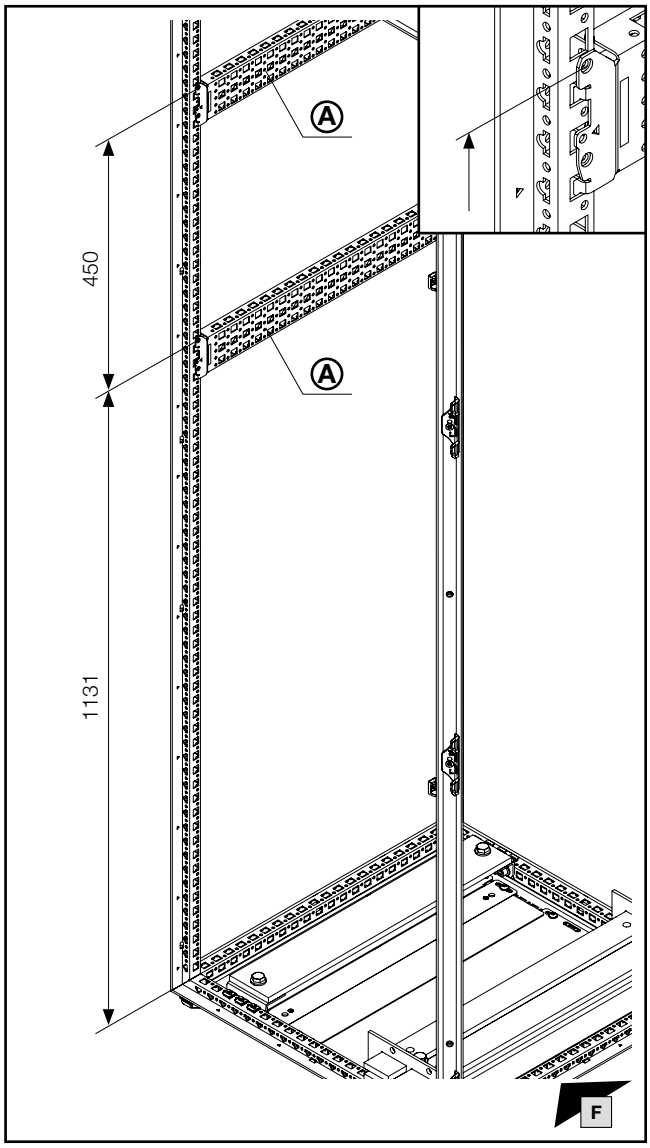

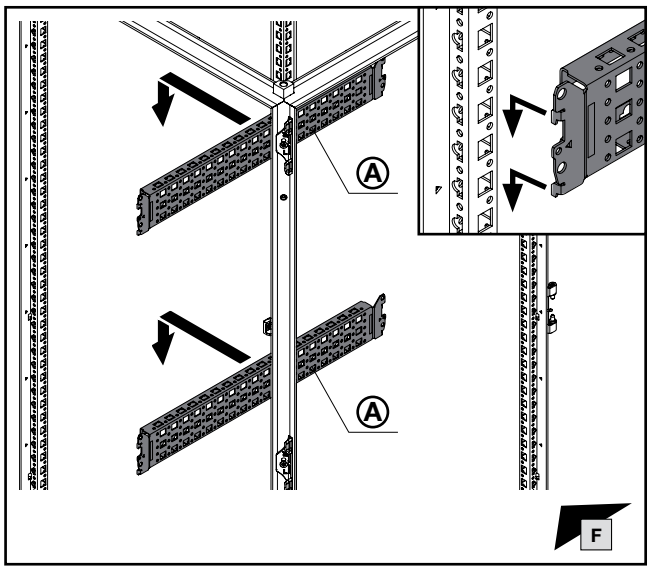

Für Schrankbreite W mm For enclosure depth W mm Pour largeur d'armoire W mm	Ⓐ Best.-Nr. Model No. Référence
600	**9677.511**
800	**9677.521**

VX25 Ri4Power System 185 mm
VX25 Ri4Power system 185 mm
Jeux de barres Ri4Power VX25 185 mm

DE/EN/FR

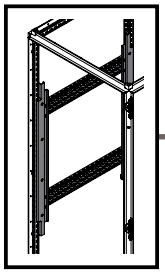

mm

TX30

DE EN FR

2. Sammelschienensystem 185 mm Compact
2. 185 mm Compact busbar system
2. Jeux de barres 185 mm Compact

2.2 Montage Systembefestigung
2.2 Mounting the system attachment
2.2 Montage de la fixation

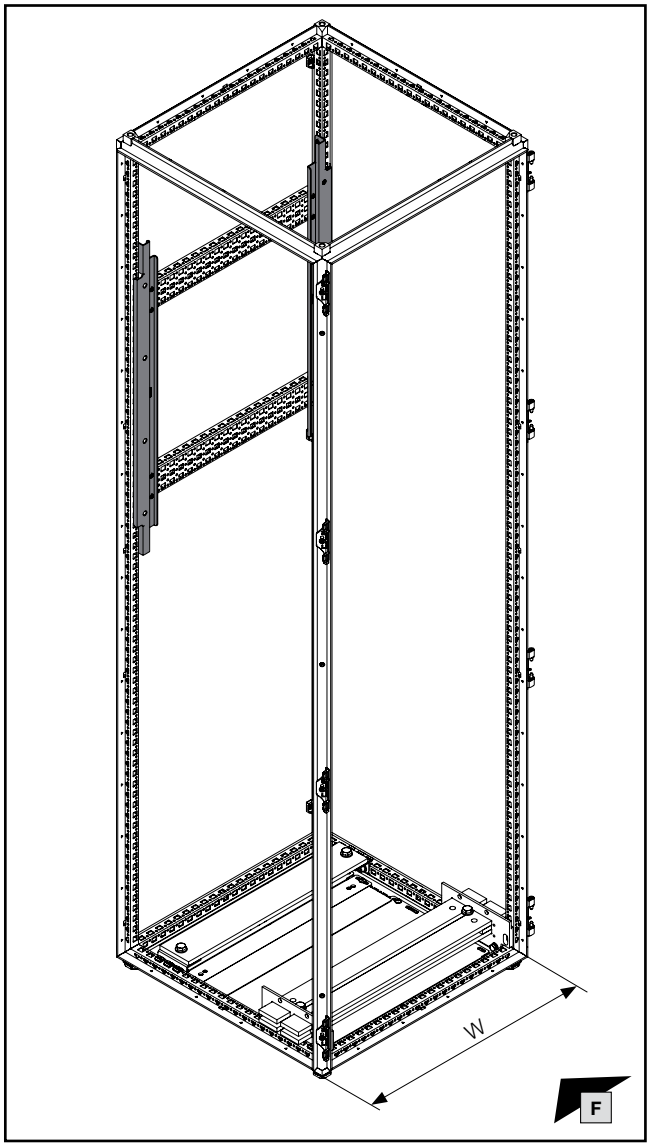

Für Schrankbreite W mm For enclosure depth W mm Pour largeur d'armoire W mm	Ⓐ Best.-Nr. Model No. Référence
600	**9677.511**
800	**9677.521**

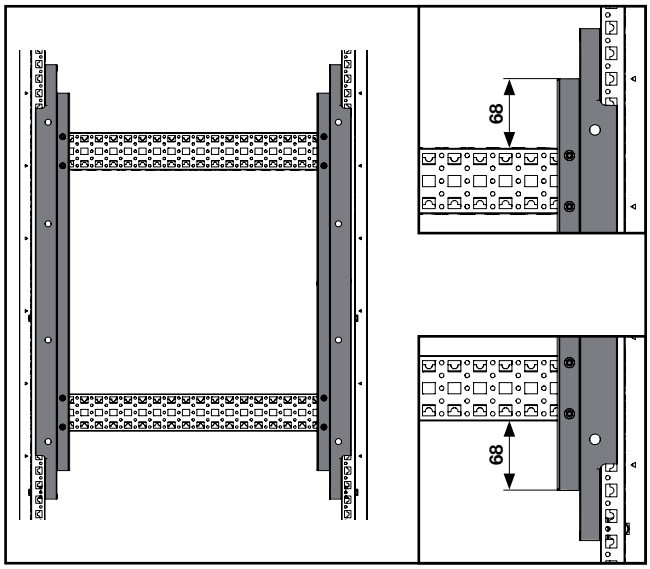

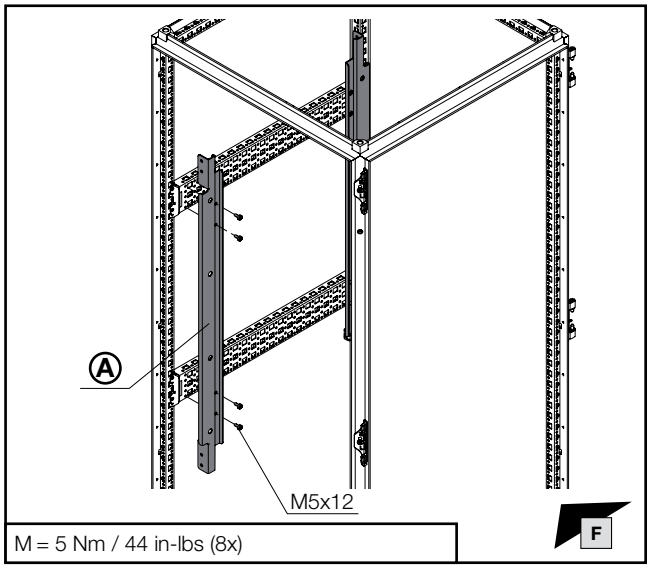

M = 5 Nm / 44 in-lbs (8x)

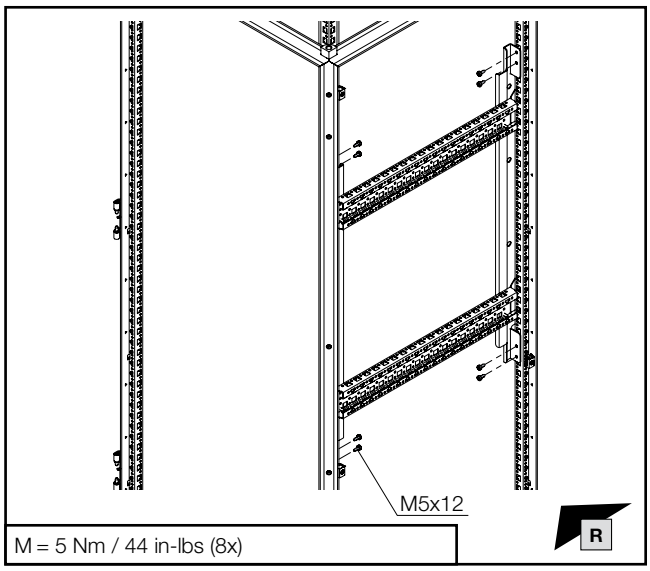

M = 5 Nm / 44 in-lbs (8x)

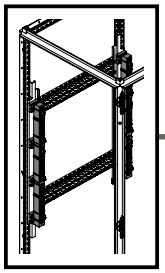

PZ3

IS6

DE EN FR

2. Sammelschienensystem 185 mm Compact
2. 185 mm Compact busbar system
2. Jeux de barres 185 mm Compact

2.3 Montage Sammelschienenhalter
2.3 Mounting the busbar supports
2.3 Montage du support de jeu de barres

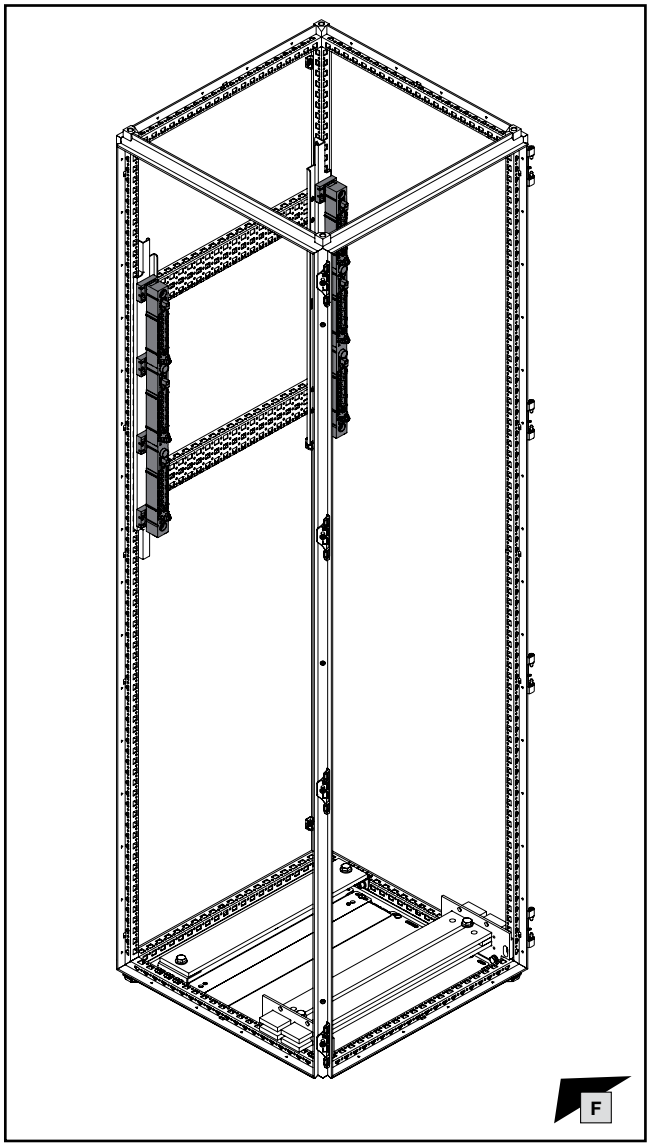

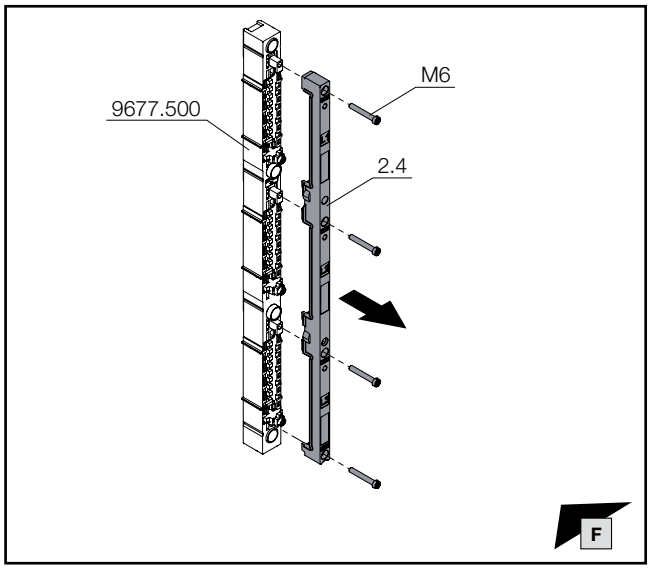

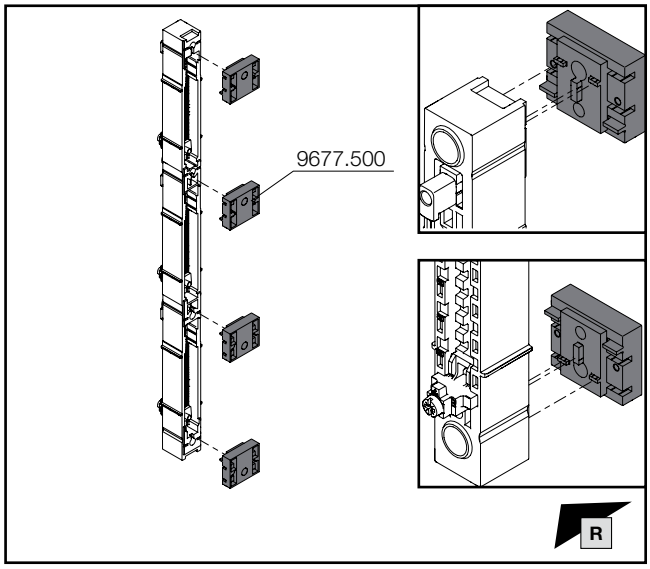

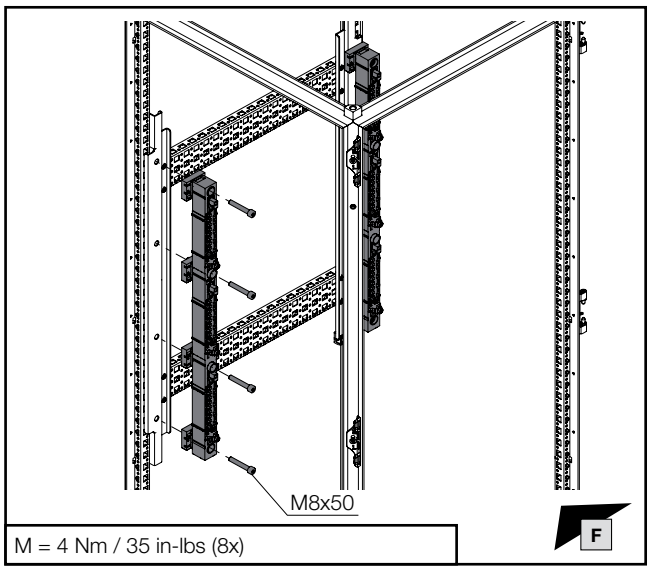

M = 4 Nm / 35 in-lbs (8x)

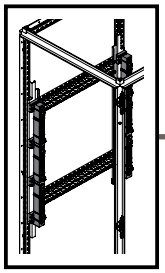

PZ3

DE EN FR

2. Sammelschienensystem 185 mm Compact
2. 185 mm Compact busbar system
2. Jeux de barres 185 mm Compact

2.3 Montage Sammelschienenhalter
2.3 Mounting the busbar supports
2.3 Montage du support de jeu de barres

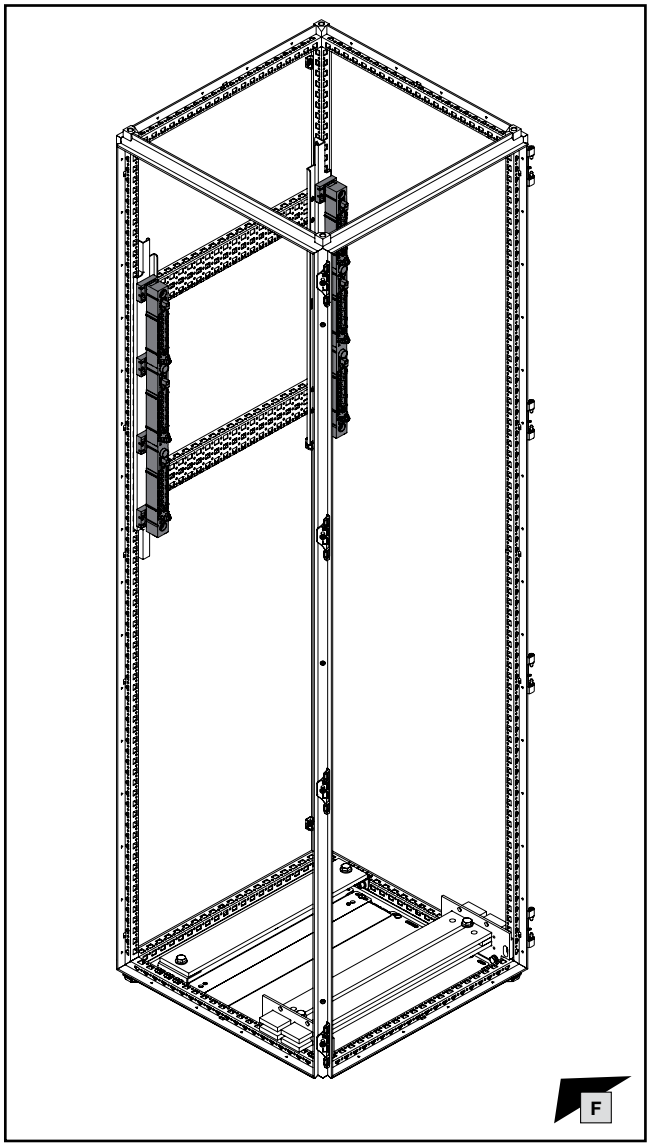

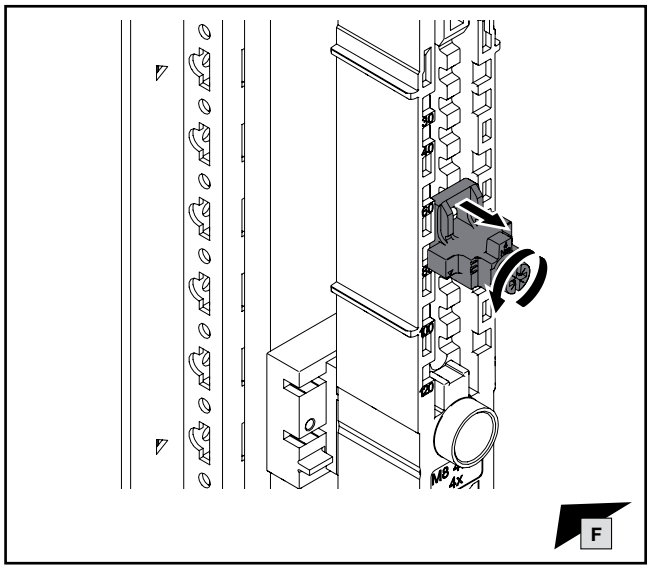

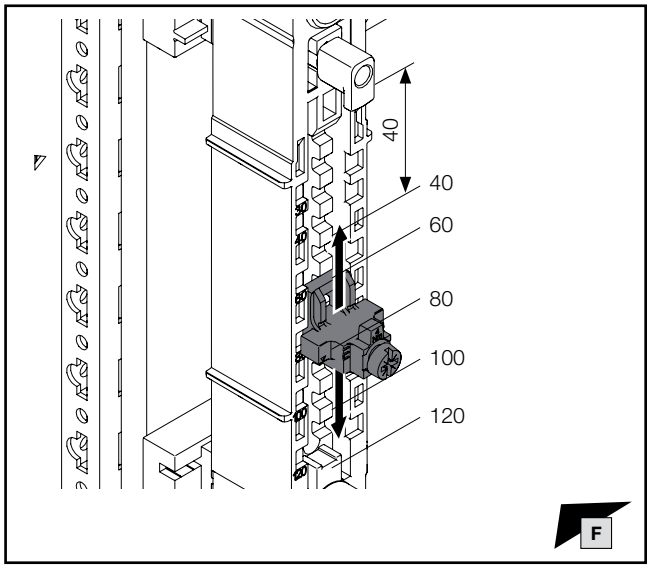

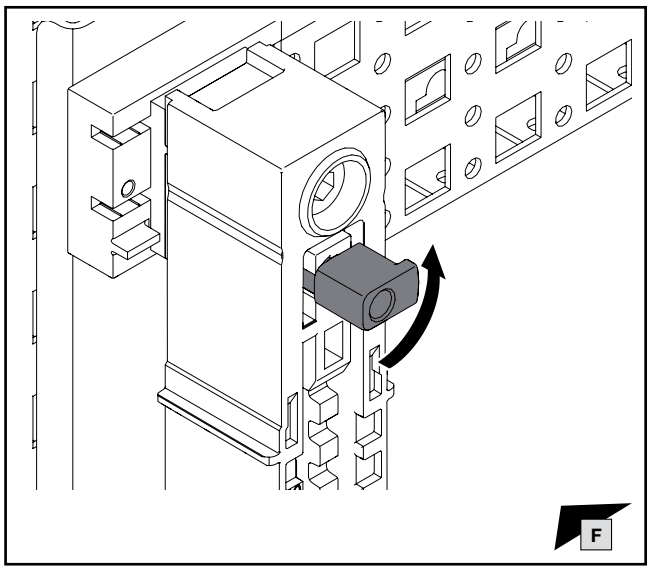

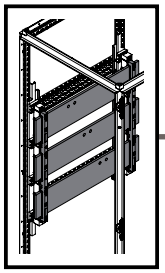

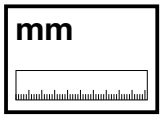

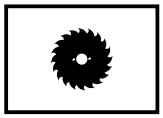

DE EN FR

2. Sammelschienensystem 185 mm Compact
2. 185 mm Compact busbar system
2. Jeux de barres 185 mm Compact

2.4 Montage Sammelschienen
2.4 Mounting the busbars
2.4 Montage des jeux de barres

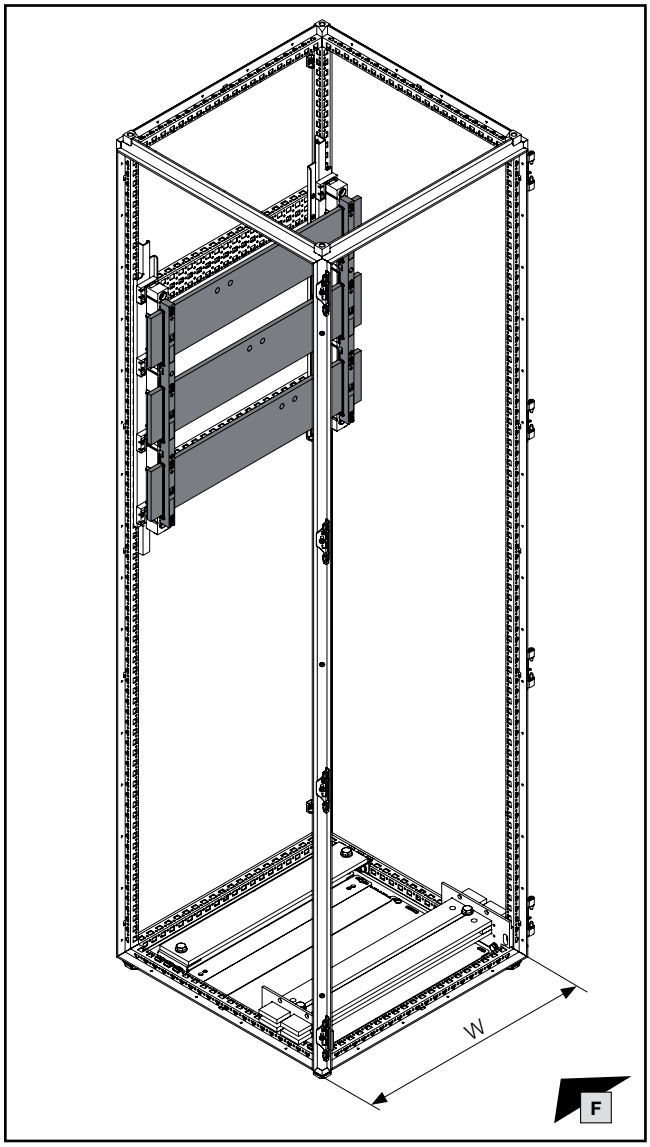

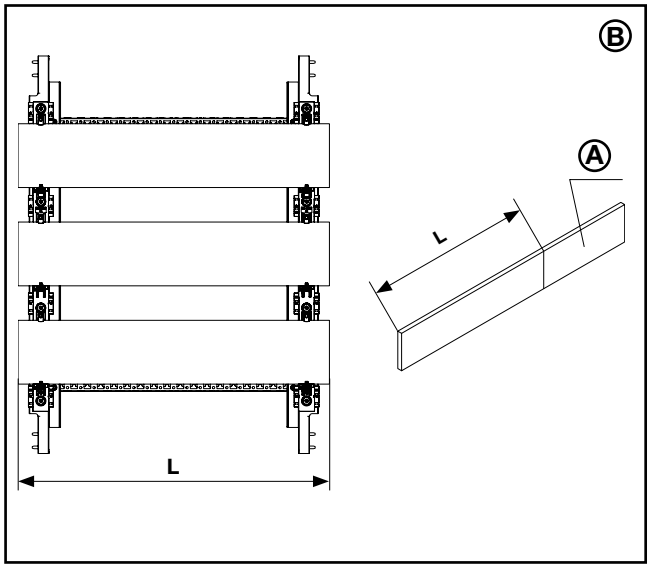

Abmessungen mm **Dimensions** mm **Dimensions** mm	Ⓐ **Best.-Nr.** **Model No.** **Référence**
40x10	3587.000
60x10	3589.005
80x10	3590.005
100x10	3590.015
120x10	3590.020

Einzelschrank **Stand-alone enclosure** **Armoire isolée**	**Endschrank** **End-of-row enclosure** **Armoire d'extrémité de rangée**	**Durchgangsschrank** **Middle-of-row enclosure** **Armoire juxtaposée par ses deux côtés**
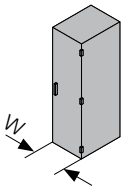	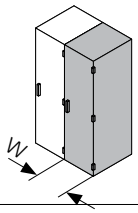	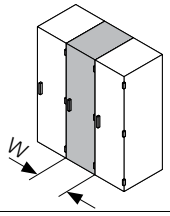
L = W - 70 mm	L = W - 42 mm	L = W - 14 mm

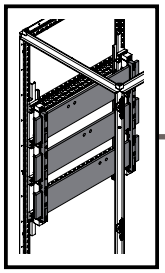

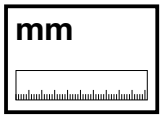

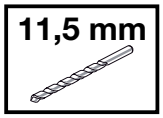

DE EN FR

2. Sammelschienensystem 185 mm Compact
2. 185 mm Compact busbar system
2. Jeux de barres 185 mm Compact

2.4 Montage Sammelschienen
2.4 Mounting the busbars
2.4 Montage des jeux de barres

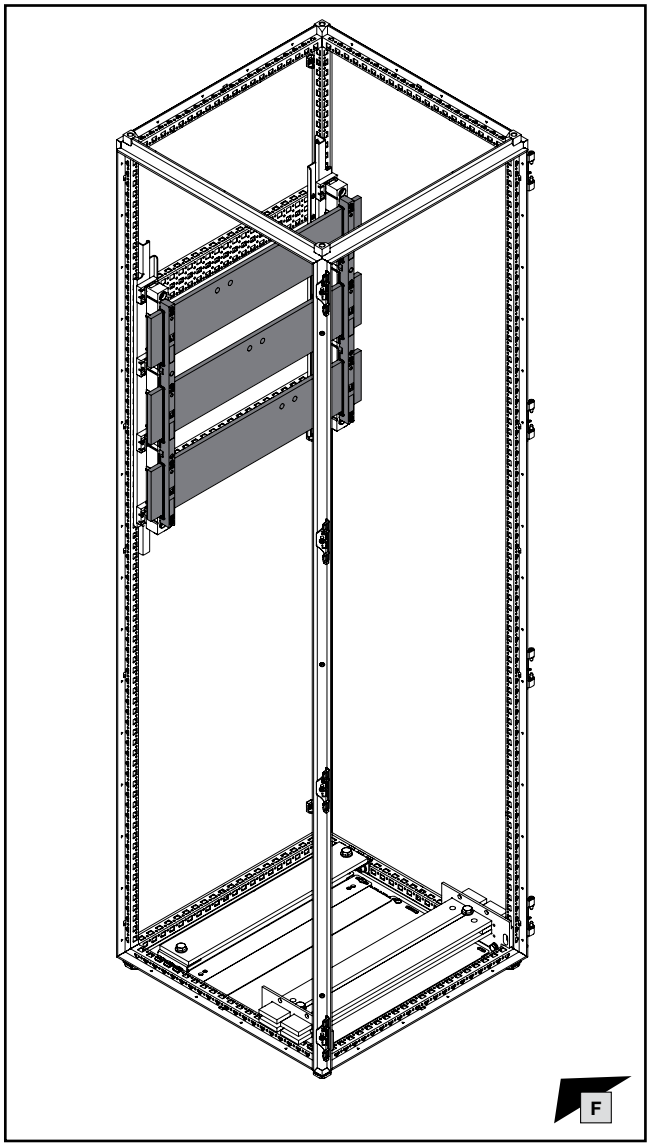

Breite W L-Winkel mm Width W of L-bracket mm Largeur W de l'équerre en L mm	Abstand D1 mm Distance D1 mm Distance D1 mm	Abstand D2 mm Distance D2 mm Distance D2 mm
50	25	–
60	36	–
80	36	–
100	50	–
120	80	40

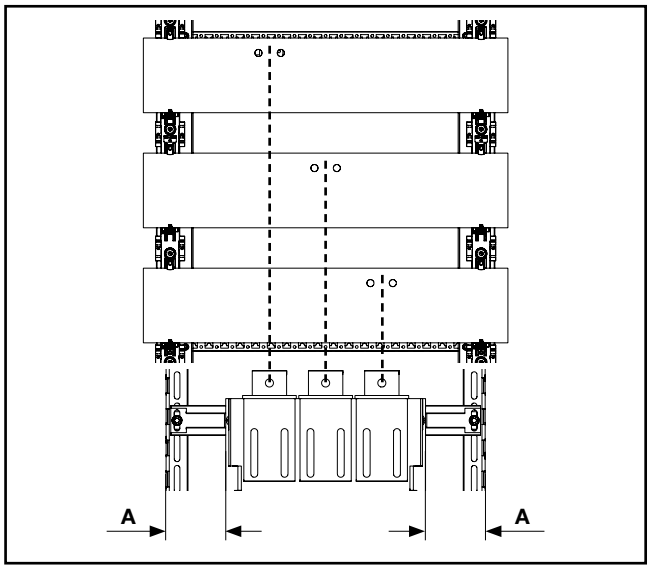

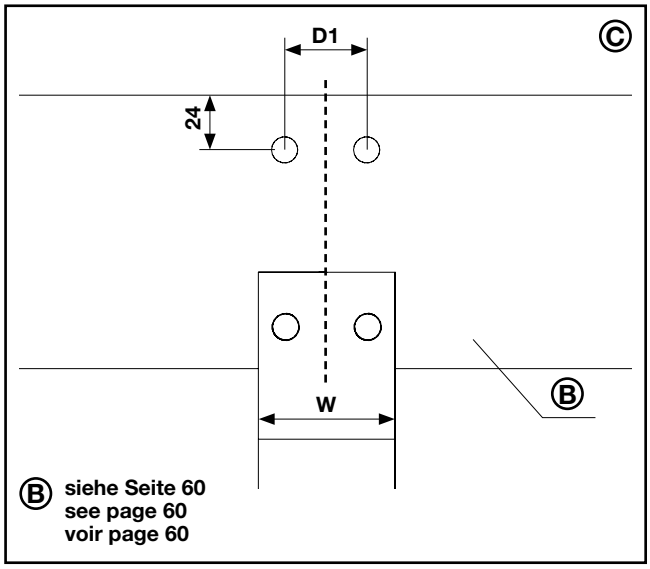

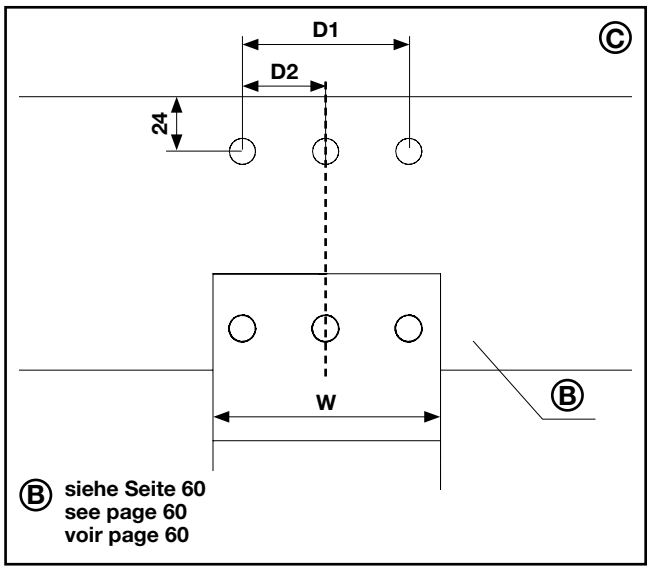

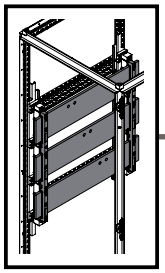

PZ3

DE EN FR

2. Sammelschienensystem 185 mm Compact
2. 185 mm Compact busbar system
2. Jeux de barres 185 mm Compact

2.4 Montage Sammelschienen
2.4 Mounting the busbars
2.4 Montage des jeux de barres

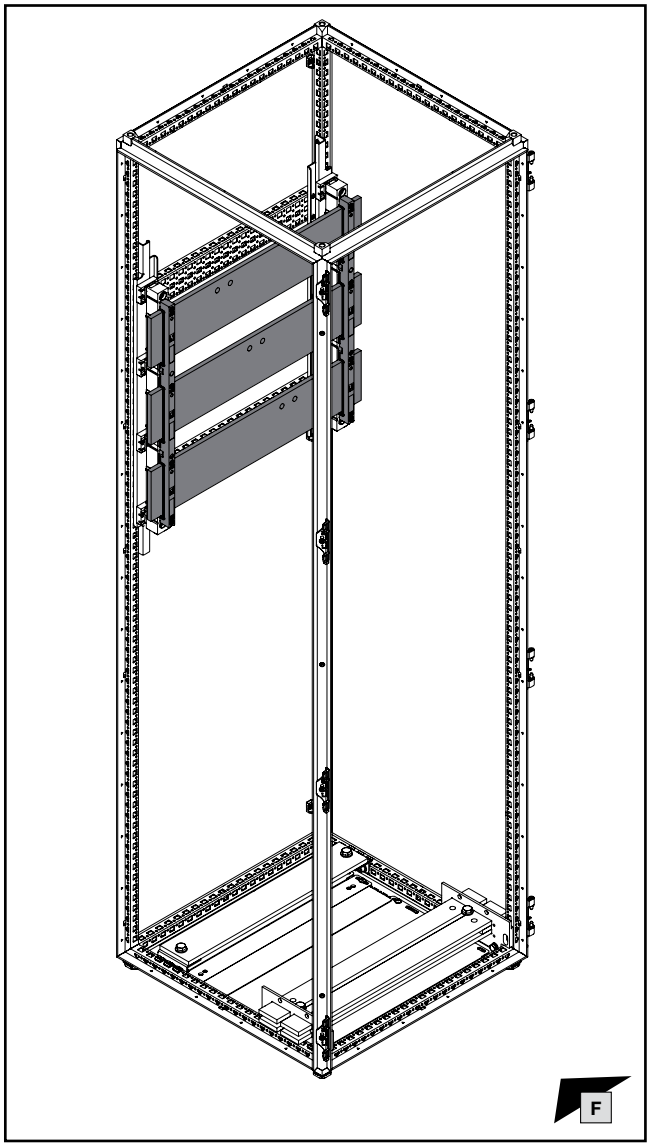

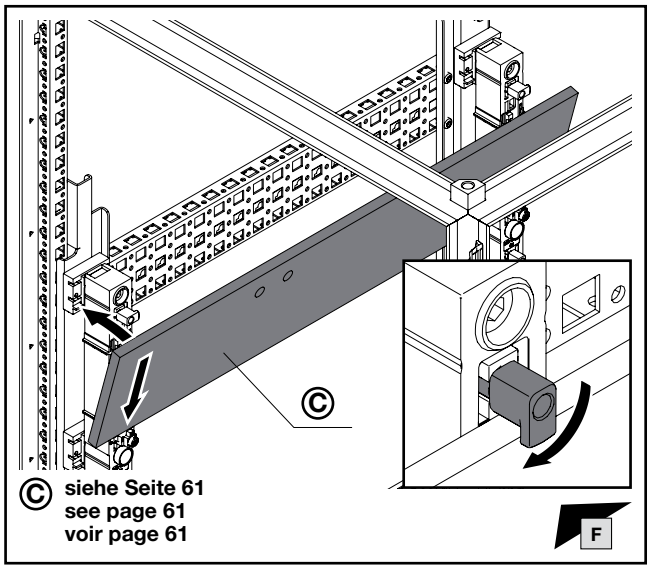

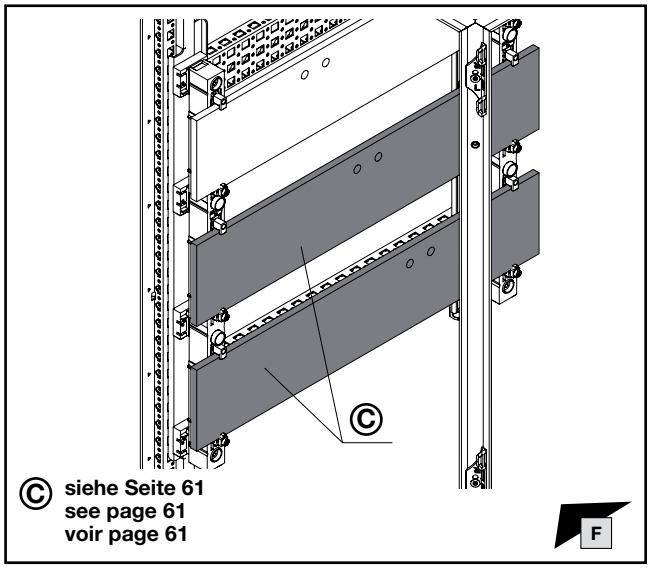

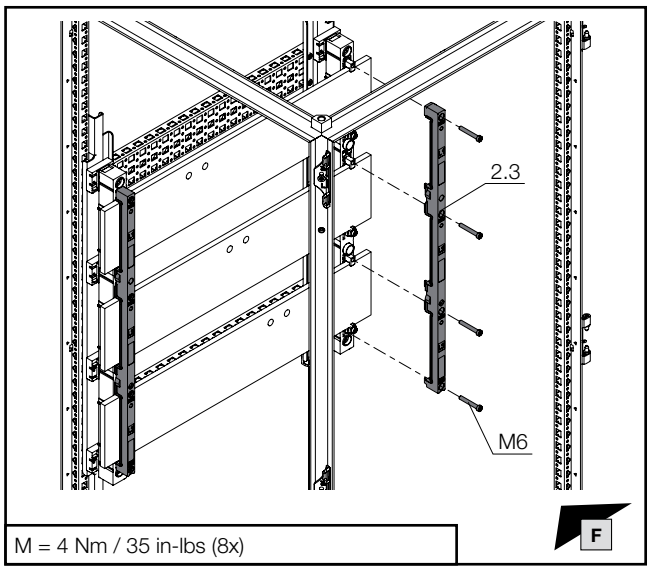

M = 4 Nm / 35 in-lbs (8x)

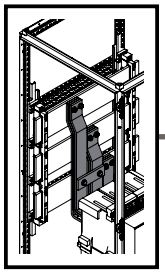

DE EN FR

2. Sammelschienensystem 185 mm Compact
2. 185 mm Compact busbar system
2. Jeux de barres 185 mm Compact

2.5 Montage der L-Winkel und des Stabilisators
2.5 Mounting the L-bracket and stabiliser
2.5 Montage des équerres en L et du stabilisateur

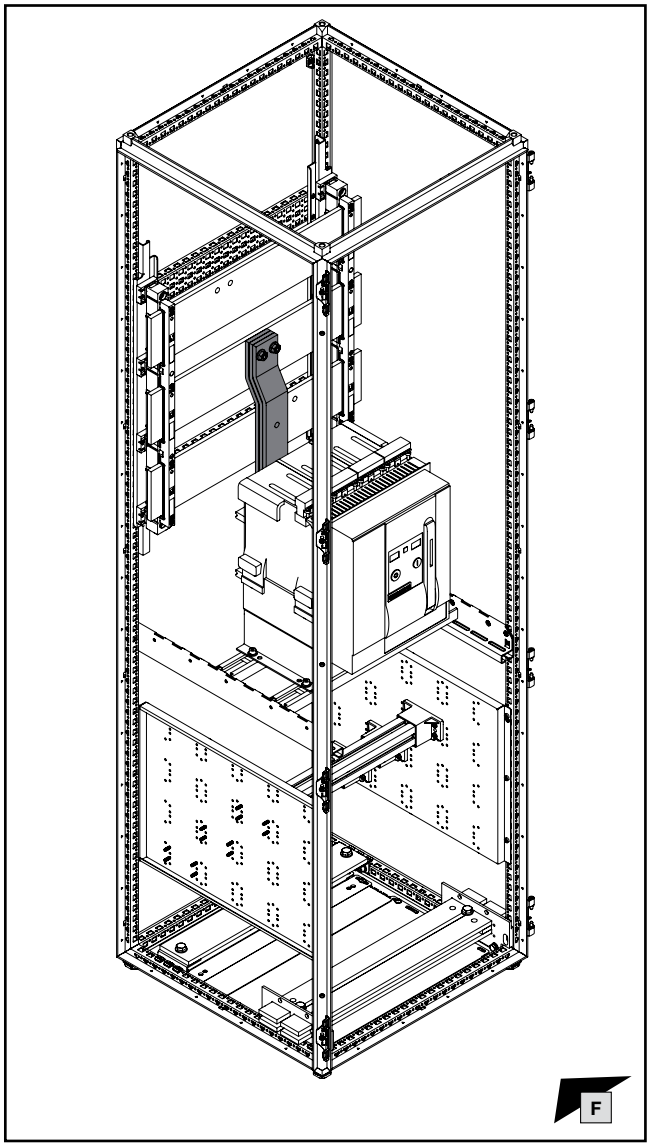

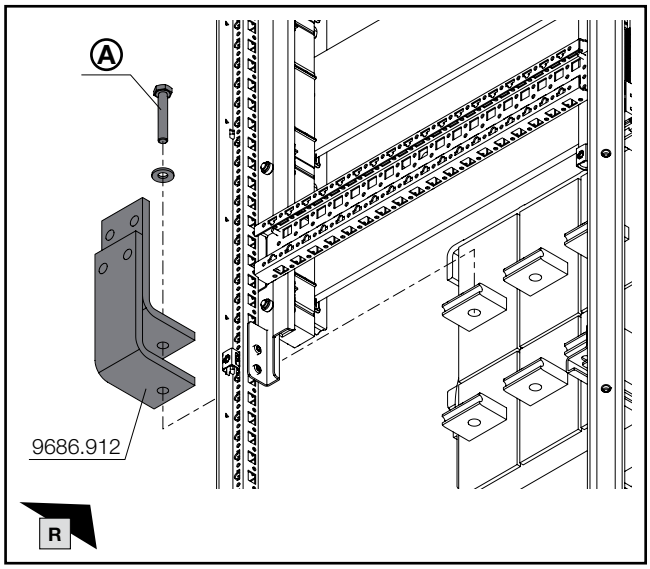

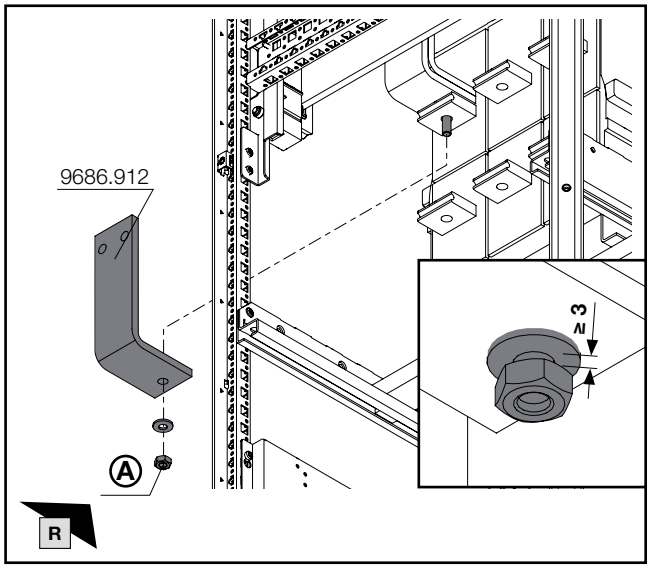

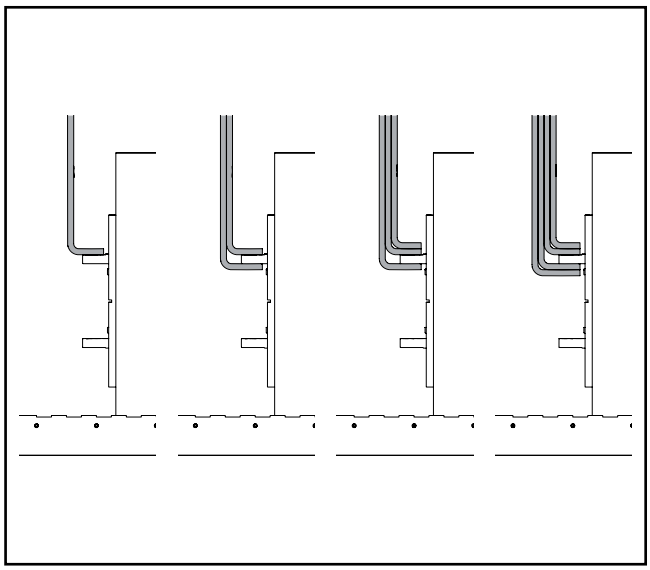

Hinweis / Note / Remarque Ⓐ

Auswahl Befestigungsschrauben und Drehmomente gemäß Hersteller des ACB!
Selection of fastening screws and torques in accordance with the manufacturer of the ACB!
Choix des vis de fixation et des couples de serrage en fonction de la marque du disjoncteur de puissance !

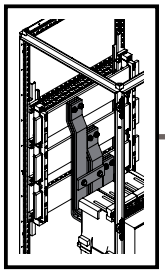

SW16/
SW17

DE EN FR

2. Sammelschienensystem 185 mm Compact
2. 185 mm Compact busbar system
2. Jeux de barres 185 mm Compact

2.5 Montage der L-Winkel und des Stabilisators
2.5 Mounting the L-bracket and stabiliser
2.5 Montage des équerres en L et du stabilisateur

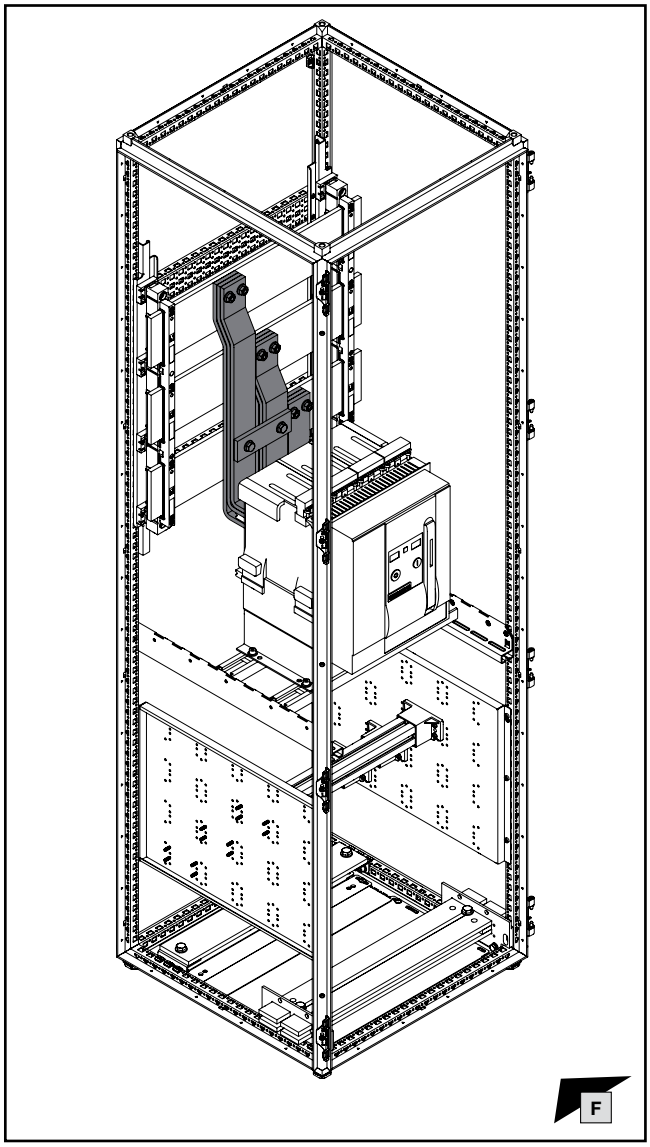

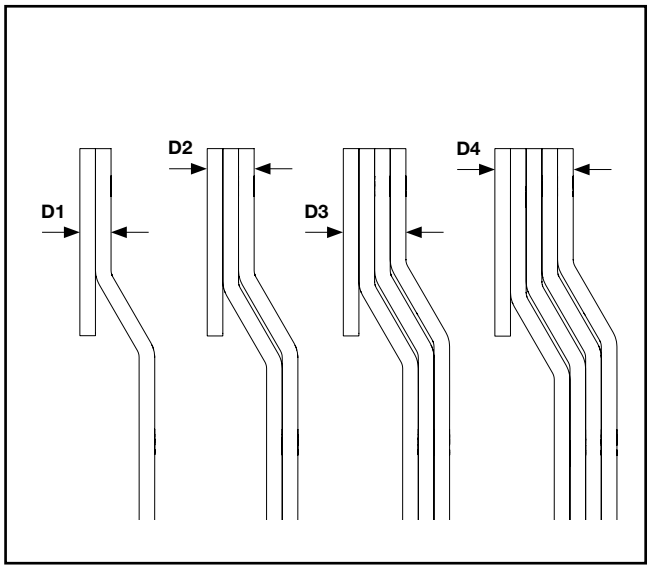

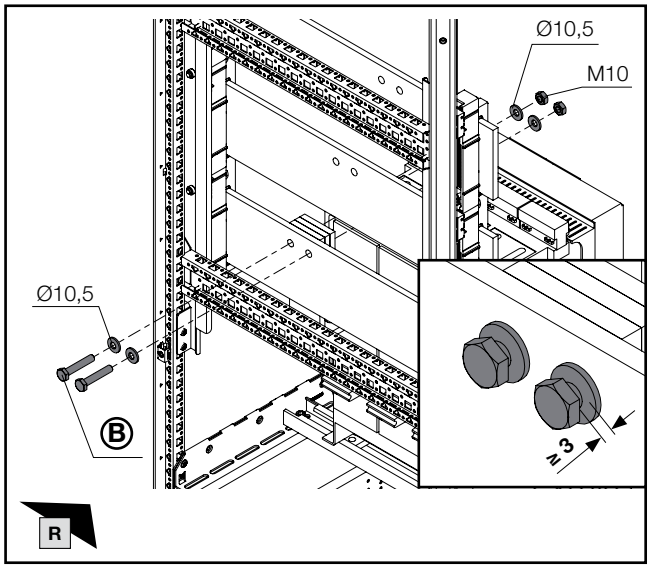

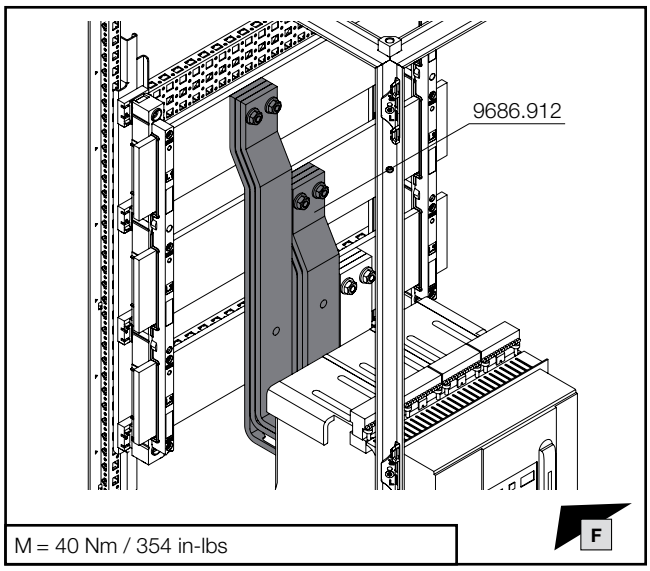

M = 40 Nm / 354 in-lbs

D mm		L mm	Ⓑ Best.-Nr. Model No. Référence
D1	20	35	**9686.830**
D2	30	45	**9686.845**
D3	40	55	**9686.865**
D4	50	65	**9686.855**

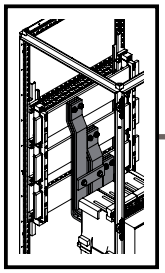

mm

SW16/ SW17

11,5 mm

DE EN FR

2. Sammelschienensystem 185 mm Compact
2. 185 mm Compact busbar system
2. Jeux de barres 185 mm Compact

2.5 Montage der L-Winkel und des Stabilisators
2.5 Mounting the L-bracket and stabiliser
2.5 Montage des équerres en L et du stabilisateur

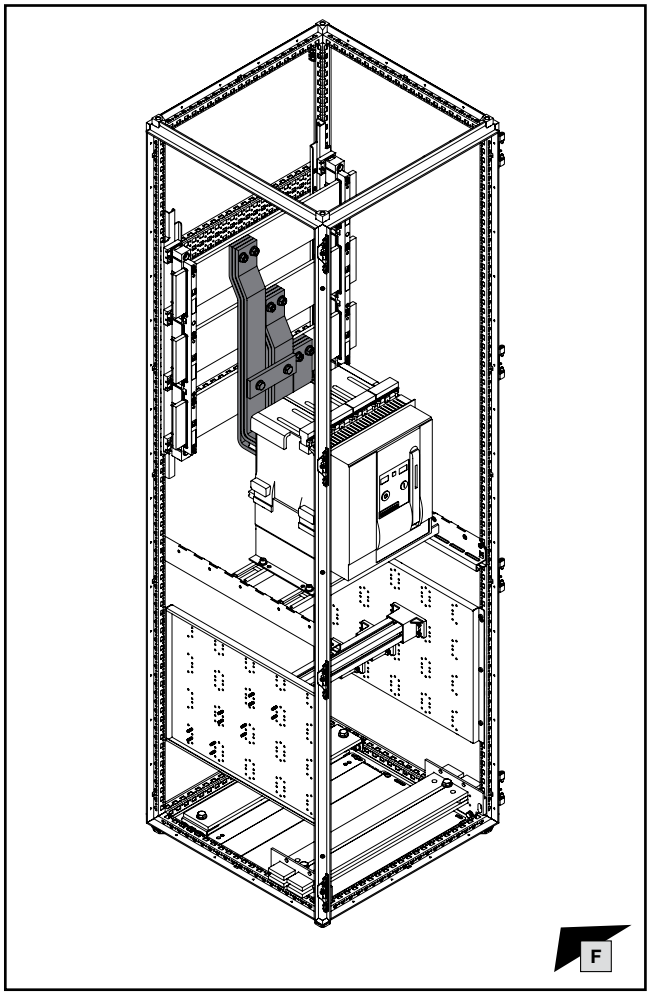

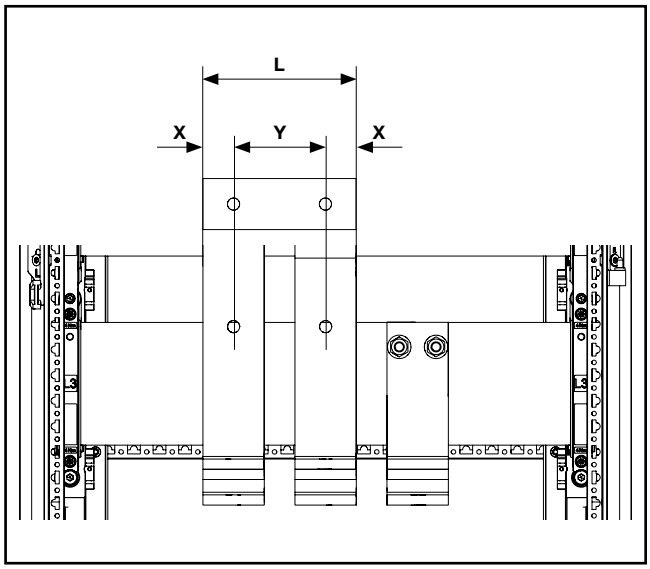

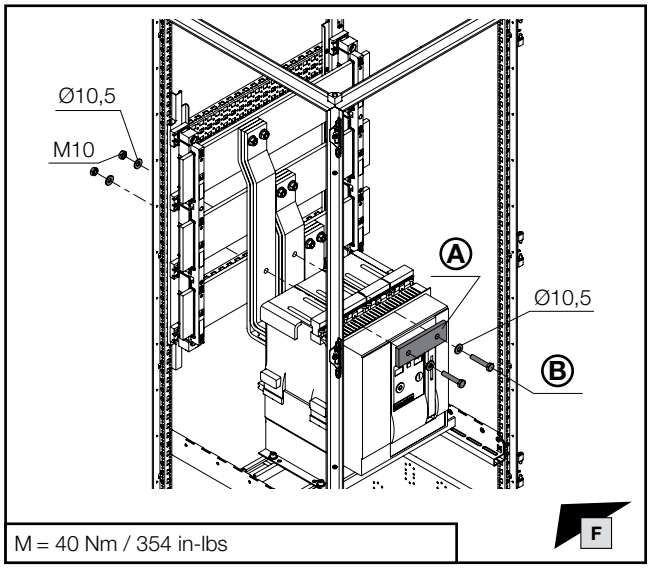

M = 40 Nm / 354 in-lbs

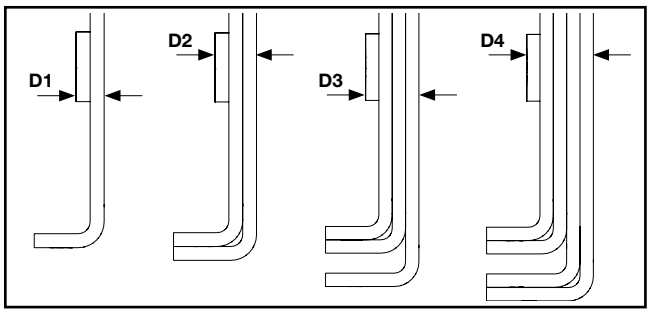

D mm		L mm	B Best.-Nr. Model No. Référence
D1	20	35	**9686.830**
D2	30	45	**9686.845**
D3	40	55	**9686.865**
D4	50	65	**9686.855**

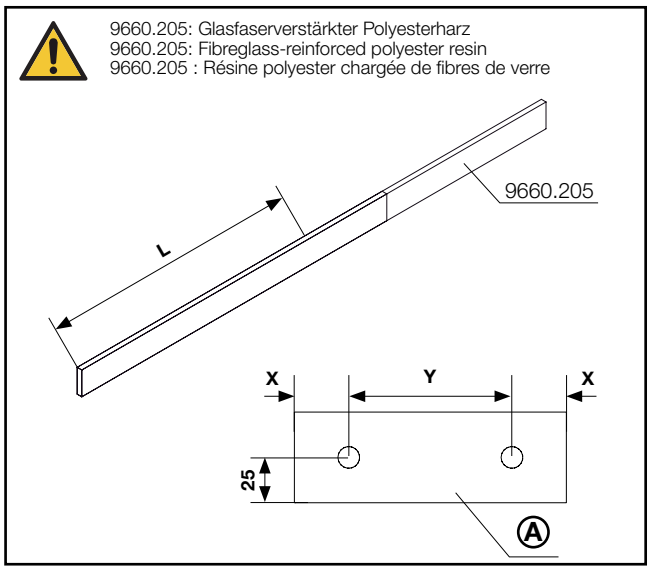

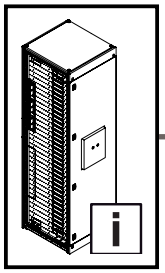

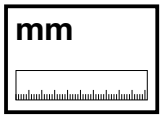

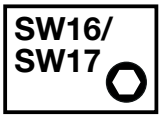

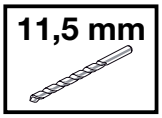

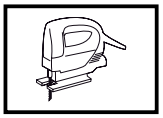

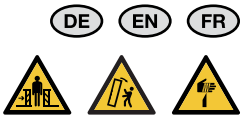

3. Stabilisierung verschiedener Anschlusshöhen des Leistungsschalters
3. Stabilising different circuit-breaker connector heights
3. Stabilisation de différents raccordements de disjoncteurs de puissance

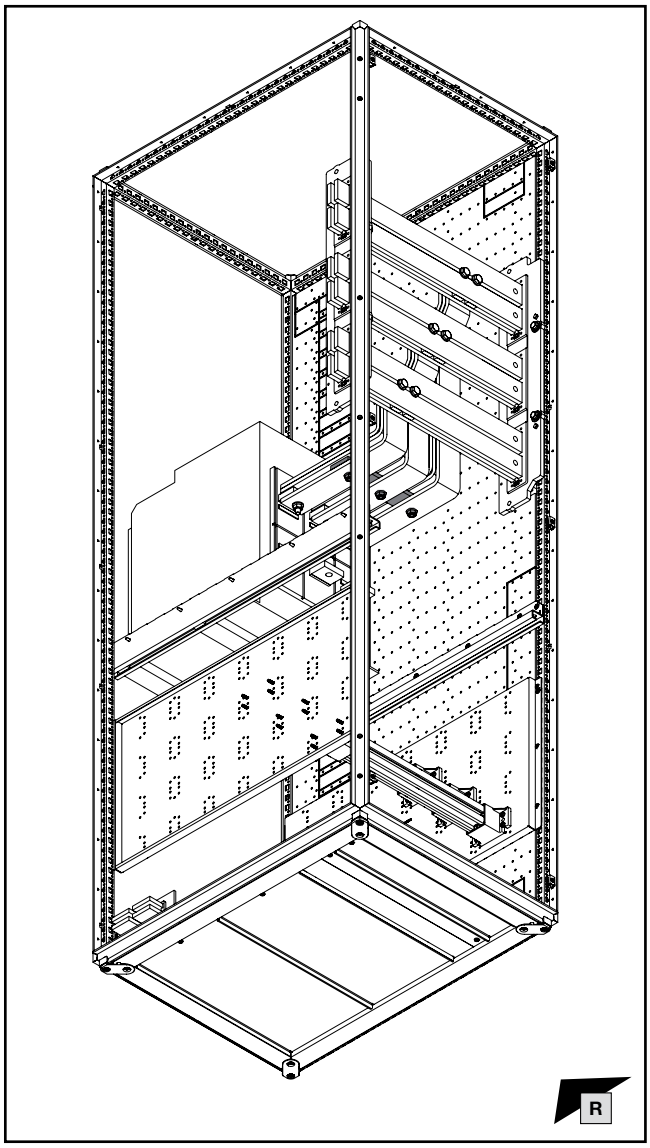

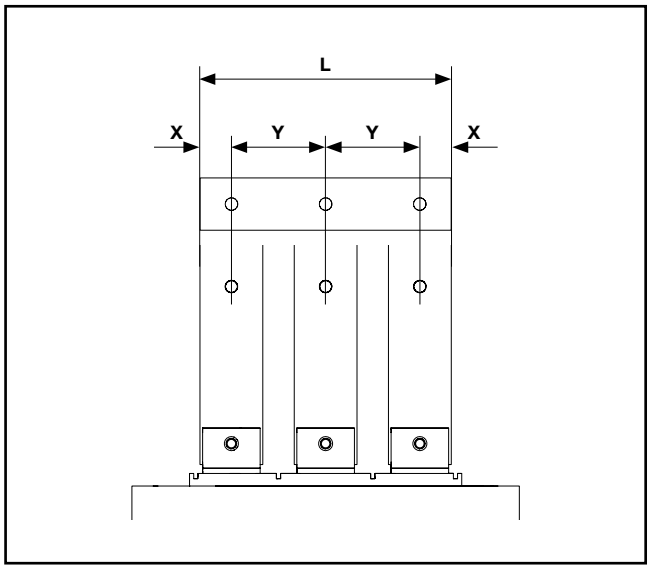

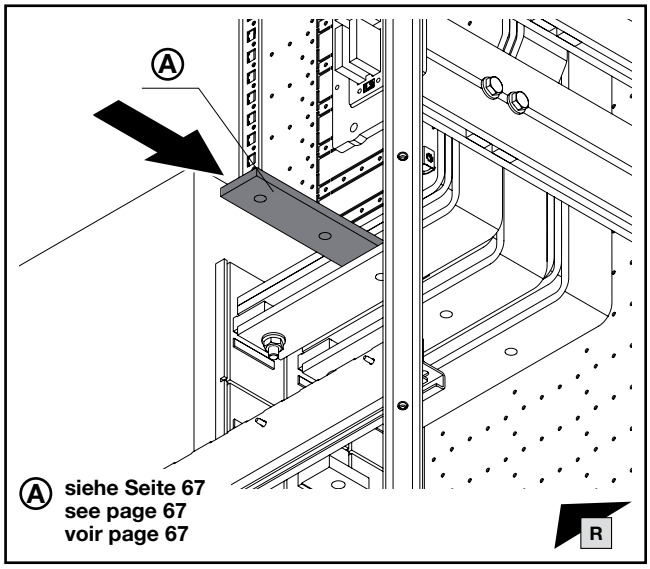

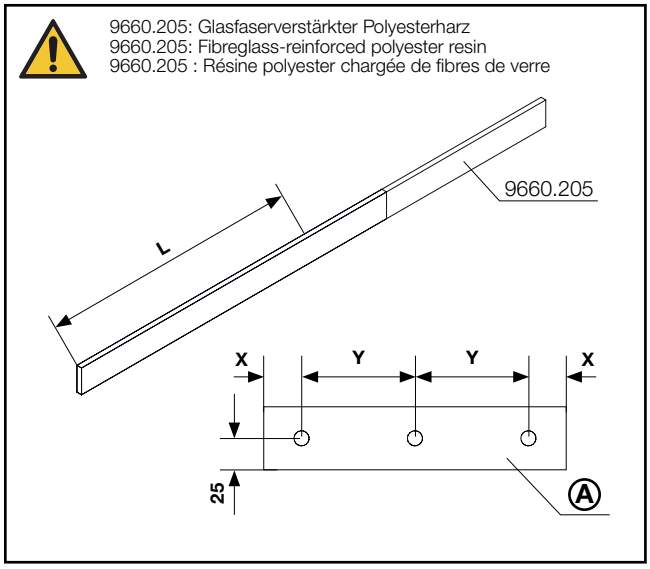

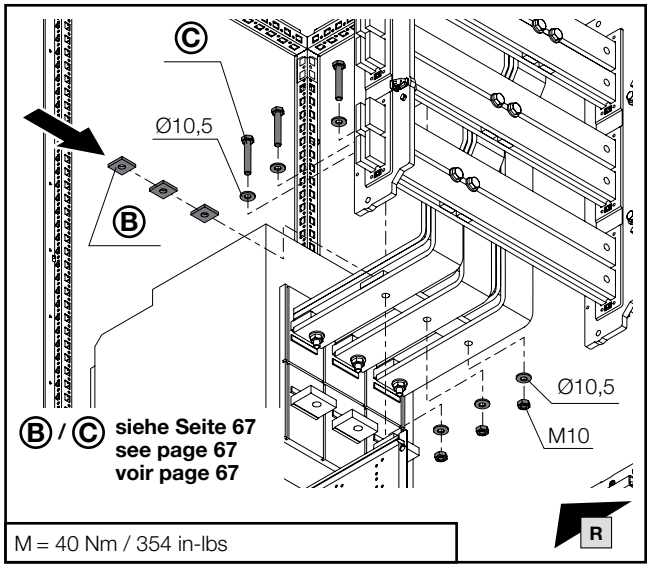

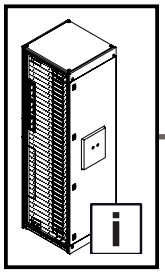

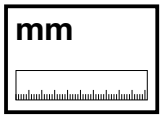

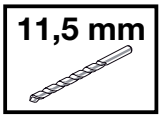

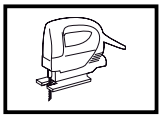

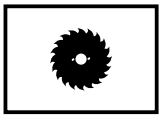

DE EN FR

3. Stabilisierung verschiedener Anschlusshöhen des Leistungsschalters
3. Stabilising different circuit-breaker connector heights
3. Stabilisation de différents raccordements de disjoncteurs de puissance

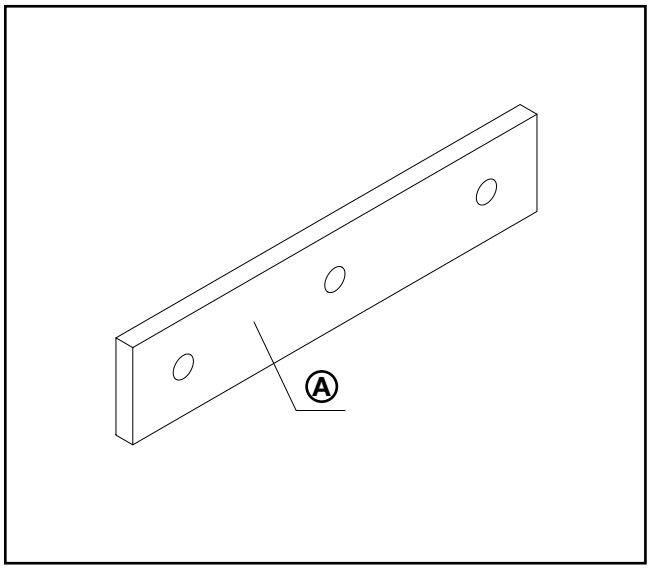

Sammelschienenverbindungen
Busbar connections
Jonctions de jeux de barres

Ⓒ
L = D + 15 mm

Ausführung Schraube mm **Screw design** mm **Type de vis** mm	**Best.-Nr.** **Model No.** **Référence**
M10x35	**9686.830**
M10x45	**9686.845**
M10x55	**9686.865**
M10x65	**9686.855**

Hinweis / Note / Remarque

Schrauben M10 in anderen Längen in Eigenbeschaffung gemäß ISO 4017, Festigkeitsklasse 8.8.
M10 screws in alternative lengths (purchased by the customer) to ISO 4017, strength class 8.8.
Vis M10 dans d'autres longueurs en propre fourniture selon la norme ISO 4017, classe de résistance 8.8.

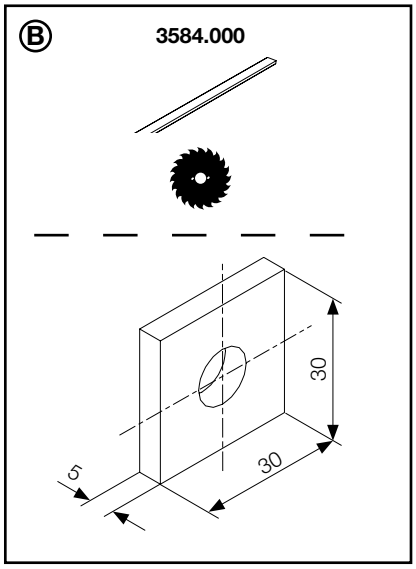

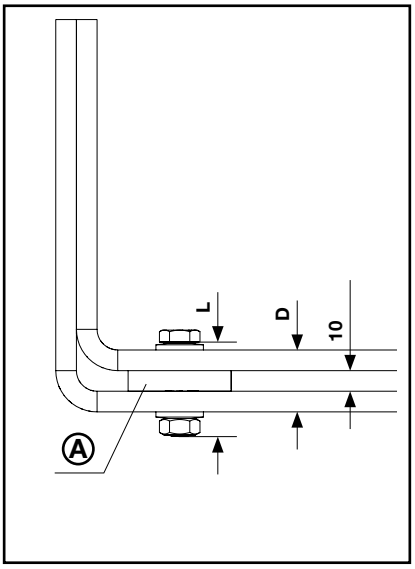

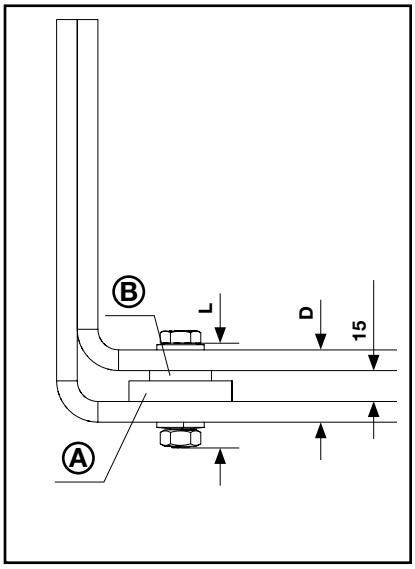

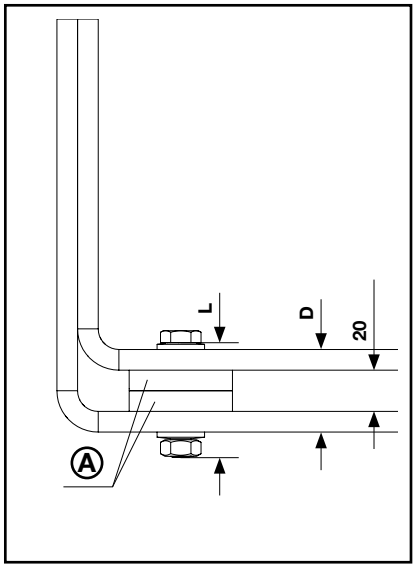

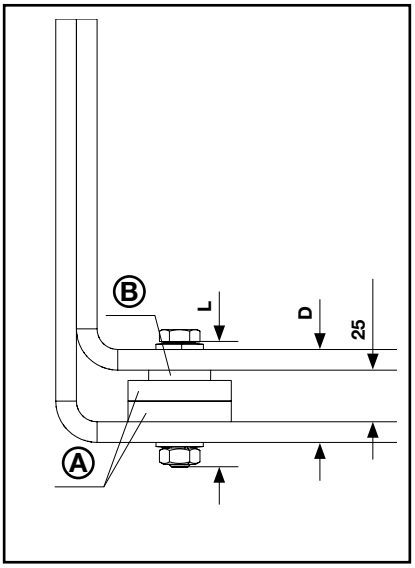

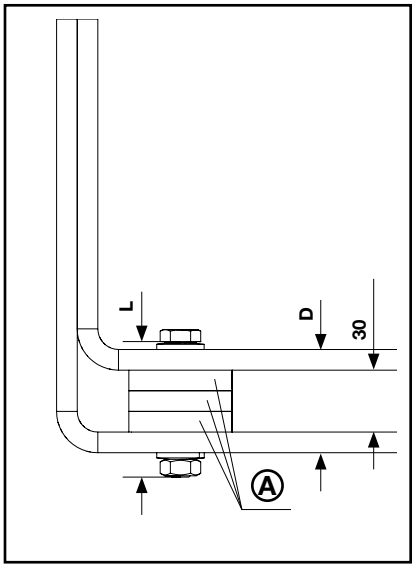

mm

4. Bestimmung Bolzenlänge
4. Determining the bolt length
4. Détermination de la longueur des boulons

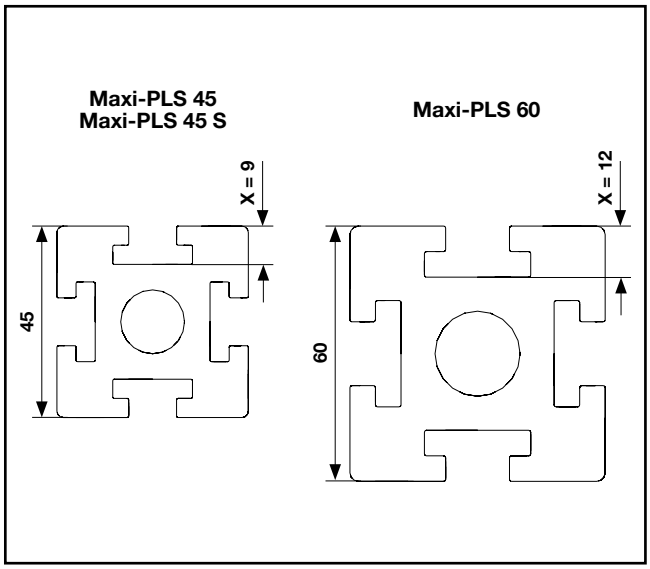

Mindestlänge Gewindebolzen
Minimum length of threaded bolt **L = X + D + 15 mm**
Longueur minimale des boulons filetés

Gewinde Thread Filetage	Gewindelänge mm Thread length mm Longueur du filetage mm	Ⓐ Best.-Nr. Model No. Référence
M10	35	**9676.971**
M10	45	**9676.972**
M10	55	**9676.973**
M10	70	**9676.976**
M10	80	**9676.977**

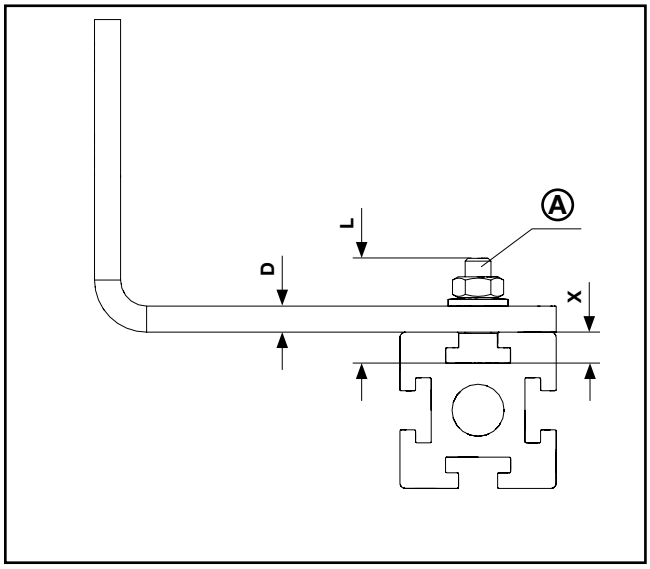

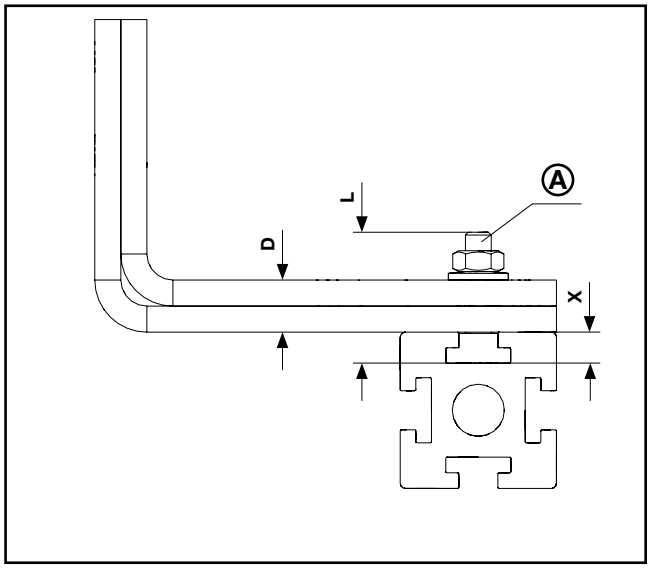

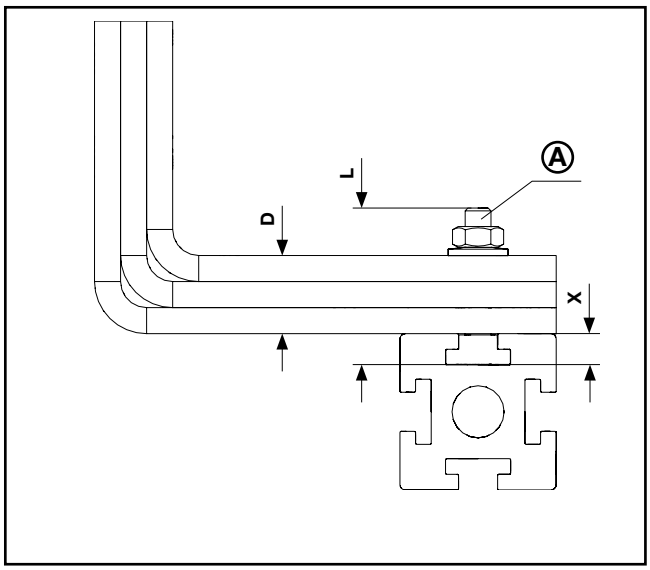

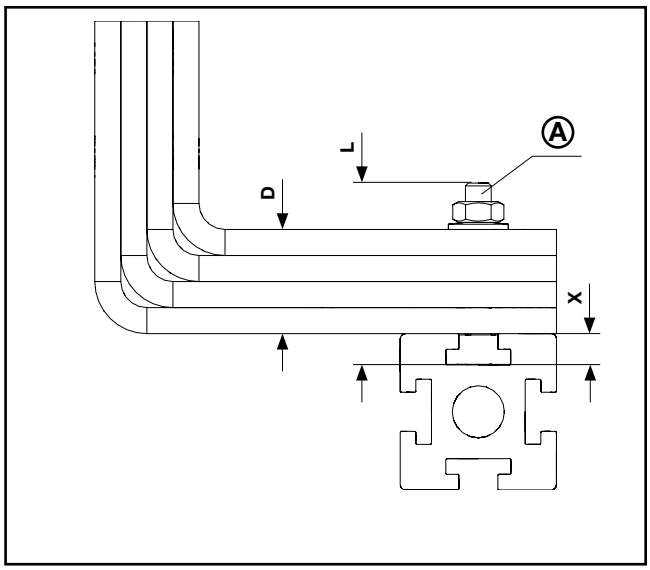

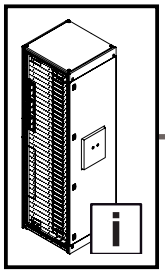

DE EN FR

Artikelverzeichnis
List of model numbers
Liste des références

Best.-Nr. Model No. Référence	Kapitel Chapter Chapitre
3584.000	3
3587.000	2.4
3589.005	2.4
3590.005	2.4
3590.015	2.4
3590.020	2.4
4165.500	1.8
9640.202	1.9
9640.207	1.9
9640.232	1.9
9640.237	1.9
9640.262	1.9
9640.267	1.9
9640.292	1.9
9640.297	1.9
9640.325	1.9
9640.360	1.9
9640.365	1.9
9640.940	1.9
9640.970	1.9
9640.980	1.9
9649.010	1.9
9649.360	1.9
9650.202	1.9
9650.232	1.9
9650.262	1.9
9650.292	1.9
9650.325	1.9
9650.360	1.9
9650.980	1.9
9650.990	1.9
9659.010	1.9
9659.360	1.9
9660.205	1.11 1.12 2.5 3
9676.966	1.12 3
9676.967	3
9676.968	1.11 1.12 3
9676.971	1.9 1.12 4
9676.972	1.9 1.12 4

Best.-Nr. Model No. Référence	Kapitel Chapter Chapitre
9676.973	1.9 1.12 4
9676.976	1.9 1.12 4
9676.977	1.9 1.12 4
9676.981	1.9
9676.982	1.9
9676.983	1.9
9676.986	1.9
9676.987	1.9
9677.500	2.3
9677.511	2.2
9677.521	2.2
9680.406	1.2
9680.408	1.2
9680.426	1.2
9680.428	1.2
9680.606	1.2
9680.608	1.2
9680.626	1.2
9680.628	1.2
9680.806	1.2
9680.808	1.2
9680.826	1.2
9680.828	1.2
9681.646	1.17
9681.648	1.17
9681.666	1.17
9681.668	1.17
9681.686	1.17
9681.688	1.17
9682.108	1.17
9682.128	1.17
9682.140	1.17
9682.142	1.17
9682.143	1.17
9682.144	1.17
9682.146	1.17
9682.148	1.17
9682.150	1.15
9682.158	1.15
9682.160	1.17
9682.170	1.15
9682.178	1.15

Best.-Nr. Model No. Référence	Kapitel Chapter Chapitre
9682.180	1.17
9682.190	1.15
9682.198	1.15
9682.314	1.16
9682.316	1.16
9682.318	1.16
9682.320	1.16
9682.322	1.16
9682.324	1.18
9682.330	1.14
9682.332	1.14
9682.334	1.14 1.16
9682.336	1.14
9682.338	1.14
9683.006	1.3 1.4 1.5
9683.008	1.3 1.4 1.5
9683.200	1.9
9683.210	1.9
9683.304	1.10
9683.306	1.10
9683.308	1.10
9683.310	1.10
9683.312	1.10
9683.326	1.10
9683.328	1.10
9683.446	1.14
9683.448	1.14
9683.504	1.14
9683.608	1.15
9683.628	1.15
9683.642	1.15
9683.643	1.15
9683.644	1.15
9683.646	1.15
9683.648	1.15
9683.660	1.15
9683.680	1.15
9684.004	1.7 1.8
9684.006	1.7 1.8
9684.008	1.7 1.8
9684.010	1.7 1.8

Best.-Nr. Model No. Référence	Kapitel Chapter Chapitre
9684.012	1.7 1.8
9686.060	1.8
9686.070	1.8
9686.300	1.7
9686.350	1.6
9686.495	1.11 1.12
9686.520	1.6
9686.522	1.6
9686.524	1.6
9686.526	1.6
9686.528	1.6
9686.530	1.6
9686.532	1.6
9686.534	1.6
9686.536	1.6
9686.538	1.6
9686.540	1.6
9686.542	1.6
9686.544	1.6
9686.546	1.6
9686.548	1.6
9686.580	1.6
9686.582	1.6
9686.584	1.6
9686.586	1.6
9686.588	1.6
9686.820	1.7 1.11
9686.830	1.11 1.12 2.5 3
9686.845	1.7 1.11 1.12 2.5 3
9686.855	1.11 1.12 2.5 3
9686.865	1.11 1.12 2.5 3
9686.870	1.11
9686.885	1.11 1.12
9686.912	1.9 1.11 1.12 2.5

Notizen/Notes

Notizen/Notes

Rittal – The System.

Faster – better – everywhere.

- Enclosures
- Power Distribution
- Climate Control
- IT Infrastructure
- Software & Services

You can find the contact details of all
Rittal companies throughout the world here.

www.rittal.com/contact

09.2023/D-0000-00001920-010

RITTAL GmbH & Co. KG
Auf dem Stuetzelberg · 35745 Herborn · Germany
Phone +49 2772 505-0
E-mail: info@rittal.de · www.rittal.com