Rittal – The System.

Faster – better – everywhere.



VX25 Ri4Power – Schalt- und Energieverteilanlagen-System

VX25 Ri4Power – Switchgear and power distribution system

VX25 Ri4Power – Distribution de courant

Montageanleitung
Assembly instructions
Notice de montage

ENCLOSURES | POWER DISTRIBUTION | CLIMATE CONTROL | IT INFRASTRUCTURE | SOFTWARE & SERVICES

FRIEDHELM LOH GROUP

DE EN FR

Inhaltsverzeichnis
Contents
Sommaire

DE

Abkürzungsverzeichnis 19
1. Hinweise zur Dokumentation 20
1.1 Aufbewahrung der Unterlagen 20
1.2 Verwendete Symbole 20
1.3 Mitgeltende Unterlagen 21
1.4 Technische Daten 21
1.5 Bemaßungen 21
1.6 Abmessungen der Schränke 22
1.7 Auswahl geeigneter Schrauben 23
2. Sicherheitshinweise 24
3. Systembeschreibung VX25 Ri4Power 43
3.1 Allgemeines 43
3.2 Das ACB-Feld 43
3.3 Das Abgangsfeld 43
3.4 Die Form 2b 44
3.5 Das Koppelfeld 44
3.6 Das Lastschaltleistenfeld 45
3.7 Das Kabelrangierfeld 45
3.8 Das Verteilsammelschienenfeld 45
3.9 Das Hochführungsfeld 45
3.10 Das Eckfeld 46
3.11 Das Leerfeld 46
3.12 RiLine 46
3.13 ISV 46
4. Besonderheit „Maritimer Bereich“ 47
5. Montage Hauptsammelschienen-system 48
5.1 Aufbauvarianten Dachbereich 48
5.2 Aufbauvarianten Bodenbereich 49
5.3 Aufbauvarianten Rückbereich Flat-PLS 185 50
5.4 Aufbauvarianten Rückbereich 185 mm Compact 51
5.5 Bestückung Sammelschienenhalter 30 x 10 Dachbereich – System A 52
5.6 Bestückung Sammelschienenhalter 30 x 10 Bodenbereich – System A 53
5.7 Bestückung Sammelschienenhalter 50 x 10 Dachbereich – System A 54
5.8 Bestückung Sammelschienenhalter 50 x 10 Bodenbereich – System A 55
5.9 Bestückung Sammelschienenhalter 50 x 10 Dachbereich – System A und B 56
5.10 Bestückung Sammelschienenhalter 50 x 10 Bodenbereich – System A und B 57
5.11 Bestückung Sammelschienenhalter 30 x 10 Dachbereich mit Montageplatte VX25 (Position: ±0 mm) 58
5.12 Bestückung Sammelschienenhalter 30 x 10 Bodenbereich mit Montageplatte VX25 (Position: ±0 mm) 59
5.13 Bestückung Sammelschienenhalter 50 x 10 Dachbereich mit Montageplatte VX25 (Position: ±0 mm) 60
5.14 Bestückung Sammelschienenhalter 50 x 10 Bodenbereich mit Montageplatte VX25 (Position: ±0 mm) 61
5.15 Bestückung Sammelschienenhalter 50 x 10 Rückbereich 62
5.16 Verfügbarer Klemm- und Anschlussraum Rückbereich 63
5.17 Auswahl Cu-ETP Sammelschienen Dach-bereich L1, L2, L3 und N 64
5.18 Auswahl Cu-ETP Sammelschienen Bodenbereich L1, L2, L3 und N 65

EN

Table of abbreviations 19
1. Notes on documentation 20
1.1 Storing the documents 20
1.2 Symbols used 20
1.3 Other applicable documents 21
1.4 Technical specifications 21
1.5 Dimensioning 21
1.6 Enclosure dimensions 22
1.7 Selecting suitable screws 23
2. Safety instructions 24
3. System description – VX25 Ri4Power 43
3.1 General 43
3.2 The ACB section 43
3.3 The outgoing section 43
3.4 The Form 2b 44
3.5 The coupling section 44
3.6 The fuse-switch disconnection section 45
3.7 The cable chamber 45
3.8 The distribution busbar section 45
3.9 The riser section 45
3.10 The corner section 46
3.11 The empty panel 46
3.12 RiLine 46
3.13 ISV 46
4. Special feature "Maritime sector" 47
5. Assembling the main busbar system 48
5.1 Assembly variants – Roof section 48
5.2 Assembly variants – Base section 49
5.3 Assembly variants – Rear section Flat-PLS 185 50
5.4 Assembly variants – Rear section 185 mm Compact 51
5.5 Configuring the busbar support, 30 x 10 – Roof section – System A 52
5.6 Configuring the busbar support, 30 x 10 – Base section – System A 53
5.7 Configuring the busbar support, 50 x 10 – Roof section – System A 54
5.8 Configuring the busbar support, 50 x 10 – Base section – System A 55
5.9 Configuring the busbar support, 50 x 10 – Roof section – System A and B 56
5.10 Configuring the busbar support, 50 x 10 – Base section – System A and B 57
5.11 Configuring the busbar support 30 x 10, roof section, with mounting plate VX25 (position: ±0 mm) 58
5.12 Configuring the busbar support 30 x 10, base section, with mounting plate VX25 (position: ±0 mm) 59
5.13 Configuring the busbar support 50 x 10, roof section, with mounting plate VX25 (position: ±0 mm) 60
5.14 Configuring the busbar support 50 x 10, base section, with mounting plate VX25 (position: ±0 mm) 61
5.15 Configuring the busbar support, 50 x 10 – Rear section 62
5.16 Available terminal and connection space – Rear section 63
5.17 Selecting the Cu-ETP busbars in the roof section L1, L2, L3 and N 64
5.18 Selecting the Cu-ETP busbars in the base section L1, L2, L3 and N 65

FR

Répertoire des abréviations 19
1. Remarques relatives à la documentation 20
1.1 Conservation des documents 20
1.2 Symboles utilisés 20
1.3 Autres documents applicables 21
1.4 Caractéristiques techniques 21
1.5 Dimensions 21
1.6 Dimensions des armoires 22
1.7 Sélection des vis appropriées 23
2. Consignes de sécurité 24
3. Description du système VX25 Ri4Power 43
3.1 Généralités 43
3.2 La zone des disjoncteurs de puissance 43
3.3 La zone des départs 43
3.4 La forme 2b 44
3.5 La zone de raccordement 44
3.6 La zone de coupe-circuits 45
3.7 La zone de rangement de câbles 45
3.8 La zone des jeux de barres de distribution 45
3.9 La zone de cheminement vertical 45
3.10 La zone d'angle 46
3.11 La zone vide 46
3.12 RiLine 46
3.13 ISV 46
4. Particularités « Domaine maritime » 47
5. Montage des jeux de barres principaux 48
5.1 Variantes de montage sous le toit 48
5.2 Variantes de montage dans la base 49
5.3 Variantes de montage dans la partie arrière Flat-PLS 185 50
5.4 Variantes de montage dans la partie arrière 185 mm Compact 51
5.5 Équipement du support de jeux de barres 30 x 10 sous le toit – Système A 52
5.6 Équipement du support de jeux de barres 30 x 10 dans la base – Système A 53
5.7 Équipement du support de jeux de barres 50 x 10 sous le toit – Système A 54
5.8 Équipement du support de jeux de barres 50 x 10 dans la base – Système A 55
5.9 Équipement du support de jeux de barres 50 x 10 sous le toit – Système A et B 56
5.10 Équipement du support de jeux de barres 50 x 10 dans la base – Système A et B 57
5.11 Équipement du support de jeux de barres 30 x 10 sous le toit avec plaque de montage VX25 (position : ±0 mm) 58
5.12 Équipement du support de jeux de barres 30 x 10 dans la base avec plaque de montage VX25 (position : ±0 mm) 59
5.13 Équipement du support de jeux de barres 50 x 10 sous le toit avec plaque de montage VX25 (position : ±0 mm) 60
5.14 Équipement du support de jeux de barres 50 x 10 dans la base avec plaque de montage VX25 (position : ±0 mm) 61
5.15 Équipement du support de jeux de barres 50 x 10 dans la partie arrière 62
5.16 Zone de serrage et de raccordement disponible dans la partie arrière 63
5.17 Sélection des jeux de barres sous le toit Cu-ETP L1, L2, L3 et N 64

Inhaltsverzeichnis
Contents
Sommaire

DE

5.19 Auswahl Cu-ETP Sammelschienen Rückbereich L1, L2, L3 und N – Flat-PLS 185 66
5.20 Auswahl Cu-ETP Sammelschienen Rückbereich L1, L2, L3 – 185 mm Compact 67
5.21 Abmessungen Cu-ETP Sammelschienen L1, L2, L3 und N für alle drei Schrankvarianten 68
5.22 Auswahl Sammelschienenhalter 69
5.23 Sammelschienenhalter im Dachbereich für IEC-Anwendung – System A 70
5.24 Sammelschienenhalter im Bodenbereich für IEC-Anwendung – System A 71
5.25 Sammelschienenhalter im Dachbereich für IEC-Anwendung – System B 72
5.26 Sammelschienenhalter im Bodenbereich für IEC-Anwendung – System B 73
5.27 Sammelschienenhalter im Dachbereich für UL-Anwendung – System A 74
5.28 Sammelschienenhalter im Bodenbereich für UL-Anwendung – System A 76
5.29 Sammelschienenhalter im Dachbereich für UL-Anwendung – System B 78
5.30 Sammelschienenhalter im Bodenbereich für UL-Anwendung – System B 80
5.31 Sammelschienenhalter im Dachbereich mit Montageplatte VX25 (Position: ±0 mm) 82
5.32 Sammelschienenhalter im Bodenbereich mit Montageplatte VX25 (Position: ±0 mm) 83
5.33 Sammelschienenhalter im Rückbereich 84
5.34 Endabdeckung Sammelschienenhalter für Dach-, Boden- und Rückbereich 85
5.35 Anreihung 2 Sammelschienen 30 x 10 im Dachbereich 87
5.36 Anreihung 2 Sammelschienen 30 x 10 im Bodenbereich 89
5.37 Anreihung 4 Sammelschienen 30 x 10 im Dachbereich 91
5.38 Anreihung 4 Sammelschienen 30 x 10 im Bodenbereich 93
5.39 Anreihung 1 Sammelschiene 50 x 10 im Dachbereich 95
5.40 Anreihung 1 Sammelschiene 50 x 10 im Bodenbereich 97
5.41 Anreihung 2 Sammelschienen 50 x 10 im Dachbereich 99
5.42 Anreihung 2 Sammelschienen 50 x 10 im Bodenbereich 101
5.43 Anreihung 4 Sammelschienen 50 x 10 im Dachbereich 103
5.44 Anreihung 4 Sammelschienen 50 x 10 im Bodenbereich 105
5.45 Anreihung 2 x 2 Sammelschienen 50 x 10 im Dachbereich 107
5.46 Anreihung 2 x 4 Sammelschienen 50 x 10 im Dachbereich 109
5.47 Anreihung 2 x 2 Sammelschienen 50 x 10 im Bodenbereich 111
5.48 Anreihung 2 x 4 Sammelschienen 50 x 10 im Bodenbereich 113
5.49 Anreihung 2 Sammelschienen im Rückbereich 115
5.50 Anreihung 4 Sammelschienen im Rückbereich 117
6. Montage N-Sammelschienensystem 119
6.1 Montage Sammelschienenhalter N unten (4 x 50 x 10) 119

EN

5.19 Selecting the Cu-ETP busbars in the rear section L1, L2, L3 and N – Flat-PLS 185 66
5.20 Selecting the Cu-ETP busbars in the rear section L1, L2, L3 – 185 mm Compact 67
5.21 Dimensions of the Cu-ETP busbars L1, L2, L3 and N to length for all three enclosure variants 68
5.22 Selecting the busbar supports 69
5.23 Busbar support in roof section for IEC application – System A 70
5.24 Busbar support in base section for IEC application – System A 71
5.25 Busbar support in roof section for IEC application – System B 72
5.26 Busbar support in base section for IEC application – System B 73
5.27 Busbar support in roof section for UL application – System A 74
5.28 Busbar support in base section for UL application – System A 76
5.29 Busbar support in roof section for UL application – System B 78
5.30 Busbar support in base section for UL application – System B 80
5.31 Busbar support in roof section with mounting plate VX25 (position: ±0 mm) 82
5.32 Busbar support in base section with mounting plate VX25 (position: ±0 mm) 83
5.33 Busbar support in the rear section 84
5.34 Busbar support end cover for the roof, base and rear sections 85
5.35 Baying 2 busbars 30 x 10 in the roof section 87
5.36 Baying 2 busbars 30 x 10 in base section 89
5.37 Baying 4 busbars 30 x 10 in the roof section 91
5.38 Baying 4 busbars 30 x 10 in the base section 93
5.39 Baying 1 busbar 50 x 10 in the roof section 95
5.40 Baying 1 busbar 50 x 10 in the base section 97
5.41 Baying 2 busbars 50 x 10 in the roof section 99
5.42 Baying 2 busbars 50 x 10 in the base section 101
5.43 Baying 4 busbars 50 x 10 in the roof section 103
5.44 Baying 4 busbars 50 x 10 in the base section 105
5.45 Baying 2 x 2 busbars 50 x 10 in the roof section 107
5.46 Baying 2 x 4 busbars 50 x 10 in the roof section 109
5.47 Baying 2 x 2 busbars 50 x 10 in the base section 111
5.48 Baying 2 x 4 busbars 50 x 10 in the base section 113
5.49 Baying 2 busbars in the rear section 115
5.50 Baying 4 busbars in the rear section 117
6. Assembling the N busbar system 119
6.1 Fitting the N busbar supports, bottom (4 x 50 x 10) 119
6.2 Fitting the N busbar supports, top (4 x 50 x 10) 120

FR

5.18 Sélection des jeux de barres dans la base Cu-ETP L1, L2, L3 et N 65
5.19 Sélection des jeux de barres Cu-ETP dans la partie arrière L1, L2, L3 et N – Flat-PLS 185 66
5.20 Sélection des jeux de barres Cu-ETP dans la partie arrière L1, L2, L3 – 185 mm Compact 67
5.21 Dimension des jeux de barres Cu-ETP L1, L2, L3 et N pour les trois variantes d'armoire 68
5.22 Sélection des supports de jeux de barres 69
5.23 Support de jeux de barres sous le toit pour application CEI – Système A 70
5.24 Support de jeux de barres dans la base pour application CEI – Système A 71
5.25 Support de jeux de barres sous le toit pour application CEI – Système B 72
5.26 Support de jeux de barres dans la base pour application CEI – Système B 73
5.27 Support de jeux de barres sous le toit pour application UL – Système A 74
5.28 Support de jeux de barres dans la base pour application UL – Système A 76
5.29 Support de jeux de barres sous le toit pour application UL – Système B 78
5.30 Support de jeux de barres dans la base pour application UL – Système B 80
5.31 Support de jeux de barres sous le toit avec plaque de montage VX25 (position : ±0 mm) 82
5.32 Support de jeux de barres dans la base avec plaque de montage VX25 (position : ±0 mm) 83
5.33 Support de jeux de barres dans la partie arrière 84
5.34 Couvercle d'extrémité de support de jeux de barres sous le toit, dans la base et dans la partie arrière 85
5.35 Juxtaposition de 2 jeux de barres 30 x 10 sous le toit 87
5.36 Juxtaposition de 2 jeux de barres 30 x 10 dans la base 89
5.37 Juxtaposition de 4 jeux de barres 30 x 10 sous le toit 91
5.38 Juxtaposition de 4 jeux de barres 30 x 10 dans la base 93
5.39 Juxtaposition d'1 jeu de barres 50 x 10 sous le toit 95
5.40 Juxtaposition d'1 jeu de barres 50 x 10 dans la base 97
5.41 Juxtaposition de 2 jeux de barres 50 x 10 sous le toit 99
5.42 Juxtaposition de 2 jeux de barres 50 x 10 dans la base 101
5.43 Juxtaposition de 4 jeux de barres 50 x 10 sous le toit 103
5.44 Juxtaposition de 4 jeux de barres 50 x 10 dans la base 105
5.45 Juxtaposition de 2 x 2 jeux de barres 50 x 10 sous le toit 107
5.46 Juxtaposition de 2 x 4 jeux de barres 50 x 10 sous le toit 109
5.47 Juxtaposition de 2 x 2 jeux de barres 50 x 10 dans la base 111
5.48 Juxtaposition de 2 x 4 jeux de barres 50 x 10 dans la base 113

DE EN FR

Inhaltsverzeichnis
Contents
Sommaire

DE

6.2 Montage Sammelschienenhalter N oben (4 x 50 x 10) 120
6.3 Montage Sammelschienenhalter N unten (2 x 4 x 50 x 10) 121
6.4 Montage Sammelschienenhalter N oben (2 x 4 x 50 x 10) 123
6.5 Einlegen der Cu-ETP Sammelschienen N unten (4 x 50 x 10) 125
6.6 Einlegen der Cu-ETP Sammelschienen N oben (4 x 50 x 10) 126
6.7 Transportsicherung der Sammelschienen N (1 x 50 x 10)und/oder Endausbau Einzelfeld, unten 127
6.8 Transportsicherung der Sammelschienen N (1 x 50 x 10)und/oder Endausbau Einzelfeld, oben 128
6.9 Transportsicherung der Sammelschienen N (2 x 50 x 10)und/oder Endausbau Einzelfeld, unten 129
6.10 Transportsicherung der Sammelschienen N (2 x 50 x 10)und/oder Endausbau Einzelfeld, oben 130
6.11 Transportsicherung der Sammelschienen N (4 x 50 x 10) und/oder Endausbau Einzelfeld, unten 131
6.12 Transportsicherung der Sammelschienen N (4 x 50 x 10) und/oder Endausbau Einzelfeld, oben 132
6.13 Transportsicherung der Sammelschienen N (2 x 4 x 50 x 10)und/oder Endausbau Einzelfeld, unten 133
6.14 Transportsicherung der Sammelschienen N (2 x 4 x 50 x 10)und/oder Endausbau Einzelfeld, oben 134
6.15 Anreihung der Cu-ETP Sammelschienen N unten (1 x 50 x 10) 135
6.16 Anreihung der Cu-ETP Sammelschienen N oben (1 x 50 x 10) 137
6.17 Anreihung der Cu-ETP Sammelschienen N unten (2 x 50 x 10) 139
6.18 Anreihung der Cu-ETP Sammelschienen N oben (2 x 50 x 10) 141
6.19 Anreihung der Cu-ETP Sammelschienen N unten (4 x 50 x 10) 143
6.20 Anreihung der Cu-ETP Sammelschienen N oben (4 x 50 x 10) 145
6.21 Anreihung der Cu-ETP Sammelschienen N unten (2 x 4 x 50 x 10) 147
6.22 Anreihung der Cu-ETP Sammelschienen N oben (2 x 4 x 50 x 10) 149
6.23 Verfügbarer Klemm- und Anschlussraum auf der N-Sammelschiene (bis 4 x 50 x 10) 151
6.24 Brückung Cu-ETP Sammelschienen N oben und unten (2 x 4 x 50 x 10), Dachbereich 152
6.25 Brückung Cu-ETP Sammelschienen N oben und unten (2 x 4 x 50 x 10), Bodenbereich 153
6.26 Brückung Cu-ETP Sammelschienen PEN (TN-C-S-System) unten auf Rahmen (2 x 4 x 50 x 10), Dachbereich 154
6.27 Brückung Cu-ETP Sammelschienen PEN (TN-C-S-System) unten auf Rahmen (1 x 4 x 50 x 10), Dachbereich 158
6.28 Brückung Cu-ETP Sammelschienen PEN (TN-C-S-System) oben auf Rahmen (2 x 4 x 50 x 10), Bodenbereich 162

EN

6.3 Fitting the N busbar supports, bottom (2 x 4 x 50 x 10) 121
6.4 Fitting the N busbar supports, top (2 x 4 x 50 x 10) 123
6.5 Inserting the Cu-ETP N busbars, bottom (4 x 50 x 10) 125
6.6 Inserting the Cu-ETP N busbars, top (4 x 50 x 10) 126
6.7 Shipping brace for N busbars (1 x 50 x 10) and/or ultimate configuration of single section, bottom 127
6.8 Shipping brace for N busbars (1 x 50 x 10) and/or ultimate configuration of single section, top 128
6.9 Shipping brace for N busbars (2 x 50 x 10) and/or ultimate configuration of single section, bottom 129
6.10 Shipping brace for N busbars (2 x 50 x 10) and/or ultimate configuration of single section, top 130
6.11 Shipping brace for N busbars (4 x 50 x 10) and/or ultimate configuration of single section, bottom 131
6.12 Shipping brace for N busbars (4 x 50 x 10) and/or ultimate configuration of single section, top 132
6.13 Shipping brace for N busbars (2 x 4 x 50 x 10) and/or ultimate configuration of single section, bottom 133
6.14 Shipping brace for N busbars (2 x 4 x 50 x 10) and/or ultimate configuration of single section, top 134
6.15 Baying the Cu-ETP N busbars, bottom (1 x 50 x 10) 135
6.16 Baying the Cu-ETP N busbars, top (1 x 50 x 10) 137
6.17 Baying the Cu-ETP N busbars, bottom (2 x 50 x 10) 139
6.18 Baying the Cu-ETP N busbars, top (2 x 50 x 10) 141
6.19 Baying the Cu-ETP N busbars, bottom (4 x 50 x 10) 143
6.20 Baying the Cu-ETP N busbars, top (4 x 50 x 10) 145
6.21 Baying the Cu-ETP N busbars, bottom (2 x 4 x 50 x 10) 147
6.22 Baying the Cu-ETP N busbars, top (2 x 4 x 50 x 10) 149
6.23 Available terminal and connection space on the N busbar (up to 4 x 50 x 10) 151
6.24 Bridging the Cu-ETP N busbars, top and bottom (2 x 4 x 50 x 10), roof section 152
6.25 Bridging the Cu-ETP N busbars, top and bottom (2 x 4 x 50 x 10), base section 153
6.26 Bridging the Cu-ETP PEN busbars (TN-C-S system) at bottom of frame (2 x 4 x 50 x 10), roof section 154
6.27 Bridging the Cu-ETP PEN busbars (TN-C-S-System) at bottom of frame (1 x 4 x 50 x 10), roof section 158
6.28 Bridging the Cu-ETP PEN busbar (TN-C-S-System) at top of frame (2 x 4 x 50 x 10), base section 162
6.29 Bridging the Cu-ETP PEN busbar (TN-C-S system) at top of frame (1 x 4 x 50 x 10), base section 166

FR

5.49 Juxtaposition de 2 jeux de barres dans la partie arrière 115
5.50 Juxtaposition de 4 jeux de barres dans la partie arrière 117
6. Montage des jeux de barres Neutre 119
6.1 Montage des supports de jeux de barres Neutre en bas (4 x 50 x 10) 119
6.2 Montage des supports de jeux de barres Neutre en haut (4 x 50 x 10) 120
6.3 Montage des supports de jeux de barres Neutre en bas (2 x 4 x 50 x 10) 121
6.4 Montage des supports de jeux de barres Neutre en haut (2 x 4 x 50 x 10) 123
6.5 Insertion des jeux de barres Cu-ETP Neutre en bas (4 x 50 x 10) 125
6.6 Insertion des jeux de barres Cu-ETP Neutre en haut (4 x 50 x 10) 126
6.7 Blocage des jeux de barres Neutre (1 x 50 x 10) et/ou montage final sur cellule isolée pour le transport en bas 127
6.8 Blocage des jeux de barres Neutre (1 x 50 x 10) et/ou montage final sur cellule isolée pour le transport en haut 128
6.9 Blocage des jeux de barres Neutre (2 x 50 x 10) et/ou montage final sur cellule isolée pour le transport en bas 129
6.10 Blocage des jeux de barres Neutre (2 x 50 x 10) et/ou montage final sur cellule isolée pour le transport en haut 130
6.11 Blocage des jeux de barres Neutre (4 x 50 x 10) et/ou montage final sur cellule isolée pour le transport en bas 131
6.12 Blocage des jeux de barres Neutre (4 x 50 x 10) et/ou montage final sur cellule isolée pour le transport en haut 132
6.13 Blocage des jeux de barres Neutre (2 x 4 x 50 x 10) et/ou montage final sur cellule isolée pour le transport en bas 133
6.14 Blocage des jeux de barres Neutre (2 x 4 x 50 x 10) et/ou montage final sur cellule isolée pour le transport en haut 134
6.15 Juxtaposition des jeux de barres Cu-ETP Neutre en bas (1 x 50 x 10) 135
6.16 Juxtaposition des jeux de barres Cu-ETP Neutre en haut (1 x 50 x 10) 137
6.17 Juxtaposition des jeux de barres Cu-ETP Neutre en bas (2 x 50 x 10) 139
6.18 Juxtaposition des jeux de barres Cu-ETP Neutre en haut (2 x 50 x 10) 141
6.19 Juxtaposition des jeux de barres Cu-ETP Neutre en bas (4 x 50 x 10) 143
6.20 Juxtaposition des jeux de barres Cu-ETP Neutre en haut (4 x 50 x 10) 145
6.21 Juxtaposition des jeux de barres Cu-ETP Neutre en bas (2 x 4 x 50 x 10) 147
6.22 Juxtaposition des jeux de barres Cu-ETP Neutre en haut (2 x 4 x 50 x 10) 149
6.23 Zone de serrage et de raccordement disponible sur le jeu de barres Neutre (jusqu'à 4 x 50 x 10) 151
6.24 Pontage des jeux de barres Cu-ETP Neutre en haut et en bas (2 x 4 x 50 x 10) sous le toit 152

Inhaltsverzeichnis
Contents
Sommaire

DE

6.29 Brückung Cu-ETP Sammelschienen PEN (TN-C-S-System) oben auf Rahmen (1 x 4 x 50 x 10), Bodenbereich 166
6.30 Zur Normallage um 90° gedrehter N-Sammelschienenhalter unten (4 x 50 x 10) 170
6.31 Zur Normallage um 90° gedrehter N-Sammelschienenhalter oben (4 x 50 x 10) 177
6.32 Verfügbarer Klemm- und Anschlussraum bei gedrehtem N-Sammelschienenhalter (4 x 50 x 10) 182
6.33 Zur Normallage um 90° gedrehter N-Sammelschienenhalter unten (2 x 4 x 50 x 10) 183
6.34 Zur Normallage um 90° gedrehter N-Sammelschienenhalter oben (2 x 4 x 50 x 10) 192
6.35 Verfügbarer Klemm- und Anschlussraum bei gedrehtem N-Sammelschienenhalter (2 x 4 x 50 x 10) 197
7. Montage PE/PEN-Sammelschienen-system 198
7.1 Montage PE/PEN Befestigungswinkel, unten 198
7.2 Montage PE/PEN Befestigungswinkel, oben 199
7.3 Montage PE/PEN-Sammelschiene (bis zu 4 x 1 x 80), unten 200
7.4 Montage PE/PEN-Sammelschiene (bis zu 4 x 1 x 80), oben 201
7.5 Anreihung PE/PEN-Sammelschiene (bis zu 4 x 1 x 80), unten 202
7.6 Anreihung PE/PEN-Sammelschiene (bis zu 4 x 1 x 80), oben 203
7.7 Montage PE/PEN-Sammelschiene (bis zu 2 x 40), unten 204
7.8 Montage PE/PEN-Sammelschiene (bis zu 2 x 40), oben 205
7.9 Anreihung PE/PEN-Sammelschiene (bis zu 2 x 40), unten 206
7.10 Anreihung PE/PEN-Sammelschiene (bis zu 2 x 40), oben 207
7.11 Verfügbarer Klemm- und Anschlussraum auf der PE/PEN-Sammelschiene 208
7.12 TN-C-S-Brücke unten 209
7.13 TN-C-S-Brücke oben 216
7.14 Versatz PE-System um 25 mm bzw. 50 mm unten 222
7.15 Versatz PE-System um 25 mm bzw. 50 mm oben 224
8. Montage Anschlusstechnik Haupt- und Verteilsammelschienen 226
8.1 Übersicht Anschlusspositionen dach- und bodengeführtes Verteilsammelschienen-feld 226
8.2 Sammelschienen 2 x 30/50 x 10 in horizontaler und vertikaler Einbaulage 227
8.3 Sammelschienen 4 x 30/50 x 10 in horizontaler und vertikaler Einbaulage 228
8.4 2 Sammelschienen in horizontaler und vertikaler Einbaulage – Anschlussplatten für Bolzen M10 229
8.5 2 Sammelschienen in horizontaler und vertikaler Einbaulage – Direktanschluss-klemme 230
8.6 2 Sammelschienen in vertikaler Einbaulage – Anschlussplatten zum Anschluss von lamellierten Flachkupferschienen 231

EN

6.30 Busbar support N conductor at the bottom, rotated through 90° from the normal position (4 x 50 x 10) 170
6.31 Busbar support N conductor at the top, rotated through 90° from the normal position (4 x 50 x 10) 177
6.32 Available clamping and connection space with a rotated busbar support N conductor (4 x 50 x 10) 182
6.33 Busbar support N conductor at the bottom, rotated through 90° from the normal position (2 x 4 x 50 x 10) 183
6.34 Busbar support N conductor at the top, rotated through 90° from the normal position (2 x 4 x 50 x 10) 192
6.35 Available clamping and connection space with a rotated busbar support N conductor (2 x 4 x 50 x 10) 197
7. Assembling the PE/PEN busbar system 198
7.1 Fitting the PE/PEN mounting brackets, bottom 198
7.2 Fitting the PE/PEN mounting brackets, top 199
7.3 Fitting the PE/PEN busbar (up to 4 x 1 x 80), bottom 200
7.4 Fitting the PE/PEN busbar (up to 4 x 1 x 80), top 201
7.5 Baying the PE/PEN busbar (up to 4 x 1 x 80), bottom 202
7.6 Baying the PE/PEN busbar (up to 4 x 1 x 80), top 203
7.7 Fitting the PE/PEN busbar (up to 2 x 40), bottom 204
7.8 Fitting the PE/PEN busbar (up to 2 x 40), top 205
7.9 Baying the PE/PEN busbar (up to 2 x 40), bottom 206
7.10 Baying the PE/PEN busbar (up to 2 x 40), top 207
7.11 Available terminal and connection space on the PE/PEN busbar 208
7.12 TN-C-S bridge, bottom 209
7.13 TN-C-S bridge, top 216
7.14 PE system offset by 25 mm / 50 mm, bottom 222
7.15 PE system offset by 25 mm / 50 mm, top 224
8. Installing the connection system for main and distributions busbars 226
8.1 Overview of connection positions for roof- and base-area distribution busbar section 226
8.2 Busbars 2 x 30/50 x 10 installed in horizontal and vertical positions 227
8.3 Busbars 4 x 30/50 x 10 installed in horizontal and vertical positions 228
8.4 2 busbars installed in horizontal and vertical positions – Connection plates for M10 bolts 229
8.5 2 busbars installed in horizontal and vertical positions – Direct connection terminal 230
8.6 2 busbars installed in vertical position – Connection plates for connecting laminated flat copper bars 231
8.7 2 busbars installed in horizontal position – Connection set 232
8.8 2 busbars installed in horizontal position – Screw connection 234

FR

6.25 Pontage des jeux de barres Cu-ETP Neutre en haut et en bas (2 x 4 x 50 x 10) dans la base 153
6.26 Pontage des jeux de barres Cu-ETP Terre-Neutre (système TN-C-S) en bas sur l'ossature (2 x 4 x 50 x 10), sous le toit 154
6.27 Pontage des jeux de barres Cu-ETP Terre-Neutre (système TN-C-S) en bas sur l'ossature (1 x 4 x 50 x 10) sous le toit 158
6.28 Pontage des jeux de barres Cu-ETP Terre-Neutre (système TN-C-S) en haut sur l'ossature (2 x 4 x 50 x 10) à la base 162
6.29 Pontage des jeux de barres Cu-ETP Terre-Neutre (système TN-C-S) en haut sur l'ossature (1 x 4 x 50 x 10) à la base 166
6.30 Support de la barre Neutre dans la base pivotée de 90° par rapport à la position normale (4 x 50 x 10) 170
6.31 Support de la barre Neutre sous le toit pivotée de 90° par rapport à la position normale (4 x 50 x 10) 177
6.32 Zone de serrage et de raccordement disponible pour le support de la barre Neutre pivotée (4 x 50 x 10) 182
6.33 Support de la barre Neutre dans la base pivotée de 90° par rapport à la position normale (2 x 4 x 50 x 10) 183
6.34 Support de la barre Neutre sous le toit pivotée de 90° par rapport à la position normale (2 x 4 x 50 x 10) 192
6.35 Zone de serrage et de raccordement disponible pour le support de la barre Neutre pivotée (2 x 4 x 50 x 10) 197
7. Montage des jeux de barres Terre/ Terre-Neutre 198
7.1 Montage des équerres de fixation Terre/ Terre-Neutre en bas 198
7.2 Montage des équerres de fixation Terre/ Terre-Neutre en haut 199
7.3 Montage du jeu de barres Terre/Terre-Neutre (jusqu'à 4 x 1 x 80) en bas 200
7.4 Montage du jeu de barres Terre/Terre-Neutre (jusqu'à 4 x 1 x 80) en haut 201
7.5 Juxtaposition du jeu de barres Terre/ Terre-Neutre (jusqu'à 4 x 1 x 80) en bas 202
7.6 Juxtaposition du jeu de barres Terre/ Terre-Neutre (jusqu'à 4 x 1 x 80) en haut 203
7.7 Montage du jeu de barres Terre/Terre-Neutre (jusqu'a 2 x 40) en bas 204
7.8 Montage du jeu de barres Terre/Terre-Neutre (jusqu'a 2 x 40) en haut 205
7.9 Juxtaposition du jeu de barres Terre/ Terre-Neutre (jusqu'a 2 x 40) en bas 206
7.10 Juxtaposition du jeu de barres Terre/ Terre-Neutre (jusqu'a 2 x 40) en haut 207
7.11 Zone de serrage et de raccordement disponible sur le jeu de barres Terre/ Terre-Neutre 208
7.12 Pont TN-C-S dans la base 209
7.13 Pont TN-C-S sous le toit 216
7.14 Système Terre décalé de 25 mm ou 50 mm dans la base 222
7.15 Système Terre décalé de 25 mm ou 50 mm sous le toit 224

Inhaltsverzeichnis
Contents
Sommaire

DE

8.7 2 Sammelschienen in horizontaler Einbaulage – Anschluss-Set 232
8.8 2 Sammelschienen in horizontaler Einbaulage – Schraubverbindung 234
8.9 2 Sammelschienen in horizontaler Einbaulage – Anschlussplatten zum Anschluss von lamellierten Flachkupferschienen 235
8.10 4 Sammelschienen in horizontaler und vertikaler Einbaulage – Anschlussplatten für Bolzen M10 237
8.11 4 Sammelschienen in horizontaler und vertikaler Einbaulage – Direktanschlussklemme 238
8.12 4 Sammelschienen in horizontaler und vertikaler Einbaulage – Anschlussplatten zum Anschluss von lamellierten Flachkupferschienen 239
8.13 4 Sammelschienen in horizontaler und vertikaler Einbaulage – Anschluss-Set mit Füllstück 240
8.14 4 Sammelschienen in horizontaler und vertikaler Einbaulage – Füllstück und Schraubverbindung 242
8.15 4 Sammelschienen in horizontaler Einbaulage – Anschlussplatten zum Anschluss von lamellierten Flachkupferschienen 243
8.16 2 Sammelschienen N – Leiteranschlussklemmen 245
8.17 2 Sammelschienen N – Leiteranschlussklemmen Push-In 247
8.18 4 Sammelschienen N – Leiteranschlussklemmen 248
8.19 4 Sammelschienen N – Leiteranschlussklemmen Push-In 249
8.20 4 Sammelschienen N – Direktanschlussklemme 250
8.21 4 Sammelschienen N – Anschlussplatten für Bolzen M10 251
8.22 4 Sammelschienen N – Anschlussplatten zum Anschluss von lamellierten Flachkupferschienen 252
8.23 1 Sammelschiene PE/PEN bis 1 x 80 – Leiteranschlussklemmen für 5 und 10 mm Schienenbreite 253
8.24 1 Sammelschiene PE/PEN bis 1 x 80 – Push-In für 5 und 10 mm Schienenstärke 255
8.25 1 Sammelschiene PE/PEN bis 1 x 80 – Plattenklemmen für 5 und 10 mm Schienenstärke 256
8.26 1 Sammelschiene PE/PEN für 30 x 5 und 30 x 10 – Anschlussblock 257
8.27 1 Sammelschiene PE/PEN bis 1 x 80 – Anschlussblock 1000 – 1600 A 259
8.28 2 Sammelschienen PE/PEN bis 1 x 80 – Leiteranschlussklemmen 260
8.29 2 Sammelschienen PE/PEN bis 1 x 80 – Leiteranschlussklemmen Push-In 261
8.30 2 Sammelschienen PE/PEN bis 1 x 80 – Direktanschlussklemme für 10 mm Schienenbreite 262
8.31 2 Sammelschienen PE/PEN bis 1 x 80 – Anschlussplatten (Bolzen M10) für 10 mm Schienenbreite 263
8.32 2 Sammelschienen PE/PEN bis 1 x 80 – Anschlussplatten zum Anschluss von lamellierten Flachkupferschienen für 10 mm Schienenbreite 264

EN

8.9 2 busbars installed in horizontal position – Connection plates for connecting laminated flat copper bars 235
8.10 4 busbars installed in horizontal and vertical positions – Connection plates for M10 bolts 237
8.11 4 busbars installed in horizontal and vertical positions – Direct connection terminal 238
8.12 4 busbars installed in horizontal and vertical positions – Connection plates for connecting laminated flat copper bars 239
8.13 4 busbars installed in horizontal and vertical positions – Connection set with filler piece 240
8.14 4 busbars installed in horizontal and vertical positions – Filler piece and screw connection 242
8.15 4 busbars installed in horizontal and vertical positions – Connection plates for connecting laminated flat copper bars 243
8.16 2 N busbars – Conductor connection clamps 245
8.17 2 N busbar supports – Conductor connection clamps, push-in 247
8.18 4 N busbars – Conductor connection clamps 248
8.19 4 N busbar supports – Conductor connection clamps, push-in 249
8.20 4 N busbars – Direct connection terminal 250
8.21 4 N busbars – Connection plates for M10 bolts 251
8.22 4 busbars N – Connection plates for connecting laminated flat copper bars 252
8.23 1 PE/PEN busbar up to 1 x 80 – Conductor connection clamps for 5 and 10 mm bar width 253
8.24 1 PE/PEN busbar up to 1 x 80 – Push-in for 5 and 10 mm bar thickness 255
8.25 1 PE/PEN busbar up to 1 x 80 – Plate clamps for 5 and 10 mm bar thickness 256
8.26 1 PE/PEN busbar for 30 x 5 and 30 x 10 – Connection block 257
8.27 1 PE/PEN busbar up to 1 x 80 – Connection block 1000 – 1600 A 259
8.28 2 PE/PEN busbars up to 1 x 80 – Conductor connection clamps 260
8.29 2 PE/PEN busbars up to 1 x 80 – Conductor connection clamps, push-in 261
8.30 2 PE/PEN busbars up to 1 x 80 – Direct connection terminals for 10 mm bar width 262
8.31 2 PE/PEN busbars up to 1 x 80 – Connection plates (M10 bolts) for 10 mm bar width 263
8.32 2 PE/PEN busbars up to 1 x 80 – Connection plates for connecting laminated flat copper bars with 10 mm bar width 264
8.33 Maxi-PLS 45 S, Maxi-PLS 45, Maxi-PLS 60 – Direct connection terminals 265
8.34 Maxi-PLS 45 S, Maxi-PLS 45, Maxi-PLS 60 – Connection bolts M12 and M16 266
8.35 Maxi-PLS 45 S, Maxi-PLS 45, Maxi-PLS 60 – Sliding blocks with threaded bolts M8 / M10 / M12 267
8.36 Maxi-PLS 45 S, Maxi-PLS 45, Maxi-PLS 60 – Sliding nuts with threaded bolts M6 – M12 268

FR

8. Montage des raccordements aux jeux de barres principaux et de distribution 226
8.1 Vue d'ensemble des positions de raccordement du compartiment de jeux de barres de distribution sous le toit et à la base 226
8.2 Jeux de barres 2 x 30/50 x 10 en position horizontale et verticale 227
8.3 Jeux de barres 4 x 30/50 x 10 en position horizontale et verticale 228
8.4 2 jeux de barres en position horizontale et verticale – plaques de raccordement pour boulons M10 229
8.5 2 jeux de barres en position horizontale et verticale – borne de raccordement direct 230
8.6 2 jeux de barres en position verticale – plaques de raccordement pour raccorder les barres de cuivre plates lamellées 231
8.7 2 jeux de barres en position horizontale – kit de raccordement 232
8.8 2 jeux de barres en position horizontale – connexion vissée 234
8.9 2 jeux de barres en position horizontale – plaques de raccordement pour raccorder les barres de cuivre plates lamellées 235
8.10 4 jeux de barres en position horizontale et verticale – plaques de raccordement pour boulons M10 237
8.11 4 jeux de barres en position horizontale et verticale – borne de raccordement direct 238
8.12 4 jeux de barres en position horizontale et verticale – plaques de raccordement pour raccorder les barres de cuivre plates lamellées 239
8.13 4 jeux de barres en position horizontale et verticale – kit de raccordement avec obturateur 240
8.14 4 jeux de barres en position horizontale et verticale – obturateur et connexion vissée 242
8.15 4 jeux de barres en position horizontale – plaques de raccordement pour raccorder les barres de cuivre plates lamellées 243
8.16 2 jeux de barres Neutre – bornes pour raccordement de câbles 245
8.17 2 jeux de barres Neutre – bornes pour raccordement de câbles Push-in 247
8.18 4 jeux de barres Neutre – bornes pour raccordement de câbles 248
8.19 4 jeux de barres Neutre – bornes pour raccordement de câbles Push-in 249
8.20 4 jeux de barres Neutre – borne de raccordement direct 250
8.21 4 jeux de barres Neutre – plaques de raccordement pour boulons M10 251
8.22 4 jeux de barres Neutre – plaques de raccordement pour raccorder les barres de cuivre plates lamellées 252
8.23 1 jeu de barres Terre/Terre-Neutre de dimensions jusqu'à 1 x 80 – bornes pour raccordement de câbles pour largeur de barre de 5 et 10 mm 253
8.24 1 jeu de barres Terre/Terre-Neutre de dimensions jusqu'à 1 x 80 – Push-in pour épaisseur de barre de 5 et 10 mm 255

Inhaltsverzeichnis
Contents
Sommaire

DE

8.33 Maxi-PLS 45 S, Maxi-PLS 45, Maxi-PLS 60 – Direktanschlussklemmen 265
8.34 Maxi-PLS 45 S, Maxi-PLS 45, Maxi-PLS 60 – Anschlussbolzen M12 und M16 266
8.35 Maxi-PLS 45 S, Maxi-PLS 45, Maxi-PLS 60 – Nutensteine mit Gewindebolzen M8 / M10 / M12 267
8.36 Maxi-PLS 45 S, Maxi-PLS 45, Maxi-PLS 60 – Gleitmutter mit Gewindebolzen M6 – M12 268
8.37 Maxi-PLS 45 S, Maxi-PLS 45, Maxi-PLS 60 – Anschlussplatten zum Anschluss von lamellierten Flachkupferschienen 270
9. Demontage Flachteile 271
9.1 Modulschrank 271
9.2 Basisschrank, 1-türig 272
9.3 Basisschrank, 2-türig 274
10. Vorbereitung Montage Frontblenden 277
11. Montage Dachblech 279
11.1 Dachblech IP55, geschlossen 279
11.2 Dachblech IP2X, mit Belüftungsöffnung 280
11.3 Dachblech für Kabeleinführungsflansche 281
11.4 Dachblech mit zusätzlicher Mittenbefestigung – Schrankbreite > 800 mm 283
12. Montage Zwangsbelüftung 284
12.1 Lüfter/Austrittsfilter – Einsatz in einteilige Tür 284
12.2 Lüfter/Austrittsfilter 224 mm – Einsatz in Frontblende oben/unten 300 mm 286
12.3 Lüfter/Austrittsfilter – Einsatz in Teiltür mit Frontblende oben/unten 300 mm 288
12.4 Lüfter/Austrittsfilter 292 mm – Einsatz in Teiltür mit Frontblende oben/unten 100 mm 289
12.5 Lüfter/Austrittsfilter 292 mm – Einsatz in Teiltür 600 mm bei Schrankbreite 400 mm 291
12.6 Doppelter Lüfter/Austrittsfilter 224 mm – Einsatz in einteilige Tür bei Schrankbreite 400 mm 292
12.7 Lüfter/Austrittsfilter – Einsatz in Dachblech 293
13. Montage Verdrahtungskomponenten 294
13.1 Übersicht Verdrahtungsblende und Kabelkanäle, Dachbereich 294
13.2 Vorbereitung und Montage der Funktionsraumteiler, Dachbereich 295
13.3 Montage der Verdrahtungsblende, Dachbereich 298
13.4 Montage der Tragprofilschiene, Dachbereich 301
13.5 Montage eines Kabelkanalsystems – Anwendungsbeispiel, Dachbereich 302
13.6 Zusatzinformationen Montage, Dachbereich 304
13.7 Übersicht Verdrahtungsblende und Kabelkanäle, Bodenbereich 306
13.8 Vorbereitung und Montage der Funktionsraumteiler, Bodenbereich 307
13.9 Montage der Verdrahtungsblende, Bodenbereich 310
13.10 Montage der Tragprofilschiene, Bodenbereich 313
13.11 Montage eines Kabelkanalsystems – Anwendungsbeispiel, Bodenbereich 314

EN

8.37 Maxi-PLS 45 S, Maxi-PLS 45, Maxi-PLS 60 – Connection plates for connecting laminated flat copper bars 270
9. Dismantling panels 271
9.1 Modular enclosure 271
9.2 Basic enclosure, single-door 272
9.3 Basic enclosure, two-door 274
10. Preparation of mounting front trim panels 277
11. Fitting the roof plate 279
11.1 Roof plate IP55, solid 279
11.2 Roof plate IP2X, with ventilation hole 280
11.3 Roof plate for cable entry glands 281
11.4 Roof plate with additional centre fixing attachment – Enclosure width > 800 mm 283
12. Installing forced ventilation 284
12.1 Fan/outlet filter – insert in one-piece door 284
12.2 Fan/outlet filter 224 mm – insert in front trim panel top/bottom 300 mm 286
12.3 Fan/outlet filter – insert in partial door with front trim panel top/bottom 300 mm 288
12.4 Fan/outlet filter 292 mm – insert in partial door with front trim panel top/bottom 100 mm 289
12.5 Fan/outlet filter 292 mm – insert in partial door 600 mm with enclosure width 400 mm 291
12.6 Double fan/outlet filter 224 mm – insert in one-piece door with enclosure width 400 mm 292
12.7 Fan/outlet filter – used in the roof plate 293
13. Installing the wiring components 294
13.1 Overview of wiring panel and cable trunking, roof section 294
13.2 Preparing and fitting the compartment dividers, roof section 295
13.3 Fitting the wiring trim panel, roof section 298
13.4 Fitting the cross rail, roof section 301
13.5 Installing a cable trunking system – Application example, roof section 302
13.6 Additional information regarding installation, roof section 304
13.7 Overview of wiring panel and cable trunking, base section 306
13.8 Preparing and fitting the compartment dividers, base section 307
13.9 Fitting the wiring trim panel, base section 310
13.10 Fitting the cross rail, base section 313
13.11 Installing a cable trunking system – Application example, base section 314
13.12 Additional information regarding installation, base section 316
14. Protection property Arcing class A 318
14.1 Roof plate stoppers 318
14.2 Exchange of panel holders in the rear panel area 320
14.3 Installation of VX side panels 324
14.4 Reinforcement of double door locking bar 327
15. Protection property Arcing class B 331
15.1 Rear section, 185 mm centre with busbar baying 331
15.2 Roof section, 4-pole with busbar baying – enclosure depth 600 mm 336
15.3 Subsequent fitting of longitudinal connectors/enclosure baying on site 341

FR

8.25 1 jeu de barres Terre/Terre-Neutre de dimensions jusqu'à 1 x 80 – brides de raccordement pour épaisseur de barre de 5 et 10 mm 256
8.26 1 jeu de barres Terre/Terre-Neutre de dimensions 30 x 5 et 30 x 10 – bloc de raccordement 257
8.27 1 jeu de barres Terre/Terre-Neutre de dimensions jusqu'à 1 x 80 – bloc de raccordement 1000 – 1600 A 259
8.28 2 jeux de barres Terre/Terre-Neutre de dimensions jusqu'à 1 x 80 – bornes pour raccordement de câbles 260
8.29 2 jeux de barres Terre/Terre-Neutre de dimensions jusqu'à 1 x 80 – bloc de raccordement Push-in 261
8.30 2 jeux de barres Terre/Terre-Neutre de dimensions jusqu'à 1 x 80 – borne de raccordement direct pour largeur de barre de 10 mm 262
8.31 2 jeux de barres Terre/Terre-Neutre de dimensions jusqu'à 1 x 80 – plaques de raccordement (boulon M10) pour largeur de barre de 10 mm 263
8.32 2 jeux de barres Terre/Terre-Neutre de dimensions jusqu'à 1 x 80 – plaques de raccordement pour raccorder les barres de cuivre plates lamellées de largeur 10 mm 264
8.33 Maxi-PLS 45 S, Maxi-PLS 45, Maxi-PLS 60 – bornes de raccordement direct 265
8.34 Maxi-PLS 45 S, Maxi-PLS 45, Maxi-PLS 60 – boulons de raccordement M12 et M16 266
8.35 Maxi-PLS 45 S, Maxi-PLS 45, Maxi-PLS 60 – coulisseaux avec boulons filetés M8 / M10 / M12 267
8.36 Maxi-PLS 45 S, Maxi-PLS 45, Maxi-PLS 60 – écrous coulissants avec boulons filetés M6 – M12 268
8.37 Maxi-PLS 45 S, Maxi-PLS 45, Maxi-PLS 60 – plaques de raccordement pour raccorder les barres de cuivre plates lamellées 270
9. Démontage des pièces plates 271
9.1 Armoire modulaire 271
9.2 Armoire électrique, une porte 272
9.3 Armoire électrique, deux portes 274
10. Préparation du montage des faces avant 277
11. Montage du toit 279
11.1 Toit IP55 plein 279
11.2 Toit IP2X avec ouïe d'aération 280
11.3 Toit pour plaque d'introduction de câbles 281
11.4 Toit avec fixation médiane complémentaire – largeur d'armoire > 800 mm 283
12. Montage de l'aération forcée 284
12.1 Ventilateur / filtre de sortie – utilisation dans une porte qui couvre toute la hauteur de l'armoire 284
12.2 Ventilateur / filtre de sortie 224 mm – utilisation dans un bandeau de finition supérieur/inférieur hauteur 300 mm 286
12.3 Ventilateur / filtre de sortie – utilisation dans une porte partielle avec bandeau de finition supérieur/inférieur hauteur 300 mm 288

Inhaltsverzeichnis
Contents
Sommaire

DE

13.12 Zusatzinformationen Montage, Bodenbereich 316
14. Schutzeigenschaft Störlichtbogenklasse A 318
14.1 Dachblech – Druckstopfen 318
14.2 Austausch der Flachteilehalter im Bereich Rückwand 320
14.3 Einbau Seitenwände VX 324
14.4 Verstärkung Verschlussstange Doppeltür 327
15. Schutzeigenschaft Störlichtbogenklasse B 331
15.1 Rückbereich 185 mm Mitte mit Sammelschienenanreihung 331
15.2 Dachbereich 4-polig mit Sammelschienenanreihung – Schranktiefe 600 mm 336
15.3 Nachträgliche Montage von Längsverbindern/Schrankanreihung vor Ort 341
15.4 Besonderheit Dachbereich – Schranktiefe 800 mm 344
15.5 Besonderheit Dachbereich – Schrankbreite 400 mm 346
15.6 Besonderheiten Dachbereich 6300 A 347
15.7 Besonderheiten Dachbereich 3-polige Sammelschienensysteme 348
16. Schutzeigenschaft Störlichtbogenklasse C 349
16.1 Aktives Störlichtbogensystem DEHNshort 349
17. Flachanschluss für ACB Leistungsschalter 350
17.1 Montage des Leistungsschalters – unterer Verbindungssatz 350
17.2 Montage des Leistungsschalters – oberer Verbindungssatz 355
17.3 Anziehen der Schrauben 357
17.4 Montage Funktionsraumteiler 358
17.5 Montage Kabelschuhe 360
17.6 Asymmetrisch montierter ACB Leistungsschalter 361
18. Montage Zwischenabdeckung 362
18.1 Vorbereitung Zwischenabdeckung 362
18.2 Zwischenabdeckungen für verschiedene Schrankvarianten 363
18.3 Montage Zwischenabdeckung ohne Funktionsraum-Seitenwand (Form 2b) – Dachbereich 365
18.4 Montage Zwischenabdeckung ohne Funktionsraum-Seitenwand (Form 2b) – Bodenbereich 366
19. Bedruckung Verbindungssatz und Anschlusswinkel 367
19.1 Codierung Verbindungssatz und Anschlusswinkel 367
19.2 Verbindungssatz und Anschlusswinkel ACB-Feld Dachbereich Horizontal-Anschluss 368
19.3 Verbindungssatz und Anschlusswinkel ACB-Feld Rückbereich 369
19.4 Verbindungssatz und Anschlusswinkel ACB-Feld Bodenbereich Vertikal-Anschluss – einfache Lasche 370
19.5 Verbindungssatz und Anschlusswinkel ACB-Feld Bodenbereich Vertikal-Anschluss – doppelte Lasche 371
19.6 Verbindungssatz und Anschlusswinkel Koppelfeld Dachbereich Horizontal-Anschluss 372

EN

15.4 Special feature of roof section – enclosure depth 800 mm 344
15.5 Special feature of roof section – enclosure width 400 mm 346
15.6 Special features of roof section 6300 A 347
15.7 Special features of roof section, 3-pole busbar systems 348
16. Protection property Arcing class C 349
16.1 Active arc fault protection system DEHNshort 349
17. Flat-type screw terminal for air circuit-breakers (ACB) 350
17.1 Fitting the circuit-breaker – Lower connector kit 350
17.2 Fitting the circuit-breaker – Upper connector kit 355
17.3 Tightening the screws 357
17.4 Fitting the compartment divider 358
17.5 Fitting the ring terminals 360
17.6 Air circuit-breakers (ACB) fitted asymmetrically 361
18. Fitting the connecting cover 362
18.1 Preparation of the connecting cover 362
18.2 Connecting covers for different enclosure variants 363
18.3 Fitting the connecting cover without compartment side panel (Form 2b) – roof area 365
18.4 Fitting the connecting cover without compartment side panel (Form 2b) – base section 366
19. Printing connector kit and connection brackets 367
19.1 Coding connector kit and connection brackets 367
19.2 Connector kit and connection brackets, ACB section, roof section horizontal connection 368
19.3 Connector kit and connection brackets, ACB section, rear area 369
19.4 Connector kit and connection brackets, ACB section, base area vertical connection type A – single shackle 370
19.5 Connector kit and connection brackets, ACB section, base area vertical connection type A – double shackle 371
19.6 Connector kit and connection brackets, coupling section, roof section horizontal connection 372
19.7 Connector kit and connection brackets, coupling section, rear area horizontal connection 373
19.8 Connector kit and connection brackets, coupling section, base area vertical connection 374
19.9 Connector kit, outgoing section, roof section / base area 375
19.10 Connector kit and connection brackets, fuse-switch disconnector section, roof section / base area 376
19.11 Connection brackets, riser section, roof section / base area 377
19.12 Longitudinal connector, distribution busbar section, roof section / base area 378
19.13 Connection brackets, external corner section, roof section / base area 379

FR

12.4 Ventilateur / filtre de sortie 292 mm – utilisation dans une porte partielle avec bandeau de finition supérieur/inférieur hauteur 100 mm 289
12.5 Ventilateur / filtre de sortie 292 mm – utilisation dans une porte partielle de hauteur 600 mm d'une armoire de largeur 400 mm 291
12.6 Ventilateur double / filtre de sortie 224 mm – utilisation dans une porte qui couvre toute la hauteur de l'armoire avec une largeur d'armoire 400 mm 292
12.7 Ventilateur/filtre de sortie – monté dans le toit 293
13. Montage des composants de câblage 294
13.1 Vue d'ensemble des caches de câblage et goulottes de câbles sous le toit 294
13.2 Préparation et montage des cloisons fonctionnelles sous le toit 295
13.3 Montage du cache de câblage sous le toit 298
13.4 Montage du rail-porteur sous le toit 301
13.5 Montage d'une goulotte de câbles – exemple d'application sous le toit 302
13.6 Informations complémentaires pour le montage sous le toit 304
13.7 Vue d'ensemble des caches de câblage et goulottes de câbles dans la base 306
13.8 Préparation et montage des cloisons fonctionnelles dans la base 307
13.9 Montage du cache de câblage dans la base 310
13.10 Montage du rail-porteur dans la base 313
13.11 Montage d'une goulotte de câbles – exemple d'application dans la base 314
13.12 Informations complémentaires pour le montage dans la base 316
14. Propriété de protection arc électrique de catégorie A 318
14.1 Toit – bouchons de décompression 318
14.2 Remplacement des supports de pièces plates au niveau du panneau arrière 320
14.3 Montage des panneaux latéraux VX 324
14.4 Renfort de la tringlerie des portes doubles 327
15. Propriété de protection arc électrique de catégorie B 331
15.1 Zone arrière au milieu 185 mm avec juxtaposition du jeu de barres 331
15.2 Zone toit tétrapolaire avec juxtaposition du jeu de barres – armoire de profondeur 600 mm 336
15.3 Montage ultérieur des éléments de jonction longitudinaux / juxtaposition d'armoires sur site 341
15.4 Particularité zone toit – armoire de profondeur 800 mm 344
15.5 Particularité zone toit – armoire de largeur 400 mm 346
15.6 Particularités zone toit 6300 A 347
15.7 Particularités zone toit – jeux de barres tripolaires 348
16. Propriété de protection arc électrique de catégorie C 349
16.1 Système de protection actif DEHNshort contre les arcs électriques 349

DE EN FR

Inhaltsverzeichnis
Contents
Sommaire

DE

19.7 Verbindungssatz und Anschlusswinkel Koppelfeld Rückbereich Horizontal-Anschluss 373
19.8 Verbindungssatz und Anschlusswinkel Koppelfeld Bodenbereich Vertikal-Anschluss 374
19.9 Verbindungssatz Abgangsfeld Dach-/Bodenbereich 375
19.10 Verbindungssatz und Anschlusswinkel Lastschaltleistenfeld Dach-/Bodenbereich 376
19.11 Anschlusswinkel Hochführungsfeld Dach-/Bodenbereich 377
19.12 Längsverbinder Verteilsammelschienenfeld Dach-/Bodenbereich 378
19.13 Anschlusswinkel Eckfeld Außen Dach-/Bodenbereich 379
19.14 Anschlusswinkel Eckfeld Innen Dach-/Bodenbereich 380
19.15 Anschlusswinkel Eckfeld Außen/Innen Rückbereich 381
20. Werkzeuge 382
21. Ersatzteile 385
22. Garantie 385
23. Kundendienstadressen 385
Artikelverzeichnis 416

EN

19.14 Connection brackets, internal corner section, roof section / base area 380
19.15 Connection brackets, external/internal corner section, rear area 381
20. Tools 382
21. Spare parts 385
22. Warranty 385
23. Customer services addresses 385
List of model numbers 416

FR

17. Raccordement plat pour disjoncteurs de puissance ACB 350
17.1 Montage du disjoncteur de puissance – kit de jonction inférieur 350
17.2 Montage du disjoncteur de puissance – kit de jonction supérieur 355
17.3 Serrage des vis 357
17.4 Montage du séparateur de compartiment fonctionnel 358
17.5 Montage des cosses de câbles 360
17.6 Disjoncteurs de puissance ACB monté de manière asymétrique 361
18. Montage de la recouvrement intermédiaire 362
18.1 Préparation de la recouvrement intermédiaire 362
18.2 Recouvrements intermédiaires pour différentes variantes d'armoire 363
18.3 Montage de la recouvrement intermédiaire sans panneaux latéraux de compartiment fonctionnel (Form 2b) sous le toit 365
18.4 Montage de la recouvrement intermédiaire sans panneaux latéraux de compartiment fonctionnel (Form 2b) dans la base 366
19. Impression du kit de jonction et de l'équerre de raccordement 367
19.1 Codage du kit de jonction et de l'équerre de raccordement 367
19.2 Kit de jonction et équerre de raccordement pour jeu de barres principal positionné sous le toit avec raccordement horizontal cellule disjoncteur de puissance (ACB) 368
19.3 Kit de jonction et équerre de raccordement pour jeu de barres principal positionné à l'arrière cellule disjoncteur de puissance (ACB) 369
19.4 Kit de jonction et équerre de raccordement pour jeu de barres principal positionné dans la base avec raccordement vertical type A – patte simple cellule disjoncteur de puissance (ACB) 370
19.5 Kit de jonction et équerre de raccordement pour jeu de barres principal positionné dans la base avec raccordement vertical type A – patte double cellule disjoncteur de puissance (ACB) 371
19.6 Kit de jonction et équerre de raccordement pour jeu de barres principal positionné sous le toit avec raccordement horizontal cellule TGBT 372
19.7 Kit de jonction et équerre de raccordement pour jeu de barres principal positionné à l'arrière avec raccordement horizontal cellule TGBT 373
19.8 Kit de jonction et équerre de raccordement pour jeu de barres principal positionné dans la base avec raccordement vertical cellule TGBT 374
19.9 Kit de jonction pour jeu de barres principal positionné sous le toit / dans la base cellule des départs 375
19.10 Kit de jonction et équerre de raccordement pour jeu de barres principal positionné sous le toit / dans la base cellule des coupe-circuits à fusibles 376

DE EN FR

Inhaltsverzeichnis
Contents
Sommaire

FR

19.11 Kit de jonction pour jeu de barres principal positionné sous le toit / dans la base pour cellule de distribution verticale 377
19.12 Élément de jonction longitudinal positionné sous le toit / dans la base cellule jeu de barres de distribution 378
19.13 Équerre de raccordement pour jeu de barres principal positionné sous le toit / dans la base cellule d'angle extérieure 379
19.14 Équerre de raccordement pour jeu de barres principal positionné sous le toit / dans la base cellule d'angle intérieure 380
19.15 Équerre de raccordement pour jeu de barres principal positionné à l'arrière cellule d'angle extérieure 381
20. Outils 382
21. Pièces de rechange 385
22. Garantie 385
23. Coordonnées des services après-vente 385
Liste des références 416

Inhaltsverzeichnis
Contents
Sommaire


2 – 46
382 – 421

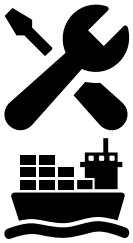
47

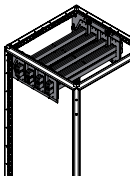
48

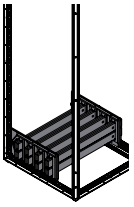
49

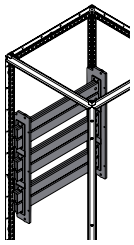
50

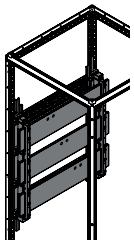
51

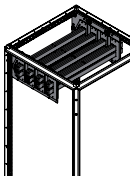
52

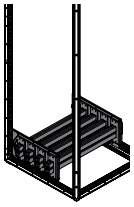
53

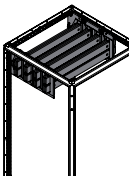
54

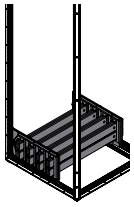
55

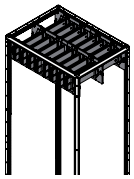
56

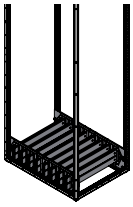
57

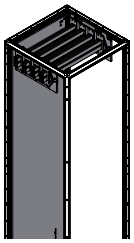
58

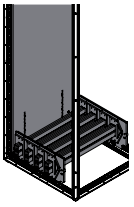
59

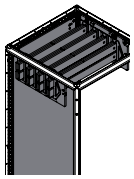
60

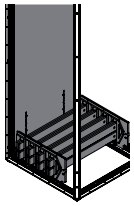
61

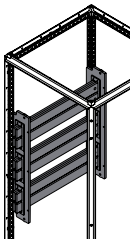
62

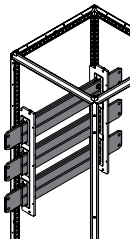
63

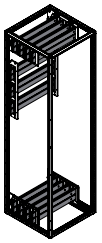
64 – 69

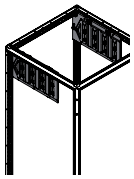
70

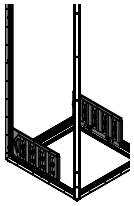
71

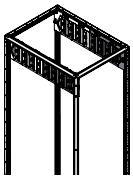
72

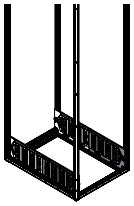
73

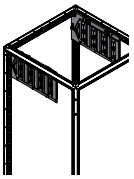
74 – 75

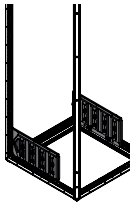
76 – 77

DE EN FR

Inhaltsverzeichnis
Contents
Sommaire

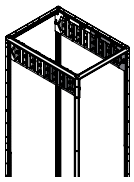
78 – 79

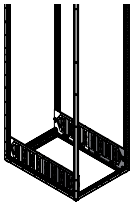
80 – 81

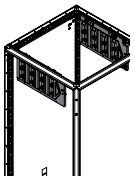
82

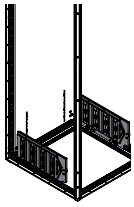
83

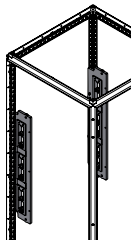
84

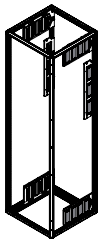
85 – 86

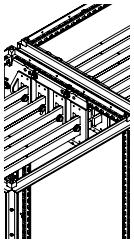
87 – 88

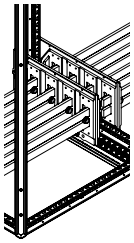
89 – 90

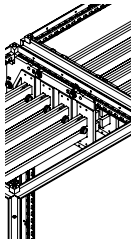
91 – 92

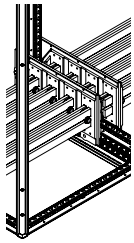
93 – 94

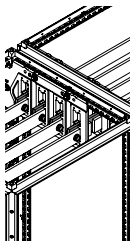
95 – 96

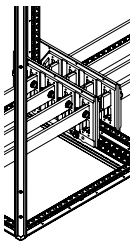
97 – 98

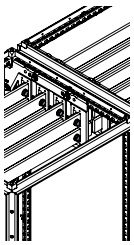
99 – 100

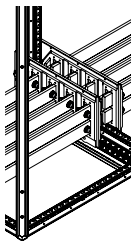
101 – 102

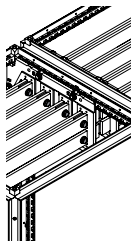
103 – 104

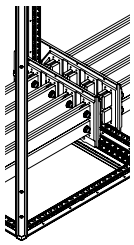
105 – 106

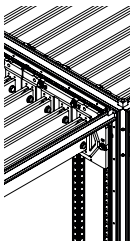
109 – 110

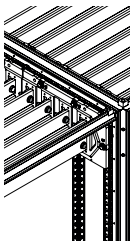
107 – 108

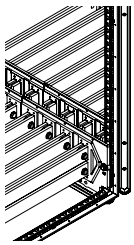
113 – 114

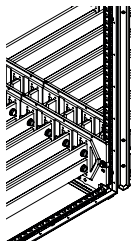
111 – 112

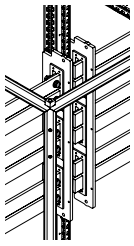
115 – 116

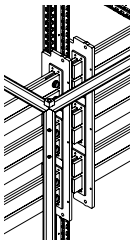
117 – 118

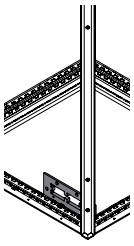
119

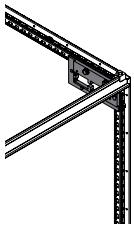
120

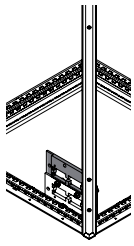
121 – 122

DE EN FR

Inhaltsverzeichnis
Contents
Sommaire

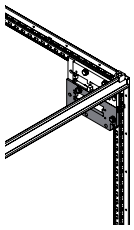
123 – 124

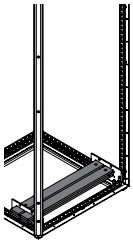
125

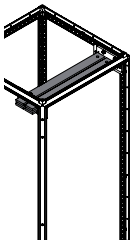
126

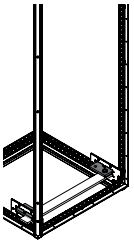
127

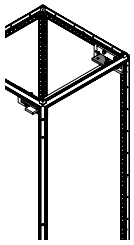
128

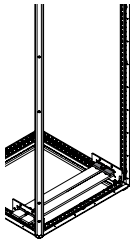
129

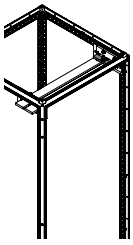
130

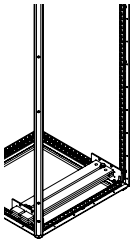
131

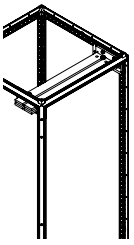
132

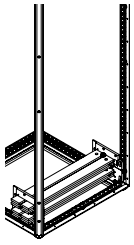
133

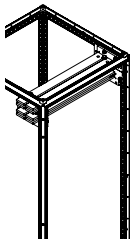
134

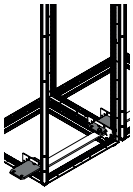
135 – 136

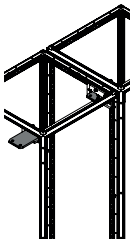
137 – 138

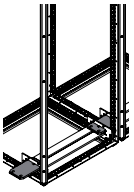
139 – 140

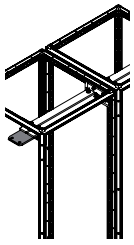
141 – 142

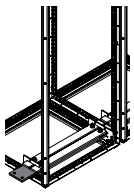
143 – 144

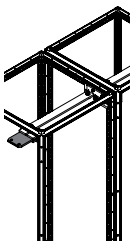
145 – 146

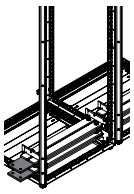
147 – 148

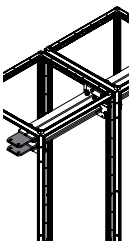
149 – 150

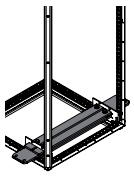
151

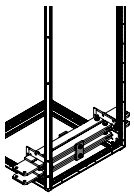
152

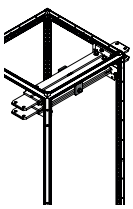
153

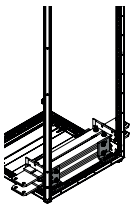
154 – 157

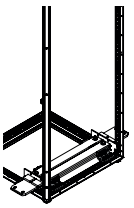
158 – 161

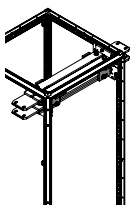
162 – 165

DE EN FR

Inhaltsverzeichnis
Contents
Sommaire

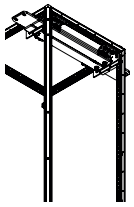
166 – 169

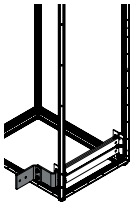
170 – 176

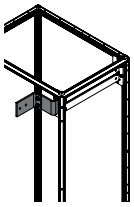
177 – 181

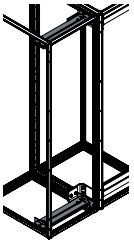
182

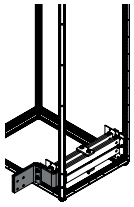
183 – 191

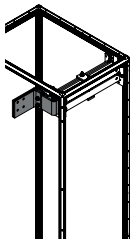
192 – 196

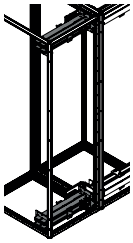
197

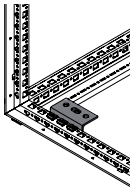
198

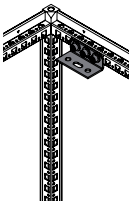
199

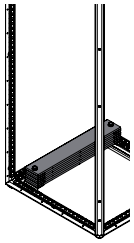
200

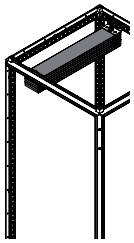
201

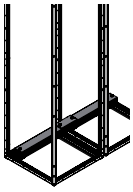
202

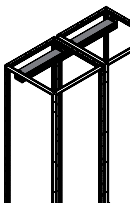
203

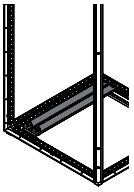
204

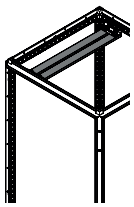
205

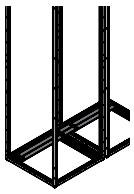
206

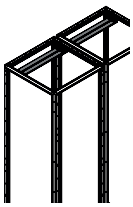
207

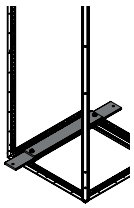
208

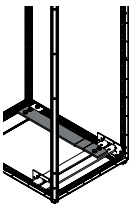
209 – 215

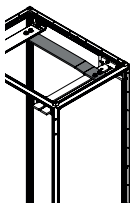
216 – 221

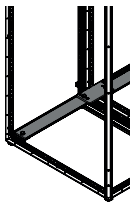
222 – 223

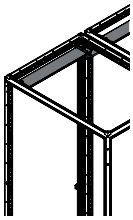
224 – 225

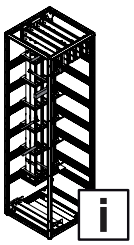
226

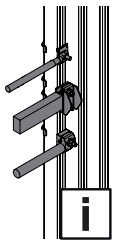
227

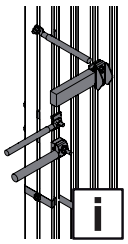
228

Inhaltsverzeichnis
Contents
Sommaire

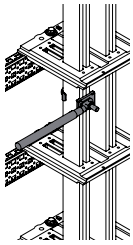
229

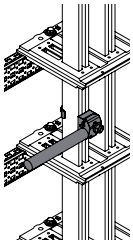
230

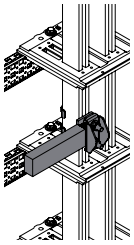
231

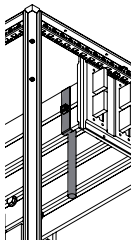
232 – 233

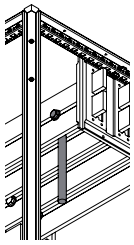
234

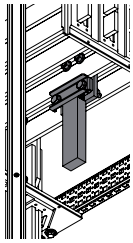
235 – 236

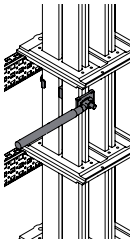
237

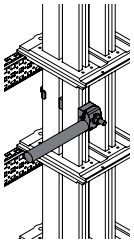
238

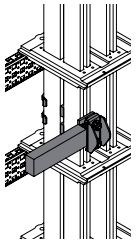
239

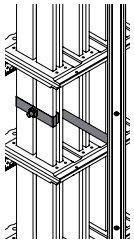
240 – 241

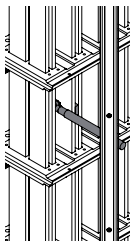
242

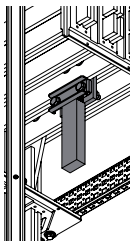
243 – 244

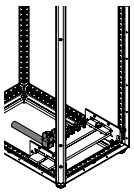
245 – 246

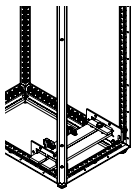
247

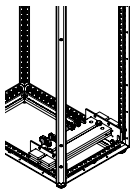
248 – 249

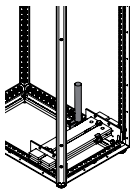
250

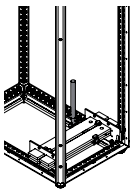
251

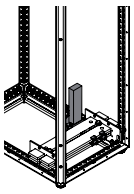
252

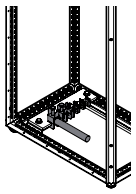
253 – 254

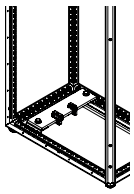
255

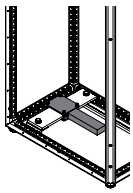
256

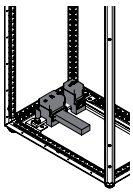
257 – 258

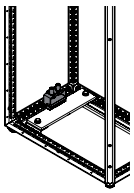
259

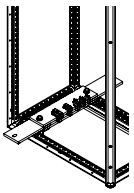
260 – 261

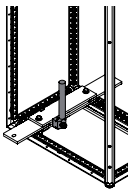
262

DE EN FR

Inhaltsverzeichnis
Contents
Sommaire

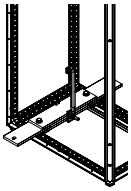
263

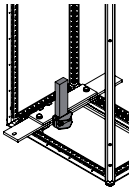
264

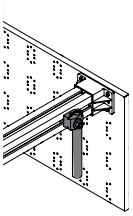
265

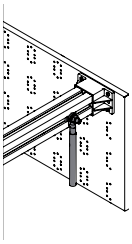
266

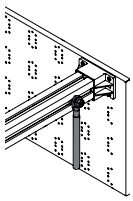
267

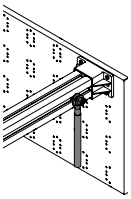
268 – 269

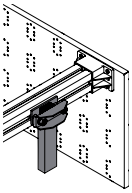
270

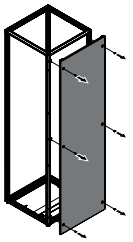
271

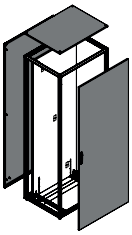
272 – 273

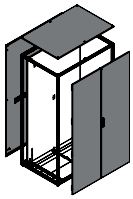
274 – 276

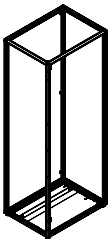
277 – 278

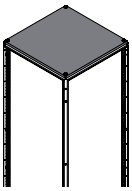
279

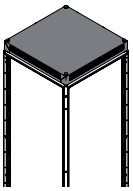
280

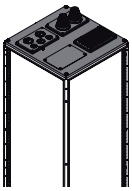
281 – 282

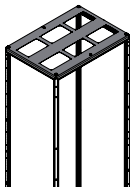
283

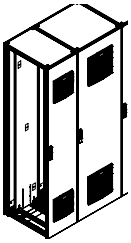
284 – 285

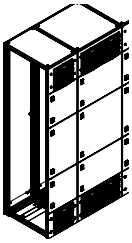
286 – 287

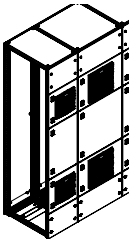
288

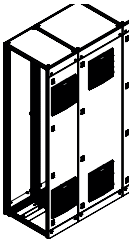
289 – 290


291

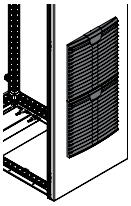
292


293

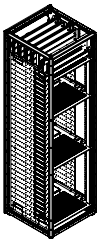
294

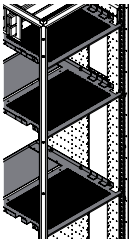
295 – 297

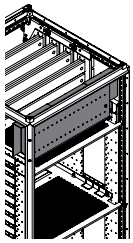
298 – 300

DE EN FR

Inhaltsverzeichnis
Contents
Sommaire

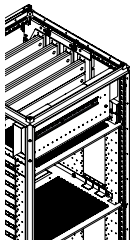
301

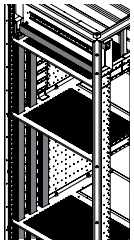
302 – 303

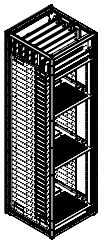
304 – 305

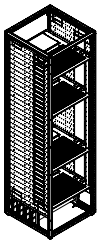
306

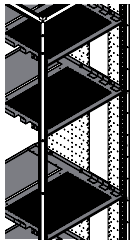
307 – 309

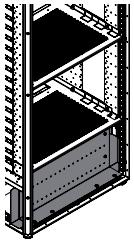
310 – 312

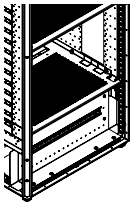
313

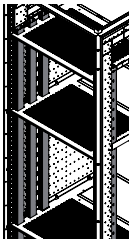
314 – 315

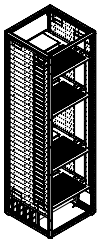
316 – 317

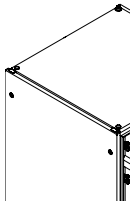
318 – 319

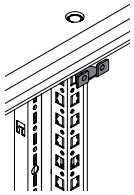
320 – 323

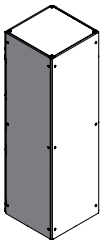
324 – 326

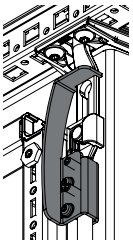
327 – 330

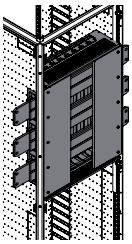
331 – 335

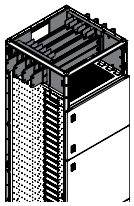
336 – 340

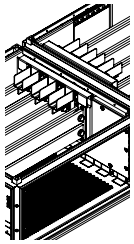
341 – 343

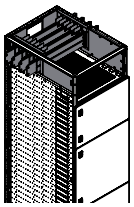
344 – 345

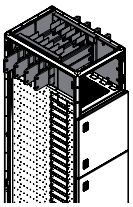
346

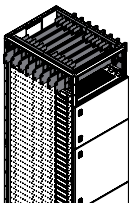
347

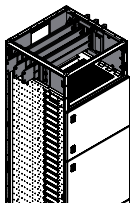
348

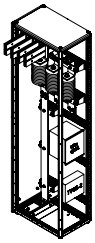
349

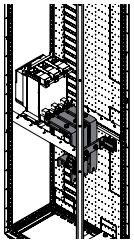
350 – 354

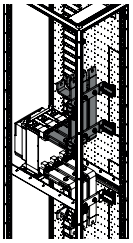
355 – 356

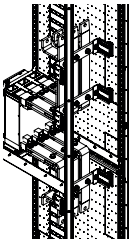
357

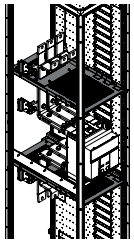
358 – 359

DE EN FR

Inhaltsverzeichnis
Contents
Sommaire

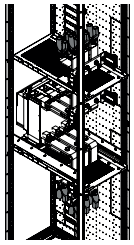
360

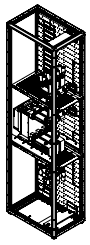
361

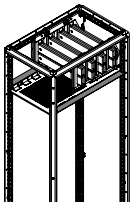
362 – 366

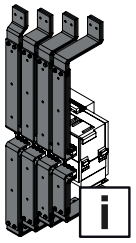
367

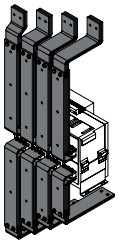
368

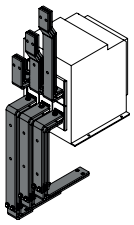
369

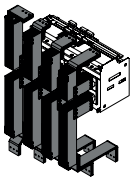
370

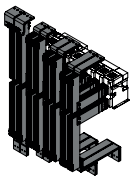
371

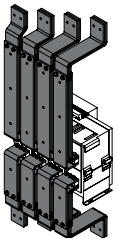
372

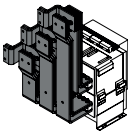
373

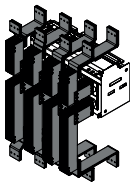
374

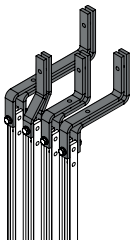
375

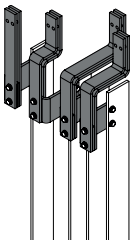
376

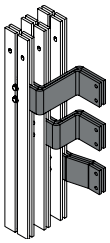
377

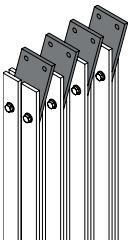
378


379


380


381

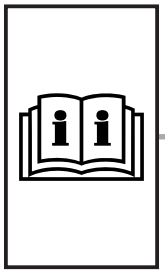

Abkürzungsverzeichnis
Table of abbreviations
Répertoire des abréviations

DE

- HSS: Hauptsammelschienensystem
- N: Neutralleiter
- PE: Schutzleiter
- PEN: PEN-Leiter
- M: Anzugsdrehmoment
- ACB: Offener Leistungsschalter
- SW: Schlüsselweite
- IS: Innensechskant
- TX: Innensechsrund
- PH: Phillips-Kreuzschlitz

EN

- MBS: Main busbar system
- N: Neutral conductor
- PE: Protective earth conductor
- PEN: Combined protective earth and neutral conductor
- M: Tightening torque
- ACB: Air circuit-breaker
- SW: Width across flats
- IS: Hex socket
- TX: Multi-tooth
- PH: Phillips-head

FR

- JBP : jeux de barres principaux
- N : conducteur Neutre
- PE : conducteur Terre
- PEN : conducteur Terre-Neutre
- M : couple de serrage
- ACB : disjoncteur de puissance ouvert
- SW : largeur de clé
- IS : six pans creux
- TX : Torx
- PH : cruciforme Phillips

1. Hinweise zur Dokumentation
1. Notes on documentation
1. Remarques relatives à la documentation

DE

Die **Montageanleitung** richtet sich an alle Personen, die über eine entsprechende Fachausbildung verfügen, um Schaltschränke normgerecht mit elektrischen, elektronischen, mechanischen oder pneumatischen Betriebsmitteln auszurüsten, am Bestimmungsort aufzustellen bzw. zu montieren und betriebsfertig anzuschließen.

1.1 Aufbewahrung der Unterlagen

Die Dokumentation ist Teil des Produktes. Sie muss dem Anlagenbetreiber ausgehändigt werden. Dieser übernimmt die Aufbewahrung, damit die Unterlagen im Bedarfsfall zur Verfügung stehen.

1.2 Verwendete Symbole

Beachten Sie folgende Sicherheits- und sonstige Hinweise in der Anleitung:

Sicherheits- und andere Hinweise:

Gefahr!
Unmittelbare Gefahr für Leib und Leben.

Achtung!
Mögliche Gefahr für Produkt und Umwelt.

Hinweis:
Nützliche Informationen und Besonderheiten.

F R **Hinweis:**
Front-/Rückansicht.

Ⓛ Ⓡ **Hinweis:**
Seitenansicht links/rechts.

EN

The **assembly instructions** are aimed at all persons who have an appropriate specialist training to allow them to equip enclosures to conform to standards with electrical, electronic, mechanical or pneumatic operating equipment, to place or install at the destination site and to connect ready to operate.

1.1 Storing the documents

The documentation is part of the product. It must be given to the plant operator, who is then responsible for the storage of the documents so that they are readily available when needed.

1.2 Symbols used

Please observe the following safety instructions and other notes in this guide:

Safety and other notes:

Danger!
Immediate danger to life and limb.

Caution!
Potential threat to the product and its environment.

Note:
Useful information and special features.

F R **Note:**
Front/rear view.

Ⓛ Ⓡ **Note:**
Side view left/right.

FR

La **notice de montage** s'adresse à toutes les personnes qui possèdent les compétences professionnelles correspondantes, pour équiper les armoires électriques avec du matériel électrique, électronique, mécanique ou pneumatique dans le respect des normes, pour les installer ou les implanter sur le lieu d'exploitation.

1.1 Conservation des documents

La documentation fait partie du produit. Elle doit être remise à l'exploitant de l'installation. Celui-ci les conservera de manière à ce qu'elles soient disponibles en cas de besoin.

1.2 Symboles utilisés

Tenir compte des consignes de sécurité et autres directives contenues dans cette notice :

Consignes de sécurité et autres directives :

Danger !
Risque de blessure grave, voire mortelle.

Attention !
Danger éventuel pour le produit et l'environnement.

Remarque :
Informations utiles et particularités.

F R **Remarque :**
F = vue frontale
R = vue arrière

Ⓛ Ⓡ **Remarque :**
L = vue latérale gauche
R = vue latérale droite

Lose Schraubverbindungen | **Loose screw connections** | **Connexions à vis desserrées**

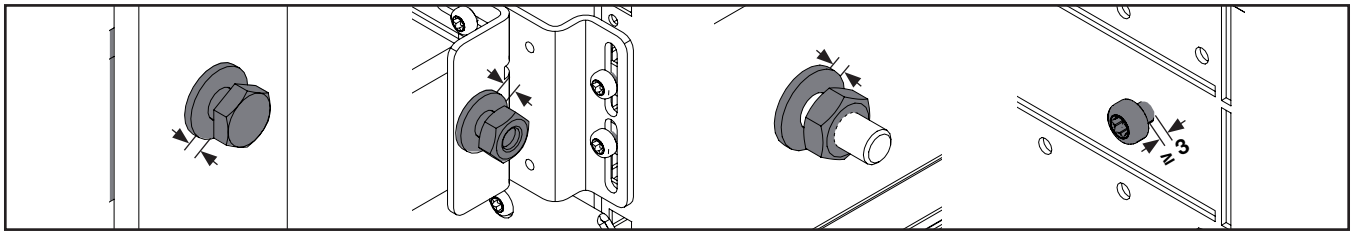

Vorgespannte Schraubverbindungen | **Pre-tensioned screw connections** | **Connexions à vis pré-tendues**

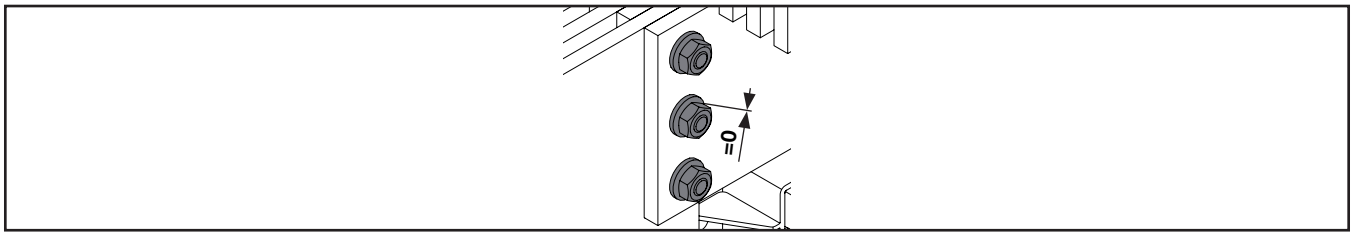

1. Hinweise zur Dokumentation
1. Notes on documentation
1. Remarques relatives à la documentation

DE

1.3 Mitgeltende Unterlagen

Für die hier beschriebenen Sammelschienenkomponenten steht diese Montageanleitung als Download unter www.rittal.de zur Verfügung. Für Schäden, die durch Nichtbeachtung dieser Anleitung entstehen, übernehmen wir keine Haftung. Zusätzlich gelten auch die Anleitungen des verwendeten Zubehörs.

Die aktuelle Konformitätserklärung zu den für das Rittal Produkt geltenden EU Richtlinien steht auf der Homepage des Produktes unter dem Reiter „Approbationen“ zum Download zur Verfügung.

In der Konformitätserklärung werden auch die angewendeten Produktnormen aufgeführt.

1.4 Technische Daten

1.4.1 Umgebungstemperatur für Innenraumaufstellung

Die Umgebungstemperatur darf nicht höher als +40 °C sein und ihr Mittelwert darf über eine Dauer von 24 h nicht höher als +35 °C sein. Die untere Grenze der Umgebungstemperatur ist -5 °C.

1.4.2 Bedingungen hinsichtlich Luftfeuchte für Innenraumaufstellung

Die relative Luftfeuchte der Umgebungsluft darf 50 % bei einer höchsten Temperatur von +40 °C nicht überschreiten. Bei niedrigeren Temperaturen dürfen höhere Luftfeuchtewerte zugelassen werden, z. B. 90 % bei +20 °C. Gelegentlich auftretende mäßige Kondenswasserbildung infolge von Temperaturschwankungen sollte berücksichtigt werden.

1.4.3 Verschmutzungsgrad

Der Verschmutzungsgrad bezieht sich auf die Umgebungsbedingungen, für die die Schaltgerätekombination vorgesehen ist. Für Schaltgeräte und Bauteile in einem Gehäuse gilt der Verschmutzungsgrad der Umgebungsbedingungen im Gehäuse.

1.4.4 Höhenlage

Die Höhenlage des Aufstellungsorts liegt nicht über 2000 m über N.N.

1.5 Bemaßungen

Sämtliche Bemaßungen in dieser Anleitung beziehen sich auf die Gerüstinnenseite in mm, sofern keine weiteren Angaben gemacht sind.

EN

1.3 Other applicable documents

These assembly instructions for the described busbar components can be downloaded from www.rittal.com. We cannot accept any liability for damage associated with failure to observe these instructions. The instructions for any accessories used also apply.

The current declaration of conformity to the EU directives applicable to the Rittal product is available for download on the product homepage under the "Approvals" tab for downloading.

The declaration of conformity also lists the product standards applied.

1.4 Technical specifications

1.4.1 Ambient temperature for indoor installation

The ambient temperature must not exceed +40 °C and its average value over 24 hours must not exceed +35 °C. The lower limit of the ambient temperature is -5 °C.

1.4.2 Humidity conditions for indoor installation

The relative humidity of the ambient air must not exceed 50% for a highest temperature of +40 °C. Higher humidity values may be permitted for lower temperatures, e.g. 90% at +20 °C. The occasional occurrence of limited condensation resulting from temperature fluctuations should be taken into consideration.

1.4.3 Level of contamination

The level of contamination applies to the ambient conditions specified for the switching devices combination. For switching devices and components in a housing, the level of contamination for the ambient conditions in the housing apply.

1.4.4 Altitude

The site altitude does not exceed 2000 m above sea level.

1.5 Dimensioning

All dimensioning in these instructions apply to the inside frame, unless further details have been shown.

FR

1.3 Autres documents applicables

La présente notice de montage pour les composants du jeu de barres mentionnés ici peut être téléchargée sur le site internet www.rittal.fr. Nous déclinons toute responsabilité en cas de dommages imputables à la non-observation des instructions contenues dans ces documents. Veuillez également tenir compte des instructions relatives aux accessoires utilisés.

La déclaration de conformité actuelle, concernant les directives européennes applicables au produit Rittal, est disponible pour téléchargement sur la page d'accueil du produit sous l'onglet « Homologations ».

La déclaration de conformité mentionne également les normes appliquées au produit.

1.4 Caractéristiques techniques

1.4.1 Température ambiante pour installation en intérieur

La température ambiante ne doit pas être supérieure à +40 °C et sa moyenne sur une durée de 24 h ne doit pas être supérieure à +35 °C. La limite inférieure pour la température ambiante est de -5 °C.

1.4.2 Conditions en matière d'hygrométrie pour installation dans des locaux

L'humidité relative de l'air ambiant ne doit pas dépasser 50 % pour une température maximale de +40 °C. Des taux d'humidité de l'air supérieurs sont autorisés à des températures plus faibles, p. ex. 90 % à +20 °C. Il faut tenir compte d'une éventuelle formation d'eau de condensation suite aux variations de température.

1.4.3 Taux d'encrassement

Le taux d'encrassement dépend des conditions ambiantes pour lesquelles le TGBT est conçu. Le taux d'encrassement des conditions ambiantes dans l'armoire vaut pour les disjoncteurs et les équipements installés dans celle-ci.

1.4.4 Altitude

L'altitude du lieu d'installation ne doit pas dépasser 2000 m au-dessus du niveau de la mer.

1.5 Dimensions

Toutes les dimensions dans cette notice se rapportent au côté intérieur de l'ossature, sauf avis contraire.

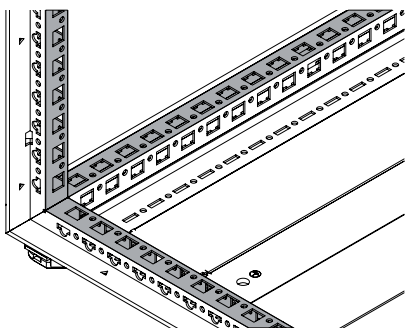

1. Hinweise zur Dokumentation
1. Notes on documentation
1. Remarques relatives à la documentation

DE

1.6 Abmessungen der Schränke

Die Angaben „W“ (Breite), „H“ (Höhe) und „D“ (Tiefe) der Schränke beziehen sich jeweils auf die nominalen Abmessungen.

EN

1.6 Enclosure dimensions

The information "W" (width), "H" (height) and "D" (depth) each refer to the nominal dimensions.

FR

1.6 Dimensions des armoires

Les informations « W » (largeur), « H » (hauteur) et « D » (profondeur) se réfèrent chacune aux dimensions nominales.

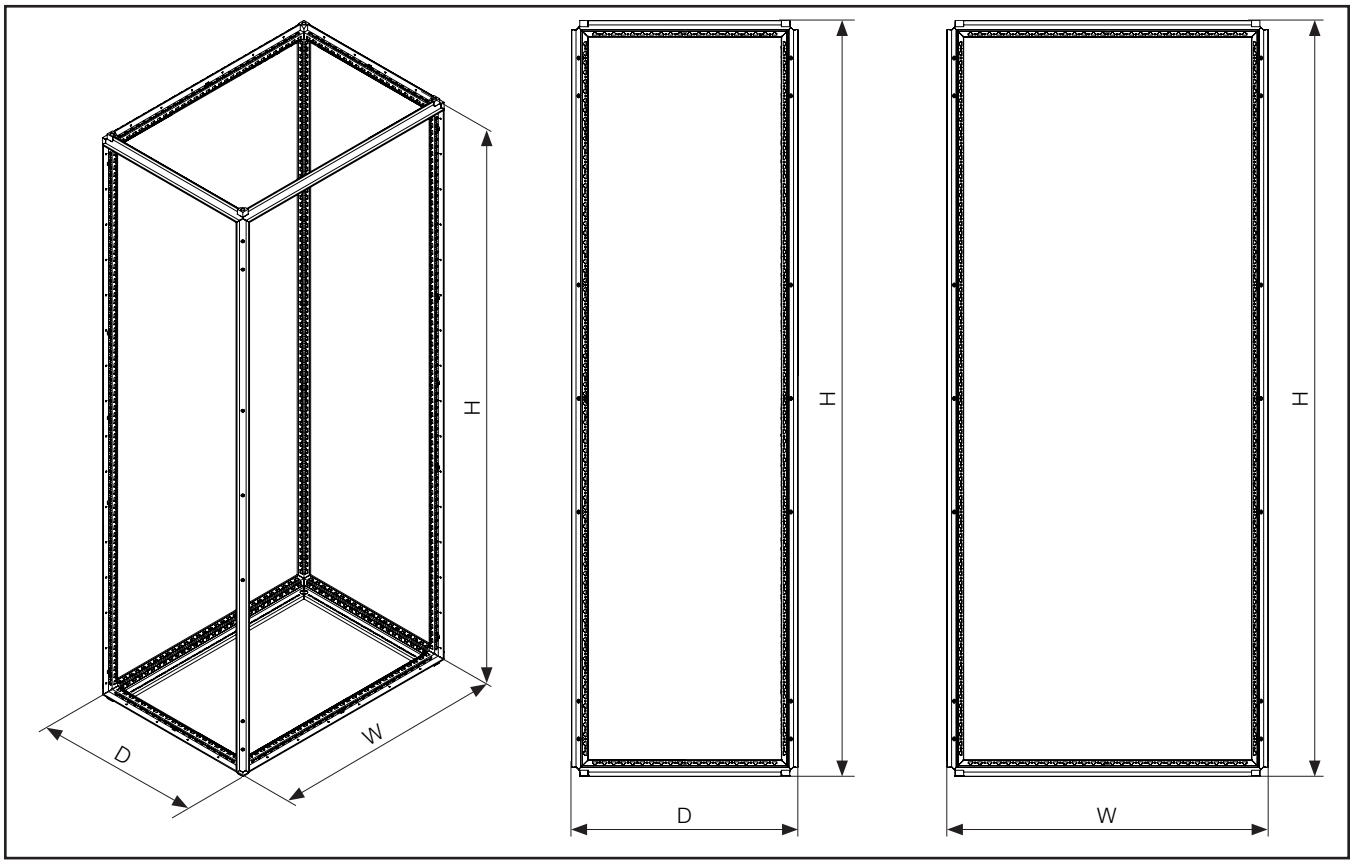

Beispiele „nominale Abmessungen“
Examples "nominal dimensions"
Exemples « dimensions nominales »

Breite W mm **Width W** mm **Largeur W** mm	**Tiefe D** mm **Depth D** mm **Profondeur D** mm	**Höhe H** mm **Height H** mm **Hauteur H** mm	**Best.-Nr.** **Model No.** **Référence**
600	600	2000	**9680.606**
600	800	2000	**9680.608**
...	**...**	**...**	**...**

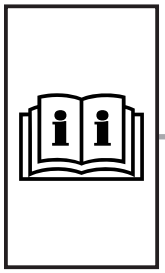

1. Hinweise zur Dokumentation
1. Notes on documentation
1. Remarques relatives à la documentation

DE

1.7 Auswahl geeigneter Schrauben

Beachten Sie folgende Hinweise zur Auswahl geeigneter Schrauben:

– Für alle Verschraubungen sind die Hinweise in der DIN 43673-1 zu beachten.

EN

1.7 Selecting suitable screws

Please note the following when selecting suitable screws:

– The instructions outlined in DIN 43673-1 must be observed with all screw connections.

FR

1.7 Sélection des vis appropriées

Tenir compte des remarques suivantes pour sélectionner les vis appropriées :

– Pour tous les raccords vissés, il faut respecter les consignes de la norme DIN 43673-1.

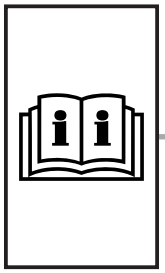

2. Sicherheitshinweise
2. Safety instructions
2. Consignes de sécurité
2. Veiligheidsvoorschriften
2. Säkerhetsinstruktioner
2. Istruzioni di sicurezza

	DE	EN	FR	NL	SE	IT
	Warnung vor der Schließbewegung von mechanischen Teilen einer Maschine/Einrichtung	Warning against closing movements for mechanical parts of a machine/device	Danger dû à la fermeture des pièces mécaniques d'une machine / installation	Waarschuwing voor de sluitbeweging van mechanische onderdelen van een machine/voorziening	Varning för stängningsrörelse på mekaniska delar i en maskin/enhet	Prestare attenzione alla chiusura delle parti meccaniche di una macchina o di un dispositivo
	Warnung vor sich bewegenden mechanischen Teilen	Warning against independently moving parts	Danger dû à des pièces mécaniques mobiles	Waarschuwing voor bewegende mechanische onderdelen	Varning för rörliga mekaniska delar	Prestare attenzione alle parti meccaniche in movimento
	Warnung vor Umkippen durch Schwerpunktverlagerung	Risk of tipping due to displacement of centre of gravity	Attention au basculement lors du déplacement du centre de gravité	Waarschuwing voor kantelen als gevolg van zwaartepuntverschuiving	Varning för vältande föremål på grund av förskjuten tyngdpunkt	Pericolo di cadute tramite lo spostamento del baricentro
	Warnung vor spitzem Gegenstand	Caution: Sharp object	Attention aux objets pointus	Waarschuwing voor scherpe voorwerpen	Varning för vassa föremål	Pericolo oggetto affilato
	Warnung vor Hindernissen am Boden	Caution: Obstructions on floor	Attention aux obstacles au sol	Waarschuwing voor obstakels op de grond	Varning för hinder på marken	Pericolo ostacolo in basso
	Warnung vor schweren Lasten	Caution: Heavy loads	Attention aux charges lourdes	Waarschuwing voor zware belastingen	Varning för tung last	Pericolo carichi pesanti
	Warnung vor Hindernissen im Kopfbereich	Caution: Obstructions in head area	Attention aux obstacles au niveau de la tête	Waarschuwing voor obstakels op hoofdhoogte	Varning för hinder i huvudhöjd	Pericolo ostacolo in alto
	Die Anleitung ist zu lesen	The instructions must be read	La notice doit être lue	Lees de gebruiksaanwijzing	Bruksanvisningen måste läsas	Leggere le istruzioni

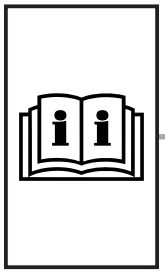

2. Instrucciones de seguridad
2. Turvallisuusohjeet
2. Sikkerhedsanvisninger
2. Wskazówki dotyczące bezpieczeństwa
2. Bezpečnostní pokyny
2. Инструкции за безопасност

	ES	FI	DK	PL	CZ	BG
	Atención, movimiento de cierre de componentes mecánicos en una máquina/ instalación	Varoitus koneen/ laitteen mekaanisten osien sulkuliikkeestä	Advarsel mod lukkebevægelse af mekaniske dele i en maskine/indretning	Uwaga na zamykające się części mechaniczne maszyny lub urządzenia	Výstraha před rizikem úrazu ruky	Предупреждение за движение от затварящи се механични части на машина/ оборудване
	Atención, componentes mecánicos en movimiento	Varoitus liikkuvista mekaanisista osista	Advarsel mod uafhængigt bevægelige dele	Uwaga na ruchome części mechaniczne	Výstraha; Rozmačkání	Предупреждение за движещи се механични части
	Advertencia de vuelco si se desplaza el centro de gravedad	Varo: painopisteen siirtymisestä johtuva kaatumisvaara	Risiko for væltning på grund af forskydning af tyngdepunktet	Ostrzeżenie przed przewróceniem się z powodu przesunięcia środka ciężkości	Varování před převrácením způsobeným posunutím těžiště	Предупреждение за опасност от преобръщане поради изместване на центъра на тежестта
	Advertencia de objetos puntiagudos	Varo teräviä reunoja	Advarsel: Spidse genstande	Ostrzeżenie przed ostrym przedmiotem	Varování před ostrým předmětem	Предупреждение за опасност от остър предмет
	Advertencia de obstáculos en el suelo	Varo: kompastumisvaara	Advarsel: Forhindringer på gulvet	Ostrzeżenie przed przeszkodami na podłożu	Varování před překážkami na zemi	Предупреждение за опасност от препятствия по земята
	Advertencia de cargas pesadas	Varo raskasta kuormaa	Advarsel: Tunge belastninger	Ostrzeżenie przed dużymi ciężarami	Varování před těžkými břemeny	Предупреждение за опасност от тежки товари
	Advertencia de obstáculos en la zona de la cabeza	Varo putoavia esineitä	Advarsel: Forhindringer i hovedhøjde	Ostrzeżenie przed przeszkodami w pobliżu głowy	Varování před překážkami v oblasti hlavy	Предупреждение за опасност от препятствия в областта около главата
	Leer el manual de instrucciones	Lue käyttöohjeet	Vejledningen skal læses	Przeczytać instrukcję	Odkaz na instrukce návodu k použití/ brožury	Прочетете ръководството

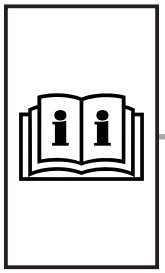

2. Υποδείξεις ασφαλείας
2. Instrucțiuni de siguranță
2. Sigurnosne upute
2. Biztonsági utasítások
2. Saugos nurodymai
2. Ohutusjuhised

	GR	RO	HR	HU	LT	EE
	Προειδοποίηση πριν από την κίνηση κλειδώματος μηχανικών μερών μίας εγκατάστασης/ μηχανήματος	Avertizare cu privire la mișcarea de închidere a pieselor mecanice ale unei mașini/ale unui dispozitiv	Upozorenje na opasnost od uklještenja mehaničkih dijelova stroja/uređaja	Gép/berendezés mechanikai részeinek zárómozgására történő figyelmeztetés	Įspėjimas dėl mašinos / įrenginio mechaninių dalių judėjimo, užsidarymo metu	Hoiatus masina/ seadme mehhaaniliste osade sulgemisliikumise eest
	Προειδοποίηση από κινούμενα μηχανικά μέρη	Avertisment cu privire la piesele mecanice aflate în mișcare	Upozorenje na mehaničke dijelove koji su u pokretu	Mozgó mechanikai részekre történő figyelmeztetés	Įspėjimas dėl judančių mechaninių dalių	Hoiatus liikuvate mehhaaniliste osade eest
	Προειδοποίηση ανατροπής λόγω μετατόπισης του κέντρου βάρους	Avertizare de răsturnare prin deplasarea centrului de greutate	Opasnost od rušenja	Figyelmeztetés a feldőlés veszélyére a súlypont eltolódása miatt	Įspėjimas apie galimą apvirtimą dėl svorio centro perkėlimo	Hoiatus ümberkukkumise eest raskuskeskme nihkumise tõttu
	Προειδοποίηση αιχμηρού αντικειμένου	Avertizare privind obiecte ascuțite	Opasnost od sječiva	Figyelmeztetés hegyes tárgyak veszélyére	Įspėjimas apie aštrų daiktą	Hoiatus terava eseme eest
	Προειδοποίηση για εμπόδια στο έδαφος	Avertizare privind obstacole la sol	Opasnost od spotaknuća	Figyelmeztetés a padlón található akadályokra	Įspėjimas apie kliūtis ant žemės	Hoiatus põrandal asuvate takistuste eest
	Προειδοποίηση για βαριά φορτία	Avertizare privind sarcini grele	Opasnost od teških predmeta	Figyelmeztetés nehéz teherre	Įspėjimas apie sunkius krovinius	Hoiatus raskete koormate eest
	Προειδοποίηση για εμπόδια στην περιοχή της κεφαλής	Avertizare privind obstacole în zona capului	Opasnost od udarca u glavu	Figyelmeztetés fejmagasságban található akadályokra	Įspėjimas apie kliūtis galvos aukštyje	Hoiatus pea piirkonnas asuvate takistuste eest
	Απαιτείται το διάβασμα των οδηγιών	A se citi manualul	Pročitajte upute	Az utasítást el kell olvasni	Skaityti instrukciją	Lugeda kasutusjuhendit

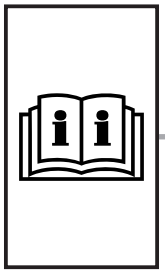

2. Drošības norādījumi
2. Varnostni napotki
2. Bezpečnostné pokyny
2. Instruções de segurança

	LV	SI	SK	PT
	Brīdinājums par bīstamību aizverot mašīnas/iekārtas mehāniskās daļas	Opozorilo pred zapiranjem mehanskih delov stroja/naprave	Dávajte pozor na zatvárací pohyb mechanických častí stroja/zariadenia	Cuidado quando as partes mecânicas de uma máquina/instalação se fecham
	Uzmanieties no kustīgām mehāniskām daļām	Opozorilo pred premikajočimi se mehanskimi deli	Dávajte pozor na pohyblivé mechanické časti	Cuidado com as partes mecânicas móveis
	Brīdinājums par apgāšanos smaguma centra novirzīšanās dēļ	Opozorilo pred prevrnitvijo zaradi spremenjenega težišča	Varovanie pred prevrátením v dôsledku premiestnenia ťažiska	Cuidado com o risco de queda pelo deslocamento do centro de gravidade
	Brīdinājums par asiem priekšmetiem	Opozorilo pred ostrim predmetom	Varovanie pred predmetom s ostrým hrotom	Cuidado com objetos pontiagudos
	Brīdinājums par šķēršļiem uz grīdas	Opozorilo pred ovirami na tleh	Varovanie pred prekážkami na podlahe	Cuidado com objetos no chão
	Brīdinājums par lielu slodzi	Opozorilo pred težkimi bremeni	Varovanie pred ťažkými bremenami	Cuidado com cargas pesadas
	Brīdinājums par šķēršļiem galvas zonā	Opozorilo pred ovirami v višini glave	Varovanie pred prekážkami v priestore hlavy	Cuidado objeto à altura da cabeça
	Izlasiet instrukciju	Preberite navodila	Prečítajte si návod	Ler as instruções

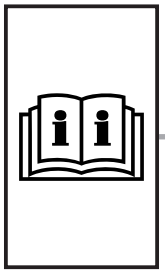

2. Sicherheitshinweise
2. Safety instructions
2. Consignes de sécurité
2. Veiligheidsvoorschriften
2. Säkerhetsinstruktioner
2. Istruzioni di sicurezza

	DE	EN	FR	NL	SE	IT
	Augenschutz benutzen	Wear eye protection	Utiliser des protections oculaires	Draag een veiligheidsbril	Använd skyddsglasögon	Utilizzare occhiali protettivi
	Handschutz benutzen	Wear protective gloves	Protéger vos mains	Draag veiligheidshandschoenen	Använd skyddshandskar	Utilizzare protezioni per le mani
	Kopfschutz benutzen	Wear head protection	Protéger votre tête	Draag een veiligheidshelm	Använd hjälm	Utilizzare protezione per la testa
	Fußschutz benutzen	Wear protective footwear	Protéger vos pieds	Draag veiligheidsschoenen	Använd skyddsskor	Utilizzare protezioni per i piedi
	Gehörschutz benutzen	Wear ear protection	Utiliser des protections auditives	Gebruik gehoorbescherming	Använd hörselskydd	Utilizzare paraorecchie
	Maske benutzen	Wear a mask	Masque obligatoire	Masker gebruiken	Använd andningsskydd	Obbligatorio indossare la maschera
	Aufsteigen auf eine Fläche ist verboten	Climbing on surfaces is prohibited	Il est interdit de marcher sur toute surface	Het is verboden het oppervlak te betreden	Förbjudet att stå på maskinens ytor	Divieto di salire sulla superficie
	Installation durch Elektro-Fachkraft	Installation by specialist electricians	Installation par un électricien confirmé	Installatie door elektrotechnisch personeel	Ska installeras av behörig elektriker	L'installazione deve essere eseguita da un elettricista qualificato
	Installation durch Mechanik-Fachkraft	Installation by specialist mechanics	Installation par un mécanicien confirmé	Installatie door monteur	Ska installeras av behörig montör	L'installazione deve essere eseguita da un meccanico qualificato

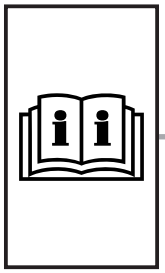

2. Instrucciones de seguridad
2. Turvallisuusohjeet
2. Sikkerhedsanvisninger
2. Wskazówki dotyczące bezpieczeństwa
2. Bezpečnostní pokyny
2. Инструкции за безопасност

	ES	FI	DK	PL	CZ	BG
	Utilizar protección ocular	Käytä silmäsuojusta	Brug øjenbeskyttelse	Stosować ochronę oczu	Nosit ochranu očí	Използвайте предпазни очила
	Utilizar protección para las manos	Käytä käsisuojusta	Brug sikkerhedshandsker	Używać rękawic	Nosit ochranné rukavice	Използвайте предпазни ръкавици
	Utilizar protección para la cabeza	Käytä pääsuojusta	Brug sikkerhedshjelm	Chronić głowę	Nosit ochranu hlavy	Използвайте предпазна каска
	Utilizar protección para los pies	Käytä jalkasuojusta	Brug sikkerhedssko	Nosić obuwie ochronne	Nosit ochranu nohou	Използвайте предпазни обувки
	Utilizar protectores auditivos	Käytä kuulosuojaimia	Brug høreværn	Chronić słuch	Nosit ochranu sluchu	Използвайте антифони
	Usar mascarilla protectora	Käytä hiukkasilta suojaavaa hengityssuojainta	Brug maske	Nakaz stosowania maski przeciwpyłowej	Nosit roušku	Поставете маска
	Prohibido subirse en toda la superficie	Päälle astuminen on kielletty	Det er forbudt at klatre på maskinens overflader	Zakaz wchodzenia na powierzchnię	Nešlapat na povrch	Качването върху повърхностите е забранено
	Instalación a realizar por un técnico electricista cualificado	Asennuksen saa suorittaa vain sähköalan ammattilainen	Skal installeres af uddannet elektriker	Instalacja przez elektryka	Instalace odborně způsobilou osobou	Монтажът се извършва от електротехник
	Instalación a realizar por un técnico mecánico cualificado	Asennuksen saa suorittaa vain mekaniikka-alan ammattilainen	Skal installeres af uddannet mekaniker	Instalacja przez mechanika	Instalace odborným mechanikem	Монтажът се извършва от механик

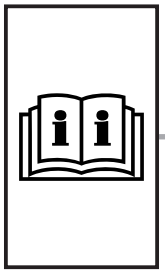

2. Υποδείξεις ασφαλείας
2. Instrucțiuni de siguranță
2. Sigurnosne upute
2. Biztonsági utasítások
2. Saugos nurodymai
2. Ohutusjuhised

	GR	RO	HR	HU	LT	EE
	Χρήση προστασίας οφθαλμών	Utilizați protecție pentru ochi	Nosite zaštitne naočale	Használjon védőszemüveget	Naudokite akių apsaugos priemones	Kandke kaitseprille
	Χρήση προστασίας άνω άκρων	Utilizați protecție pentru mâini	Upotrebljavajte zaštitne rukavice	Használjon védőkesztyűt	Naudokite rankų apsaugos priemones	Kandke kaitsekindaid
	Χρήση προστασίας κεφαλιού	Utilizați protecție pentru cap	Obavezna zaštita glave	Használjon védősisakot	Naudokite galvos apsaugos priemones	Kandke kaitsekiivrit
	Χρήση προστασίας κάτω άκρων	Utilizați protecție pentru picioare	Obavezna zaštita stopala	Használjon biztonsági lábbelit	Naudokite kojų apsaugos priemones	Kandke kaitsejalatseid
	Χρήση ωτασπίδων	Utilizați protecție pentru auz	Obavezna zaštita sluha	Használjon fülvédőt	Naudokite klausos apsaugos priemones	Kasutage kuulmiskaitset
	Φορέστε μάσκα	Purtati masca	Obavezna upotreba respiratora	Porvédő maszk használata kötelező!	Naudoti kaukę	Kanna kaitsemaski
	Απαγορεύεται η ανάβαση σε μία επιφάνεια	Urcarea pe o suprafață este interzisă	Zabranjeno je penjanje na površinu	A felületre lépni tilos	Draudžiama lipti ant paviršiaus	Pinna peale astumine on keelatud
	Εγκατάσταση από εκπαιδευμένο ηλεκτρολόγο	Instalarea se va face de un electrician calificat	Instalaciju smije provesti samo ovlašteno stručno osoblje za električarske radove	A szerelést elektromos szakembernek kell elvégeznie	Turi įrengti elektrikas	Kvalifitseeritud elektriku poolne paigaldamine
	Εγκατάσταση από εκπαιδευμένο μηχανικό	Instalarea se va face de un mecanic calificat	Instalaciju smije provesti samo ovlašteno stručno osoblje za mehaničarske radove	A szerelést mechanikus szakembernek kell elvégeznie	Turi įrengti mechanikas	Kvalifitseeritud mehhaaniku poolne paigaldamine

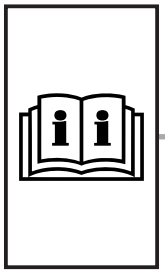

2. Drošības norādījumi
2. Varnostni napotki
2. Bezpečnostné pokyny
2. Instruções de segurança

	LV	SI	SK	PT
	Jālieto aizsargbrilles	Uporabljajte zaščito za oči	Používajte ochranu očí	Usar proteção ocular
	Jālieto aizsargcimdi	Uporabljajte zaščito za roke	Používajte ochranu rúk	Usar proteção das mãos
	Jālieto aizsargķivere	Uporabljajte zaščito za glavo	Používajte ochranu hlavy	Usar proteção da cabeça
	Jālieto darba apavi	Uporabljajte zaščito za noge	Používajte ochranu chodidiel	Usar proteção dos pés
	Jālieto dzirdes aizsardzības līdzekļi	Uporabljajte zaščito za sluh	Používajte ochranu sluchu	Usar proteção auricular
	Jālieto sejas maska	Obvezna uporaba zaščitne maske	Používaj ochrannú masku	Uso obrigatório de máscara
	Aizliegts kāpt uz virsmas	Vzpenjanje na površino je prepovedano	Je zakázané vystupovať na plošinu	É proibido subir para a superfície
	Uzstādīšanu drīkst veikt tikai kvalificēts elektriķis	Namestitev lahko izvajajo samo usposobljeni strokovnjaki za elektrotehnična dela	Inštaláciu smie vykonávať len špecializovaný elektrotechnik	A instalação deve ser feita por um técnico eletricista especializado
	Uzstādīšanu drīkst veikt tikai kvalificēts mehāniķis	Namestitev lahko izvajajo samo usposobljeni strokovnjaki za mehanična dela	Inštaláciu smie vykonávať len špecializovaný mechanik	A instalação deve ser feita por um técnico mecânico especializado

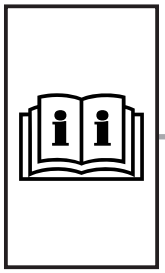

DE EN



2. Sicherheitshinweise
2. Safety instructions

DE

Bestimmungsgemäße Verwendung
Das VX25 Ri4Power System ist als Niederspannungs-Schaltgerätekombinationen mit einer Bemessungsspannung von höchstens 1000 V AC oder 1500 V DC im Innenraum zu verwenden.

Bei der Entwicklung des VX25 Ri4Power Systems wurden bereits im Konstruktionsstadium sicherheitskritische Punkte über eine Risikobewertung nach DIN EN ISO 12100 bewertet und vermieden. Da sich einige wenige Restrisiken nicht ausschließen lassen, sind folgende Hinweise zu beachten.
Bei einem Nichtbeachten der Sicherheitshinweise besteht die Möglichkeit der Gefahr für Gesundheit und Leben.

Allgemeine Sicherheitshinweise:
- Die VX25 Ri4Power Montageanleitungen sind zu beachten
- Das Gehäuse muss während Transport, Auf- und Ausbau sowie Demontage gegen Umkippen und Verrutschen gesichert werden – ACHTUNG: Schwerpunktverlagerung!
- Nicht fixierte Hauptsammelschienen L1, L2, L3 und N sind vor dem Transport aus den Schränken zu entfernen
- Quetsch- und Schnittgefahr beim Ein-/Ausbau der Komponenten
- Gehäusetüren gegen unbeabsichtigtes Aushängen sichern
- Bei Verwendung von Rittal Zubehörkomponenten ist eine Beeinflussung der Gehäuseeigenschaften möglich
- Das Öffnen und Arbeiten an der Anlage ist nur im spannungsfreien Zustand gestattet
- Abhängig von den Einsatz- und Umgebungsbedingungen sind regelmäßige Wartungsarbeiten an der Anlage durchzuführen und entsprechend zu dokumentieren
- Die Montage- und Bedienungsanleitung Anreih-Schranksystem VX25 (Artikelnummer auf www.rittal.com) ist zu beachten

Vor Inbetriebnahme:
- Vorhandene Transportsicherungen entfernen
- Eventuell Druckentlastungsstopfen einsetzen
- Sichtprüfung aller Befestigungsstellen
- Kontrolle aller Anzugsdrehmomente
- Den festen Sitz aller Kabel überprüfen – Zugkraft > 30 N
- Kriech- und Luftstrecken (z. B. bei jeder Einbaulage der Kabelschuhe) nach verwendetem Standard überprüfen
- Werkzeug und Montagerestmaterialien entfernen
- Elektrische Sicherheitsprüfung durchführen

EN

Intended use
The VX25 Ri4Power System can be used at indoor locations as a low-voltage switchgear combination with a maximum rated voltage of 1000 V AC or 1500 V DC.

During the development of the VX25 Ri4Power System, safety-critical points were already assessed and avoided at the design stage by means of a risk assessment according to DIN EN ISO 12100. The following notes must be observed as a few residual risks cannot be ruled out.
There is a risk to life and health if the safety instructions are not observed.

General safety information:
- The VX25 Ri4Power assembly instructions must be observed.
- The enclosure must be secured against falling over and slipping during transport, assembly, configuration and dismantling – CAUTION: Shift of the centre of gravity!
- Non-fixed main busbars L1, L2, L3 and N must be removed from the enclosures before transport.
- Risk of crushing and cutting when installing/dismantling components.
- Secure enclosure doors against accidental unhinging.
- The use of Rittal accessory components may possibly influence the enclosure properties.
- Opening and working on the system is only allowed in a de-energised state.
- Depending on the usage and ambient conditions, regular maintenance work must be performed on the system and documented accordingly.
- The enclosure baying system VX25 assembly and operating instructions (item number at www.rittal.com) must be observed.

Prior to commissioning:
- Remove any existing transport locks.
- If necessary, insert the pressure relief plug.
- Visual inspection of all fixing points.
- Control of all tightening torques.
- Check the tightness of all cables – tensile force >30 N.
- Check the creepage distances and clearances (e.g. in each installation position of the cable lugs) in accordance with the standard applied.
- Remove tools and unused assembly materials.
- Carry out an electrical safety check.

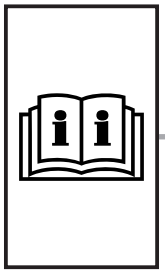

FR NL



2. Consignes de sécurité
2. Veiligheidsvoorschriften

FR **Utilisation correcte**

Le système Ri4Power VX25 est un ensemble d'appareillages à basse tension avec tension nominale maximale de 1000 V CA ou 1500 V CC prévu pour une utilisation en intérieur.

Lors de la conception du système Ri4Power VX25 des aspects déterminants en matière de sécurité ont été évalués et éliminés grâce à une analyse des risques conforme à la norme EN ISO 12100. Étant donné que certains risques résiduels ne peuvent être exclus, les indications suivantes doivent être respectées.
Le non-respect des consignes de sécurité entraîne un danger pour la santé ou la vie.

Consignes générales de sécurité :
- Les instructions de montage du système Ri4Power VX25 doivent être respectées.
- Les chutes ou les glissements de l'enveloppe doivent être prévenus pendant son transport, son installation, son équipement et son démontage – ATTENTION : déplacement du centre de gravité !
- Les jeux de barres L1, L2, L3 et Neutre non fixés doivent être retirés des armoires électriques avant expédition.
- Risque de pincement ou de coupure lors du montage / démontage des composants.
- Prévenir le dégondage involontaire des portes de l'enveloppe.
- En cas d'utilisation d'accessoires Rital, il est possible que les propriétés de l'enveloppe soient influencées.
- L'ouverture de l'installation et les travaux sur l'installation ne sont autorisés que si l'installation est hors tension.
- En fonction des conditions environnementales et d'utilisation, des travaux réguliers d'entretien sur l'installation doivent être effectués et documentés en conséquence.
- Respecter les instructions mentionnées dans la notice de montage et d'emploi « Armoires électriques juxtaposables VX25 » (références sur www.rittal.com).

Avant toute mise en service :
- Retirer tous les dispositifs de sécurité de transport existants.
- Poser éventuellement des bouchons de décompression.
- Contrôler visuellement tous les points de fixation.
- Contrôler tous les couples de serrage.
- Contrôler que tous les câbles soient solidement installés - force de traction > 30 N.
- Contrôler la ligne de fuite et la distance d'isolement (par exemple pour toutes les positions de montage des cosses de câble) conformément à la norme utilisée.
- Retirer les outils et les matériaux de montage.
- Effectuer un test de sécurité électrique.

NL **Voorgeschreven gebruik**

Het VX25 Ri4Power-systeem is als laagspannings-schakelkastcombinatie met een maximale nominale spanning van 1000 V AC of 1500 V DC te gebruiken voor indoor-toepassingen.

Bij de ontwikkeling van het VX25 Ri4Power-systeem werd al tijdens de constructiefase een risico-analyse uitgevoerd, waarbij veiligheidskritische punten volgens DIN EN ISO 12100 in kaart werden gebracht en vermeden. Omdat niet alle risico's volledig zijn uit te sluiten, moeten de volgende aanwijzingen in acht worden genomen.
Worden de veiligheidsinstructies niet in acht genomen, dan bestaan er mogelijke gevaren voor de gezondheid en kunnen er levensbedreigende risico's ontstaan.

Algemene veiligheidsinstructies:
- De informatie in de VX25 Ri4Power-montagehandleidingen moet in acht worden genomen.
- De behuizing moet tijdens transport, montage, installatie en demontage tegen omvallen worden beveiligd.
  LET OP: zwaartepuntverschuiving!
- Niet gefixeerde hoofdstroomrails L1, L2, L3 en N dienen voor het transport te worden verwijderd.
- Gevaar voor beknelling en snijwonden bij de in-/opbouw van componenten.
- Beveilig de behuizingsdeuren tegen onbedoeld uitnemen.
- Bij de toepassing van Rittal toebehorencomponenten is er mogelijk beïnvloeding van de behuizingseigenschappen.
- Het openen van de installatie en het uitvoeren van werkzaamheden daaraan mag alleen in spanningsvrije toestand plaatsvinden.
- Afhankelijk van de toepassings- en omgevingsomstandigheden moeten periodiek onderhoudswerkzaamheden aan de installatie worden uitgevoerd. Deze werkzaamheden moeten worden gedocumenteerd.
- De informatie in de handleiding van de VX25 systeemkast (artikelnummer op www.rittal.com) moet in acht worden genomen.

Vóór de inbedrijfstelling:
- Verwijder de aanwezige transportbeveiligingen.
- Breng eventueel een drukontlastingsventiel aan.
- Voer bij alle bevestigingsplaatsen een visuele controle uit.
- Controleer alle aanhaalmomenten.
- Controleer of alle kabels goed zijn aangesloten - trekkracht > 30 N.
- Controleer lucht- en kruipwegen (bijv. bij elke inbouwpositie van kabelschoenen) conform de gebruikte standaard.
- Verwijder gereedschap en montagemateriaal.
- Voer een elektrische veiligheidscontrole uit.



2. Säkerhetsinstruktioner
2. Istruzioni di sicurezza

SE **Ändamålsenlig användning**

VX25 Ri4Power System är avsett att användas inomhus med en märkspänning på högst 1000 V AC eller 1500 V DC.

Vid utvecklingen av VX25 Ri4Power System har hänsyn tagits till säkerhetskritiska punkter redan på konstruktionsstadiet genom en riskbedömning i enlighet med DIN EN ISO 12100, för att undvika risker. Eftersom några få kvarvarande risker inte går att förebygga, ska följande observeras.
Om säkerhetsanvisningarna inte efterlevs kan livsfara eller fara för människors hälsa uppstå.

Allmänna säkerhetsanvisningar:
- Montageanvisningarna för VX25 Ri4Power måste följas.
- Skåpet måste säkras mot att välta och glida under transport, montage, installation och demontage – OBS: Förskjuten tyngdpunkt!
- Ofixerade huvudsamlingsskenor L1, L2, L3 och N är skall tas bort från skåpen före transport.
- Risk för kläm- och skärskador vid montage/demontage av komponenterna.
- Säkra lådans luckor så att de inte kan hakas ur av misstag.
- Om Rittals tillbehörskomponenter används kan skåpets egenskaper påverkas.
- Att öppna och arbeta på anläggningen är endast tillåtet i spänningsfritt tillstånd.
- Beroende på användnings- och omgivningsförhållanden måste regelbundna underhållsarbeten utföras på anläggningen och dokumenteras korrekt.
- Skåpets bruksanvisning ”Golvskåp för ihopbyggnad VX25” (artikelnummer på www.rittal.com) måste följas.

Före driftstart:
- Avlägsna transportsäkringarna om sådana finns.
- Använd tryckavlastningspluggar vid behov.
- Gör en visuell kontroll av alla fästpunkter.
- Kontrollera alla åtdragningsmoment.
- Se till att alla kablar sitter fast ordentligt – dragkraft > 30 N.
- Kontrollera kryp- och luftsträckor (t.ex. för kabelskornas respektive montageläge) i enlighet med tillämpad standard.
- Avlägsna verktyg och montagematerial.
- Gör en elektrisk säkerhetskontroll.

IT **Impiego conforme alle norme**

Il sistema VX25 Ri4Power deve essere utilizzato in un ambiente interno come combinazione di dispositivi di commutazione a bassa tensione con una tensione nominale di massimo 1.000 V CA o 1.500 V CC.

Durante lo sviluppo del sistema VX25 Ri4Power, una valutazione del rischio sulla base della norma DIN EN ISO 12100 ha consentito di valutare ed evitare punti critici per la sicurezza già in fase di costruzione. Dal momento che permangono alcuni rischi residui, occorre osservare le seguenti indicazioni.
La mancata osservanza delle avvertenze in materia di sicurezza può comportare un rischio per la salute e la vita.

Avvertenze generali in materia di sicurezza:
- Osservare le istruzioni per il montaggio di VX25 Ri4Power.
- L'armadio deve essere protetto contro la caduta e lo scivolamento durante il trasporto, il montaggio, la configurazione e lo smantellamento.
  ATTENZIONE: spostamento del baricentro.
- Le busbar principali non fissate L1, L2, L3 e N devono essere rimosse dagli armadi prima del trasporto.
- Rischio di schiacciamento e contusioni durante il montaggio/lo smontaggio dei componenti.
- Bloccare le porte dell'alloggiamento per evitarne un distacco accidentale.
- L'uso di componenti accessori Rittal può influire sulle caratteristiche dell'alloggiamento.
- L'apertura e i lavori all'impianto sono consentiti solo in assenza di tensione.
- A seconda delle condizioni ambientali e di impiego, è necessario eseguire regolari interventi di manutenzione all'impianto, da documentare in maniera adeguata.
- Osservare le istruzioni relative agli armadi componibili VX25 (numero dell'articolo su www.rittal.com).

Prima della messa in funzione:
- Rimuovere i blocchi di sicurezza per il trasporto presenti.
- Inserire eventualmente tappi di depressurizzazione.
- Controllare visivamente tutti i punti di fissaggio.
- Verificare tutte le coppie di avviamento.
- Verificare che tutti i cavi siano saldamente fissati. Forza di trazione > 30 N.
- Verificare le vie di dispersione e i traferri (ad es. per ogni posizione di montaggio dei capicorda) in base allo standard utilizzato.
- Rimuovere l'attrezzatura e i materiali di montaggio.
- Eseguire un collaudo elettrico di sicurezza.

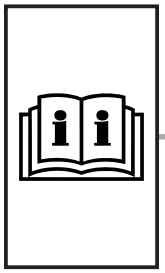



2. Instrucciones de seguridad
2. Turvallisuusohjeet

ES

Uso correcto

El sistema Ri4Power VX25 debe utilizarse como conjunto de aparamenta de baja tensión con una tensión de máximo 1000 V c.a. o 1500 V c.c. para interiores.

Durante el desarrollo del sistema Ri4Power VX25, en la fase de diseño, ya se evaluaron y redujeron riesgos para la seguridad mediante una evaluación de riesgos según DIN EN ISO 12100. Puesto que no es posible descartar algunos riesgos residuales, deben tenerse en cuenta las siguientes indicaciones.
La no observación de las indicaciones de seguridad puede provocar riesgos para la salud y la vida.

Indicaciones generales de seguridad:
- Deben tenerse en cuenta las instrucciones de montaje Ri4Power VX25.
- El armario debe asegurarse durante el transporte, el montaje, la configuración y el desmontaje para evitar el vuelco y deslizamientos – ATENCIÓN: ¡Desplazamiento del centro de gravedad!
- Las barras colectoras no fijas L1, L2, L3 y N deben retirarse de los armarios antes del transporte.
- Riesgo de aplastamiento y corte al realizar el montaje y desmontaje de los componentes.
- Asegure las puertas del armario contra el desacoplamiento involuntario.
- El uso de accesorios Rittal puede modificar las características del armario.
- La abertura y manipulación de la instalación solo se permite en modo libre de tensión.
- En función de las condiciones de aplicación y del entorno deben realizarse trabajos de mantenimiento regulares en la instalación y documentarlos adecuadamente.
- Debe tenerse en cuenta el manual del sistema de armarios ensamblables VX25 (Ref. en www.rittal.com).

Antes de la puesta en marcha:
- Retirar los seguros de transporte.
- En caso necesario utilizar tapones de descarga de presión.
- Inspección visual de todos los puntos de fijación.
- Control de todos los pares de apriete.
- Comprobar la sujeción de todos los cables - tracción > 30 N.
- Comprobar las líneas de fuga y las distancias (por ej. en cada posición de montaje de los terminales) según la norma utilizada.
- Recoger las herramientas y los materiales de montaje.
- Realizar una prueba de seguridad eléctrica.

FI

Määräystenmukainen käyttö

VX25 Ri4Power System -järjestelmää saa käyttää pienjännitelaiteyhdistelmänä enintään 1 000 V AC:n tai 1 500 V DC:n nimellisjännitteellä sisätiloissa.

VX25 Ri4Power System -järjestelmää kehitettäessä on arvioitu jo suunnitteluvaiheessa turvallisuuden kannalta kriittiset kohdat standardin DIN EN ISO 12100 mukaisella riskiarviolla ja vältetty ne. Koska joitakin vähäisiä jäännösriskejä ei voi poissulkea, on noudatettava seuraavia ohjeita.
Turvallisuusohjeiden noudattamatta jättäminen voi aiheuttaa vaaran terveydelle ja hengelle.

Yleiset turvallisuusohjeet:
- Noudata VX25 Ri4Power -asennusohjeita.
- Kaapit on suojattava kuljetuksen, purkamisen ja asennuksen aikana kaatumiselta ja liikkumiselta – HUOMAA: painopistevarastointi!
- Ei-kiinteät pääkiskot L1, L2, L3 ja N on poistettava koteloista ennen kuljetusta.
- Puristumis- ja leikkautumisvaara komponenttien asennuksen/purkamisen yhteydessä.
- Estä kotelon ovien ei-toivottu roikkuminen.
- Rittal-lisävarustekomponenttien käyttäminen saattaa vaikuttaa kotelon ominaisuuksiin.
- Laitteen saa avata ja sille saa tehdä töitä vain jännitteettömässä tilassa.
- Käyttökohteesta ja ympäristön olosuhteista riippuen laitteelle on suoritettava säännöllisesti huoltotöitä ja ne on dokumentoitava.
- Noudata kotelon ohjeita ”Rivikaappijärjestelmä VX25” (tuotenumero osoitteessa www.rittal.com).

Ennen käyttöönottoa:
- Poista kuljetustuet.
- Aseta mahdolliset paineentasaustulpat.
- Tarkista kaikki kiinnityskohdat silmämääräisesti.
- Tarkista kaikki vääntömomentit.
- Tarkista kaikkien kaapelien tiivis kiinnitys – vetovoima > 30 N.
- Tarkista irrotus ja ilmareitit (esim. kaapelikengän jokaisen asennuskohdan yhteydessä) käytetyn standardin mukaisesti.
- Poista työkalut ja asennusmateriaalit.
- Suorita sähköinen turvallisuustarkastus.

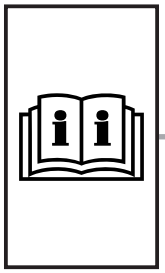

DK PL



2. Sikkerhedsanvisninger
2. Wskazówki dotyczące bezpieczeństwa

DK **Forskriftsmæssig anvendelse**

VX25 Ri4Power-systemet skal anvendes som lavspændings-styrebokskombination med en mærkespænding på maks. 1000 V AC eller 1500 V DC indvendigt.

Ved udviklingen af VX25 Ri4Power-systemet har vi allerede i konstruktionsstadiet kunnet vurdere og undgå sikkerhedskritiske punkter via en risikovurdering iht. DIN EN ISO 12100. Da visse resterende risici ikke helt kan udelukkes, skal man være opmærksom på følgende. Ved en tilsidesættelse af sikkerhedsanvisningerne kan der muligvis opstå fare for liv og helbred.

Generelle sikkerhedsanvisninger:
- Monteringsvejledningerne til VX25 Ri4Power skal læses grundigt.
- Skabet skal sikres mod at skabet vælter og det skal fastspændes under transport, montering og installation – OBS: Forskydning af tyngdepunktet!
- Ikke-faste hovedbøsninger L1, L2, L3 og N skal fjernes fra kabinettet før transport.
- Fare for knusning eller snitsår ved ind-/udbygning af komponenterne.
- Husdørene sikres mod utilsigtet frigørelse.
- Husegenskaberne kan blive påvirket ved anvendelse af Rittal tilbehørskomponenter.
- Det er kun tilladt at åbne og arbejde med systemet, når strømmen er slået fra.
- Afhængigt af indsats- og miljøbetingelserne skal der udføres regelmæssige serviceeftersyn af systemet, som så også skal dokumenteres.
- Sørg for at følge installations- og betjeningsvejledningen på VX25 (artikelnummer på www.rittal.com).

Før ibrugtagning:
- Transportsikringer skal fjernes.
- Indsæt eventuelt trykaflastningsprop.
- Visuel kontrol af alle fastgørelsessteder.
- Kontrol af alle tilspændingsmomenter.
- Kontroller, at alle kabler sidder fast – trækkraft > 30 N.
- Kontroller krybestrækninger og frigang (f.eks. ved alle kabelskoenes monteringspositioner) iht. den anvendte standard.
- Fjern værktøj og monteringsmaterialer.
- Gennemfør en visuel kontrol af elsystemet.

PL **Używaj zgodne z przeznaczeniem**

System VX25 Ri4Power może być stosowany jako zestaw rozdzielnic i sterownic niskonapięciowych o napięciu znamionowym nieprzekraczającym 1000 V AC lub 1500 V DC wewnątrz budynków.

Krytyczne pod względem bezpieczeństwa punkty projektu systemu VX25 Ri4Power zostały wyeliminowane już w fazie konstruowania dzięki analizie ryzyka wg normy EN ISO 12100. Ponieważ nie można wykluczyć niektórych pozostałych zagrożeń, należy przestrzegać poniższych wskazówek.
Nieprzestrzeganie wskazówek bezpieczeństwa może spowodować niebezpieczeństwo dla życia i zdrowia.

Ogólne wskazówki dotyczące bezpieczeństwa:
- Przestrzegać instrukcji montażu VX25 Ri4Power.
- Podczas transportu, montażu, konfiguracji i demontażu obudowa musi być zabezpieczona przed przewróceniem – UWAGA: Przesunięcie środka ciężkości!
- Niezamontowany w szafie system szynowy L1, L2, L3 oraz N musi być usunięty z obudowy przed transportem.
- Niebezpieczeństwo zgniecenia i skaleczenia przy montażu lub demontażu komponentów.
- Drzwi obudowy muszą być zabezpieczone przed przypadkowym wyjęciem.
- Zastosowanie komponentów akcesoriów Rittal może wpłynąć na właściwości obudowy.
- Otwieranie i praca przy urządzeniu są dozwolone tylko wówczas, gdy urządzenie jest odłączone od napięcia.
- W zależności od warunków eksploatacji i otoczenia niezbędne jest przeprowadzanie regularnych prac konserwacyjnych. Prace te muszą być odpowiednio udokumentowane.
- Przestrzegać instrukcji montażowej systemu szaf szeregowych VX25 (numer katalogowy na www.rittal.com).

Przed uruchomieniem:
- Usunąć istniejące zabezpieczenia transportowe.
- Ewentualnie założyć zawory wyrównania ciśnienia.
- Sprawdzić wizualnie wszystkie punkty mocowania.
- Skontrolować wszystkie momenty dokręcania.
- Sprawdzić prawidłowość przymocowania wszystkich kabli – siła naciągu > 30 N.
- Sprawdzić odstępy izolacyjne powierzchniowe i powietrzne (np. przy każdym położeniu montażowym tulejek kablowych) zgodnie z zastosowanym standardem.
- Usunąć narzędzia i materiały montażowe.
- Przeprowadzić elektryczną kontrolę bezpieczeństwa.

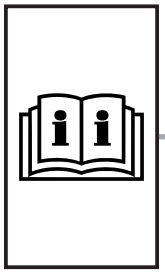



2. Bezpečnostní pokyny
2. Инструкции за безопасност

CZ

Použití v souladu s určením

Systém VX25 Ri4Power je jako kombinovaný rozváděč nízkého napětí s jmenovitým napětím maximálně 1000 V AC nebo 1500 V DC určen pro používaní uvnitř budov.

Při vývoji systému VX25 Ri4Power byly již při konstrukci posouzeny a eliminovány bezpečnostně kritické body na základě posouzení rizika dle DIN EN ISO 12100. Protože některá dodatečná rizika nelze vyloučit, je nutné dodržovat následující pokyny.
Při nedodržení bezpečnostních pokynů může dojít k ohrožení zdraví a života.

Všeobecné bezpečnostní pokyny:
- Je nutné dodržovat montážní návody VX25 Ri4Power.
- Skříň je nutné během přepravy, instalace, vystrojování a demontáže zajistit proti překlopení a sklouznutí – POZOR: změna těžiště!
- Neupevněné přípojnice L1, L2, L3 a N je nutné před přepravou vyjmout ze skříní.
- Nebezpečí přiskřípnutí a pořezání při montáži/demontáži komponentů.
- Zajistěte dveře skříně proti neúmyslnému vysazení.
- Při použití komponentů příslušenství Rittal mohou být ovlivněny vlastnosti skříně.
- Otevřít zařízení a zahájit na něm práce je přípustné jen po odpojení napájení.
- V závislosti na podmínkách použití a okolních podmínkách je nutné provádět na zařízení pravidelné údržbové práce a odpovídajícím způsobem je zdokumentovat.
- Pro systémové skříně VX25 je nutné dbát montážního návodu a návodu k použití (objednací číslo na www.rittal.com).

Před uvedením do provozu:
- Odstraňte stávající transportní zajištění.
- Případně namontujte tlakové zátky pro odvod tlaku.
- Vizuálně zkontrolujte všechny body montážních spojení.
- Překontrolujte všechny utahovací momenty.
- Ověřte řádnou instalaci všech kabelů – tažná síla > 30 N.
- Zkontrolujte povrchové cesty a vzdušné vzdálenosti (např. u každé montážní polohy kabelových ok) dle použité normy.
- Odstraňte nářadí a montážní materiály.
- Proveďte elektrickou bezpečnostní zkoušku.

BG

За правилна употреба

Системата VX25 Ri4Power е предназначена за използване като комплектно комутационно устройство за ниско напрежение с номинално напрежение от максимум 1000 V AC или 1500 V DC в затворено пространство.

При разработването на системата VX25 Ri4Power са оценени и избегнати още във фазата на проектирането критични за безопасността точки чрез оценка на риска съгласно DIN EN ISO 12100. Тъй като известни остатъчни рискове не може да бъдат изключени, трябва да се спазват следните указания.
При неспазване на указанията за безопасност съществува евентуална опасност за здравето и живота.

Общи указания за безопасност:
- Следвайте инструкциите за монтаж на VX25 Ri4Power.
- Осигурете корпуса по време на транспортиране, монтаж/демонтаж, срещу преобръщане и приплъзване – ВНИМАНИЕ: изместване на центъра на тежестта!
- Нефиксираните шини L1, L2, L3 и N трябва да бъдат отстранени от шкафовете преди транспортиране.
- Опасност от премазване и порязване при монтаж и демонтаж на компонентите.
- Осигурете вратите на корпуса срещу неволно откачане.
- Използването на допълнителни компоненти на Rittal може да окаже влияние върху характеристиките на корпуса.
- Отварянето и работата по оборудването е разрешено само в състояние без напрежение.
- В зависимост от условията на използване и околната среда трябва редовно да се извършват дейности по поддръжката на оборудването, които съответно да се документират.
- Трябва да се спазват инструкциите за асемблиране и експлоатация на серия VX25 (по продуктовия номер в www.rittal.com).

Преди пускане в експлоатация:
- Отстранете наличните транспортни осигуровки.
- При нужда използвайте тапи за освобождаване на наляганeто.
- Проверете визуално всички точки на закрепване.
- Проверете всички моменти на затягане.
- Проверете дали кабелите са положени добре – сила на опъване > 30 N.
- Проверете маршрута на кабелите по пода, стените и във въздуха (например при всяко място на поставяне на кабелни обувки) дали отговаря на използвания стандарт.
- Отстранете инструментите и монтажните материали.
- Извършете проверка за електрическа безопасност.

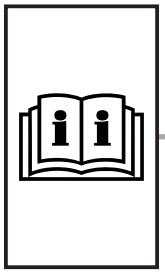

GR RO



2. Υποδείξεις ασφαλείας
2. Instrucțiuni de siguranță

GR

Προβλεπόμενη χρήση

Το σύστημα VX25 Ri4Power προορίζεται για χρήση ως συνδυασμός συσκευών ζεύξης χαμηλής τάσης με μέγιστη τάση μέτρησης 1000 V AC ή 1500 V DC σε εσωτερικούς χώρους.

Στην εξέλιξη του συστήματος VX25 Ri4Power πραγματοποιήθηκε αξιολόγηση κινδύνων κατά DIN EN ISO 12100 και από το στάδιο κατασκευής αξιολογήθηκαν και αποφεύχθηκαν τα σημεία που είναι κρίσιμα για την ασφάλεια. Επειδή δεν μπορούν να αποκλειστούν ορισμένοι ελάχιστοι υπολειπόμενοι κίνδυνοι θα πρέπει να τηρηθούν οι εξής υποδείξεις.
Εάν δεν τηρηθούν οι υποδείξεις ασφαλείας υπάρχει κίνδυνος για την υγεία και τη ζωή.

Γενικές υποδείξεις ασφαλείας:
- Πρέπει να τηρηθούν οι οδηγίες τοποθέτησης του VX25 Ri4Power.
- Το περίβλημα πρέπει να ασφαλίζεται κατά της μεταφοράς και της συναρμολόγησης, της διαμόρφωσης και της αποσυναρμολόγησης – ΠΡΟΣΟΧΗ: Μετατόπιση κέντρου βάρους!
- Οι μη σταθερές κύριες μπάρες L1, L2, L3 και N πρέπει να αφαιρεθούν από τα περιβλήματα πριν από τη μεταφορά.
- Κίνδυνος σύνθλιψης ή κοψίματος κατά την τοποθέτηση/αφαίρεση των εξαρτημάτων.
- Οι πόρτες του περιβλήματος πρέπει να είναι ασφαλισμένες από πιθανή αθέλητη αφαίρεση.
- Από τη χρήση εξαρτημάτων πρόσθετου εξοπλισμού Rittal ενδέχεται να επηρεαστούν οι ιδιότητες του περιβλήματος.
- Το άνοιγμα και η εκτέλεση εργασιών στην εγκατάσταση επιτρέπεται μόνο μετά από διακοπή της τροφοδοσίας τάσης.
- Απαιτείται η εκτέλεση τακτικών εργασιών συντήρησης στην εγκατάσταση και η τεκμηρίωσή τους, ανάλογα με τις συνθήκες χρήσης και περιβάλλοντος.
- Πρέπει να τηρούνται οι οδηγίες για το περίβλημα (κωδικός προϊόντος στο www.rittal.com).

Πριν από την έναρξη λειτουργίας:
- Αφαιρέστε τις υπάρχουσες ασφάλειες μεταφοράς.
- Εάν απαιτείται, τοποθετήστε τις τάπες εκτόνωσης της πίεσης.
- Ελέγξτε οπτικά όλα τα σημεία στερέωσης.
- Ελέγξτε όλες τις ροπές σύσφιξης.
- Ελέγξτε τη σταθερή τοποθέτηση όλων των καλωδίων - δύναμη εφελκυσμού > 30 N.
- Ελέγξτε τα διάκενα και τις γραμμές διαφυγής (π.χ. σε κάθε θέση τοποθέτησης των ακροδεκτών καλωδίων) σύμφωνα με το εφαρμοζόμενο πρότυπο.
- Απομακρύνετε τα εργαλεία και τα υλικά συναρμολόγησης.
- Πραγματοποιήστε έναν έλεγχο ηλεκτρικής ασφάλειας.

RO

Domeniul de utilizare

Sistemul VX25 Ri4Power trebuie utilizat în mediu interior, pentru dispozitive de comutare de joasă tensiune cu o tensiune maximă de 1.000 VAC sau 1.500 V cc.

În timpul dezvoltării sistemului VX25 Ri4Power, punctele critice de siguranță au fost evaluate și evitate inca din stadiul de proiectare, prin intermediul unei evaluări a riscurilor conform DIN EN ISO 12100. Deoarece există un număr mic de riscuri reziduale care nu pot fi excluse, trebuie respectate următoarele instrucțiuni.
În cazul nerespectării instrucțiunilor de siguranță, există posibilitatea apariției situațiilor de risc pentru sănătate și viață.

Informații generale privind siguranța:
- Trebuie urmate instrucțiunile de montaj VX25 Ri4Power.
- În timpul transportului, asamblării și demontarii, protejați dulapul împotriva alunecării și răsturnării. ATENTIE: centrul de greutate!
- Barele L1, L2, L3 și N, nefixate, trebuie scoase din dulapuri înainte de transport.
- Pericol de strivire și tăiere la montarea/demontarea componentelor.
- Asigurați ușile dulapului împotriva desprinderii accidentale.
- In cazul in care utilizați componente auxiliare Rittal, este posibil sa influențați caracteristicile dulapului.
- Deschiderea și efectuarea de lucrări la instalație este permisă doar când aceasta este scoasă de sub tensiune.
- În funcție de condițiile de utilizare și de mediul înconjurător, trebuie efectuate lucrări de întreținere periodice la instalație si documentate corespunzător.
- Trebuie respectate instrucțiunile de instalare și operare ale sistemului VX25 (numărul articolului pe www.rittal.com).

Înainte de punerea în funcțiune:
- Indepărtați toate echipamentele de siguranta pentru transport.
- Dacă este necesar, montati dispozitivul pentru eliberarea presiunii.
- Verificați vizual toate punctele de fixare.
- Verificați toate cuplurile de strangere.
- Verificați dacă toate cablurile sunt bine fixate. Forța de intindere> 30 N.
- Verificati distantele de izolare (de ex: fiecare poziție de montare a cablului) în conformitate cu standardul aplicat.
- Indepărtați echipamentele și materialele de montare.
- Realizați un test de siguranță electrică.

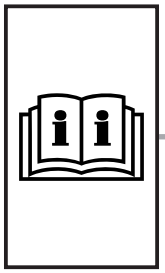

HR HU



2. Sigurnosne upute
2. Biztonsági utasítások

HR

Predviđena uporaba
Sustav VX25 Ri4Power valja upotrebljavati u zatvorenom prostoru kao niskonaponsku kombinaciju rasklopnih uređaja s nazivnim naponom do najviše 1000 V AC ili 1500 V DC.

Tijekom razvoja sustava VX25 Ri4Power, točke kritične za sigurnost procijenjene su i izbjegnute postupkom procjene rizika prema normi DIN EN ISO 12100 već u fazi konstrukcije. Budući da se nekolicina preostalih rizika nije mogla isključiti, treba se pridržavati napomena u nastavku.
U slučaju zanemarivanja sigurnosnih napomena može nastati opasnost po zdravlje i život ljudi.

Opće sigurnosne napomene:
- Pridržavajte se uputa za montažu sustava VX25 Ri4Power.
- Kućište mora biti osigurano od prevrtanja i klizanja tijekom transporta, montaže i demontaže – POZOR: pomicanje težišta!
- Neosigurane glavne sabirnice L1, L2, L3 i N moraju se ukloniti iz ormara prije transporta.
- Opasnost od prignječenja i posjekotina prilikom montaže/demontaže dijelova.
- Osigurajte vrata kućišta od nehotičnog odvajanja.
- Pri upotrebi dodatnih dijelova marke Rittal moguć je utjecaj na svojstva kućišta.
- Otvaranje sustava i zahvati na njemu dopušteni su samo kada sustav nije pod naponom.
- Ovisno o uvjetima primjene i uvjetima u okolini, na postrojenju se moraju redovno obavljati i odgovarajuće dokumentirati radovi održavanja.
- Pridržavajte se uputa proširivog sustava modularnih VX25 ormara (broj artikla na www.rittal.com).

Prije puštanja u pogon:
- Uklonite svu opremu za učvršćivanje pri transportu.
- Po potrebi umetnite čep za otpuštanje tlaka.
- Vizualno provjerite sva mjesta pričvršćivanja.
- Provjerite sve momente pritezanja.
- Provjerite učvršćenost svih kabela – vlačna sila > 30 N.
- Provjerite puzanje i razmake (npr. u svakom položaju ugradnje kabelske stopice) prema primjenjivom standardu.
- Uklonite alate i materijale za montažu.
- Obavite sigurnosnu provjeru električnog sustava postrojenja.

HU

Rendeltetésszerű használat
A VX25 Ri4Power System kisfeszültségű kapcsolóberendezés-kombinációként, legfeljebb 1000 V AC vagy 1500 V DC névleges feszültséggel használható beltérben.

A VX25 Ri4Power System kifejlesztésekor már a konstrukció során kiértékeltük a DIN EN ISO 12100 szerinti biztonságilag kritikus pontokat, és elkerültük azokat. Mivel minimális fennmaradó kockázat nem zárható ki, az alábbi tudnivalókat figyelembe kell venni.
A biztonsági tudnivalók figyelmen kívül hagyása esetén fennáll a sérülés- és életveszély.

Általános biztonsági utasítások:
- A VX25 Ri4Power szerelési utasításait be kell tartani.
- A házat a szállítás,beszerelés, leszerelés és szétszerelés során a felbillenés és a megcsúszás ellen biztosítani kell – FIGYELEM: Súlypont áthelyeződése!
- A nem rögzített L1, L2, L3 és N főgyűjtősíneket a szállítás előtt a szekrényből ki kell venni.
- Zúzódás és vágási sérülés veszélye a komponensek be-/kiszerelése során.
- A ház ajtóit véletlen kiakasztás ellen biztosítani kell.
- Rittal tartozék komponensek felhasználásakor a ház tulajdonságai megváltozhatnak.
- A berendezést kinyitni és azon munkálatokat végezni csak feszültségmentes állapotban szabad.
- Az alkalmazási és környezeti feltételektől függően a berendezésen rendszeres karbantartást kell végezni, és azt megfelelően dokumentálni kell.
- A VX25 sorolható szekrény szerelési- és kezelési útmutatóját (cikkszámot lásd a www.rittal.com oldalon) figyelembe kell venni.

Üzembe helyezés előtt:
- A meglévő szállítási biztosítóelemeket távolítsa el.
- Ha szükséges, a nyomásmentesítő dugaszt helyezze be.
- Az összes rögzítési pontot ellenőrizze szemrevételezésse.l
- Az összes meghúzási nyomatékot ellenőrizze.
- A kábelek szilárd rögzítését ellenőrizze - meghúzási nyomaték > 30 N.
- Az alkalmazott szabvány szerinti ív- és légrésszakaszokat (pl. a kábelsaruk minden beépítési helyzeténél) ellenőrizze.
- Távolítsa el a szerszámokat és szerelési anyagokat.
- Végezzen elektromos biztonsági ellenőrzést.



2. Saugos nurodymai
2. Ohutusjuhised

LT

Naudojimas pagal paskirtį
Kadangi sistema „VX25 Ri4Power“ yra žemosios įtampos perjungimo įrenginių sąranka su didžiausia 1 000 V AC arba 1 500 V DC vardine įtampa, ji turi būti naudojama patalpoje.

Kuriant sistemą „VX25 Ri4Power“ dar projektavimo etape kritiniai saugos taškai buvo įvertinti ir pašalinti atlikus rizikos vertinimą pagal DIN EN ISO 12100. Kadangi negalima atmesti keleto liekamųjų rizikų, būtina laikytis toliau pateikiamų nuorodų.
Jei nesilaikoma saugos nurodymų, išlieka pavojaus sveikatai ir gyvybei galimybė.

Bendrieji saugos nurodymai:
- Būtina laikytis „VX25 Ri4Power“ montavimo instrukcijų.
- Transportavimo, surinkimo, konfigūravimo ir išmontavimo metu korpusas turi būti pritvirtintas, kad neapvirstų ir nepasislinktų – DĖMESIO: Perkeliamas sunkio centras!
- Prieš transportavimą iš korpusų turi būti išimtos nefiksuotos pagrindinės šynos L1, L2, L3 ir N.
- Montuojant / išmontuojant komponentus kyla pavojus prispausti ir įpjauti.
- Užfiksuokite korpuso duris, kad netyčia neatsidarytų.
- Naudojami „Rittal“ priedų komponentai gali veikti korpuso savybes.
- Atidaryti ir dirbti prie įrenginio galima tik tuo atveju, jei išjungta įtampa.
- Atsižvelgiant į panaudojimo ir aplinkos sąlygas reikia reguliariai atlikti įrenginio priežiūros darbus ir atitinkamai juos dokumentuoti.
- Privaloma laikytis spintų sistemos VX25 montavimo ir naudojimo instrukcijų (prekės numerį galima rasti www.rittal.com).

Prieš pradedant naudoti:
- Pašalinkite transportavimui naudotus fiksatorius.
- Jei reikia, naudokite slėgio mažinimo kamščius.
- Apžiūrėkite visas tvirtinimo vietas.
- Patikrinkite visus užveržimo momentus.
- Patikrinkite, ar visi kabeliai tvirtai laikosi (įtempimo jėga > 30 N)
- Pagal naudotą standartą patikrinkite, ar nėra nusvirusių ir su oro tarpais atkarpų (pvz., kiekvienoje kabelio antgalio montavimo vietoje).
- Nuimkite įrankius ir montavimo medžiagas.
- Patikrinkite, ar elektra įrenginyje naudojama saugiai.

EE

Sihtotstarbeline kasutus
VX25 Ri4Power System on madalpingelülitusseadmete kombinatsioon, mida võib kasutada siseruumis nimipingega max 1000 V AC või 1500 V DC.

VX25 Ri4Power Systemi arendamise käigus hinnati ja ennetati olulisi ohutustegureid juba konstrueerimisfaasis standardile DIN EN ISO 12100 vastava riskianalüüsiga. Kuna välistada ei saa mõningaid jääkriske, tuleb järgida järgmisi juhiseid.
Ohutusjuhiste eiramise tagajärjeks võib olla oht tervisele ja elule.

Üldised ohutusjuhised:
- Järgige seadme VX25 Ri4Power paigaldusjuhendeid.
- Korpus tuleb transpordi, paigaldamise ja eemaldamise ajaks kindlustada ümbermineku ja libisemise vastu – TÄHELEPANU: jälgige raskuskeskme muutust!
- Voolusiinid L1, L2, L3 ja N, mis ei ole fikseeritud, on vaja transpordi ajaks kappidest välja võtta.
- Muljumis- ja lõikeoht komponentide paigaldamisel/eemaldamisel.
- Kindlustage korpuse luugid lahtitulemise vastu.
- Rittali tarvikukomponentide kasutamine võib mõjutada korpuse omadusi.
- Süsteemi avada ja selle juures töid teha tohib ainult süsteemi pingevabas olekus.
- Olenevalt kasutus- ja keskkonnatingimustest tuleb süsteemi regulaarselt hooldada ja hooldustööd nõuetekohaselt dokumenteerida.
- Järgige kilbisüsteemi VX25 montaažijuhendit (tootekoodi leiate kodulehel www.rittal.com).

Enne kasutuselevõttu:
- Eemaldage transpordikaitsmed.
- Vajaduse korral paigaldage rõhuvähenduskorgid.
- Kontrollige visuaalselt kõiki kinnituskohti.
- Kontrollige kõiki pingutusmomente.
- Kontrollige kõigi kaablite kindlat kinnitust – tõmbejõud > 30 N.
- Kontrollige roome- ja isoleervahemikke (nt kaablikingade iga paigaldusasendi juures) kasutatava standardi järgi.
- Eemaldage tööriistad ja paigaldusmaterjalid.
- Tehke elektriohutuse kontroll.

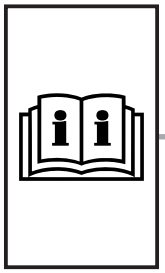

LV SI



2. Drošības norādījumi
2. Varnostni napotki

LV

Paredzētais lietošanas veids
VX25 Ri4Power sistēma paredzēta lietošanai iekštelpās kā zemsprieguma pārslēgšanas iekārtu kombinācija ar bremzēšanas spriegumu līdz 1000 V maiņstrāvai vai 1500 V līdzstrāvai.
Izstrādājot VX25 Ri4Power sistēmas, jau konstruēšanas stadijā tika izvērtēti un novērsti drošībai kritiskie punkti risku izvērtēšanā saskaņā ar DIN EN ISO 12100. Tā kā dažus atlikušos riskus nevar izslēgt, jāievēro tālāk minētie norādījumi.
Neievērojot drošības norādījumus, pastāv iespējams risks veselībai un dzīvībai.

Vispārīgie drošības norādījumi:
- Jāievēro VX25 Ri4Power montāžās instrukcijas.
- Korpuss jānodrošina pret apgāšanos un izslīdēšanu transportēšanas, montāžas un demontāžas laikā — UZMANĪBU: Smaguma centra novirze!
- Nenofiksētās pamatkopnes L1, L2, L3 un N jābūt izņemtas no sadalēm pirms transportēšanas.
- Saspiešanas un sagriešanās risks, montējot un demontējot komponentus.
- Nodrošiniet korpusa durvis pret nejaušu izcelšanos no virām.
- Izmantojot Rittal piederumu komponentus, iespējama ietekme uz korpusa īpašībām.
- Iekārtas atvēršana un strādāšana ar to atļauta tikai tad, kad iekārta atvienota no sprieguma.
- Atkarībā no izmantošanas un apkārtējās vides apstākļiem regulāri jāveic iekārtas apkopes darbi un tie atbilstoši jādokumentē.
- Ievērojiet VX25 lielgabarīta korpusu sistēmas instrukciju (izstrādājuma numurs pieejams www.rittal.com).

Ekspluatācijas uzsākšanai:
- Noņemiet esošos transportēšanas drošinātājus.
- Iespējams izmantojiet spiediena atslogošanas aizbāzni.
- Vizuāli pārbaudiet visas stiprinājumu vietas.
- Pārbaudiet visus pievilkšanas griezes momentus.
- Pārbaudiet vai visi kabeļi ir cieši piestiprināti — pievilkšanas spēks > 30 N.
- Pārbaudiet noplūdes ceļus un gaisa spraugas (piemēram, katrā kabeļkurpju uzstādīšanas stāvoklī) saskaņā ar izmantoto standartu.
- Novāciet instrumentus un montāžas materiālus.
- Veiciet elektrodrošības pārbaudi.

SI

Predvidena uporaba
Sistem VX25 Ri4Power se uporablja v notranjem prostoru kot kombinacija nizkonapetostnih stikalnih naprav z izmenično nazivno napetostjo največ 1000 V ali enosmerno nazivno napetostjo 1500 V.

Pri razvijanju sistema VX25 Ri4Power so bili že v fazi izdelave ovrednoteni in odpravljeni varnostno kritični vidiki ocene tveganja v skladu s standardom DIN EN ISO 12100. Nekaterih ostalih tveganj ni mogoče izključiti, zato je treba upoštevati naslednje napotke.
Pri neupoštevanju varnostnih napotkov obstaja možnost nevarnosti za zdravje in življenje.

Splošni varnostni napotki:
- Upoštevati je treba navodila za montažo sistema VX25 Ri4Power.
- Ohišje mora biti zavarovano pred prevračanjem in zdrsom med prevozom, namestitvijo, odstranjevanjem in demontažo – POZOR: Sprememba težišča!
- Nepritrjene glavne zbiralke L1, L2, L3 in N je potrebno pred transportom iz ohišij odstraniti.
- Nevarnost zmečkanin in ureznin pri vgrajevanju/odstranjevanju komponent.
- Vrata ohišja zavarujte pred nenamernim snetjem.
- Uporaba dodatnih komponent podjetja Rittal lahko vpliva na lastnosti ohišja.
- Odpiranje naprave in izvajanje del na napravi sta dovoljena le, če naprava ni pod napetostjo.
- Odvisno od pogojev uporabe in pogojev v okolju je na napravi treba izvajati redna vzdrževalna dela in jih ustrezno dokumentirati.
- Upoštevati je potrebno navodila za sistemska ohišja VX25 (številka izdelka na strani www.rittal.com).

Pred zagonom:
- Odstranite razpoložljiva transportna varovala.
- Po potrebi vstavite čep za sprostitev tlaka.
- Vizualno preverite vsa pritrdišča.
- Preverite vse zatezne momente.
- Preverite, ali so vsi kabli pritrjeni – pri tem uporabite vlečno silo > 30 N.
- Preverite plazilne razdalje in zračnost (npr. pri vsakem položaju namestitve kabelskih čevljev) v skladu z uporabljenim standardom.
- Odstranite orodje in pribor za montažo.
- Izvedite kontrolo varnosti električnih povezav.

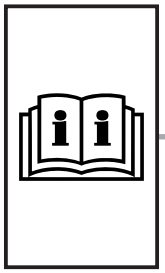

SK PT



2. Bezpečnostné pokyny
2. Instruções de segurança

SK **Používanie v súlade s účelom**

Systém VX25 Ri4Power sa ako kombinácia nízkonapäťových spínacích zariadení musí používať s menovitým napätím maximálne 1 000 V AC alebo 1 500 V DC v interiéri.

Pri vývoji systému VX25 Ri4Power sa už vo fáze konštrukcie zhodnotili a odstránili body kritické pre bezpečnosť na základe posúdenia rizík podľa DIN EN ISO 12100. Keďže nebolo možné vylúčiť niektoré zostatkové riziká, je nutné dodržiavať nižšie uvedené pokyny.
V prípade nerešpektovania bezpečnostných pokynov hrozí nebezpečenstvo ohrozenia zdravia a života.

Všeobecné bezpečnostné pokyny:
- Musia sa dodržiavať návody na montáž VX25 Ri4Power.
- Teleso sa musí počas prepravy, montáže a demontáže zaistiť proti prevrhnutiu alebo proti pošmyknutiu – POZOR: presun ťažiska!
- Pred prepravou musia byť z rozvádzačov odstránené nezaistené prípojnice L1, L2, L3 a N.
- Nebezpečenstvo pomliaždenia a porezania pri montáži/demontáži komponentov.
- Dvere zabezpečte proti neúmyselnému vyveseniu.
- Pri používaní komponentov príslušenstva od spoločnosti Rittal je možné ovplyvnenie vlastností výrobku.
- Otváranie a práce na zariadení sú povolené len v stave bez napätia.
- V závislosti od podmienok nasadenia a okolitého prostredia sa musia na zariadení vykonávať pravidelné údržbové práce, ktoré treba zdokumentovať.
- Pri montáži a používaní rozvádzačovej skrine VX25 (číslo produktu na www.rittal.com) musia byť dodržané pokyny v návode.

Pred uvedením do prevádzky:
- Odstráňte príslušné prepravné poistky.
- Prípadne nasaďte zátky na odľahčenie od tlaku.
- Vykonajte vizuálnu kontrolu všetkých miest slúžiacich na upevnenie.
- Vykonajte kontrolu všetkých uťahovacích momentov.
- Skontrolujte pevnú polohu všetkých káblov – ťažná sila > 30 N.
- Skontrolujte povrchové trasy káblov a vzdušné čiary (napr. pri každej montážnej polohe káblových príchytiek) podľa používanej normy.
- Odstráňte náradie a montážny materiál.
- Vykonajte bezpečnostnú skúšku elektrického zapojenia.

PT **Utilização**

O sistema VX25 Ri4Power deve ser utilizado em espaços internos como combinação de componentes de distribuição de baixa tensão com voltagem nominal de, no máximo, 1000 V AC ou 1500 V DC.

Durante a fase de projeto do sistema VX25 Ri4Power, foi realizada uma avaliação dos riscos segundo a norma DIN EN ISO 12100 para analisar e evitar aspectos críticos para a segurança. Como não é possível descartar alguns riscos residuais, é necessário seguir as instruções abaixo.
Existe um potencial risco de vida ou de danos para a saúde se as instruções de segurança não forem seguidas.

Instruções gerais de segurança:
- Seguir as instruções de montagem do sistema VX25 Ri4Power.
- O armário deve ser fixado, para não cair ou escorregar, durante o transporte, a instalação, configuração e desmontagem – ATENÇÃO: deslocamento do centro de gravidade!
- Os barramentos principais L1, L2, L3 e N devem ser removidos dos gabinetes antes do transporte.
- Há perigo de esmagamento e corte ao instalar/remover os componentes.
- Assegurar que as portas do armário não possam se desencaixar acidentalmente.
- A utilização de acessórios da Rittal pode ter impacto sobre as características do armário.
- Somente é permitido abrir a instalação e realizar serviços com a alimentação de energia desligada.
- Dependendo das condições da aplicação e do ambiente, é necessário realizar serviços regulares de manutenção da instalação e fazer sua devida documentação.
- Seguir o manual de montagem e uso do sistema de armários modulares VX25 (verificar o código de referência no site www.rittal.com).

Antes do primeiro funcionamento:
- Remover os dispositivos de segurança usados para o transporte.
- Eventualmente usar tampões para alívio da pressão.
- Fazer uma vistoria dos pontos de fixação.
- Checar todos os torques de aperto.
- Verificar se todos os cabos estão perfeitamente fixados - força de tração > 30 N.
- Controlar as linhas de fuga (por exemplo: em cada posição de montagem dos terminais) de acordo com o padrão utilizado.
- Remover as ferramentas e material de montagem.
- Realizar um teste de segurança elétrica.

3. Systembeschreibung VX25 Ri4Power
3. System description – VX25 Ri4Power
3. Description du système VX25 Ri4Power

DE

3.1 Allgemeines

Das Schaltanlagensystem VX25 Ri4Power ist vorgesehen zur Herstellung von Niederspannungs-Schaltanlagen im Bereich des Steuerungs- und Schaltanlagenbaus sowie der Energieverteilung.

Das Schaltanlagenkonzept ist als modulares Baukastensystems zur Umsetzung individueller Anforderungen konzipiert. Dabei ist das System unabhängig vom Hersteller der eingesetzten Schaltgeräte.

Bauartnachweis gemäß IEC 61439 mit vielen namhaften Herstellern von Leistungsschaltern.

Hohe Sicherheit nachgewiesen durch umfangreiche Prüfungen. Einfache Projektierung mittels Software „Rittal Power Engineering“.

3.2 Das ACB-Feld

Zum Schutz von Maschinen und Anlagen
Leistungsschalter schützen Maschinen, Anlagen und Personen vor Schäden in Folge von Kurzschluss, Erdschluss oder Überlast.

- VX25 Ri4Power ist passend für den Einsatz offener und kompakter Leistungsschalter aller namhaften Hersteller.
- Modulare Durchgängigkeit und hohe Fertigungsqualität garantieren einen außergewöhnlich zeitsparenden Aufbau.
- Bis 6300 A werden die Sammelschienensysteme mit Standard-Kupferschienen bedarfsgerecht dimensioniert und individuell aufgebaut.
- Alle Zeichnungen der Verbindungssätze und Anschlusswinkel für den Anschluss von offenen Leistungsschaltern können mit der Software Rittal Power Engineering generiert werden, zur frühzeitigen Vorbereitung aller Kupferteile für die Montage.

3.3 Das Abgangsfeld

Zur Kombination von Schalt- und Steuerungsfunktionen
Im Abgangsfeld kann unter einem Dach vieles miteinander kombiniert werden, z. B. Energieverteilungen mit Steuerungen. Dazu werden innerhalb des Feldes einzelne, gegeneinander abgeschottete Funktionsräume eingerichtet.

- Jeder Funktionsraum wird mit VX25 Ri4Power Systembauteilen bedarfsgerecht konfiguriert und danach individuell bestückt, z. B. mit Schaltgeräten, Energieversorgungsabgängen oder Steuerungen.
- Das Verteil-Sammelschienensystem kann neben oder hinter den Funktionsräumen platziert werden und ist einfach und sicher an die Haupt-Schienensysteme über Systemkomponenten anschließbar.
- Das vollständig modular aufgebaute, feld- und funktionsraumübergreifende Schienensystem unterstützt durch seine kompromisslose Durchgängigkeit die herausragende Einfachheit von Planung und Montage sowie den hohen Grad an Individualisierungsmöglichkeiten. werden, zur frühzeitigen Vorbereitung aller Kupferteile für die Montage.

EN

3.1 General

The VX25 Ri4Power switchgear system is designed for manufacturing low-voltage switchgear in the panel building, switchgear manufacturing and power distribution sectors.

The switchgear concept is designed as a modular system for implementing individual requirements. The system is independent of the manufacturer of the switchgear used.

Design certification to IEC 61439 with many well-known circuit-breaker brands.

Extensive testing ensures a high standard of safety. Simple project planning with the Rittal Power Engineering software package.

3.2 The ACB section

For protecting machinery and equipment
Air circuit-breakers protect machines, plant and people from damage and injury associated with short-circuits, earth faults and overloads.

- The VX25 Ri4Power is suitable for use with open and compact circuit-breakers from all well-known manufacturers.
- Modular continuity and a high manufacturing quality guarantee exceptionally time-saving assembly.
- Up to 6300 A, the busbar systems are dimensioned to your specific requirements with standard copper bars and individually configured.
- All drawings of connector kits and connection brackets for connecting air circuitbreakers may be generated and printed with the Rittal Power Engineering software so that all copper parts can be prepared for installation early in the process.

3.3 The outgoing section

To combine switching and control functions
In the outgoing section, many different components may be connected under one roof, such as power distributors with control units. To achieve this, individual compartments, shielded from one another, are created within the section.

- Each compartment is configured to suit your requirements with VX25 Ri4Power system components and then individually populated e.g. with switchgear, power supply outgoing feeders or control units.
- The busbar distribution system may be positioned adjacent to or behind the compartments and is easily and safely connected to the main busbar systems using system components.
- The fully modular busbar system can be used across all sections and compartments and is exceptionally straightforward to plan and install. It also offers extensive individualisation options with uncompromising consistency.

FR

3.1 Généralités

Les installations de distribution électronique VX25 Ri4Power sont prévues pour la réalisation de TGBT dans le domaine de la construction d'installations de commande et de distribution ainsi que de la distribution électrique.

Le concept d'installations de distribution électronique est conçu comme système de construction modulaire pour une mise en œuvre personnalisée en fonction des besoins. Le système est à cet égard indépendant du fabricant des disjoncteurs installés.

Attestation de type selon la norme CEI 61439 avec nombre de fabricants connus de disjoncteurs de puissance.

Sécurité élevée attestée par des vérifications complètes. Conception aisée à l'aide du logiciel « Rittal Power Engineering ».

3.2 La zone des disjoncteurs de puissance

Pour la protection des machines et des installations
Les disjoncteurs de puissance protègent les machines, les installations et les personnes des dommages occasionnés par un court-circuit, une mise à la masse ou une surcharge.

- Le système VX25 Ri4Power est adapté pour la mise en oeuvre de disjoncteurs de puissance ouverts et compacts des principaux fabricants.
- Une modularité complète et une excellente qualité de la fabrication garantissent une construction particulièrement rapide.
- Les jeux de barres avec des barres de cuivre standard sont dimensionnés et personnalisés en fonction des besoins jusqu'à 6300 A.
- Tous les plans des kits de jonction et équerres de raccordement pour la connexion de disjoncteurs de puissance ouverts peuvent être générés avec le logiciel Rittal Power Engineering, pour la préparation anticipée du montage de toutes les pièces de cuivre.

3.3 La zone des départs

Pour associer les fonctions de commutation et de commande
Beaucoup de fonctions peuvent être associées dans la même cellule dans la zone des départs, p. ex. la distribution électrique avec des commandes. Des compartiments fonctionnels cloisonnés entre eux sont créés pour cela au sein de la cellule.

- Chaque compartiment fonctionnel est configuré en fonction des besoins avec des équipements universels VX25 Ri4Power puis équipé de manière personnalisée, p. ex. avec des disjoncteurs, des départs d'alimentation électrique ou des commandes.
- Le jeu de barres de distribution peut être placé à côté ou derrière les compartiments fonctionnels et être connecté simplement et en toute sécurité aux jeux de barres principaux via des composants standard.

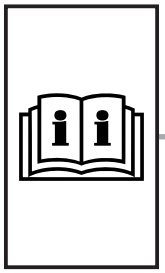

3. Systembeschreibung VX25 Ri4Power
3. System description – VX25 Ri4Power
3. Description du système VX25 Ri4Power

DE

3.4 Die Form 2b

Zur Gewährleistung von optimalem Berührungsschutz

Die als innere Unterteilung ausgeführte Form 2b schottet den Sammelschienenraum gegenüber dem Funktionsraum und dem Anschlussraum ab.

- Sämtliche aktiven Teile werden gemäß IP2X fingersicher abgedeckt.
- Bei Arbeiten im Funktionsraum oder im Anschlussraum schützt die modular aufgebaute, breitenflexible Abdeckung sicher vor dem Berühren der Sammelschienen.
- Außerdem bietet die Abschottung nach Form 2b auch Schutz für die Anlage – sie vermeidet das unerwünschte Eindringen von Fremdkörpern in den Sammelschienenraum.
- Komfortable Steck- und Klipstechnik ermöglicht die einfache, bohrungslose Montage aller Komponenten.

3.5 Das Koppelfeld

Zum Erhalt der Ausfallsicherheit

Das Koppelfeld ist die Kombination eines Leistungsschalterfeldes mit einer wahlweise links oder rechts anzuordnenden Sammelschienenhochführung.

- Einzelne Sammelschienenabschnitte können ohne Abschalten der Gesamtanlage spannungsfrei geschaltet werden. Das vermeidet Totalausfälle bei Störung oder Wartung und hält die Anlagenverfügbarkeit aufrecht, insbesondere bei Anlagen mit mehreren Einspeisungen.
- Die sichere Trennung der Sammelschienenabschnitte erfolgt bei VX25 Ri4Power durch umfangreiche, stabile Schottungen. Hohe Koppelfeld-Sicherheit ermöglicht eine Absenkung der Anforderungen an die Gesamt-Kurzschlussfestigkeit.
- Teile, Zubehör und durchzuführende Arbeitsschritte sind größtenteils die gleichen wie beim Aufbau des Leistungsschalterfeldes. Durch die System-Synergie ergibt sich eine deutliche Verkürzung der Montagezeit und großes Kosteneinsparungs-Potenzial.

EN

3.4 The Form 2b

To ensure optimum contact hazard protection

The Form 2b designed as internal separation shields the busbar compartment from the functional space and the connection space.

- All active parts are safe from finger-contact in line with IP2X.
- When working in the functional space or connection space, the modular, width-flexible cover provides effective protection from contact with the busbars.
- Shielding to Form 2b also protects the equipment, by preventing the unwanted ingress of foreign bodies into the busbar compartment.
- Convenient plug-in and clip-in technology enables simple assembly of all components with no drilling required.

3.5 The coupling section

For maintaining fail-safe operation

The coupling section is a combination of an air circuit-breaker section with a busbar riser positioned optionally on the left or right.

- This allows individual busbar sections to be de-energised without switching off the entire system. This avoids total system failures during malfunctions or maintenance work, and maintains system availability, especially for systems with multiple power supplies.
- With the VX25 Ri4Power, comprehensive, stable partitioning allows busbar sections to be safely disconnected. The high safety standards of the coupling section permit less stringent requirements for overall short-circuit resistance.
- The parts, accessories and required work steps are largely the same as when assembling the circuit-breaker section. The system synergies mean that assembly time is significantly reduced, while also offering major cost-saving potential.

FR

- Grâce à leur continuité, les jeux de barres entièrement modulaires qui équipent l'ensemble des compartiments fonctionnels contribuent grandement à la simplicité de la conception et du montage ainsi qu'au grand nombre de possibilités de personnalisation.

3.4 La forme 2b

L'assurance d'une protection optimale contre les contacts

La forme 2b exécutée comme division interne cloisonne le compartiment de jeu de barres vis à vis du compartiment fonctionnel et de la zone de raccordement.

- Toutes les parties actives disposent d'un indice de protection IP2X contre les contacts.
- Le recouvrement modulaire de largeur variable protège efficacement contre les contacts avec le jeu de barres lors des travaux dans le compartiment fonctionnel ou la zone de raccordement.
- Le cloisonnement selon la forme 2b assure également la protection de l'installation – il empêche la pénétration indésirable de corps étrangers dans le compartiment de jeu de barres.
- La technologie d'enfichage et d'encliquetage permet un montage aisé et sans perçage de tous les composants.

3.5 La zone de raccordement

Pour le maintien en exploitation

La zone de raccordement se compose d'une cellule avec disjoncteur de puissance associée à un jeu de barres vertical, positionné à droite ou à gauche de celui-ci.

- Différentes sections de jeux de barres peuvent être mises hors tension sans mise hors circuit de l'ensemble de l'installation. Cela évite les pannes complètes en cas de défaut ou d'entretien et assure le maintien de l'exploitation, en particulier les installations avec plusieurs alimentations.
- Le système VX25 Ri4Power permet la séparation fiable des sections de jeux de barres grâce à de multiples compartimentages fixes. La sécurité élevée de la zone de raccordement permet la réduction des exigences vis à vis de la résistance globale aux courts-circuits.
- Les pièces, accessoires et étapes de travail à effectuer sont majoritairement les mêmes que pour la construction d'une zone de disjoncteur de puissance. Une synergie judicieuse entraîne une nette réduction de la durée de montage et un potentiel élevé de réduction des coûts.

3. Systembeschreibung VX25 Ri4Power
3. System description – VX25 Ri4Power
3. Description du système VX25 Ri4Power

DE

3.6 Das Lastschaltleistenfeld

Zur sicheren Stromversorgung

Elektrische Energie durch sicherungsbehaftete Schaltgeräte möglichst kompakt und variabel verteilen – das ist die Aufgabe des Lastschaltleistenfeldes.

- Das modulare Schaltanlagensystem VX25 Ri4Power erlaubt eine schnelle, sichere und vollständige Einbauvorbereitung für Sicherungs-Lastschaltleisten Gr. 00 bis Gr. 3 der Fabrikate Jean Müller oder ABB/Siemens.
- Die Dimensionierung der Verteil-Sammelschienen wird entsprechend der Anforderung bedarfsgerecht und wirtschaftlich ausgeführt. Das Haupt- und das Verteil-Sammelschienensystem kann für eine Kurzschlussfestigkeit bis 100 kA für 1 Sek. konfiguriert werden.
- Die innere Unterteilung im Lastschaltleistenfeld wird je nach Kundenanforderung von Bauform 1 bis Bauform 4b durch die optionale Auswahl von Komponenten realisiert.

3.7 Das Kabelrangierfeld

Zur Verteilung von Kabeln und Leitungen

Das Kabelrangierfeld dient der Führung von Kabeln und Leitungen hin zu den Funktionsräumen.

- Mit dem umfangreichen VX25 Ri4Power Systemzubehör gestaltet sich der Ausbau besonders zeitsparend und flexibel.
- In Abhängigkeit des gewählten Haupt-Sammelschienensystems ist die Kabeleinführung wahlweise von unten, von oben oder von unten und oben möglich.
- Für das Dachblech stehen verschiedene Kabeleinführungsflansche zur Auswahl.

3.8 Das Verteilsammelschienenfeld

Zur vertikalen Führung von Sammelschienen

Das Verteilsammelschienenfeld dient der vertikalen Führung von Sammelschienen innerhalb eines Feldes z. B. zur Energieversorgung benachbarter Modulfelder.

- Umfangreichen Anschlussmaterial des VX25 Ri4Power Systems ermöglichen den schnellen und einfachen Anschluss verschiedenster Leitermaterialien.
- Sehr schmale Baubreite von nur 400 mm möglich.
- Unter Beibehaltung der Sammelschienenpositionen von Haupt- und Verteilsammelschiene.

3.9 Das Hochführungsfeld

Zur Positionsänderung des Hauptsammelschienensystems

Das Hochführungsfeld dient der Änderung der Position des Hauptsammelschienensystems von Dachbereich auf Rückbereich und umgekehrt.

- Funktionale Schienenhalter sorgen für einfache und schnelle Montage.
- Einsatz von Standardkupferschienen reduzieren die Kosten maßgeblich.
- Das VX25 Ri4Power Systemzubehör steht auch hier vollumfänglich zur Verfügung.

EN

3.6 The fuse-switch disconnection section

For a reliable power supply

Distributing electrical energy as compactly as possible with maximum variability using fused switchgear – that is the task of the fuse-switch disconnector section.

- The VX25 Ri4Power modular switchgear system is fully prepared for fast, safe installation of fuse-switch disconnectors, sizes 00 to 3, from Jean Müller or ABB/Siemens.
- The distribution busbars are economically dimensioned to meet the individual requirements. The main and distribution busbar systems can be configured for a short-circuit rating of up to 100 kA for 1 sec.
- Form 1 to Form 4b internal sub-division in the fuse-switch disconnector section, depending on customer requirements, is achieved via the optional selection of components.

3.7 The cable chamber

For distributing cables and lines

The cable chamber is used for routing cables and lines to the compartments.

- The extensive range of VX25 Ri4Power system accessories ensures exceptionally time-saving and flexible configuration.
- Depending on the main busbar system chosen, cable entry may be either from below, above, or below and above.
- Choose from a range of cable entry glands for the roof plate.

3.8 The distribution busbar section

For vertical routing of busbars

The distribution busbar section is used for the vertical routing of busbars within a section, e.g. for supplying power to adjacent modular panels.

- With its extensive range of connection parts, the VX25 Ri4Power System supports the quick and easy connection of many different conductor materials.
- A very narrow construction width of just 400 mm is supported.
- The busbar positions of the main and distribution busbars are maintained.

3.9 The riser section

For changing the position of the main busbar system

The riser section is used to relocate the position of the main busbar system from the roof to the rear, and vice versa.

- Simple, fast assembly with functional bar supports.
- Standard copper busbars are used for significantly reduced costs.
- The full range of VX25 Ri4Power system accessories is also available.

FR

3.6 La zone de coupe-circuits

Pour une alimentation électrique en toute sécurité

Répartition compacte et variable de l'alimentation électrique par des disjoncteurs à fusibles – c'est la mission de la zone de coupe-circuits.

- Le système VX25 Ri4Power permet une intégration rapide, complète et en toute sécurité des coupe-circuits à fusible taille 00 à 3 des fabricants Jean Müller ou ABB/Siemens.
- Le dimensionnement des jeux de barres de distribution est réalisé en fonction des besoins et de manière économique. Les jeux de barres principaux et de distribution peuvent être configurés pour une résistance aux courts-circuits jusqu'à 100 kA pour 1 sec.
- Le compartimentage intérieur de la zone de coupe-circuits est exécuté en fonction des besoins du client, des formes 1 à 4b, à l'aide des accessoires nécessaires.

3.7 La zone de rangement de câbles

Pour la répartition des câbles

La zone de rangement de câbles sert au guidage des câbles en direction des compartiments fonctionnels.

- Les multiples accessoires VX25 Ri4Power permettent une intégration particulièrement rapide et flexible.
- L'introduction des câbles se fait par le haut, par le bas ou les deux, en fonction de la configuration du système de jeux de barres principal.
- Différentes plaques passe-câbles sont proposées pour un passage par le toit.

3.8 La zone des jeux de barres de distribution

Pour le guidage vertical des jeux de barres

La zone des jeux de barres de distribution permet le cheminement vertical de jeu de barres à l'intérieur d'une cellule par exemple pour l'alimentation d'une cellule modulaire voisine.

- Le matériel de raccordement complet du système VX25 Ri4Power permet le raccordement rapide et aisé de divers matériaux conducteurs.
- Largeur de construction très étroite de seulement 400 mm possible.
- Tout en gardant les positions des jeux de barres principaux et de distribution.

3.9 La zone de cheminement vertical

Pour modifier la position des jeux de barres principaux

La zone de cheminement vertical permet de passer le jeu de barres principal de la zone de toit à la zone arrière et inversement.

- Des supports de barre fonctionnels assurent un montage aisé et rapide.
- L'utilisation de barres de cuivre standard réduit sensiblement les coûts.
- La vaste gamme des accessoires VX25 Ri4Power est à votre disposition.

3. Systembeschreibung VX25 Ri4Power
3. System description – VX25 Ri4Power
3. Description du système VX25 Ri4Power

DE

3.10 Das Eckfeld

Zur rechtwinkligen Umlenkung des Hauptsammelschienensystems

Das Eckfeld ermöglicht damit den rechtwinkligen Aufbau einer VX25 Ri4Power Schaltanlage.

- Ideal zur maximalen Ausnutzung des vorhandenen Aufstellungsplatzes der Schaltanlage.
- Durch konsequente Fortsetzung der VX25 Ri4Power Systemvorteile auch hier signifikante Zeit- und Materialeinsparung.
- Ausführung als Innen- und Außenecke möglich.

3.11 Das Leerfeld

Zum Einbau von Reserven

Das Leerfeld enthält lediglich das Hauptsammelschienensystem für Dach- bzw. Rückbereich und dient dem nachträglichen Einbau von Komponenten.

- Schrankbreiten von 400 mm bis 1200 mm möglich.
- Alle VX25 Ri4Power Systemvorteile nutzbar.

3.12 RiLine

Verteilsammelschienensystem RiLine 30 x 10/PLS 1600

Das Verteilsammelschienensystem RiLine dient der horizontalen Führung von Sammelschienen innerhalb eines Gehäuses. Es ermöglicht die schnelle Generierung mehrerer kleinerer Abgänge ohne die aufwendige Erstellung einzelner Abgänge von der Hauptsammelschiene.

- Das RiLine-System bietet ein breites Programm an Adaptern und Montagematerialien, das den schnellen Aufbau von MCCB-/Starterkombinationen sowie den Anschluss unterschiedlicher Leiterquerschnitte ermöglicht.
- Dank des Designs eignet sich das RiLine-System ideal für Anwendungen mit begrenztem Raum.
- Es erlaubt eine einfache Integration und Erweiterung.

3.13 ISV

Das VX25 Ri4Power ISV-System kombiniert die Modularität des VX25 Schaltschranksystems mit den Vorteilen eines durchdachten Energieverteilungssystems.

- Modulares Baukastensystem für Energieverteilungen und Schaltanlagen
- Direkte Verbindung zwischen Hauptsammelschienensystem Rückbereich und Verteilsammelschiene in den ISV Modulen

EN

3.10 The corner section

For right-angled deflection of the main busbar system

The corner section allows you to create a right-angled VX25 Ri4Power switchgear assembly.

- Ideal for maximising the existing switchgear installation space.
- Consistent continuation of the system benefits associated with the VX25 Ri4Power system also translates into significant time and material savings.
- May be designed as an internal or external corner

3.11 The empty panel

To accommodate reserves

The empty panel only contains the main busbar system for the roof or rear section and is used for the retrospective installation of components.

- Supports enclosure widths ranging from 400 to 1200 mm.
- The full range of VX25 Ri4Power system benefits are available to use.

3.12 RiLine

RiLine distribution busbar system 30 x 10/PLS 1600

The RiLine distribution busbar system is used for the horizontal routing of busbars within an enclosure. It allows you to rapidly create multiple small outgoing feeders without the time-consuming work of creating individual outgoing feeders from the main busbar.

- The RiLine system offers a broad range of adaptors and assembly parts to enable the rapid assembly of moulded-case circuit-breaker (MCCB)/starter combinations and for connecting various conductor cross-sections.
- Its design makes the RiLine system ideal for applications with limited space.
- It allows easy integration and expansion.

3.13 ISV

The VX25 Ri4Power ISV system combines the modularity of the VX25 enclosure system with the benefits of a thoughtfully designed power distribution system.

- A modular system for power distributors and switchgear
- Direct link between the main busbar system (rear section) and the distribution busbar in the ISV modules

FR

3.10 La zone d'angle

Pour la déviation perpendiculaire du jeu de barres principal

La zone d'angle permet ainsi la construction perpendiculaire d'un TGBT VX25 Ri4Power.

- Idéal pour l'exploitation maximale de l'espace disponible dans une installation électrique.
- La cohérence du système VX25 Ri4Power vous permettra d'économiser du temps et du matériel.
- Construction possible en angle intérieur ou extérieur.

3.11 La zone vide

Pour l'intégration de réserves

La zone vide contient uniquement le jeu de barres principal positionné sous le toit ou dans la partie arrière et sert à intégrer ultérieurement des composants.

- Largeurs d'armoire de 400 mm à 1200 mm possibles.
- Tous les avantages du système VX25 Ri4Power peuvent être exploités.

3.12 RiLine

Jeu de barres de distribution RiLine 30 x 10/PLS 1600

Le jeu de barres de distribution RiLine sert au guidage horizontal des jeux de barres au sein d'une enveloppe électrique. Il permet de générer rapidement plusieurs petits départs sans avoir à créer des départs individuels complexes depuis le jeu de barre principal.

- Le système RiLine propose une large gamme d'adaptateurs et d'accessoires de montage qui permettent le montage rapide d'ensembles disjoncteurs à boîtier moulé (MCCB)/démarreurs ainsi que le raccordement de différentes sections de câbles.
- Grâce à sa conception, le système RiLine est idéal pour les applications où l'espace est limité.
- Il permet une intégration et une extension aisées.

3.13 ISV

Le système VX25 Ri4Power ISV combine la modularité des armoires électriques VX25 avec les avantages d'un système de distribution électrique bien pensé.

- Système de construction modulaire pour la distribution de courant dans les installations électriques
- Connexion directe entre le jeu de barres principal positionné à l'arrière et le jeu de barres de distribution dans les modules ISV

4. Besonderheit „Maritimer Bereich“
4. Special feature "Maritime sector"
4. Particularités « Domaine maritime »

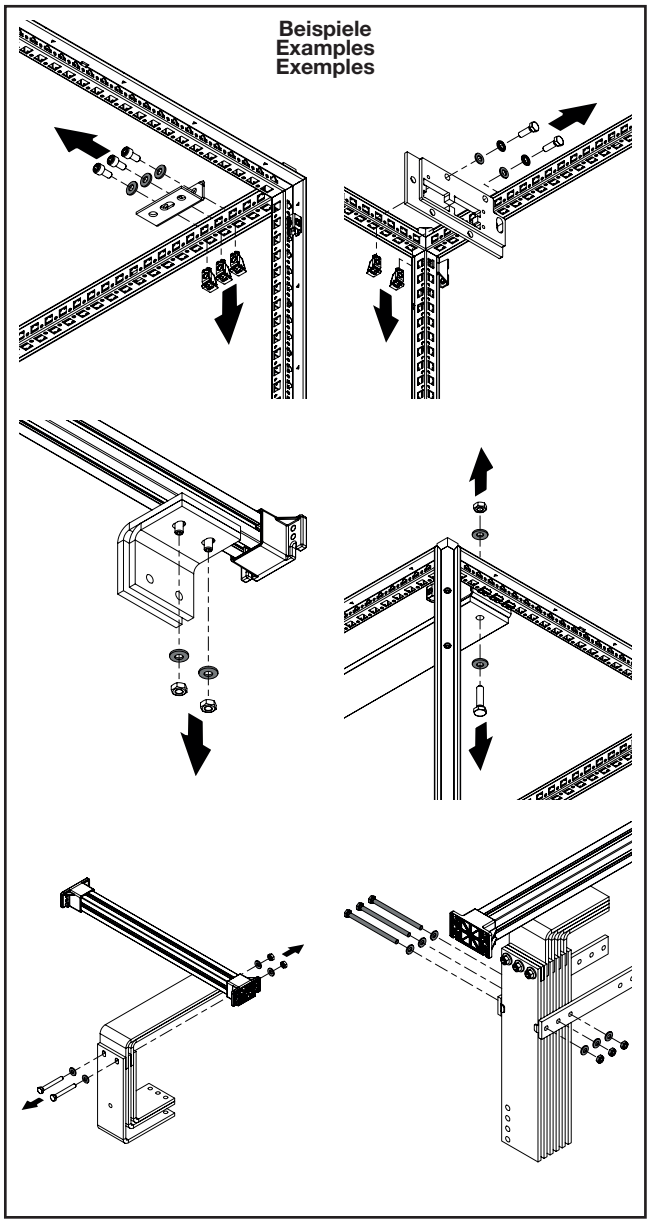



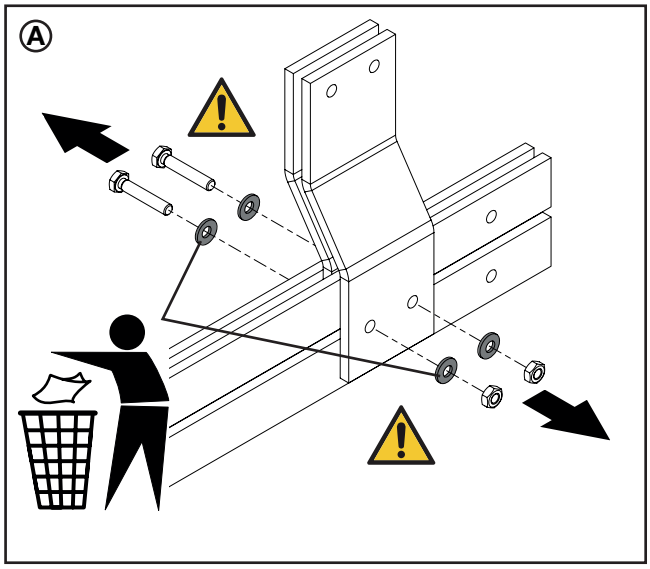

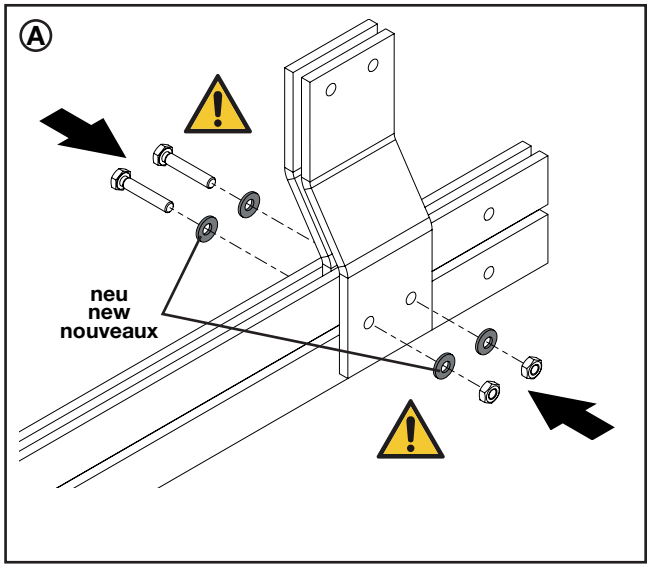

Hinweis / Note / Remarque Ⓐ

Falls im maritimen Bereich Schraubverbindungen demontiert werden, müssen die zugehörigen Spannscheiben gegen neue getauscht werden (keine Wiederverwendung)!

If screw connections are dismantled in the maritime sector, the respective clamping discs must be replaced with new ones (do not reuse)!

Si des liaisons vissées sont démontées dans le domaine maritime, les rondelles associées doivent être remplacées par des nouvelles (pas de réutilisation) !

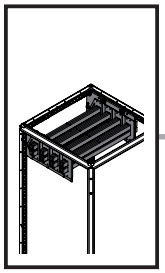

mm

DE EN FR

5. Montage Hauptsammelschienensystem
5. Assembling the main busbar system
5. Montage des jeux de barres principaux

5.1 Aufbauvarianten Dachbereich
5.1 Assembly variants – Roof section
5.1 Variantes de montage sous le toit

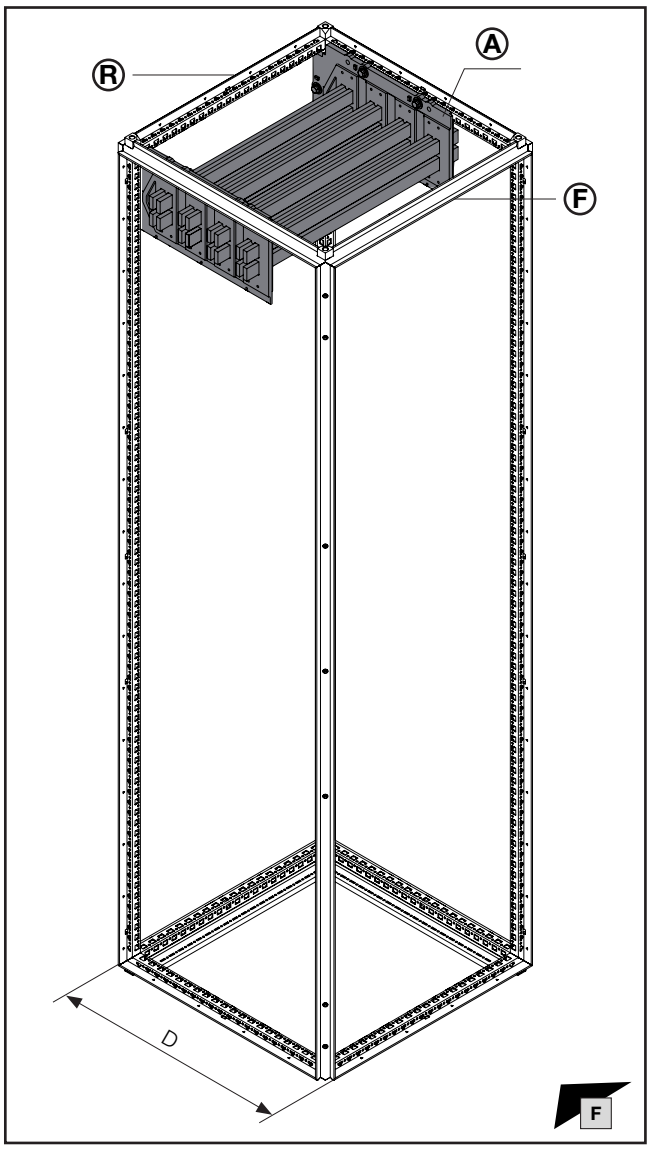

Sammelschiene Abmessung mm **Busbar dimensions** mm **Dimensions de la barre** mm	**Anreihung** **Baying** **Juxtaposition**	**Ⓐ** **Best.-Nr.** **Model No.** **Référence**
30 x 10	✓	**9686.000**
30 x 10	×	**9686.010**
50 x 10	✓	**9686.030**
50 x 10	×	**9686.040**

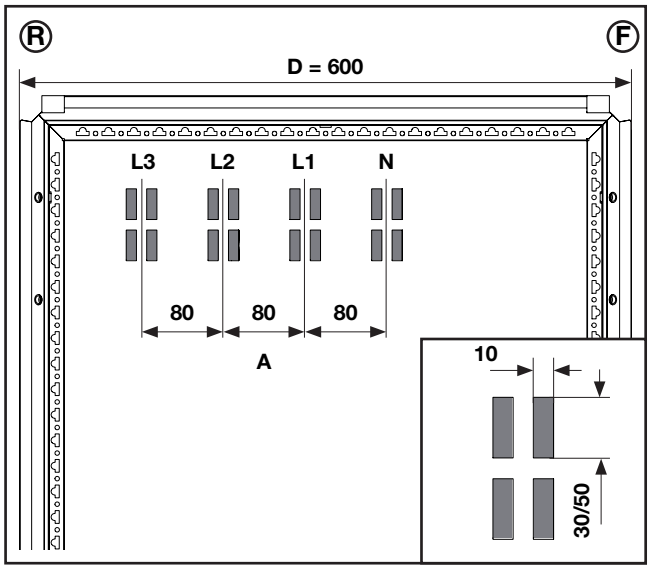

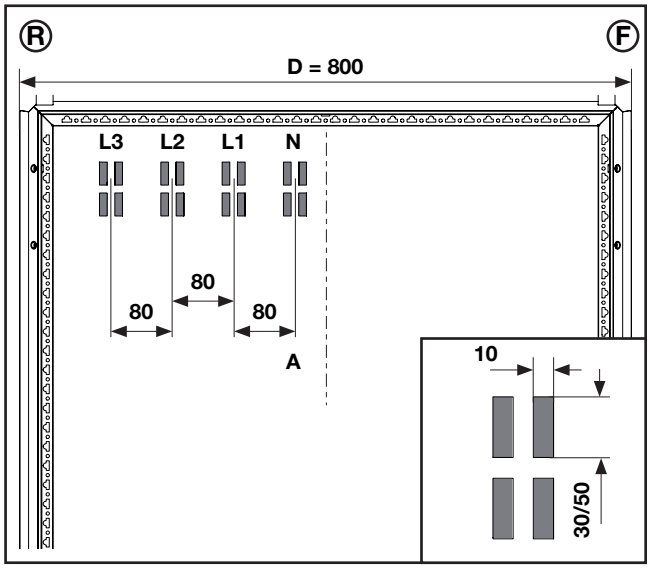

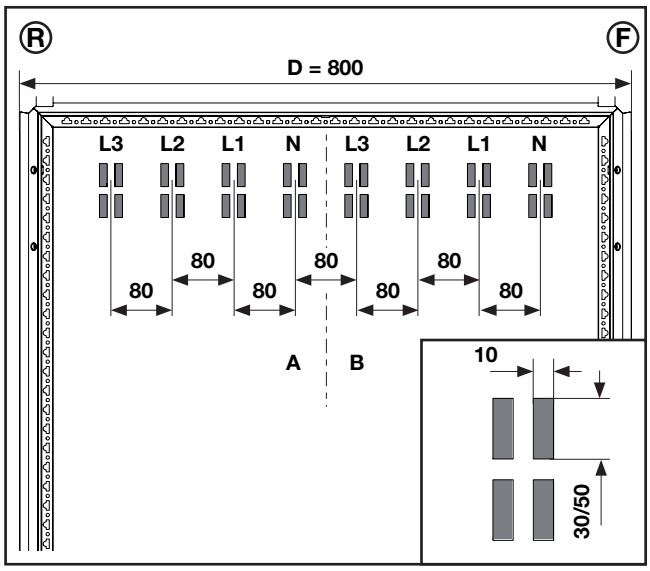

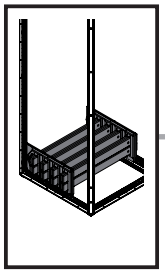

mm

DE EN FR

5. Montage Hauptsammelschienensystem
5. Assembling the main busbar system
5. Montage des jeux de barres principaux

5.2 Aufbauvarianten Bodenbereich
5.2 Assembly variants – Base section
5.2 Variantes de montage dans la base

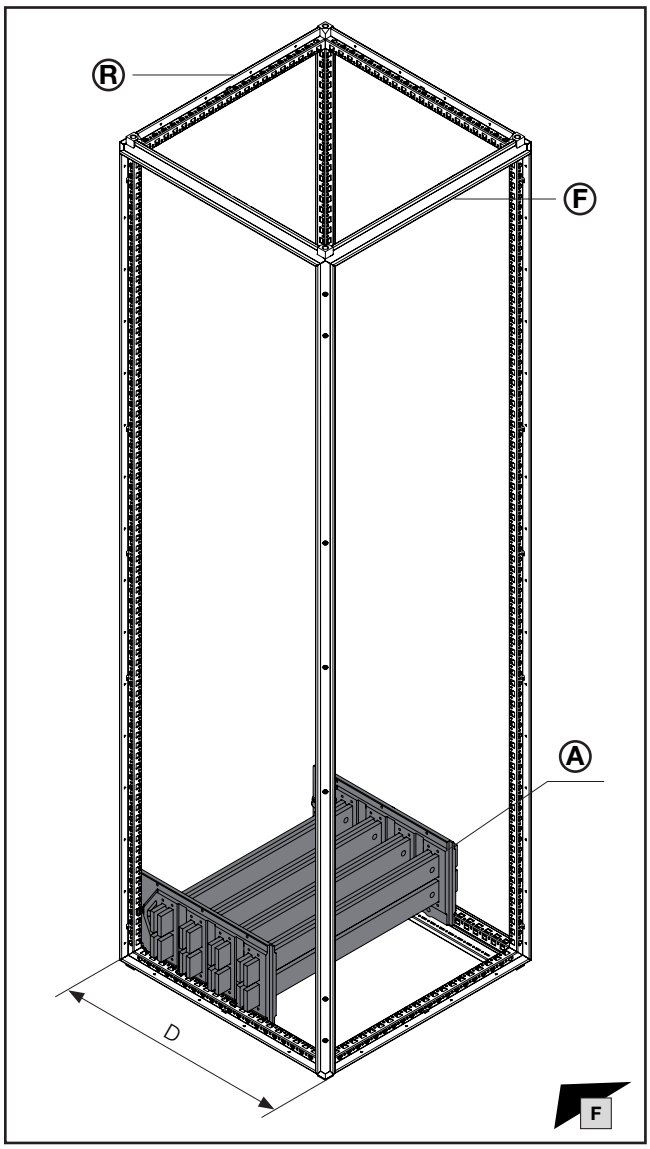

Sammelschiene Abmessung mm **Busbar dimensions** mm **Dimensions de la barre** mm	**Anreihung** **Baying** **Juxtaposition**	Ⓐ **Best.-Nr.** **Model No.** **Référence**
30 x 10	✓	**9686.000**
30 x 10	×	**9686.010**
50 x 10	✓	**9686.030**
50 x 10	×	**9686.040**

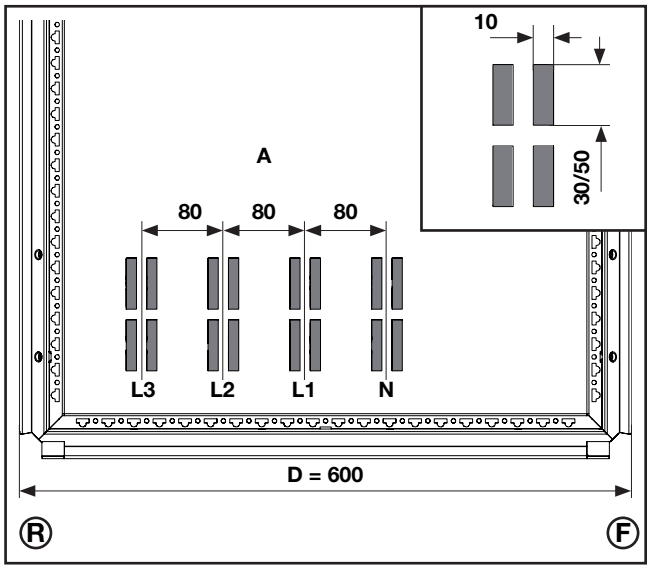

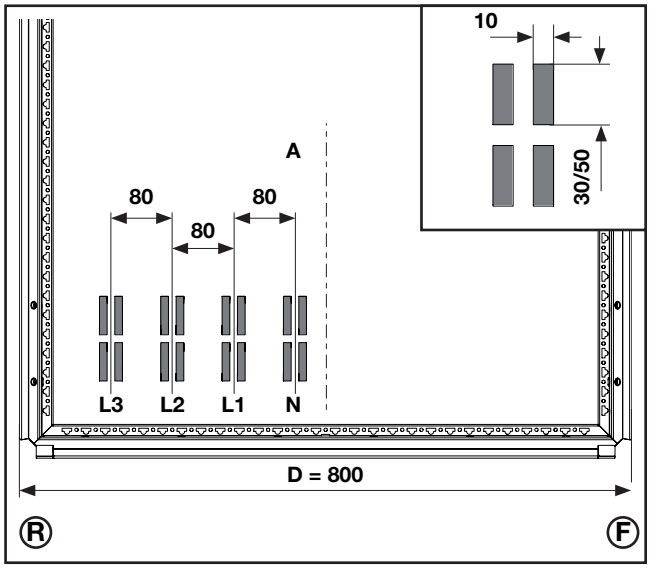

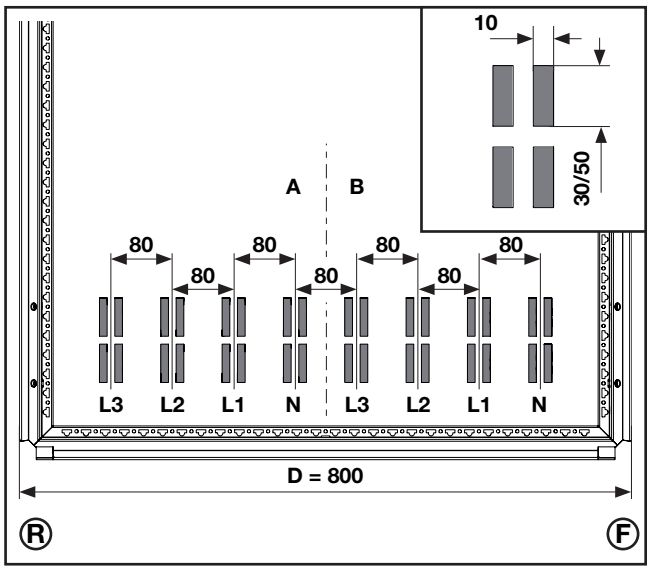

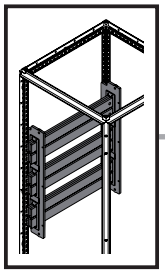

mm

DE EN FR

5. Montage Hauptsammelschienensystem
5. Assembling the main busbar system
5. Montage des jeux de barres principaux

5.3 Aufbauvarianten Rückbereich Flat-PLS 185
5.3 Assembly variants – Rear section Flat-PLS 185
5.3 Variantes de montage dans la partie arrière Flat-PLS 185

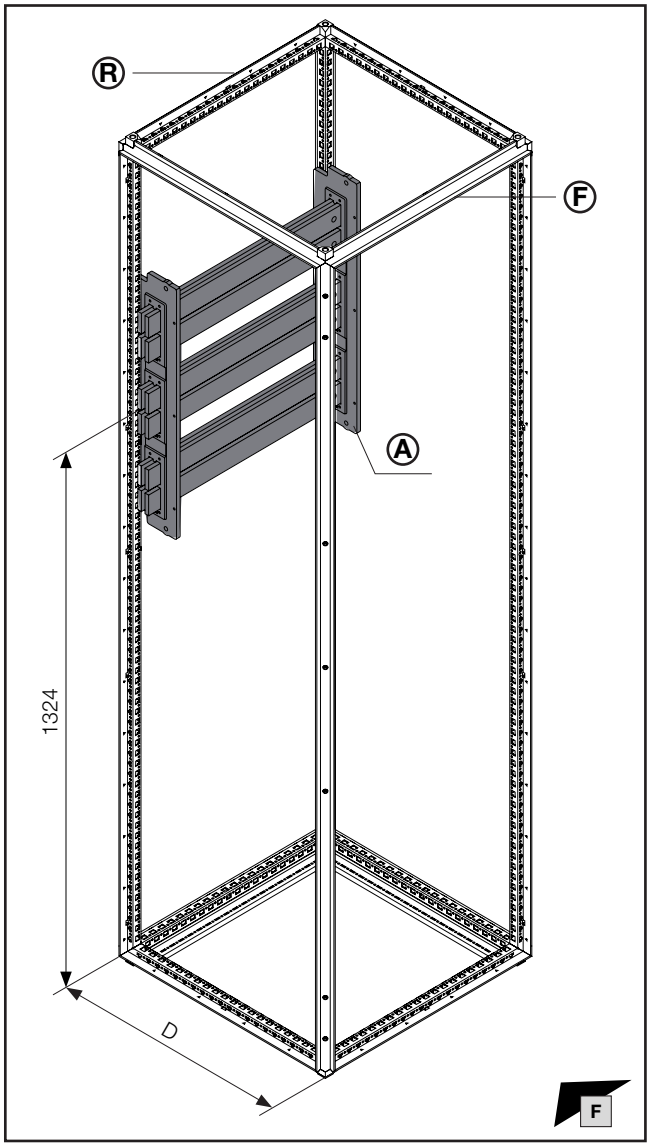

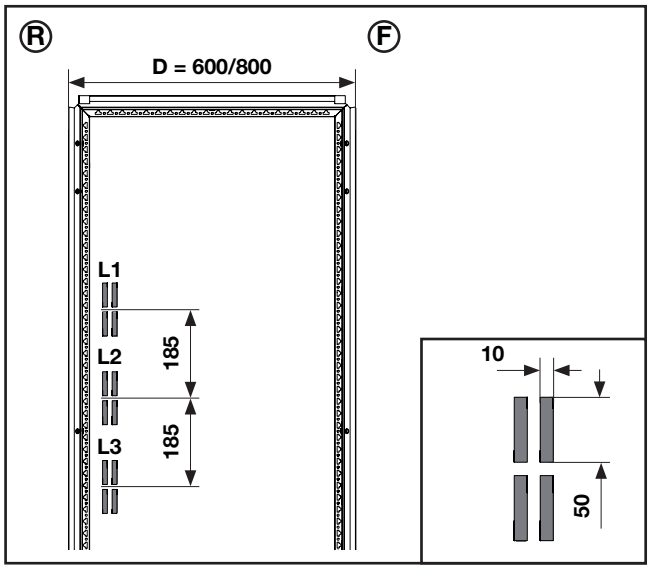

Sammelschiene Abmessung mm **Busbar dimensions** mm **Dimensions de la barre** mm	**Anreihung** **Baying** **Juxtaposition**	**Ⓐ** **Best.-Nr.** **Model No.** **Référence**
50 x 10	✓	**9686.060**
50 x 10	×	**9686.070**

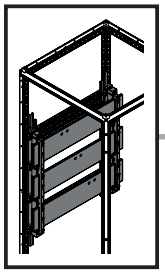

mm

DE EN FR

5. Montage Hauptsammelschienensystem
5. Assembling the main busbar system
5. Montage des jeux de barres principaux

5.4 Aufbauvarianten Rückbereich 185 mm Compact
5.4 Assembly variants – Rear section 185 mm Compact
5.4 Variantes de montage dans la partie arrière 185 mm Compact

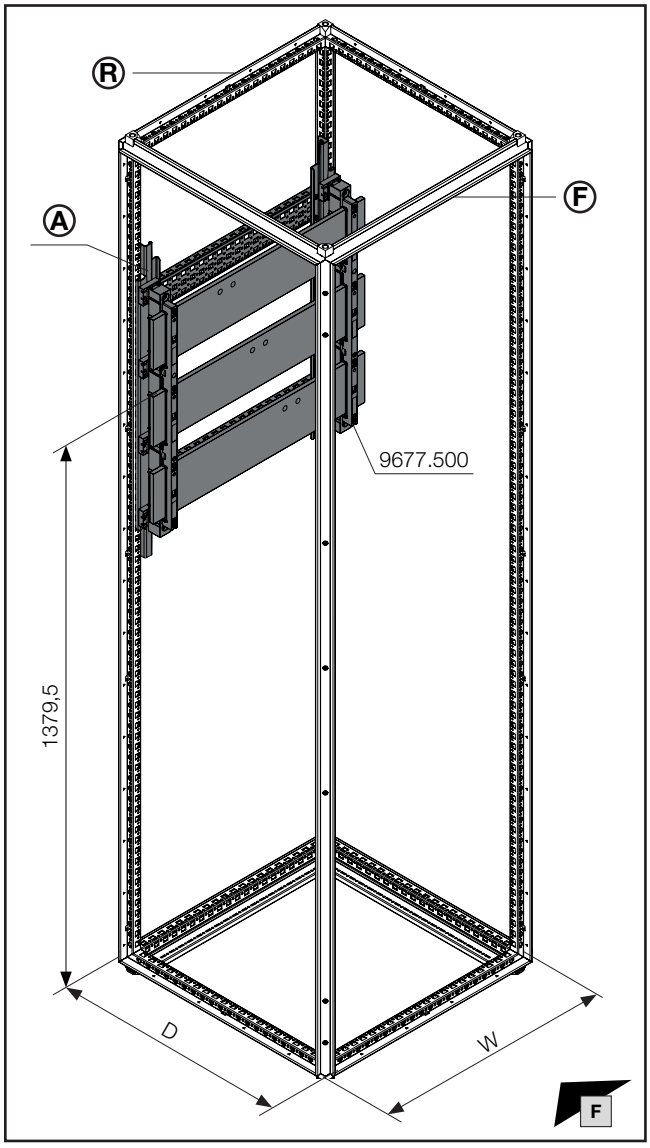

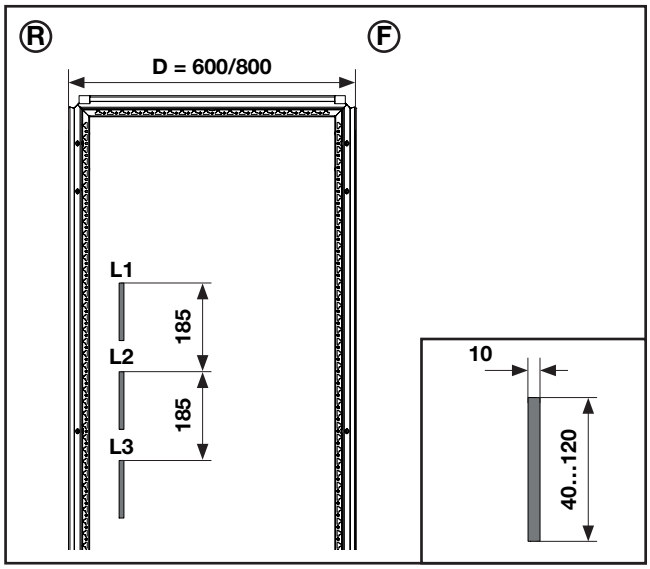

Für Schrankbreite W mm For enclosure width W mm Pour largeur d'armoire W mm	Ⓐ Best.-Nr. Model No. Référence
600	**9677.511**
800	**9677.521**
1000	**9677.531**
1200	**9677.541**

VX25 Ri4Power System 185 mm
VX25 Ri4Power system 185 mm
Jeux de barres Ri4Power VX25 185 mm

DE/EN/FR

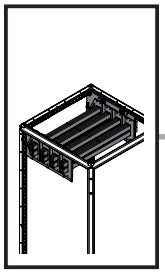

5. Montage Hauptsammelschienensystem
5. Assembling the main busbar system
5. Montage des jeux de barres principaux

5.5 Bestückung Sammelschienenhalter 30 x 10 Dachbereich – System A
5.5 Configuring the busbar support, 30 x 10 – Roof section – System A
5.5 Équipement du support de jeux de barres 30 x 10 sous le toit – Système A

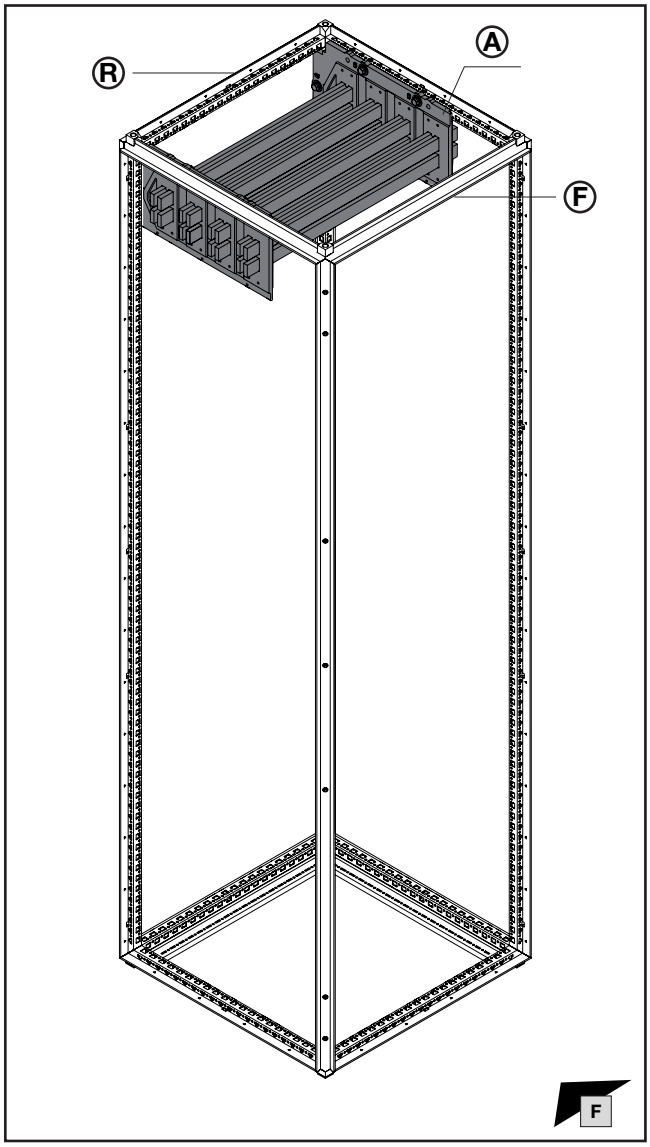

Sammelschiene Abmessung mm **Busbar dimensions** mm **Dimensions de la barre** mm	**Anreihung** **Baying** **Juxtaposition**	Ⓐ **Best.-Nr.** **Model No.** **Référence**
30 x 10	✓	**9686.000**
30 x 10	×	**9686.010**

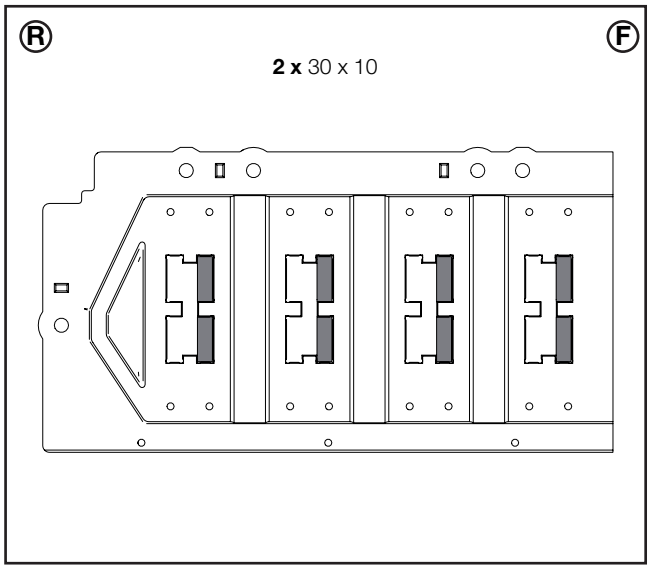

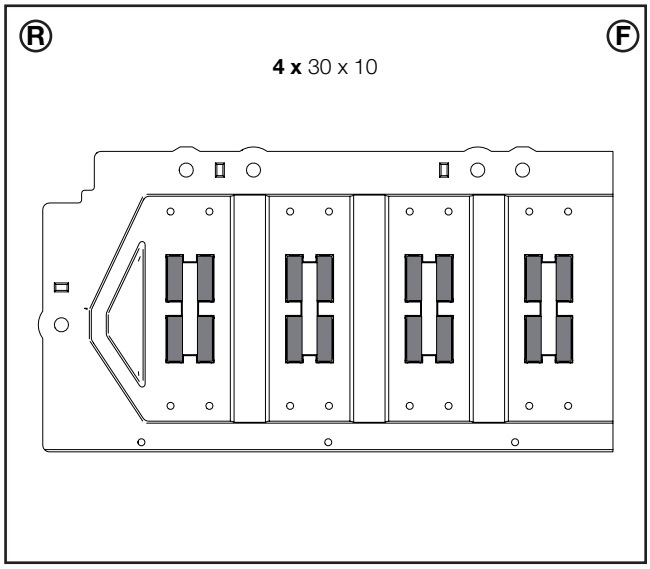

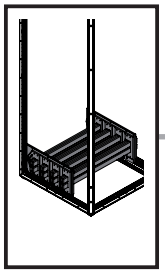

5. Montage Hauptsammelschienensystem
5. Assembling the main busbar system
5. Montage des jeux de barres principaux

5.6 Bestückung Sammelschienenhalter 30 x 10 Bodenbereich – System A
5.6 Configuring the busbar support, 30 x 10 – Base section – System A
5.6 Équipement du support de jeux de barres 30 x 10 dans la base – Système A

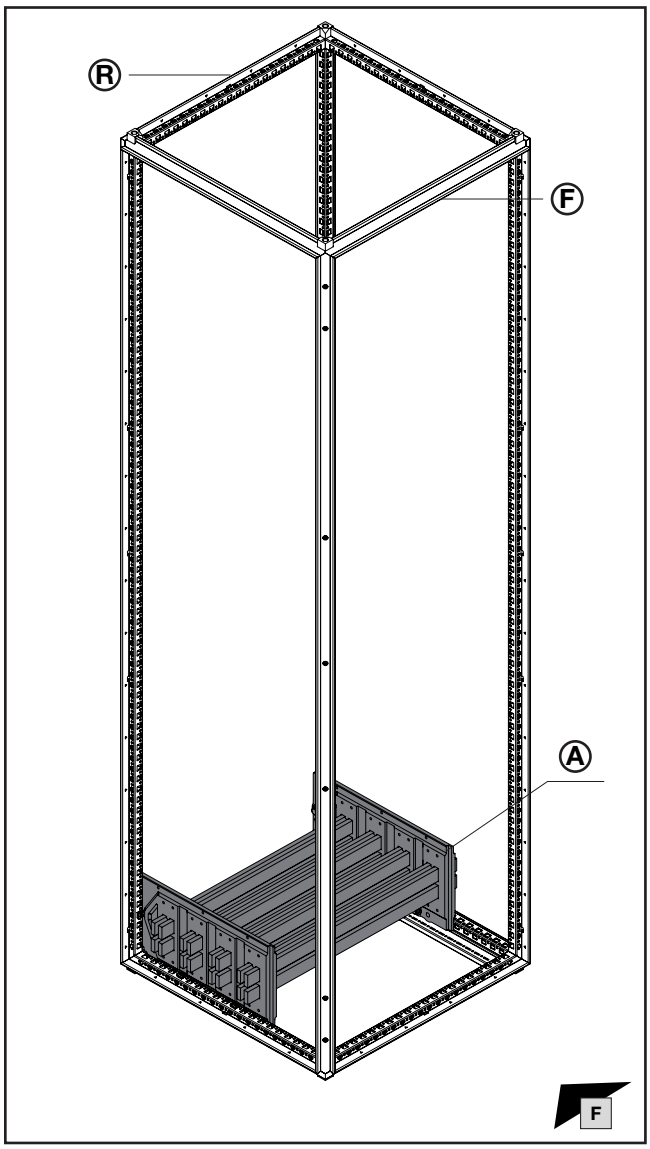

Sammelschiene Abmessung mm **Busbar dimensions** mm **Dimensions de la barre** mm	**Anreihung** **Baying** **Juxtaposition**	Ⓐ **Best.-Nr.** **Model No.** **Référence**
30 x 10	✓	**9686.000**
30 x 10	×	**9686.010**

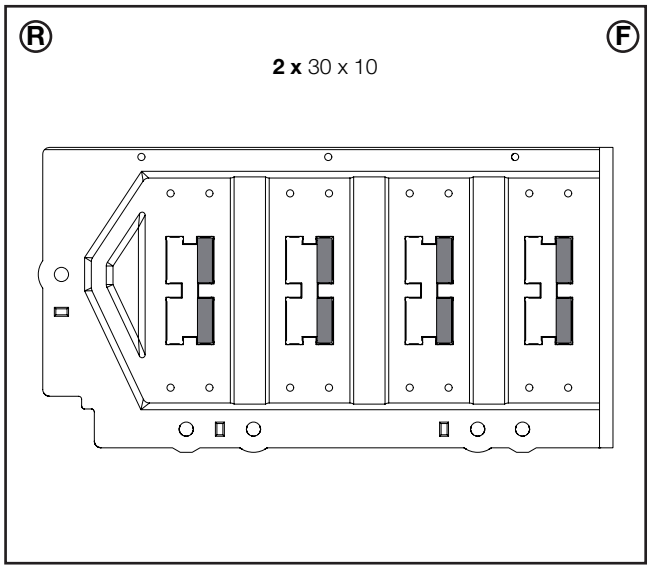

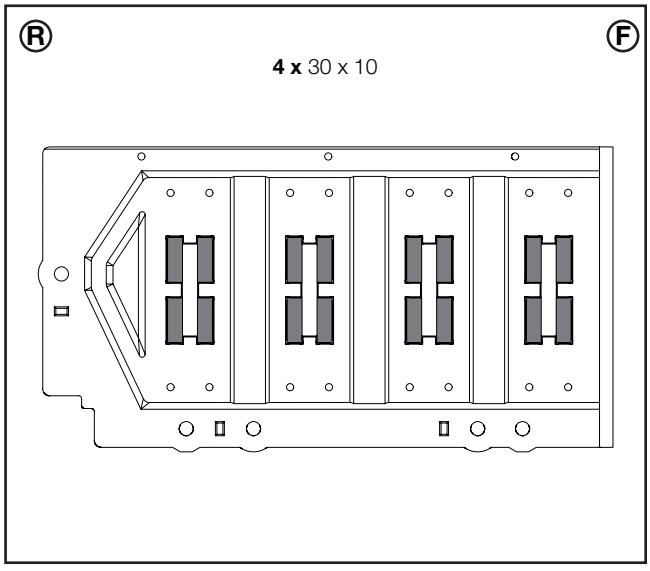

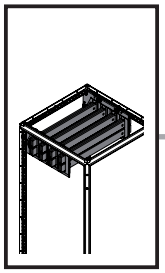

5. Montage Hauptsammelschienensystem
5. Assembling the main busbar system
5. Montage des jeux de barres principaux

5.7 Bestückung Sammelschienenhalter 50 x 10 Dachbereich – System A
5.7 Configuring the busbar support, 50 x 10 – Roof section – System A
5.7 Équipement du support de jeux de barres 50 x 10 sous le toit – Système A

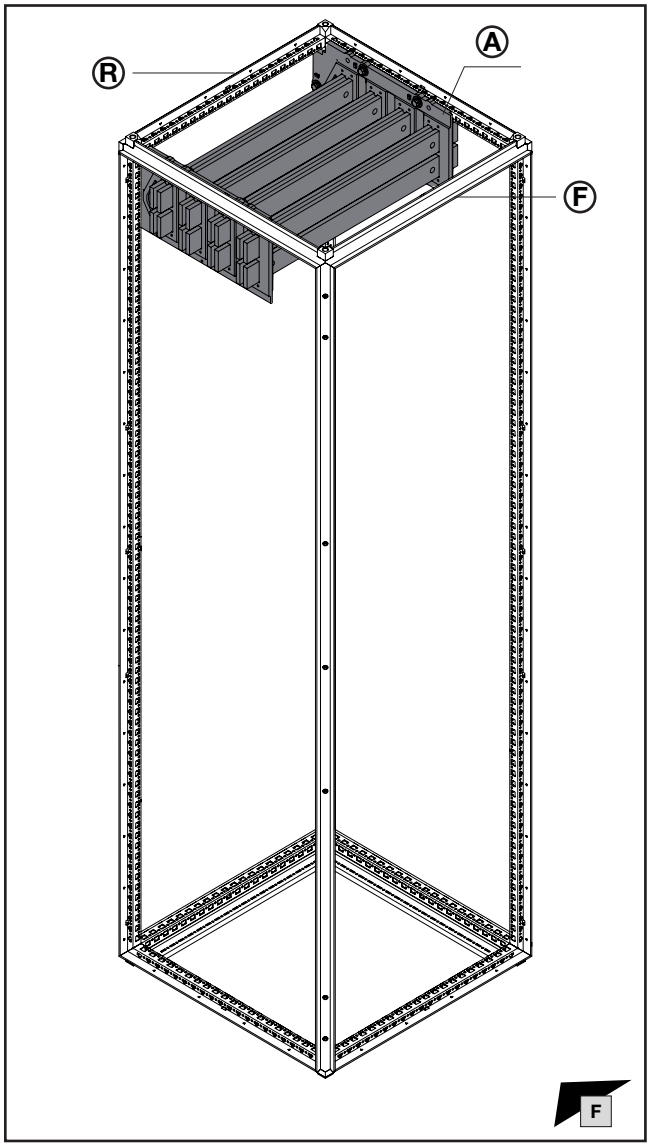

Sammelschiene Abmessung mm **Busbar dimensions** mm **Dimensions de la barre** mm	**Anreihung** **Baying** **Juxtaposition**	Ⓐ **Best.-Nr.** **Model No.** **Référence**
50 x 10	✓	**9686.030**
50 x 10	×	**9686.040**

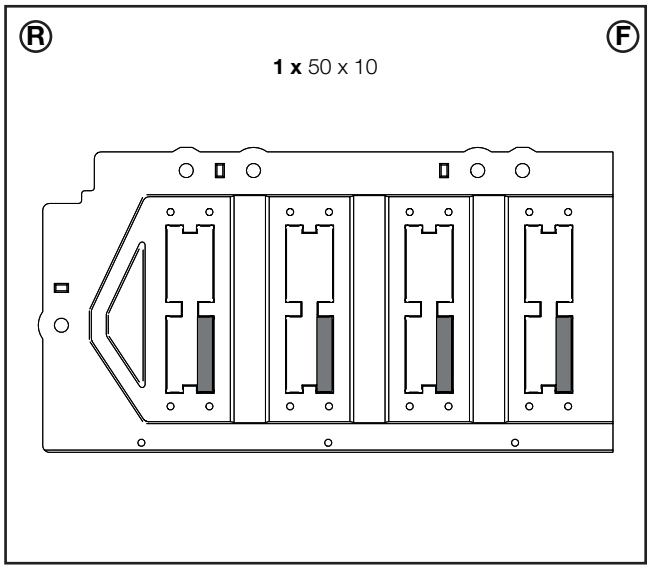

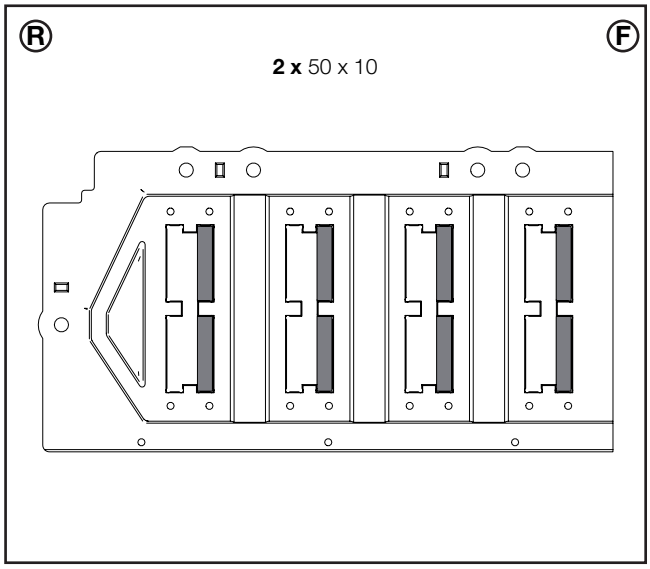

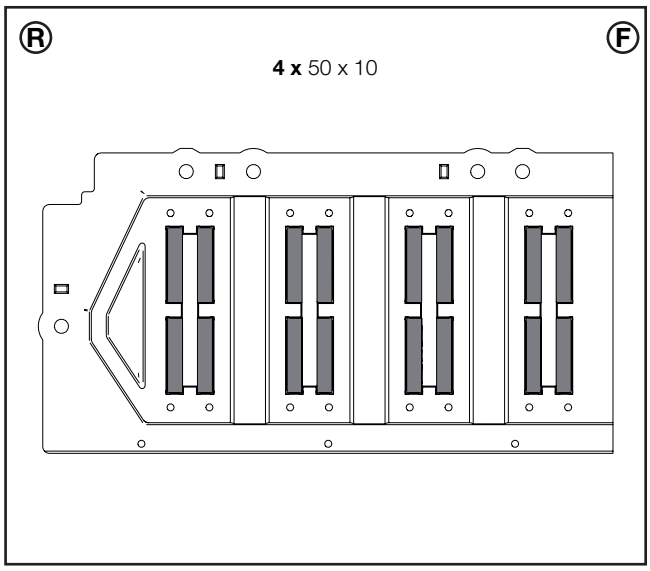

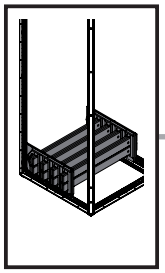

5. Montage Hauptsammelschienensystem
5. Assembling the main busbar system
5. Montage des jeux de barres principaux

5.8 Bestückung Sammelschienenhalter 50 x 10 Bodenbereich – System A
5.8 Configuring the busbar support, 50 x 10 – Base section – System A
5.8 Équipement du support de jeux de barres 50 x 10 dans la base – Système A

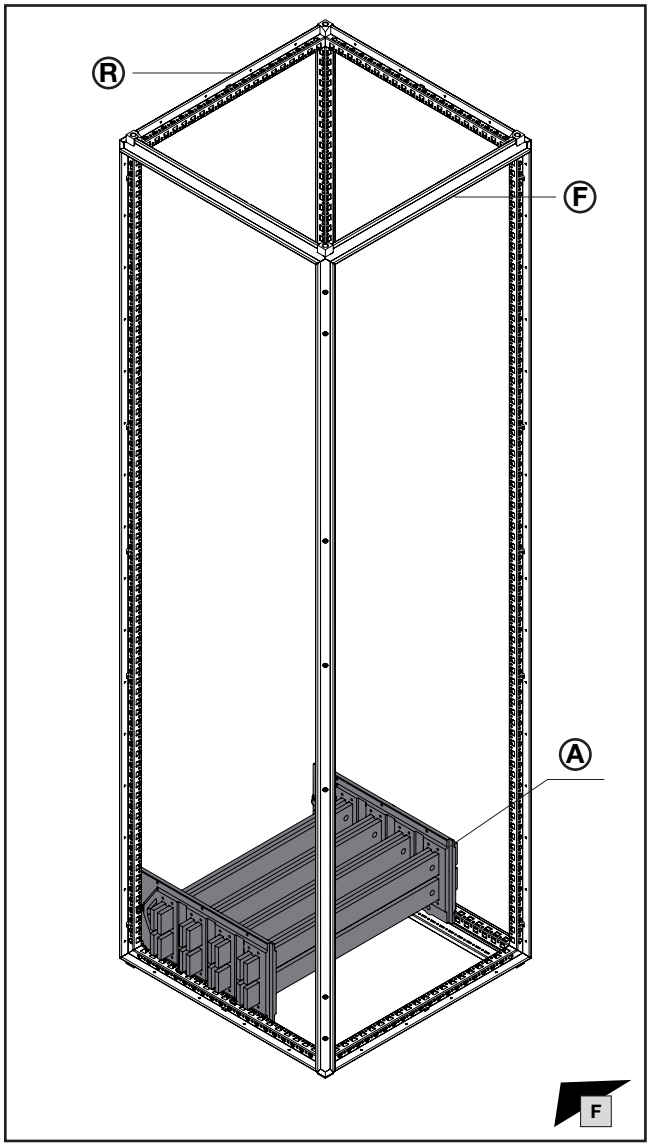

Sammelschiene Abmessung mm **Busbar dimensions** mm **Dimensions de la barre** mm	**Anreihung** **Baying** **Juxtaposition**	**Ⓐ** **Best.-Nr.** **Model No.** **Référence**
50 x 10	✓	**9686.030**
50 x 10	×	**9686.040**

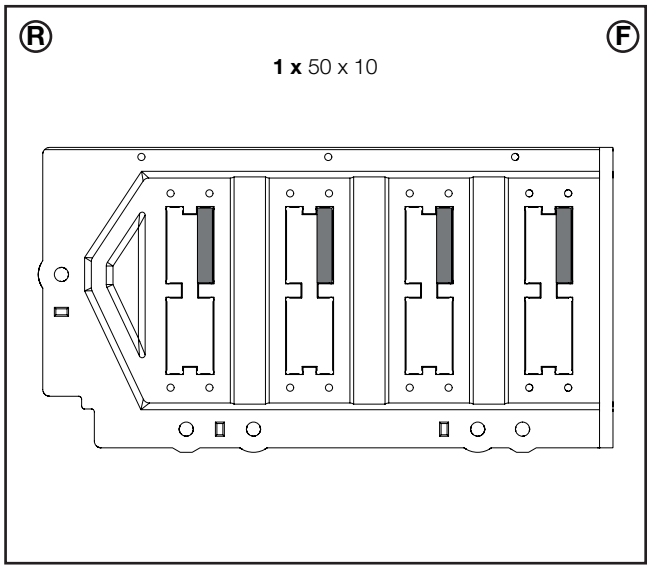

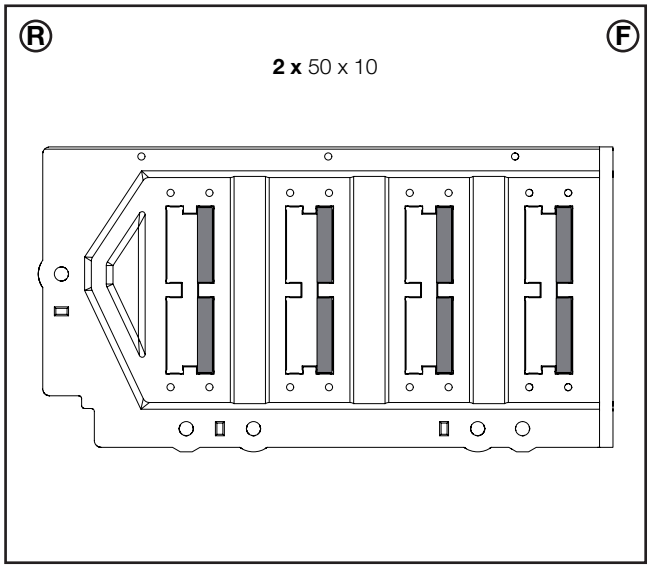

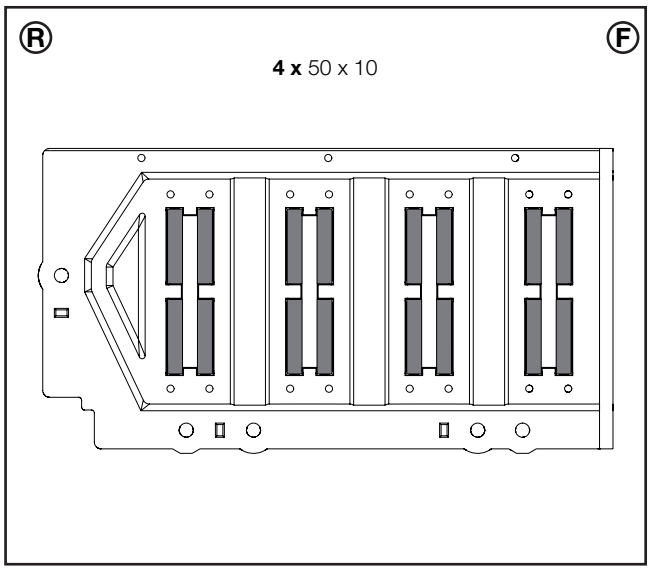

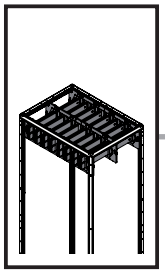

5. Montage Hauptsammelschienensystem
5. Assembling the main busbar system
5. Montage des jeux de barres principaux

5.9 Bestückung Sammelschienenhalter 50 x 10 Dachbereich – System A und B
5.9 Configuring the busbar support, 50 x 10 – Roof section – System A and B
5.9 Équipement du support de jeux de barres 50 x 10 sous le toit – Système A et B

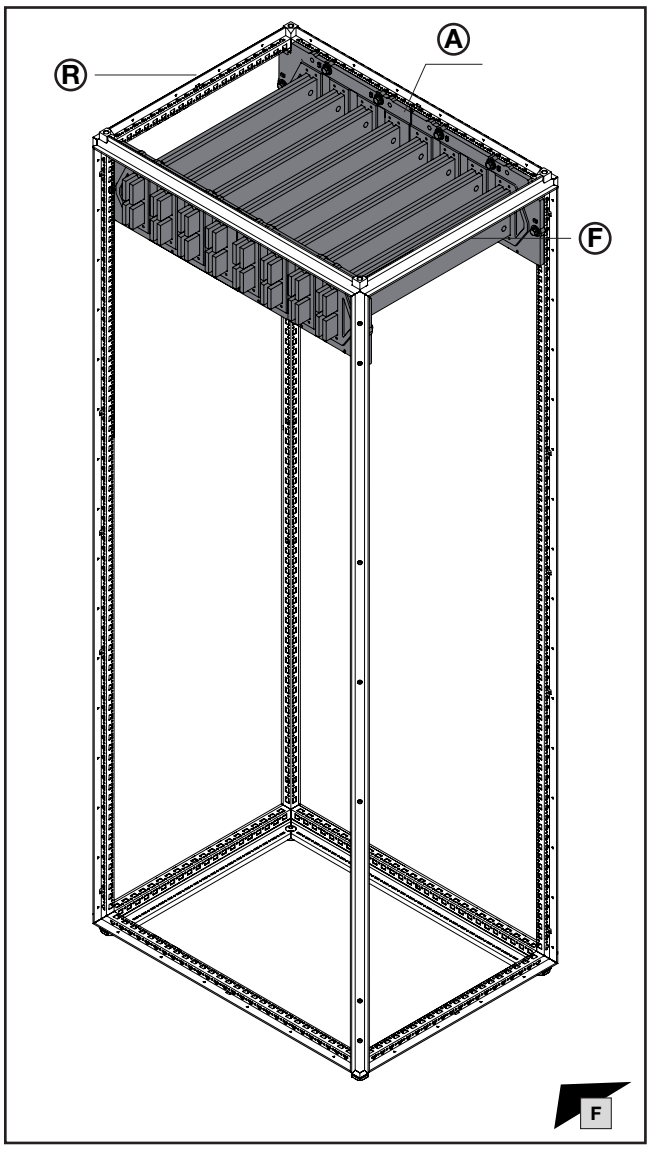

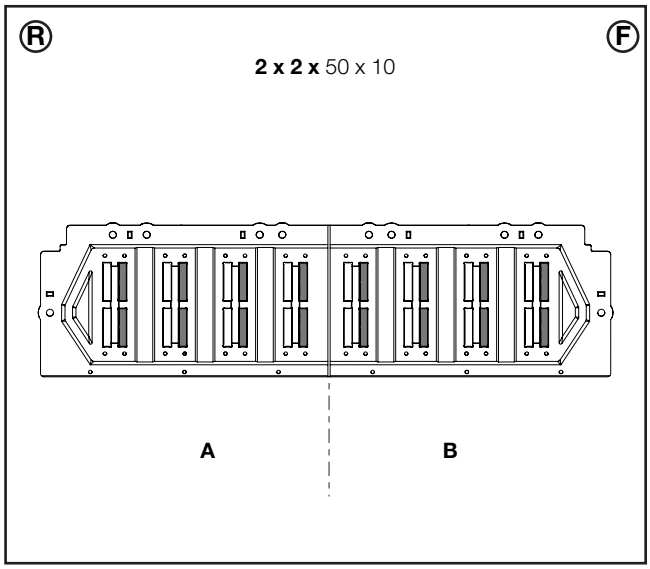

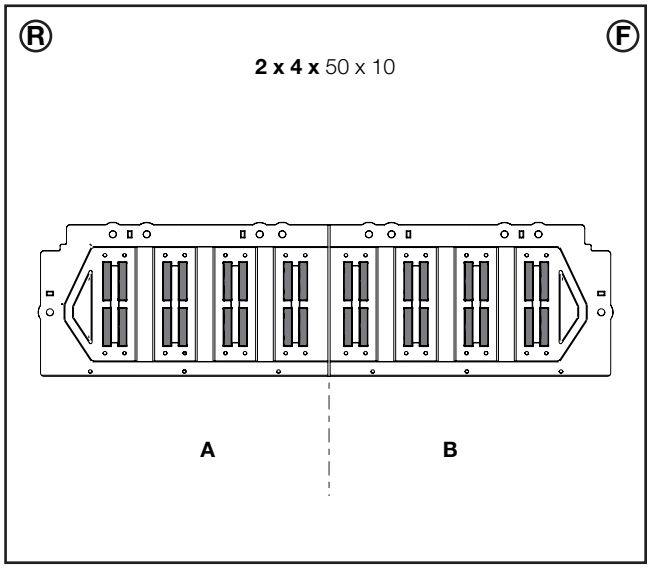

Sammelschiene Abmessung mm **Busbar dimensions** mm **Dimensions de la barre** mm	**Anreihung** **Baying** **Juxtaposition**	Ⓐ **Best.-Nr.** **Model No.** **Référence**
50 x 10	✓	**9686.030**
50 x 10	×	**9686.040**

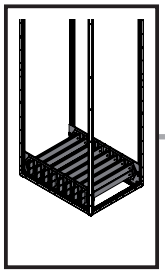

5. Montage Hauptsammelschienensystem
5. Assembling the main busbar system
5. Montage des jeux de barres principaux

5.10 Bestückung Sammelschienenhalter 50 x 10 Bodenbereich – System A und B
5.10 Configuring the busbar support, 50 x 10 – Base section – System A and B
5.10 Équipement du support de jeux de barres 50 x 10 dans la base – Système A et B

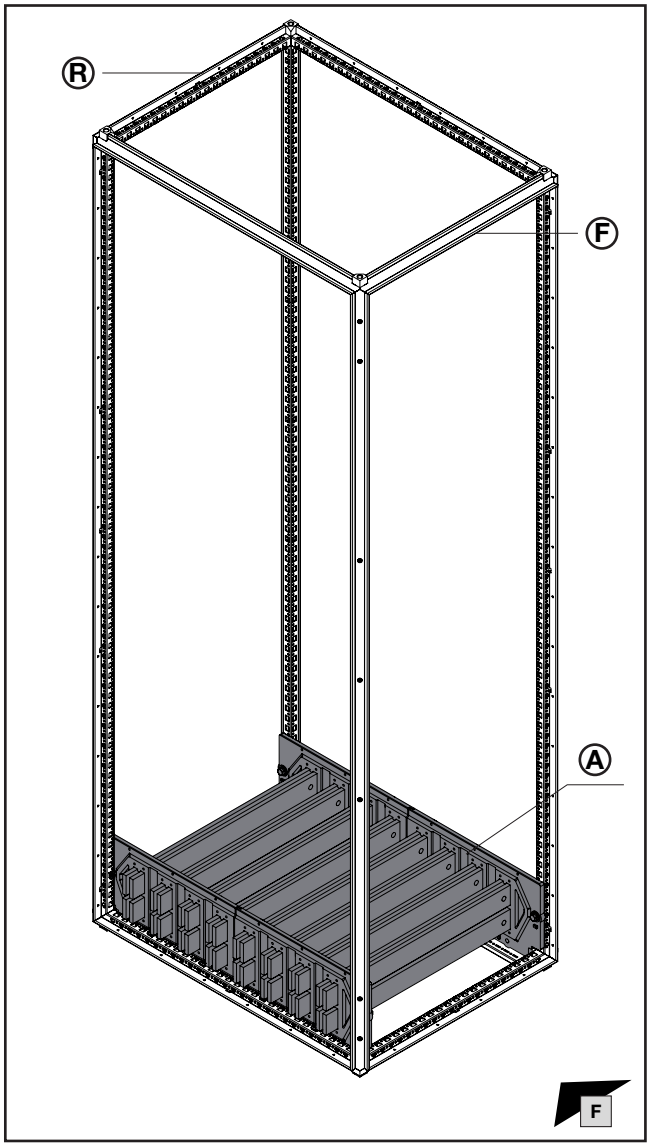

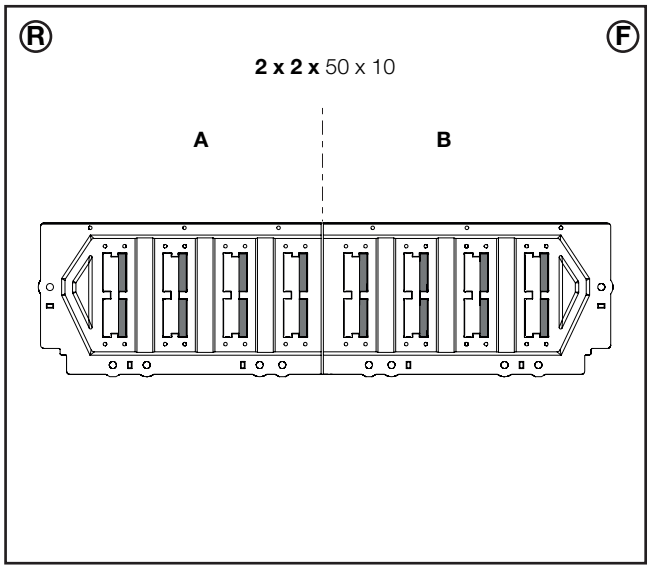

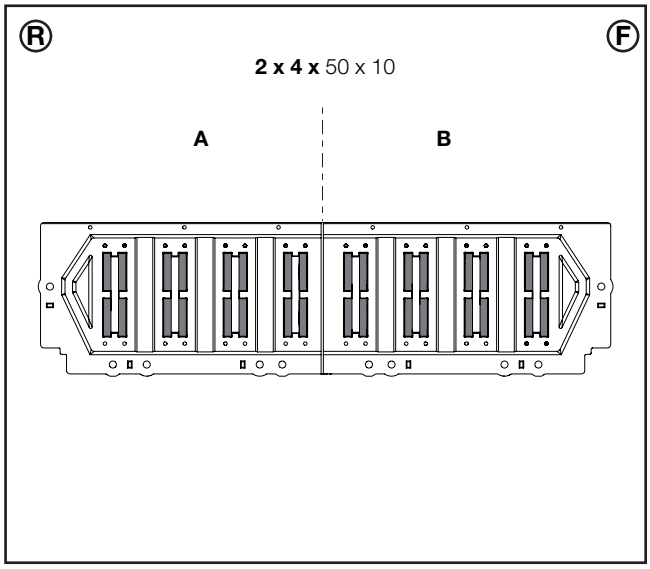

Sammelschiene Abmessung mm **Busbar dimensions** mm **Dimensions de la barre** mm	**Anreihung** **Baying** **Juxtaposition**	Ⓐ **Best.-Nr.** **Model No.** **Référence**
50 x 10	✓	**9686.030**
50 x 10	×	**9686.040**

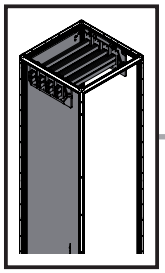

5. Montage Hauptsammelschienensystem
5. Assembling the main busbar system
5. Montage des jeux de barres principaux

5.11 Bestückung Sammelschienenhalter 30 x 10 Dachbereich mit Montageplatte VX25 (Position: ±0 mm)
5.11 Configuring the busbar support 30 x 10, roof section, with mounting plate VX25 (position: ±0 mm)
5.11 Équipement du support de jeux de barres 30 x 10 sous le toit avec plaque de montage VX25 (position : ±0 mm)

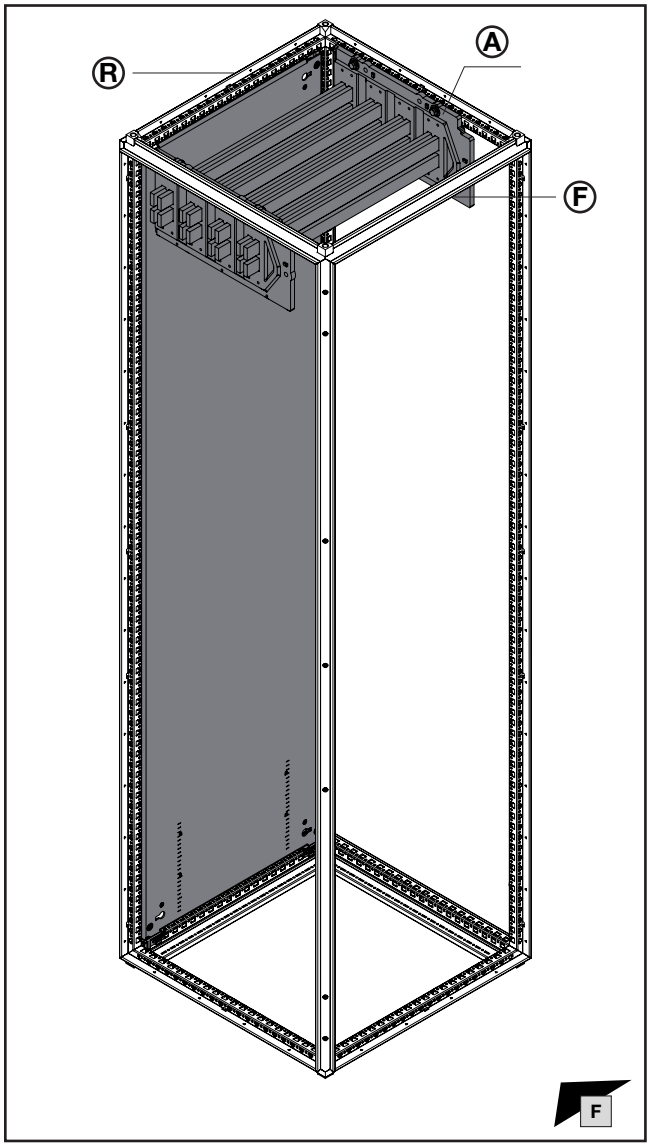

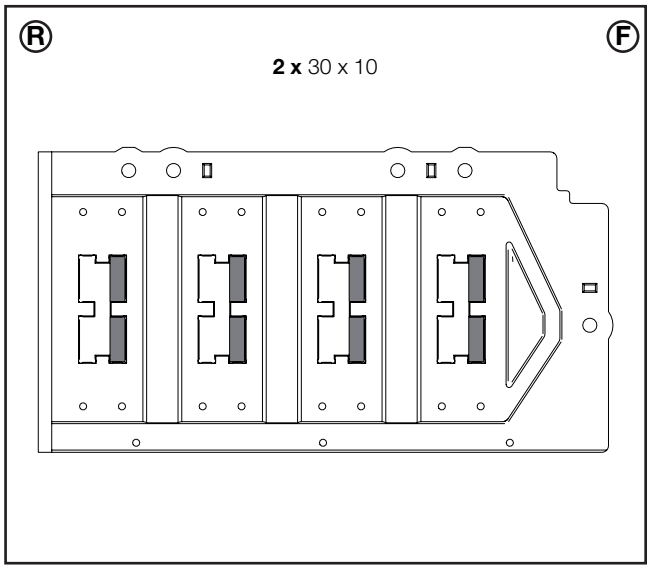

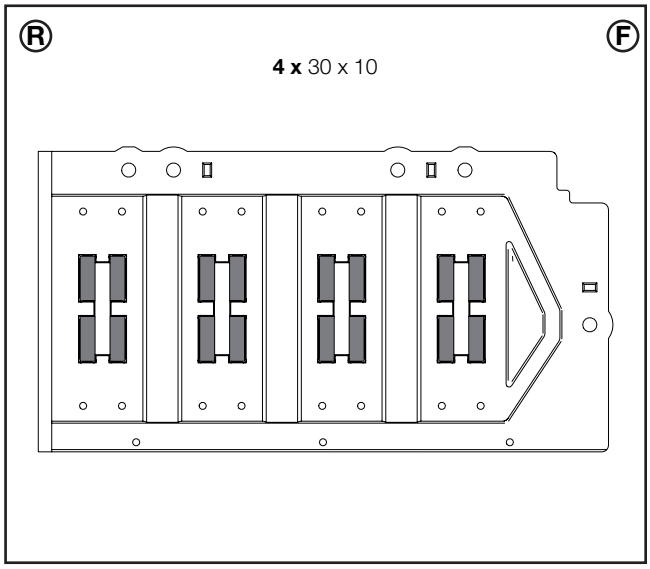

Sammelschiene Abmessung mm **Busbar dimensions** mm **Dimensions de la barre** mm	**Anreihung** **Baying** **Juxtaposition**	Ⓐ **Best.-Nr.** **Model No.** **Référence**
30 x 10	✓	**9686.000**
30 x 10	×	**9686.010**

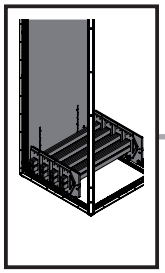

5. Montage Hauptsammelschienensystem
5. Assembling the main busbar system
5. Montage des jeux de barres principaux

5.12 Bestückung Sammelschienenhalter 30 x 10 Bodenbereich mit Montageplatte VX25 (Position: ±0 mm)

5.12 Configuring the busbar support 30 x 10, base section, with mounting plate VX25 (position: ±0 mm)

5.12 Équipement du support de jeux de barres 30 x 10 dans la base avec plaque de montage VX25 (position : ±0 mm)

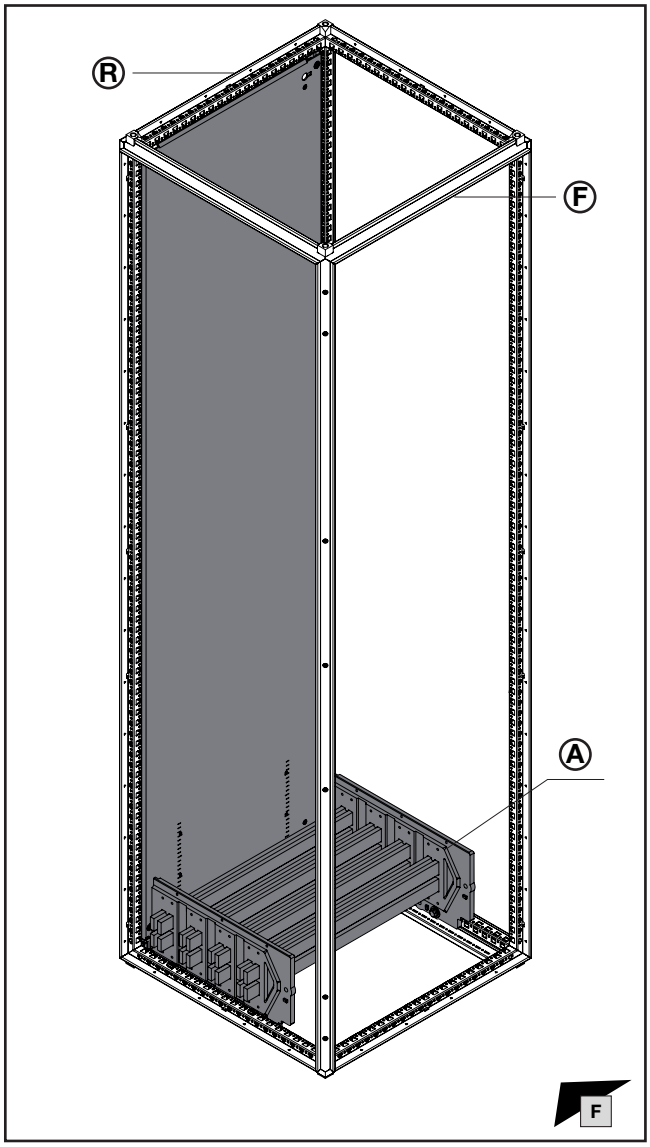

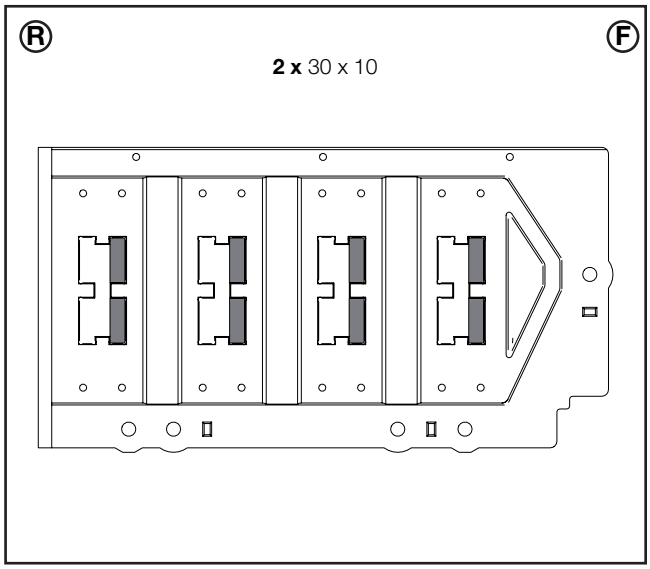

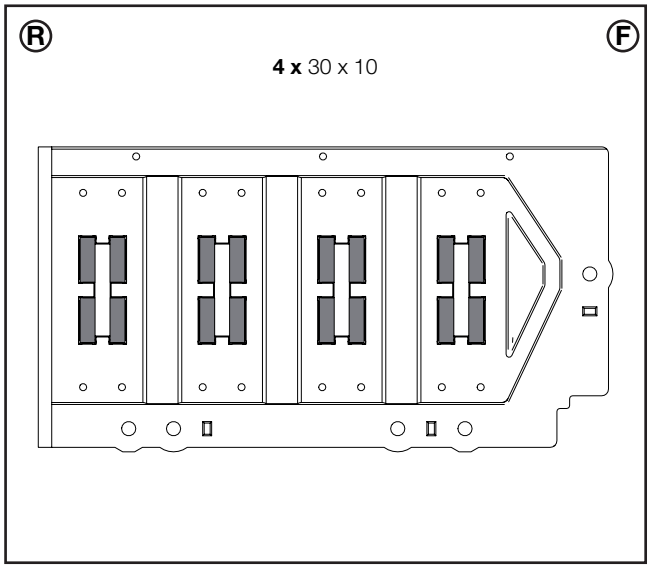

Sammelschiene Abmessung mm **Busbar dimensions** mm **Dimensions de la barre** mm	**Anreihung** **Baying** **Juxtaposition**	Ⓐ **Best.-Nr.** **Model No.** **Référence**
30 x 10	✓	**9686.000**
30 x 10	×	**9686.010**

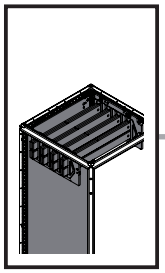

5. Montage Hauptsammelschienensystem
5. Assembling the main busbar system
5. Montage des jeux de barres principaux

5.13 Bestückung Sammelschienenhalter 50 x 10 Dachbereich mit Montageplatte VX25 (Position: ±0 mm)

5.13 Configuring the busbar support 50 x 10, roof section, with mounting plate VX25 (position: ±0 mm)

5.13 Équipement du support de jeux de barres 50 x 10 sous le toit avec plaque de montage VX25 (position : ±0 mm)

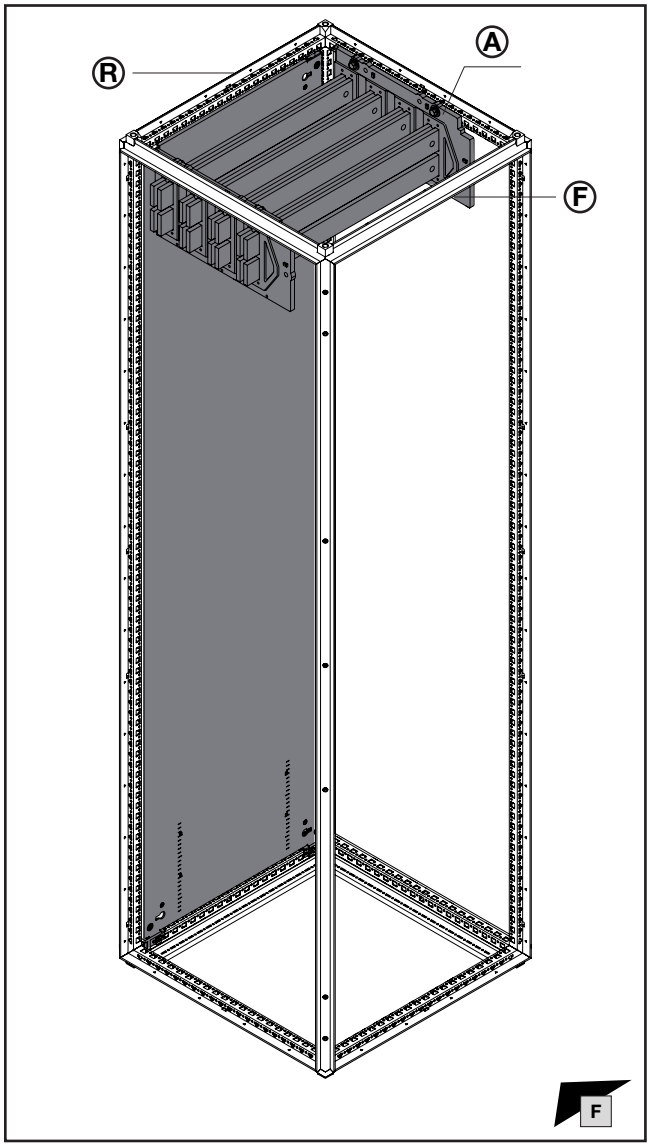

Sammelschiene Abmessung mm **Busbar dimensions** mm **Dimensions de la barre** mm	**Anreihung** **Baying** **Juxtaposition**	Ⓐ **Best.-Nr.** **Model No.** **Référence**
50 x 10	✓	**9686.030**
50 x 10	×	**9686.040**

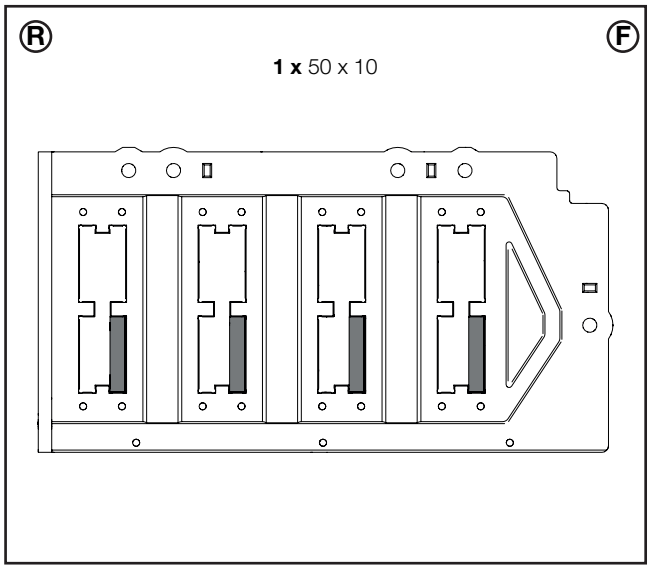

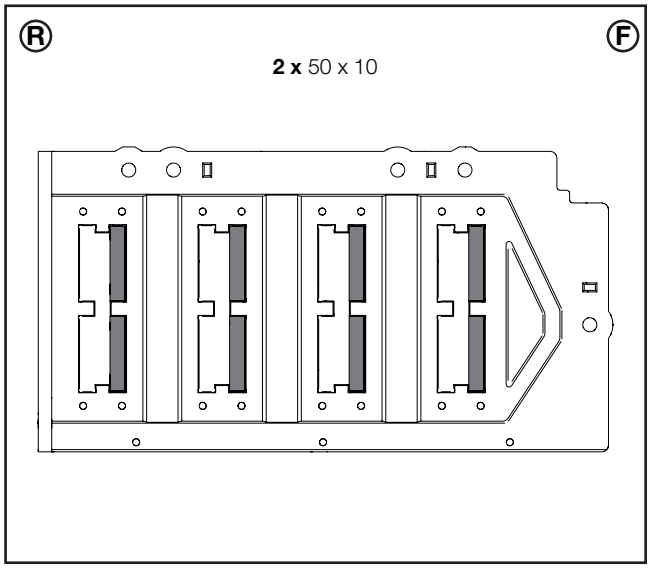

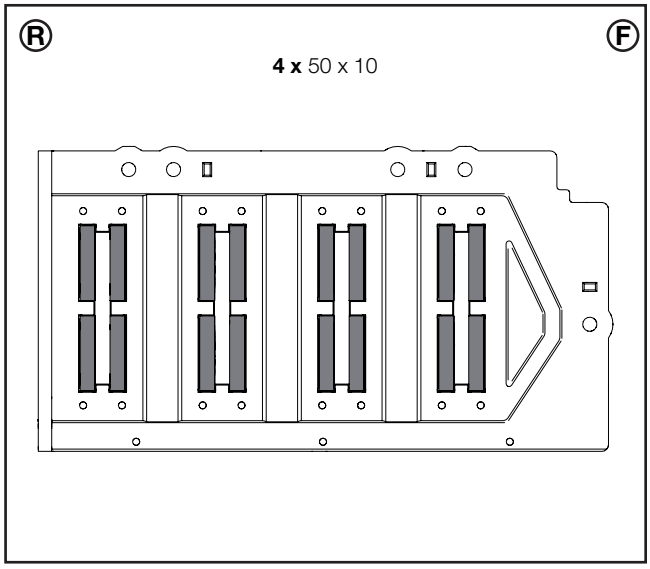

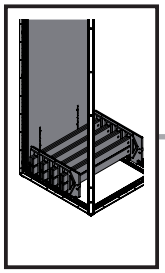

5. Montage Hauptsammelschienensystem
5. Assembling the main busbar system
5. Montage des jeux de barres principaux

5.14 Bestückung Sammelschienenhalter 50 x 10 Bodenbereich mit Montageplatte VX25 (Position: ±0 mm)

5.14 Configuring the busbar support 50 x 10, base section, with mounting plate VX25 (position: ±0 mm)

5.14 Équipement du support de jeux de barres 50 x 10 dans la base avec plaque de montage VX25 (position : ±0 mm)

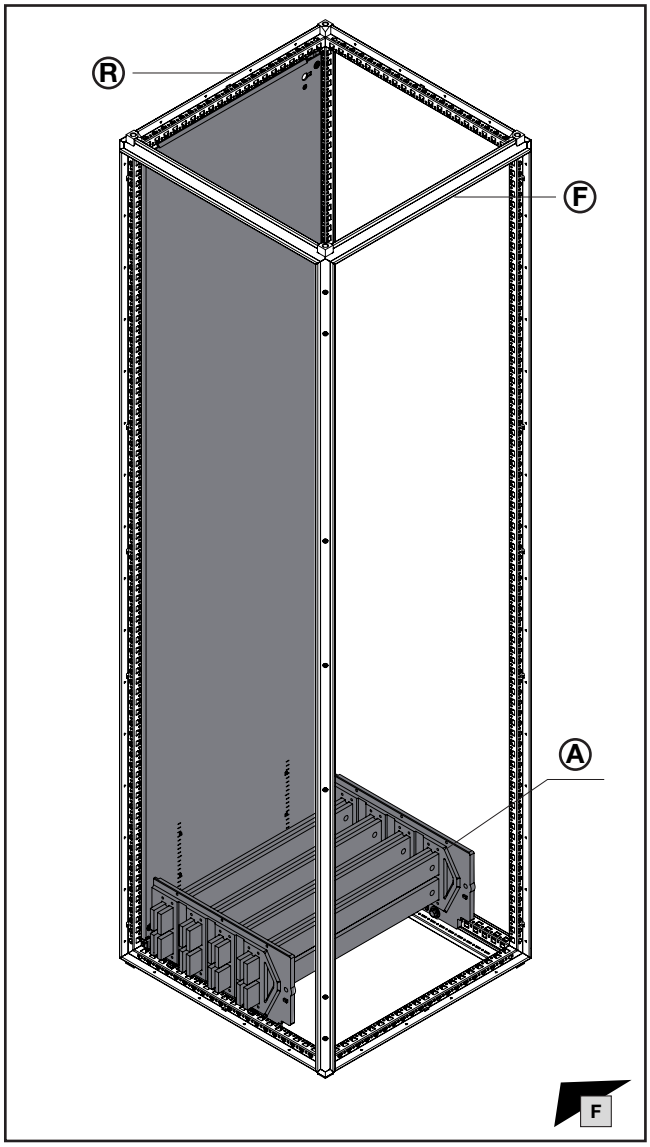

Sammelschiene Abmessung mm **Busbar dimensions** mm **Dimensions de la barre** mm	**Anreihung** **Baying** **Juxtaposition**	Ⓐ **Best.-Nr.** **Model No.** **Référence**
50 x 10	✓	**9686.030**
50 x 10	×	**9686.040**

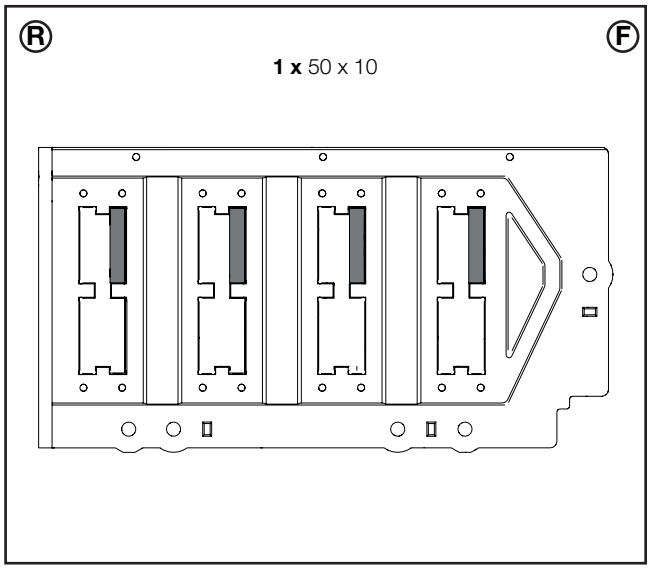

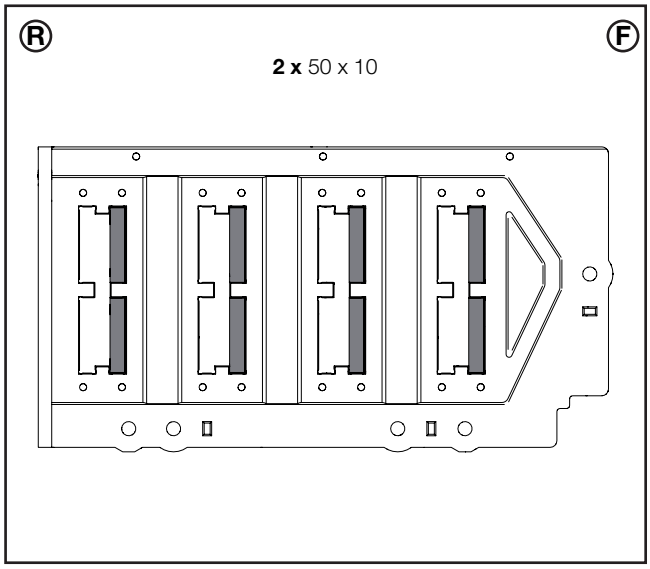

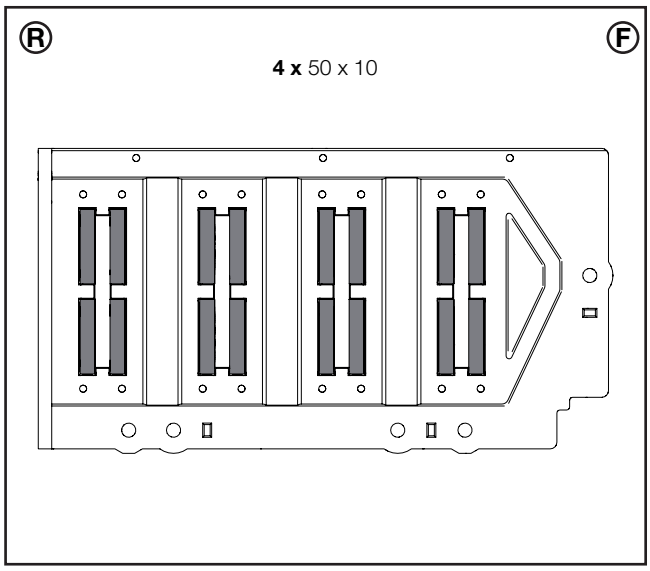

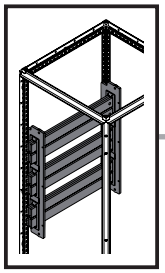

5. Montage Hauptsammelschienensystem
5. Assembling the main busbar system
5. Montage des jeux de barres principaux

5.15 Bestückung Sammelschienenhalter 50 x 10 Rückbereich
5.15 Configuring the busbar support, 50 x 10 – Rear section
5.15 Équipement du support de jeux de barres 50 x 10 dans la partie arrière

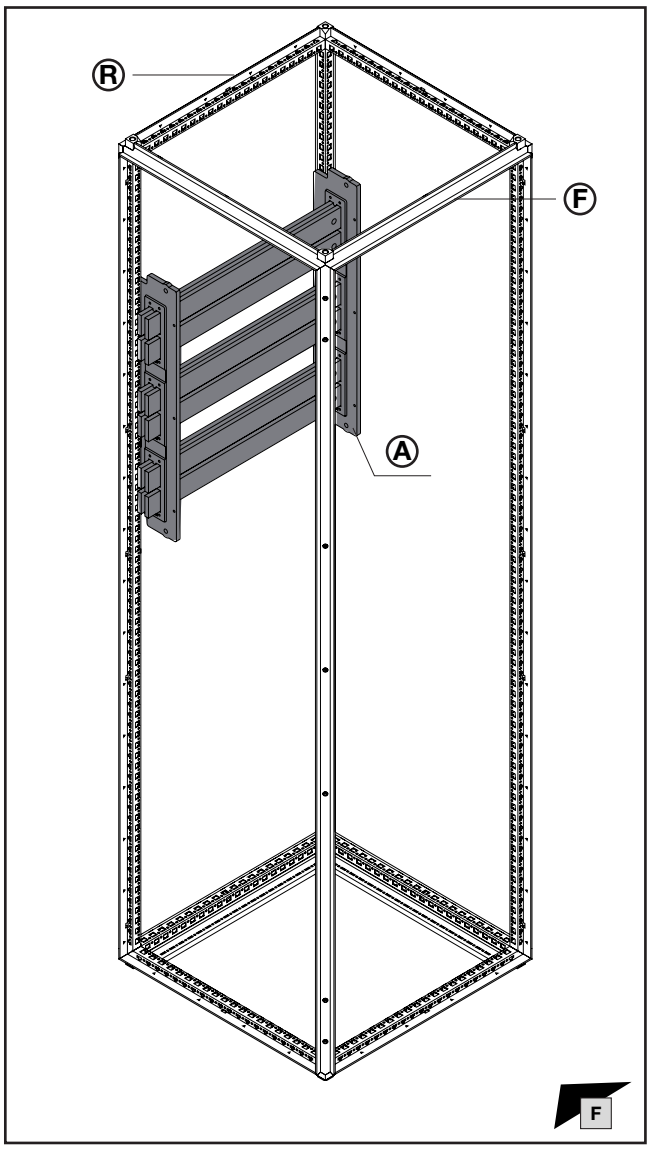

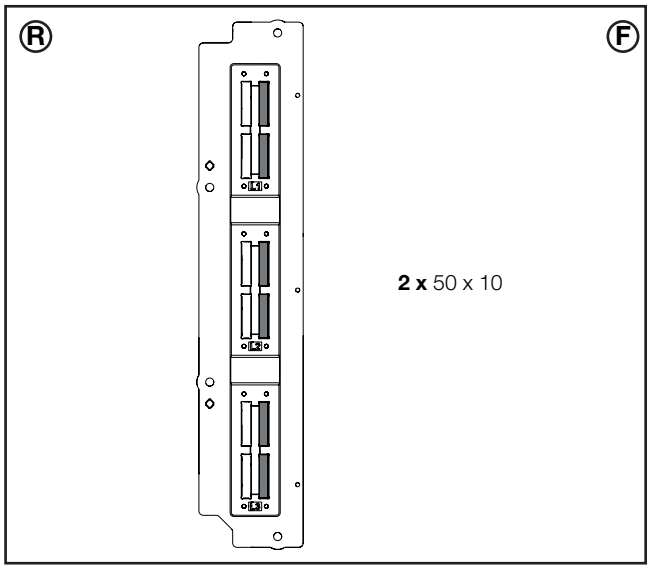

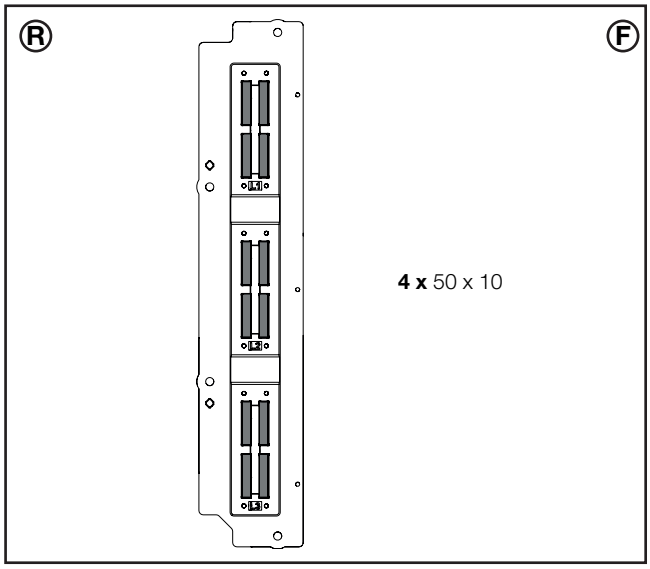

Sammelschiene Abmessung mm **Busbar dimensions** mm **Dimensions de la barre** mm	**Anreihung** **Baying** **Juxtaposition**	Ⓐ **Best.-Nr.** **Model No.** **Référence**
50 x 10	✓	**9686.060**
50 x 10	×	**9686.070**

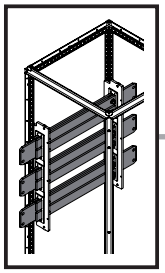

mm

5. Montage Hauptsammelschienensystem
5. Assembling the main busbar system
5. Montage des jeux de barres principaux

5.16 Verfügbarer Klemm- und Anschlussraum Rückbereich
5.16 Available terminal and connection space – Rear section
5.16 Zone de serrage et de raccordement disponible dans la partie arrière

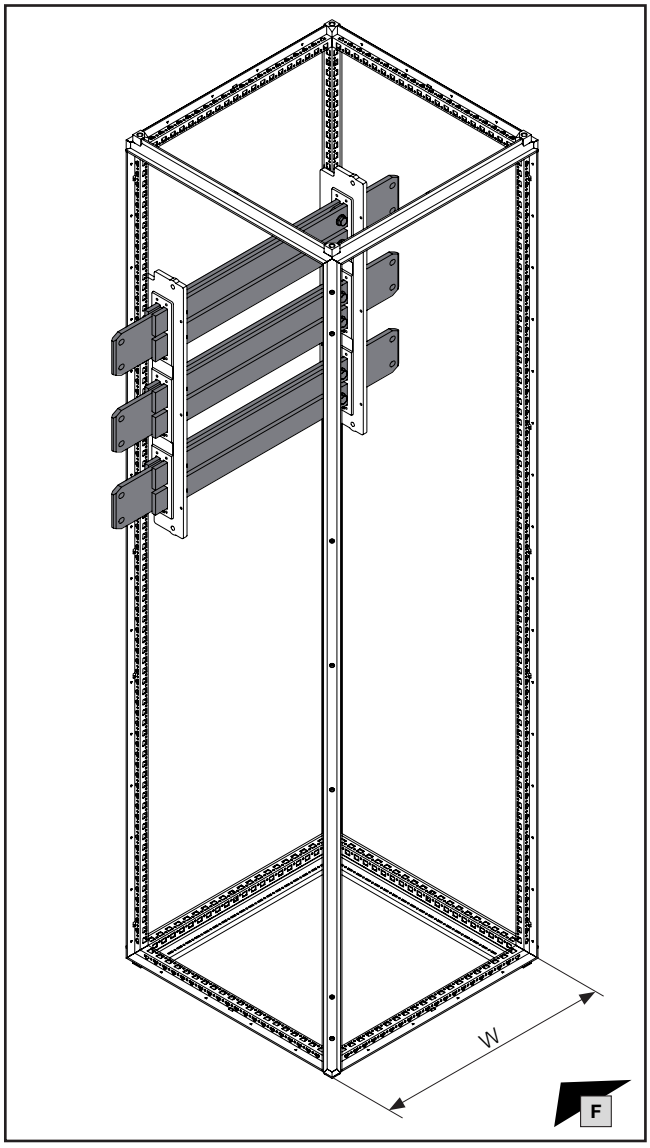

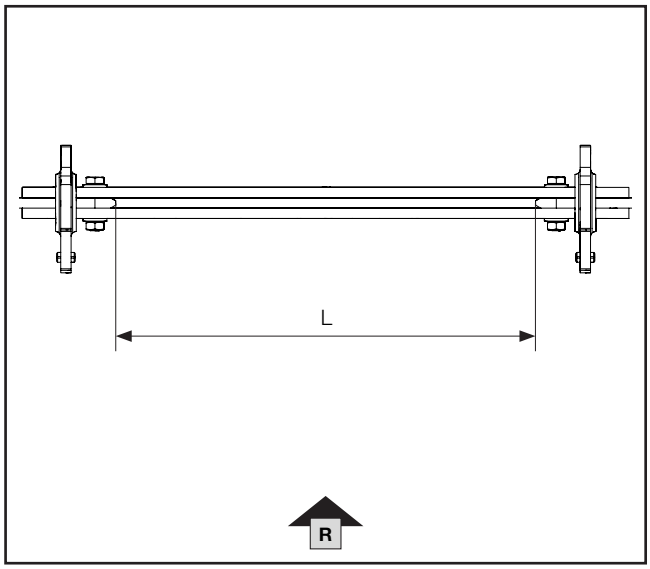

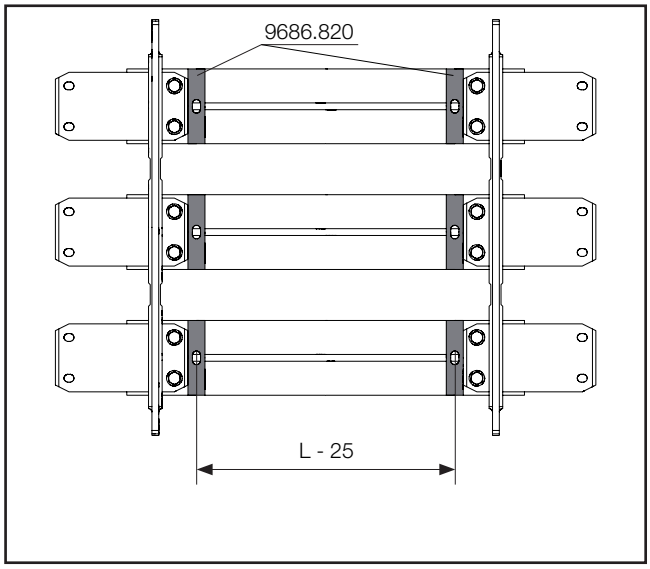

Einzelschrank Stand-alone enclosure Armoire isolée	Endschrank End-of-row enclosure Armoire d'extrémité de rangée	Durchgangsschrank Middle-of-row enclosure Armoire juxtaposée par ses deux côtés
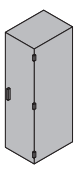	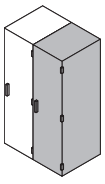	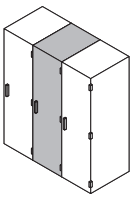
L = W - 163	L = W - 181	L = W - 199

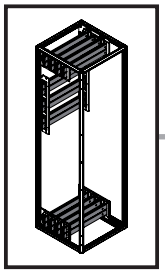

mm

DE EN FR

5. Montage Hauptsammelschienensystem
5. Assembling the main busbar system
5. Montage des jeux de barres principaux

5.17 Auswahl Cu-ETP Sammelschienen Dachbereich L1, L2, L3 und N

5.17 Selecting the Cu-ETP busbars in the roof section L1, L2, L3 and N

5.17 Sélection des jeux de barres sous le toit Cu-ETP L1, L2, L3 et N

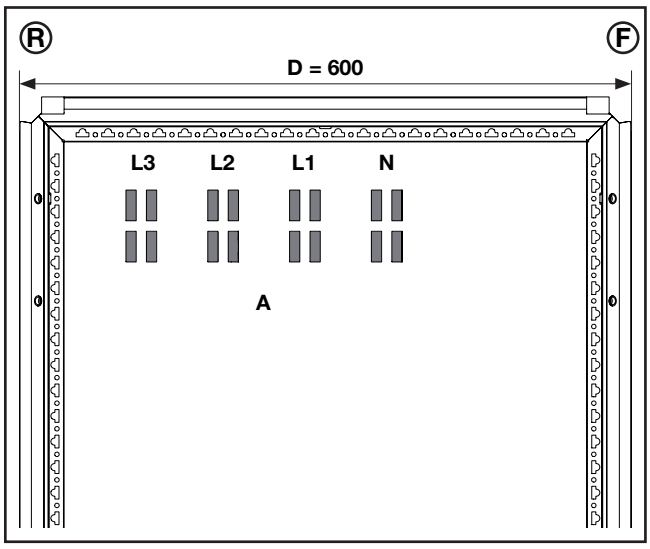

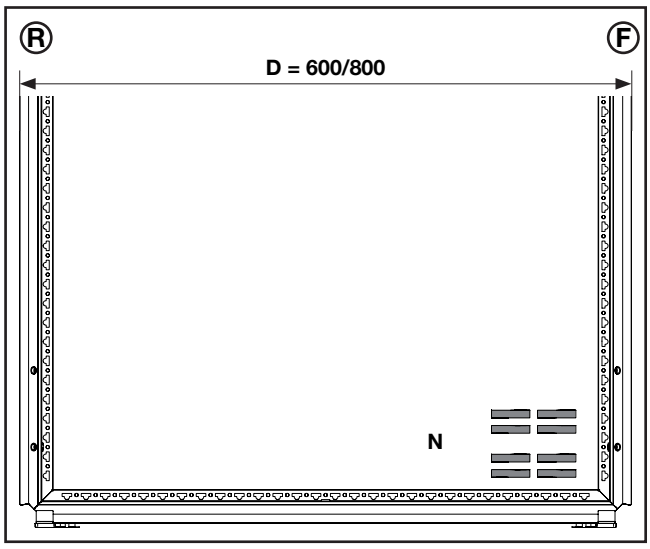

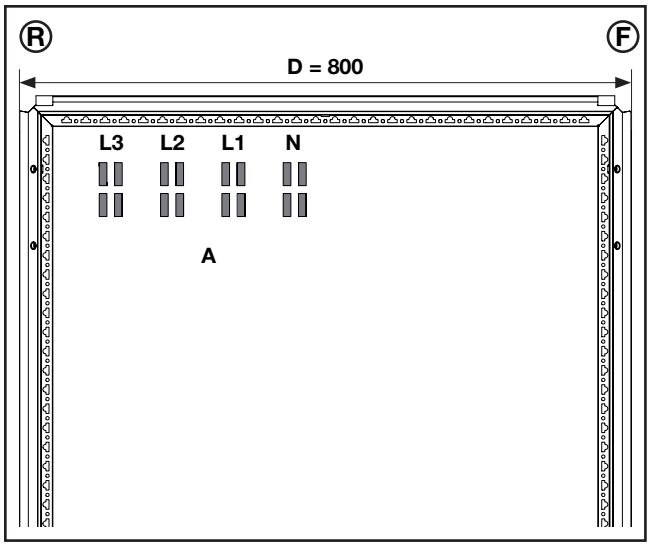

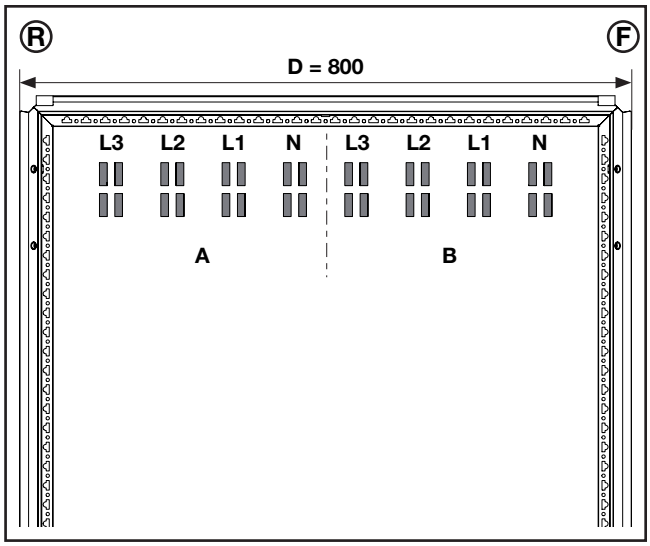

Schrankbreite Enclosure width Largeur d'armoire (W) mm	400	600	800	1000	1200
50 x 10	**9684.004**	**9684.006**	**9684.008**	**9684.010**	**9684.012**
L1, L2, L3, N	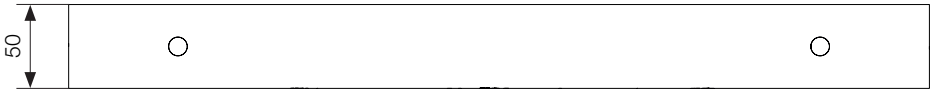				
30 x 10	**3586.005**				
L1, L2, L3	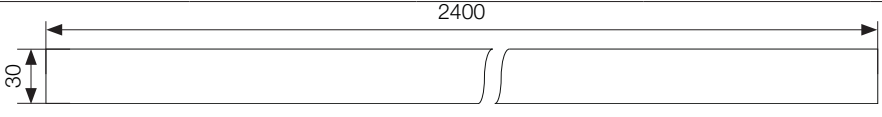				

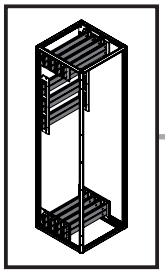

mm

DE EN FR

5. Montage Hauptsammelschienensystem
5. Assembling the main busbar system
5. Montage des jeux de barres principaux

5.18 Auswahl Cu-ETP Sammelschienen Bodenbereich L1, L2, L3 und N

5.18 Selecting the Cu-ETP busbars in the base section L1, L2, L3 and N

5.18 Sélection des jeux de barres dans la base Cu-ETP L1, L2, L3 et N

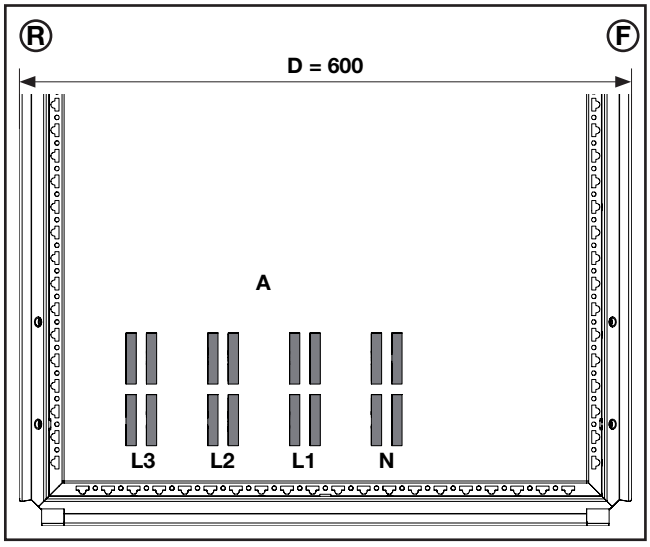

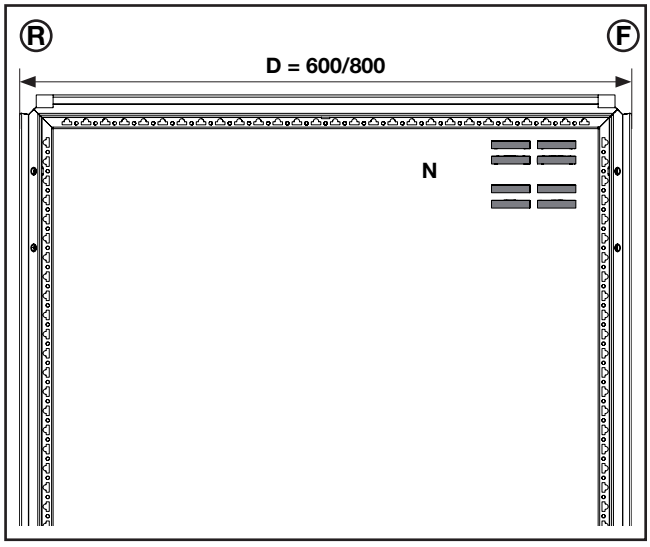

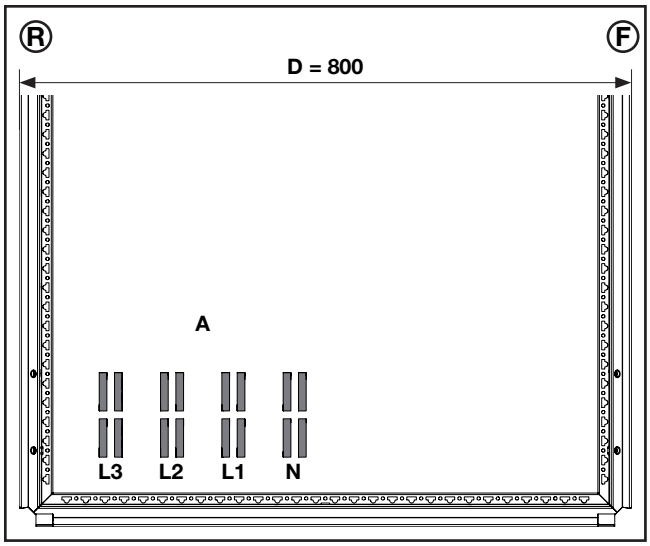

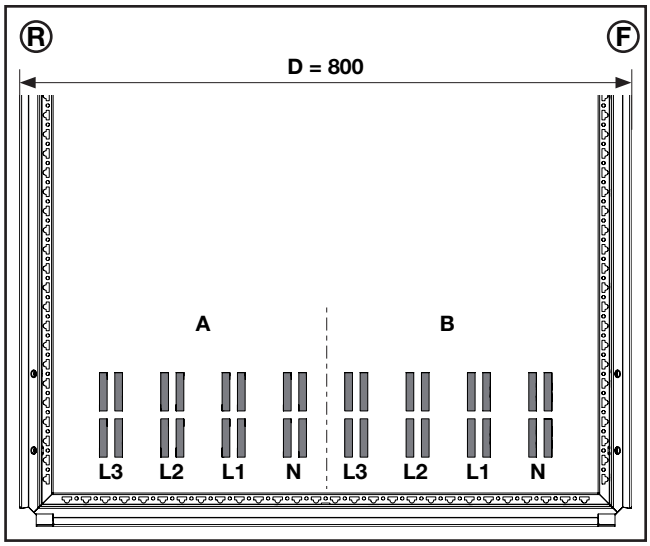

Schrankbreite Enclosure width Largeur d'armoire (W) mm	400	600	800	1000	1200
50 x 10	**9684.004**	**9684.006**	**9684.008**	**9684.010**	**9684.012**
L1, L2, L3, N	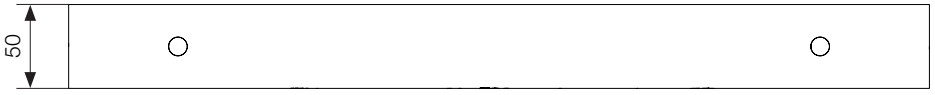				
30 x 10	**3586.005**				
L1, L2, L3	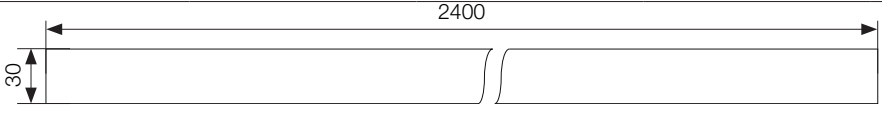				

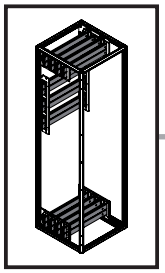

mm

DE EN FR

5. Montage Hauptsammelschienensystem
5. Assembling the main busbar system
5. Montage des jeux de barres principaux

5.19 Auswahl Cu-ETP Sammelschienen Rückbereich L1, L2, L3 und N – Flat-PLS 185

5.19 Selecting the Cu-ETP busbars in the rear section L1, L2, L3 and N – Flat-PLS 185

5.19 Sélection des jeux de barres Cu-ETP dans la partie arrière L1, L2, L3 et N – Flat-PLS 185

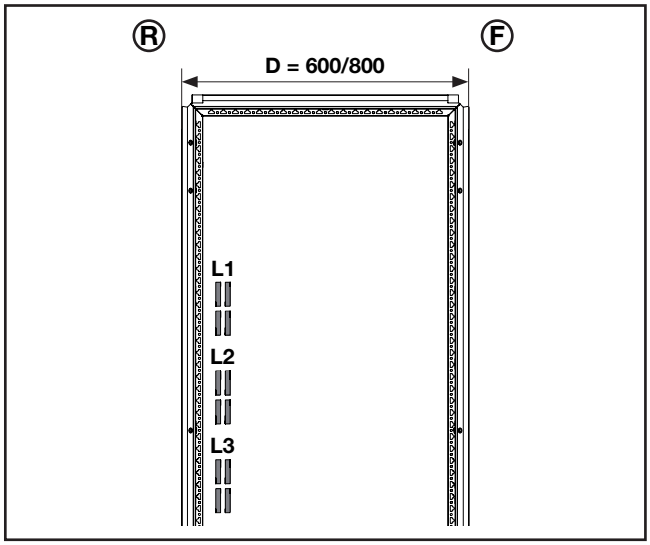

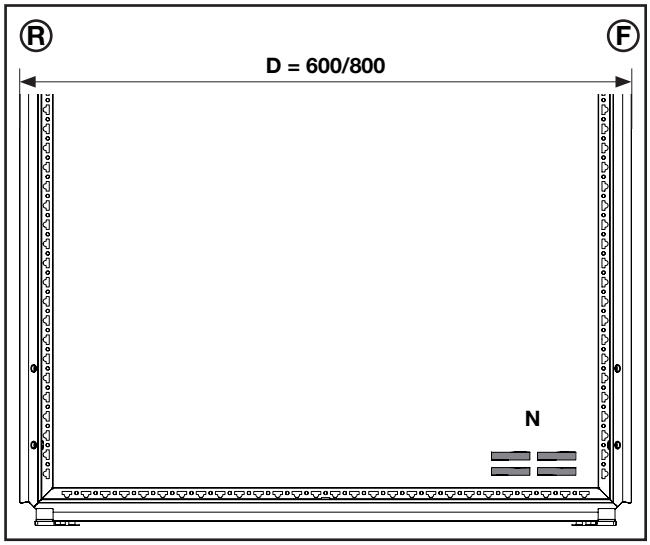

Schrankbreite Enclosure width Largeur d'armoire (W) mm	400	600	800	1000	1200
50 x 10	**9684.004**	**9684.006**	**9684.008**	**9684.010**	**9684.012**
L1, L2, L3, N					

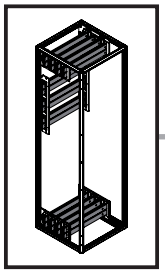

mm

5. Montage Hauptsammelschienensystem
5. Assembling the main busbar system
5. Montage des jeux de barres principaux

5.20 Auswahl Cu-ETP Sammelschienen Rückbereich L1, L2, L3 – 185 mm Compact

5.20 Selecting the Cu-ETP busbars in the rear section L1, L2, L3 – 185 mm Compact

5.20 Sélection des jeux de barres Cu-ETP dans la partie arrière L1, L2, L3 – 185 mm Compact

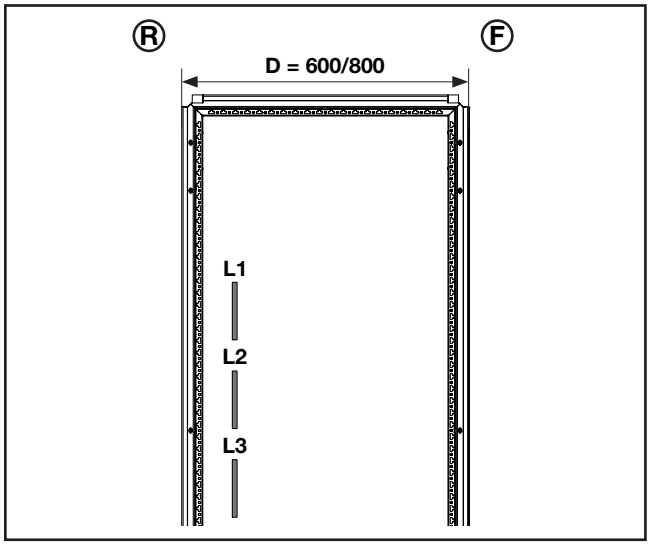

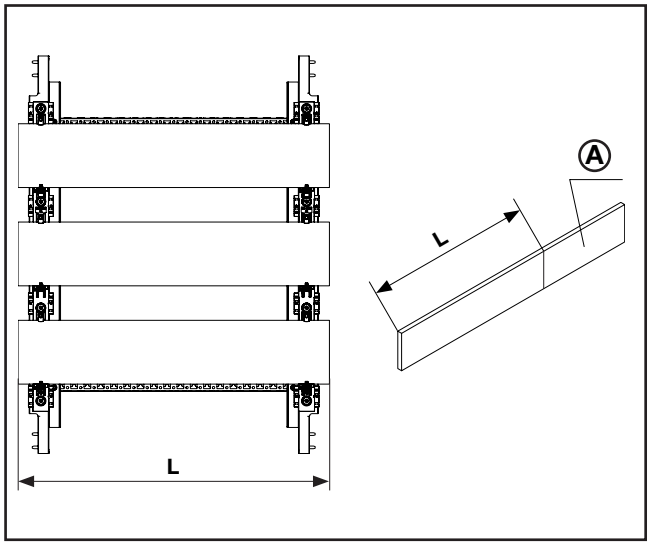

Abmessungen mm **Dimensions** mm **Dimensions** mm	Ⓐ **Best.-Nr.** **Model No.** **Référence**
40 x 10	3587.000
60 x 10	3589.005
80 x 10	3590.005
100 x 10	3590.015
120 x 10	3590.020

Einzelschrank **Stand-alone enclosure** **Armoire isolée**	**Endschrank** **End-of-row enclosure** **Armoire d'extrémité de rangée**	**Durchgangsschrank** **Middle-of-row enclosure** **Armoire juxtaposée par ses deux côtés**
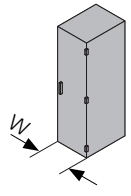	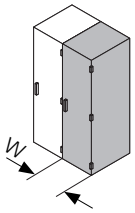	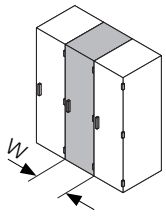
L = W - 70	L = W - 42	L = W - 14

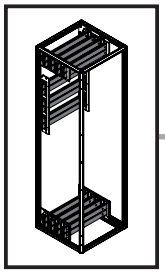
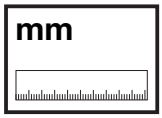

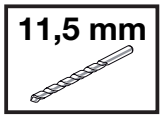

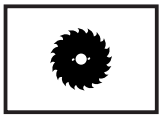

DE EN FR

5. Montage Hauptsammelschienensystem
5. Assembling the main busbar system
5. Montage des jeux de barres principaux

5.21 Abmessungen Cu-ETP Sammelschienen L1, L2, L3 und N für alle drei Schrankvarianten
5.21 Dimensions of the Cu-ETP busbars L1, L2, L3 and N to length for all three enclosure variants
5.21 Dimension des jeux de barres Cu-ETP L1, L2, L3 et N pour les trois variantes d'armoire

Einzelschrank Stand-alone enclosure Armoire isolée	Endschrank End-of-row enclosure Armoire d'extrémité de rangée	Durchgangsschrank Middle-of-row enclosure Armoire juxtaposée par ses deux côtés
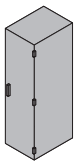	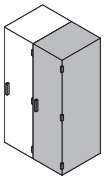	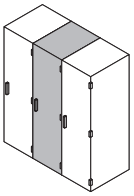
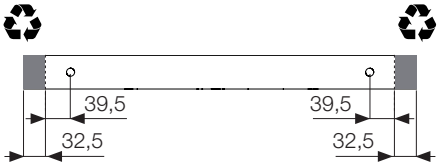	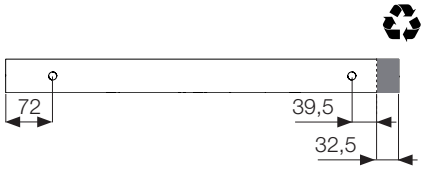	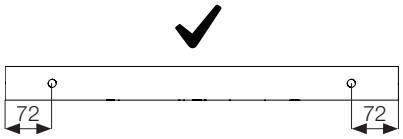
Sammelschienenbreite 50 mm Busbar width 50 mm Largeur de barre 50 mm	**9684.004, 9684.006, 9684.008, 9684.010, 9684.012**	

Einzelschrank Stand-alone enclosure Armoire isolée	Endschrank End-of-row enclosure Armoire d'extrémité de rangée	Durchgangsschrank Middle-of-row enclosure Armoire juxtaposée par ses deux côtés
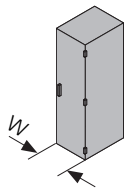	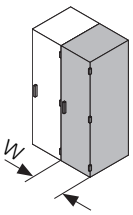	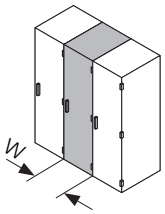
L = W - 80	L = W - 47,5	L = W - 15
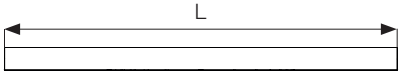	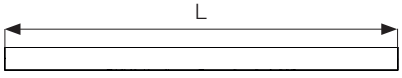	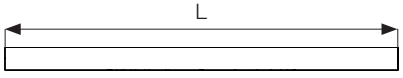
Sammelschienenbreite 30 mm Busbar width 30 mm Largeur de barre 30 mm	**3586.005**	
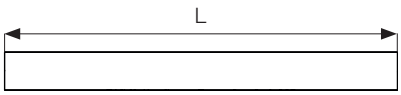		
Sammelschienenbreite 50 mm Busbar width 50 mm Largeur de barre 50 mm	**3588.005**	

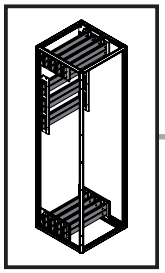

5. Montage Hauptsammelschienensystem
5. Assembling the main busbar system
5. Montage des jeux de barres principaux

5.22 Auswahl Sammelschienenhalter
5.22 Selecting the busbar supports
5.22 Sélection des supports de jeux de barres

	Einzelschrank Stand-alone enclosure Armoire isolée	Endschrank End-of-row enclosure Armoire d'extrémité de rangée		Durchgangsschrank Middle-of-row enclosure Armoire juxtaposée par ses deux côtés
	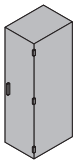	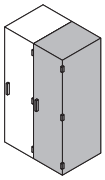		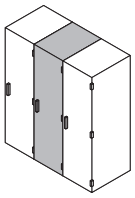
30 x 10	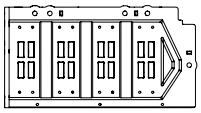	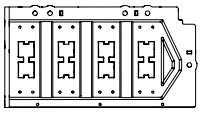	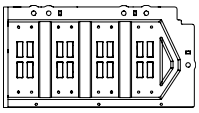	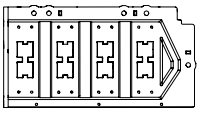
	2 x 9686.010	**1 x 9686.000**	**1 x 9686.010**	**2 x 9686.000**
50 x 10	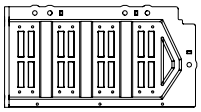	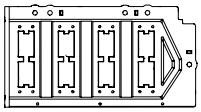	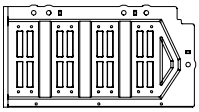	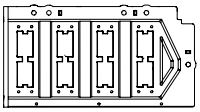
	2 x 9686.040 Ⓐ	**1 x 9686.030 Ⓐ**	**1 x 9686.040 Ⓐ**	**2 x 9686.030 Ⓐ**
50 x 10	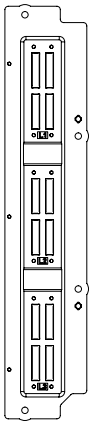	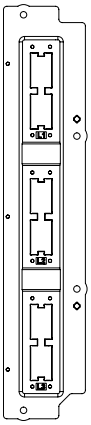	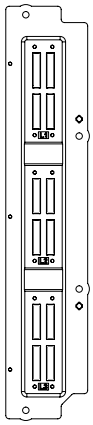	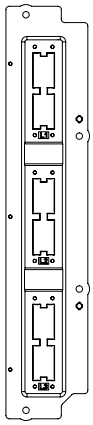
	2 x 9686.070	**1 x 9686.060**	**1 x 9686.070**	**2 x 9686.060**

Hinweis / Note / Remarque Ⓐ

Für System A und System B wird die doppelte Anzahl Sammelschienenhalter benötigt.

For system A and system B double the number of busbar supports is required.

Pour le système A et le système B, il faut doubler le nombre des supports de jeux de barres

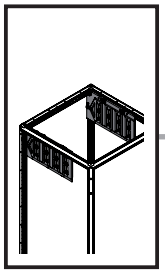

mm

SW13

DE EN FR

5. Montage Hauptsammelschienensystem
5. Assembling the main busbar system
5. Montage des jeux de barres principaux

5.23 Sammelschienenhalter im Dachbereich für IEC-Anwendung – System A
5.23 Busbar support in roof section for IEC application – System A
5.23 Support de jeux de barres sous le toit pour application CEI – Système A

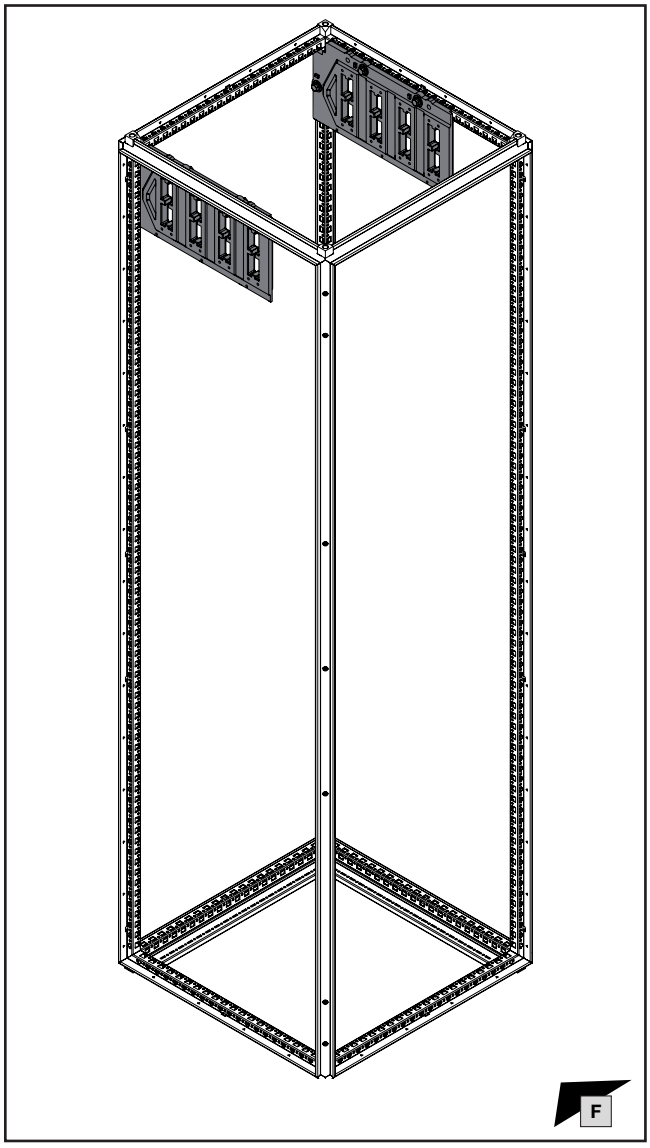

Sammelschiene Abmessung mm **Busbar dimensions** mm **Dimensions de la barre** mm	**Anreihung** **Baying** **Juxtaposition**	Ⓐ **Best.-Nr.** **Model No.** **Référence**
30 x 10	✓	**9686.000**
30 x 10	×	**9686.010**
50 x 10	✓	**9686.030**
50 x 10	×	**9686.040**

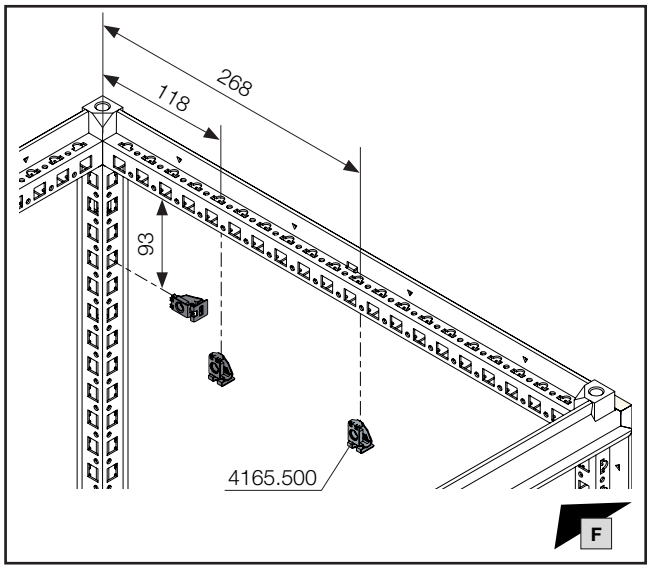

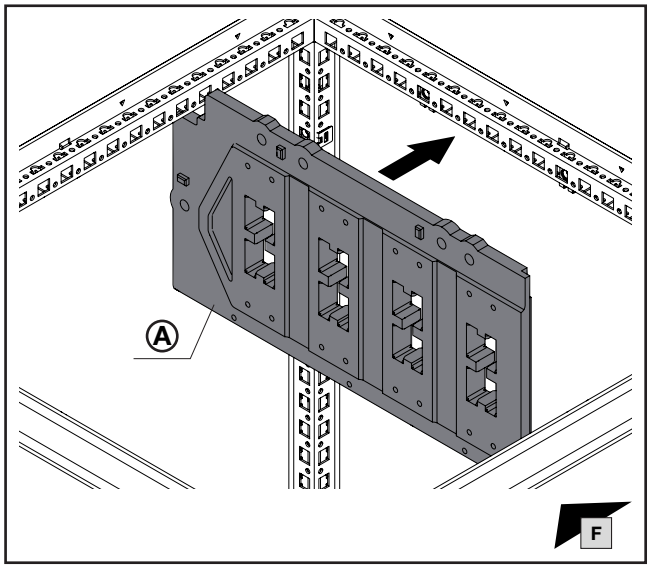

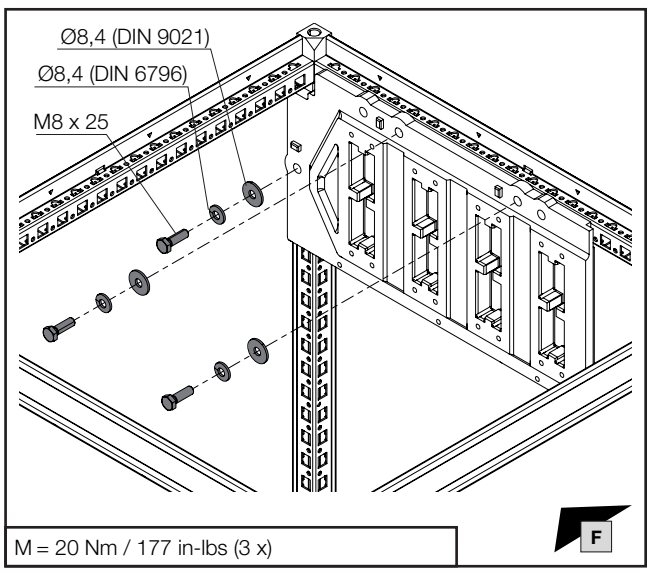

M = 20 Nm / 177 in-lbs (3 x)

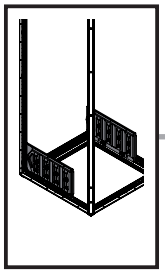

mm

SW13

DE EN FR

5. Montage Hauptsammelschienensystem
5. Assembling the main busbar system
5. Montage des jeux de barres principaux

5.24 Sammelschienenhalter im Bodenbereich für IEC-Anwendung – System A
5.24 Busbar support in base section for IEC application – System A
5.24 Support de jeux de barres dans la base pour application CEI – Système A

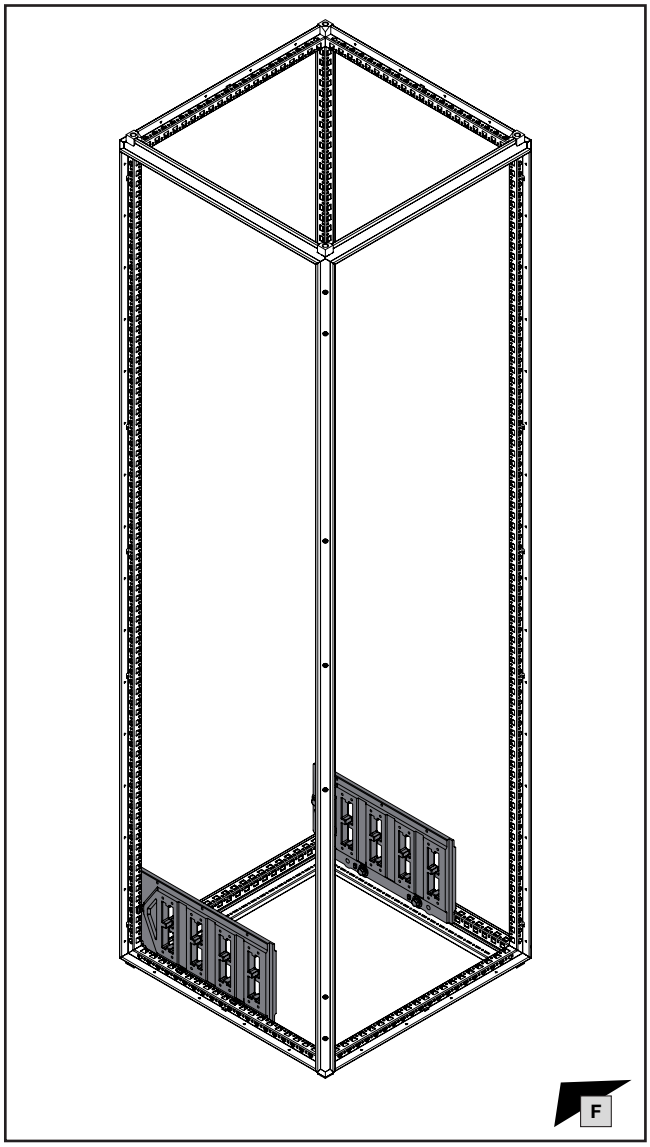

Sammelschiene Abmessung mm **Busbar dimensions** mm **Dimensions de la barre** mm	**Anreihung** **Baying** **Juxtaposition**	Ⓐ **Best.-Nr.** **Model No.** **Référence**
30 x 10	✓	**9686.000**
30 x 10	×	**9686.010**
50 x 10	✓	**9686.030**
50 x 10	×	**9686.040**

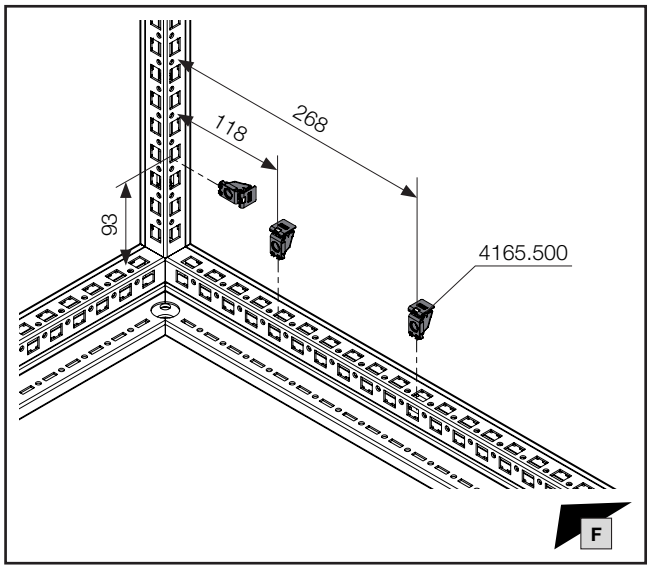

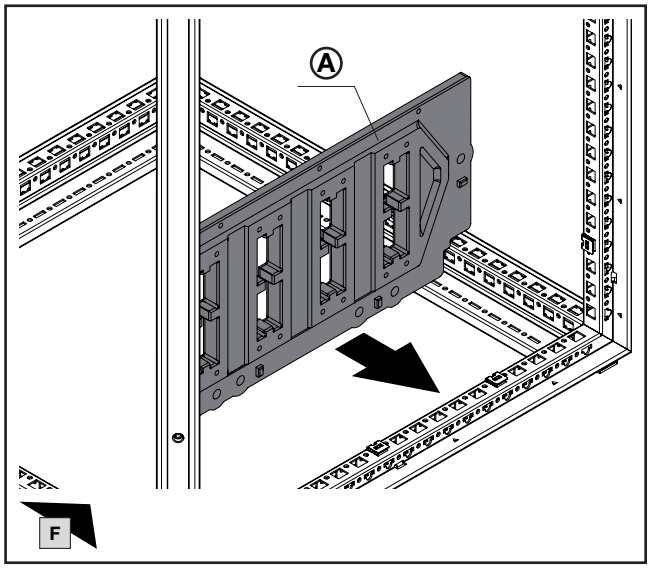

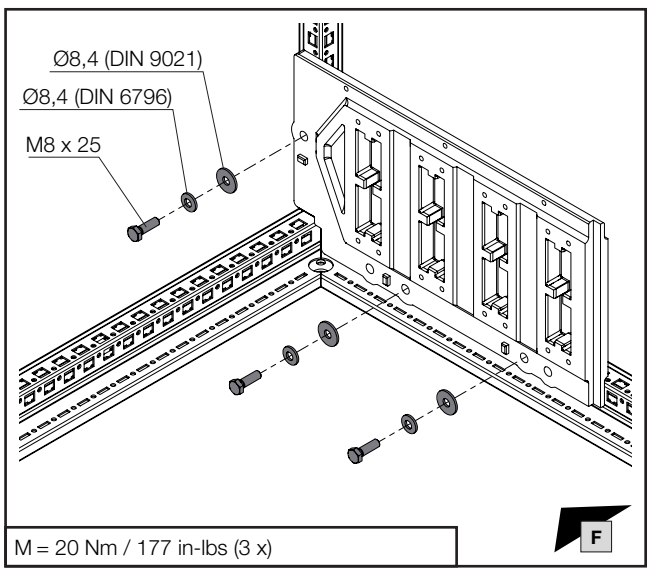

M = 20 Nm / 177 in-lbs (3 x)

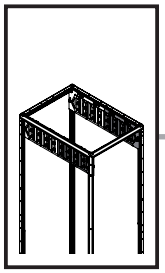

mm

SW13

DE EN FR

5. Montage Hauptsammelschienensystem
5. Assembling the main busbar system
5. Montage des jeux de barres principaux

5.25 Sammelschienenhalter im Dachbereich für IEC-Anwendung – System B
5.25 Busbar support in roof section for IEC application – System B
5.25 Support de jeux de barres sous le toit pour application CEI – Système B

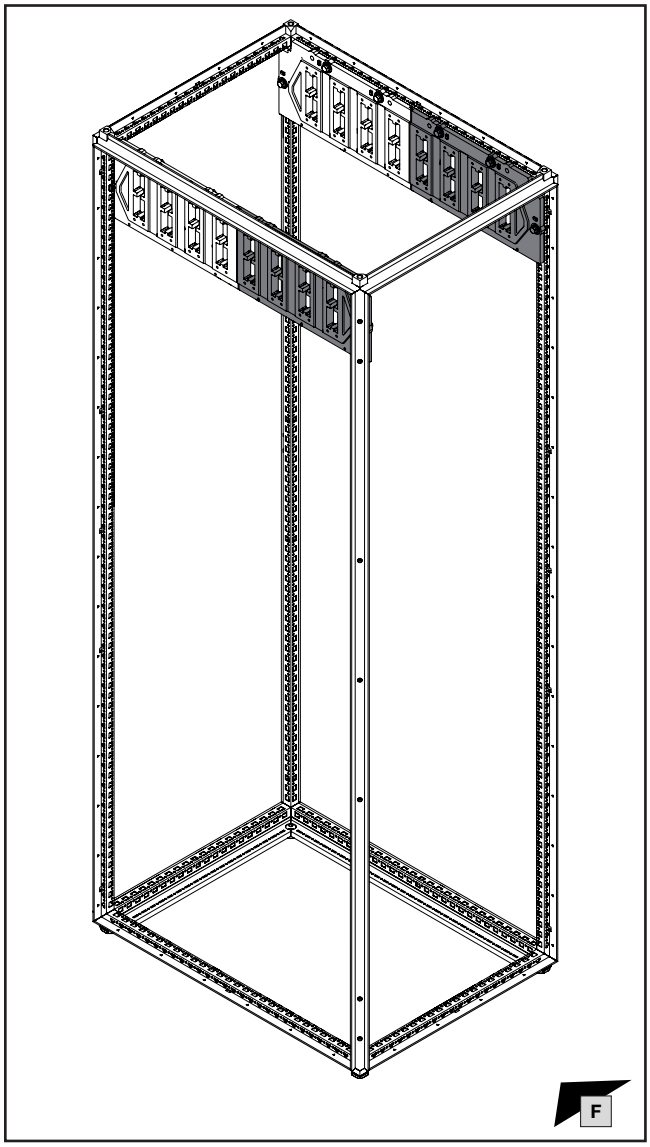

Sammelschiene Abmessung mm **Busbar dimensions** mm **Dimensions de la barre** mm	**Anreihung** **Baying** **Juxtaposition**	Ⓐ **Best.-Nr.** **Model No.** **Référence**
50 x 10	✓	**9686.030**
50 x 10	×	**9686.040**

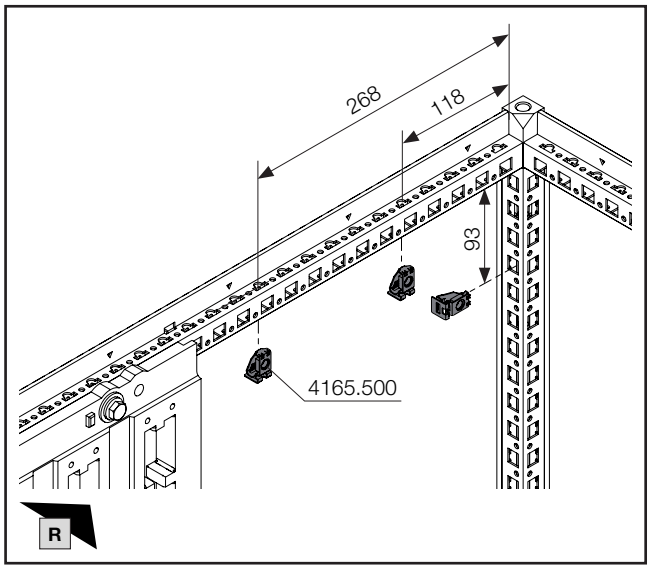

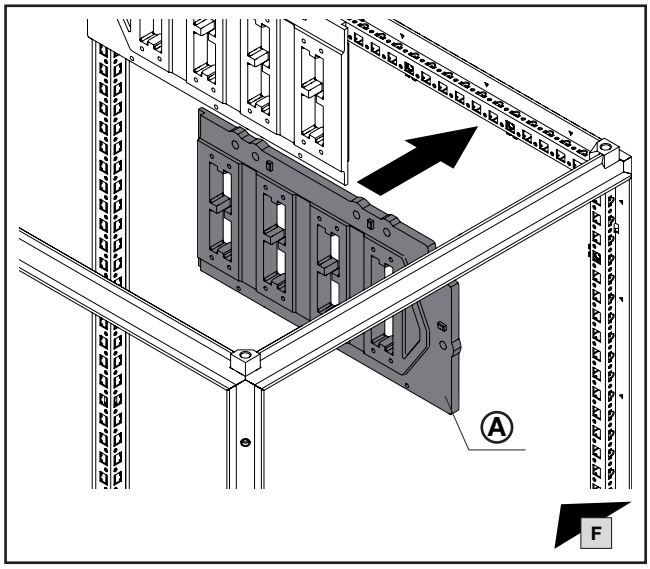

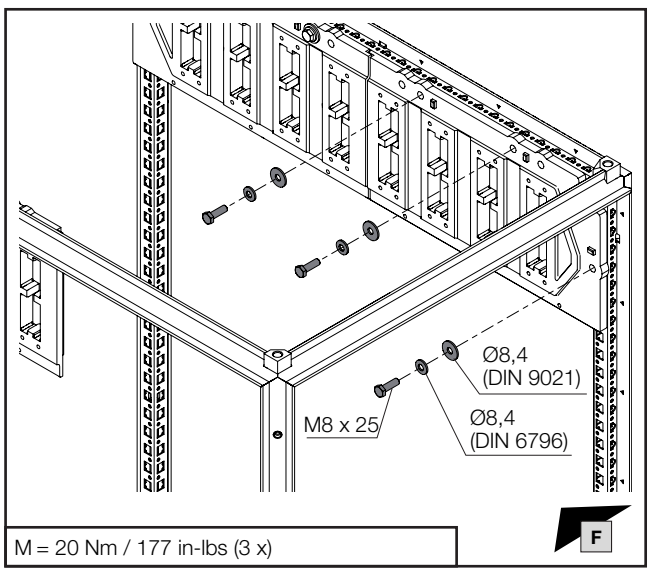

M = 20 Nm / 177 in-lbs (3 x)

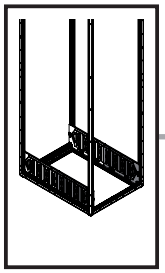

mm

SW13

DE EN FR

5. Montage Hauptsammelschienensystem
5. Assembling the main busbar system
5. Montage des jeux de barres principaux

5.26 Sammelschienenhalter im Bodenbereich für IEC-Anwendung – System B
5.26 Busbar support in base section for IEC application – System B
5.26 Support de jeux de barres dans la base pour application CEI – Système B

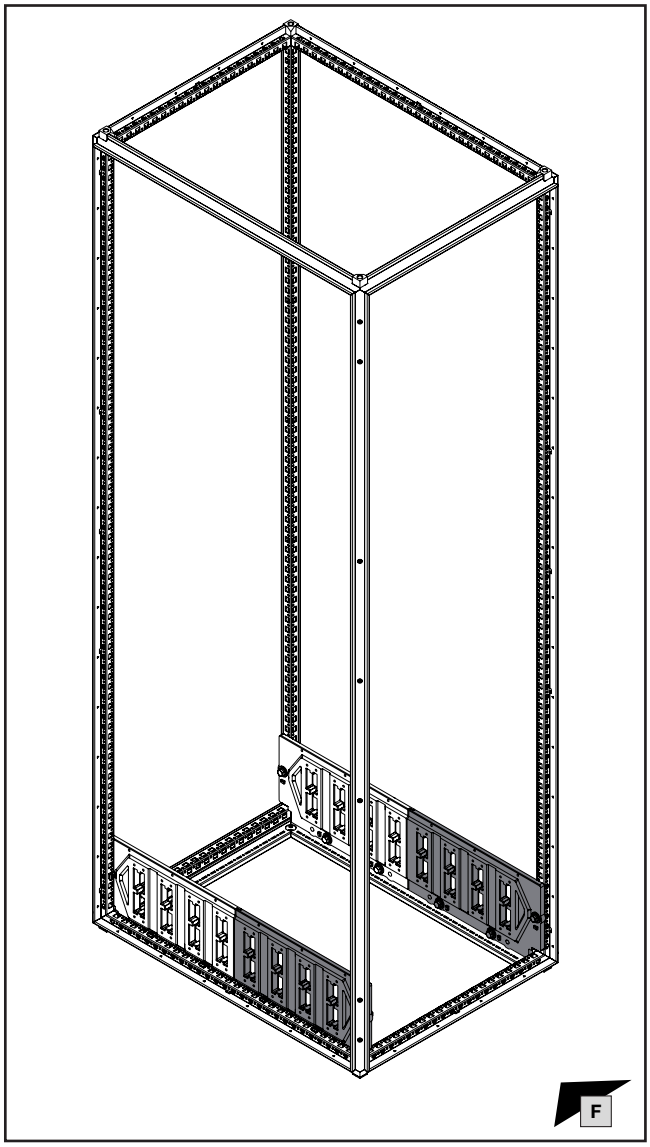

Sammelschiene Abmessung mm **Busbar dimensions** mm **Dimensions de la barre** mm	**Anreihung** **Baying** **Juxtaposition**	Ⓐ **Best.-Nr.** **Model No.** **Référence**
50 x 10	✓	**9686.030**
50 x 10	×	**9686.040**

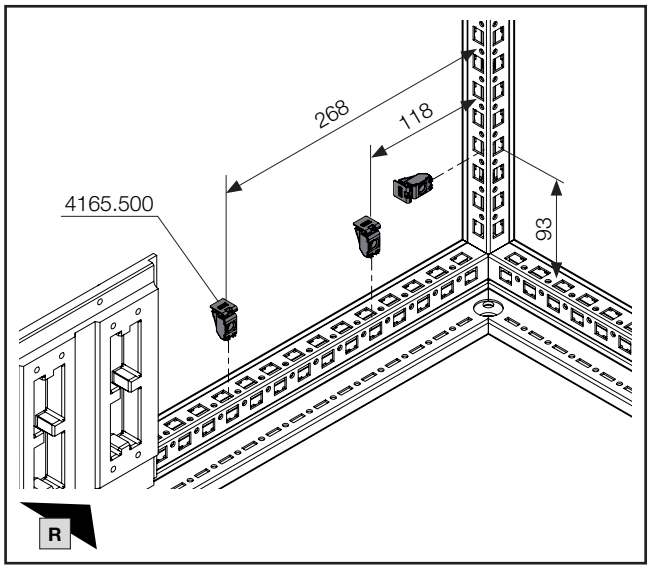

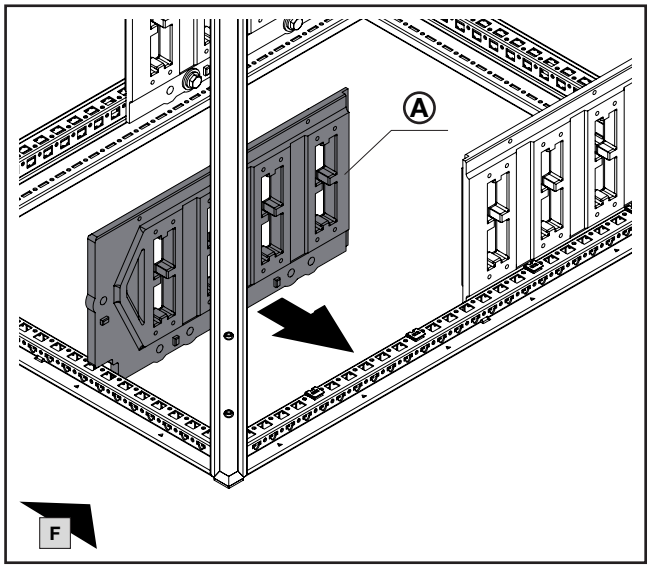

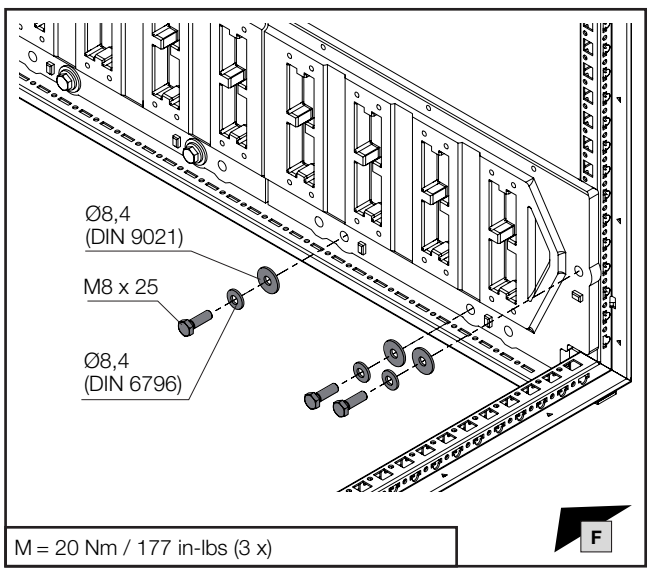

M = 20 Nm / 177 in-lbs (3 x)

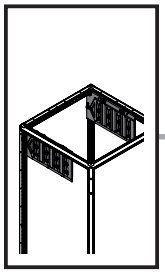

mm

DE EN FR

5. Montage Hauptsammelschienensystem
5. Assembling the main busbar system
5. Montage des jeux de barres principaux

5.27 Sammelschienenhalter im Dachbereich für UL-Anwendung – System A
5.27 Busbar support in roof section for UL application – System A
5.27 Support de jeux de barres sous le toit pour application UL – Système A

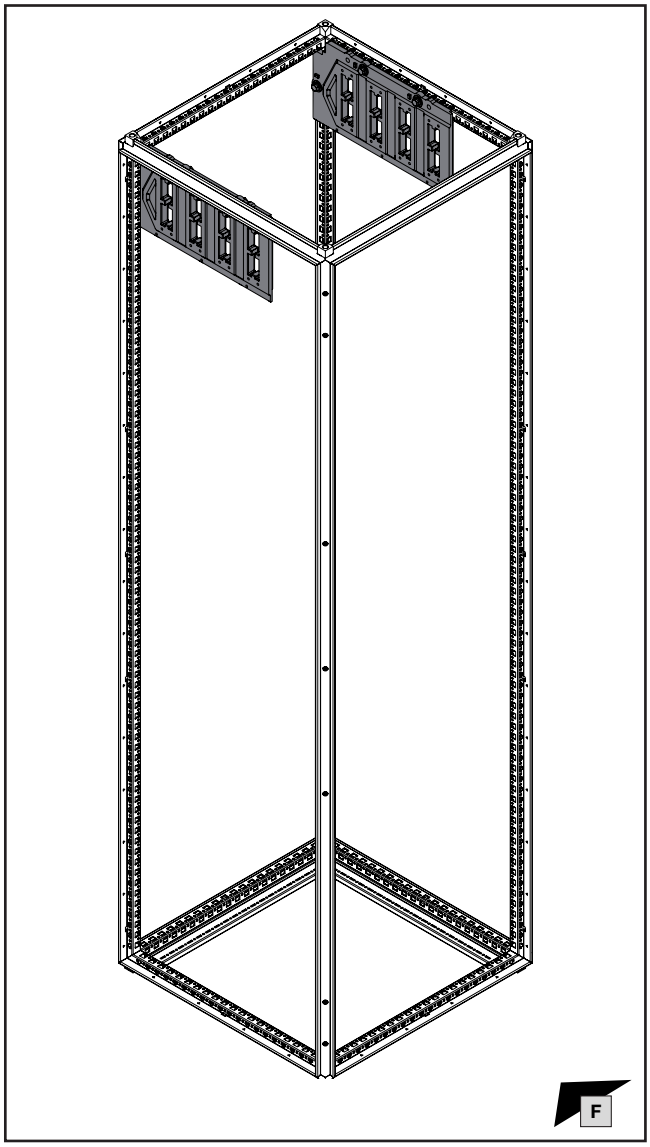

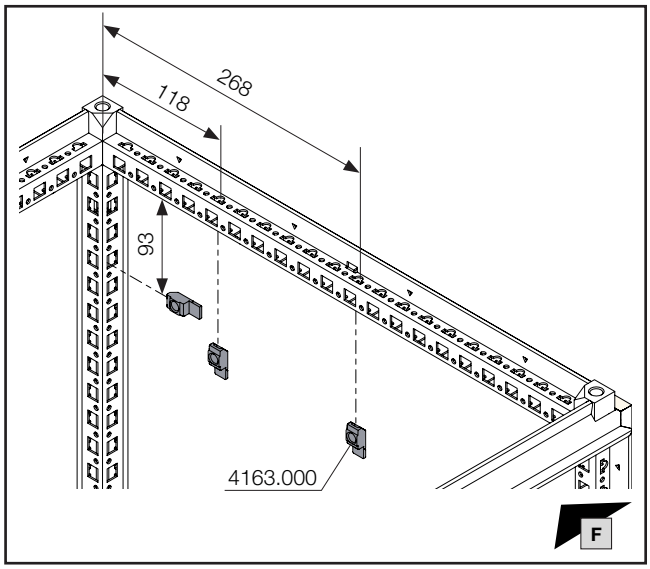

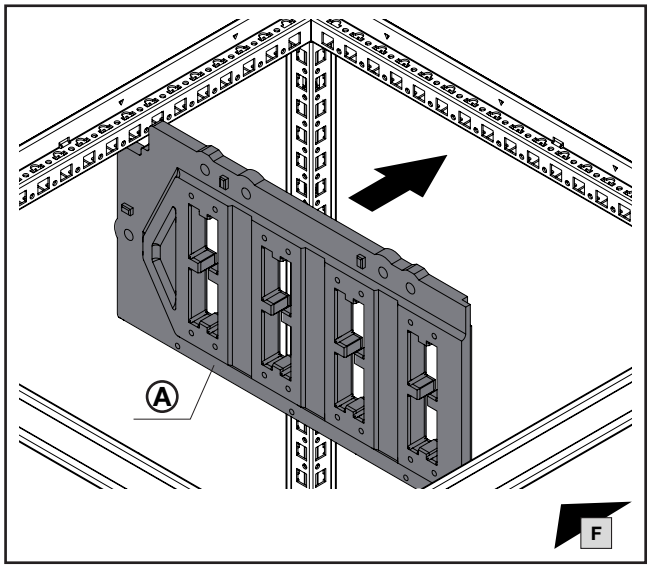

Sammelschiene Abmessung mm **Busbar dimensions** mm **Dimensions de la barre** mm	**Anreihung** **Baying** **Juxtaposition**	Ⓐ **Best.-Nr.** **Model No.** **Référence**
50 x 10	✓	**9686.030**
50 x 10	×	**9686.040**

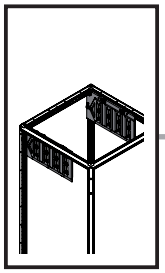

SW13

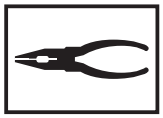

DE EN FR



5. Montage Hauptsammelschienensystem
5. Assembling the main busbar system
5. Montage des jeux de barres principaux

5.27 Sammelschienenhalter im Dachbereich für UL-Anwendung – System A
5.27 Busbar support in roof section for UL application – System A
5.27 Support de jeux de barres sous le toit pour application UL – Système A

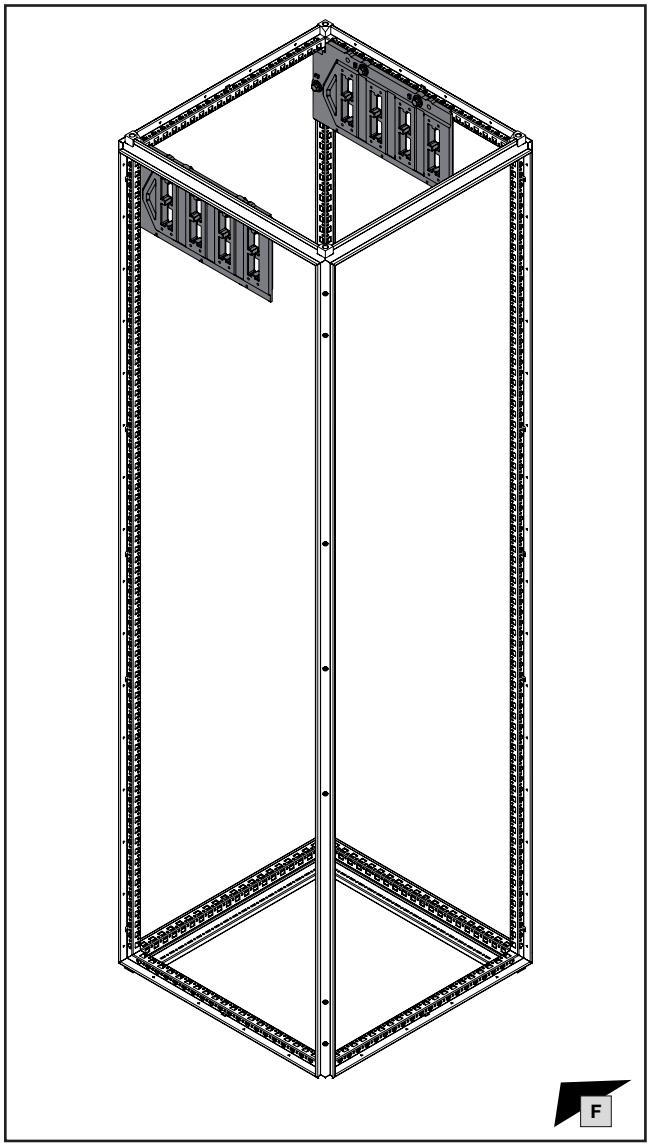

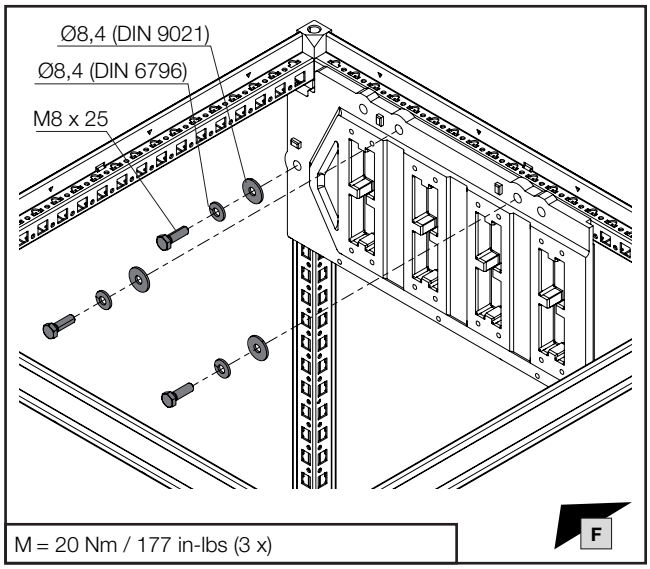

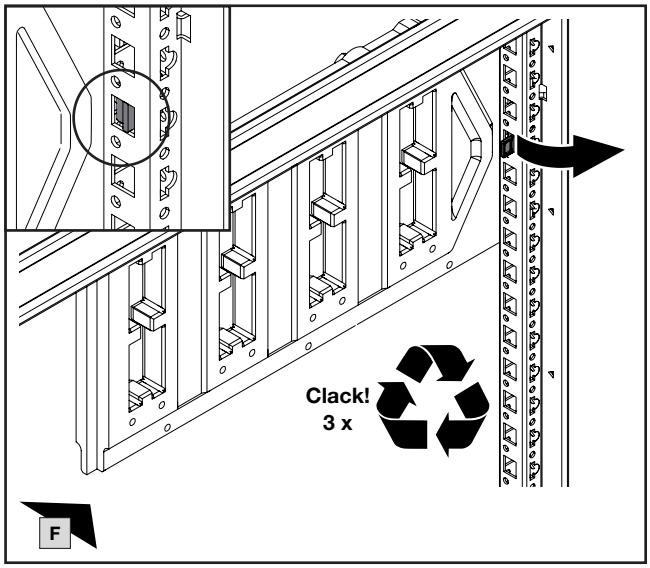

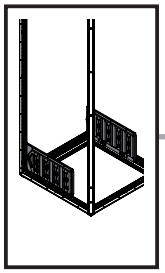

mm

DE EN FR

5. Montage Hauptsammelschienensystem
5. Assembling the main busbar system
5. Montage des jeux de barres principaux

5.28 Sammelschienenhalter im Bodenbereich für UL-Anwendung – System A
5.28 Busbar support in base section for UL application – System A
5.28 Support de jeux de barres dans la base pour application UL – Système A

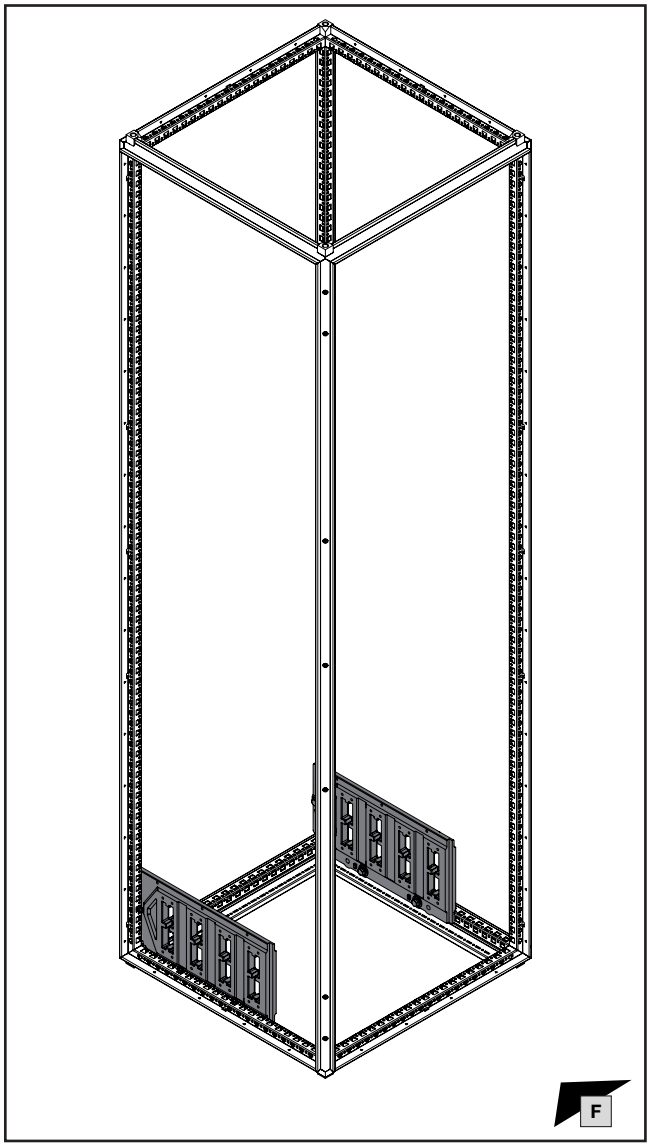

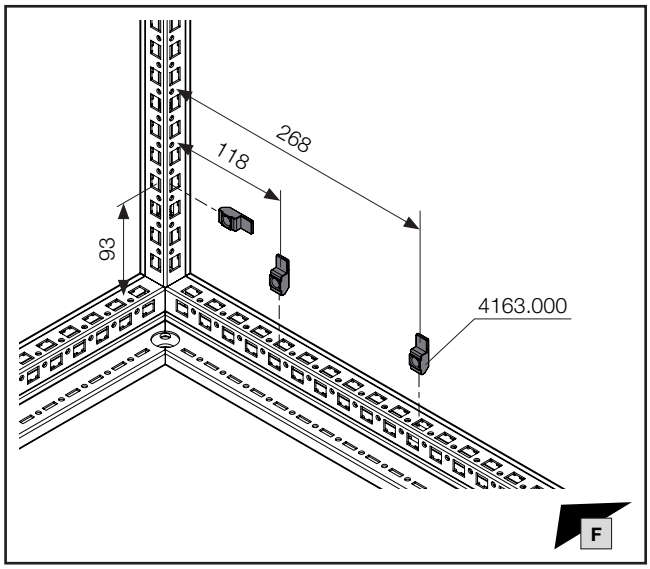

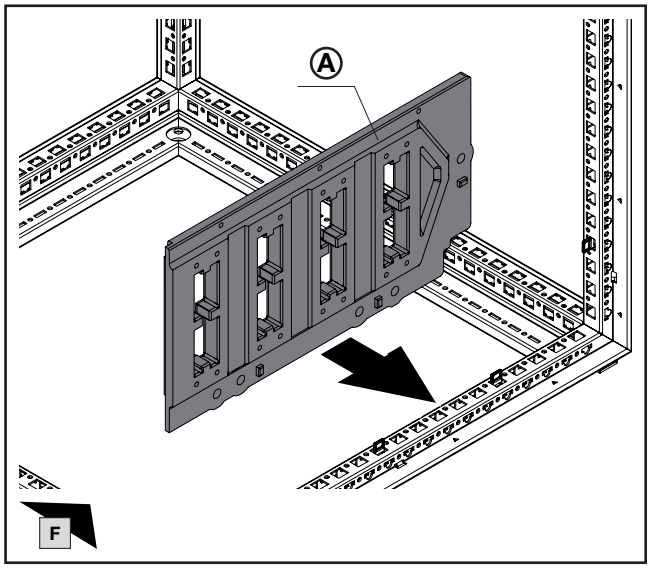

Sammelschiene Abmessung mm **Busbar dimensions** mm **Dimensions de la barre** mm	**Anreihung** **Baying** **Juxtaposition**	Ⓐ **Best.-Nr.** **Model No.** **Référence**
50 x 10	✓	**9686.030**
50 x 10	×	**9686.040**

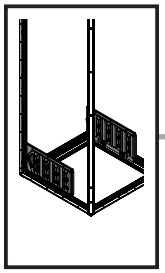

SW13

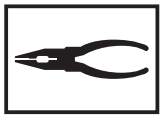

DE EN FR



5. Montage Hauptsammelschienensystem
5. Assembling the main busbar system
5. Montage des jeux de barres principaux

5.28 Sammelschienenhalter im Bodenbereich für UL-Anwendung – System A
5.28 Busbar support in base section for UL application – System A
5.28 Support de jeux de barres dans la base pour application UL – Système A

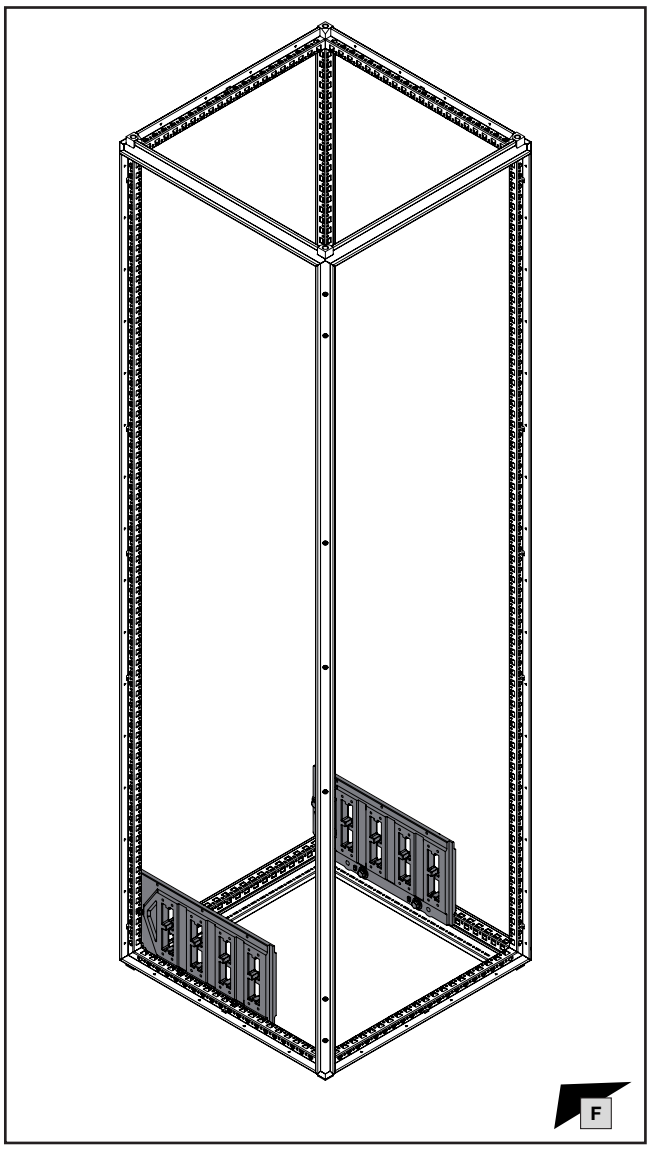

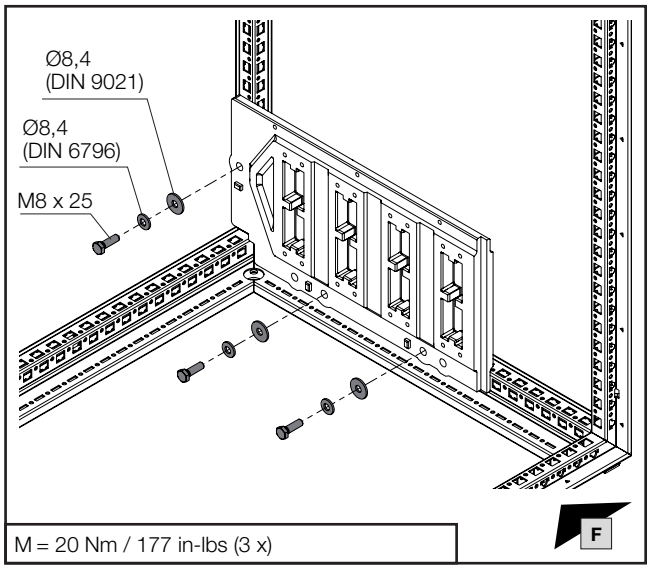

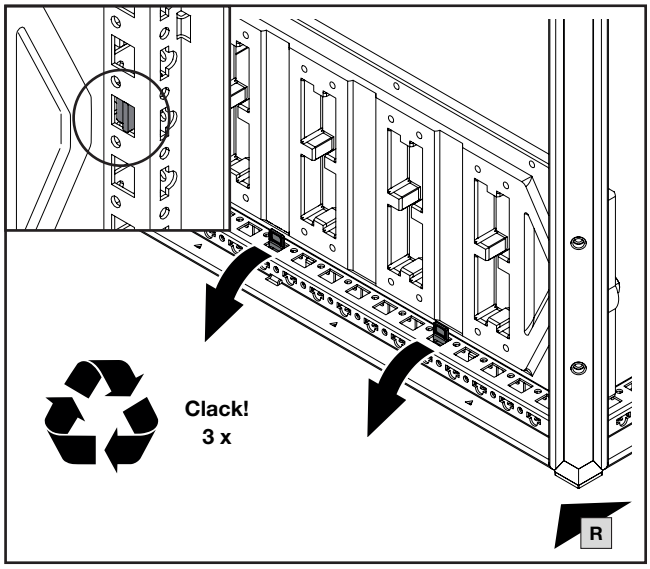

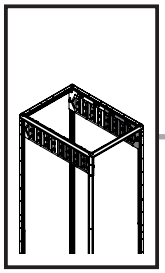

mm

DE EN FR

5. Montage Hauptsammelschienensystem
5. Assembling the main busbar system
5. Montage des jeux de barres principaux

5.29 Sammelschienenhalter im Dachbereich für UL-Anwendung – System B
5.29 Busbar support in roof section for UL application – System B
5.29 Support de jeux de barres sous le toit pour application UL – Système B

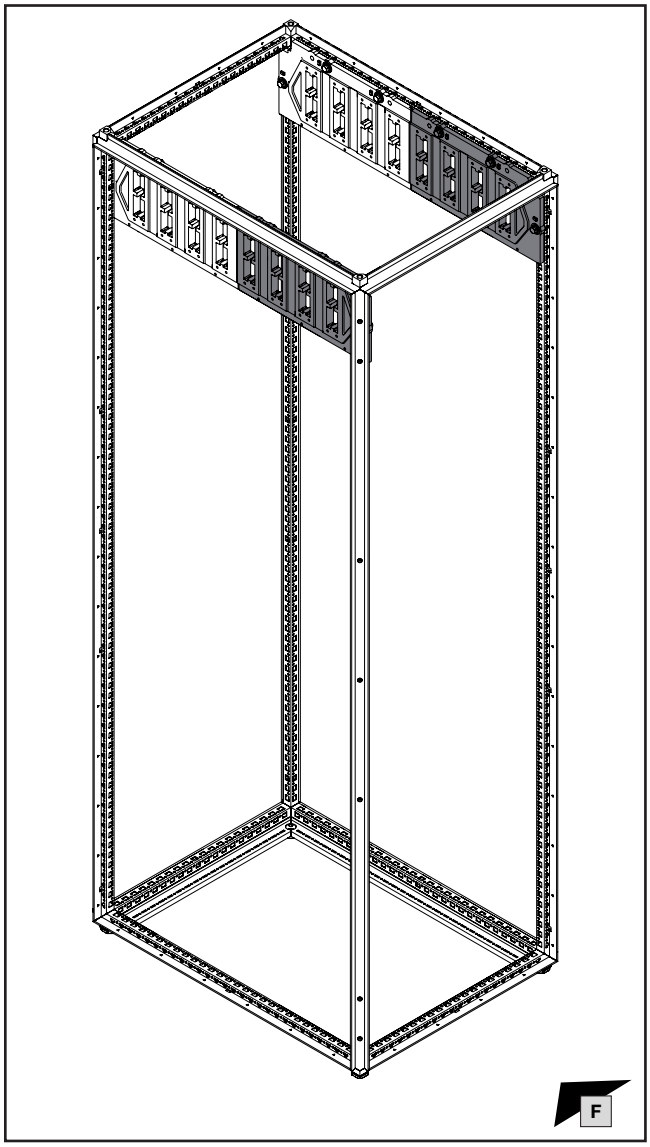

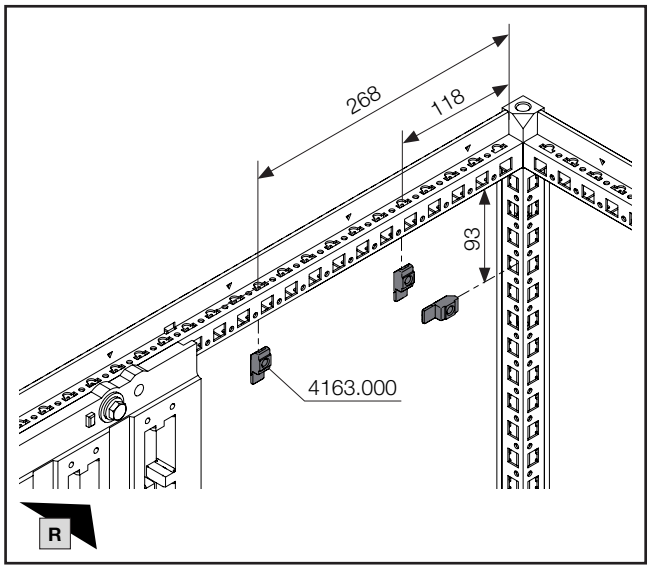

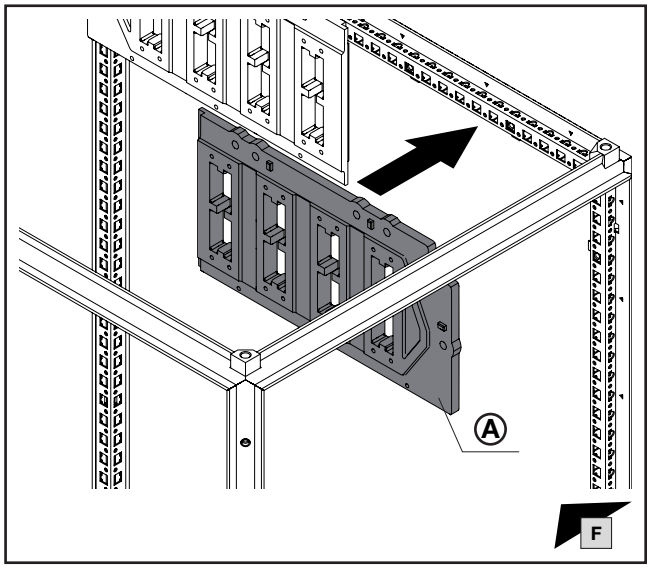

Sammelschiene Abmessung mm **Busbar dimensions** mm **Dimensions de la barre** mm	**Anreihung** **Baying** **Juxtaposition**	Ⓐ **Best.-Nr.** **Model No.** **Référence**
50 x 10	✓	**9686.030**
50 x 10	×	**9686.040**

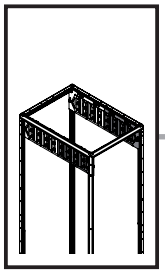

SW13

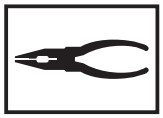

DE EN FR



5. Montage Hauptsammelschienensystem
5. Assembling the main busbar system
5. Montage des jeux de barres principaux

5.29 Sammelschienenhalter im Dachbereich für UL-Anwendung – System B
5.29 Busbar support in roof section for UL application – System B
5.29 Support de jeux de barres sous le toit pour application UL – Système B

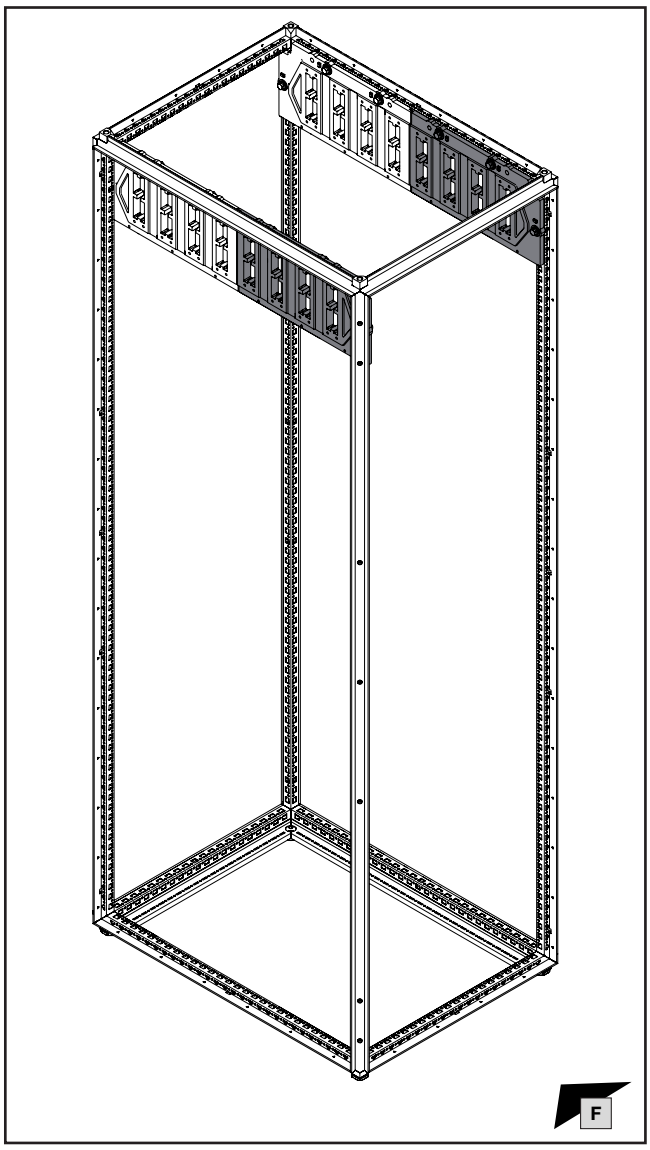

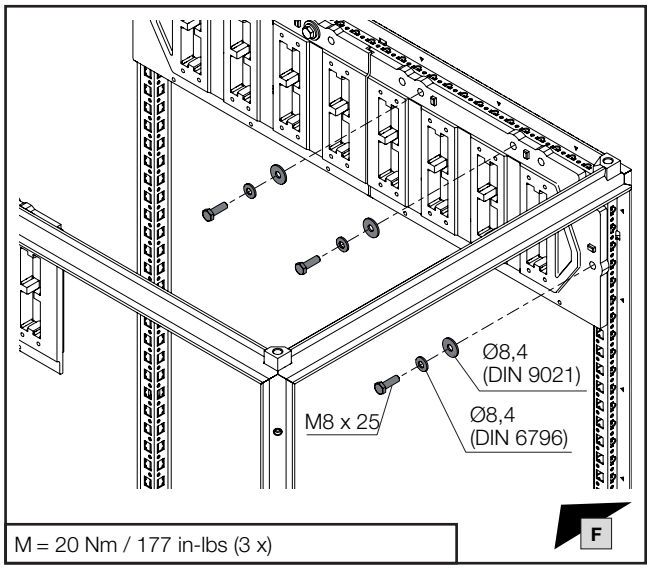

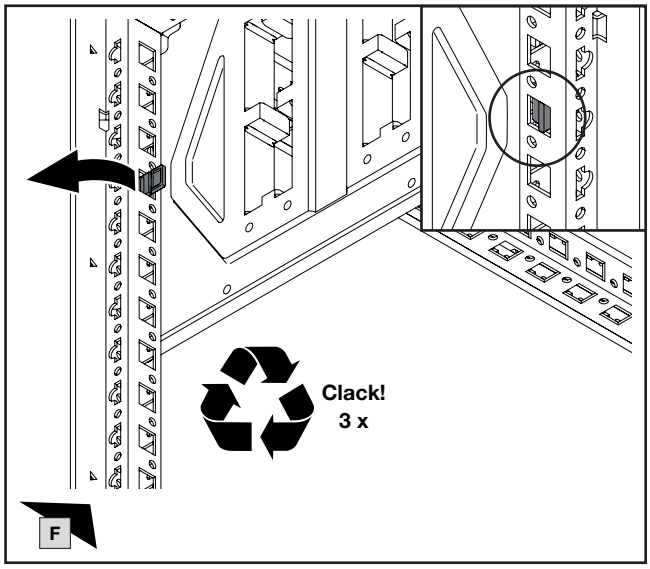

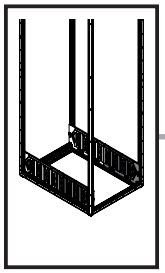

mm

DE EN FR

5. Montage Hauptsammelschienensystem
5. Assembling the main busbar system
5. Montage des jeux de barres principaux

5.30 Sammelschienenhalter im Bodenbereich für UL-Anwendung – System B

5.30 Busbar support in base section for UL application – System B

5.30 Support de jeux de barres dans la base pour application UL – Système B

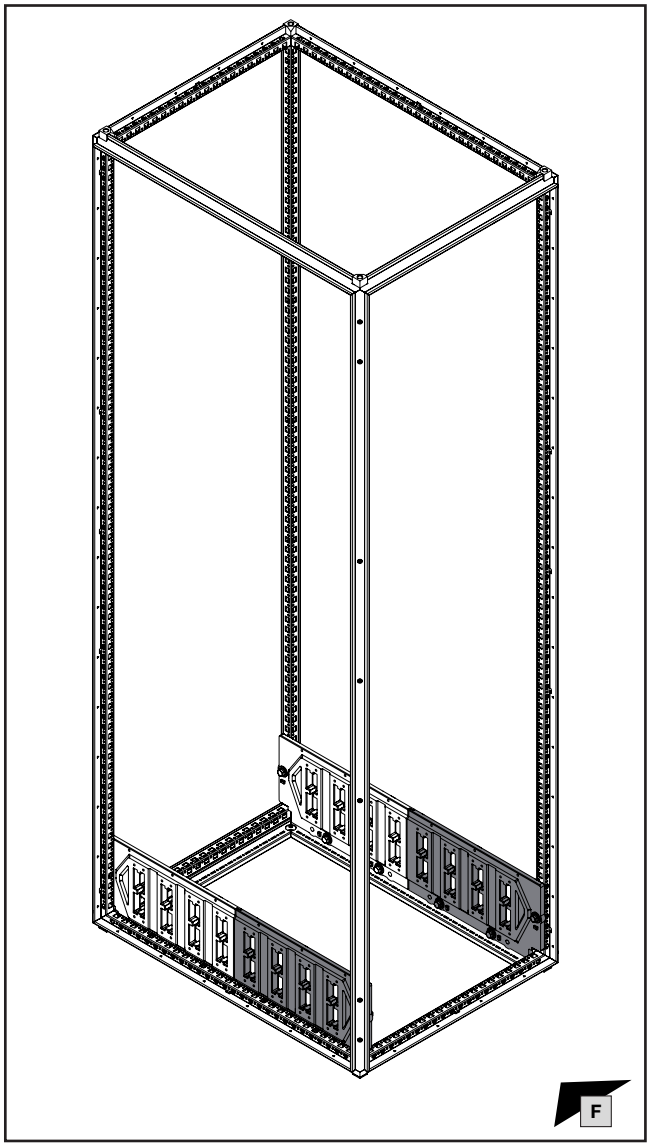

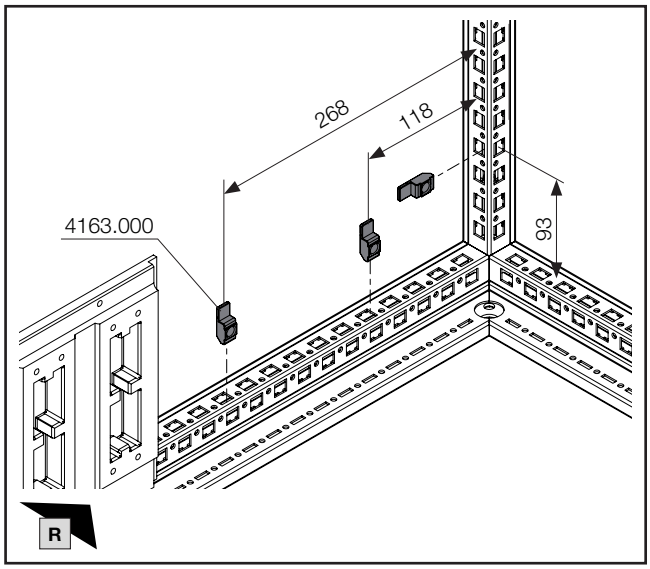

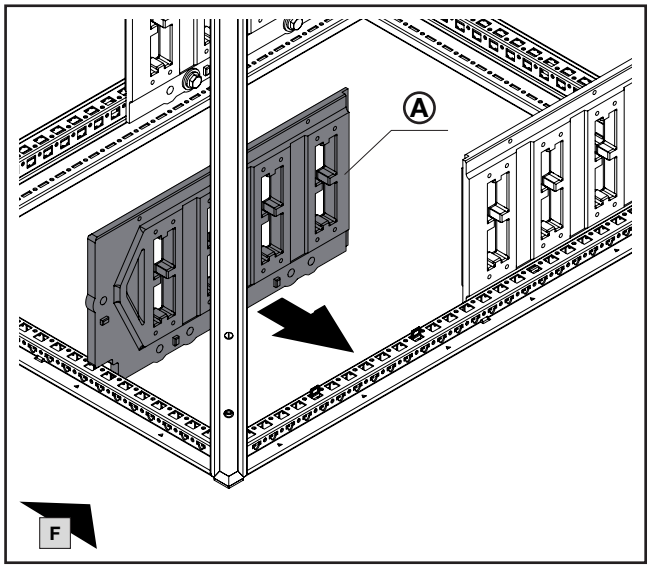

Sammelschiene Abmessung mm **Busbar dimensions** mm **Dimensions de la barre** mm	**Anreihung** **Baying** **Juxtaposition**	Ⓐ **Best.-Nr.** **Model No.** **Référence**
50 x 10	✓	**9686.030**
50 x 10	×	**9686.040**

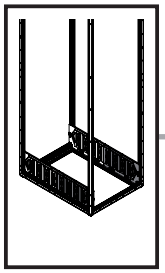

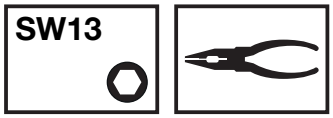

DE EN FR

5. Montage Hauptsammelschienensystem
5. Assembling the main busbar system
5. Montage des jeux de barres principaux

5.30 Sammelschienenhalter im Bodenbereich für UL-Anwendung – System B

5.30 Busbar support in base section for UL application – System B

5.30 Support de jeux de barres dans la base pour application UL – Système B

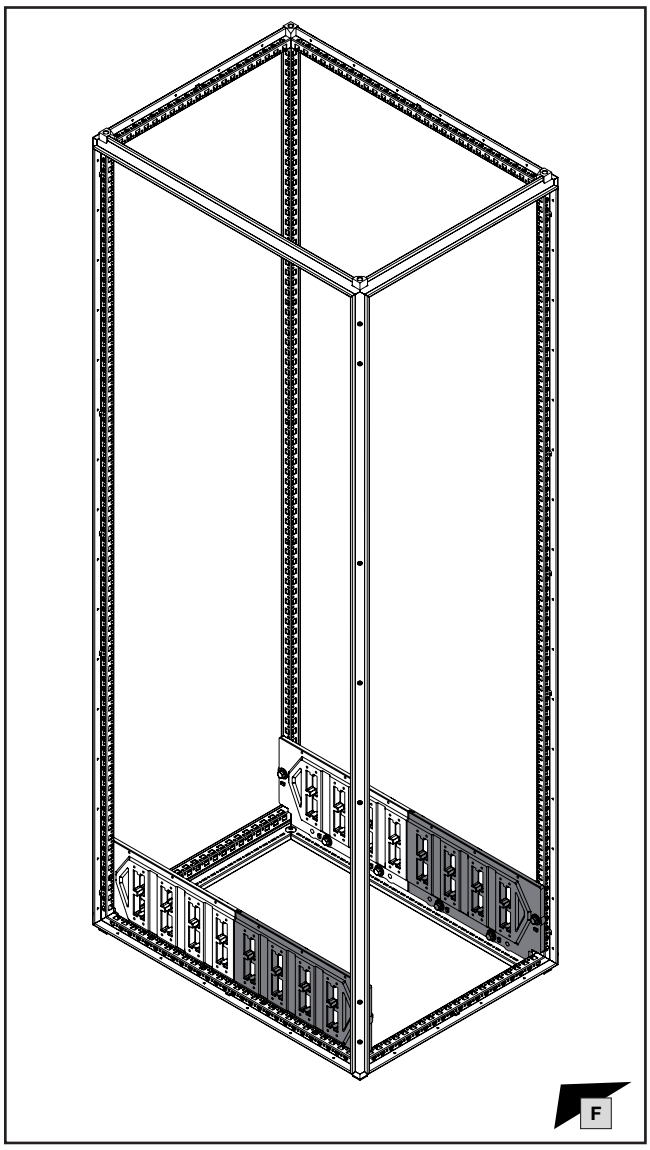

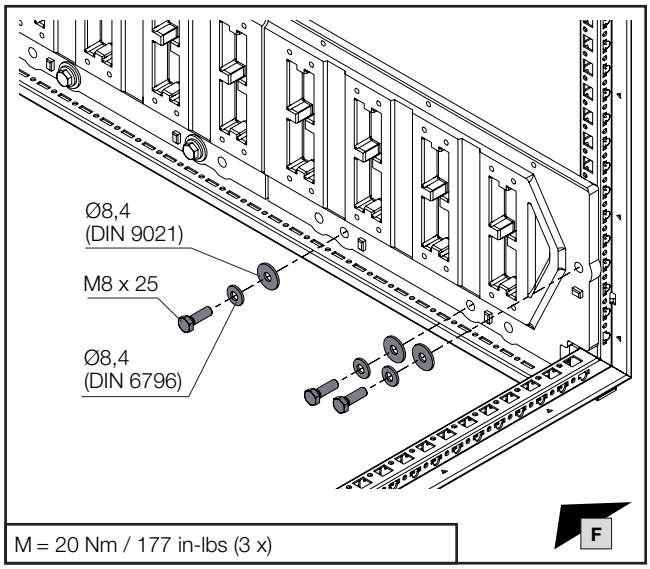

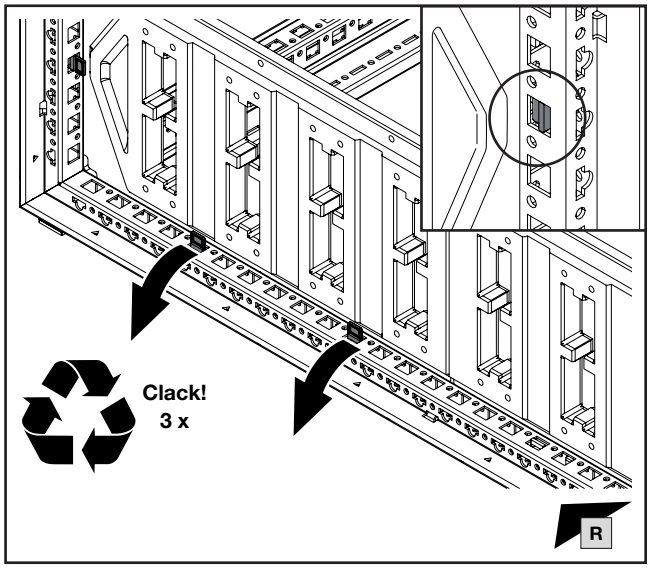

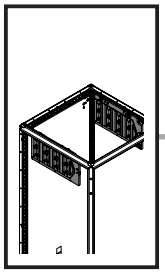

mm

SW13

DE EN FR

5. Montage Hauptsammelschienensystem
5. Assembling the main busbar system
5. Montage des jeux de barres principaux

5.31 Sammelschienenhalter im Dachbereich mit Montageplatte VX25 (Position: ±0 mm)
5.31 Busbar support in roof section with mounting plate VX25 (position: ±0 mm)
5.31 Support de jeux de barres sous le toit avec plaque de montage VX25 (position : ±0 mm)

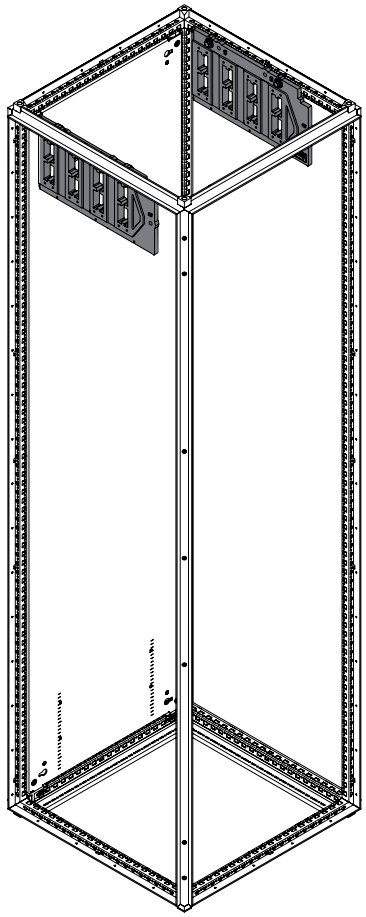

F

Sammelschiene Abmessung mm **Busbar dimensions** mm **Dimensions de la barre** mm	**Anreihung** **Baying** **Juxtaposition**	Ⓐ **Best.-Nr.** **Model No.** **Référence**
30 x 10	✓	**9686.000**
30 x 10	×	**9686.010**
50 x 10	✓	**9686.030**
50 x 10	×	**9686.040**

Multifunktions-Einbausatz für Montageplatte
Multifunction mounting kit for mounting plate
Kit de montage multifonctions pour plaque de montage

DE/EN/FR

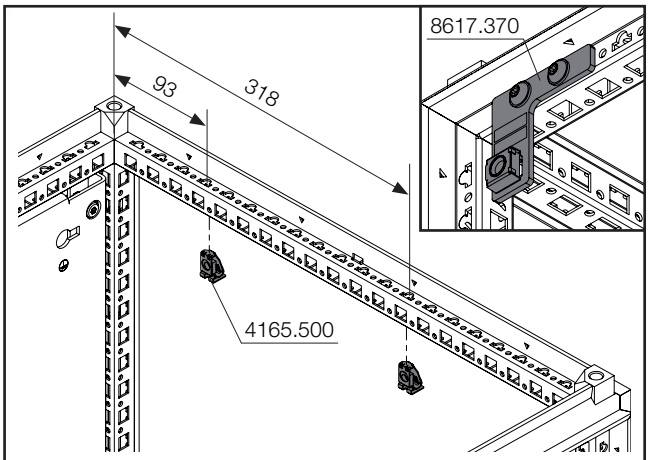

Zusätzlich benötigt:
Also required:
Accessoires indispensables : 8617.370

F

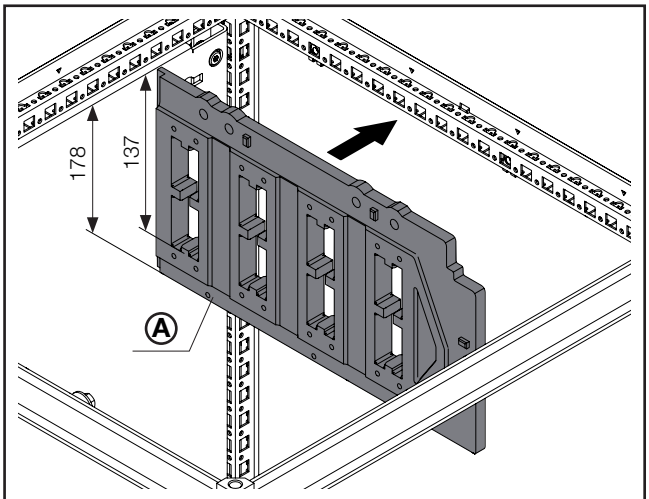

F

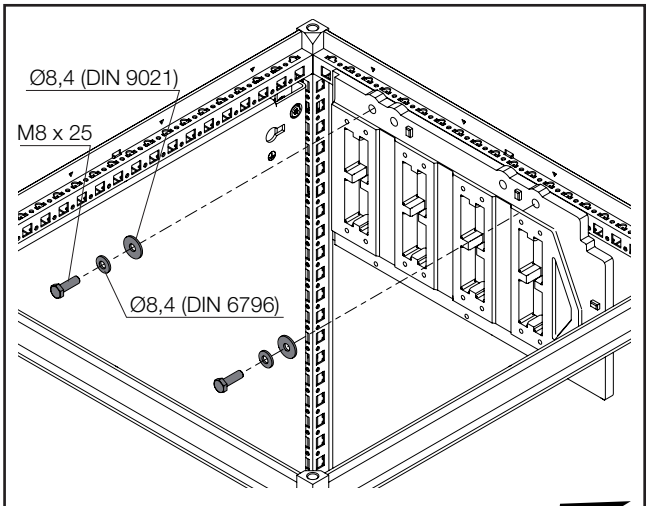

M = 20 Nm / 177 in-lbs (2 x)

F

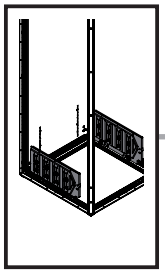

mm

SW13

DE EN FR

5. Montage Hauptsammelschienensystem
5. Assembling the main busbar system
5. Montage des jeux de barres principaux

5.32 Sammelschienenhalter im Bodenbereich mit Montageplatte VX25 (Position: ±0 mm)
5.32 Busbar support in base section with mounting plate VX25 (position: ±0 mm)
5.32 Support de jeux de barres dans la base avec plaque de montage VX25 (position : ±0 mm)

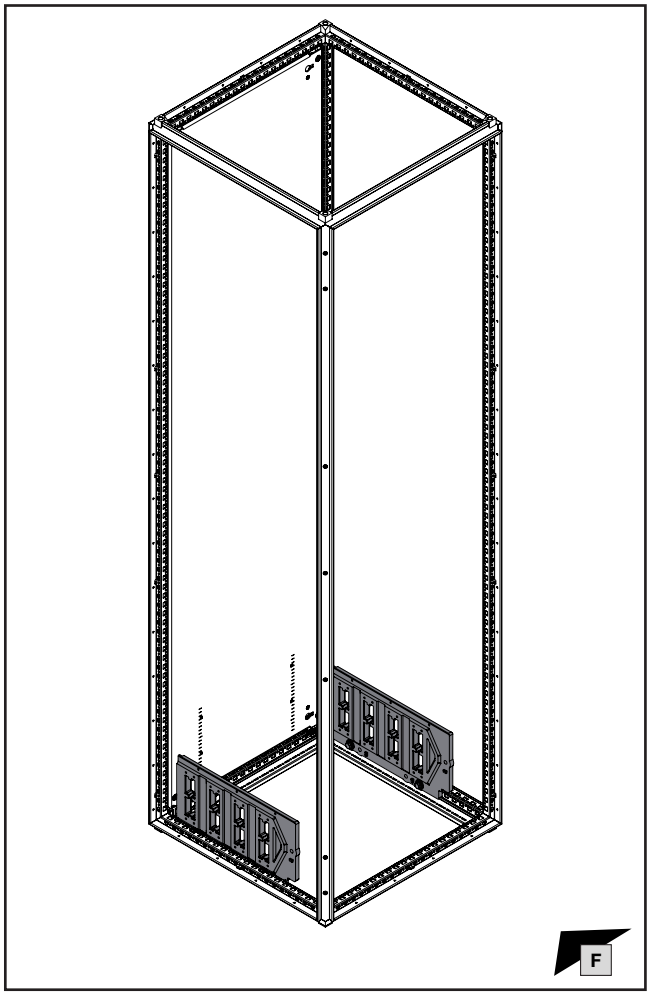

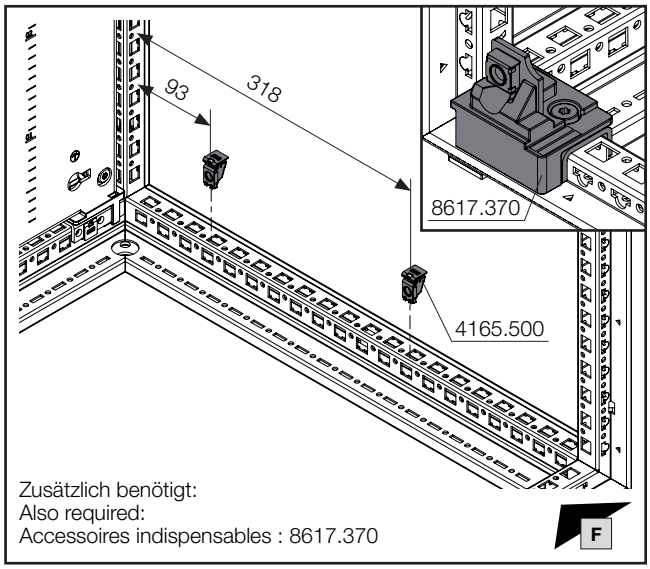

Zusätzlich benötigt:
Also required:
Accessoires indispensables : 8617.370

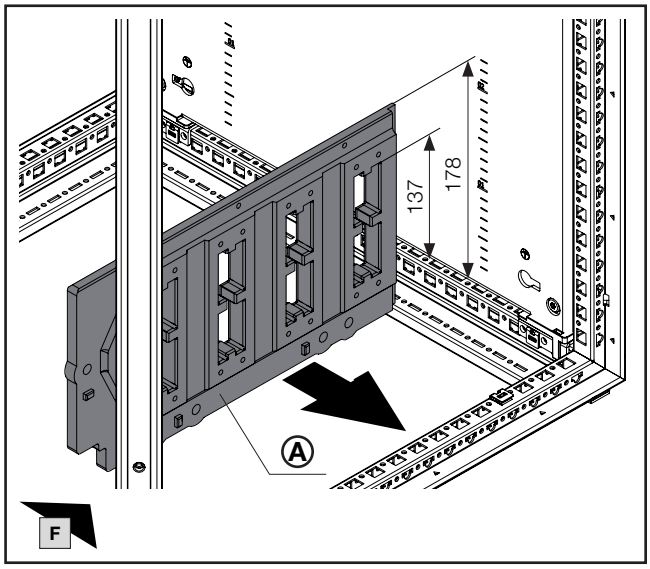

Sammelschiene Abmessung mm **Busbar dimensions** mm **Dimensions de la barre** mm	**Anreihung** **Baying** **Juxtaposition**	Ⓐ **Best.-Nr.** **Model No.** **Référence**
30 x 10	✓	**9686.000**
30 x 10	×	**9686.010**
50 x 10	✓	**9686.030**
50 x 10	×	**9686.040**

Multifunktions-Einbausatz für Montageplatte
Multifunction mounting kit for mounting plate
Kit de montage multifonctions pour plaque de montage

DE/EN/FR

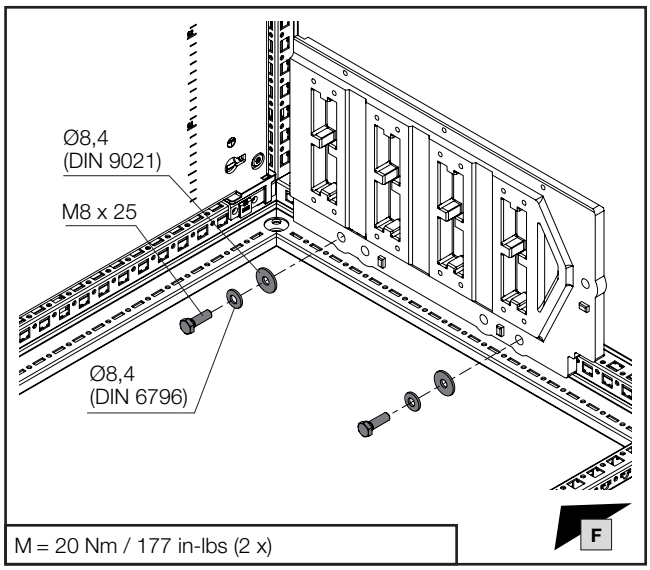

M = 20 Nm / 177 in-lbs (2 x)

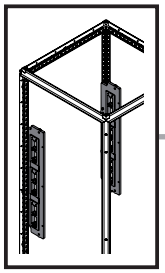

mm

SW13

DE EN FR

5. Montage Hauptsammelschienensystem
5. Assembling the main busbar system
5. Montage des jeux de barres principaux

5.33 Sammelschienenhalter im Rückbereich
5.33 Busbar support in the rear section
5.33 Support de jeux de barres dans la partie arrière

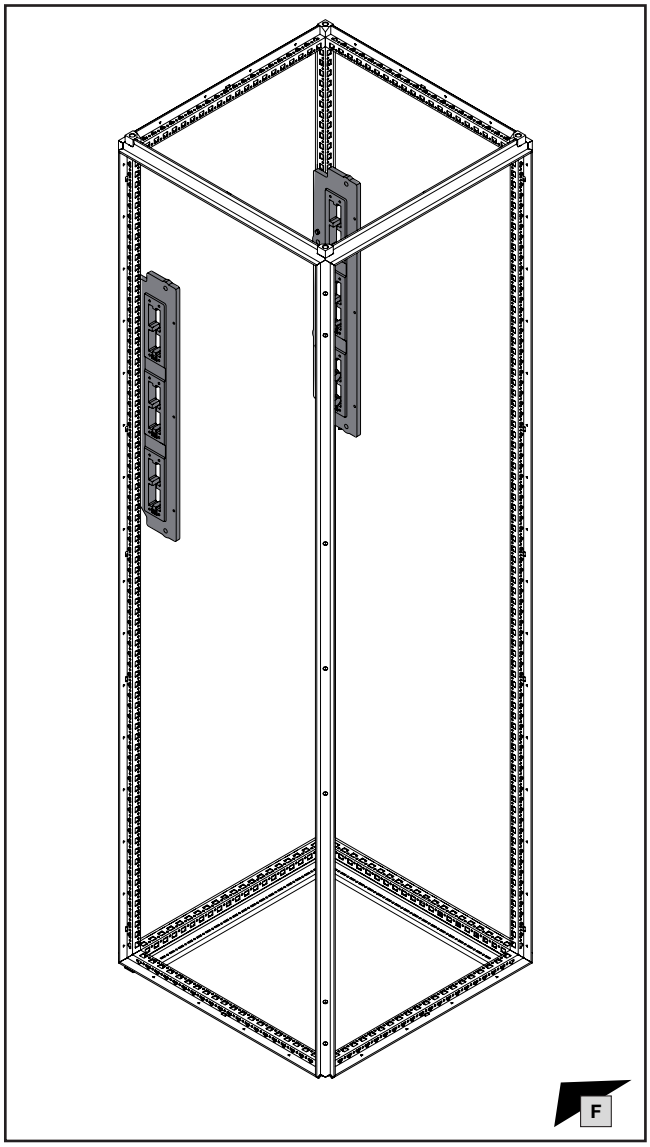

Sammelschiene Abmessung mm **Busbar dimensions** mm **Dimensions de la barre** mm	**Anreihung** **Baying** **Juxtaposition**	Ⓐ **Best.-Nr.** **Model No.** **Référence**
50 x 10	✓	**9686.060**
50 x 10	×	**9686.070**

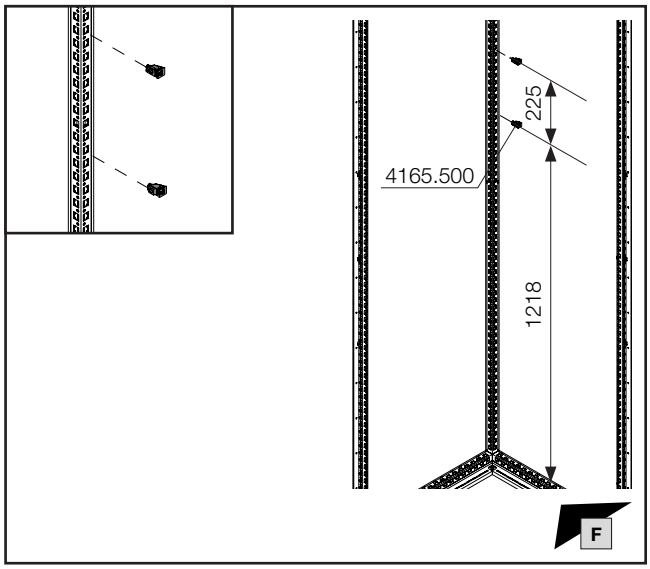

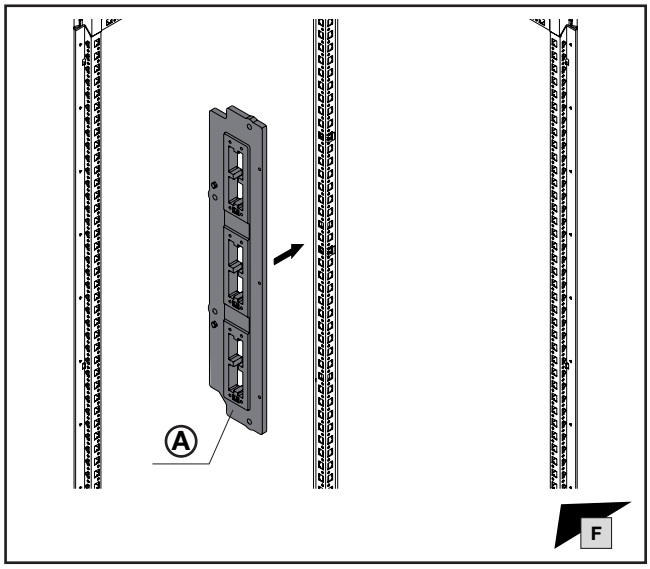

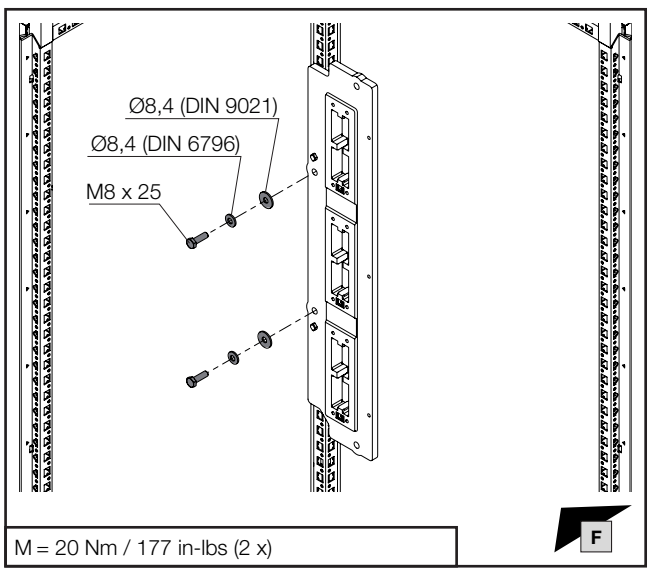

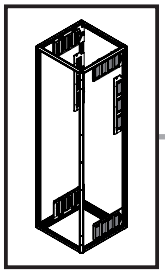

5. Montage Hauptsammelschienensystem
5. Assembling the main busbar system
5. Montage des jeux de barres principaux

5.34 Endabdeckung Sammelschienenhalter für Dach-, Boden- und Rückbereich
5.34 Busbar support end cover for the roof, base and rear sections
5.34 Couvercle d'extrémité de support de jeux de barres sous le toit, dans la base et dans la partie arrière

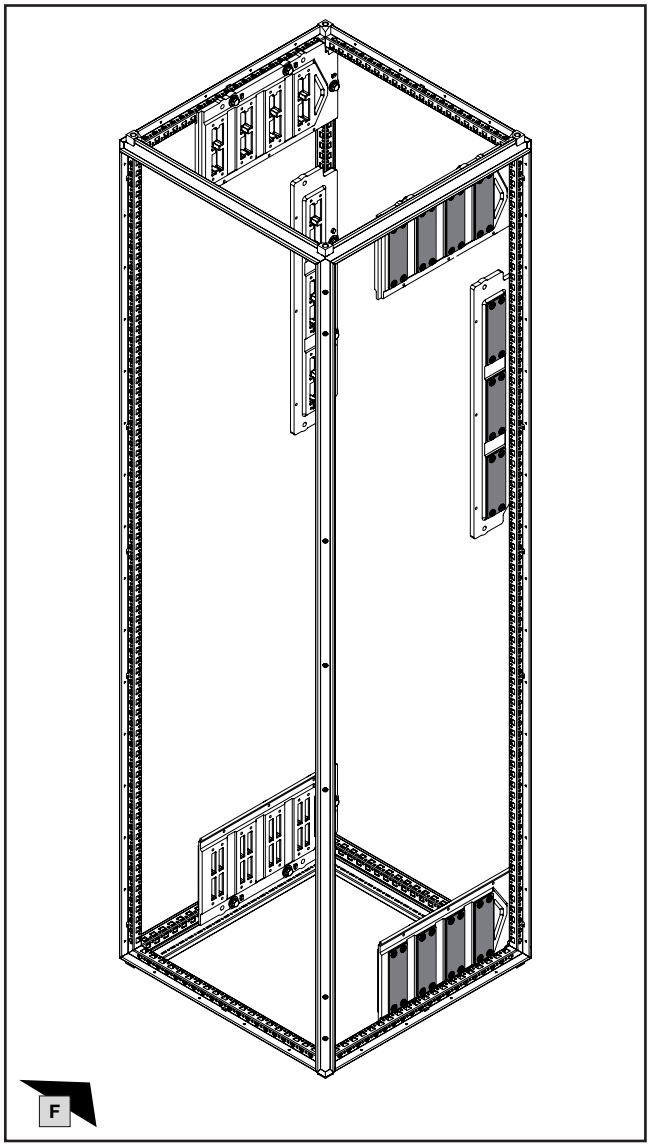

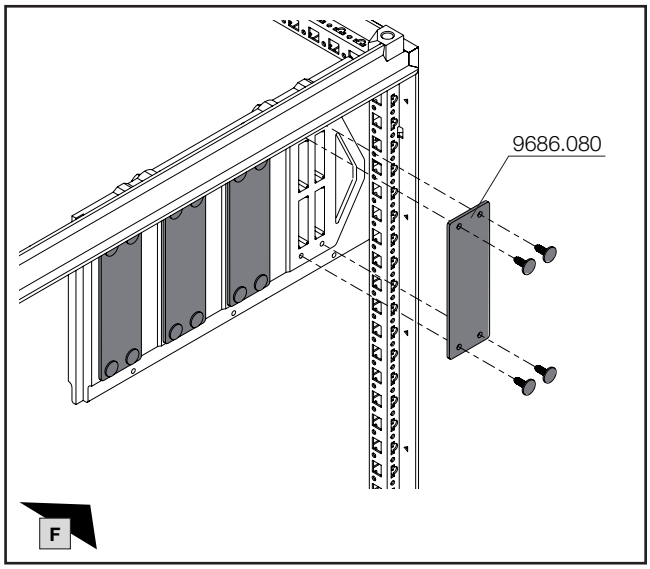

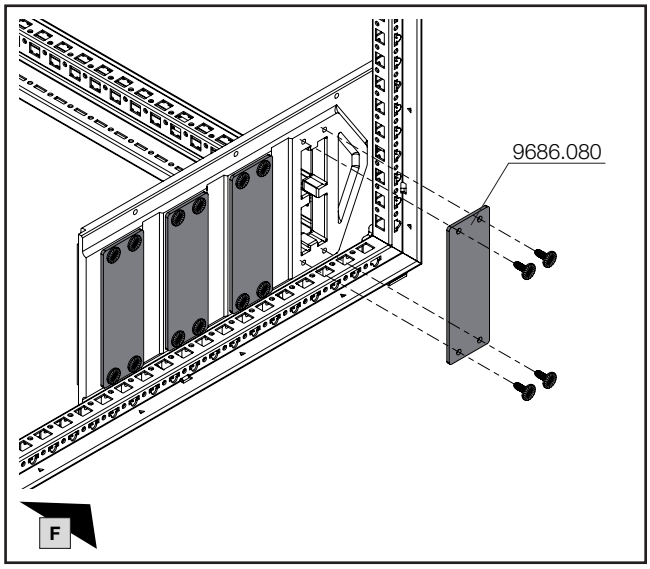

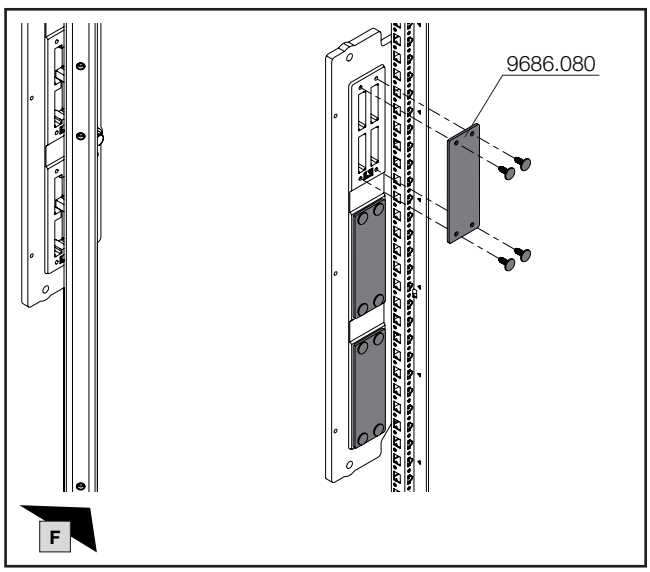

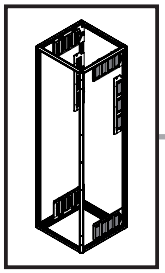

5. Montage Hauptsammelschienensystem
5. Assembling the main busbar system
5. Montage des jeux de barres principaux

5.34 Endabdeckung Sammelschienenhalter für Dach-, Boden- und Rückbereich
5.34 Busbar support end cover for the roof, base and rear sections
5.34 Couvercle d'extrémité de support de jeux de barres sous le toit, dans la base et dans la partie arrière

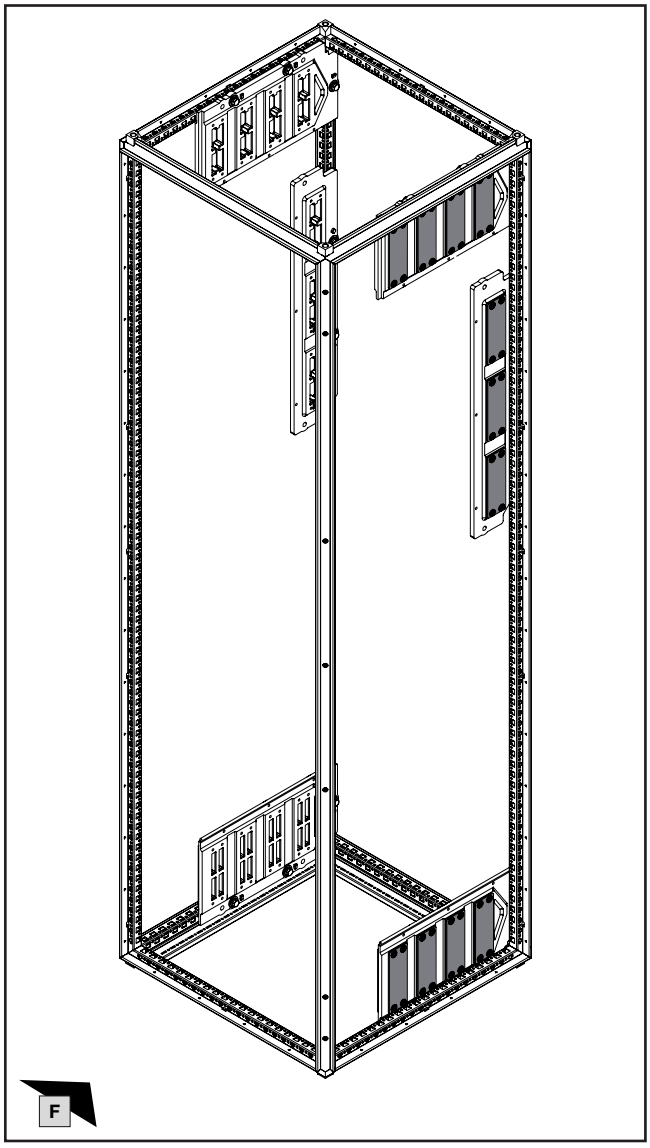

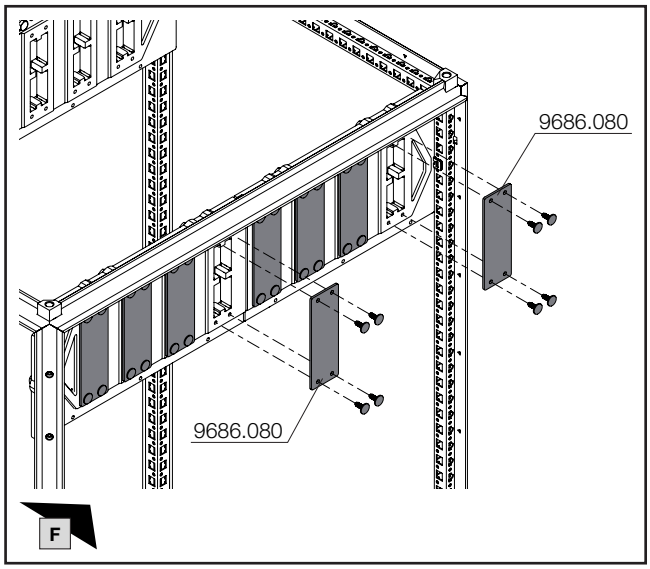

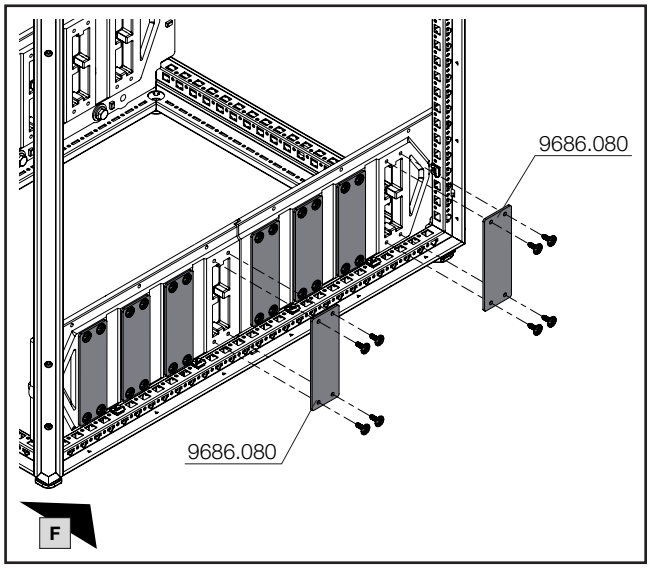

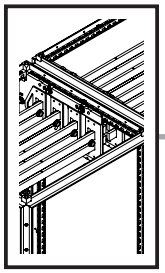

DE EN FR

5. Montage Hauptsammelschienensystem
5. Assembling the main busbar system
5. Montage des jeux de barres principaux

5.35 Anreihung 2 Sammelschienen 30 x 10 im Dachbereich
5.35 Baying 2 busbars 30 x 10 in the roof section
5.35 Juxtaposition de 2 jeux de barres 30 x 10 sous le toit

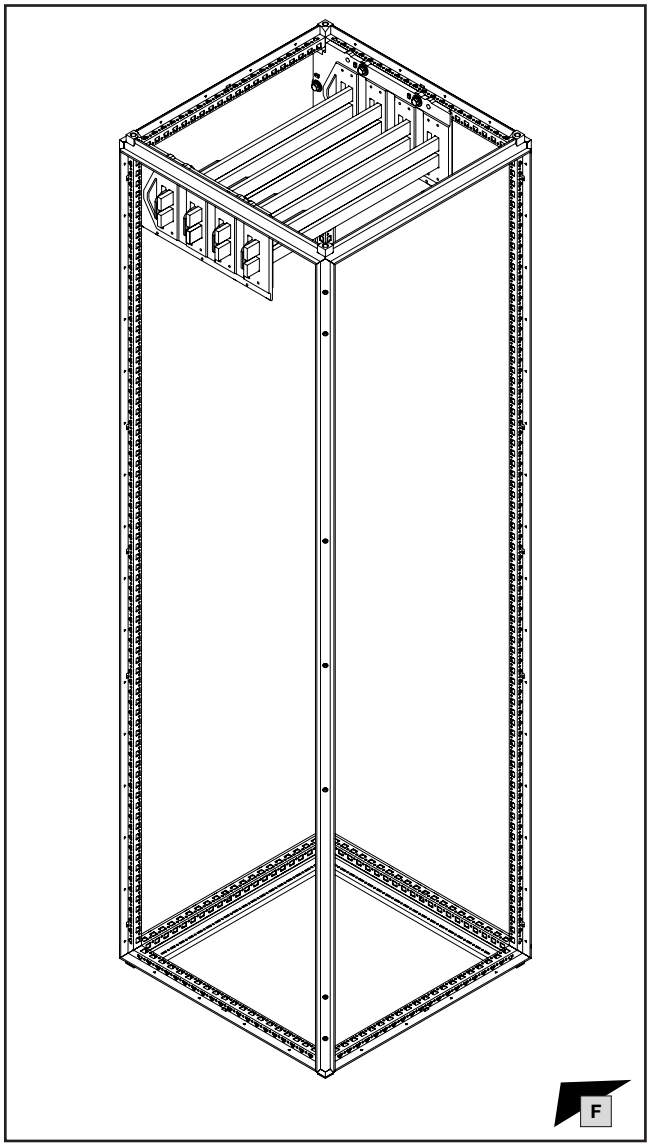

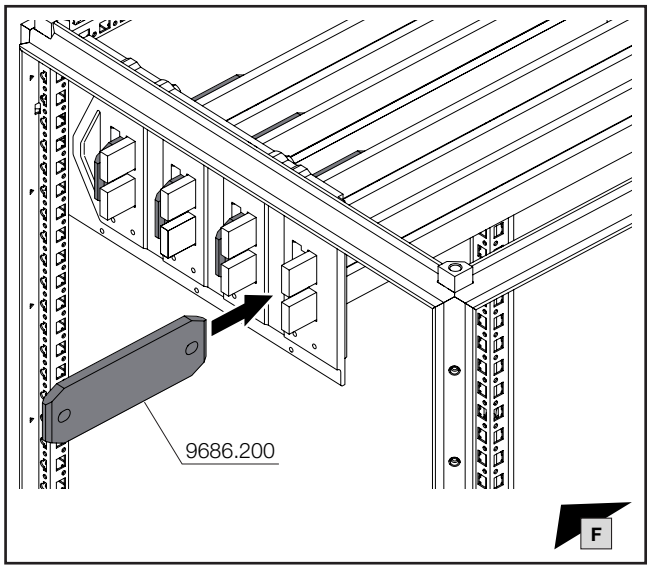

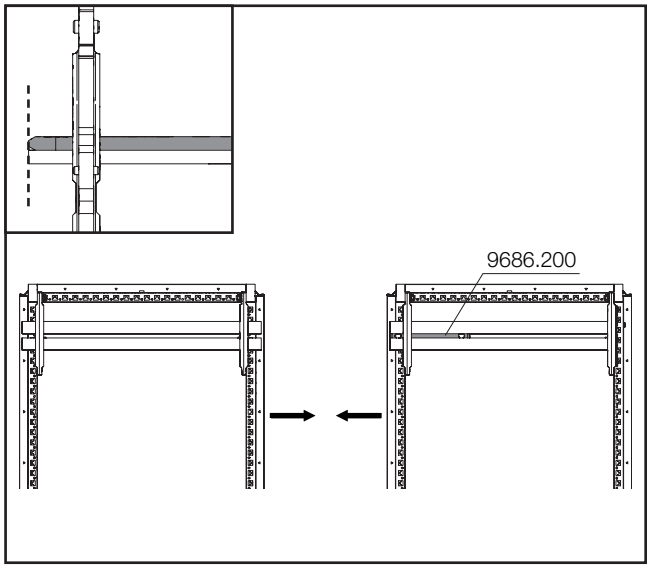

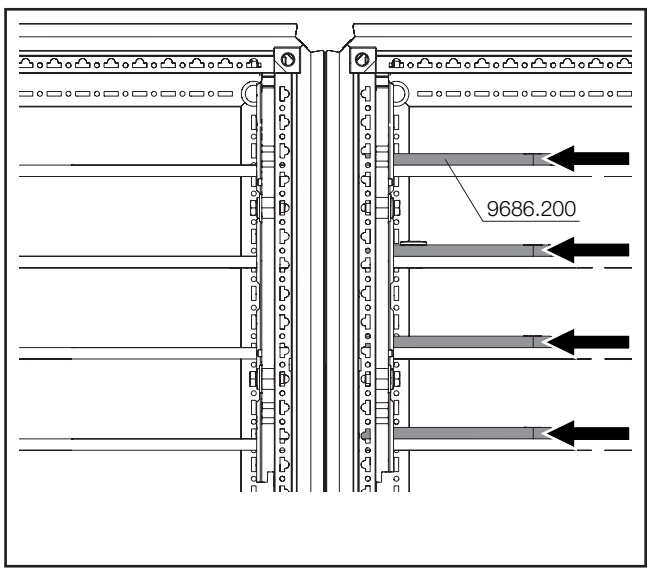

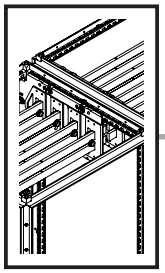

mm

SW16/
SW17

DE EN FR

5. Montage Hauptsammelschienensystem
5. Assembling the main busbar system
5. Montage des jeux de barres principaux

5.35 Anreihung 2 Sammelschienen 30 x 10 im Dachbereich
5.35 Baying 2 busbars 30 x 10 in the roof section
5.35 Juxtaposition de 2 jeux de barres 30 x 10 sous le toit

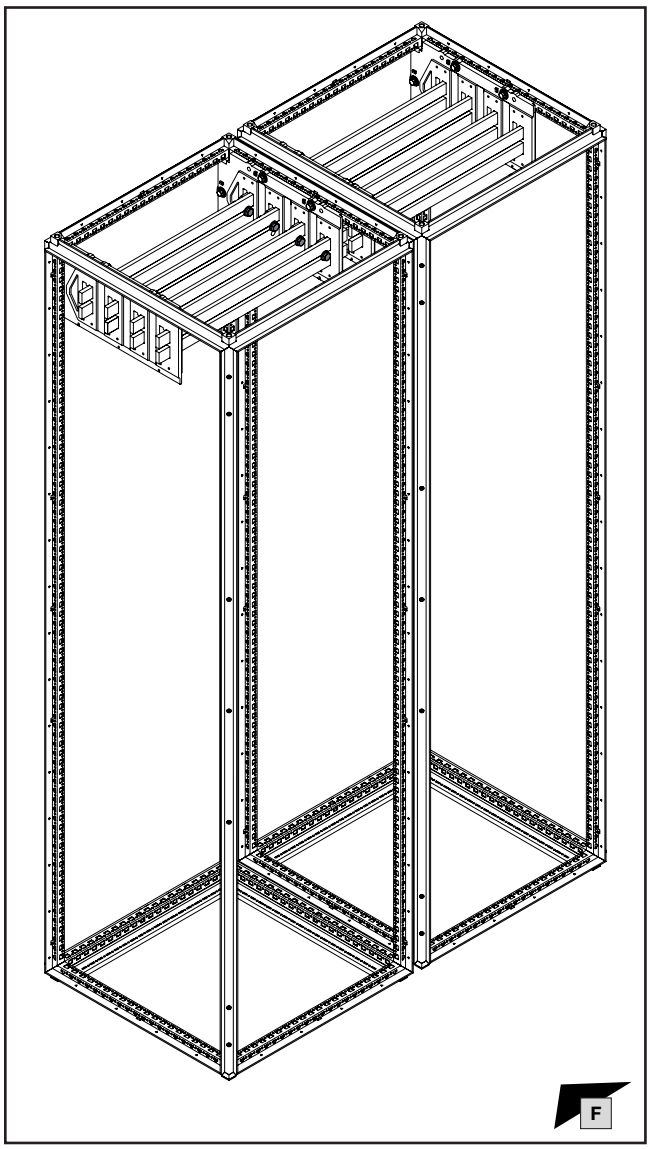

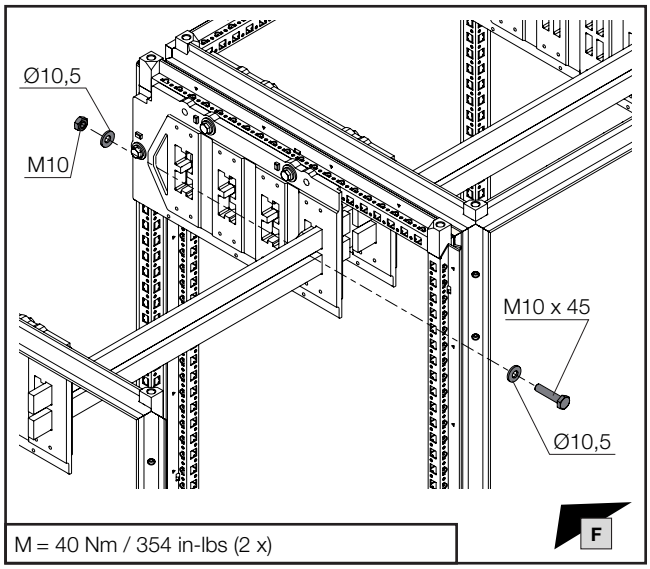

M = 40 Nm / 354 in-lbs (2 x)

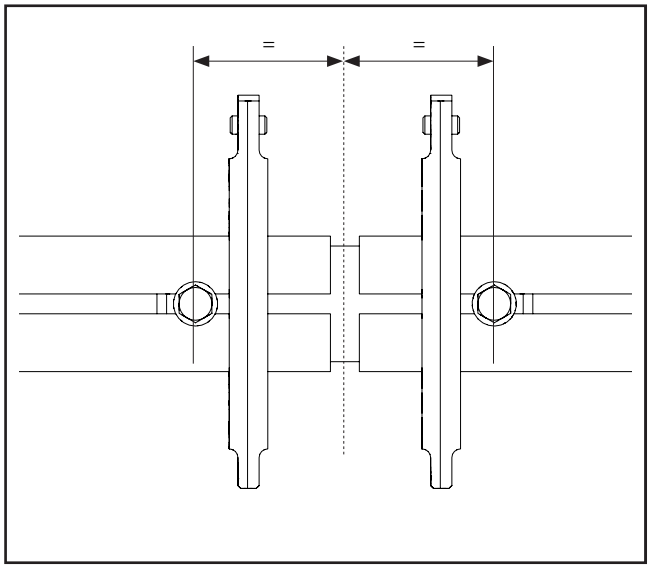

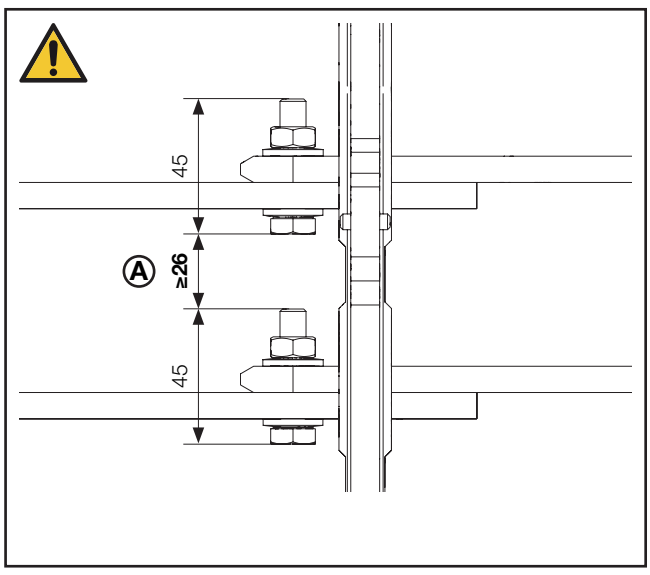

Hinweis / Note / Remarque Ⓐ

Die Abstände für Luft- und Kriechstrecken sind je nach Anwendungsfall auszulegen!

The clearances and creepage distances should be tailored to the individual application.

Les distances pour les entrefers et les lignes de fuite doivent être déterminées en fonction de l'application !

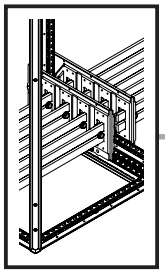

DE EN FR

5. Montage Hauptsammelschienensystem
5. Assembling the main busbar system
5. Montage des jeux de barres principaux

5.36 Anreihung 2 Sammelschienen 30 x 10 im Bodenbereich
5.36 Baying 2 busbars 30 x 10 in base section
5.36 Juxtaposition de 2 jeux de barres 30 x 10 dans la base

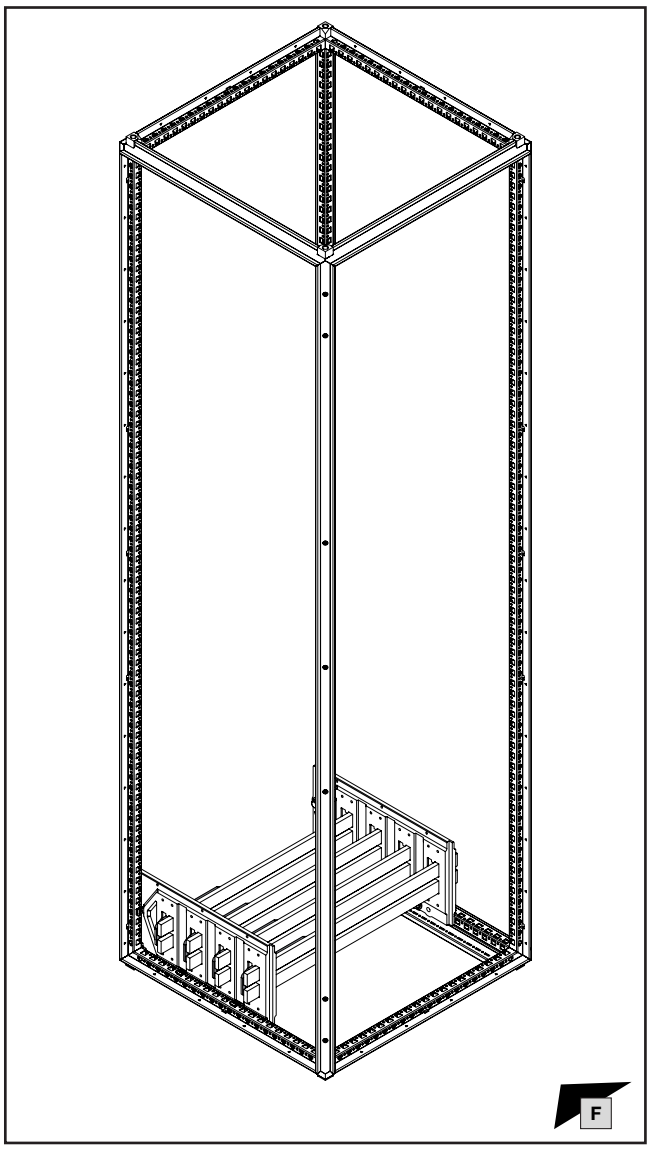

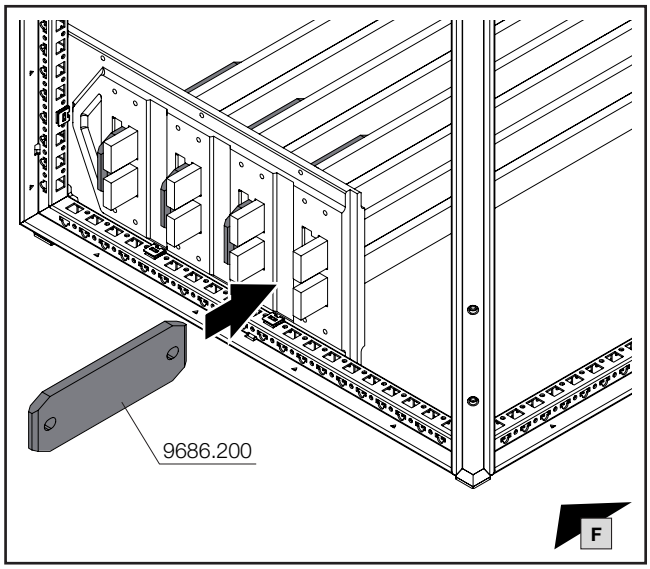

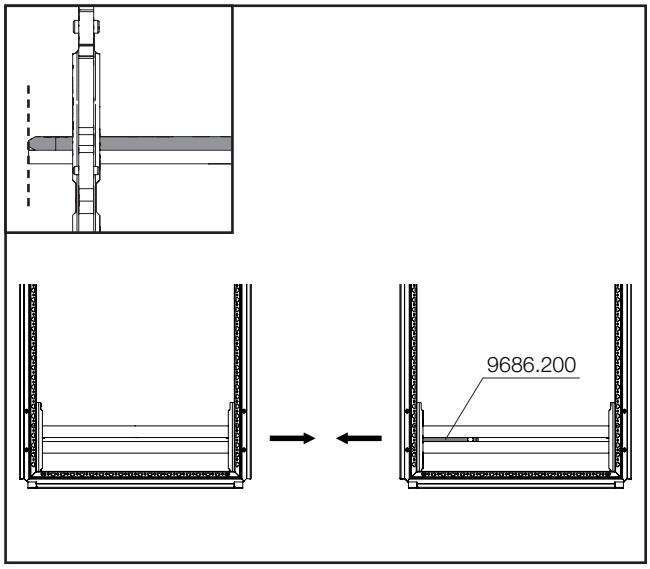

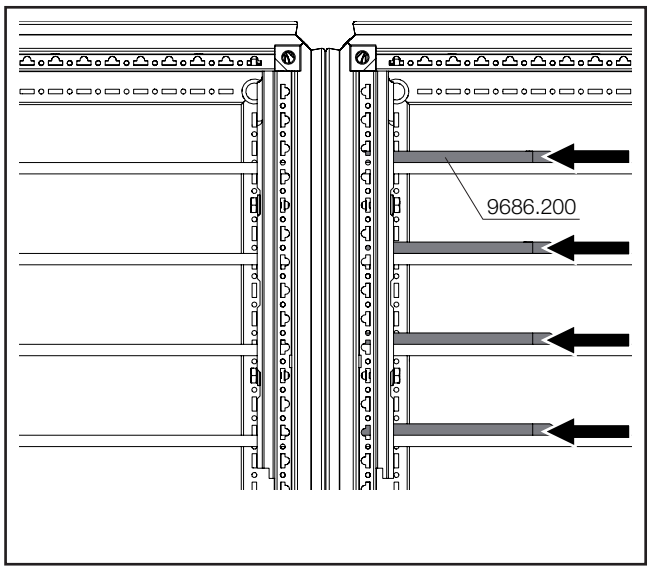

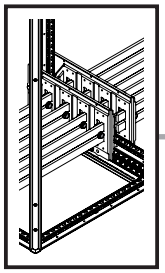

mm

SW16/
SW17

DE EN FR

5. Montage Hauptsammelschienensystem
5. Assembling the main busbar system
5. Montage des jeux de barres principaux

5.36 Anreihung 2 Sammelschienen 30 x 10 im Bodenbereich
5.36 Baying 2 busbars 30 x 10 in base section
5.36 Juxtaposition de 2 jeux de barres 30 x 10 dans la base

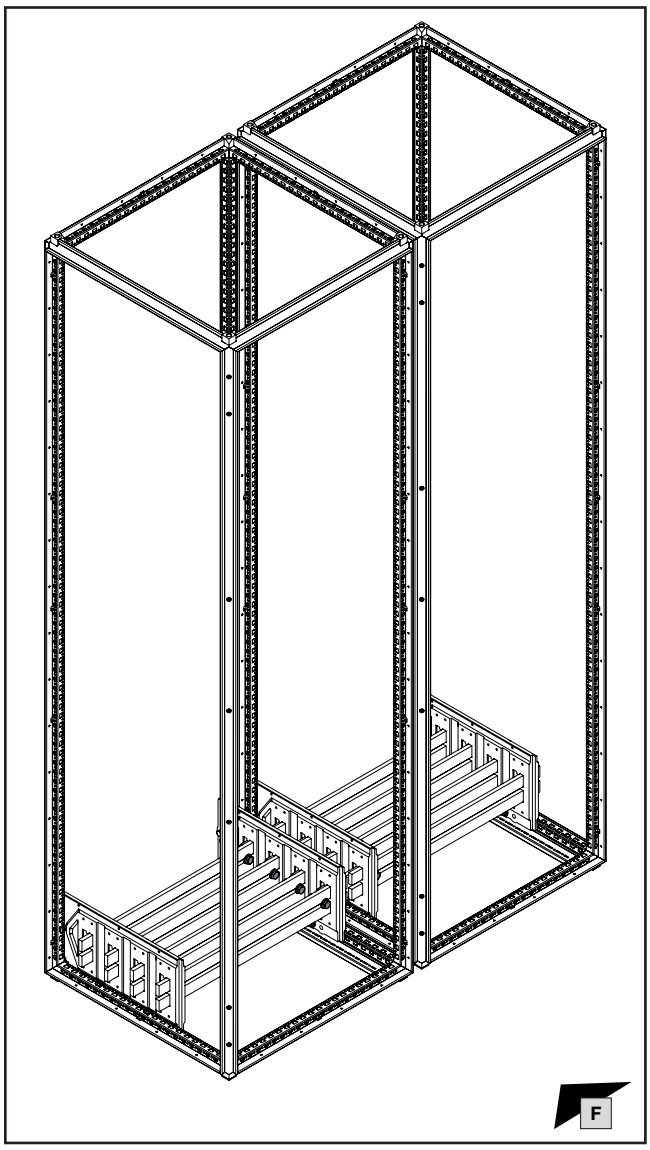

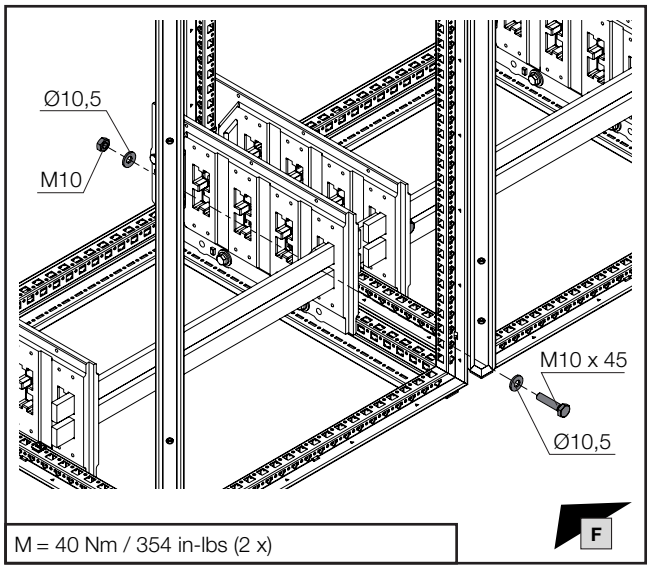

M = 40 Nm / 354 in-lbs (2 x)

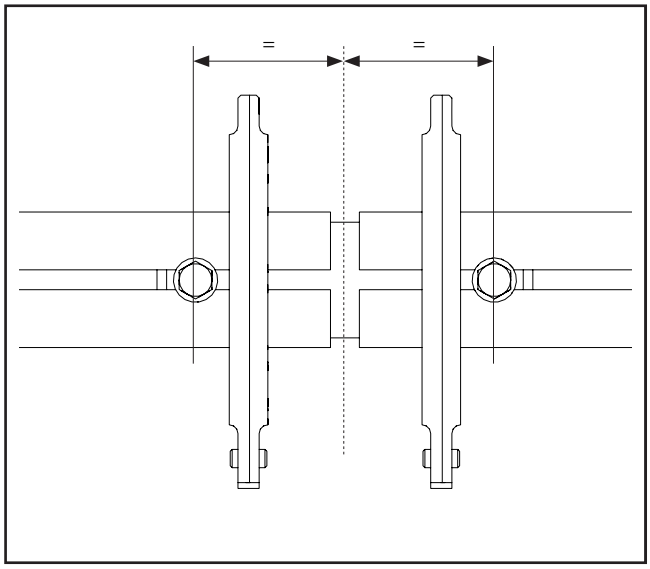

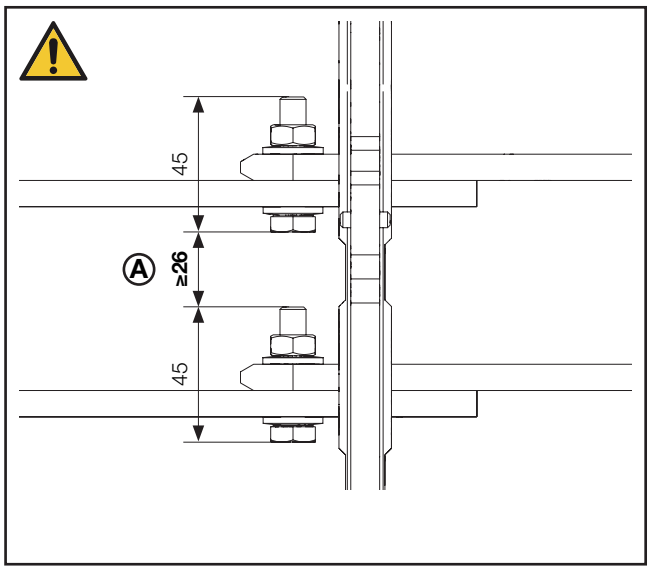

Hinweis / Note / Remarque Ⓐ

Die Abstände für Luft- und Kriechstrecken sind je nach Anwendungsfall auszulegen!

The clearances and creepage distances should be tailored to the individual application.

Les distances pour les entrefers et les lignes de fuite doivent être déterminées en fonction de l'application !

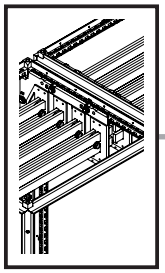

DE EN FR

5. Montage Hauptsammelschienensystem
5. Assembling the main busbar system
5. Montage des jeux de barres principaux

5.37 Anreihung 4 Sammelschienen 30 x 10 im Dachbereich
5.37 Baying 4 busbars 30 x 10 in the roof section
5.37 Juxtaposition de 4 jeux de barres 30 x 10 sous le toit

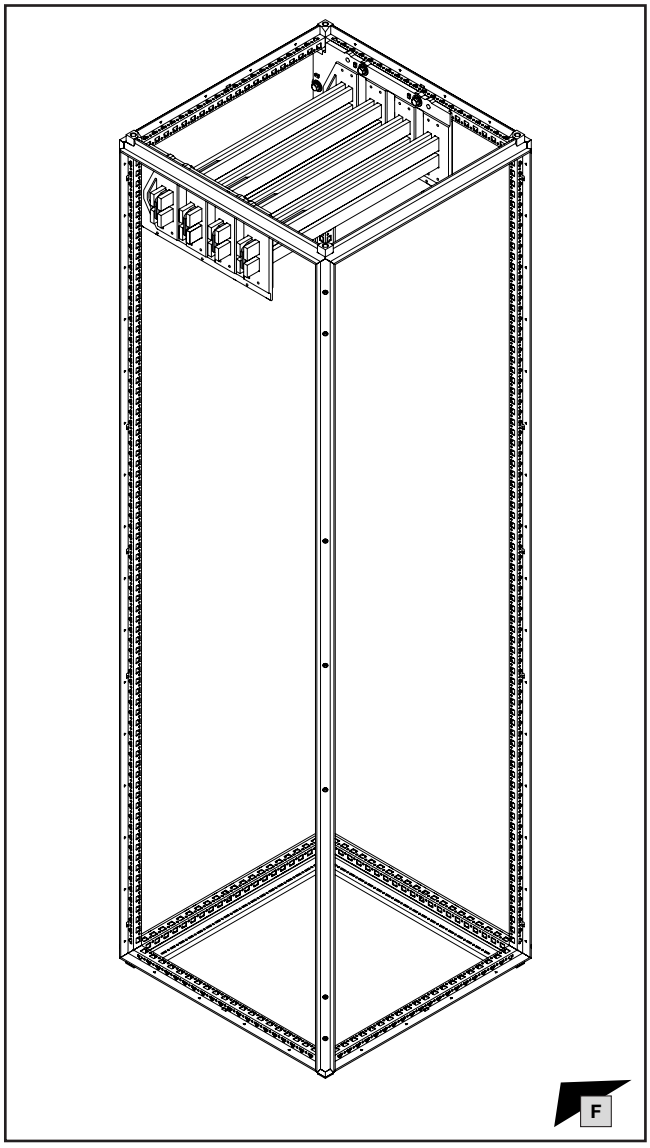

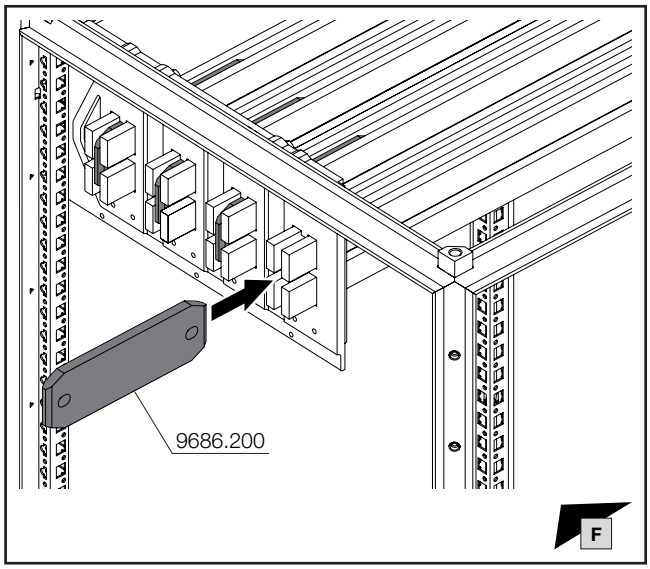

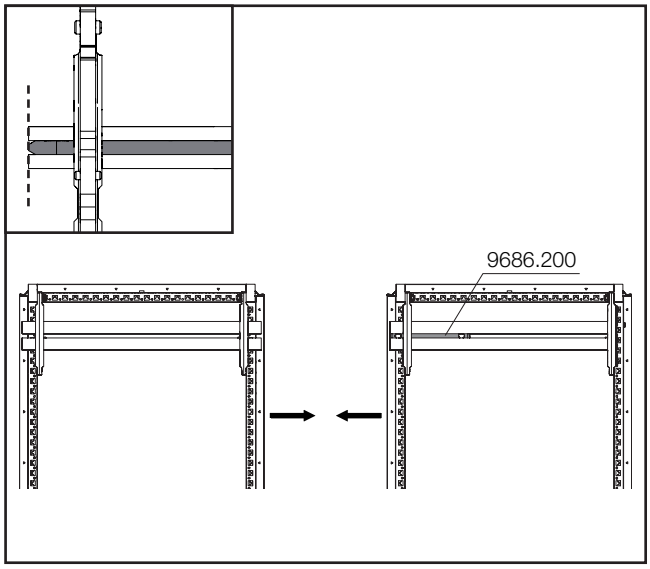

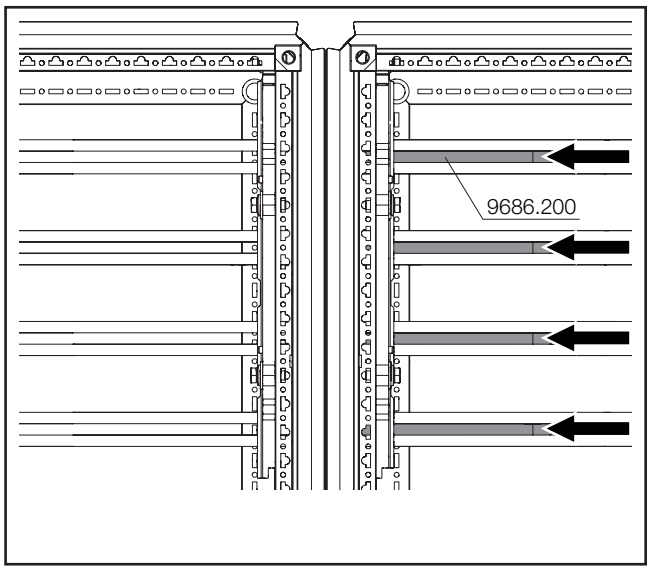

Hinweis / Note / Remarque

Gegebenenfalls Schraubverbindungen oder festgeschraubte Komponenten in unmittelbarer Nähe zum Verschieben der Längsverbinder lockern und nach der Montage wieder mit vorgegebenen Drehmomente festziehen!

If necessary, loosen screw connections or screw-fastened components in the immediate vicinity to move the longitudinal connectors, then re-tighten with the specified torques when fully assembled!

Pour déplacer les éléments de jonction longitudinaux, desserrer éventuellement les liaisons vissées ou les composants vissés à proximité, puis les resserrer à nouveau avec les couples de serrage prescrits après le montage !

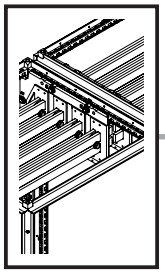

mm

SW16/
SW17

DE EN FR

5. Montage Hauptsammelschienensystem
5. Assembling the main busbar system
5. Montage des jeux de barres principaux

5.37 Anreihung 4 Sammelschienen 30 x 10 im Dachbereich
5.37 Baying 4 busbars 30 x 10 in the roof section
5.37 Juxtaposition de 4 jeux de barres 30 x 10 sous le toit

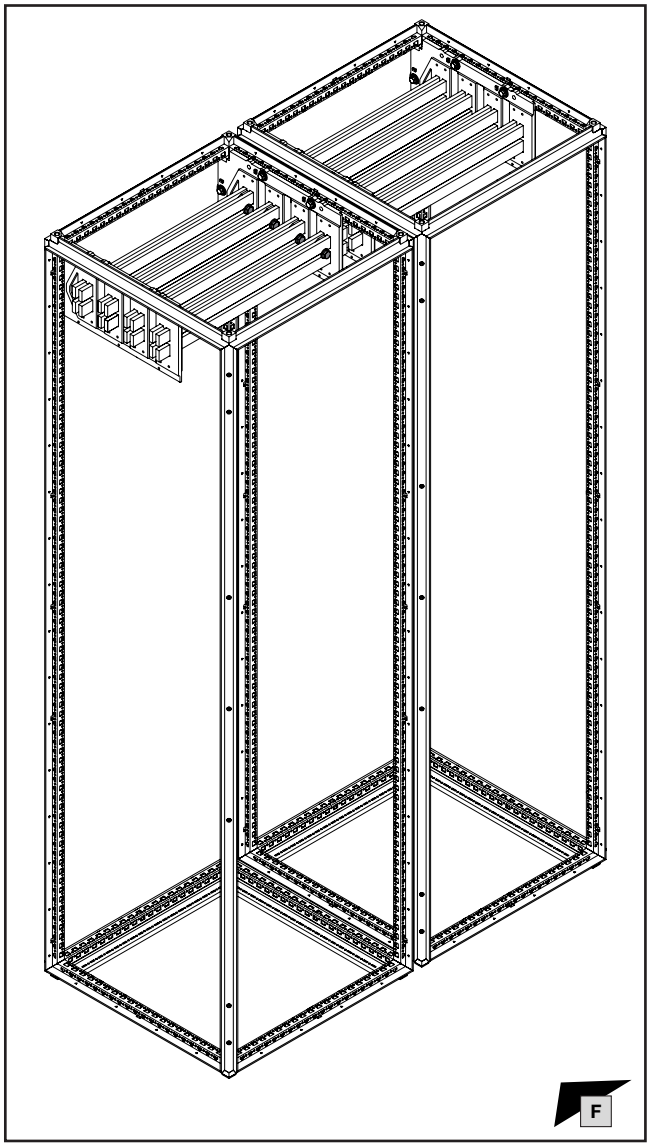

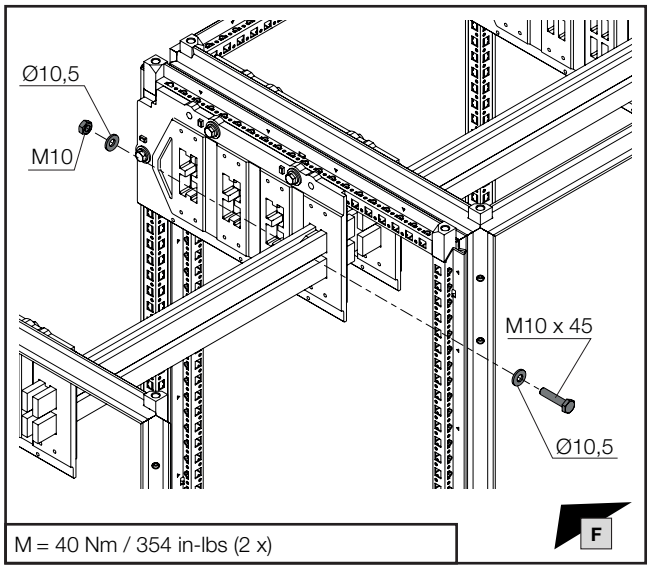

M = 40 Nm / 354 in-lbs (2 x)

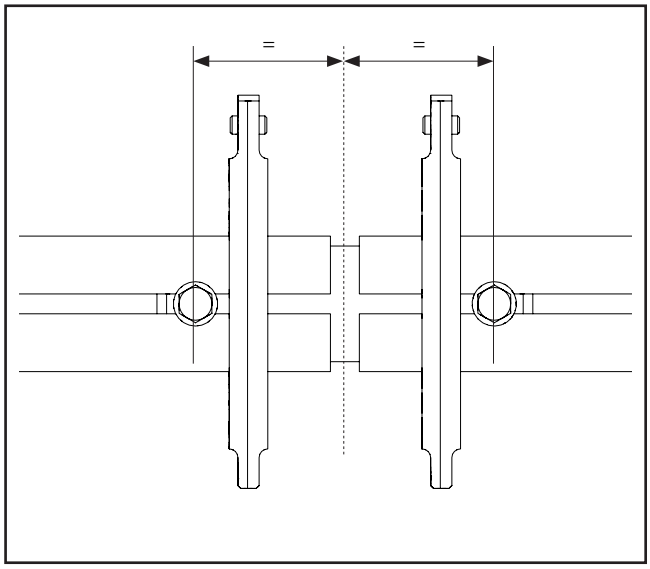

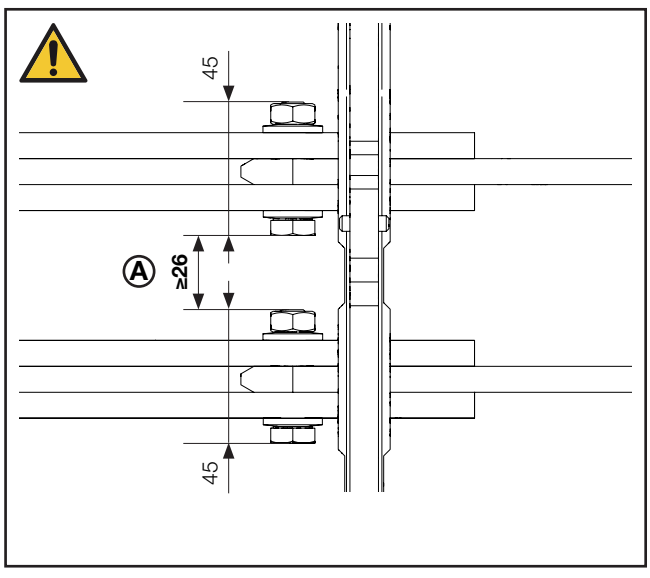

Hinweis / Note / Remarque Ⓐ

Die Abstände für Luft- und Kriechstrecken sind je nach Anwendungsfall auszulegen!

The clearances and creepage distances should be tailored to the individual application.

Les distances pour les entrefers et les lignes de fuite doivent être déterminées en fonction de l'application !

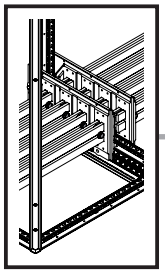

DE EN FR

5. Montage Hauptsammelschienensystem
5. Assembling the main busbar system
5. Montage des jeux de barres principaux

5.38 Anreihung 4 Sammelschienen 30 x 10 im Bodenbereich
5.38 Baying 4 busbars 30 x 10 in the base section
5.38 Juxtaposition de 4 jeux de barres 30 x 10 dans la base

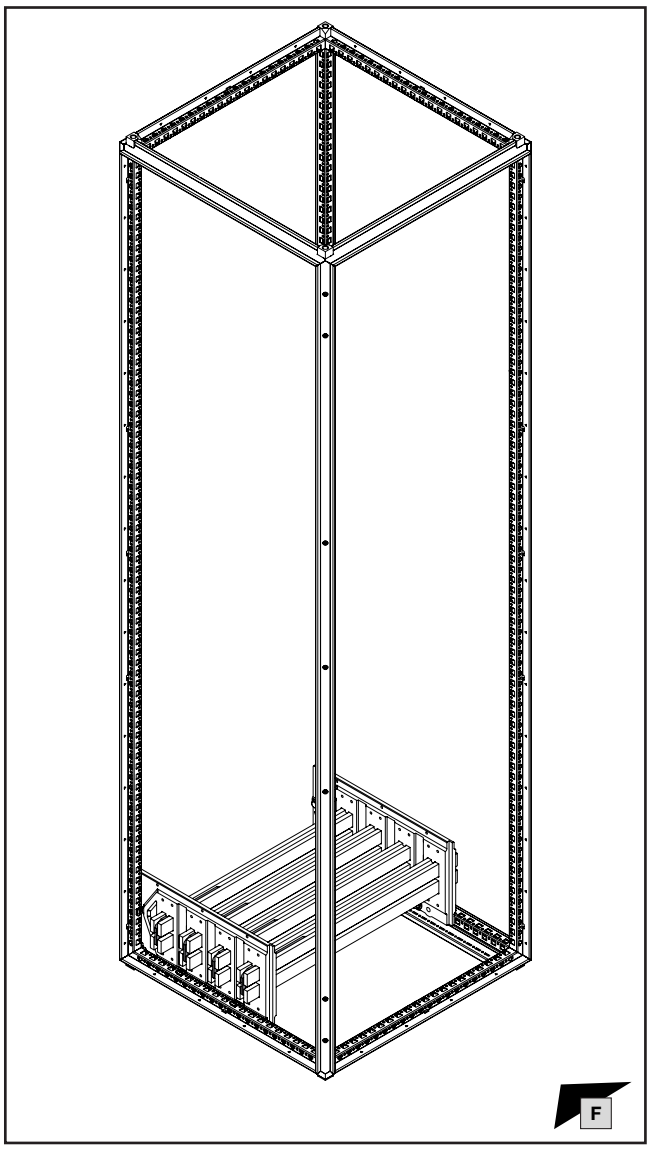

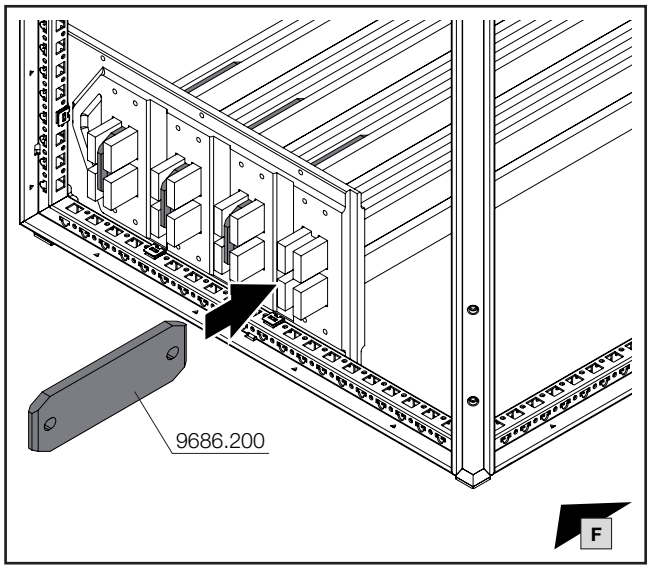

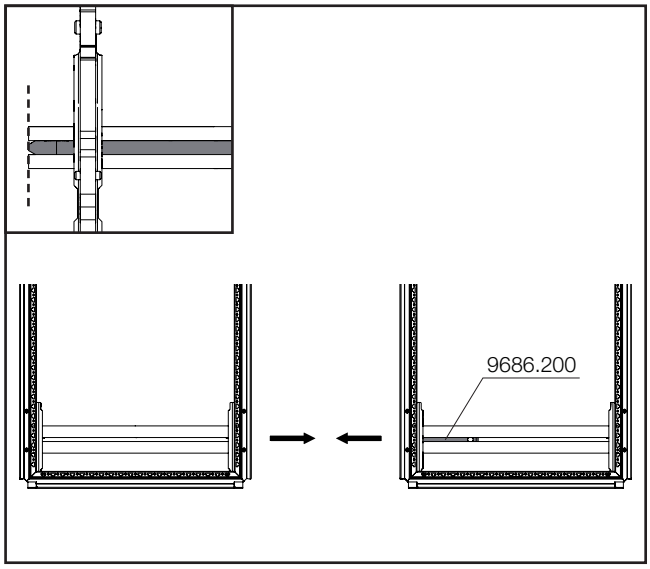

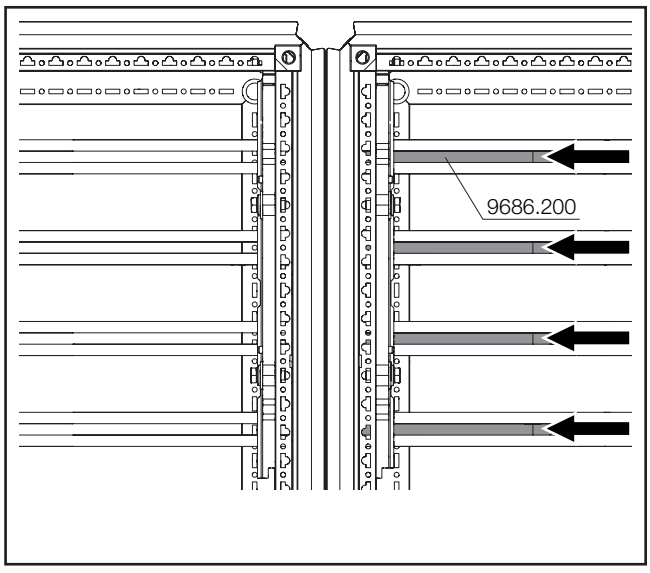

Hinweis / Note / Remarque

Gegebenenfalls Schraubverbindungen oder festgeschraubte Komponenten in unmittelbarer Nähe zum Verschieben der Längsverbinder lockern und nach der Montage wieder mit vorgegebenen Drehmomente festziehen!

If necessary, loosen screw connections or screw-fastened components in the immediate vicinity to move the longitudinal connectors, then re-tighten with the specified torques when fully assembled!

Pour déplacer les éléments de jonction longitudinaux, desserrer éventuellement les liaisons vissées ou les composants vissés à proximité, puis les resserrer à nouveau avec les couples de serrage prescrits après le montage !

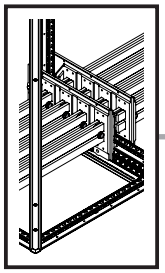

mm

SW16/
SW17

DE EN FR

5. Montage Hauptsammelschienensystem
5. Assembling the main busbar system
5. Montage des jeux de barres principaux

5.38 Anreihung 4 Sammelschienen 30 x 10 im Bodenbereich
5.38 Baying 4 busbars 30 x 10 in the base section
5.38 Juxtaposition de 4 jeux de barres 30 x 10 dans la base

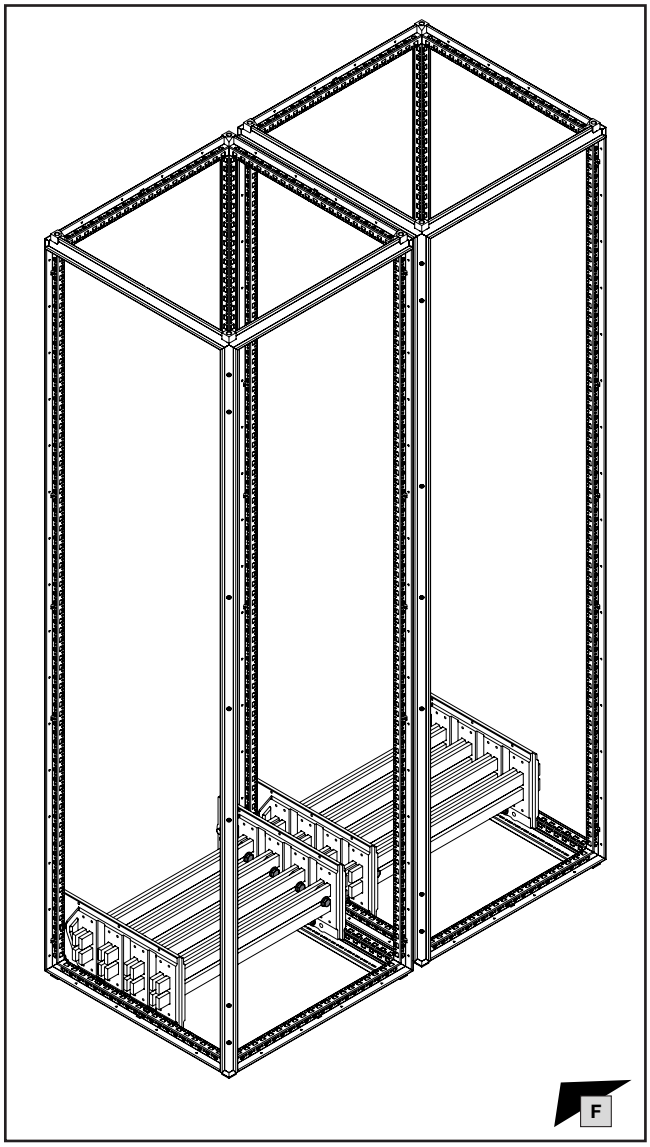

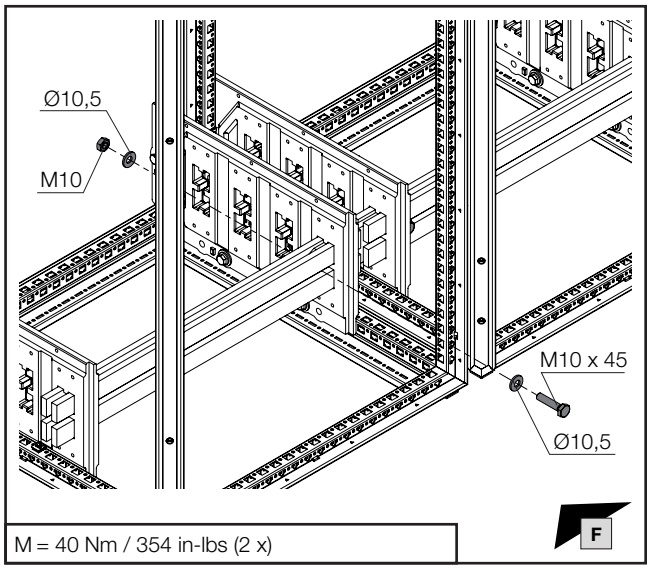

M = 40 Nm / 354 in-lbs (2 x)

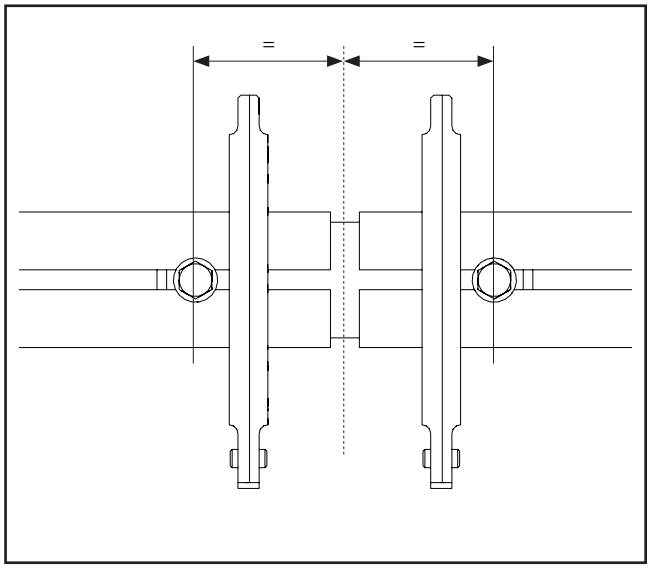

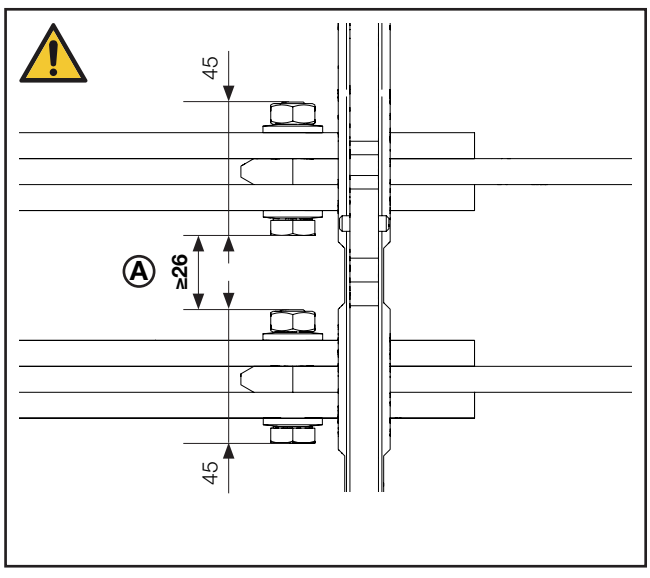

Hinweis / Note / Remarque Ⓐ

Die Abstände für Luft- und Kriechstrecken sind je nach Anwendungsfall auszulegen!

The clearances and creepage distances should be tailored to the individual application.

Les distances pour les entrefers et les lignes de fuite doivent être déterminées en fonction de l'application !

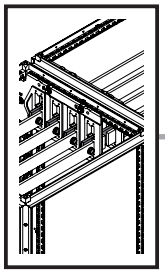

5. Montage Hauptsammelschienensystem
5. Assembling the main busbar system
5. Montage des jeux de barres principaux

5.39 Anreihung 1 Sammelschiene 50 x 10 im Dachbereich
5.39 Baying 1 busbar 50 x 10 in the roof section
5.39 Juxtaposition d'1 jeu de barres 50 x 10 sous le toit

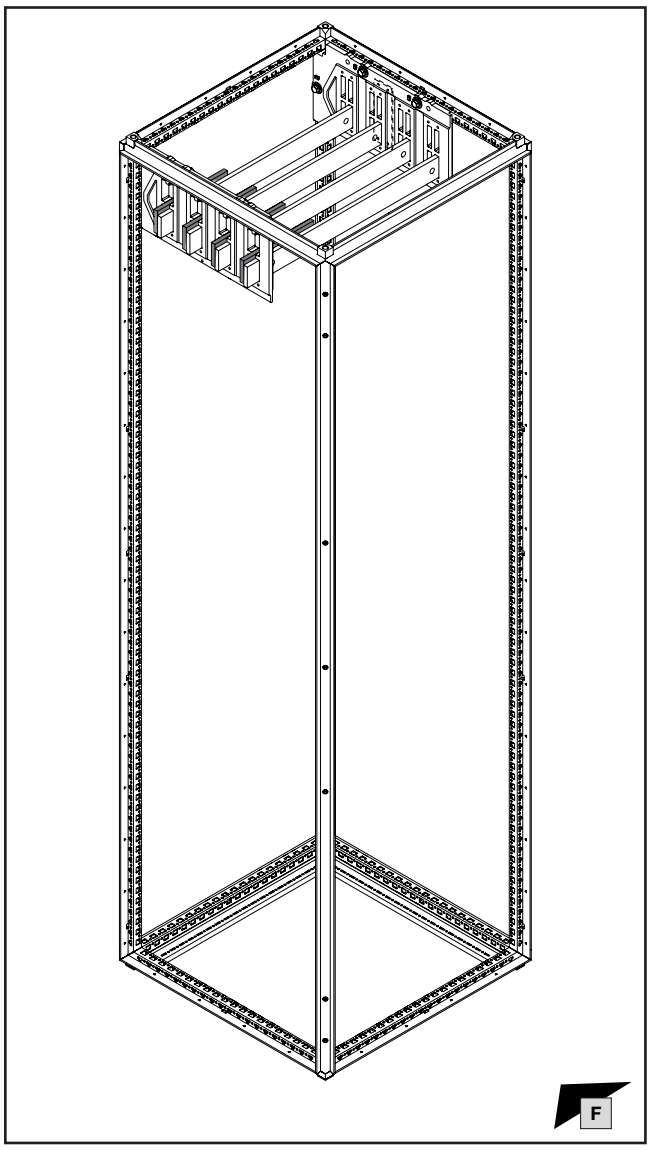

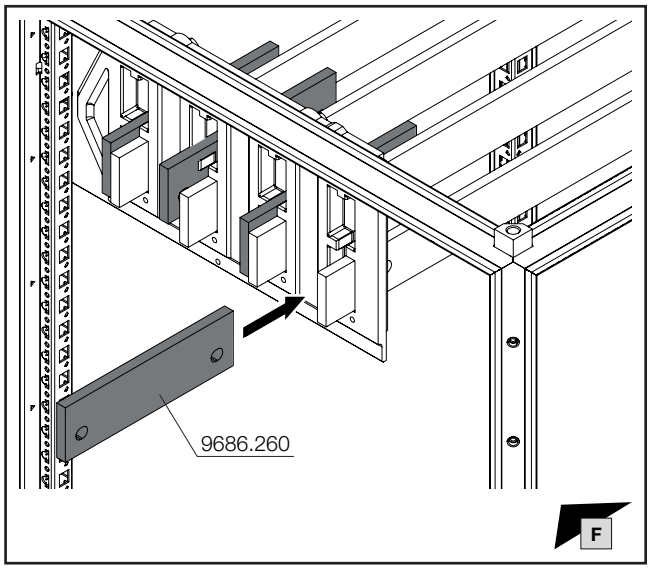

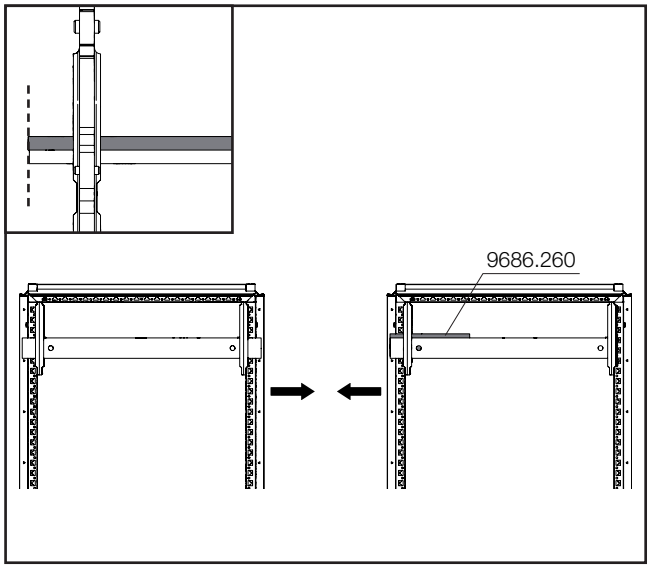

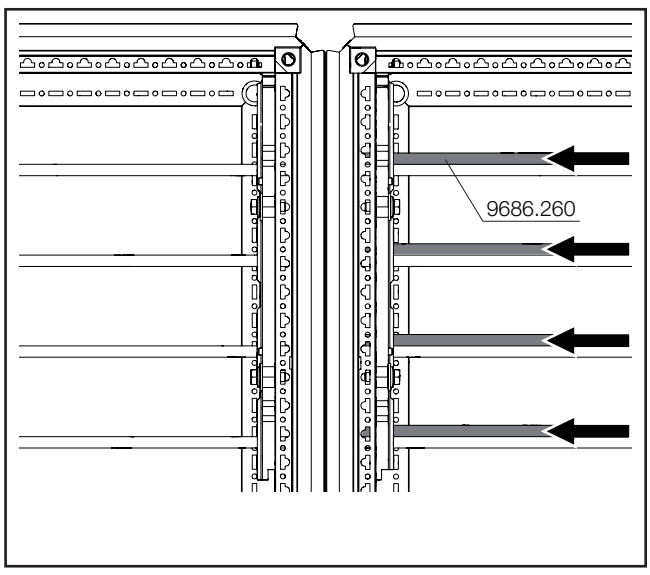

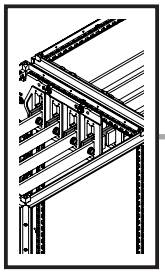

mm

SW16/
SW17

DE EN FR

5. Montage Hauptsammelschienensystem
5. Assembling the main busbar system
5. Montage des jeux de barres principaux

5.39 Anreihung 1 Sammelschiene 50 x 10 im Dachbereich
5.39 Baying 1 busbar 50 x 10 in the roof section
5.39 Juxtaposition d'1 jeu de barres 50 x 10 sous le toit

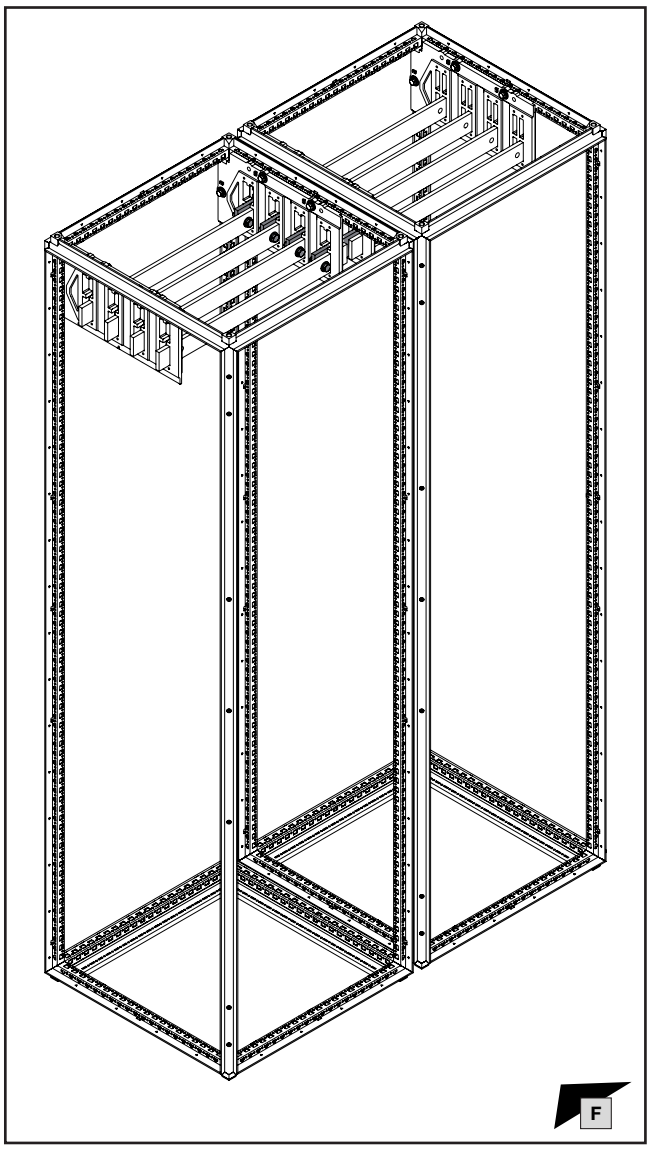

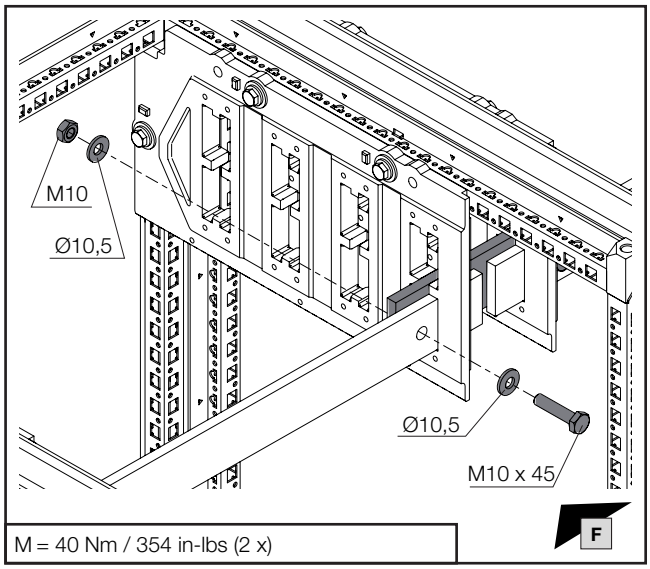

M = 40 Nm / 354 in-lbs (2 x)

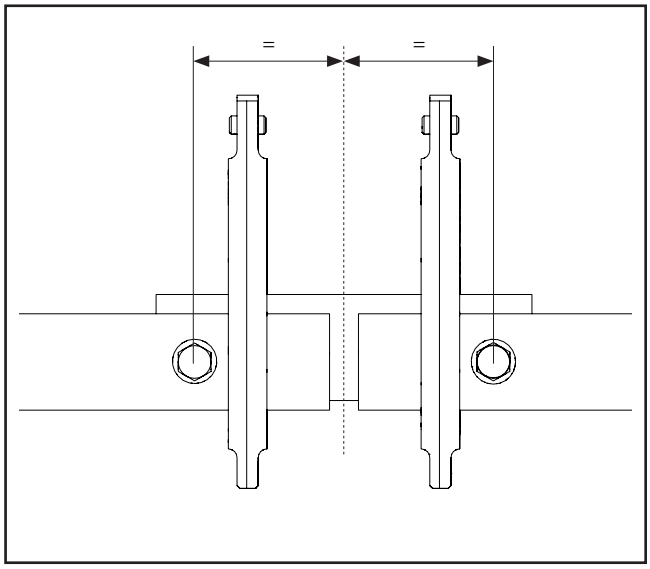

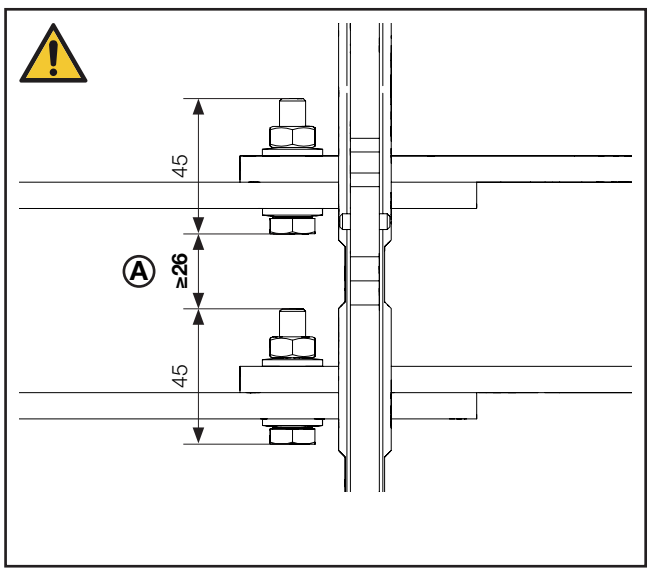

Hinweis / Note / Remarque Ⓐ

Die Abstände für Luft- und Kriechstrecken sind je nach Anwendungsfall auszulegen!

The clearances and creepage distances should be tailored to the individual application.

Les distances pour les entrefers et les lignes de fuite doivent être déterminées en fonction de l'application !

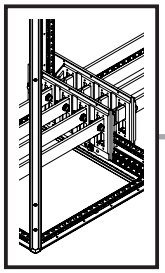

DE EN FR

5. Montage Hauptsammelschienensystem
5. Assembling the main busbar system
5. Montage des jeux de barres principaux

5.40 Anreihung 1 Sammelschiene 50 x 10 im Bodenbereich
5.40 Baying 1 busbar 50 x 10 in the base section
5.40 Juxtaposition d'1 jeu de barres 50 x 10 dans la base

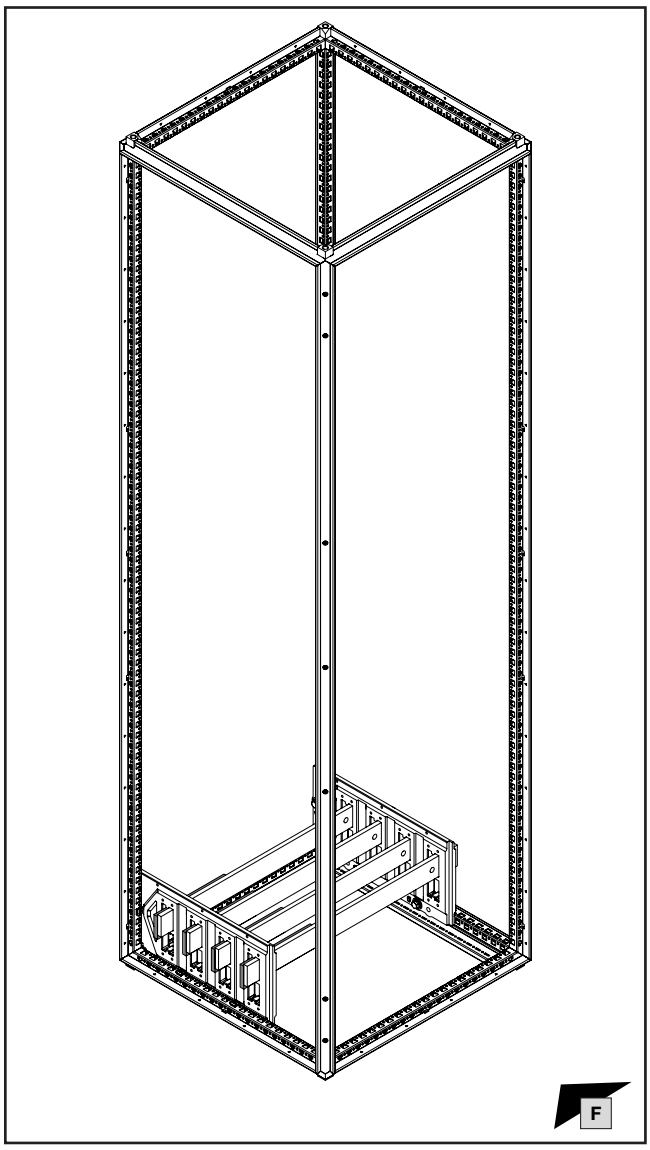

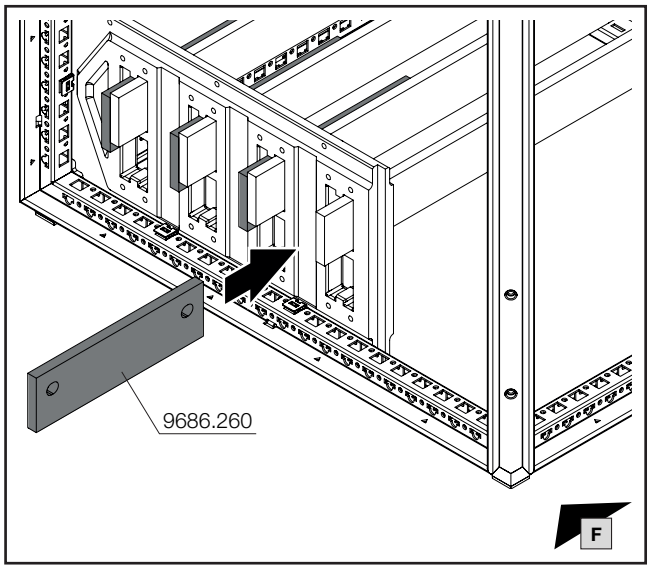

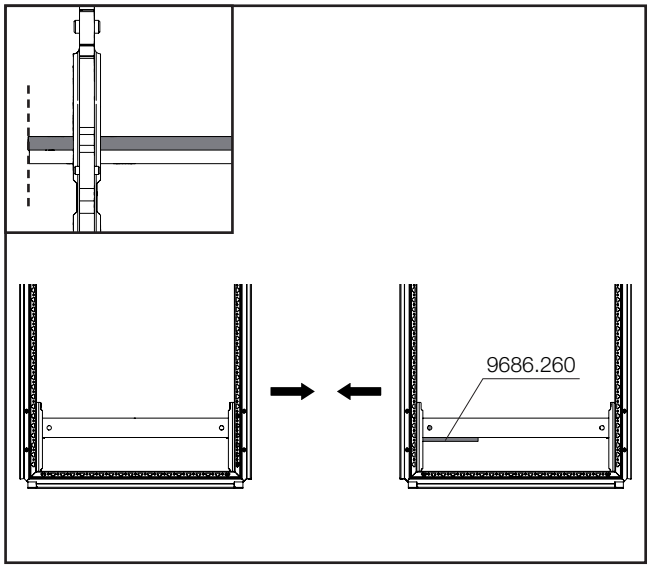

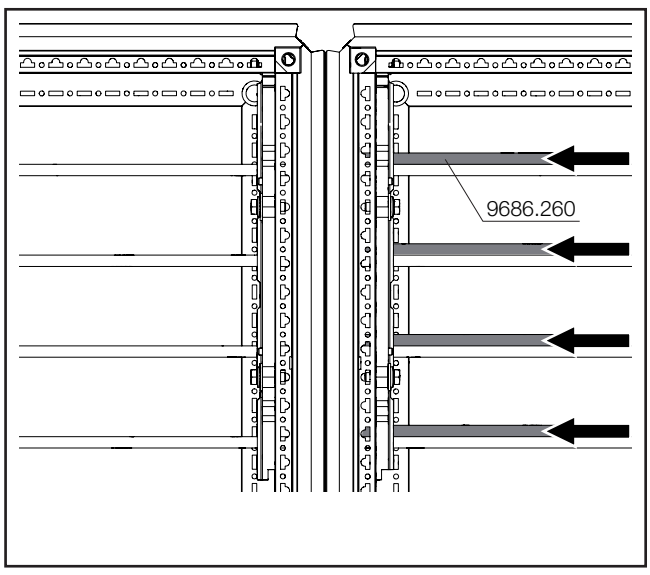

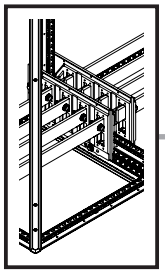

mm

SW16/
SW17

DE EN FR

5. Montage Hauptsammelschienensystem
5. Assembling the main busbar system
5. Montage des jeux de barres principaux

5.40 Anreihung 1 Sammelschiene 50 x 10 im Bodenbereich
5.40 Baying 1 busbar 50 x 10 in the base section
5.40 Juxtaposition d'1 jeu de barres 50 x 10 dans la base

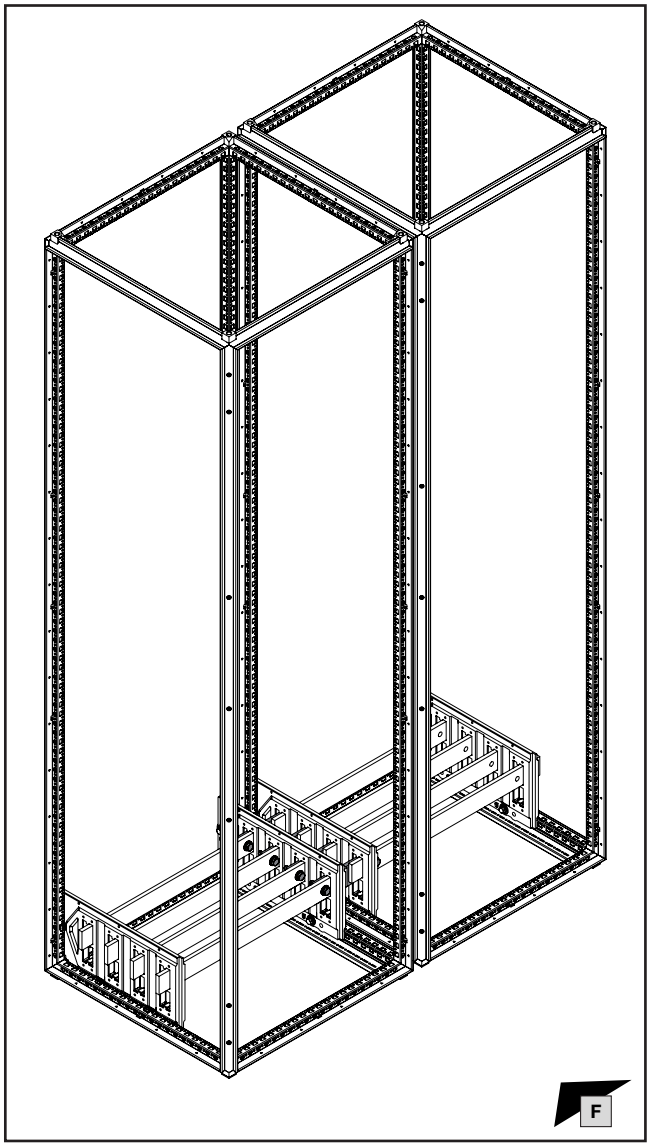

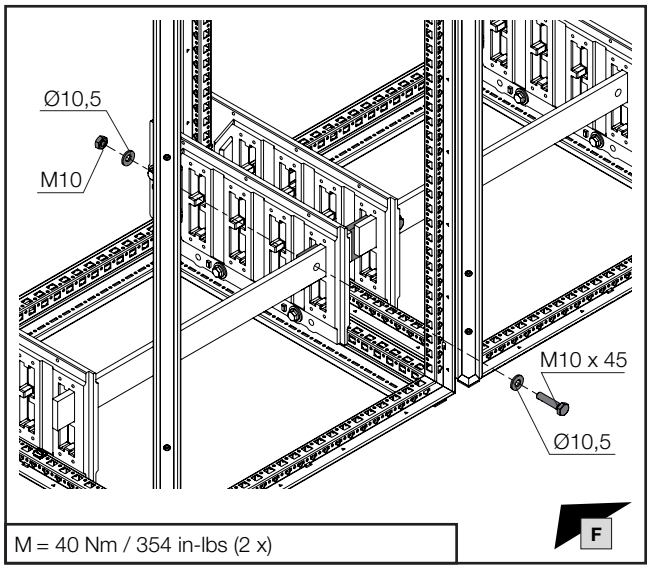

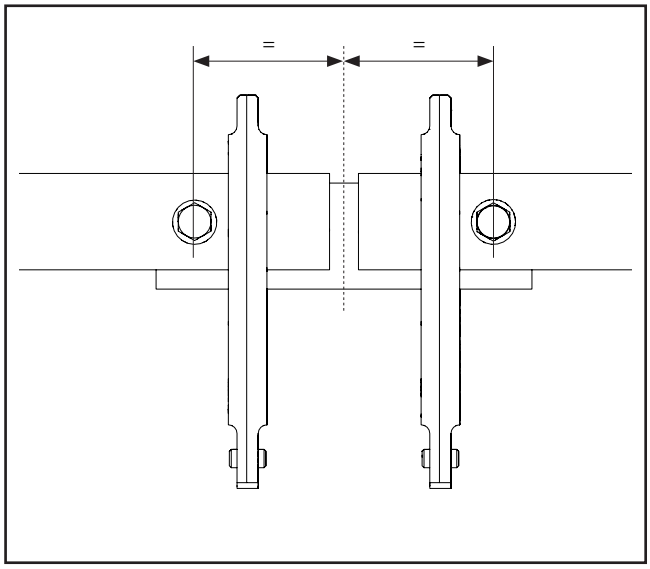

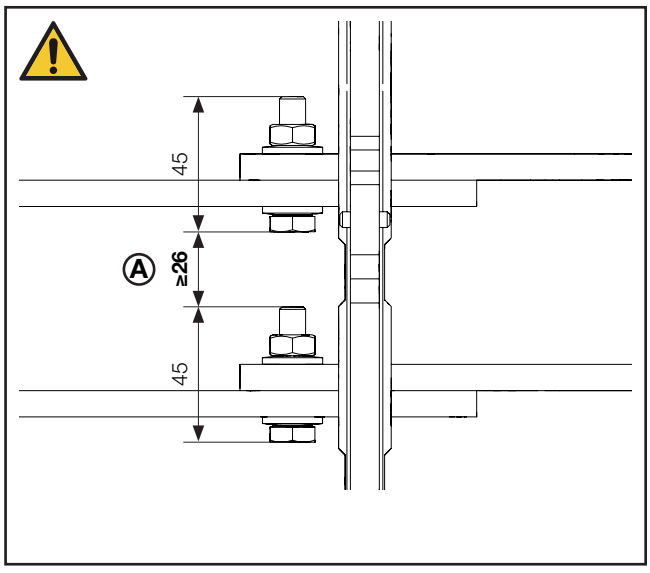

Hinweis / Note / Remarque Ⓐ

Die Abstände für Luft- und Kriechstrecken sind je nach Anwendungsfall auszulegen!

The clearances and creepage distances should be tailored to the individual application.

Les distances pour les entrefers et les lignes de fuite doivent être déterminées en fonction de l'application !

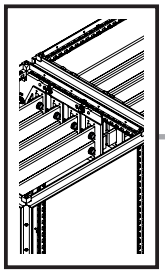

DE EN FR

5. Montage Hauptsammelschienensystem
5. Assembling the main busbar system
5. Montage des jeux de barres principaux

5.41 Anreihung 2 Sammelschienen 50 x 10 im Dachbereich
5.41 Baying 2 busbars 50 x 10 in the roof section
5.41 Juxtaposition de 2 jeux de barres 50 x 10 sous le toit

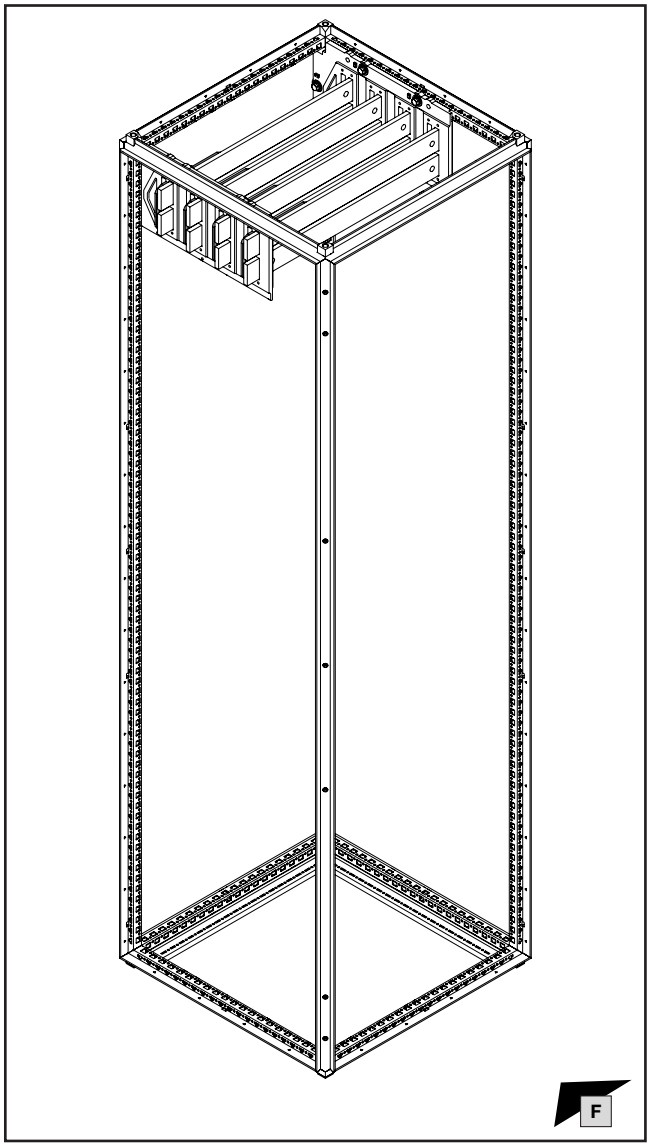

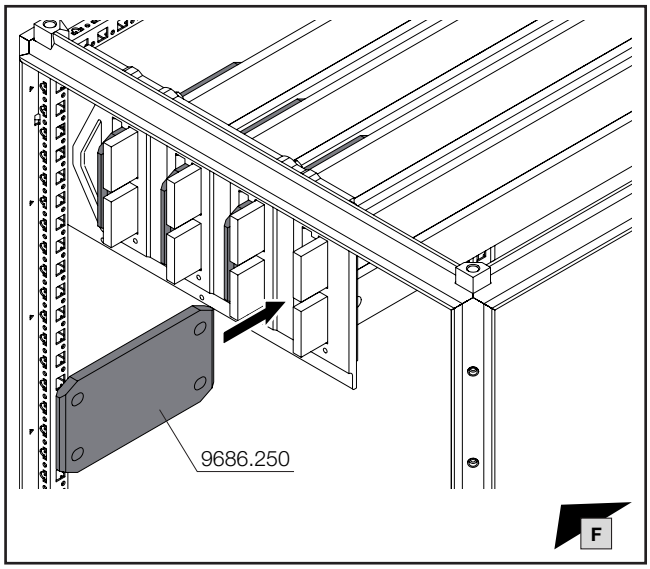

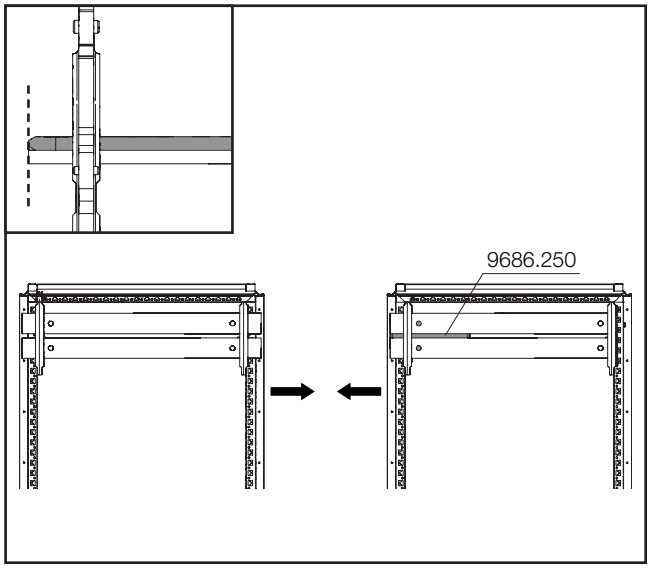

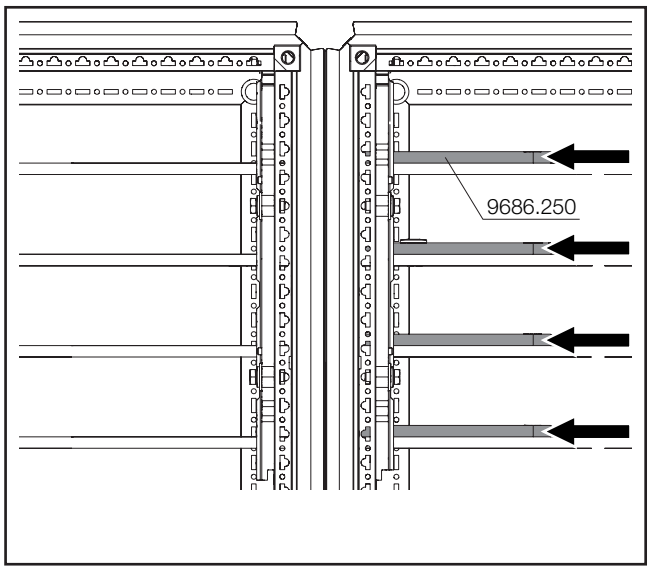

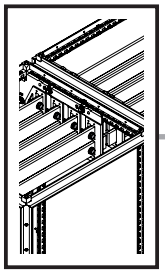

mm

SW16/
SW17

DE EN FR

5. Montage Hauptsammelschienensystem
5. Assembling the main busbar system
5. Montage des jeux de barres principaux

5.41 Anreihung 2 Sammelschienen 50 x 10 im Dachbereich
5.41 Baying 2 busbars 50 x 10 in the roof section
5.41 Juxtaposition de 2 jeux de barres 50 x 10 sous le toit

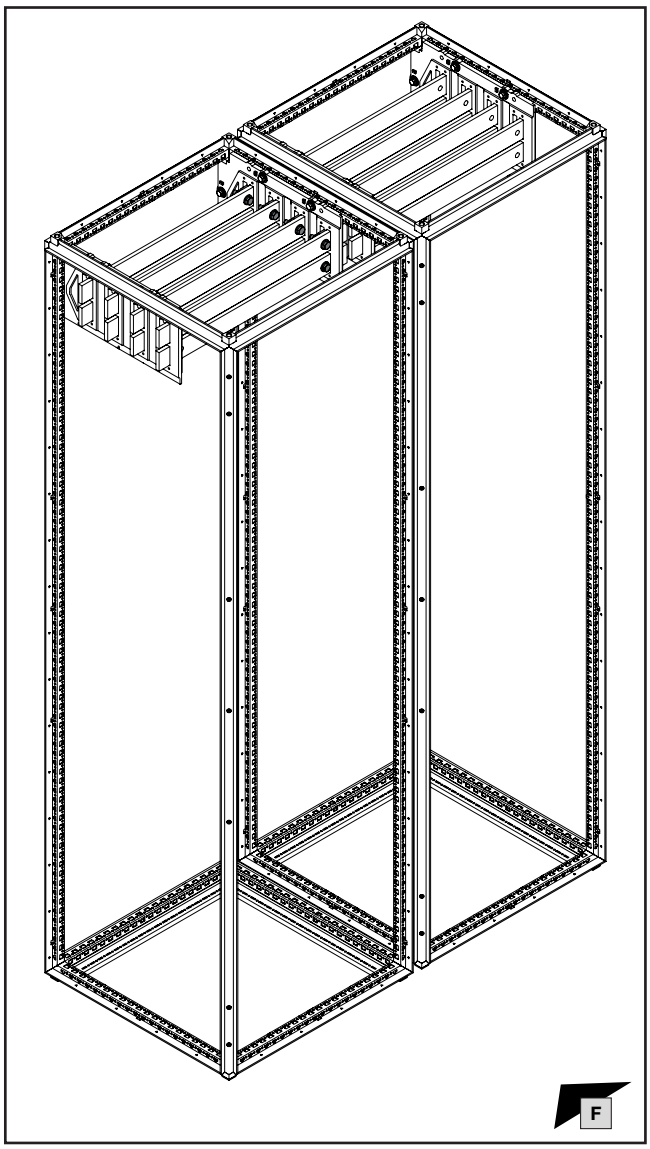

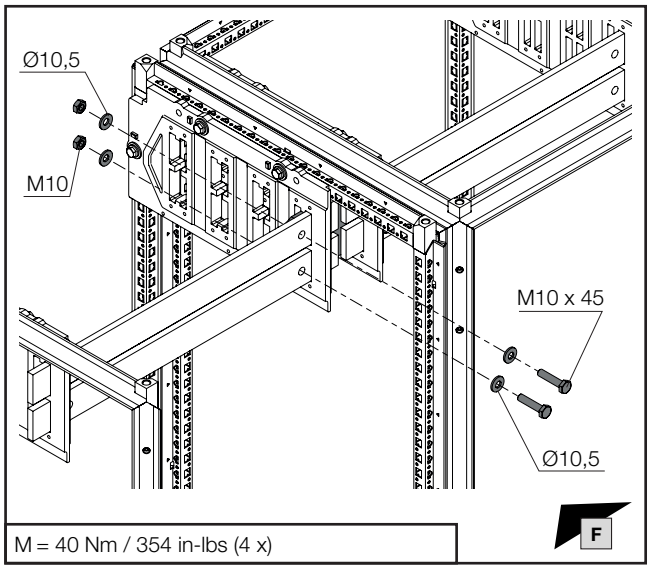

M = 40 Nm / 354 in-lbs (4 x)

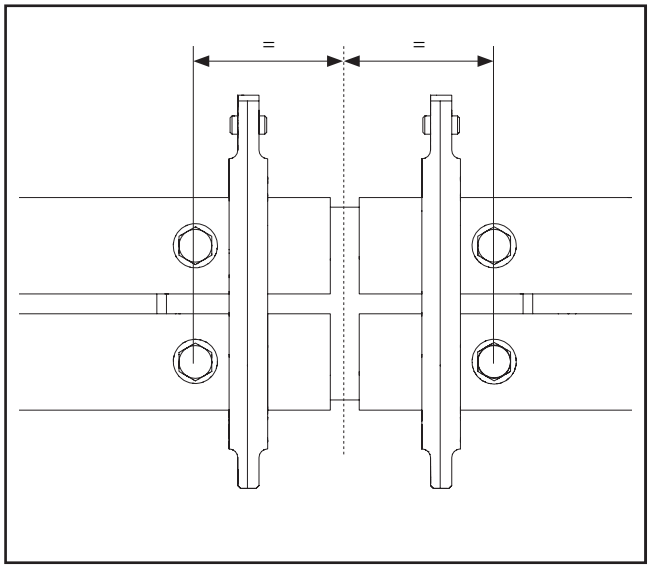

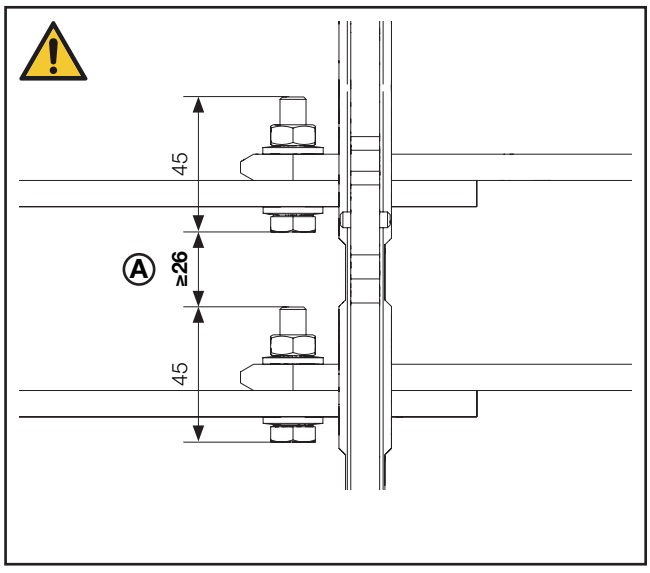

Hinweis / Note / Remarque Ⓐ

Die Abstände für Luft- und Kriechstrecken sind je nach Anwendungsfall auszulegen!

The clearances and creepage distances should be tailored to the individual application.

Les distances pour les entrefers et les lignes de fuite doivent être déterminées en fonction de l'application !

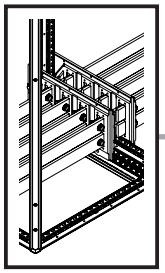

DE EN FR

5. Montage Hauptsammelschienensystem
5. Assembling the main busbar system
5. Montage des jeux de barres principaux

5.42 Anreihung 2 Sammelschienen 50 x 10 im Bodenbereich
5.42 Baying 2 busbars 50 x 10 in the base section
5.42 Juxtaposition de 2 jeux de barres 50 x 10 dans la base

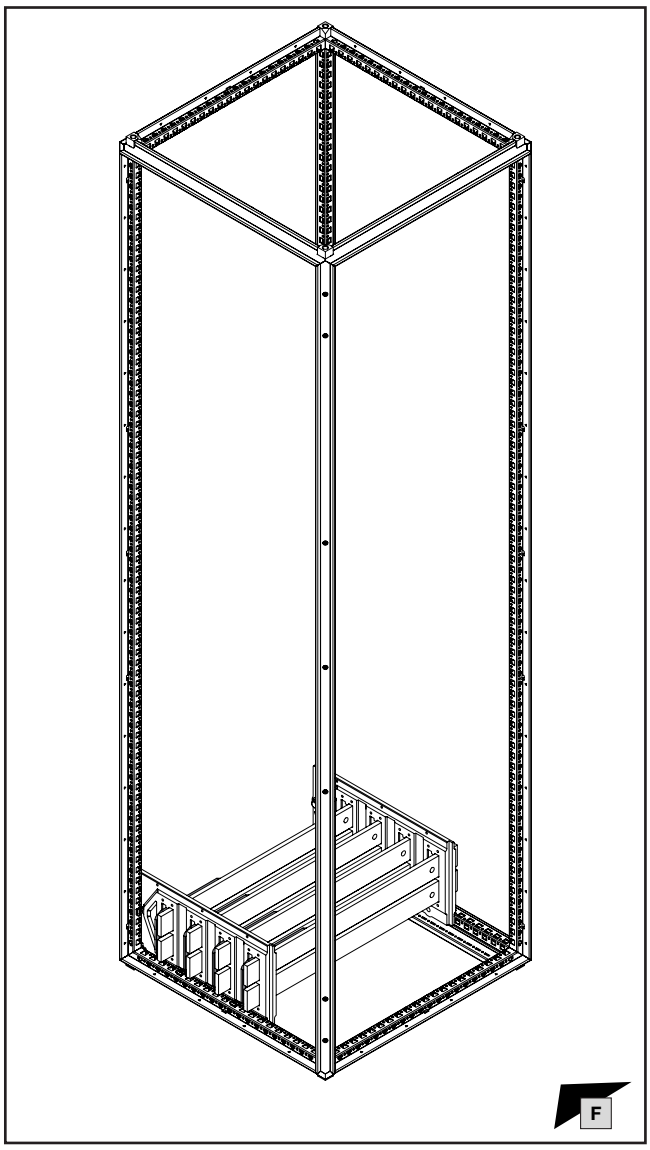

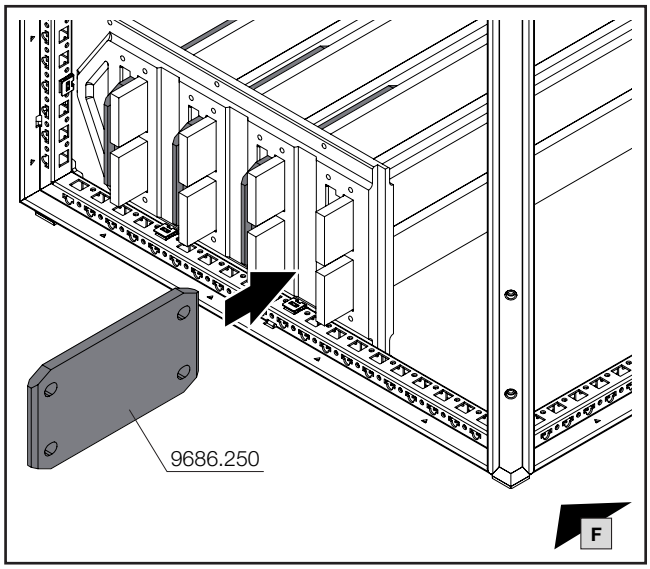

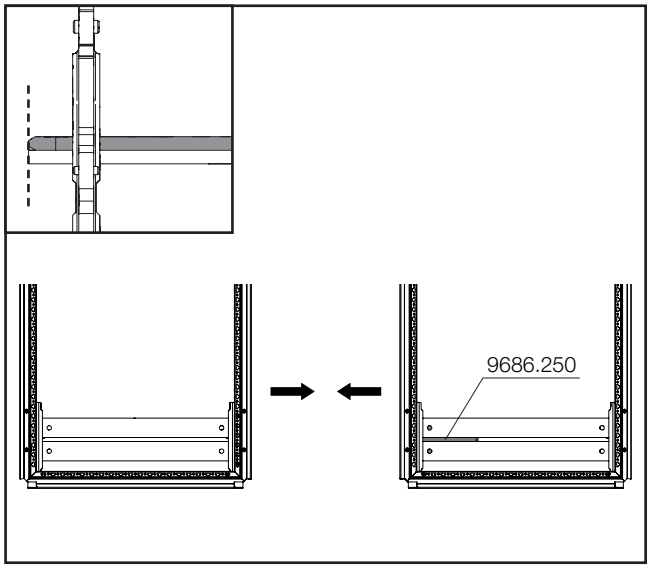

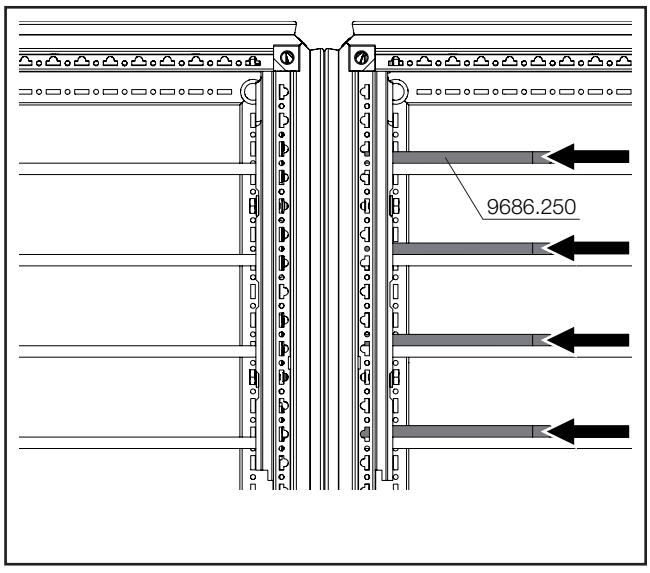

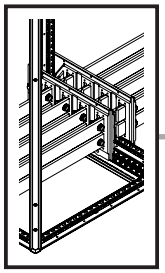

mm

SW16/
SW17

DE EN FR

5. Montage Hauptsammelschienensystem
5. Assembling the main busbar system
5. Montage des jeux de barres principaux

5.42 Anreihung 2 Sammelschienen 50 x 10 im Bodenbereich
5.42 Baying 2 busbars 50 x 10 in the base section
5.42 Juxtaposition de 2 jeux de barres 50 x 10 dans la base

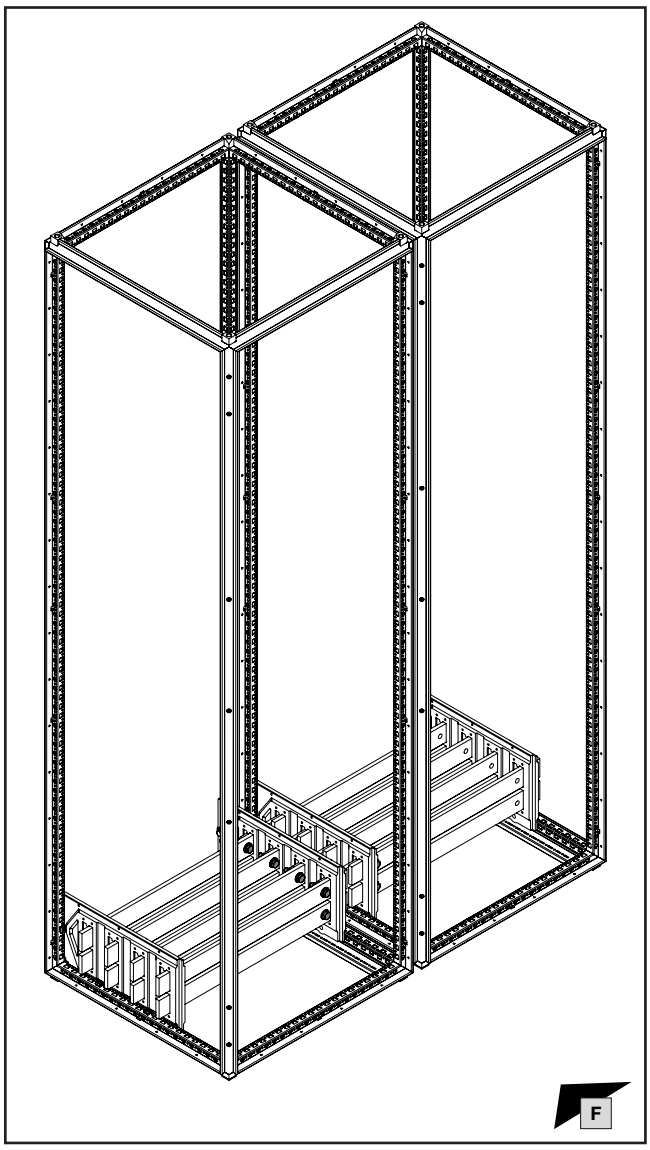

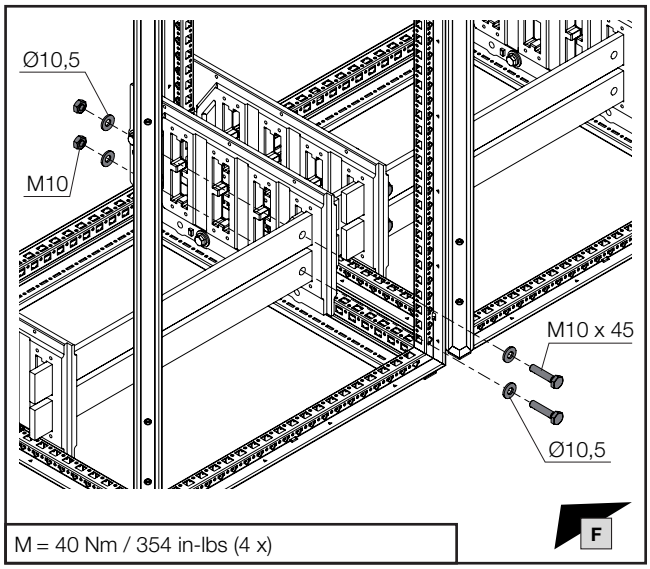

M = 40 Nm / 354 in-lbs (4 x)

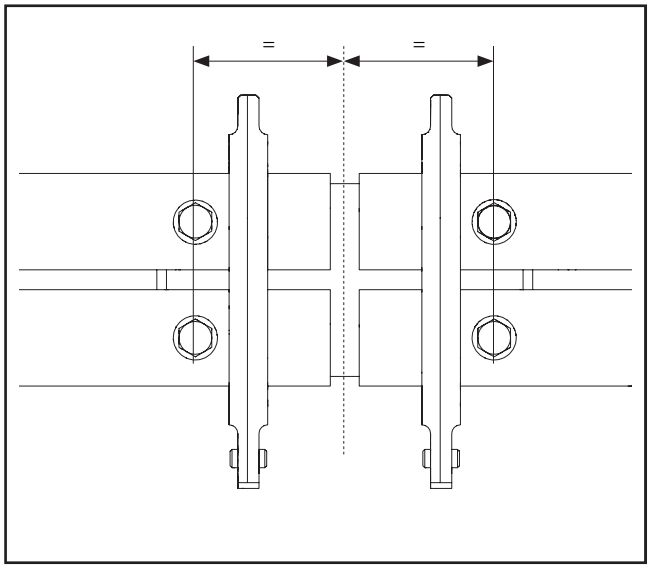

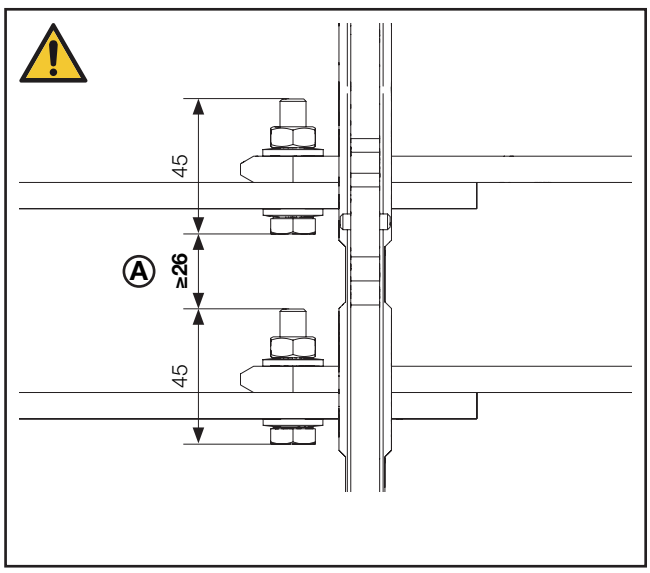

Hinweis / Note / Remarque Ⓐ

Die Abstände für Luft- und Kriechstrecken sind je nach Anwendungsfall auszulegen!

The clearances and creepage distances should be tailored to the individual application.

Les distances pour les entrefers et les lignes de fuite doivent être déterminées en fonction de l'application !

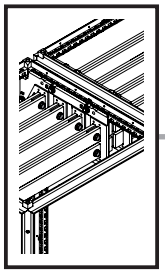

DE EN FR

5. Montage Hauptsammelschienensystem
5. Assembling the main busbar system
5. Montage des jeux de barres principaux

5.43 Anreihung 4 Sammelschienen 50 x 10 im Dachbereich
5.43 Baying 4 busbars 50 x 10 in the roof section
5.43 Juxtaposition de 4 jeux de barres 50 x 10 sous le toit

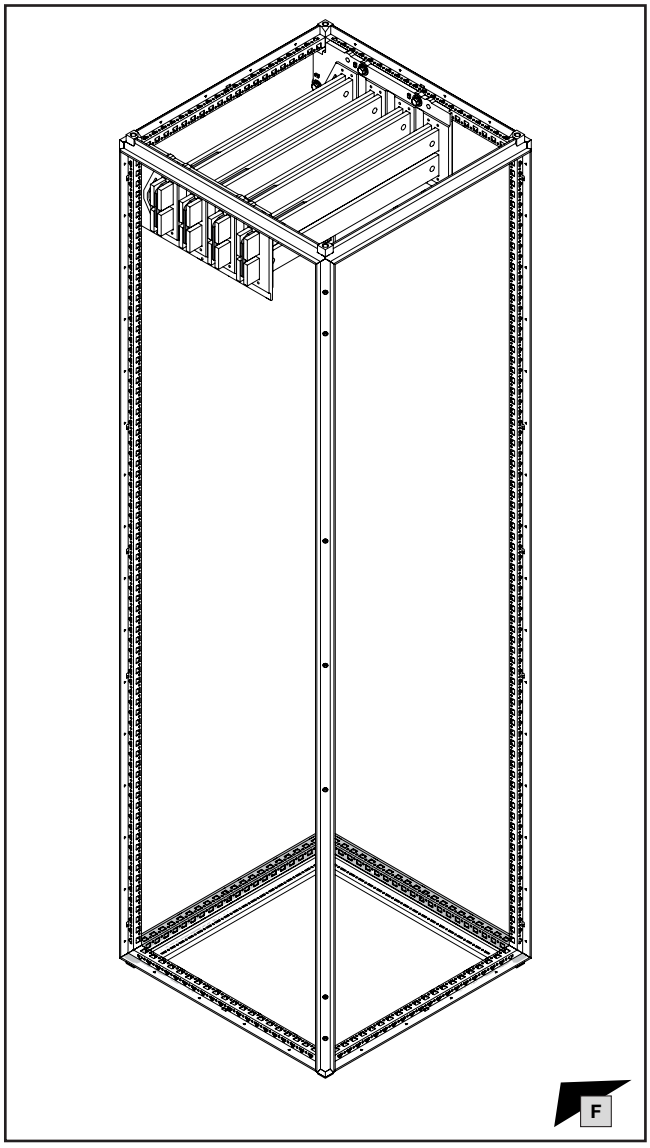

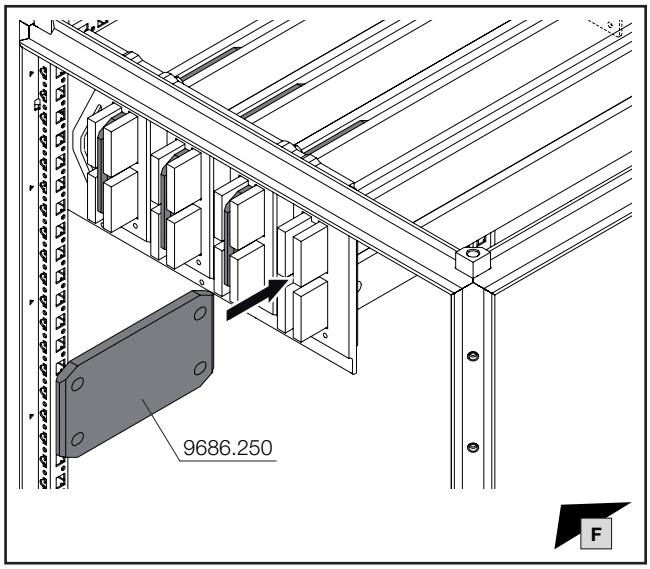

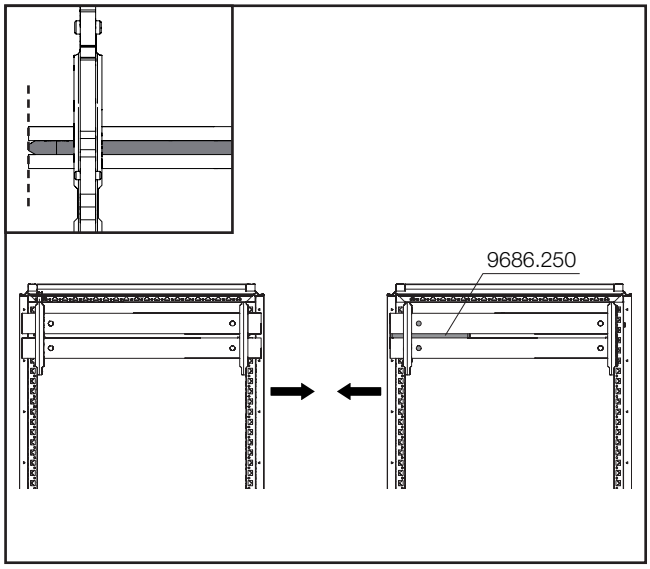

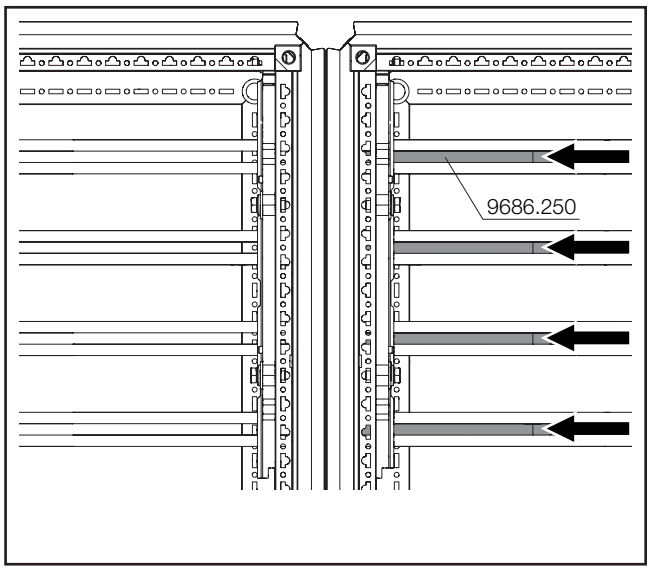

Hinweis / Note / Remarque

Gegebenenfalls Schraubverbindungen oder festgeschraubte Komponenten in unmittelbarer Nähe zum Verschieben der Längsverbinder lockern und nach der Montage wieder mit vorgegebenen Drehmomente festziehen!

If necessary, loosen screw connections or screw-fastened components in the immediate vicinity to move the longitudinal connectors, then re-tighten with the specified torques when fully assembled!

Pour déplacer les éléments de jonction longitudinaux, desserrer éventuellement les liaisons vissées ou les composants vissés à proximité, puis les resserrer à nouveau avec les couples de serrage prescrits après le montage !

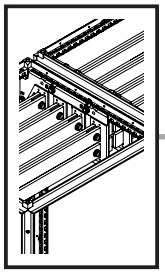

mm

SW16/
SW17

DE EN FR

5. Montage Hauptsammelschienensystem
5. Assembling the main busbar system
5. Montage des jeux de barres principaux

5.43 Anreihung 4 Sammelschienen 50 x 10 im Dachbereich
5.43 Baying 4 busbars 50 x 10 in the roof section
5.43 Juxtaposition de 4 jeux de barres 50 x 10 sous le toit

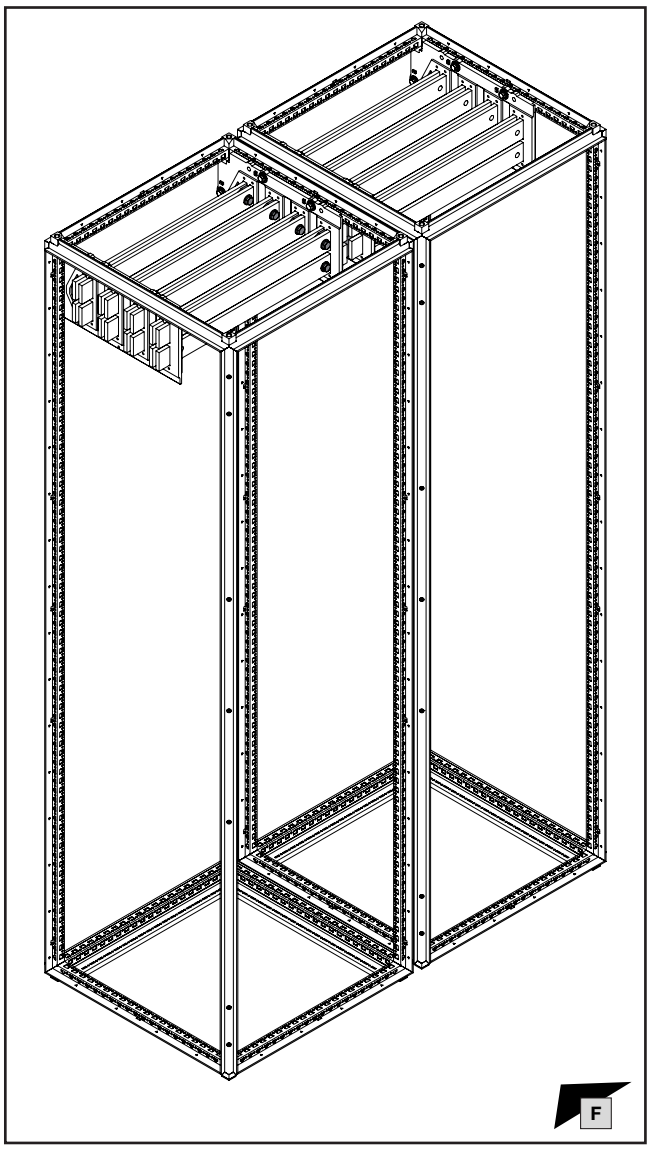

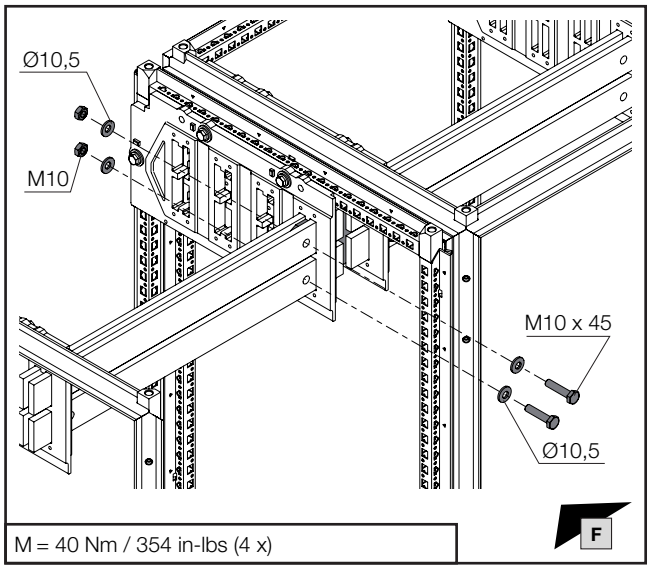

M = 40 Nm / 354 in-lbs (4 x)

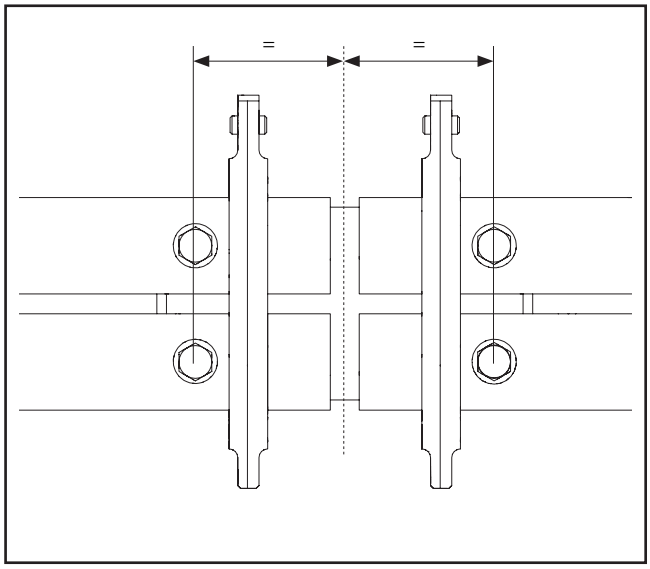

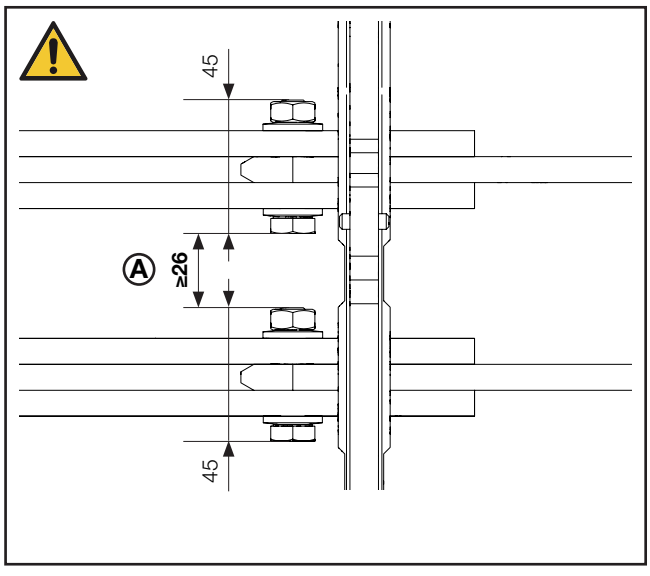

Hinweis / Note / Remarque Ⓐ

Die Abstände für Luft- und Kriechstrecken sind je nach Anwendungsfall auszulegen!

The clearances and creepage distances should be tailored to the individual application.

Les distances pour les entrefers et les lignes de fuite doivent être déterminées en fonction de l'application !

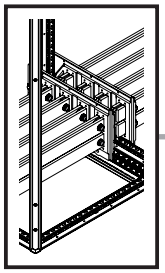

DE EN FR

5. Montage Hauptsammelschienensystem
5. Assembling the main busbar system
5. Montage des jeux de barres principaux

5.44 Anreihung 4 Sammelschienen 50 x 10 im Bodenbereich
5.44 Baying 4 busbars 50 x 10 in the base section
5.44 Juxtaposition de 4 jeux de barres 50 x 10 dans la base

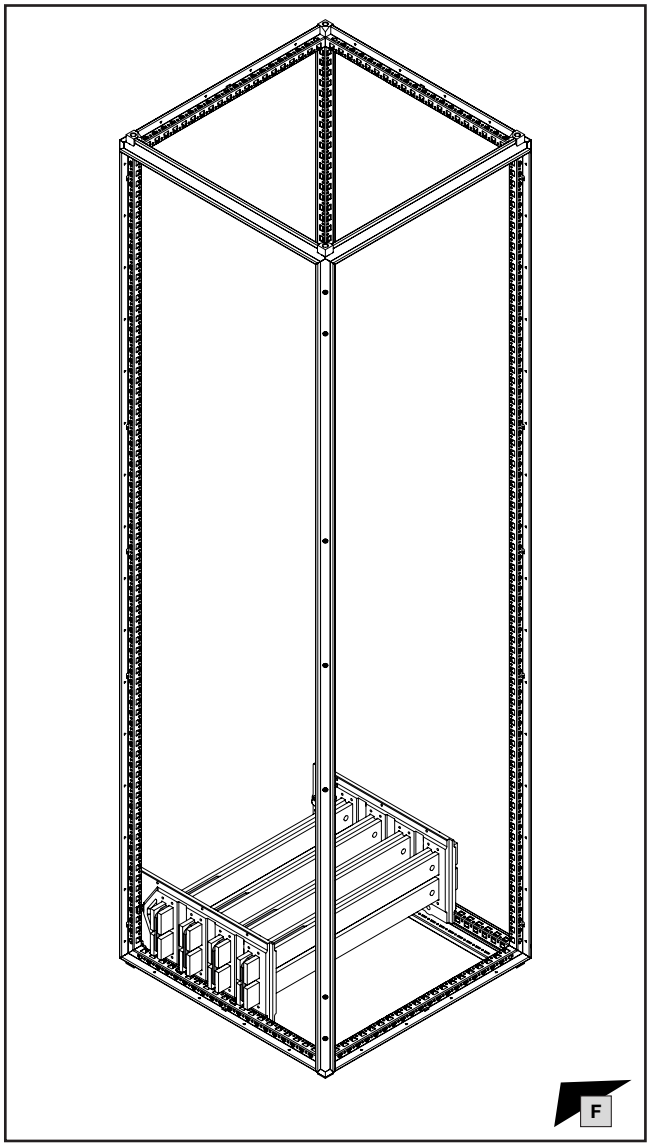

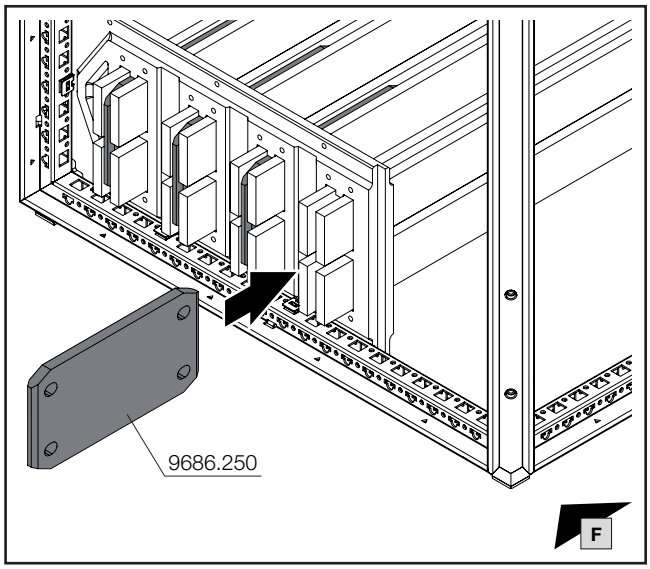

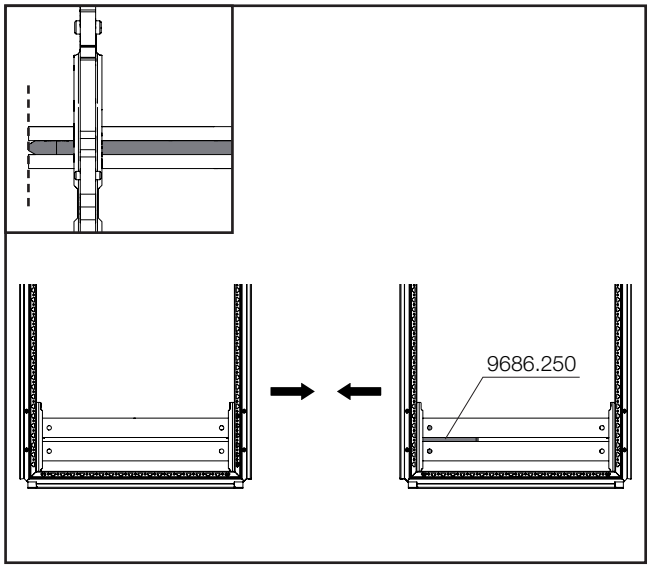

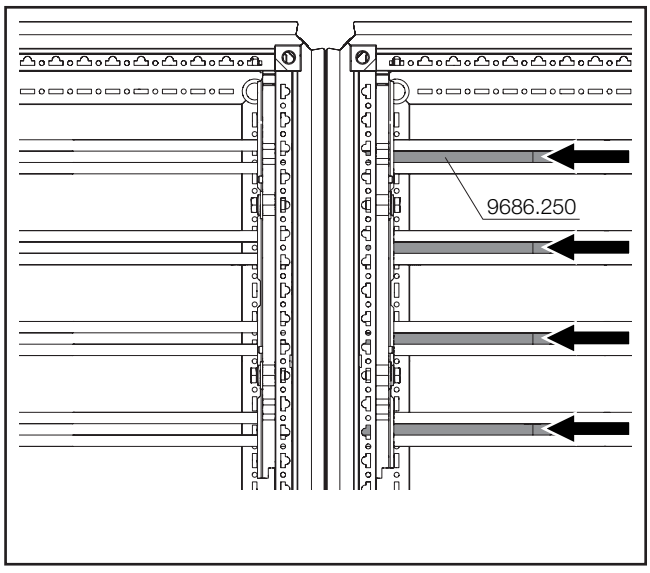

Hinweis / Note / Remarque

Gegebenenfalls Schraubverbindungen oder festgeschraubte Komponenten in unmittelbarer Nähe zum Verschieben der Längsverbinder lockern und nach der Montage wieder mit vorgegebenen Drehmomente festziehen!

If necessary, loosen screw connections or screw-fastened components in the immediate vicinity to move the longitudinal connectors, then re-tighten with the specified torques when fully assembled!

Pour déplacer les éléments de jonction longitudinaux, desserrer éventuellement les liaisons vissées ou les composants vissés à proximité, puis les resserrer à nouveau avec les couples de serrage prescrits après le montage !

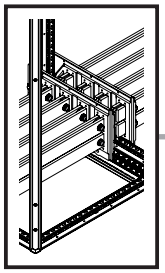

mm

SW16/
SW17

DE EN FR

5. Montage Hauptsammelschienensystem
5. Assembling the main busbar system
5. Montage des jeux de barres principaux

5.44 Anreihung 4 Sammelschienen 50 x 10 im Bodenbereich
5.44 Baying 4 busbars 50 x 10 in the base section
5.44 Juxtaposition de 4 jeux de barres 50 x 10 dans la base

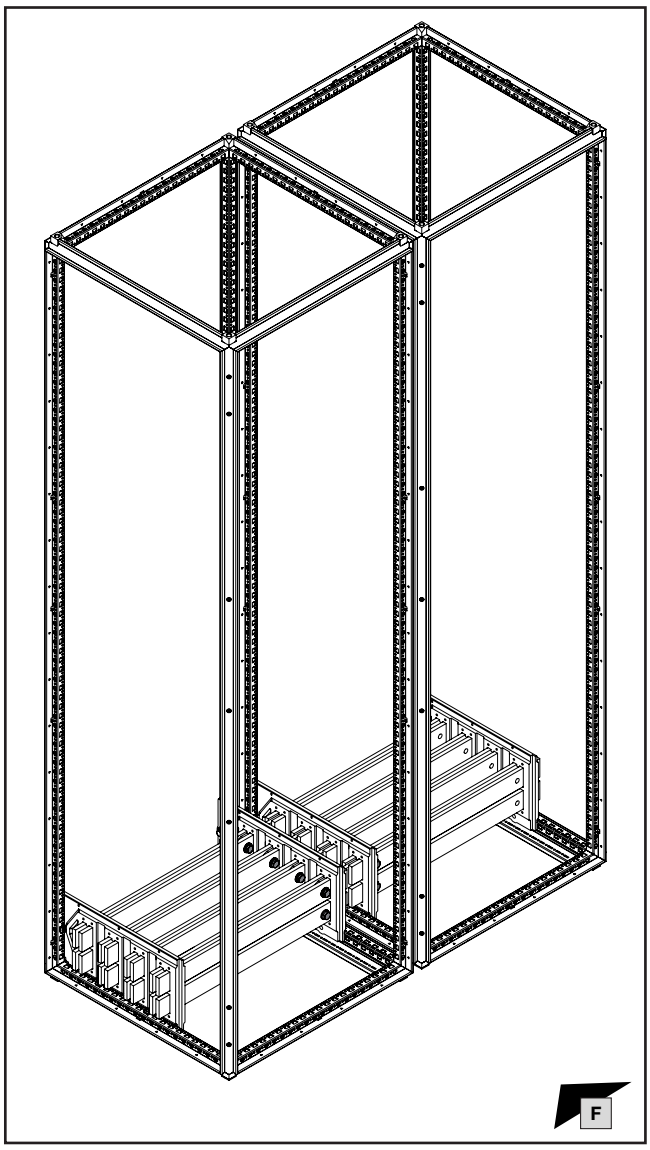

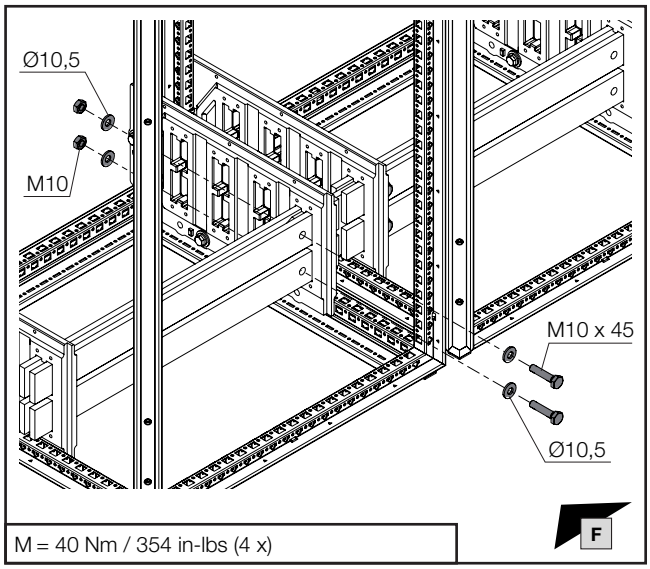

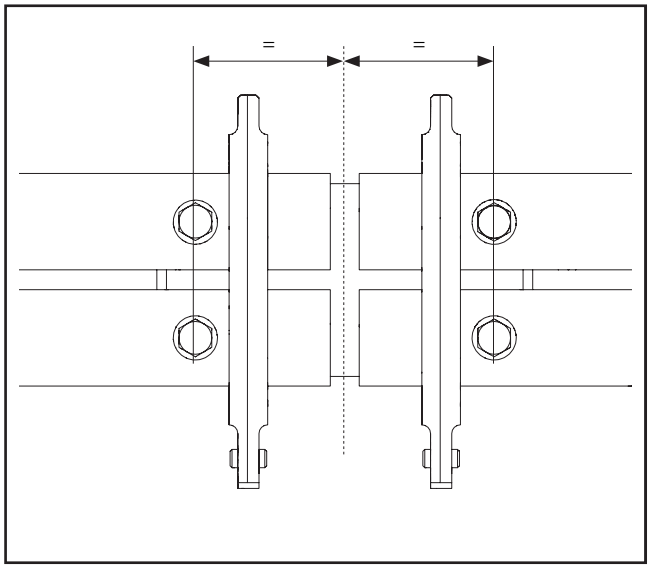

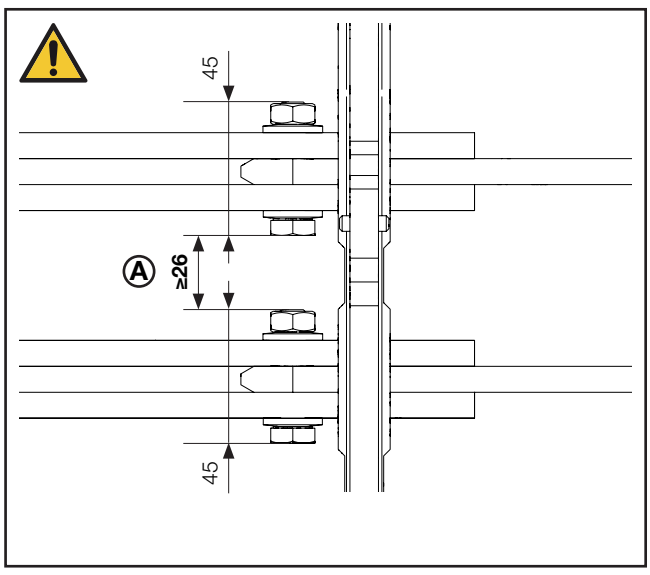

Hinweis / Note / Remarque Ⓐ

Die Abstände für Luft- und Kriechstrecken sind je nach Anwendungsfall auszulegen!

The clearances and creepage distances should be tailored to the individual application.

Les distances pour les entrefers et les lignes de fuite doivent être déterminées en fonction de l'application !

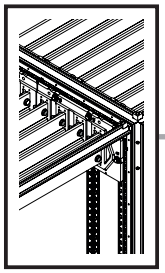

DE EN FR

5. Montage Hauptsammelschienensystem
5. Assembling the main busbar system
5. Montage des jeux de barres principaux

5.45 Anreihung 2 x 2 Sammelschienen 50 x 10 im Dachbereich
5.45 Baying 2 x 2 busbars 50 x 10 in the roof section
5.45 Juxtaposition de 2 x 2 jeux de barres 50 x 10 sous le toit

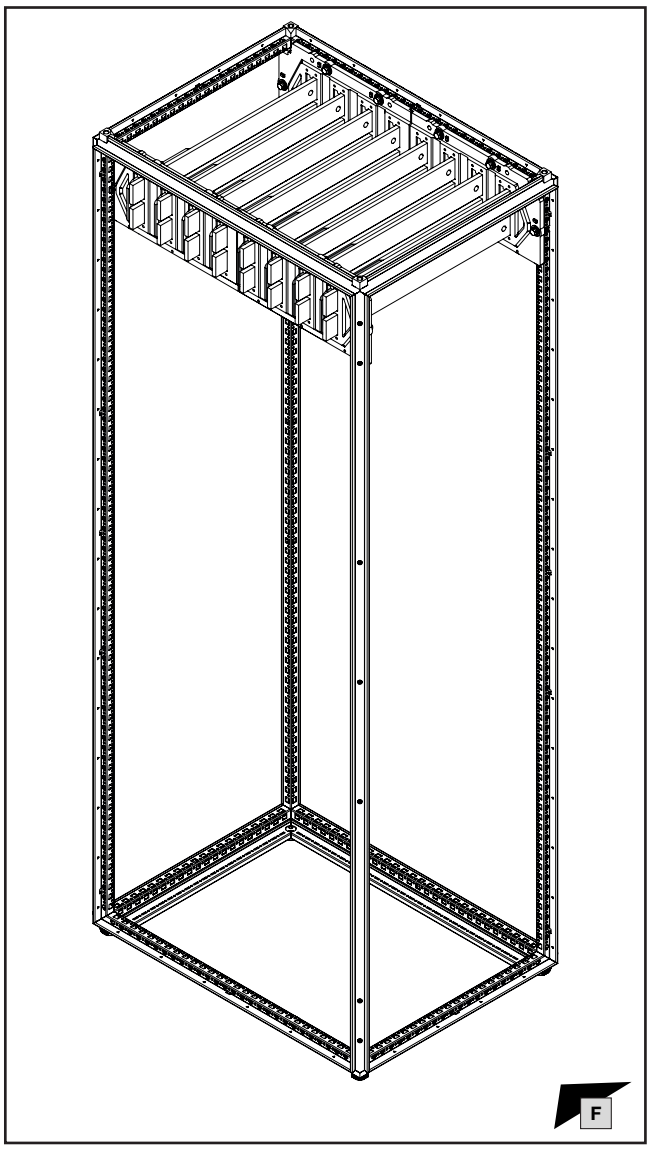

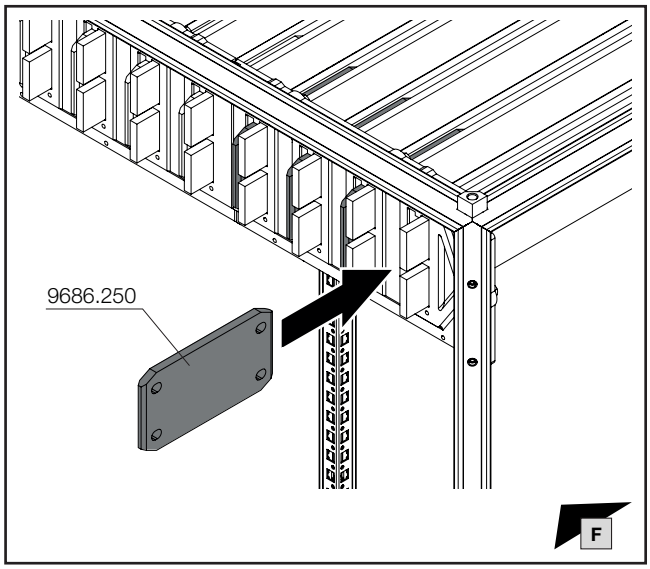

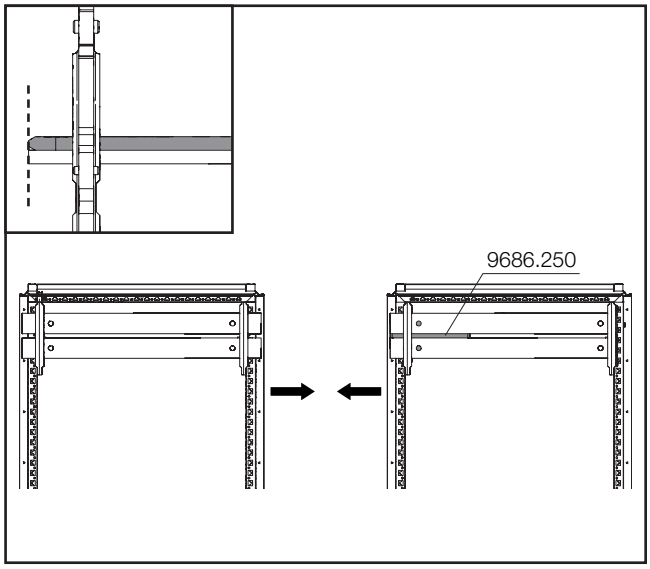

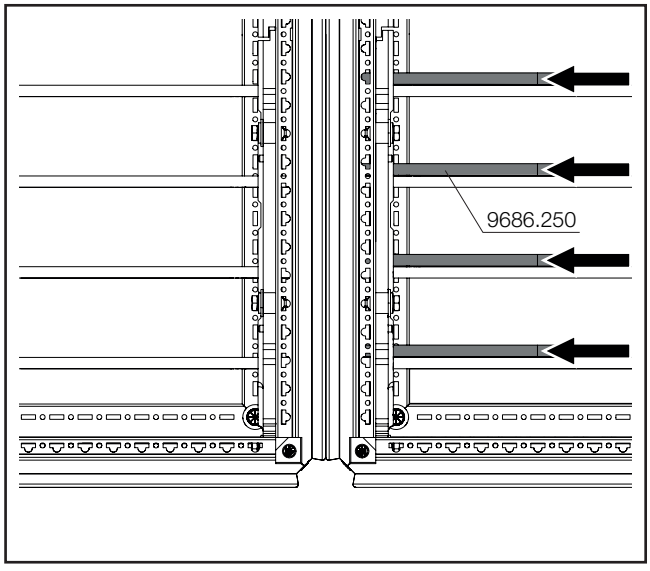

Hinweis / Note / Remarque

Gegebenenfalls Schraubverbindungen oder festgeschraubte Komponenten in unmittelbarer Nähe zum Verschieben der Längsverbinder lockern und nach der Montage wieder mit vorgegebenen Drehmomente festziehen!

If necessary, loosen screw connections or screw-fastened components in the immediate vicinity to move the longitudinal connectors, then re-tighten with the specified torques when fully assembled!

Pour déplacer les éléments de jonction longitudinaux, desserrer éventuellement les liaisons vissées ou les composants vissés à proximité, puis les resserrer à nouveau avec les couples de serrage prescrits après le montage !

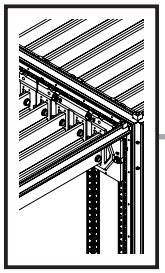

mm

SW16/
SW17

DE EN FR

5. Montage Hauptsammelschienensystem
5. Assembling the main busbar system
5. Montage des jeux de barres principaux

5.45 Anreihung 2 x 2 Sammelschienen 50 x 10 im Dachbereich
5.45 Baying 2 x 2 busbars 50 x 10 in the roof section
5.45 Juxtaposition de 2 x 2 jeux de barres 50 x 10 sous le toit

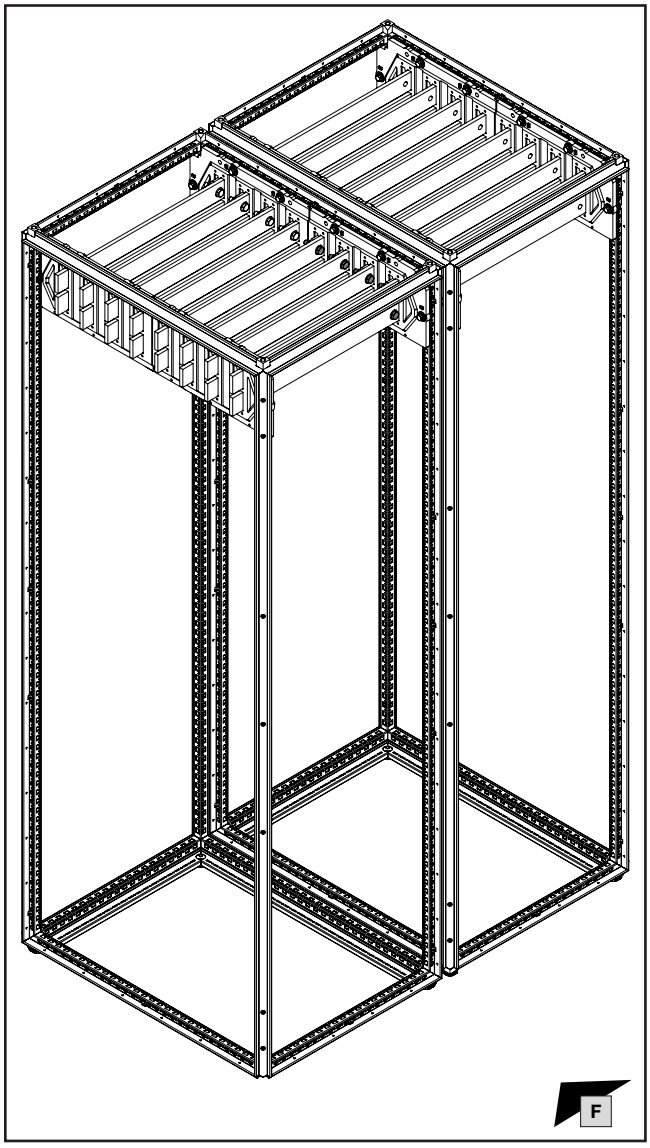

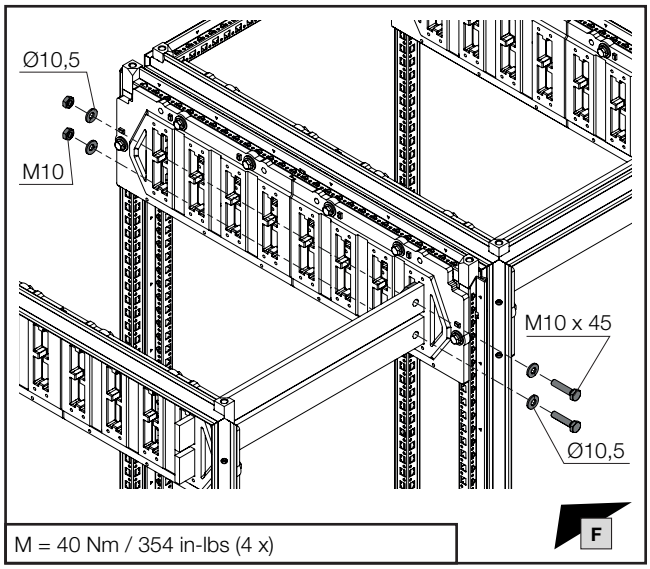

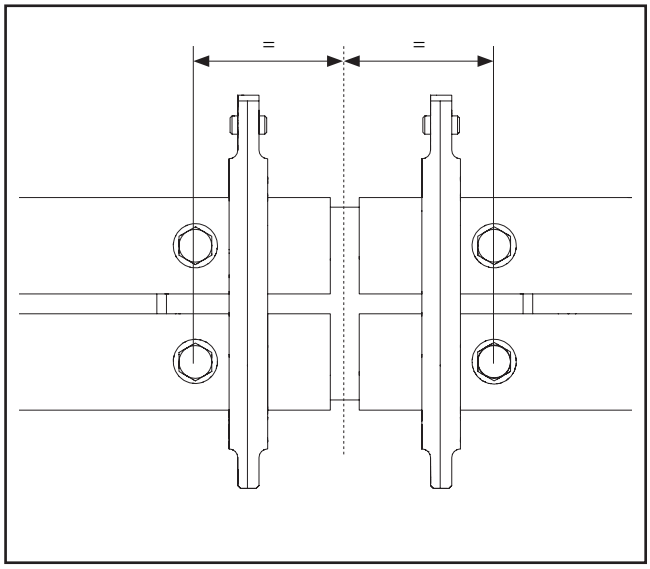

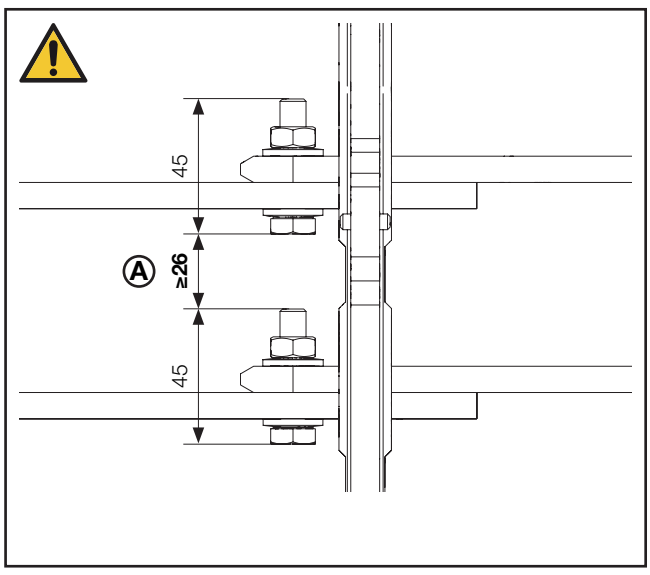

Hinweis / Note / Remarque Ⓐ

Die Abstände für Luft- und Kriechstrecken sind je nach Anwendungsfall auszulegen!

The clearances and creepage distances should be tailored to the individual application.

Les distances pour les entrefers et les lignes de fuite doivent être déterminées en fonction de l'application !

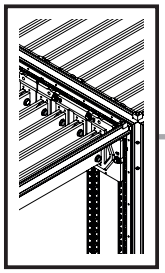

5. Montage Hauptsammelschienensystem
5. Assembling the main busbar system
5. Montage des jeux de barres principaux

5.46 Anreihung 2 x 4 Sammelschienen 50 x 10 im Dachbereich
5.46 Baying 2 x 4 busbars 50 x 10 in the roof section
5.46 Juxtaposition de 2 x 4 jeux de barres 50 x 10 sous le toit

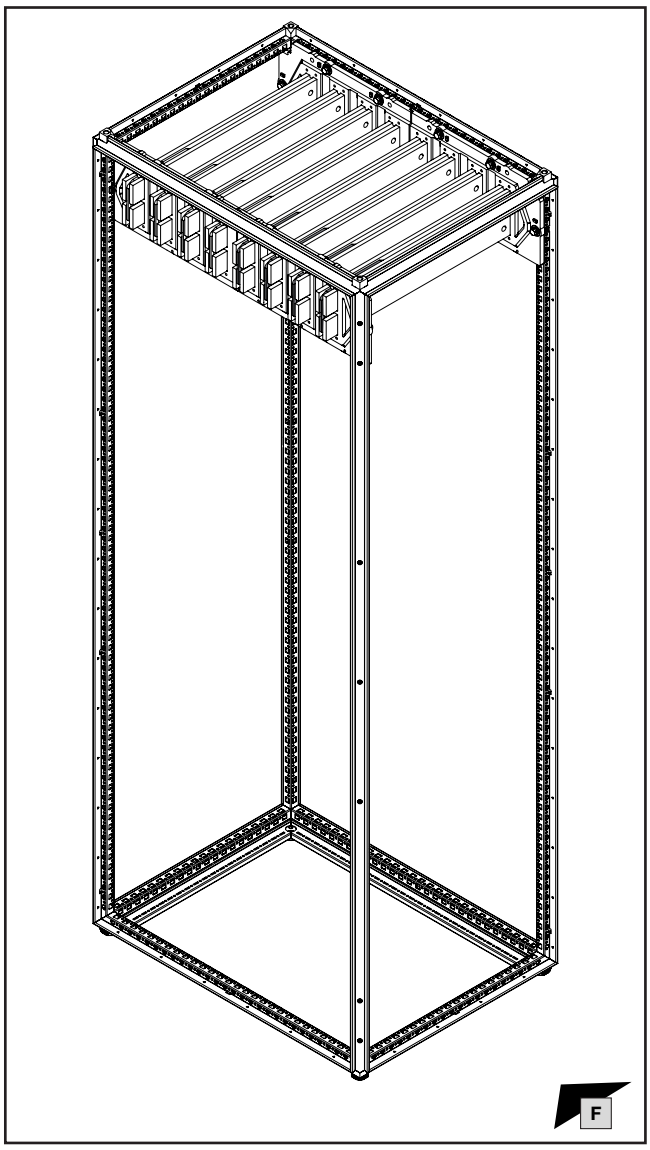

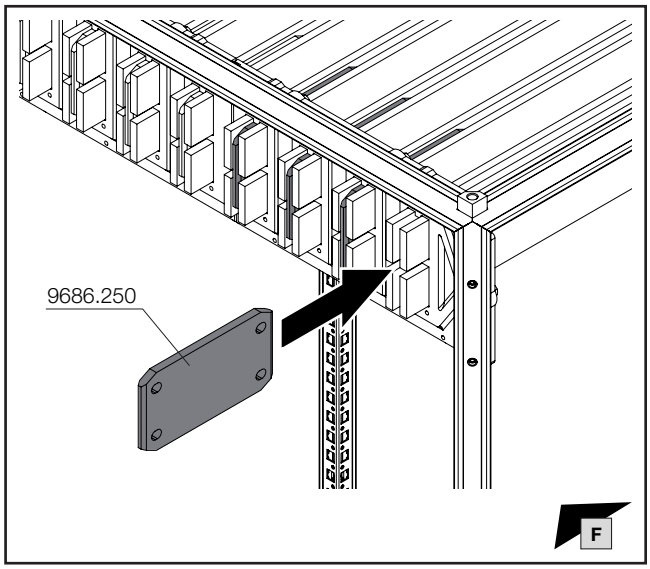

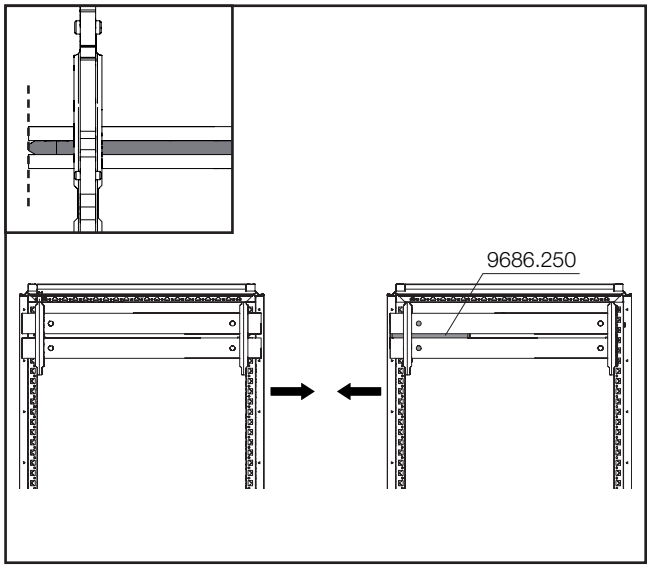

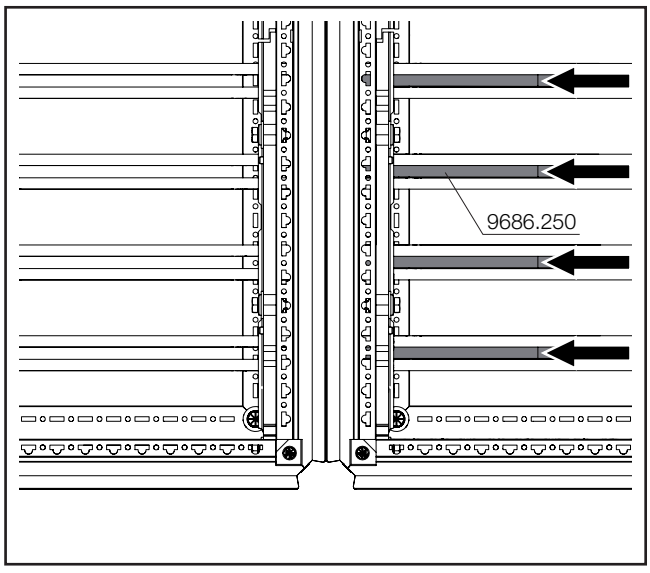

Hinweis / Note / Remarque

Gegebenenfalls Schraubverbindungen oder festgeschraubte Komponenten in unmittelbarer Nähe zum Verschieben der Längsverbinder lockern und nach der Montage wieder mit vorgegebenen Drehmomente festziehen!

If necessary, loosen screw connections or screw-fastened components in the immediate vicinity to move the longitudinal connectors, then re-tighten with the specified torques when fully assembled!

Pour déplacer les éléments de jonction longitudinaux, desserrer éventuellement les liaisons vissées ou les composants vissés à proximité, puis les resserrer à nouveau avec les couples de serrage prescrits après le montage !

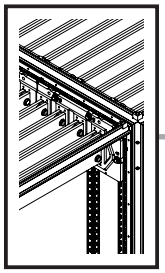

mm

SW16/
SW17

DE EN FR

5. Montage Hauptsammelschienensystem
5. Assembling the main busbar system
5. Montage des jeux de barres principaux

5.46 Anreihung 2 x 4 Sammelschienen 50 x 10 im Dachbereich
5.46 Baying 2 x 4 busbars 50 x 10 in the roof section
5.46 Juxtaposition de 2 x 4 jeux de barres 50 x 10 sous le toit

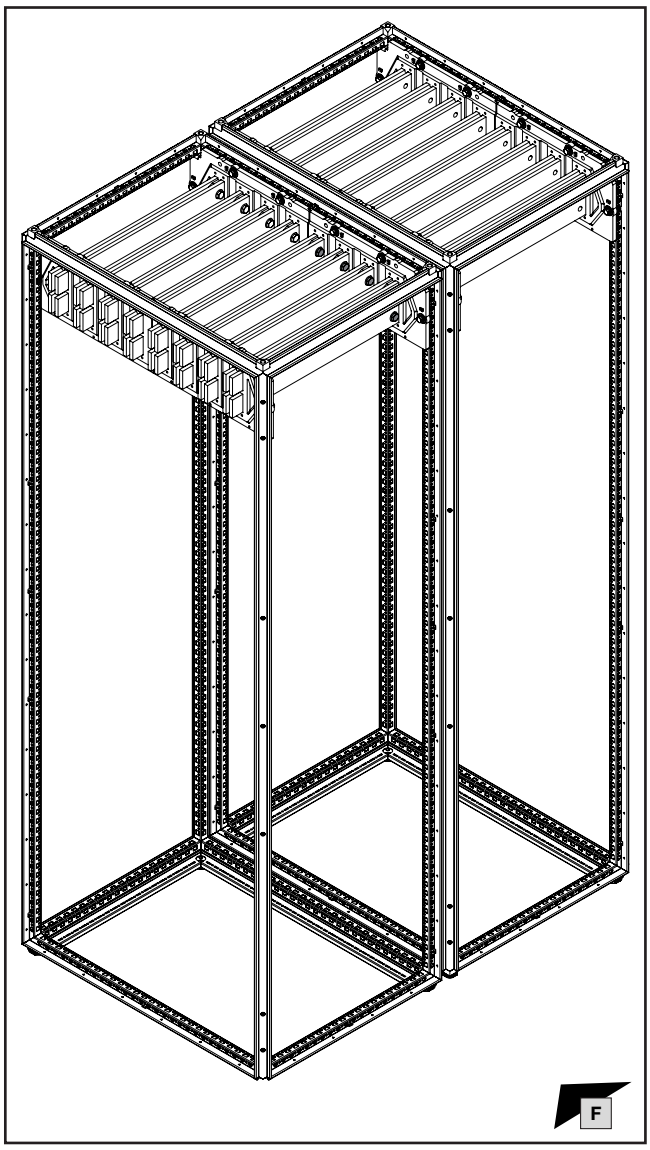

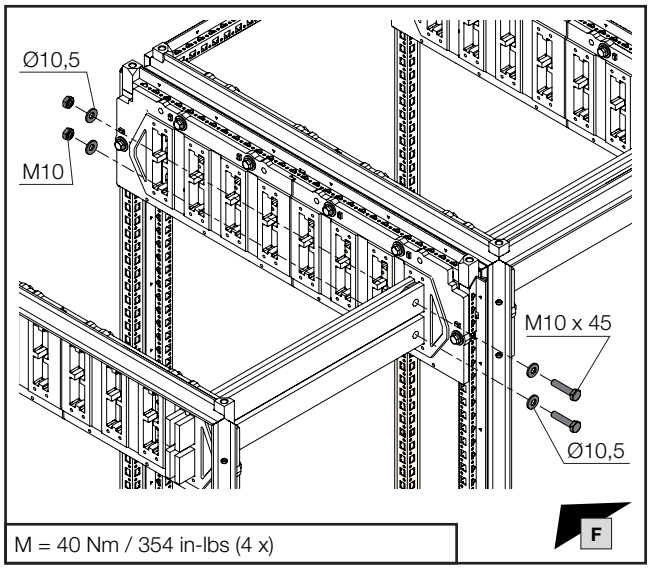

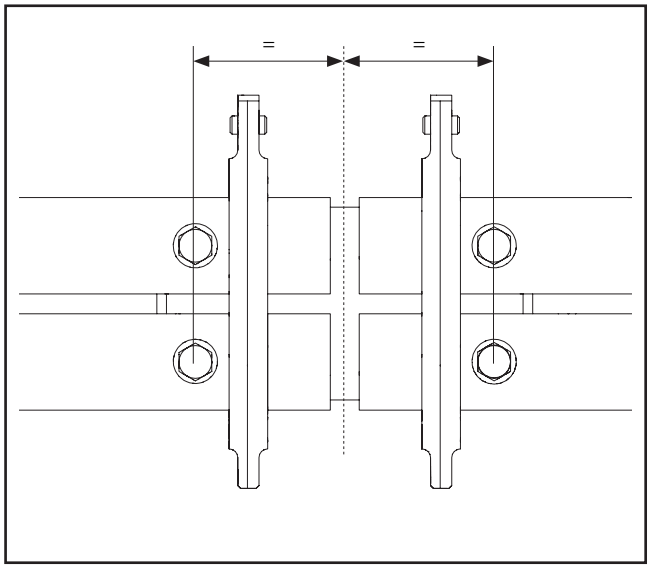

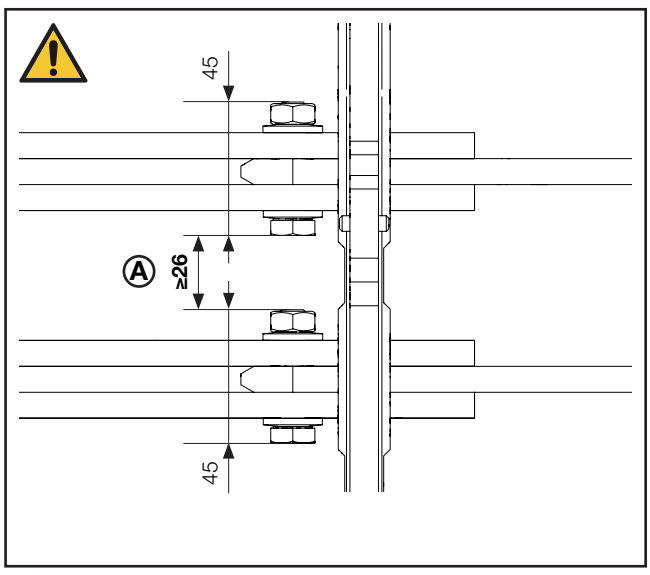

Hinweis / Note / Remarque Ⓐ

Die Abstände für Luft- und Kriechstrecken sind je nach Anwendungsfall auszulegen!

The clearances and creepage distances should be tailored to the individual application.

Les distances pour les entrefers et les lignes de fuite doivent être déterminées en fonction de l'application !

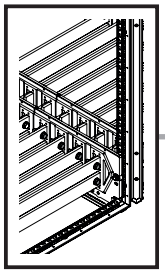

DE EN FR

5. Montage Hauptsammelschienensystem
5. Assembling the main busbar system
5. Montage des jeux de barres principaux

5.47 Anreihung 2 x 2 Sammelschienen 50 x 10 im Bodenbereich
5.47 Baying 2 x 2 busbars 50 x 10 in the base section
5.47 Juxtaposition de 2 x 2 jeux de barres 50 x 10 dans la base

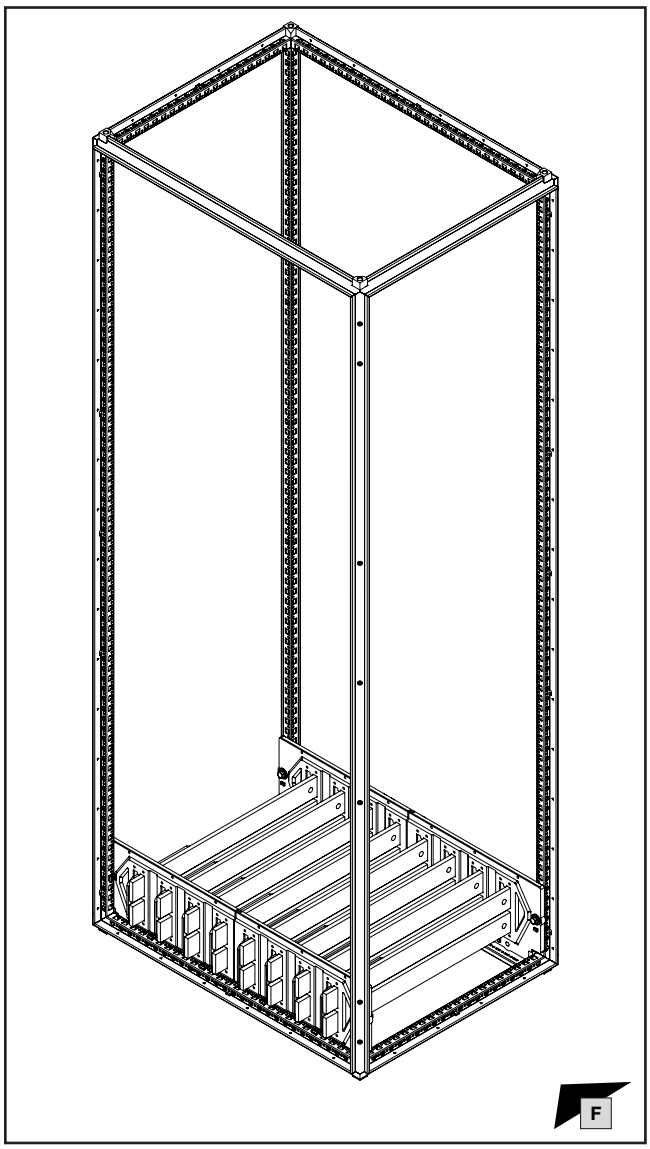

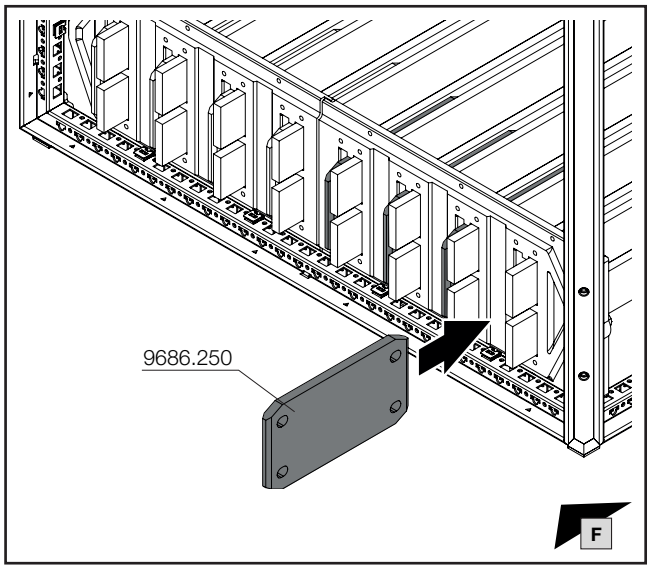

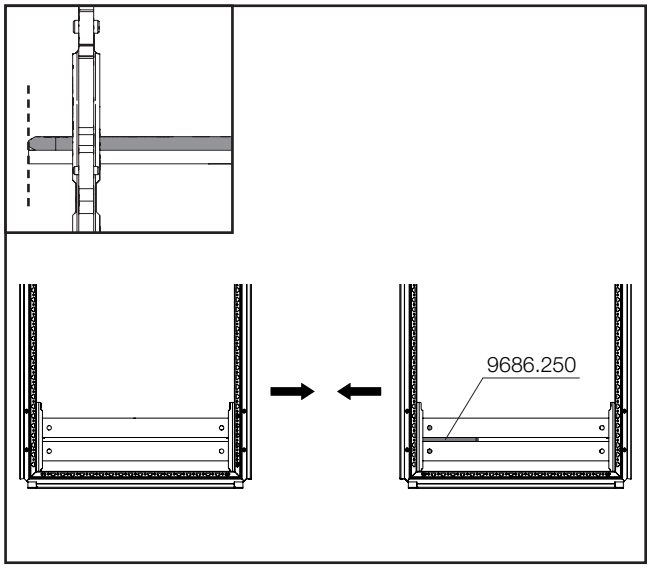

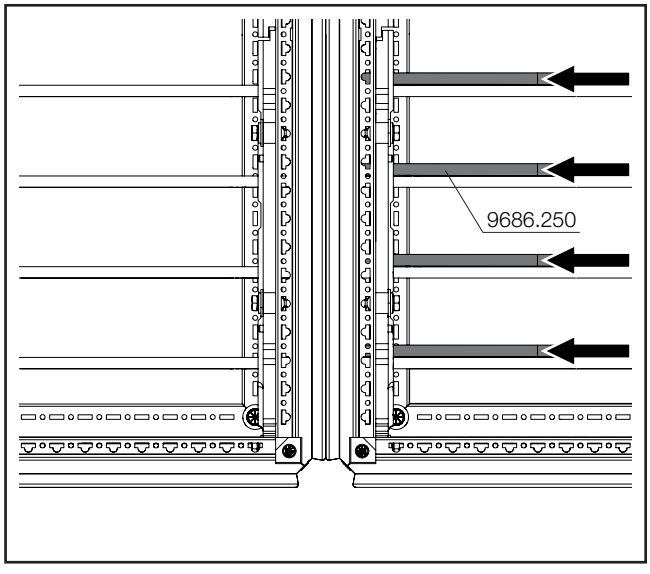

Hinweis / Note / Remarque

Gegebenenfalls Schraubverbindungen oder festgeschraubte Komponenten in unmittelbarer Nähe zum Verschieben der Längsverbinder lockern und nach der Montage wieder mit vorgegebenen Drehmomente festziehen!

If necessary, loosen screw connections or screw-fastened components in the immediate vicinity to move the longitudinal connectors, then re-tighten with the specified torques when fully assembled!

Pour déplacer les éléments de jonction longitudinaux, desserrer éventuellement les liaisons vissées ou les composants vissés à proximité, puis les resserrer à nouveau avec les couples de serrage prescrits après le montage !

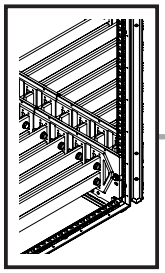

mm

SW16/
SW17

DE EN FR

5. Montage Hauptsammelschienensystem
5. Assembling the main busbar system
5. Montage des jeux de barres principaux

5.47 Anreihung 2 x 2 Sammelschienen 50 x 10 im Bodenbereich
5.47 Baying 2 x 2 busbars 50 x 10 in the base section
5.47 Juxtaposition de 2 x 2 jeux de barres 50 x 10 dans la base

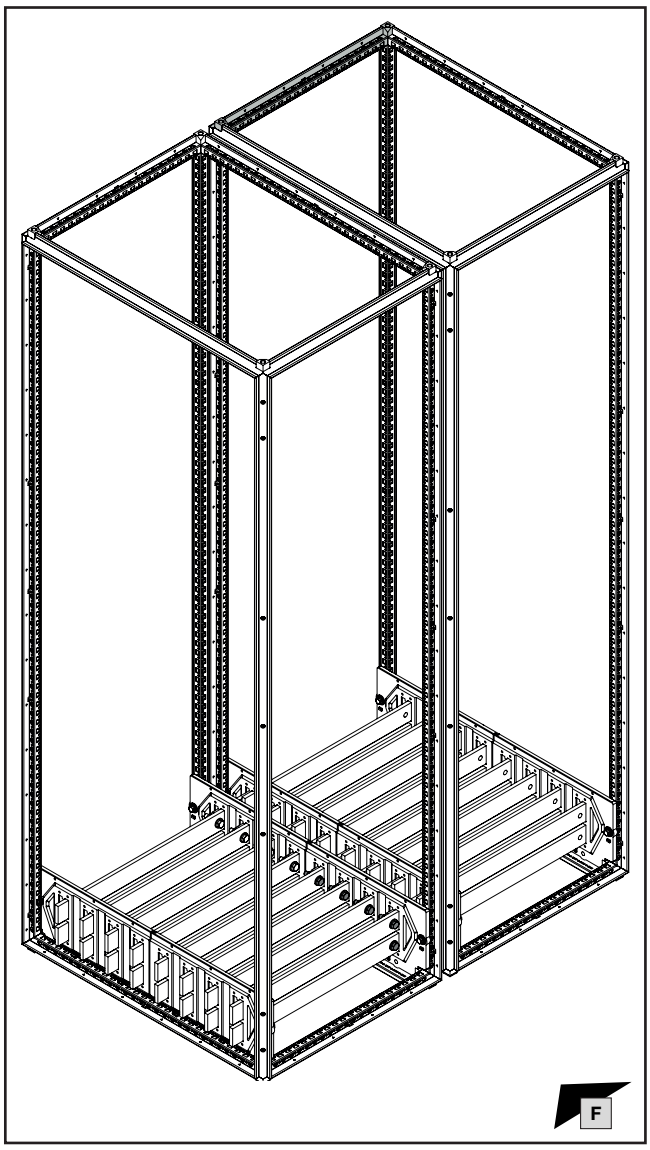

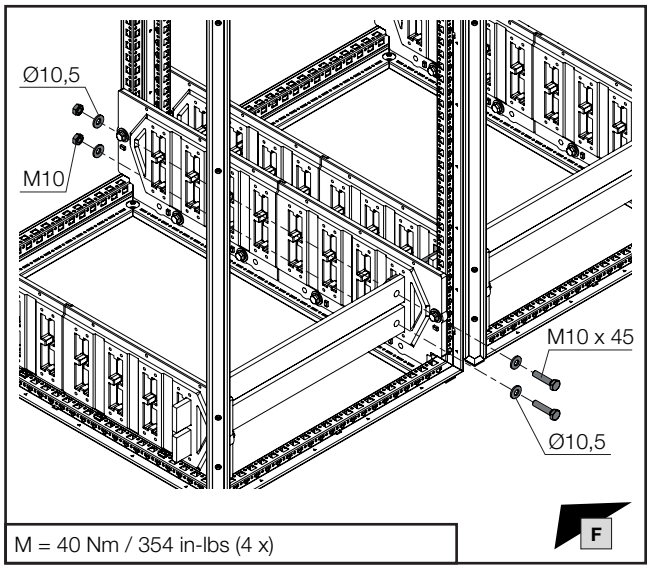

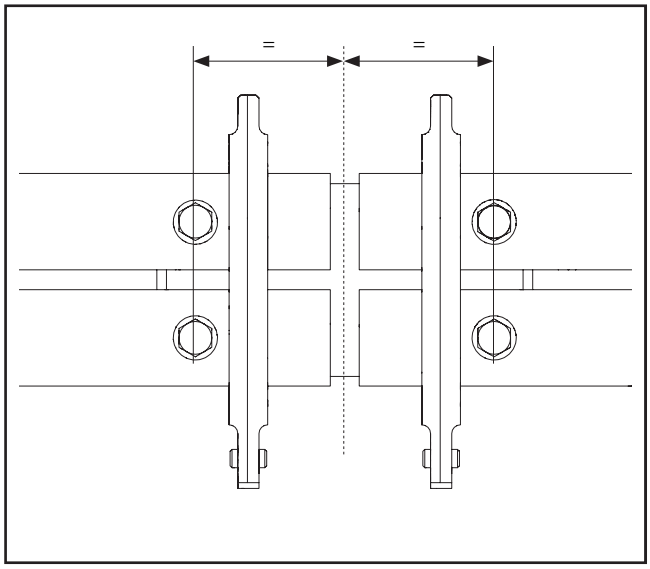

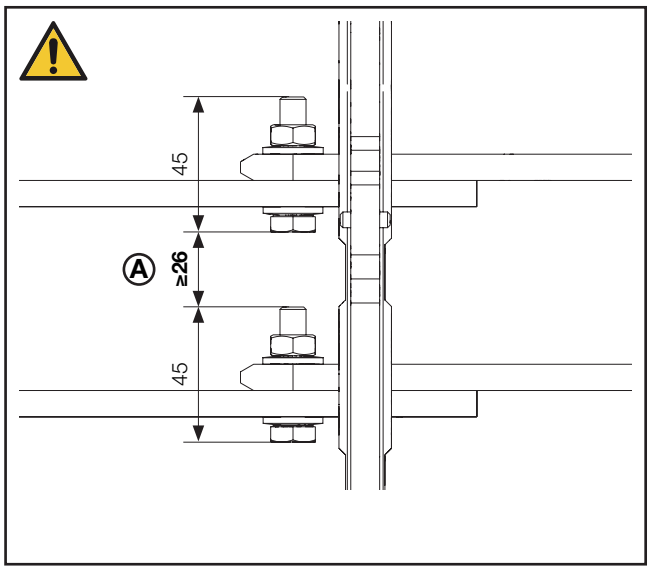

Hinweis / Note / Remarque Ⓐ

Die Abstände für Luft- und Kriechstrecken sind je nach Anwendungsfall auszulegen!

The clearances and creepage distances should be tailored to the individual application.

Les distances pour les entrefers et les lignes de fuite doivent être déterminées en fonction de l'application !

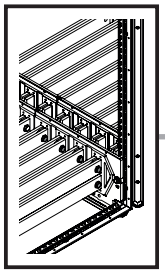

5. Montage Hauptsammelschienensystem
5. Assembling the main busbar system
5. Montage des jeux de barres principaux

5.48 Anreihung 2 x 4 Sammelschienen 50 x 10 im Bodenbereich
5.48 Baying 2 x 4 busbars 50 x 10 in the base section
5.48 Juxtaposition de 2 x 4 jeux de barres 50 x 10 dans la base

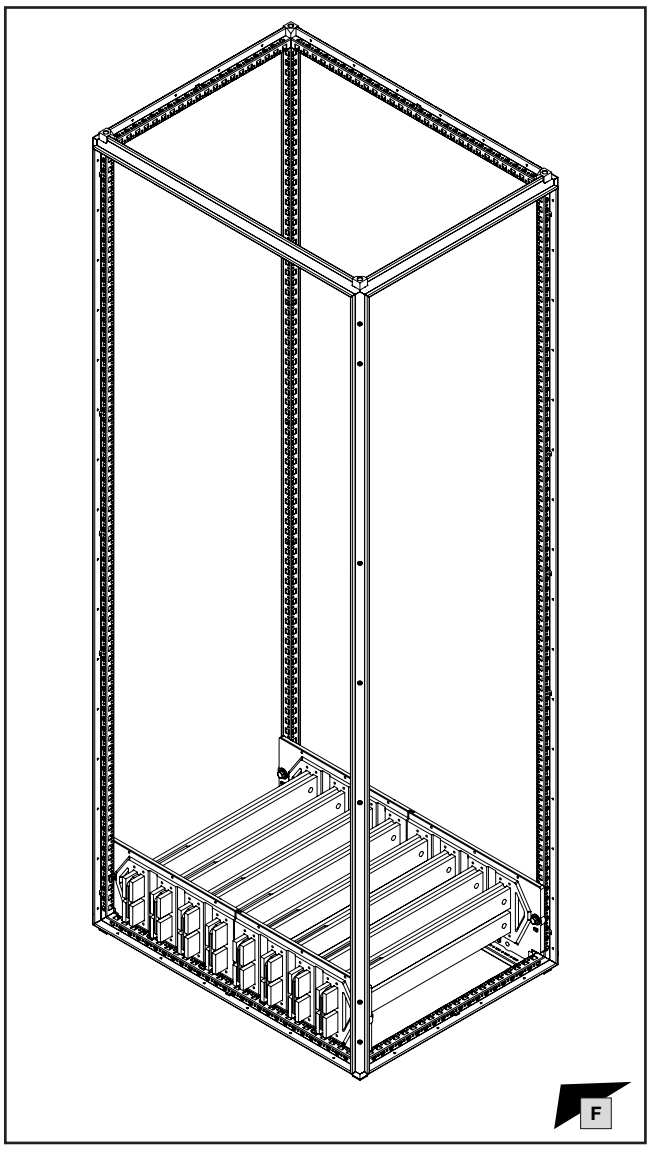

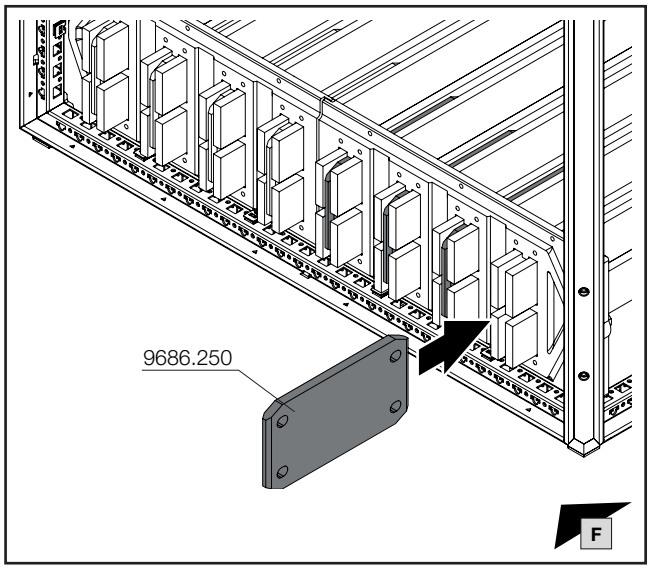

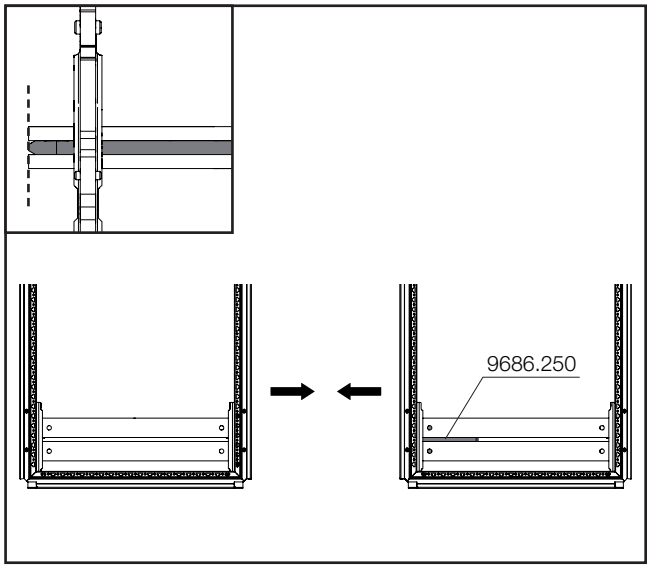

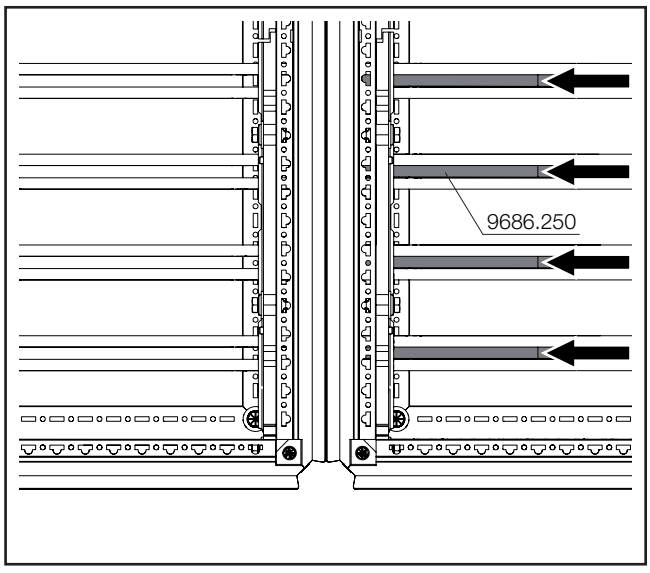

Hinweis / Note / Remarque

Gegebenenfalls Schraubverbindungen oder festgeschraubte Komponenten in unmittelbarer Nähe zum Verschieben der Längsverbinder lockern und nach der Montage wieder mit vorgegebenen Drehmomente festziehen!

If necessary, loosen screw connections or screw-fastened components in the immediate vicinity to move the longitudinal connectors, then re-tighten with the specified torques when fully assembled!

Pour déplacer les éléments de jonction longitudinaux, desserrer éventuellement les liaisons vissées ou les composants vissés à proximité, puis les resserrer à nouveau avec les couples de serrage prescrits après le montage !

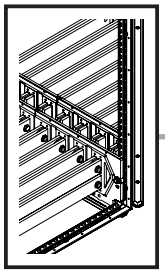

mm

SW16/
SW17

DE EN FR

5. Montage Hauptsammelschienensystem
5. Assembling the main busbar system
5. Montage des jeux de barres principaux

5.48 Anreihung 2 x 4 Sammelschienen 50 x 10 im Bodenbereich
5.48 Baying 2 x 4 busbars 50 x 10 in the base section
5.48 Juxtaposition de 2 x 4 jeux de barres 50 x 10 dans la base

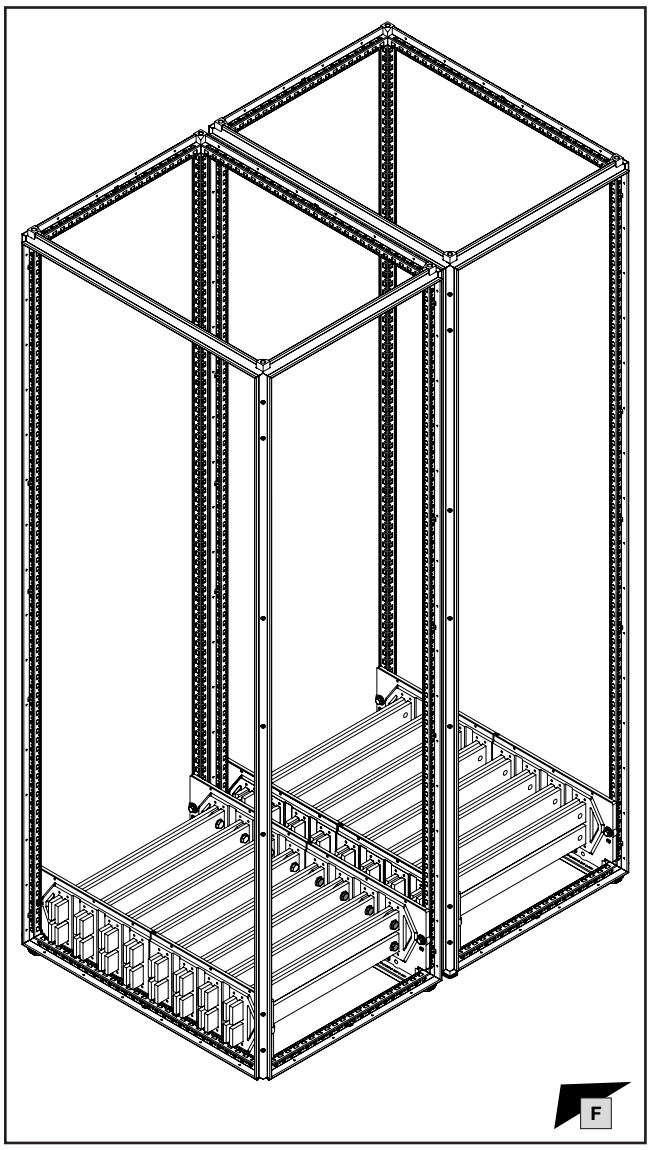

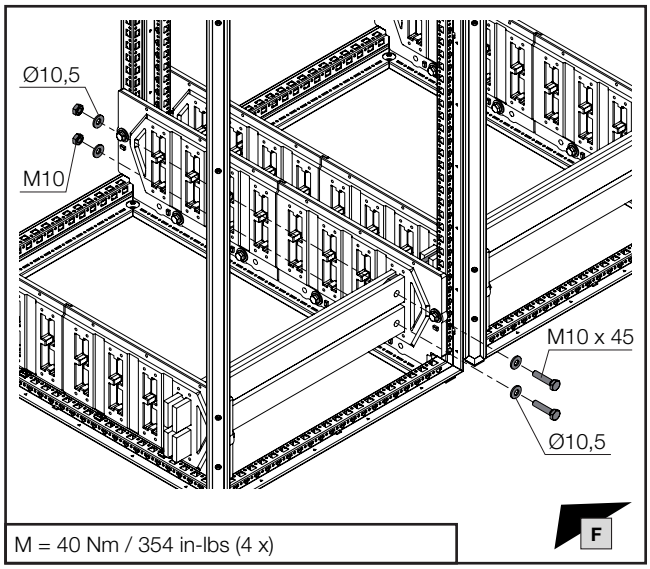

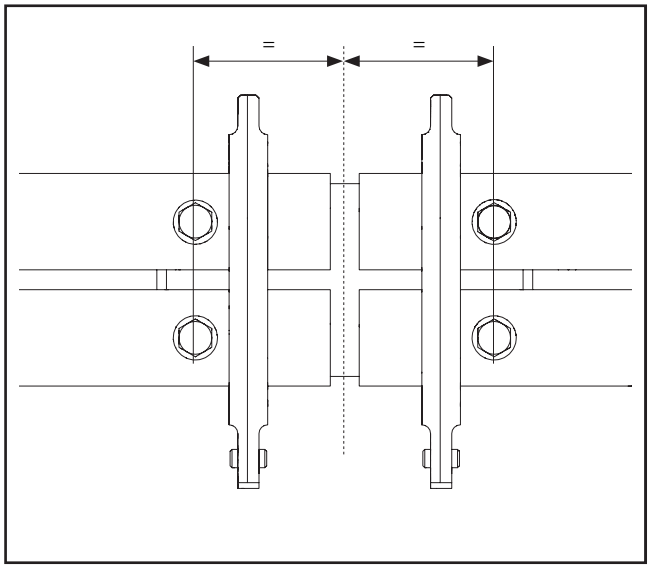

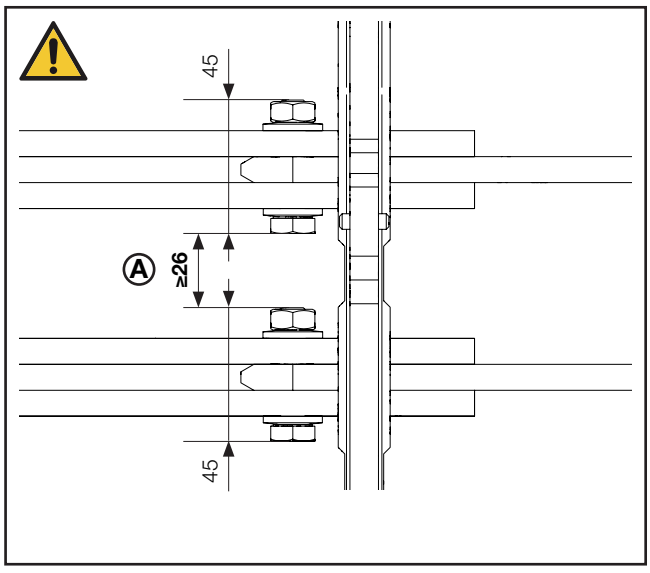

Hinweis / Note / Remarque Ⓐ

Die Abstände für Luft- und Kriechstrecken sind je nach Anwendungsfall auszulegen!

The clearances and creepage distances should be tailored to the individual application.

Les distances pour les entrefers et les lignes de fuite doivent être déterminées en fonction de l'application !

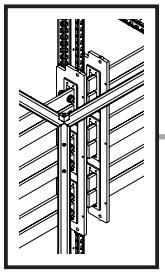

DE EN FR

5. Montage Hauptsammelschienensystem
5. Assembling the main busbar system
5. Montage des jeux de barres principaux

5.49 Anreihung 2 Sammelschienen im Rückbereich
5.49 Baying 2 busbars in the rear section
5.49 Juxtaposition de 2 jeux de barres dans la partie arrière

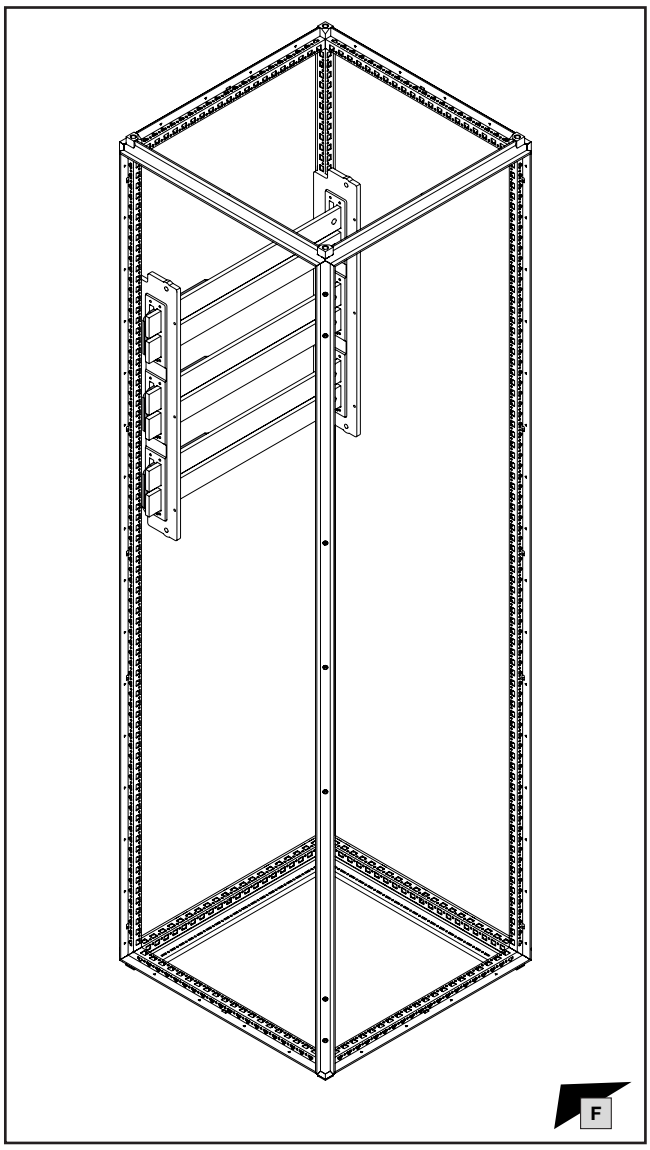

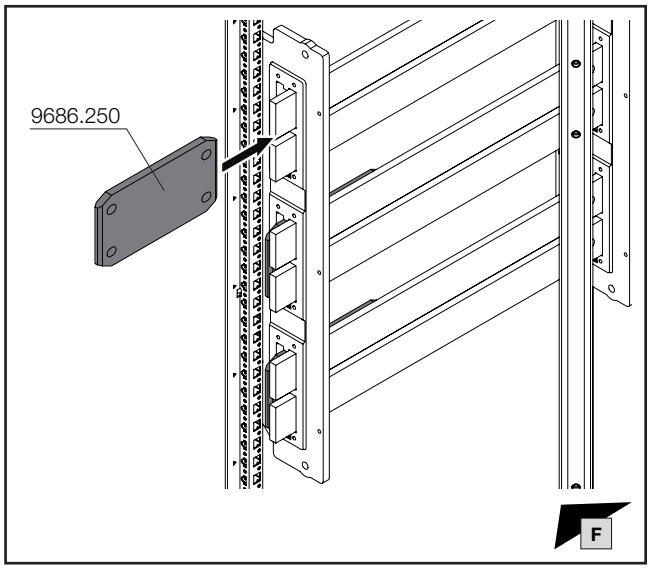

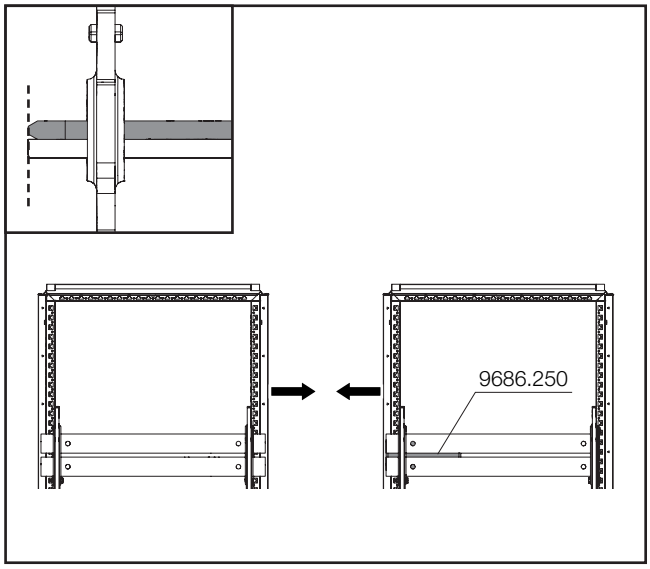

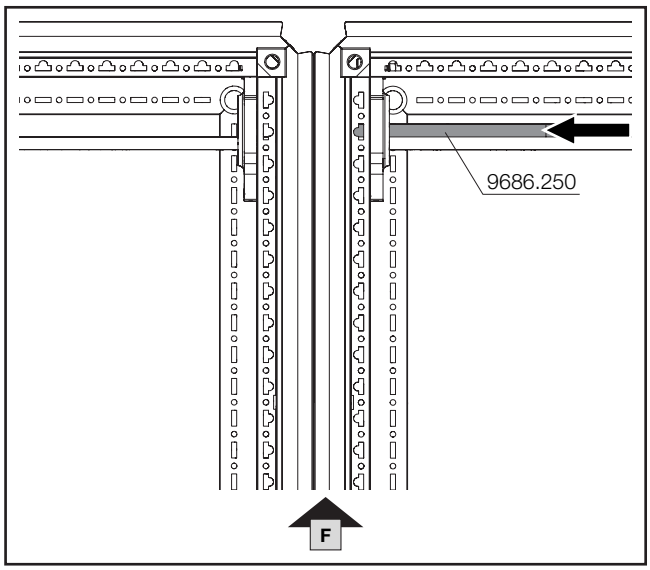

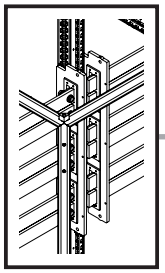

SW16/
SW17

DE EN FR

5. Montage Hauptsammelschienensystem
5. Assembling the main busbar system
5. Montage des jeux de barres principaux

5.49 Anreihung 2 Sammelschienen im Rückbereich
5.49 Baying 2 busbars in the rear section
5.49 Juxtaposition de 2 jeux de barres dans la partie arrière

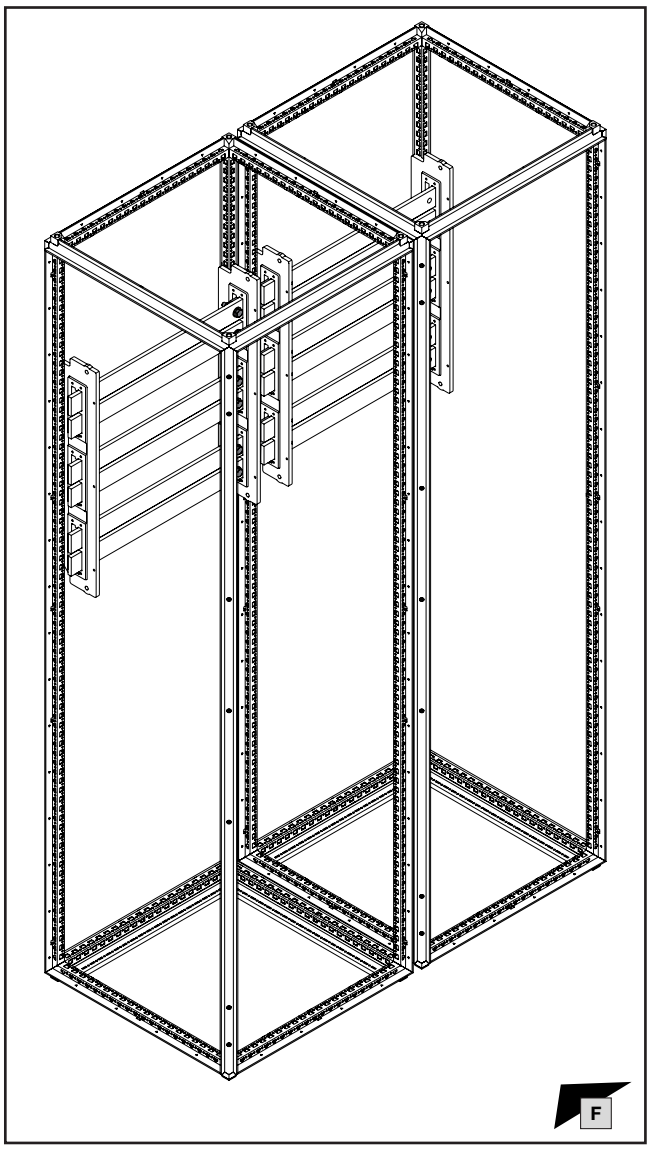

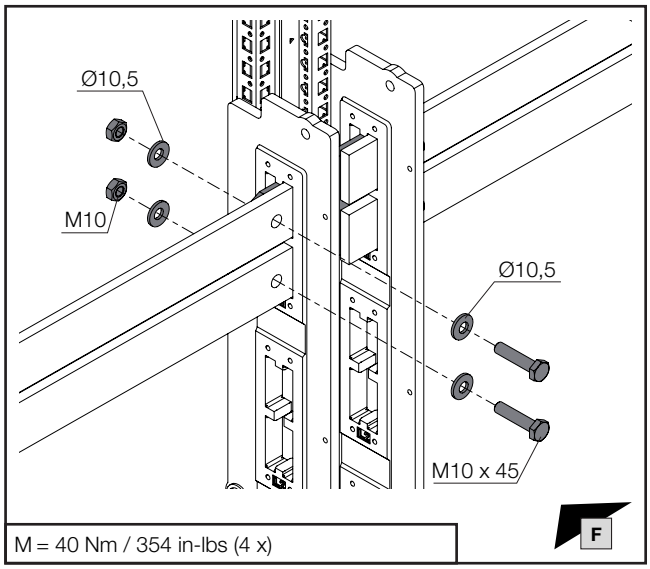

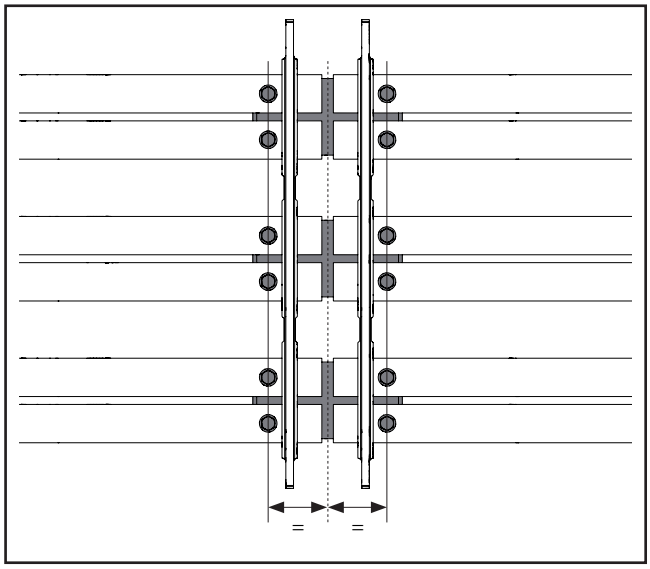

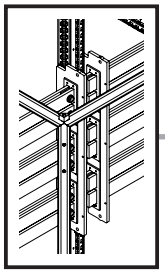

5. Montage Hauptsammelschienensystem
5. Assembling the main busbar system
5. Montage des jeux de barres principaux

5.50 Anreihung 4 Sammelschienen im Rückbereich
5.50 Baying 4 busbars in the rear section
5.50 Juxtaposition de 4 jeux de barres dans la partie arrière

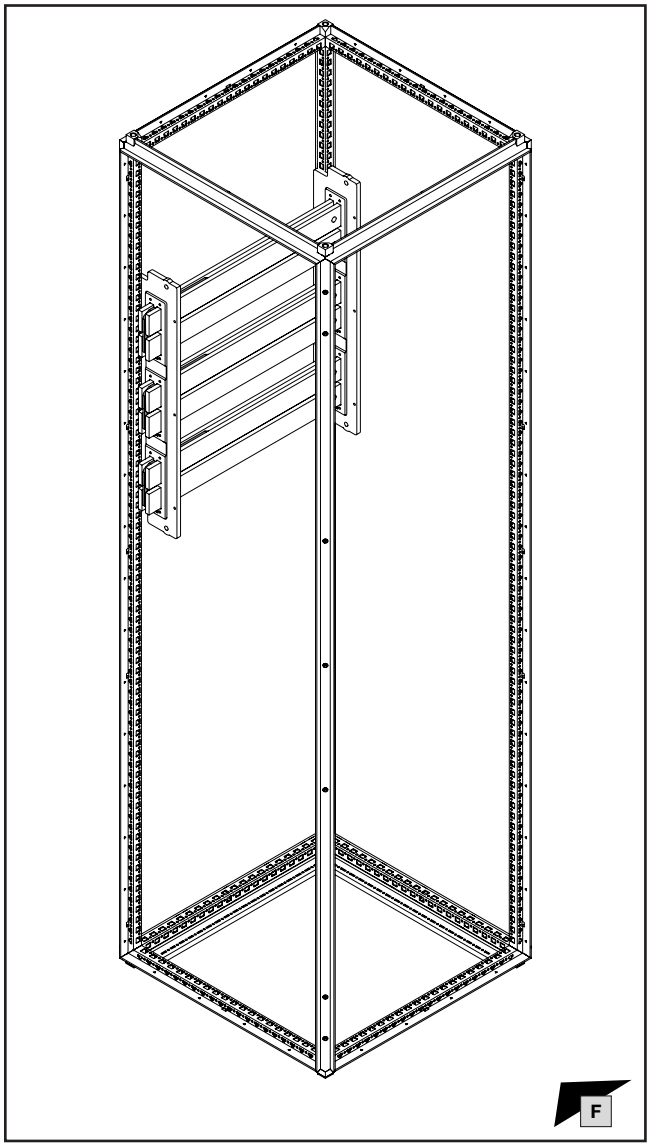

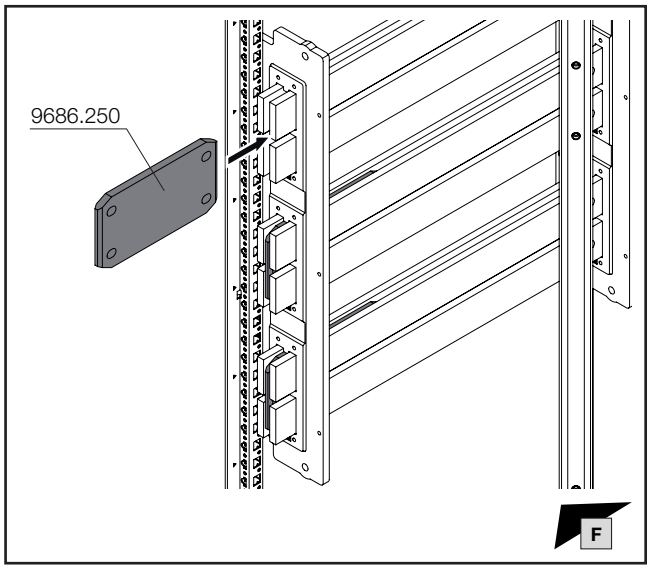

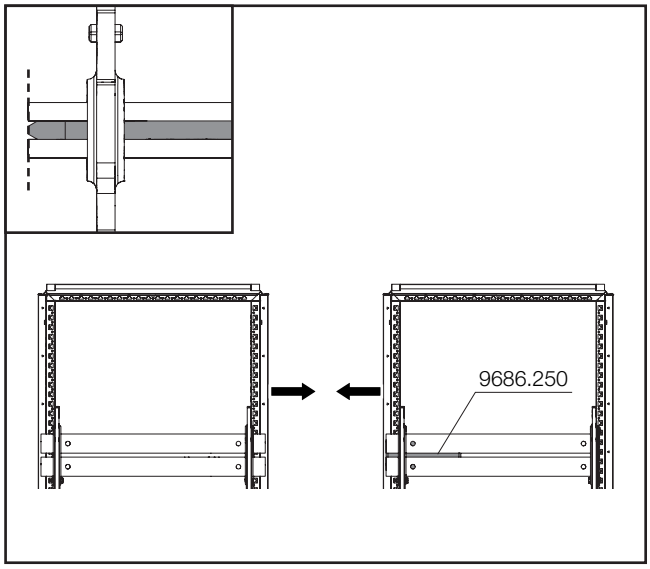

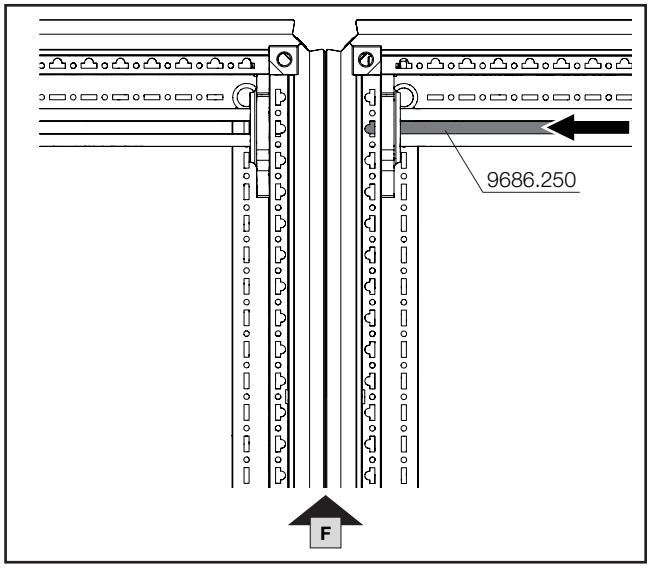

Hinweis / Note / Remarque

Gegebenenfalls Schraubverbindungen oder festgeschraubte Komponenten in unmittelbarer Nähe zum Verschieben der Längsverbinder lockern und nach der Montage wieder mit vorgegebenen Drehmomente festziehen!

If necessary, loosen screw connections or screw-fastened components in the immediate vicinity to move the longitudinal connectors, then re-tighten with the specified torques when fully assembled!

Pour déplacer les éléments de jonction longitudinaux, desserrer éventuellement les liaisons vissées ou les composants vissés à proximité, puis les resserrer à nouveau avec les couples de serrage prescrits après le montage !

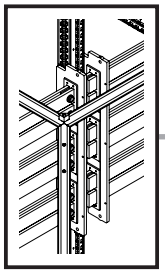

SW16/
SW17

DE EN FR

5. Montage Hauptsammelschienensystem
5. Assembling the main busbar system
5. Montage des jeux de barres principaux

5.50 Anreihung 4 Sammelschienen im Rückbereich
5.50 Baying 4 busbars in the rear section
5.50 Juxtaposition de 4 jeux de barres dans la partie arrière

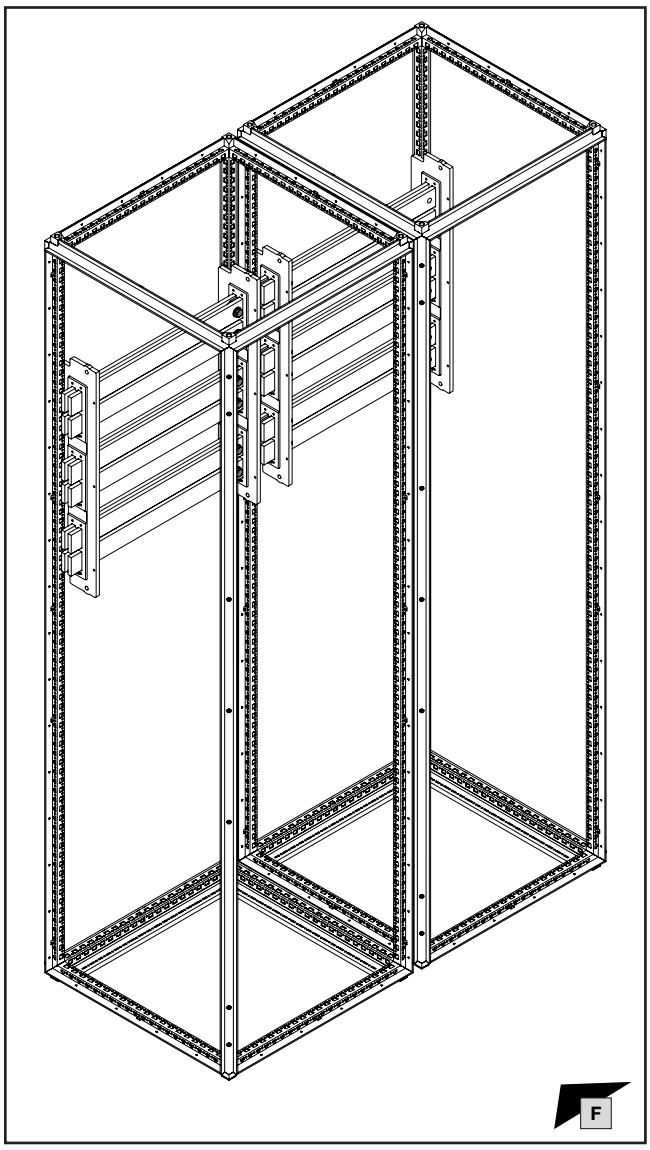

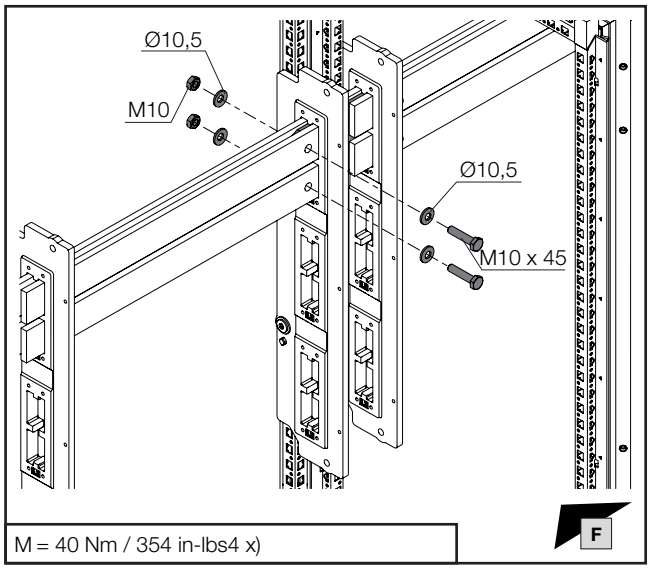

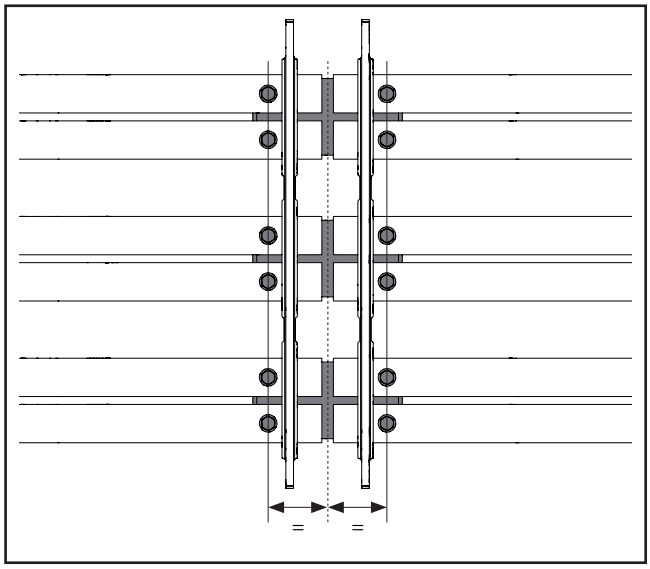

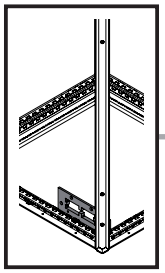

mm

SW13

DE EN FR

6. Montage N-Sammelschienensystem
6. Assembling the N busbar system
6. Montage des jeux de barres Neutre

6.1 Montage Sammelschienenhalter N unten (4 x 50 x 10)
6.1 Fitting the N busbar supports, bottom (4 x 50 x 10)
6.1 Montage des supports de jeux de barres Neutre en bas (4 x 50 x 10)

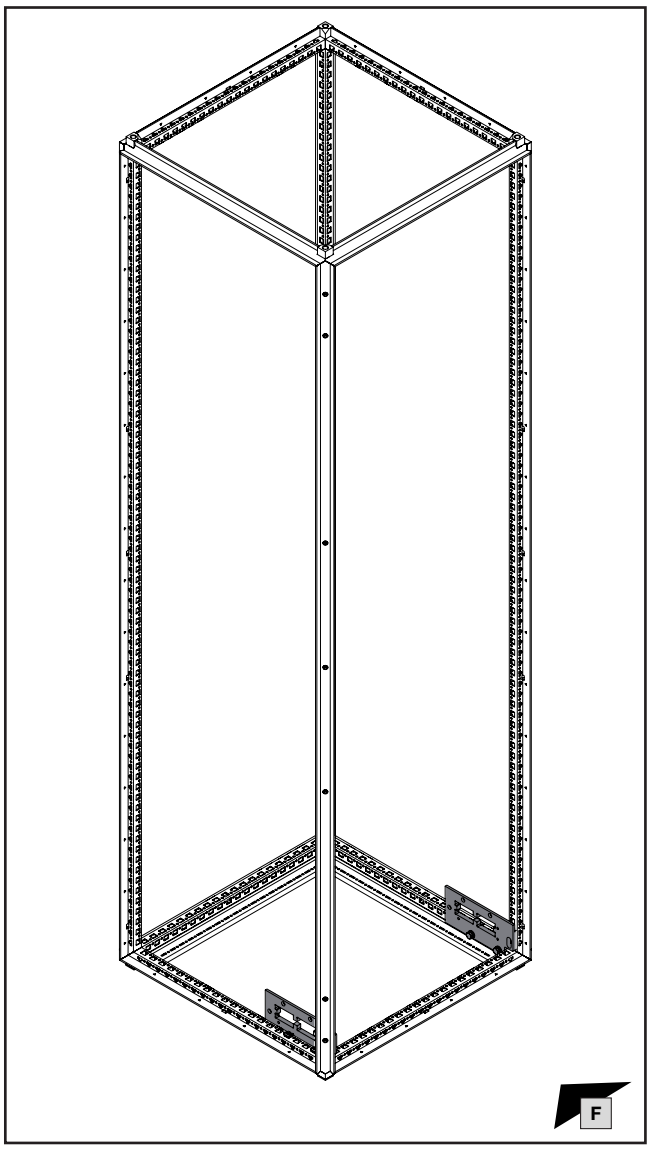

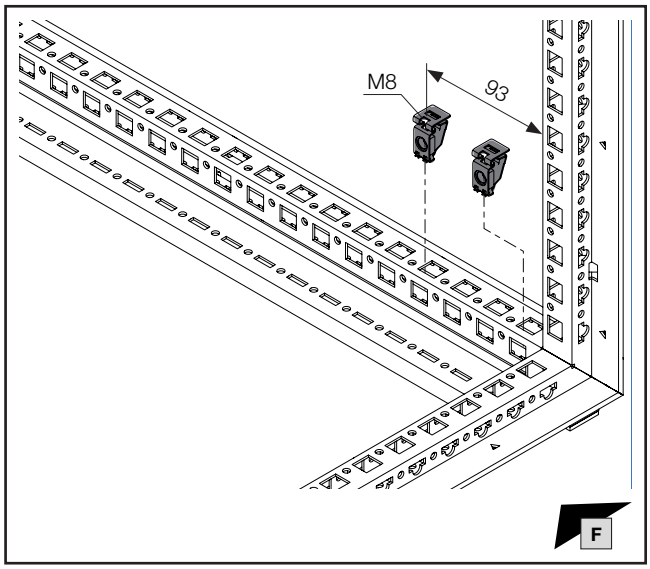

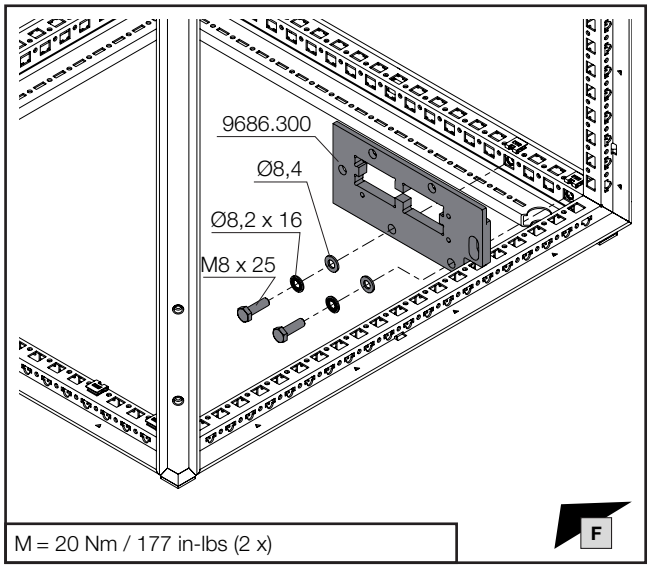

M = 20 Nm / 177 in-lbs (2 x)

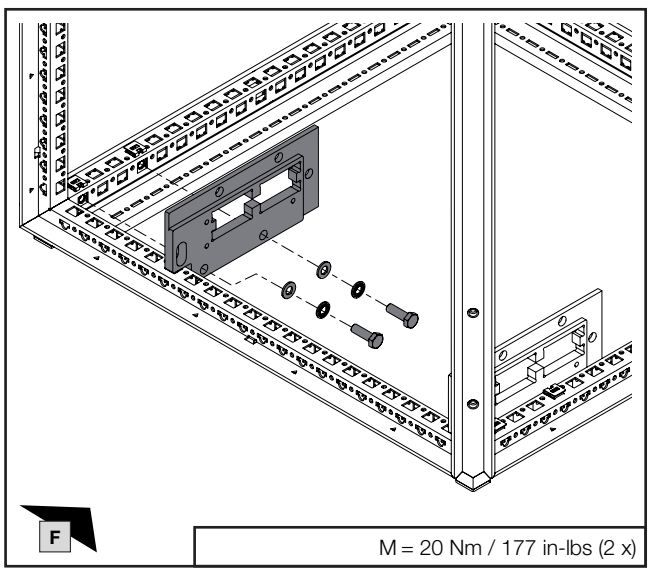

M = 20 Nm / 177 in-lbs (2 x)

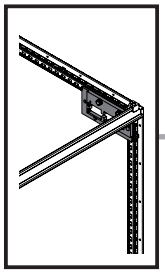

mm

SW13

DE EN FR

6. Montage N-Sammelschienensystem
6. Assembling the N busbar system
6. Montage des jeux de barres Neutre

6.2 Montage Sammelschienenhalter N oben (4 x 50 x 10)
6.2 Fitting the N busbar supports, top (4 x 50 x 10)
6.2 Montage des supports de jeux de barres Neutre en haut (4 x 50 x 10)

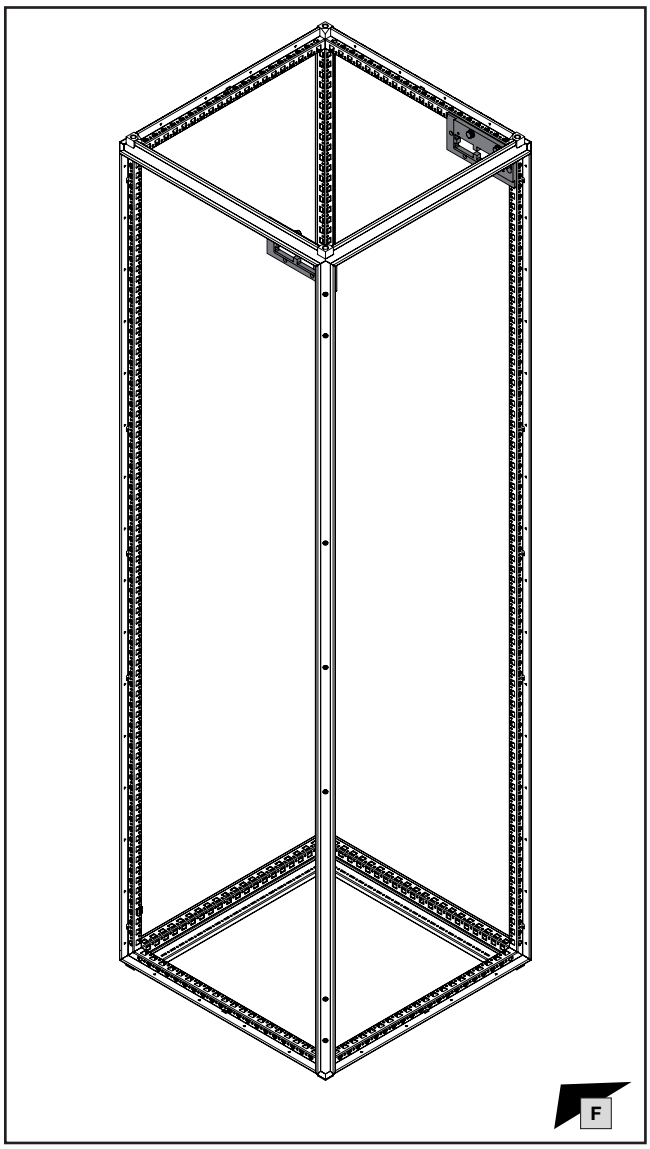

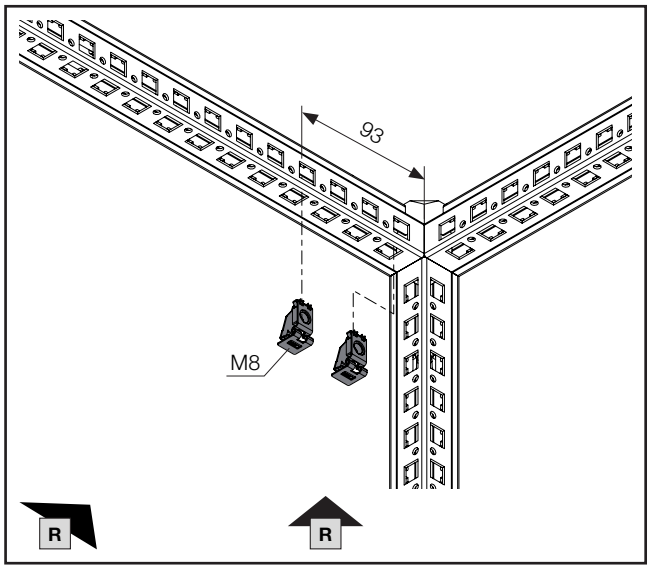

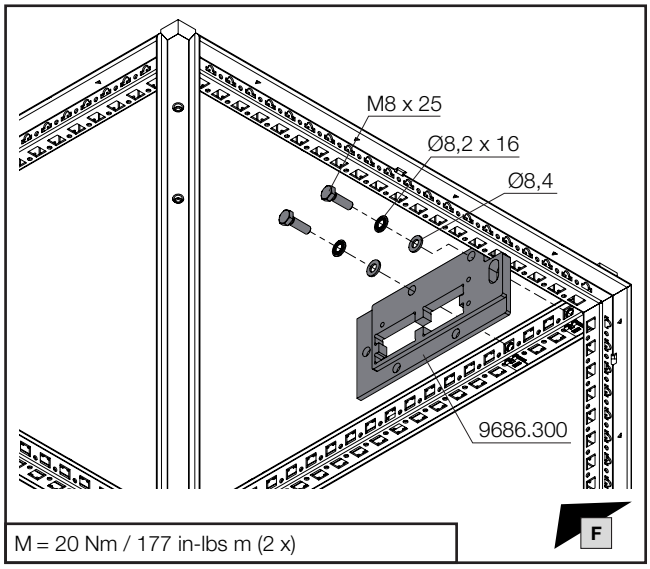

M = 20 Nm / 177 in-lbs m (2 x)

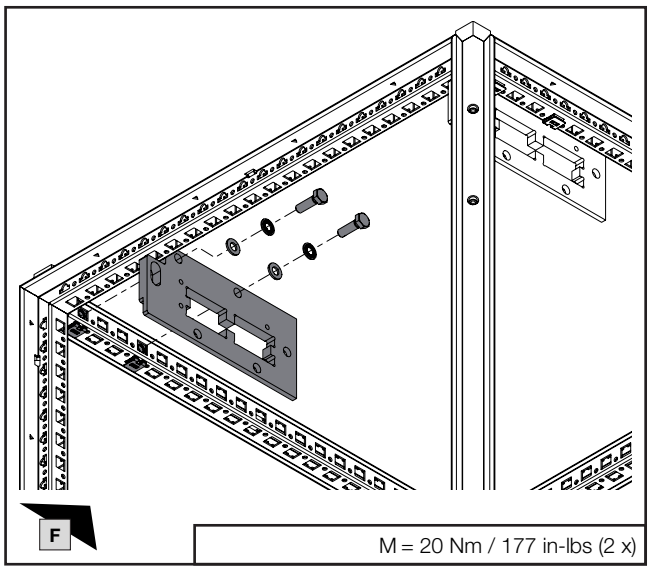

M = 20 Nm / 177 in-lbs (2 x)

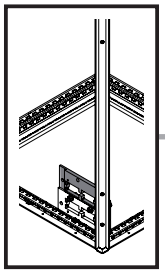

SW13

DE EN FR

6. Montage N-Sammelschienensystem
6. Assembling the N busbar system
6. Montage des jeux de barres Neutre

6.3 Montage Sammelschienenhalter N unten (2 x 4 x 50 x 10)
6.3 Fitting the N busbar supports, bottom (2 x 4 x 50 x 10)
6.3 Montage des supports de jeux de barres Neutre en bas (2 x 4 x 50 x 10)

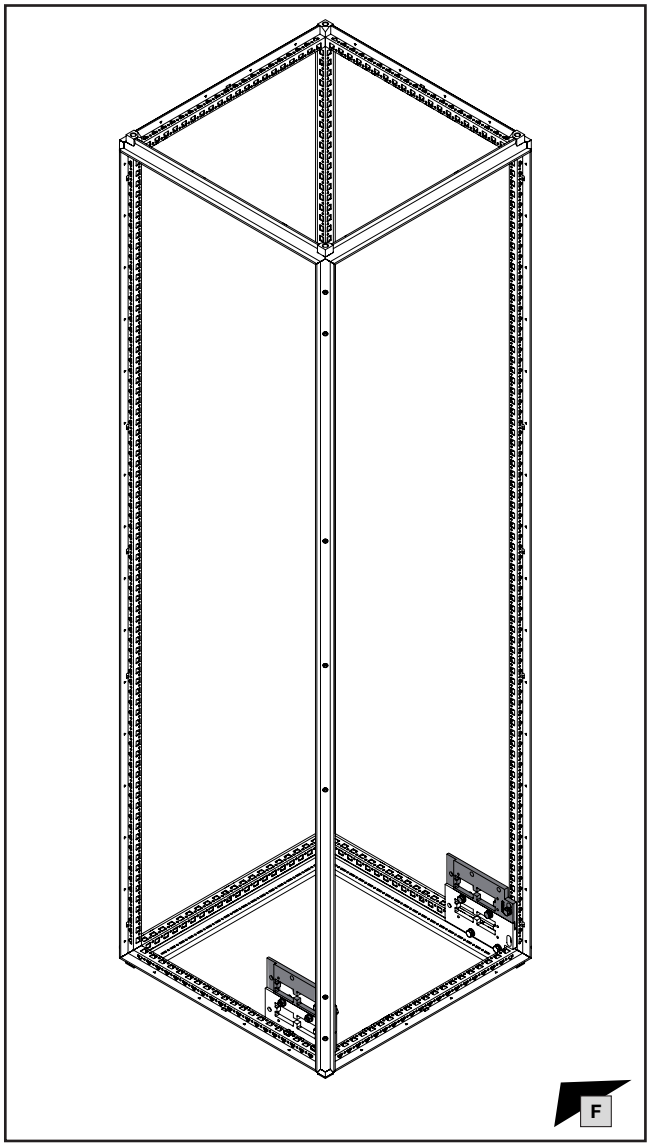

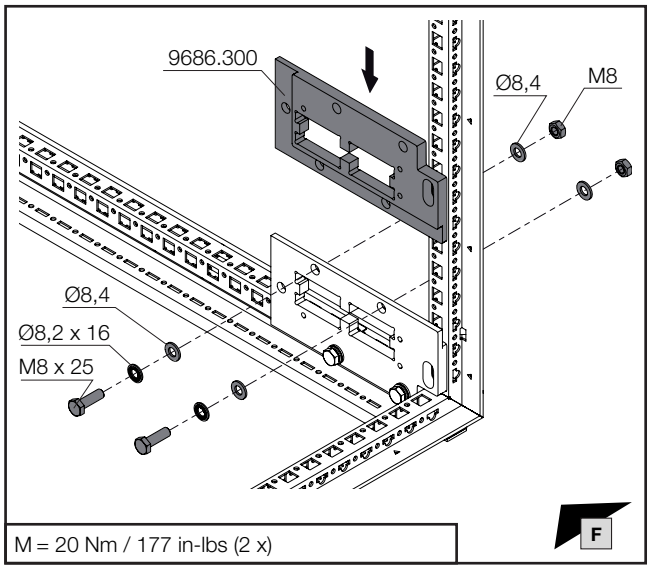

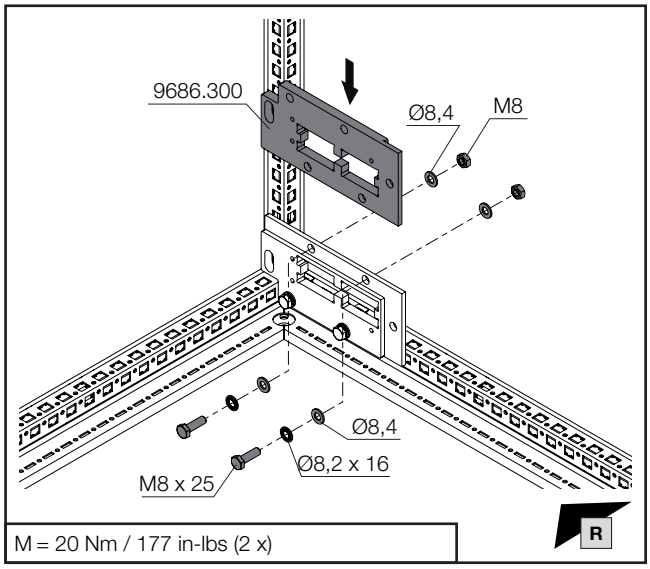

2 x 9686.300

4 x	
4 x	
4 x	
4 x	

Zusätzlich benötigt:
Also required:
Accessoires indispensables :

2 x		M8 x 25
6 x		Ø8,4 (ISO 7089)
2 x		Ø8,2 x 16 (NF E 25511)
4 x		M8

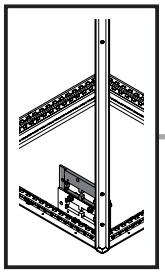

SW13

DE EN FR

6. Montage N-Sammelschienensystem
6. Assembling the N busbar system
6. Montage des jeux de barres Neutre

6.3 Montage Sammelschienenhalter N unten (2 x 4 x 50 x 10)
6.3 Fitting the N busbar supports, bottom (2 x 4 x 50 x 10)
6.3 Montage des supports de jeux de barres Neutre en bas (2 x 4 x 50 x 10)

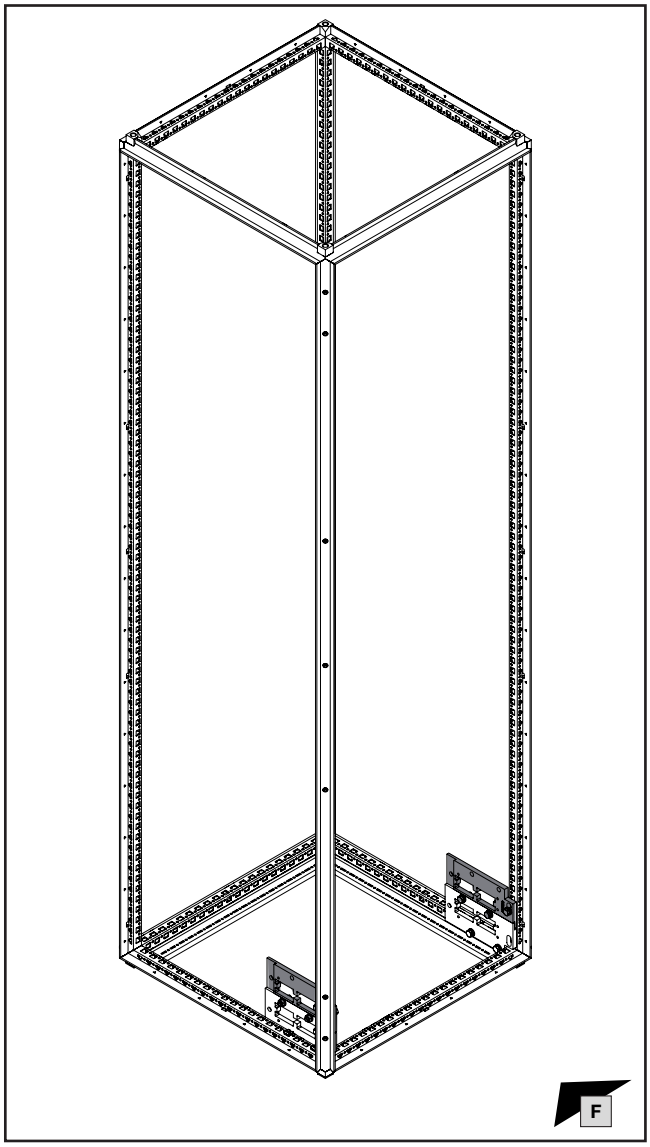

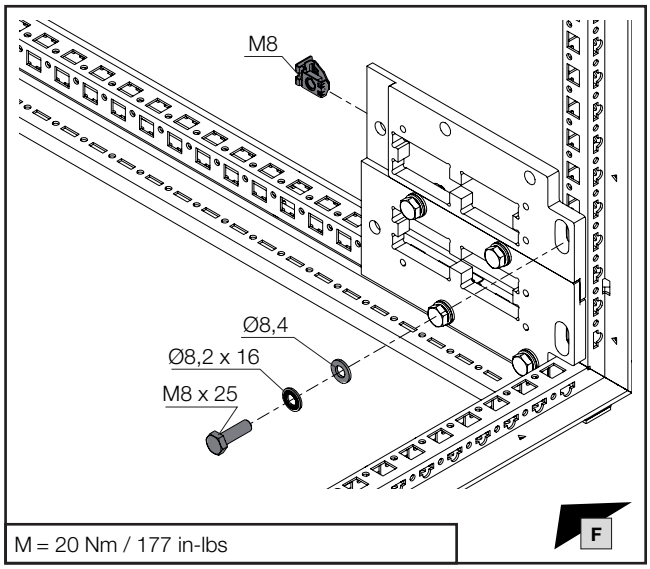

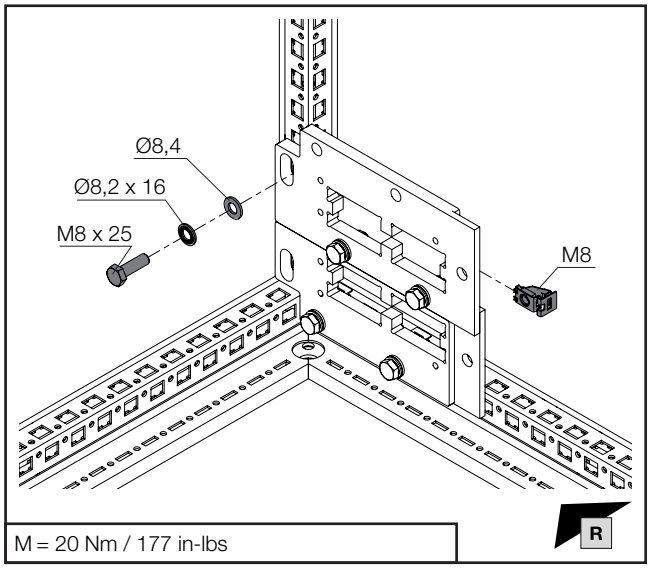

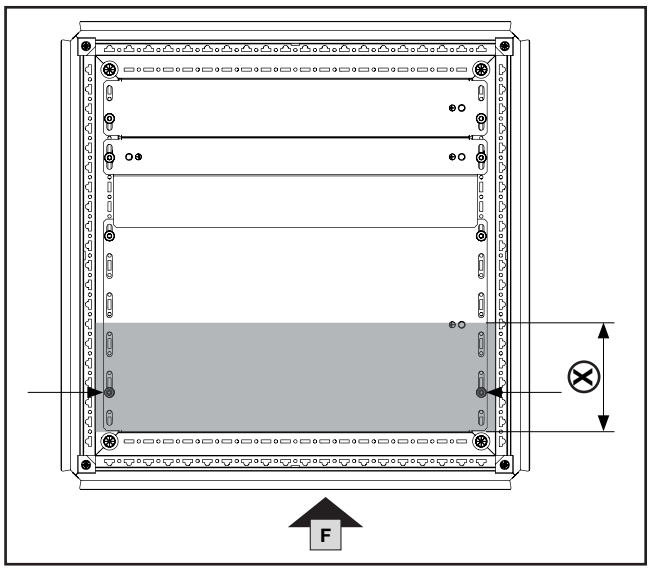

Hinweis / Note / Remarque

Befestigungsschrauben der Bodenbleche im Bereich der Sperrfläche (X) = 140 mm vor dem Einlegen der Cu-Sammelschienen bei Anreihung der Schränke entfernen.

Remove the mounting screws from gland plates in the vicinity of the restricted area (X) = 140 mm before inserting the Cu busbars when baying enclosures.

Retirer les vis de fixation des plaques passe-câbles au niveau de la zone critique (X) = 140 mm avant d'installer le jeu de barre en cuivre lors de la juxtaposition des armoires.

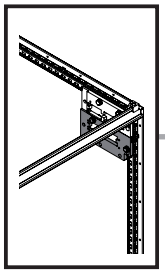

SW13

DE EN FR

6. Montage N-Sammelschienensystem
6. Assembling the N busbar system
6. Montage des jeux de barres Neutre

6.4 Montage Sammelschienenhalter N oben (2 x 4 x 50 x 10)
6.4 Fitting the N busbar supports, top (2 x 4 x 50 x 10)
6.4 Montage des supports de jeux de barres Neutre en haut (2 x 4 x 50 x 10)

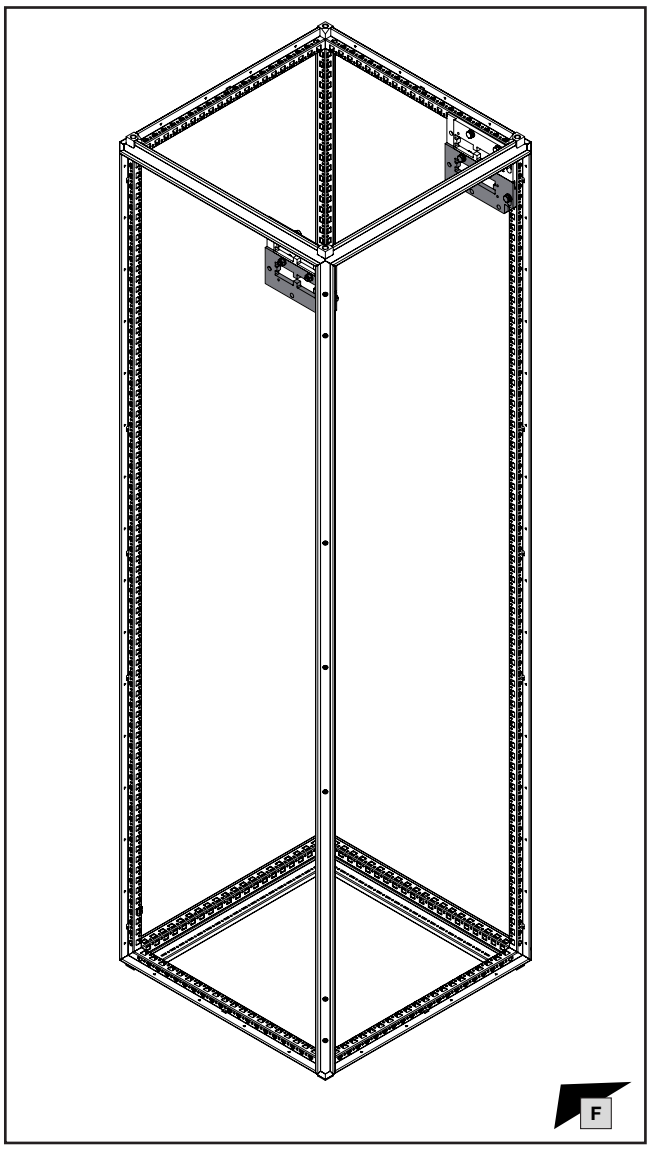

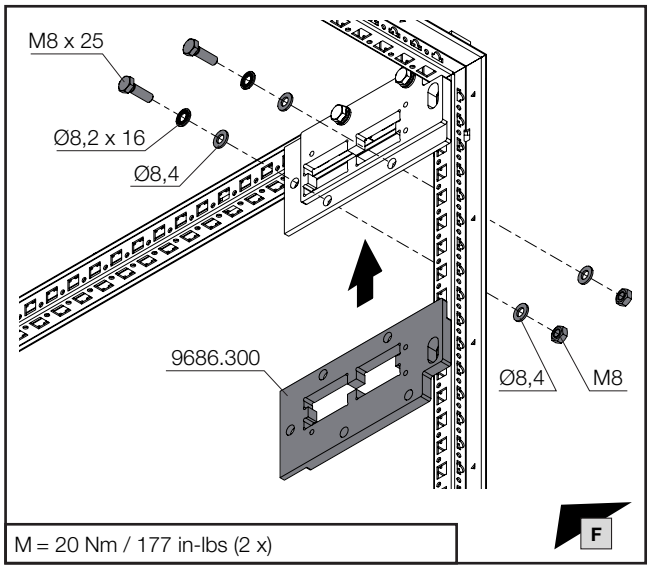

M = 20 Nm / 177 in-lbs (2 x)

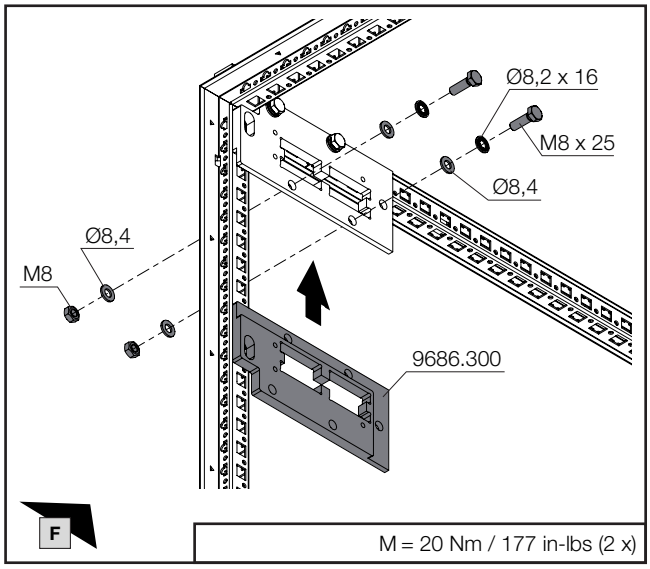

M = 20 Nm / 177 in-lbs (2 x)

2 x 9686.300

4 x	
4 x	
4 x	
4 x	

Zusätzlich benötigt:
Also required:
Accessoires indispensables :

2 x		M8 x 25
6 x		Ø8,4 (ISO 7089)
2 x		Ø8,2 x 16 (NF E 25511)
4 x		M8

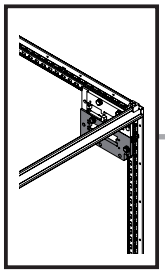

SW13

DE EN FR

6. Montage N-Sammelschienensystem
6. Assembling the N busbar system
6. Montage des jeux de barres Neutre

6.4 Montage Sammelschienenhalter N oben (2 x 4 x 50 x 10)
6.4 Fitting the N busbar supports, top (2 x 4 x 50 x 10)
6.4 Montage des supports de jeux de barres Neutre en haut (2 x 4 x 50 x 10)

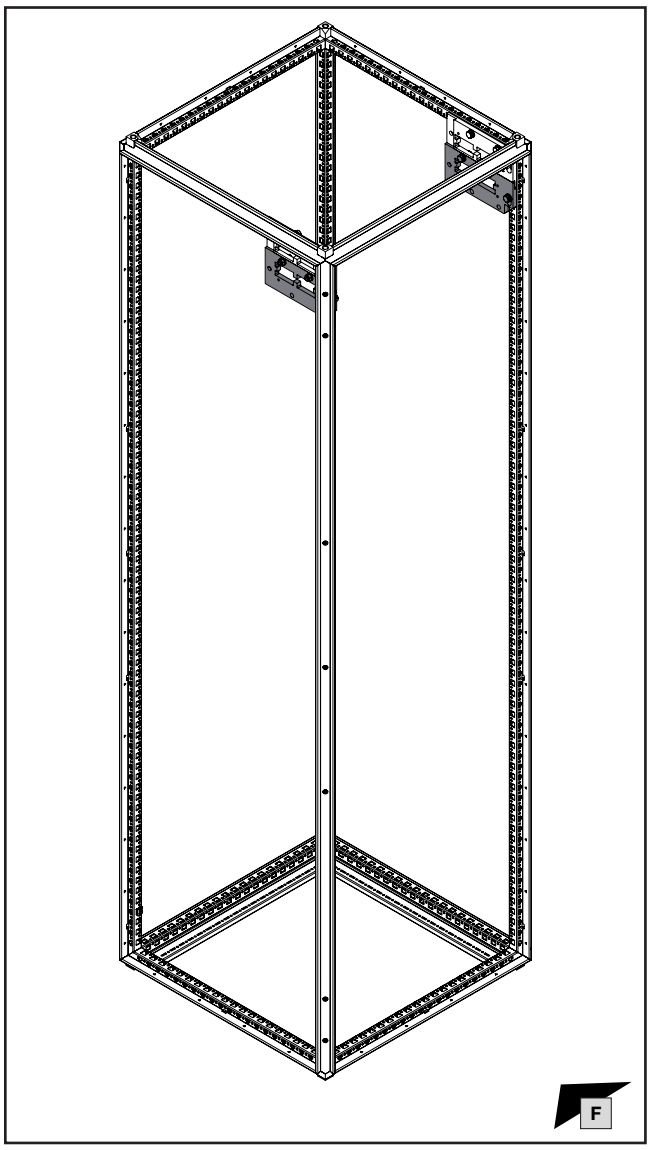

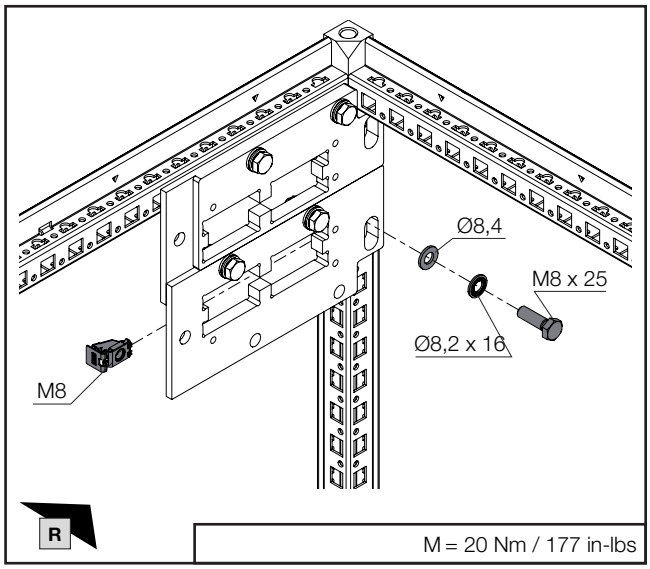

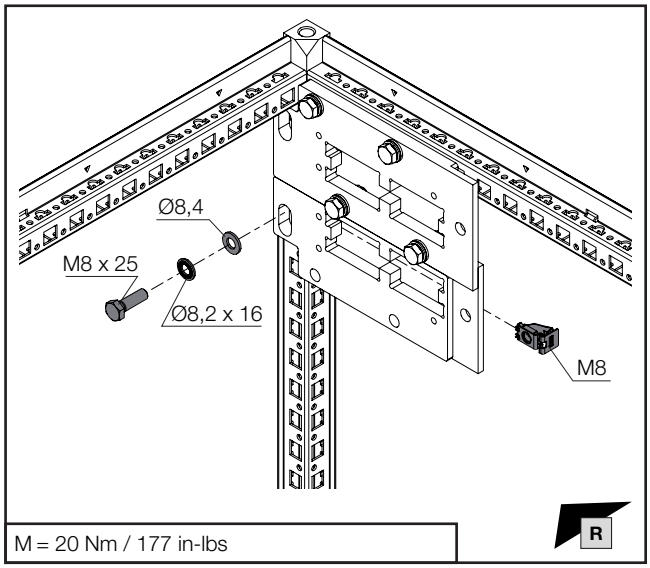

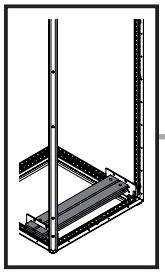

DE EN FR

6. Montage N-Sammelschienensystem
6. Assembling the N busbar system
6. Montage des jeux de barres Neutre

6.5 Einlegen der Cu-ETP Sammelschienen N unten (4 x 50 x 10)
6.5 Inserting the Cu-ETP N busbars, bottom (4 x 50 x 10)
6.5 Insertion des jeux de barres Cu-ETP Neutre en bas (4 x 50 x 10)

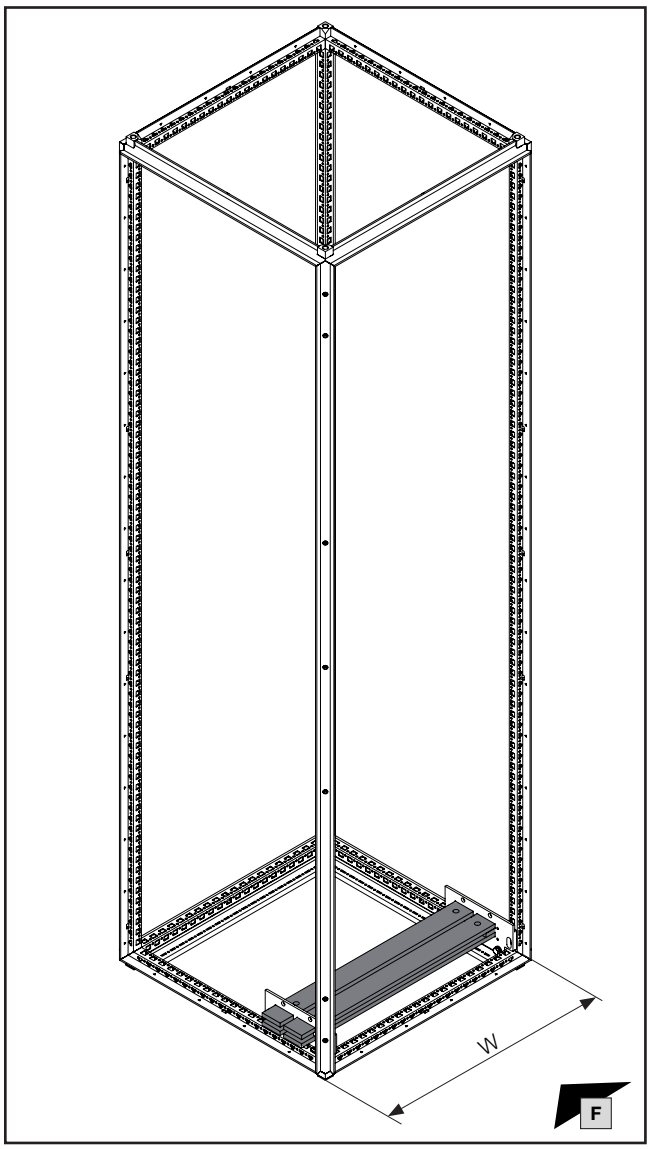

Für Schrankbreite W mm **For enclosure width W** mm **Pour largeur d'armoire W** mm	**Länge** mm **Length** mm **Longueur** mm	Ⓐ **Best.-Nr.** **Model No.** **Référence**
400	385	**9684.004**
600	585	**9684.006**
800	785	**9684.008**
1000	985	**9684.010**
1200	1185	**9684.012**

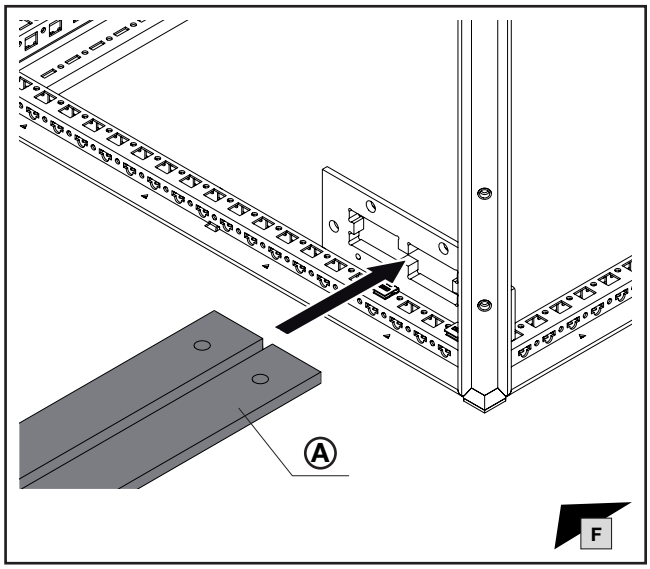

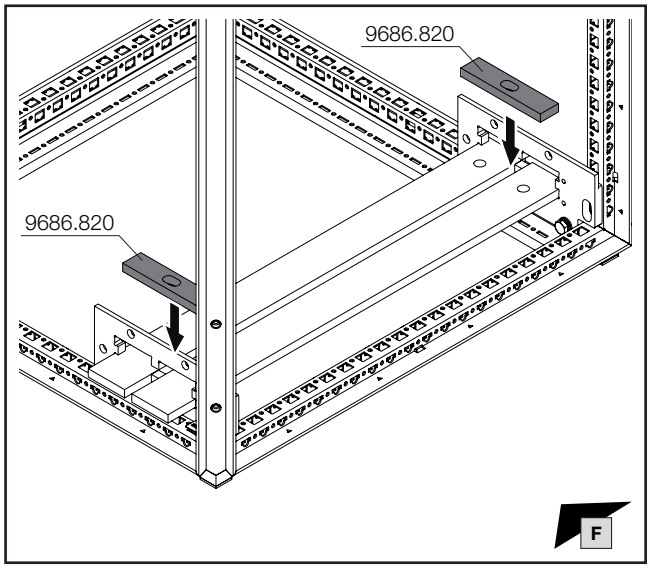

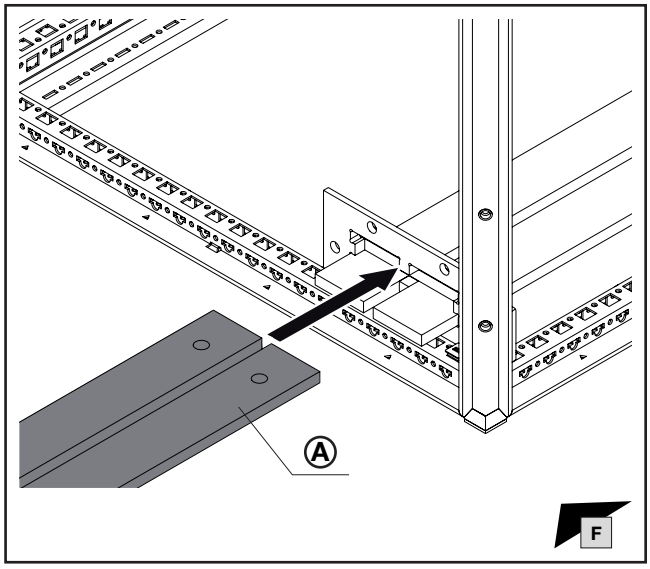

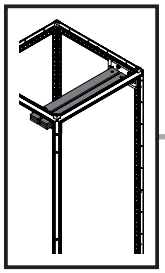

DE EN FR

6. Montage N-Sammelschienensystem
6. Assembling the N busbar system
6. Montage des jeux de barres Neutre

6.6 Einlegen der Cu-ETP Sammelschienen N oben (4 x 50 x 10)
6.6 Inserting the Cu-ETP N busbars, top (4 x 50 x 10)
6.6 Insertion des jeux de barres Cu-ETP Neutre en haut (4 x 50 x 10)

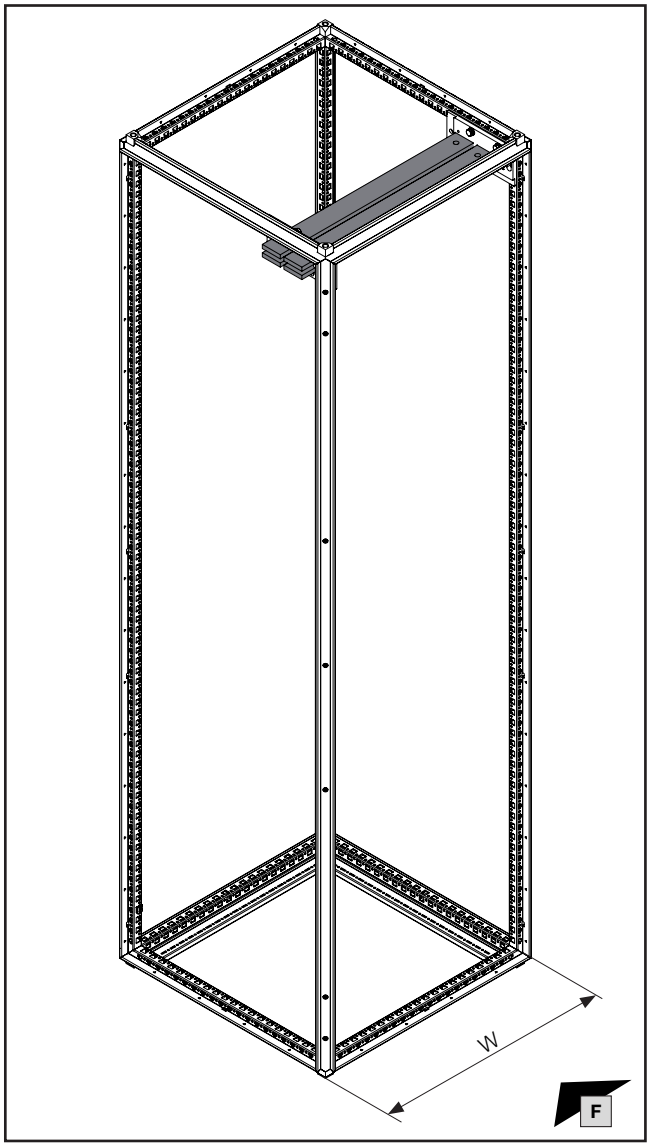

Für Schrankbreite W mm **For enclosure width W** mm **Pour largeur d'armoire W** mm	**Länge** mm **Length** mm **Longueur** mm	Ⓐ **Best.-Nr.** **Model No.** **Référence**
400	385	**9684.004**
600	585	**9684.006**
800	785	**9684.008**
1000	985	**9684.010**
1200	1185	**9684.012**

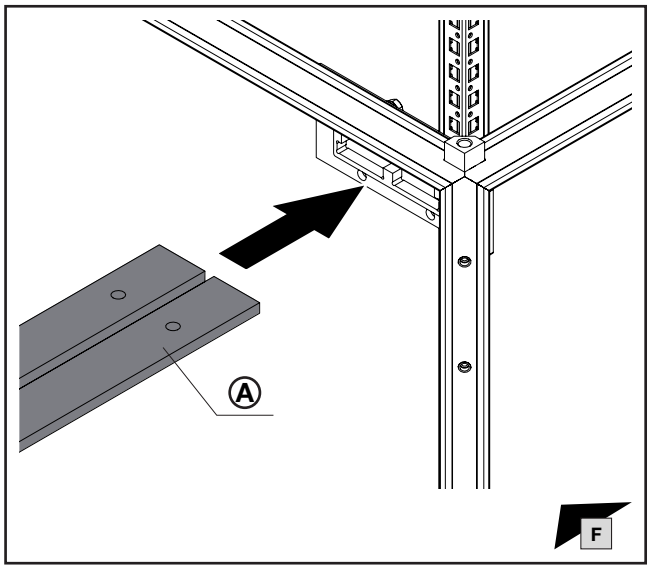

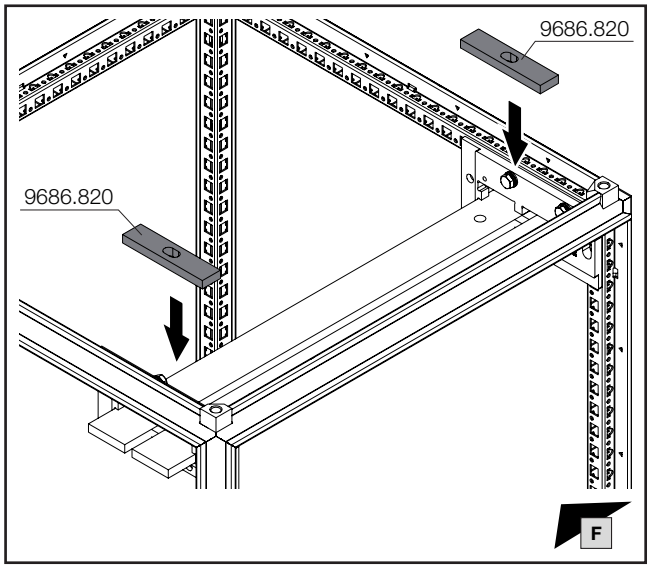

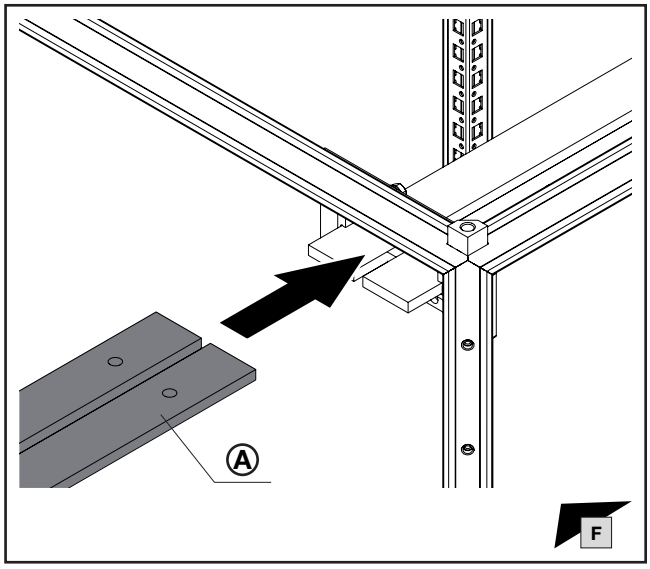

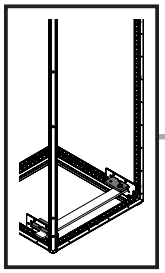

mm

SW16/ SW17

11,5 mm

DE EN FR

6. Montage N-Sammelschienensystem
6. Assembling the N busbar system
6. Montage des jeux de barres Neutre

6.7 Transportsicherung der Sammelschienen N (1 x 50 x 10) und/oder Endausbau Einzelfeld, unten

6.7 Shipping brace for N busbars (1 x 50 x 10) and/or ultimate configuration of single section, bottom

6.7 Blocage des jeux de barres Neutre (1 x 50 x 10) et/ou montage final sur cellule isolée pour le transport en bas

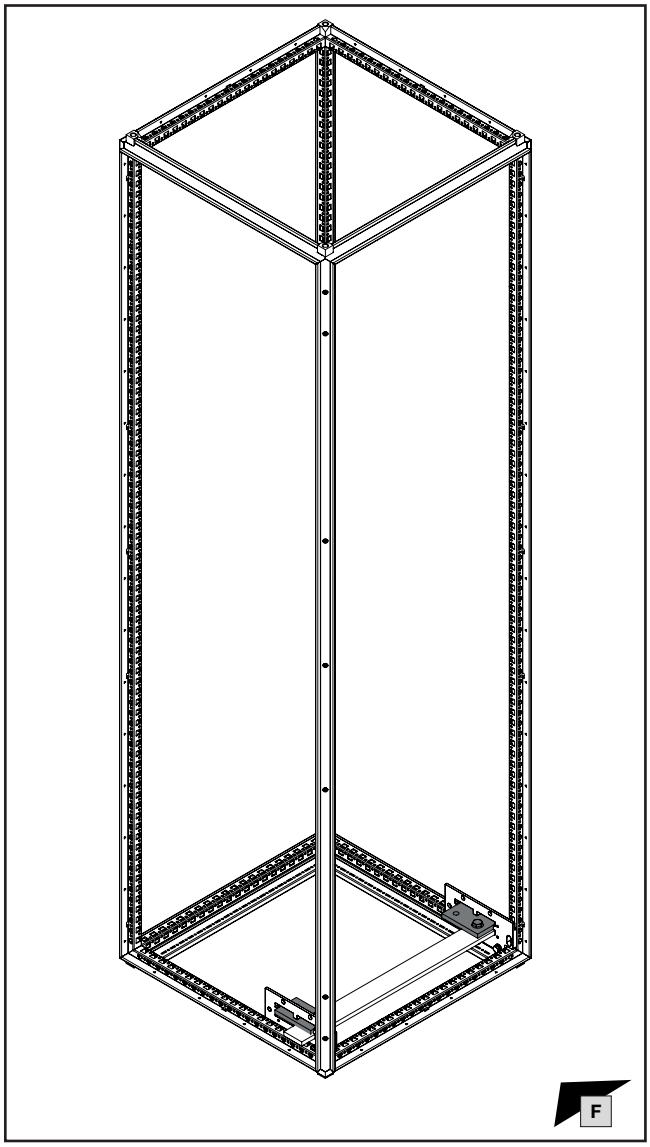

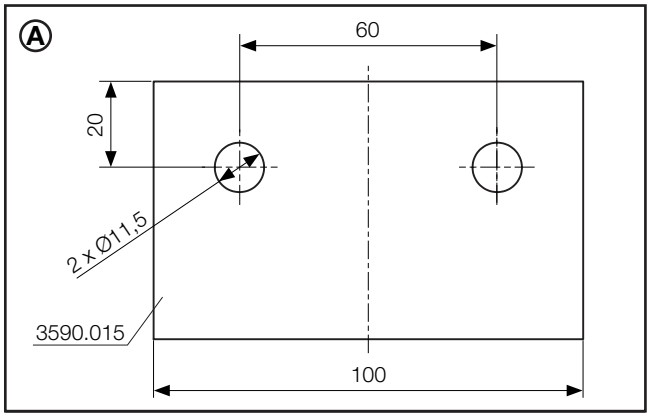

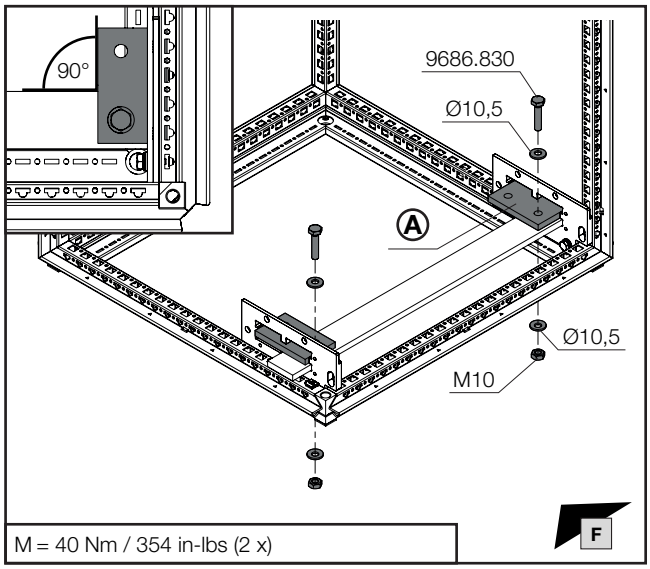

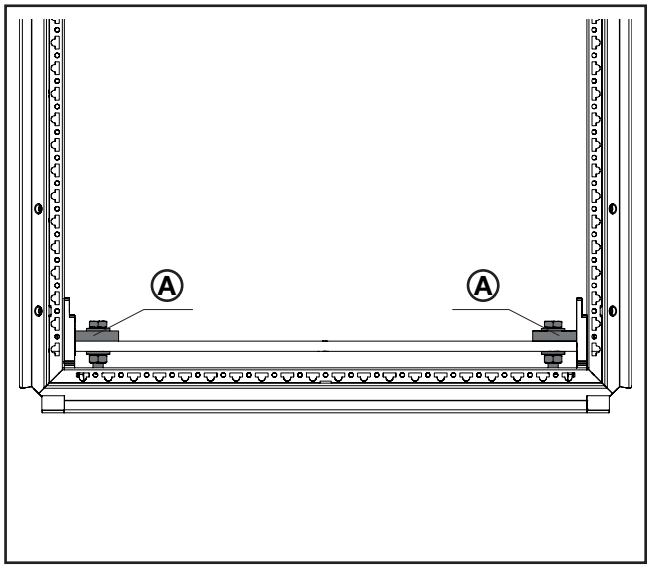

Hinweis / Note / Remarque

Transportsicherung 9686.830 kann bei 1 x 50 x 10 nicht verwendet werden (siehe auch Kapitel 6.15).

Shipping brace 9686.830 cannot be used for 1 x 50 x 10 (see also chapter 6.15).

Blocage 9686.830 ne peut pas être utilisé pour 1 x 50 x 10 (voir aussi chapitre 6.15).

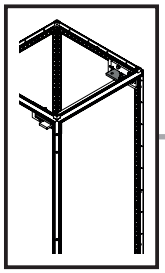

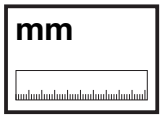



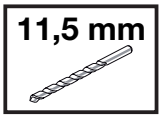

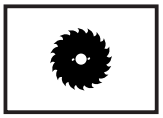

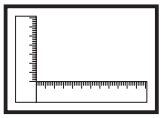

DE EN FR



6. Montage N-Sammelschienensystem
6. Assembling the N busbar system
6. Montage des jeux de barres Neutre

6.8 Transportsicherung der Sammelschienen N (1 x 50 x 10) und/oder Endausbau Einzelfeld, oben
6.8 Shipping brace for N busbars (1 x 50 x 10) and/or ultimate configuration of single section, top
6.8 Blocage des jeux de barres Neutre (1 x 50 x 10) et/ou montage final sur cellule isolée pour le transport en haut

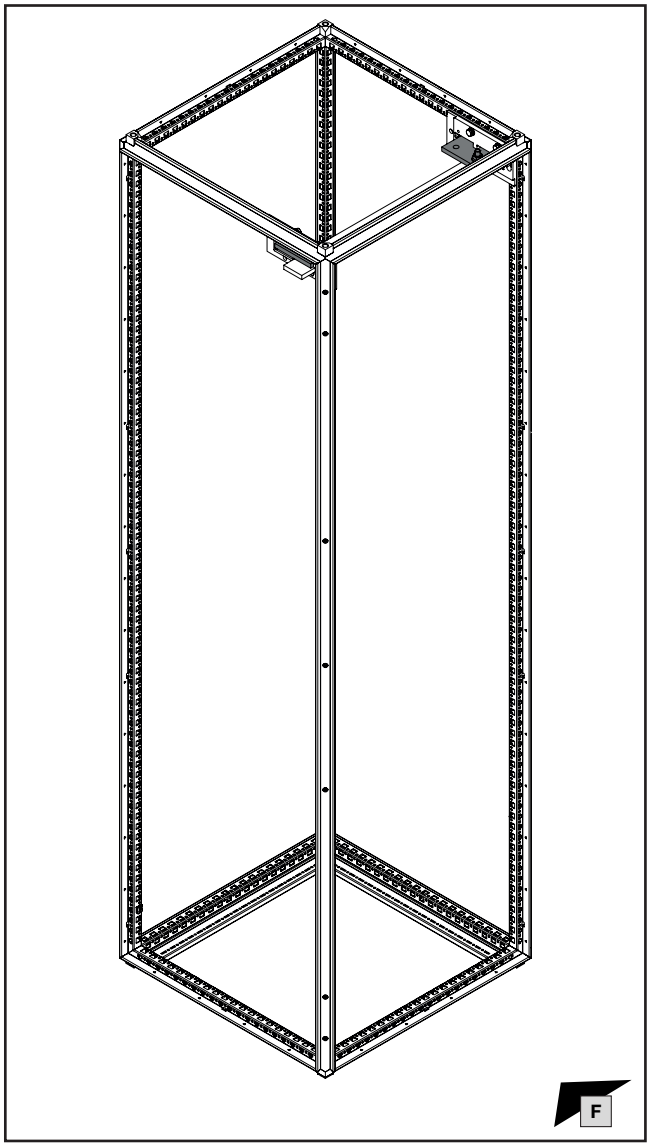

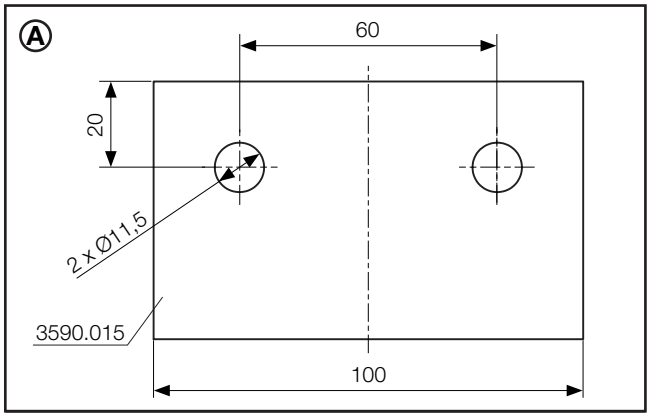

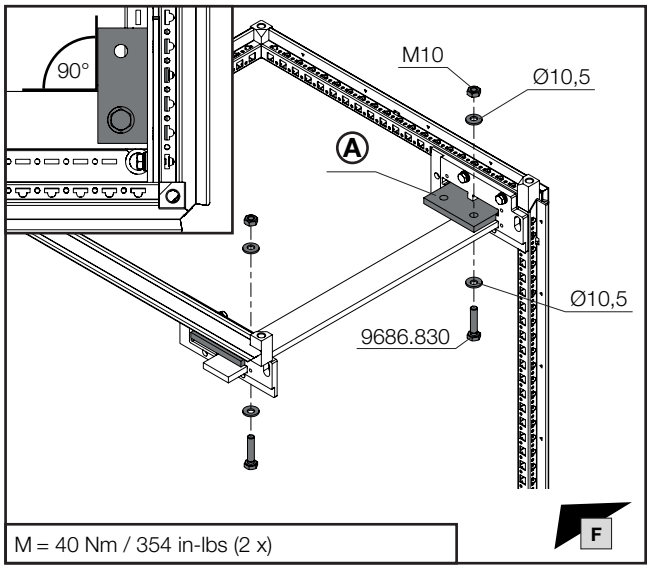

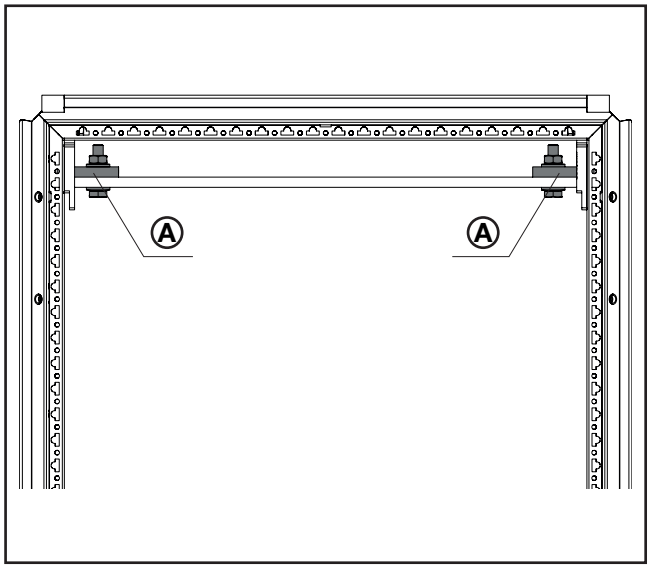



Hinweis / Note / Remarque

Transportsicherung 9686.830 kann bei 1 x 50 x 10 nicht verwendet werden (siehe auch Kapitel 6.16).

Shipping brace 9686.830 cannot be used for 1 x 50 x 10 (see also chapter 6.16).

Blocage 9686.830 ne peut pas être utilisé pour 1 x 50 x 10 (voir aussi chapitre 6.16).

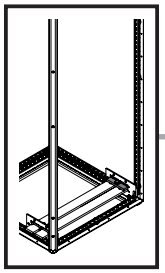

SW16/
SW17

DE EN FR

6. Montage N-Sammelschienensystem
6. Assembling the N busbar system
6. Montage des jeux de barres Neutre

6.9 Transportsicherung der Sammelschienen N (2 x 50 x 10) und/oder Endausbau Einzelfeld, unten
6.9 Shipping brace for N busbars (2 x 50 x 10) and/or ultimate configuration of single section, bottom
6.9 Blocage des jeux de barres Neutre (2 x 50 x 10) et/ou montage final sur cellule isolée pour le transport en bas

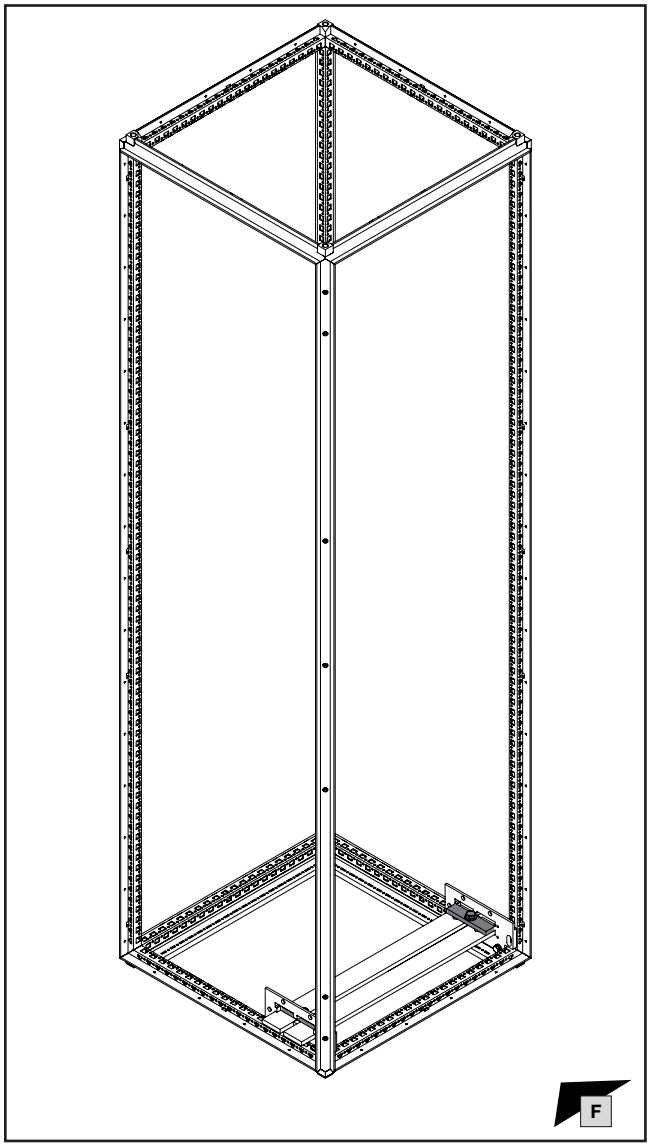

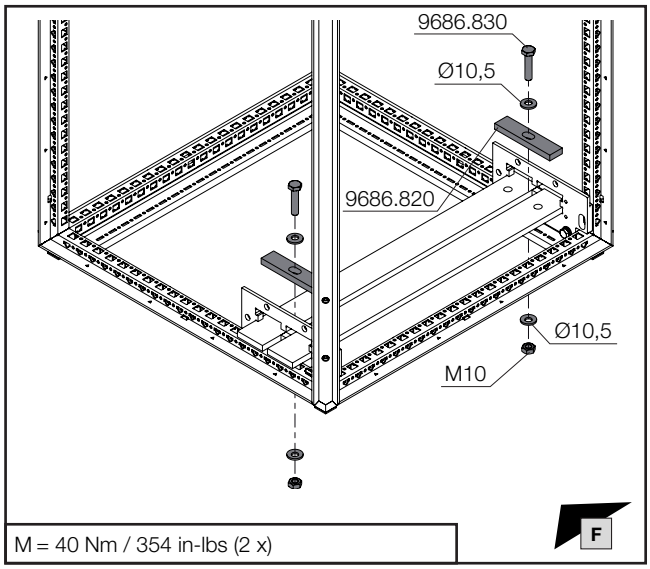

M = 40 Nm / 354 in-lbs (2 x)

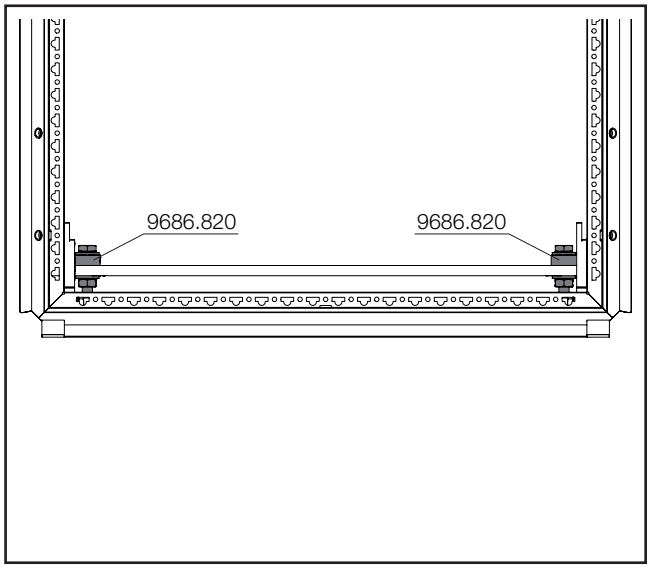

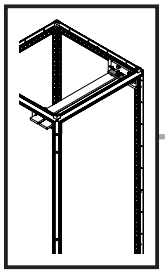

SW16/
SW17

DE EN FR

6. Montage N-Sammelschienensystem
6. Assembling the N busbar system
6. Montage des jeux de barres Neutre

6.10 Transportsicherung der Sammelschienen N (2 x 50 x 10) und/oder Endausbau Einzelfeld, oben
6.10 Shipping brace for N busbars (2 x 50 x 10) and/or ultimate configuration of single section, top
6.10 Blocage des jeux de barres Neutre (2 x 50 x 10) et/ou montage final sur cellule isolée pour le transport en haut

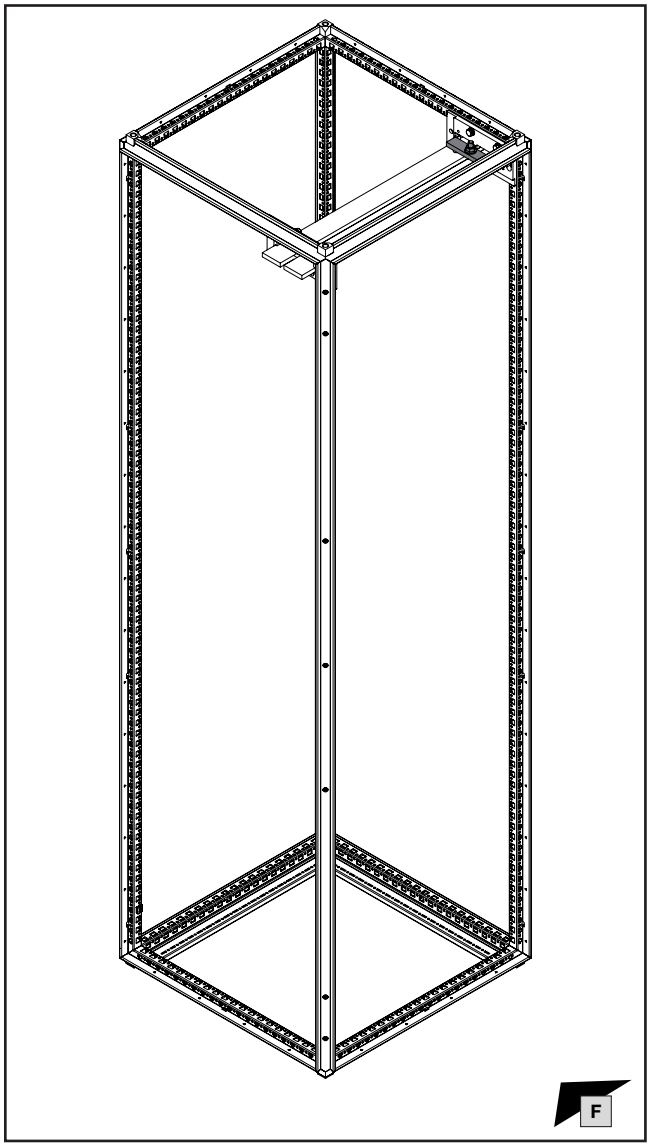

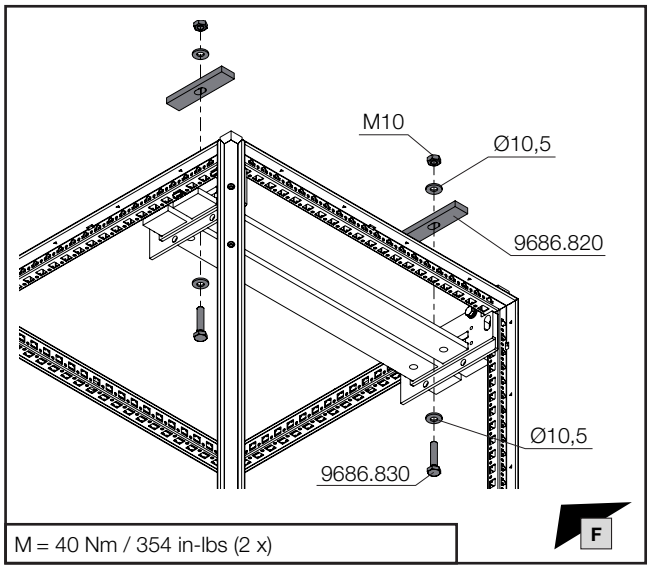

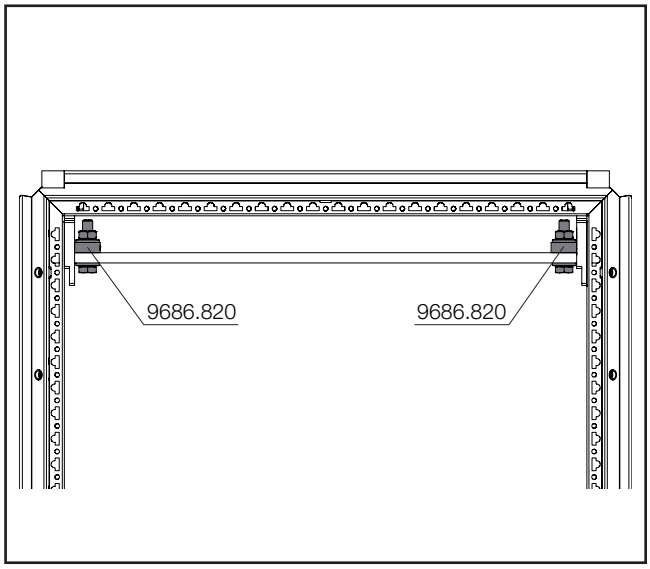

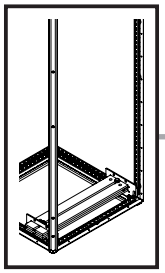

SW16/
SW17

DE EN FR

6. Montage N-Sammelschienensystem
6. Assembling the N busbar system
6. Montage des jeux de barres Neutre

6.11 Transportsicherung der Sammelschienen N (4 x 50 x 10) und/oder Endausbau Einzelfeld, unten
6.11 Shipping brace for N busbars (4 x 50 x 10) and/or ultimate configuration of single section, bottom
6.11 Blocage des jeux de barres Neutre (4 x 50 x 10) et/ou montage final sur cellule isolée pour le transport en bas

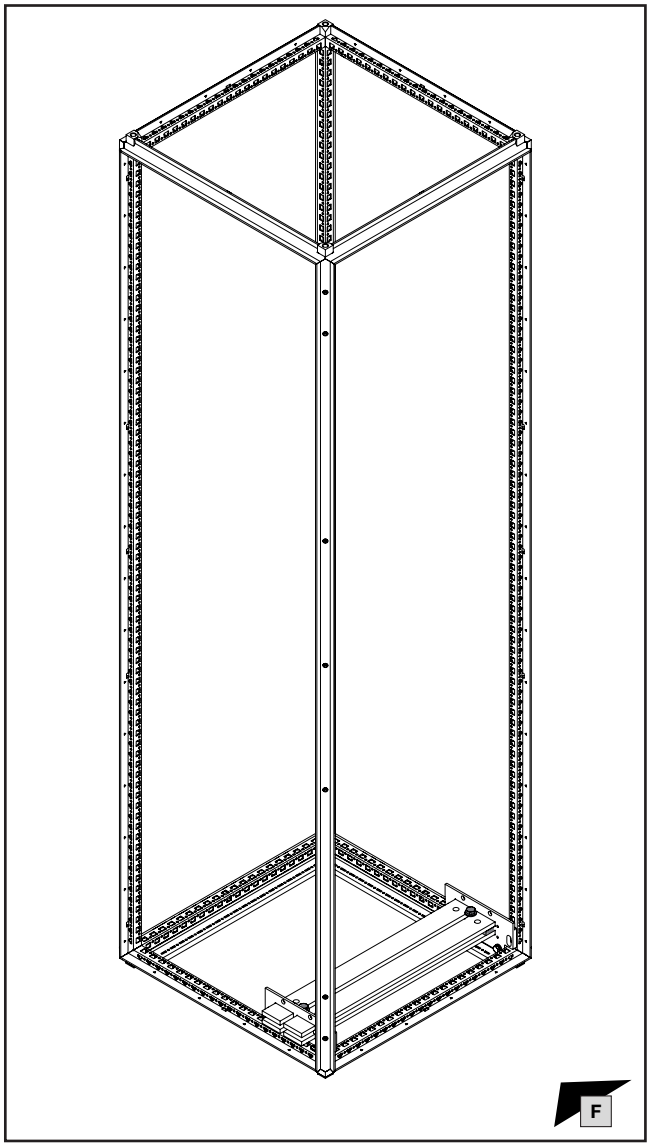

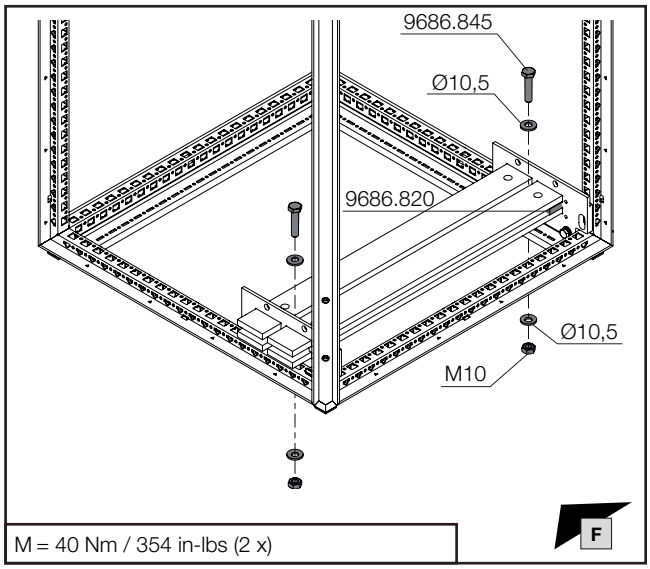

M = 40 Nm / 354 in-lbs (2 x)

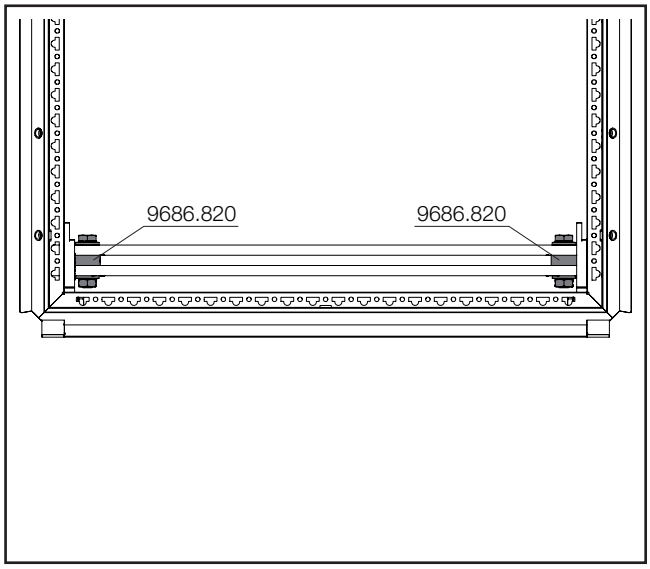

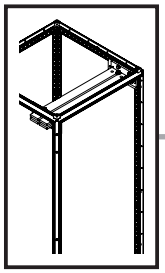

SW16/
SW17

DE EN FR

6. Montage N-Sammelschienensystem
6. Assembling the N busbar system
6. Montage des jeux de barres Neutre

6.12 Transportsicherung der Sammelschienen N (4 x 50 x 10) und/oder Endausbau Einzelfeld, oben
6.12 Shipping brace for N busbars (4 x 50 x 10) and/or ultimate configuration of single section, top
6.12 Blocage des jeux de barres Neutre (4 x 50 x 10) et/ou montage final sur cellule isolée pour le transport en haut

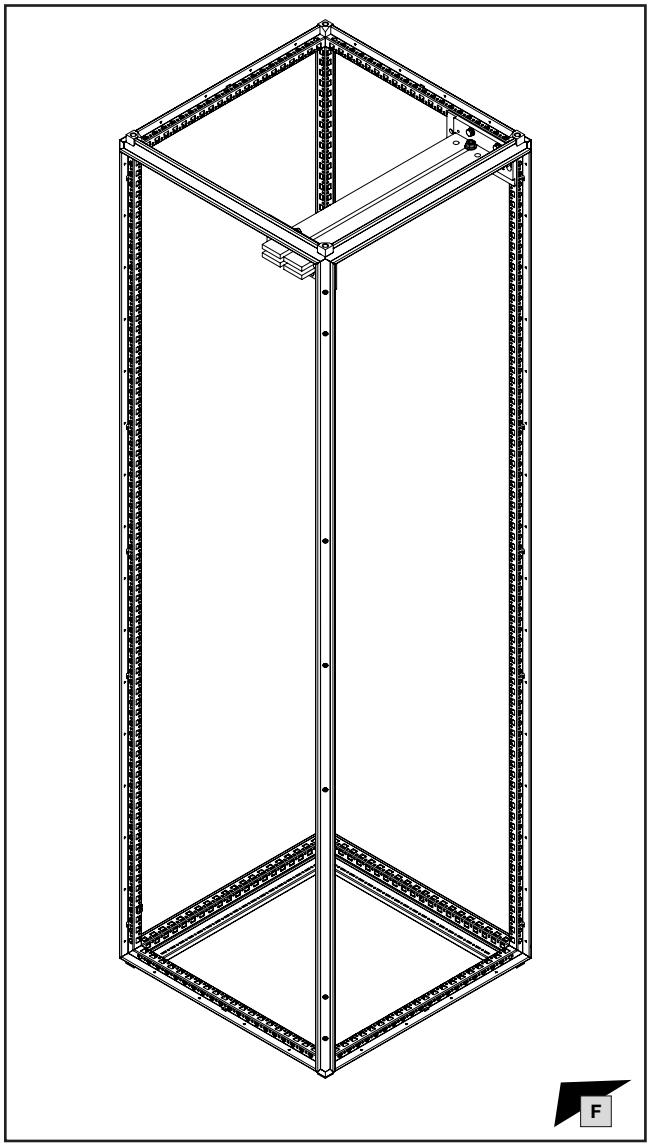

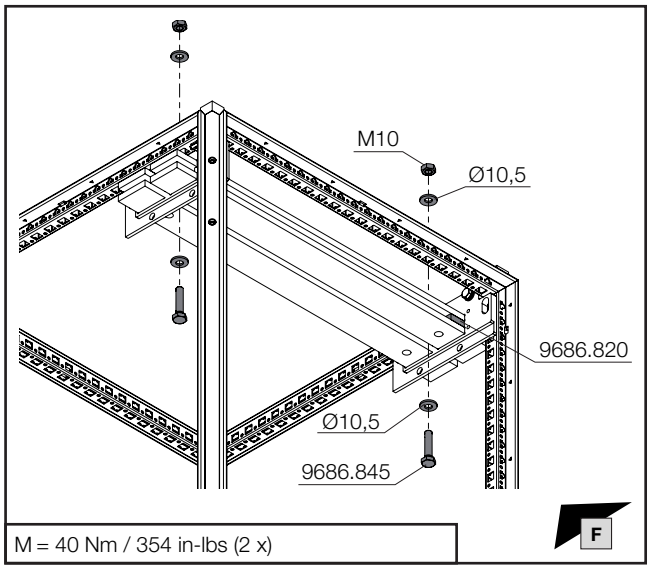

M = 40 Nm / 354 in-lbs (2 x)

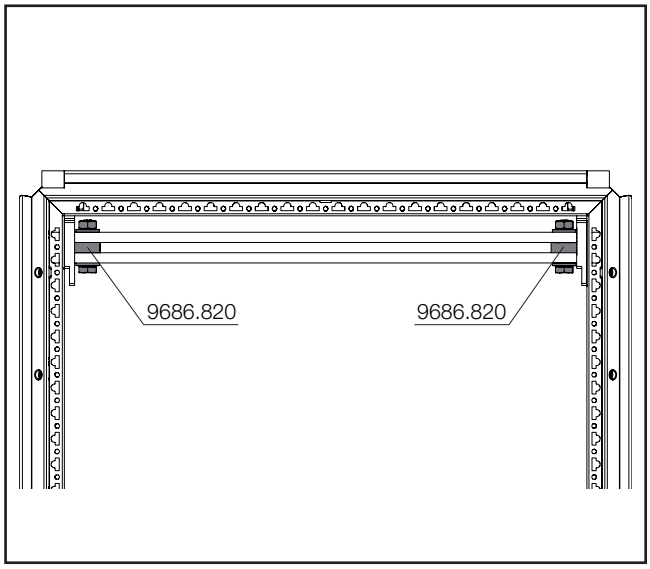

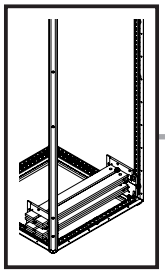

SW16/
SW17

DE EN FR

6. Montage N-Sammelschienensystem
6. Assembling the N busbar system
6. Montage des jeux de barres Neutre

6.13 Transportsicherung der Sammelschienen N (2 x 4 x 50 x 10)und/oder Endausbau Einzelfeld, unten
6.13 Shipping brace for N busbars (2 x 4 x 50 x 10) and/or ultimate configuration of single section, bottom
6.13 Blocage des jeux de barres Neutre (2 x 4 x 50 x 10) et/ou montage final sur cellule isolée pour le transport en bas

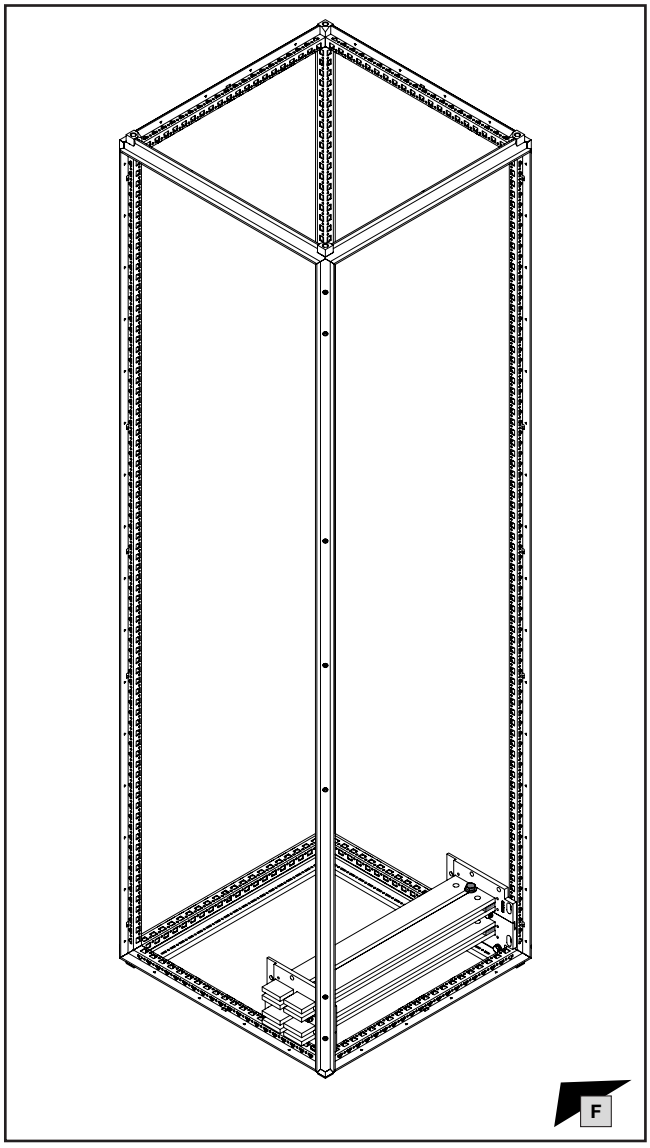

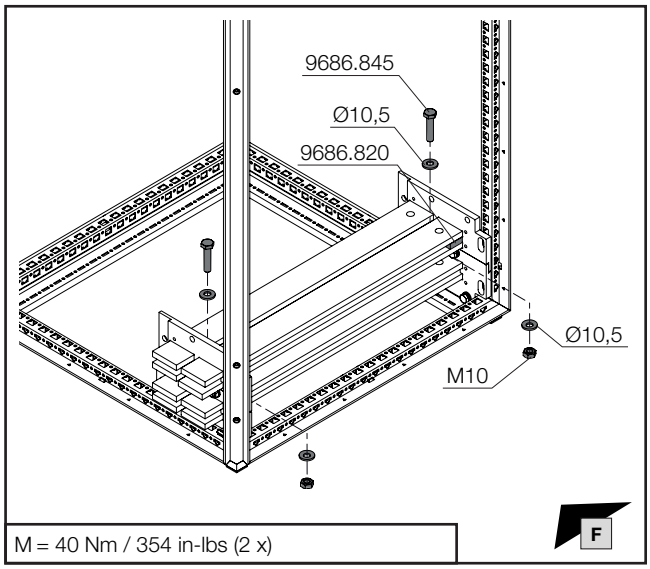

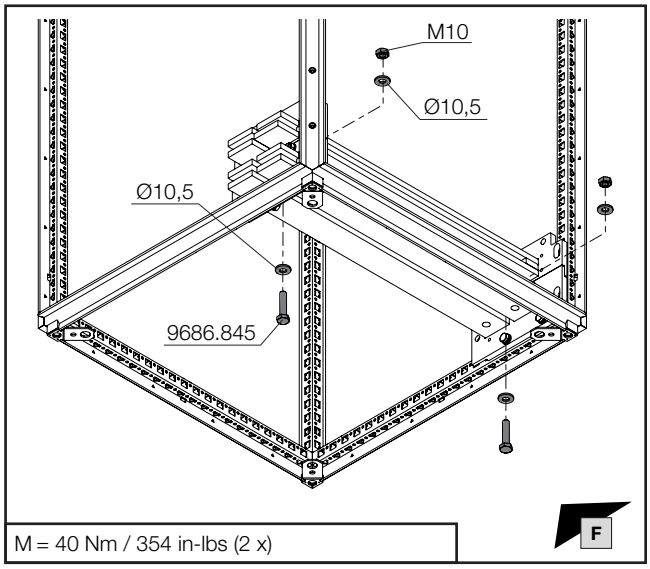

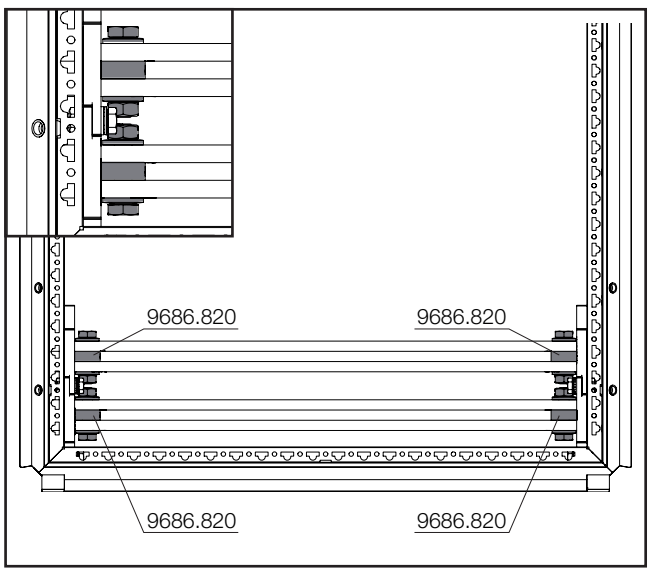

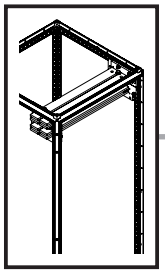

SW16/
SW17

DE EN FR

6. Montage N-Sammelschienensystem
6. Assembling the N busbar system
6. Montage des jeux de barres Neutre

6.14 Transportsicherung der Sammelschienen N (2 x 4 x 50 x 10)und/oder Endausbau Einzelfeld, oben
6.14 Shipping brace for N busbars (2 x 4 x 50 x 10) and/or ultimate configuration of single section, top
6.14 Blocage des jeux de barres Neutre (2 x 4 x 50 x 10) et/ou montage final sur cellule isolée pour le transport en haut

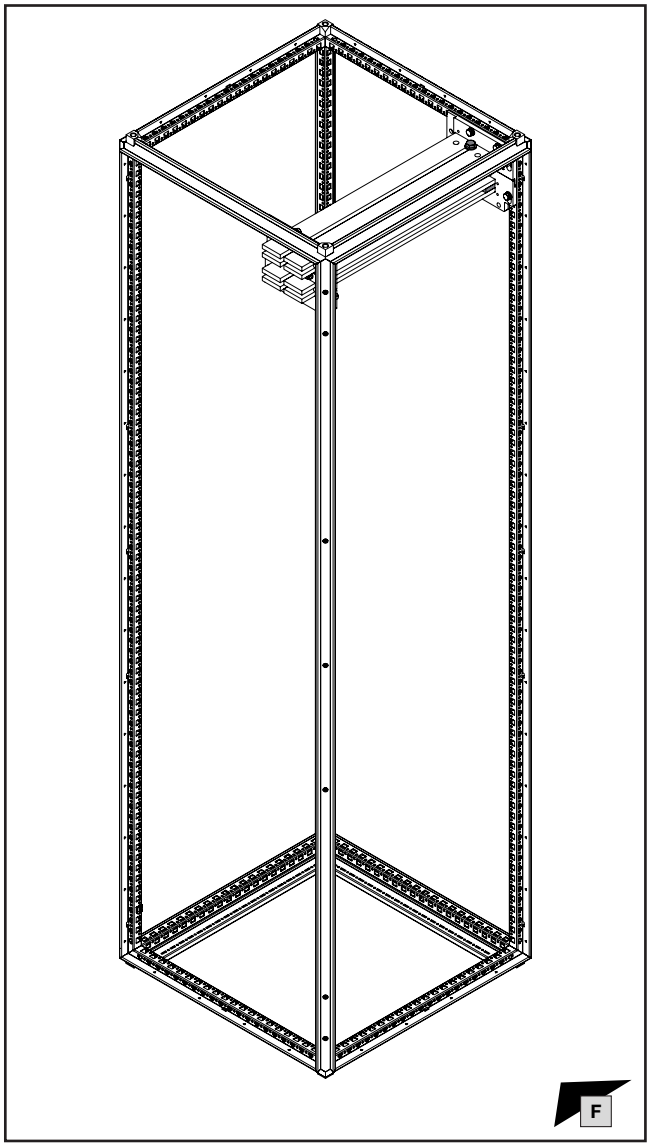

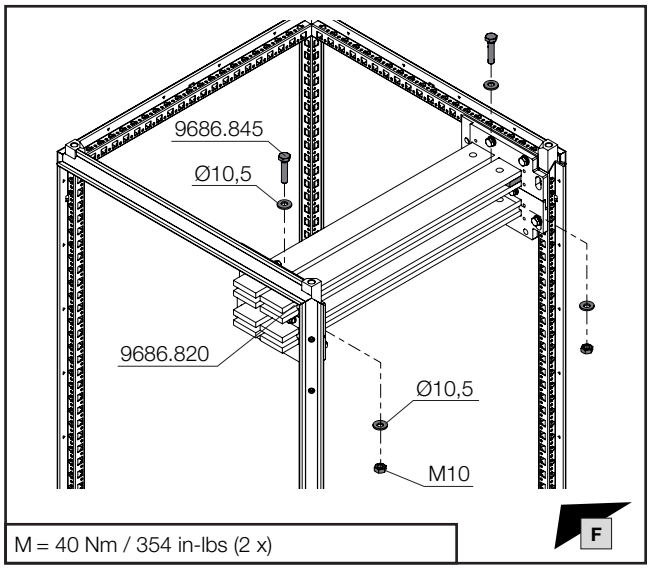

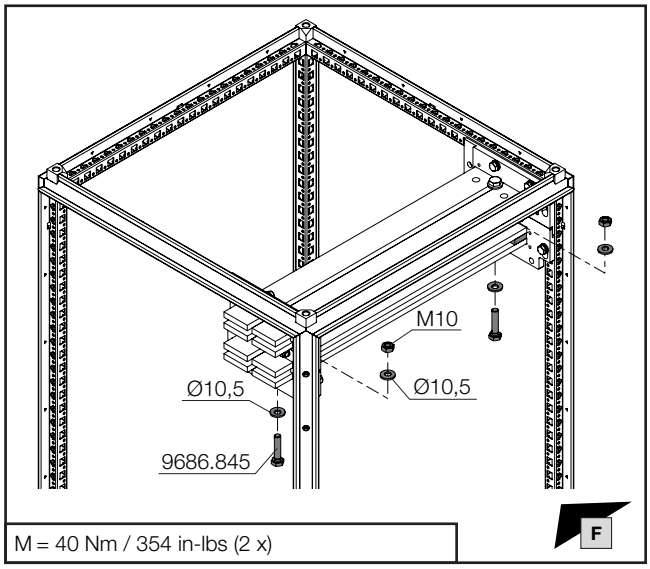

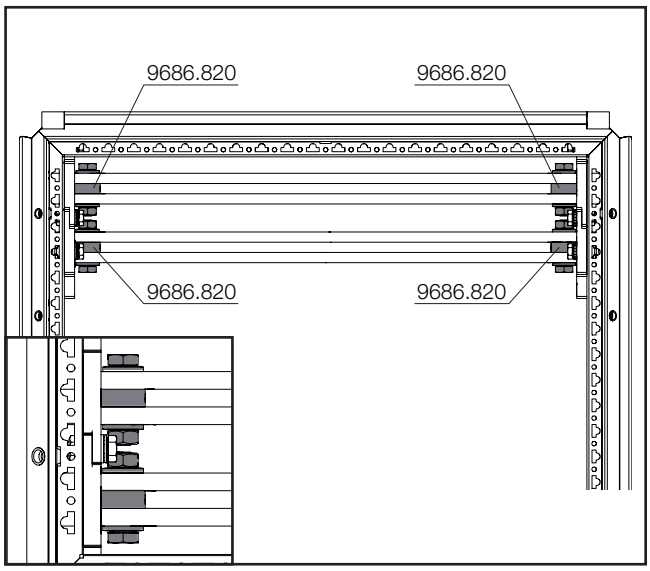

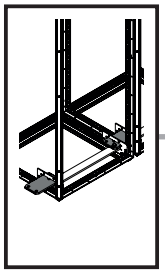

DE EN FR

6. Montage N-Sammelschienensystem
6. Assembling the N busbar system
6. Montage des jeux de barres Neutre

6.15 Anreihung der Cu-ETP Sammelschienen N unten (1 x 50 x 10)
6.15 Baying the Cu-ETP N busbars, bottom (1 x 50 x 10)
6.15 Juxtaposition des jeux de barres Cu-ETP Neutre en bas (1 x 50 x 10)

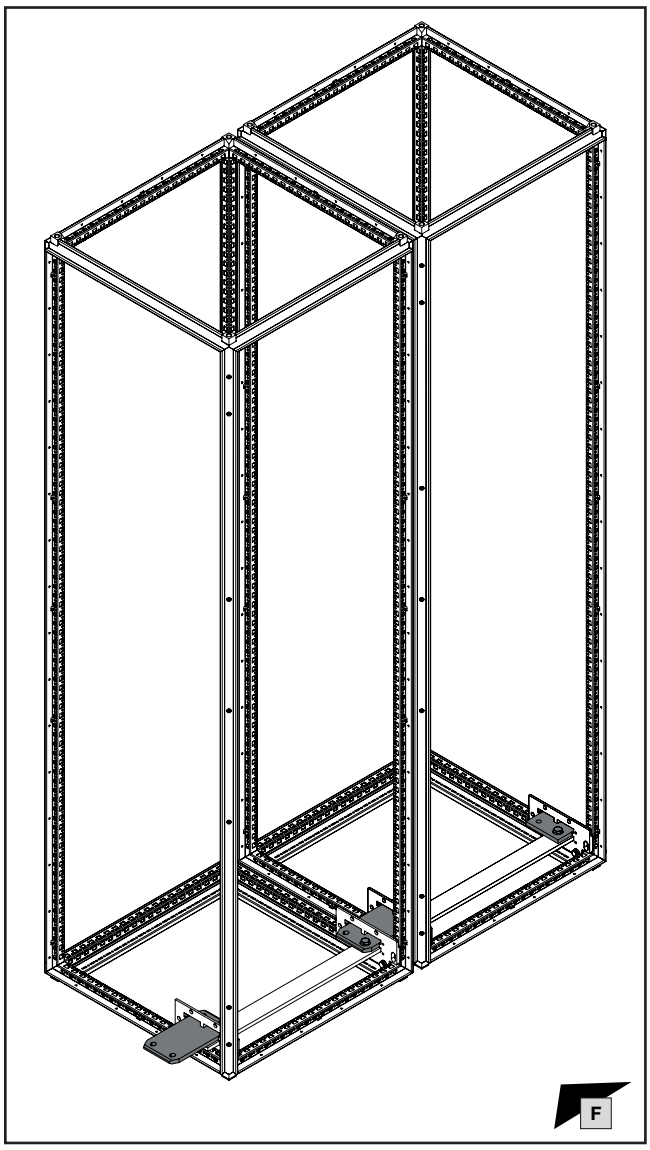

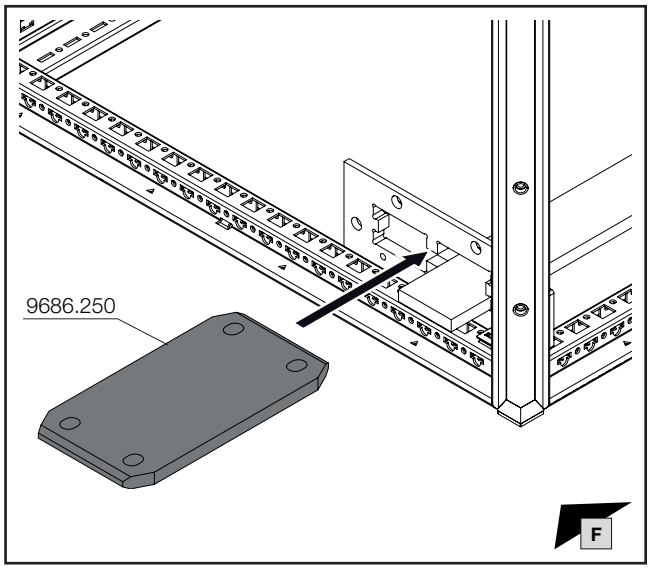

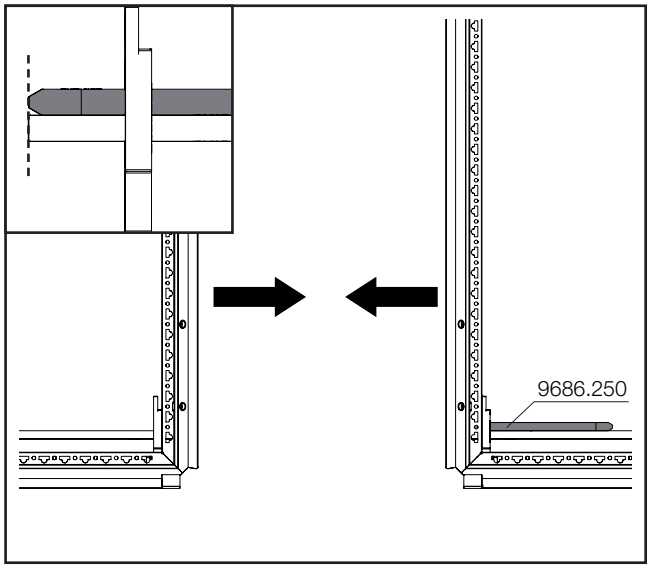

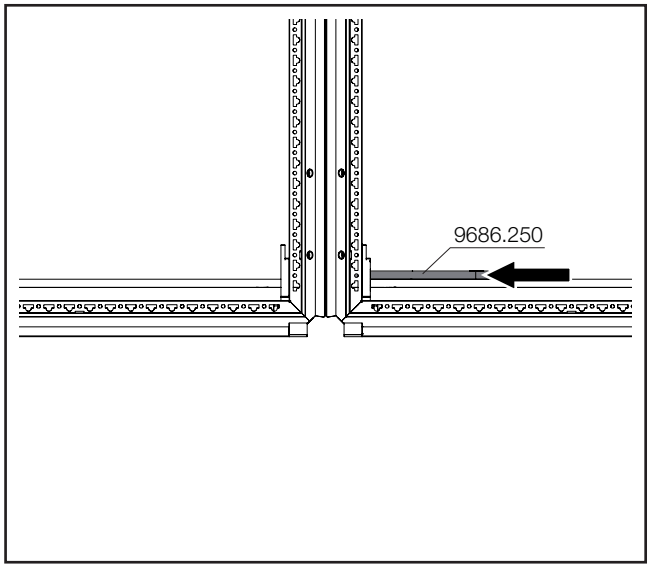

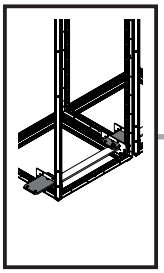

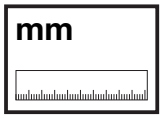



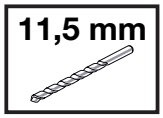

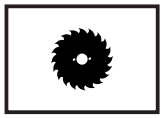

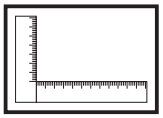

DE EN FR



6. Montage N-Sammelschienensystem
6. Assembling the N busbar system
6. Montage des jeux de barres Neutre

6.15 Anreihung der Cu-ETP Sammelschienen N unten (1 x 50 x 10)
6.15 Baying the Cu-ETP N busbars, bottom (1 x 50 x 10)
6.15 Juxtaposition des jeux de barres Cu-ETP Neutre en bas (1 x 50 x 10)

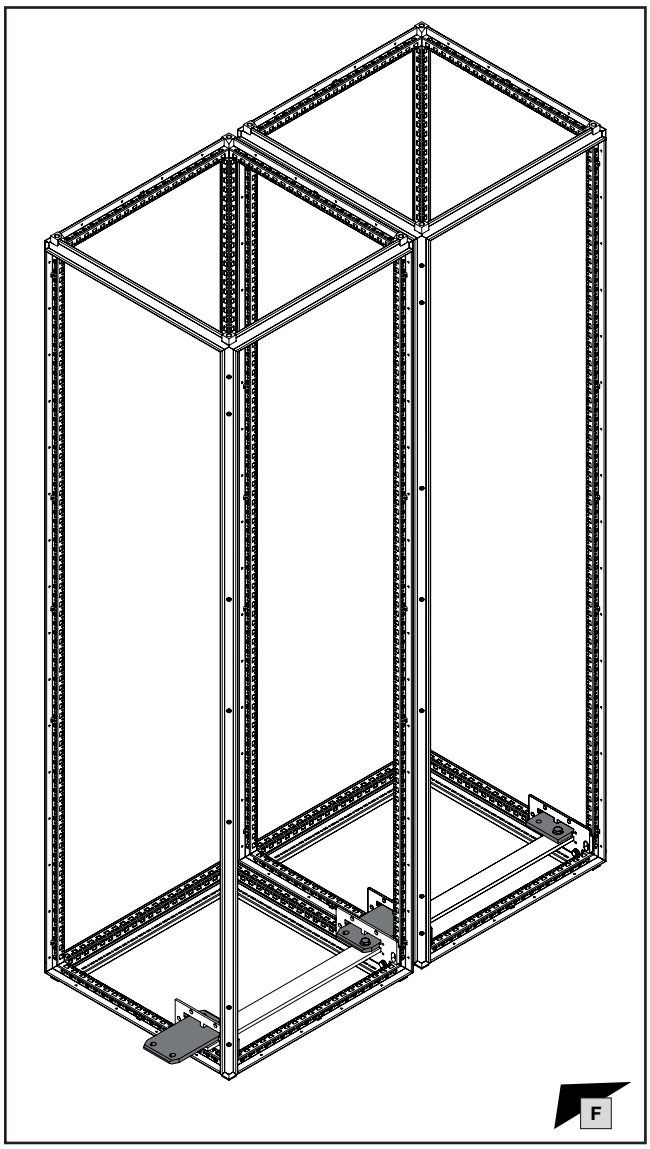

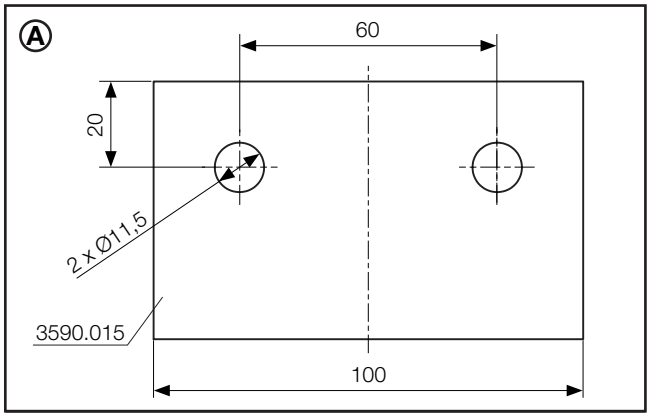

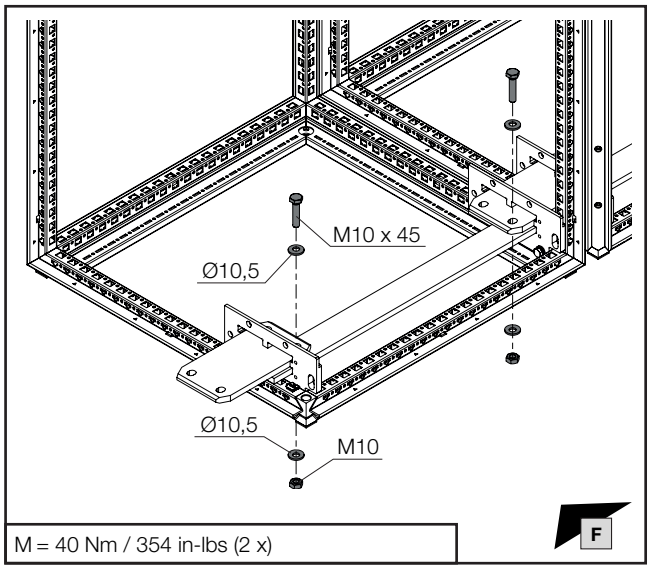

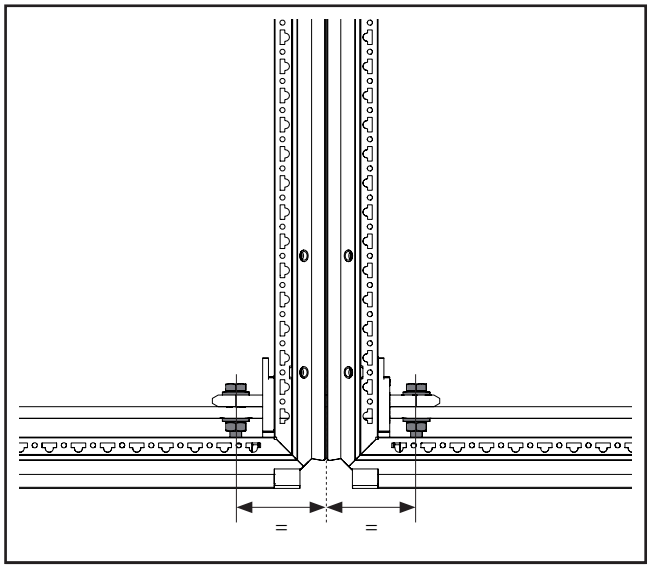

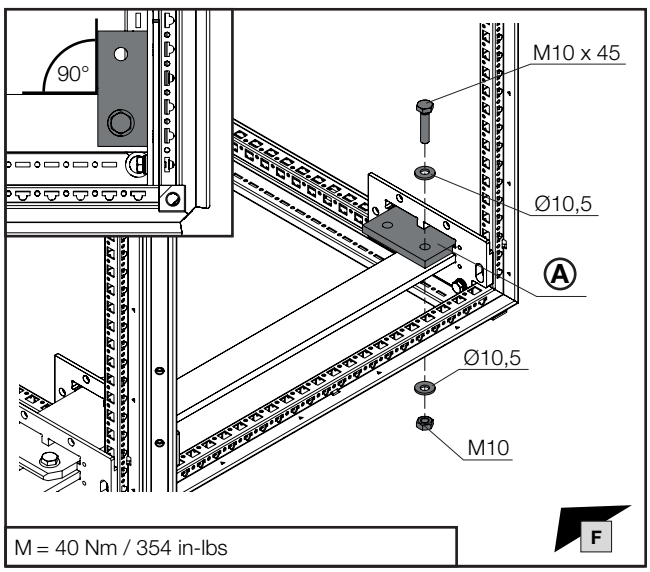

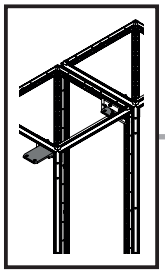

6. Montage N-Sammelschienensystem
6. Assembling the N busbar system
6. Montage des jeux de barres Neutre

6.16 Anreihung der Cu-ETP Sammelschienen N oben (1 x 50 x 10)
6.16 Baying the Cu-ETP N busbars, top (1 x 50 x 10)
6.16 Juxtaposition des jeux de barres Cu-ETP Neutre en haut (1 x 50 x 10)

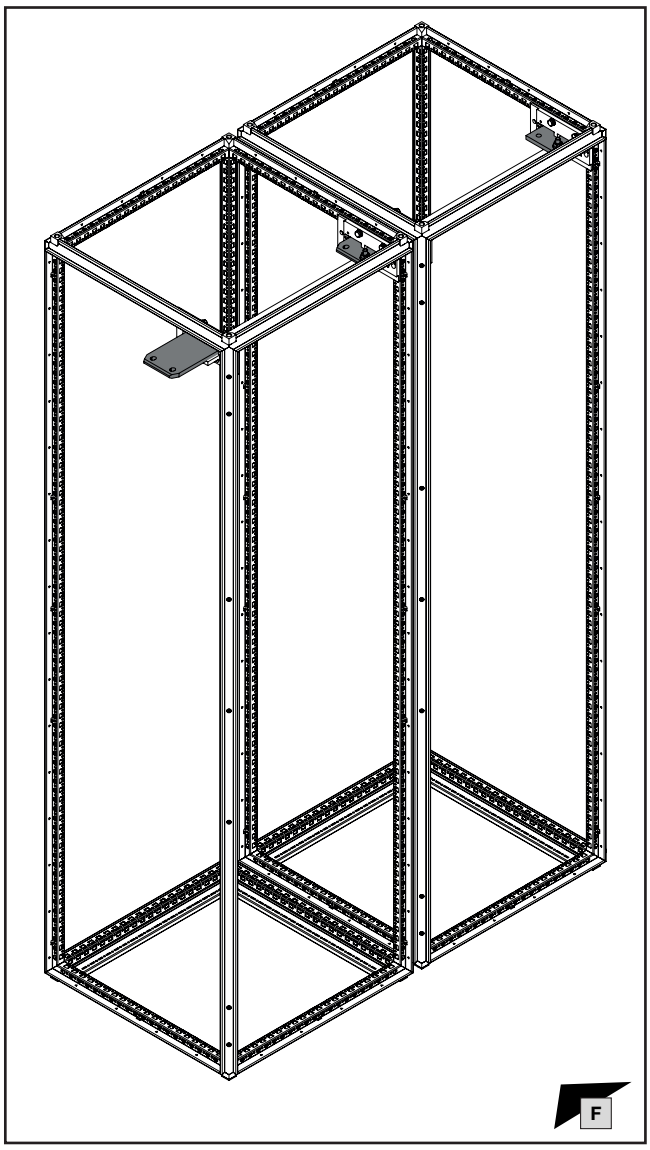

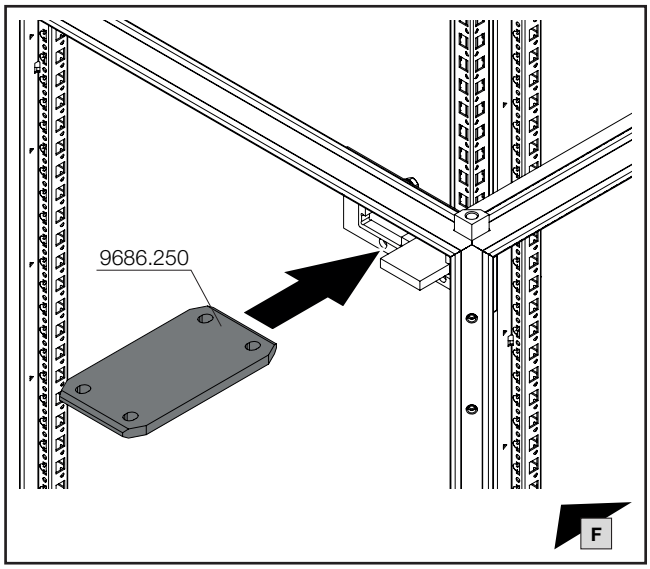

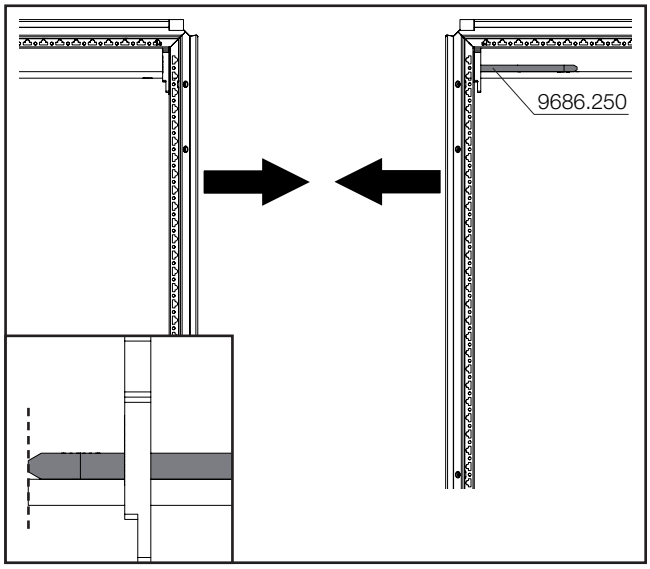

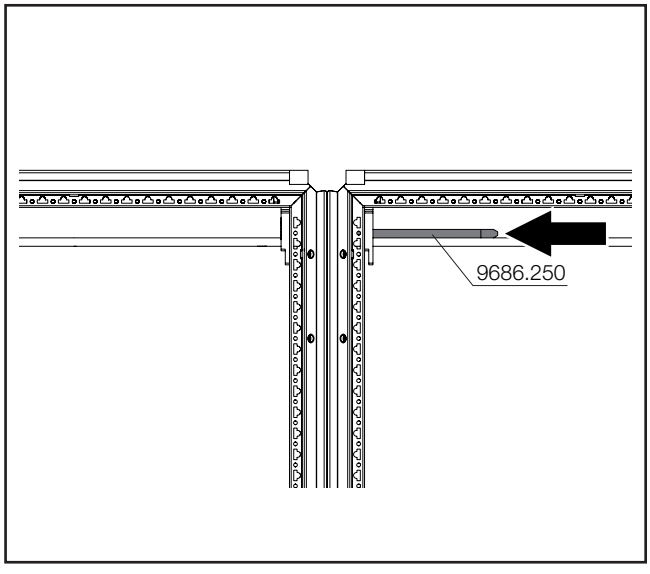

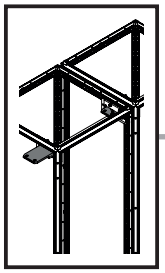

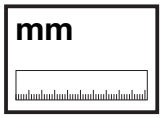



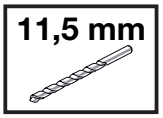

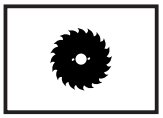

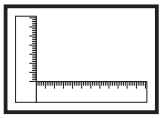

DE EN FR



6. Montage N-Sammelschienensystem
6. Assembling the N busbar system
6. Montage des jeux de barres Neutre

6.16 Anreihung der Cu-ETP Sammelschienen N oben (1 x 50 x 10)
6.16 Baying the Cu-ETP N busbars, top (1 x 50 x 10)
6.16 Juxtaposition des jeux de barres Cu-ETP Neutre en haut (1 x 50 x 10)

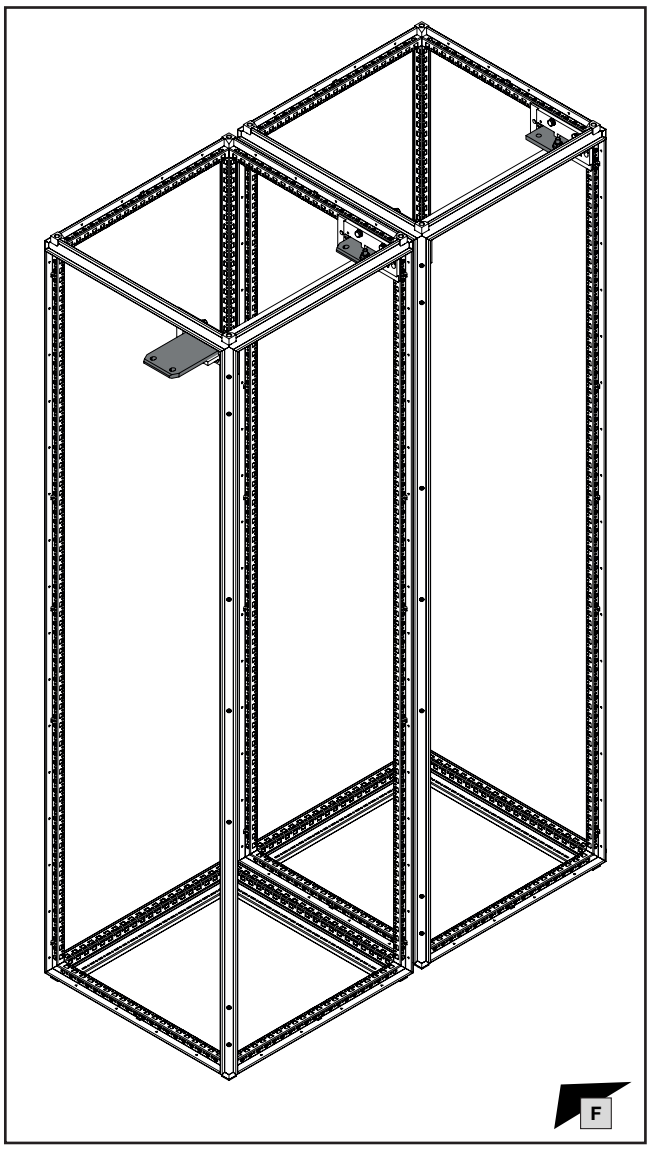

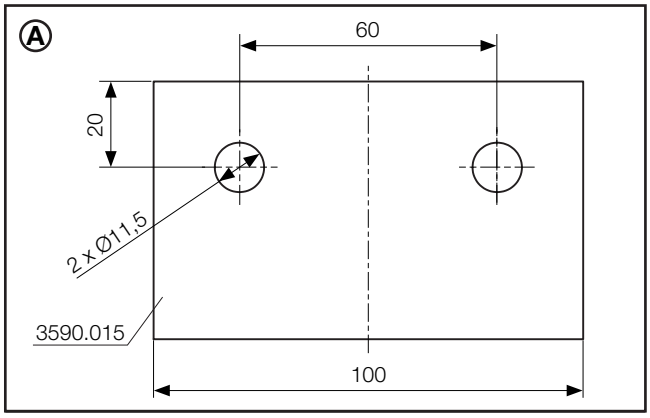

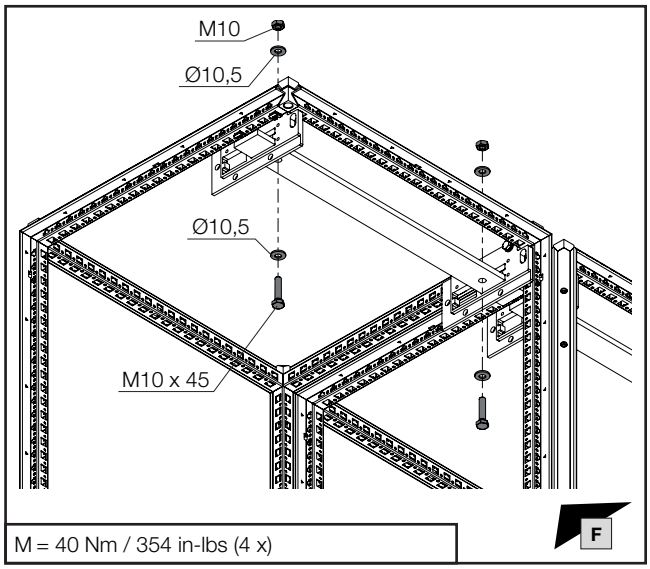

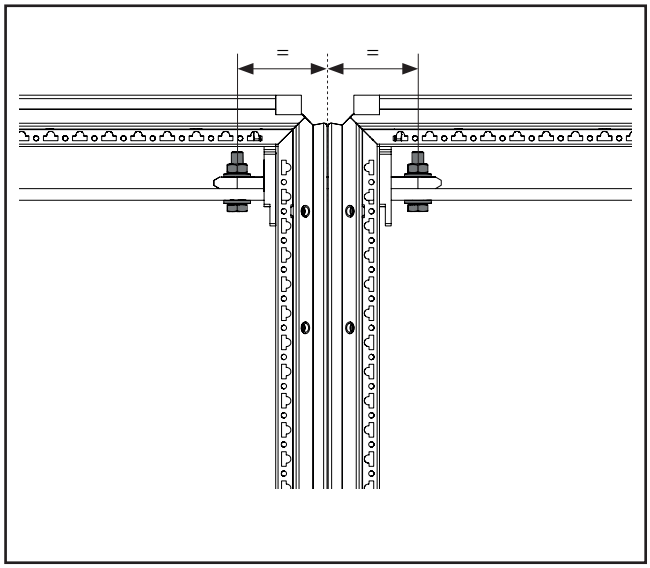

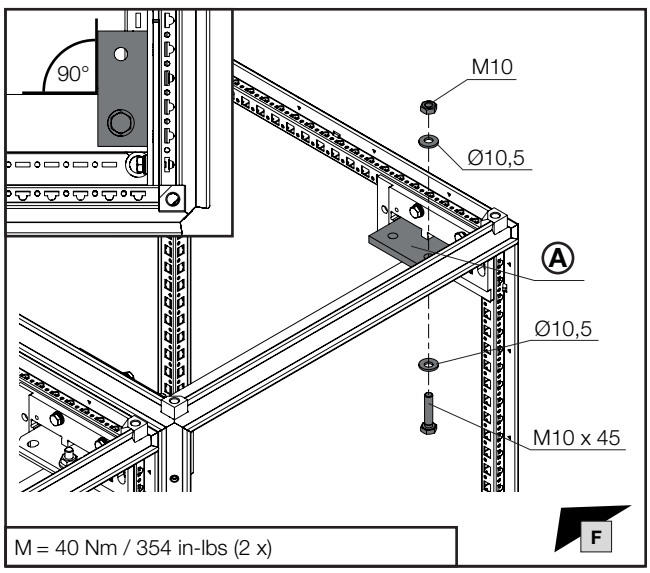

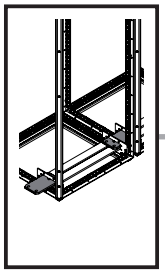

DE EN FR

6. Montage N-Sammelschienensystem
6. Assembling the N busbar system
6. Montage des jeux de barres Neutre

6.17 Anreihung der Cu-ETP Sammelschienen N unten (2 x 50 x 10)
6.17 Baying the Cu-ETP N busbars, bottom (2 x 50 x 10)
6.17 Juxtaposition des jeux de barres Cu-ETP Neutre en bas (2 x 50 x 10)

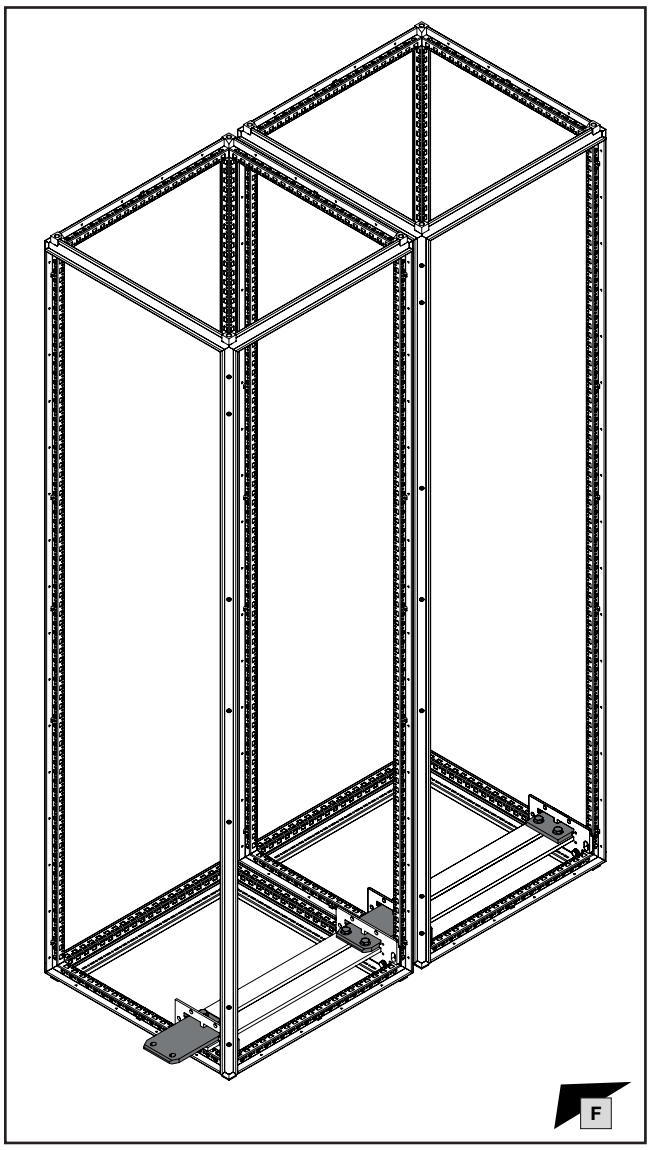

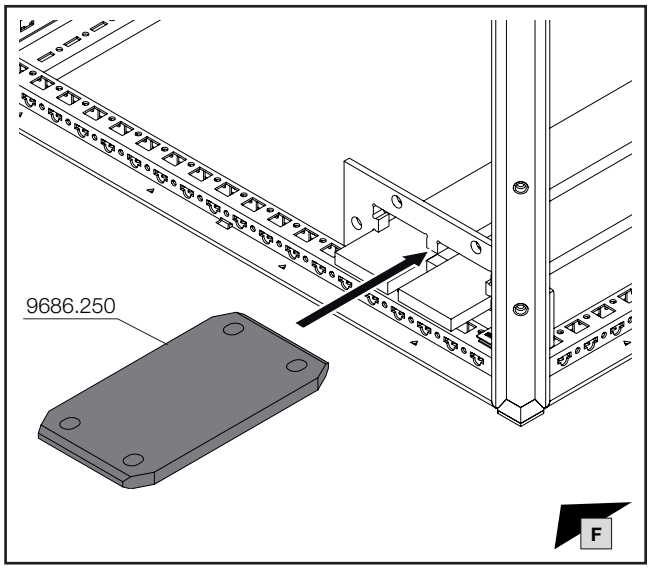

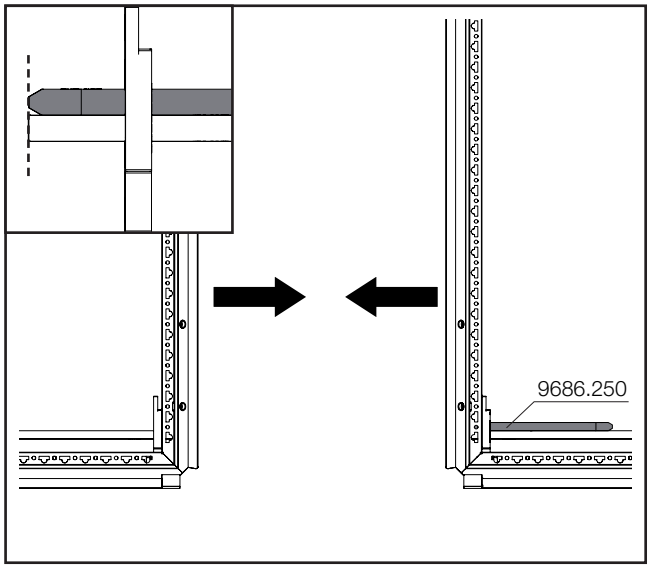

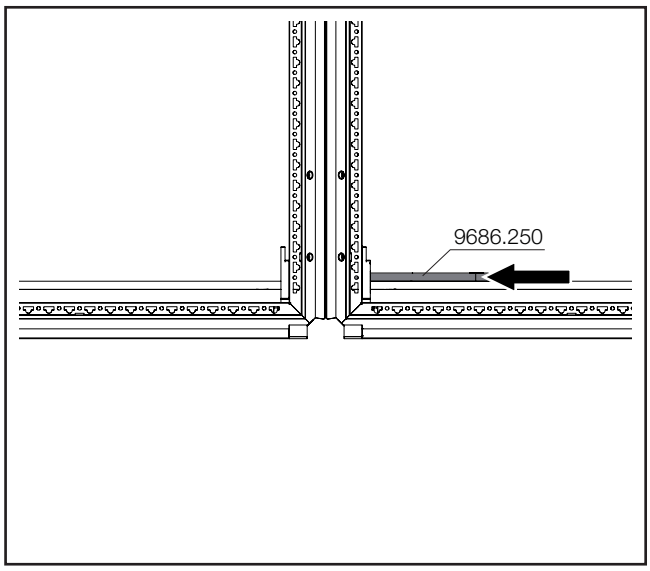

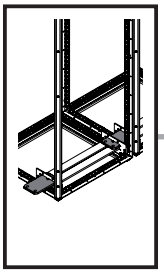

mm

SW16/ SW17

11,5 mm

DE EN FR

6. Montage N-Sammelschienensystem
6. Assembling the N busbar system
6. Montage des jeux de barres Neutre

6.17 Anreihung der Cu-ETP Sammelschienen N unten (2 x 50 x 10)
6.17 Baying the Cu-ETP N busbars, bottom (2 x 50 x 10)
6.17 Juxtaposition des jeux de barres Cu-ETP Neutre en bas (2 x 50 x 10)

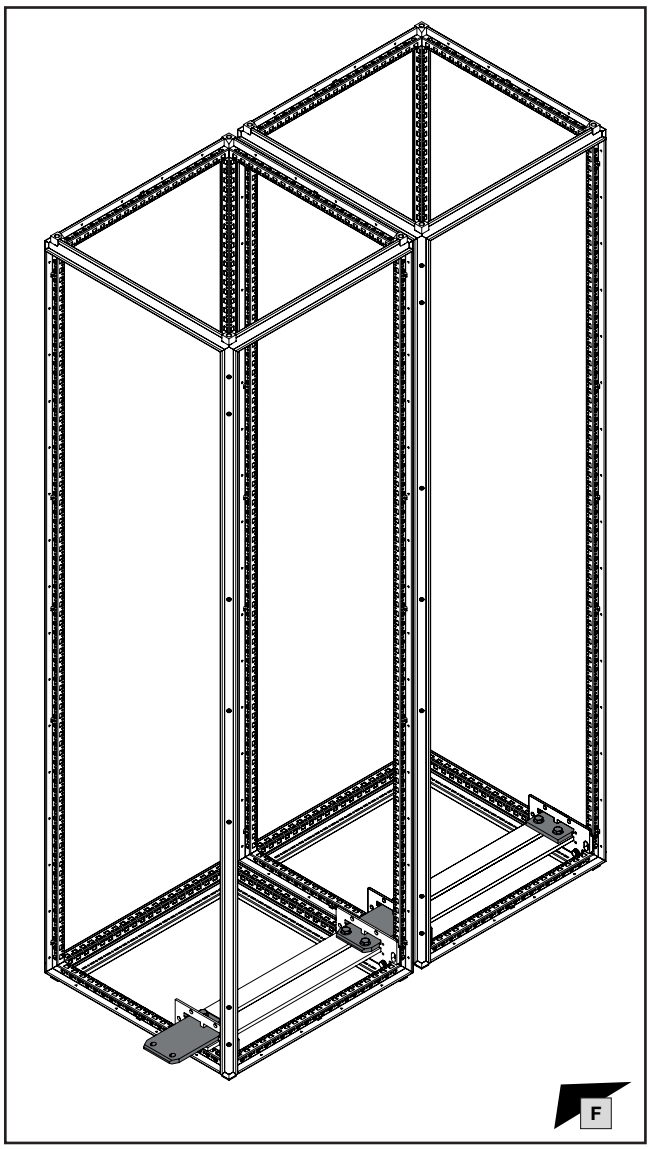

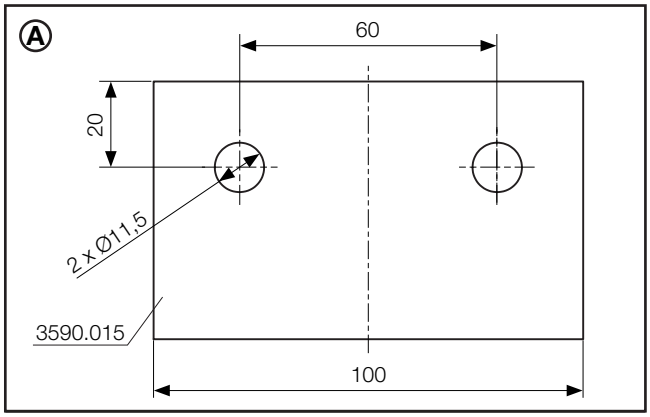

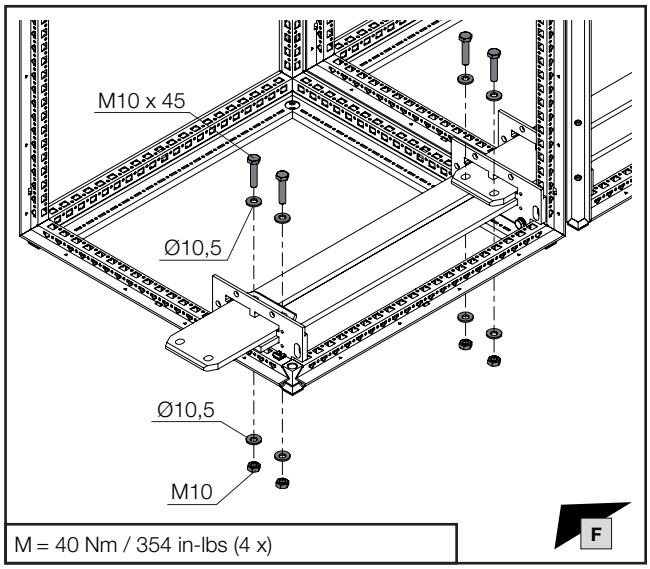

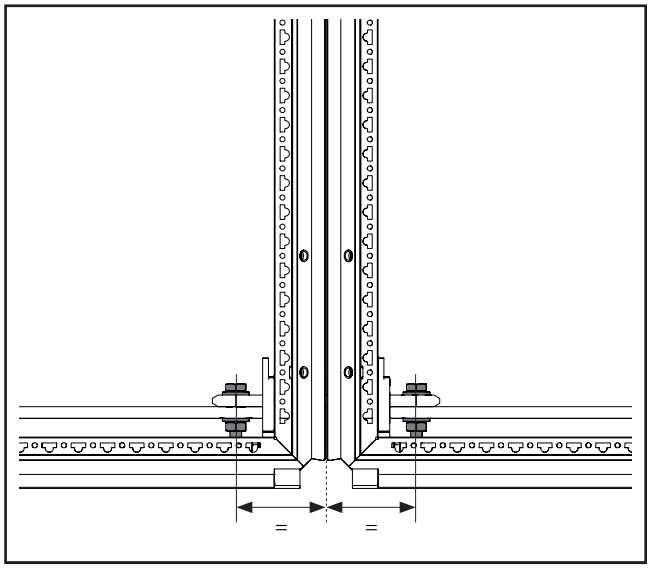

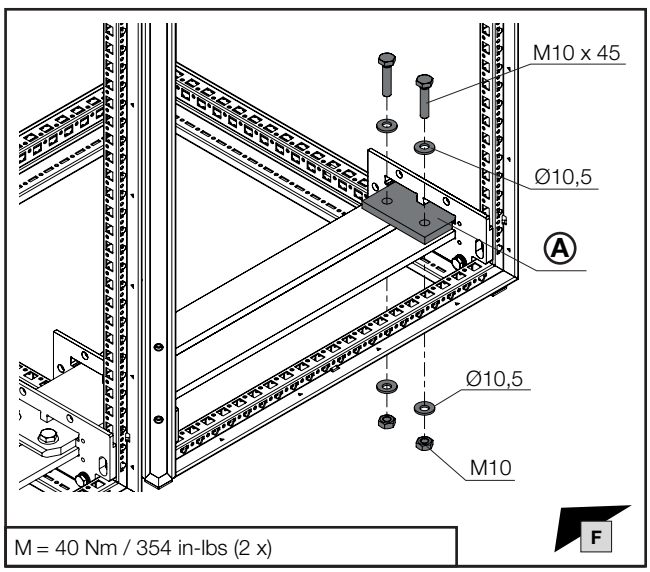

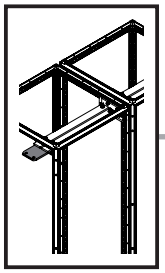

6. Montage N-Sammelschienensystem
6. Assembling the N busbar system
6. Montage des jeux de barres Neutre

6.18 Anreihung der Cu-ETP Sammelschienen N oben (2 x 50 x 10)
6.18 Baying the Cu-ETP N busbars, top (2 x 50 x 10)
6.18 Juxtaposition des jeux de barres Cu-ETP Neutre en haut (2 x 50 x 10)

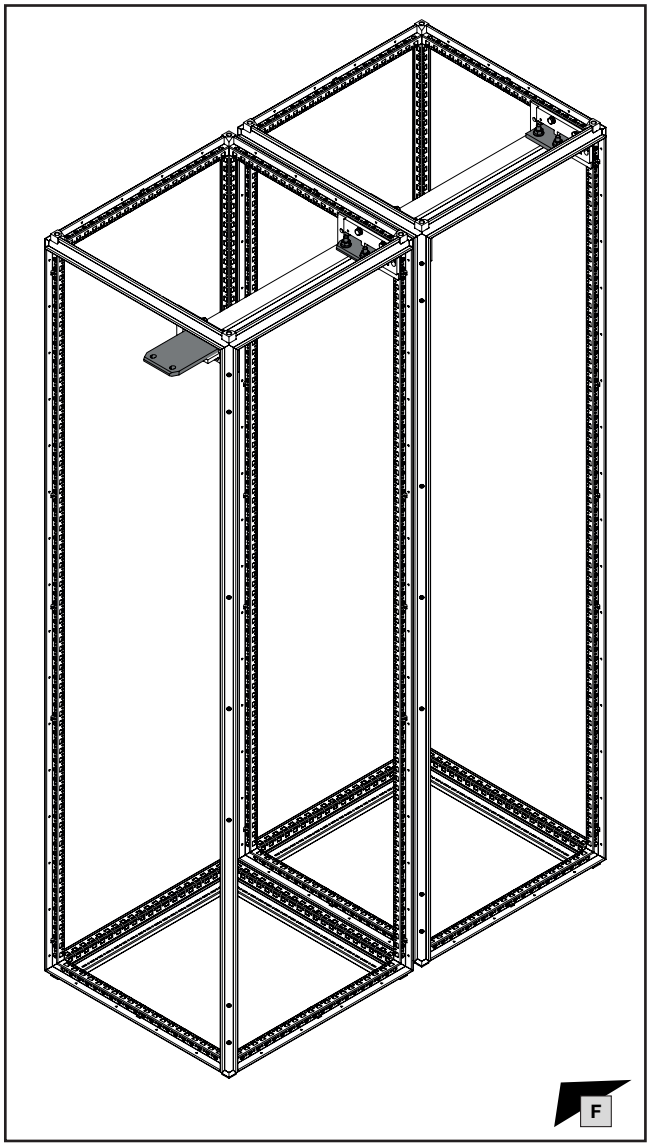

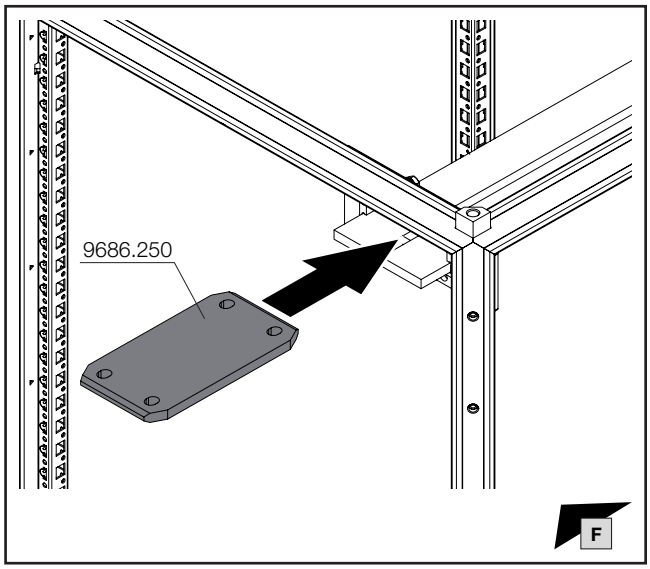

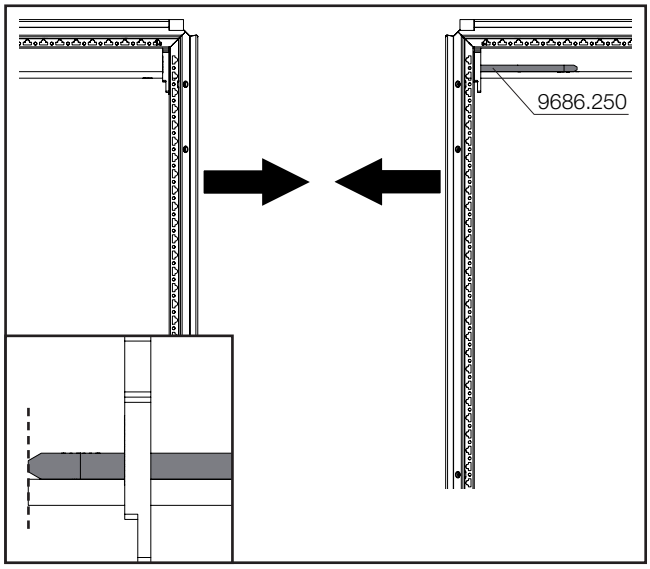

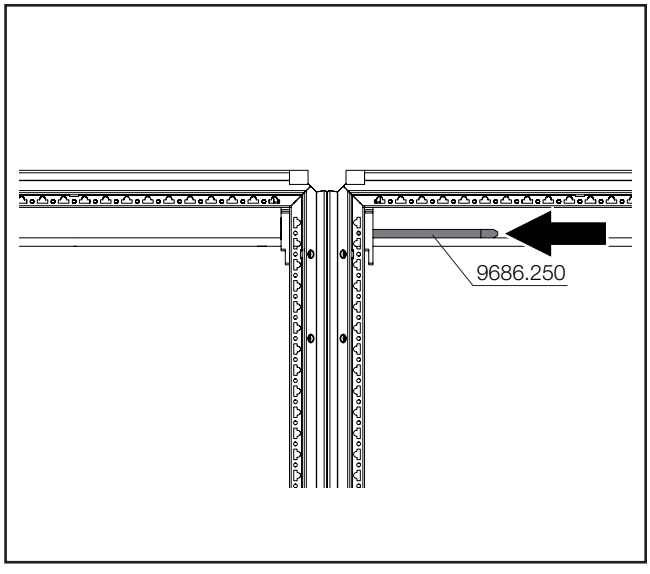

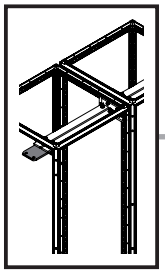

mm

SW16/ SW17

11,5 mm

DE EN FR

6. Montage N-Sammelschienensystem
6. Assembling the N busbar system
6. Montage des jeux de barres Neutre

6.18 Anreihung der Cu-ETP Sammelschienen N oben (2 x 50 x 10)
6.18 Baying the Cu-ETP N busbars, top (2 x 50 x 10)
6.18 Juxtaposition des jeux de barres Cu-ETP Neutre en haut (2 x 50 x 10)

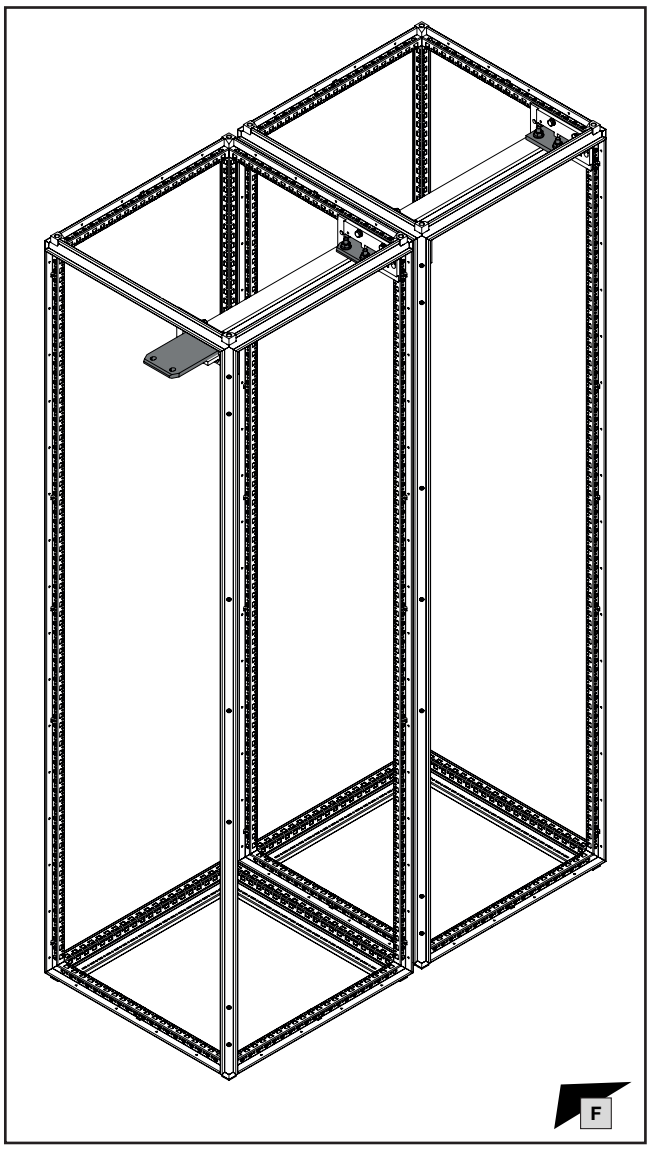

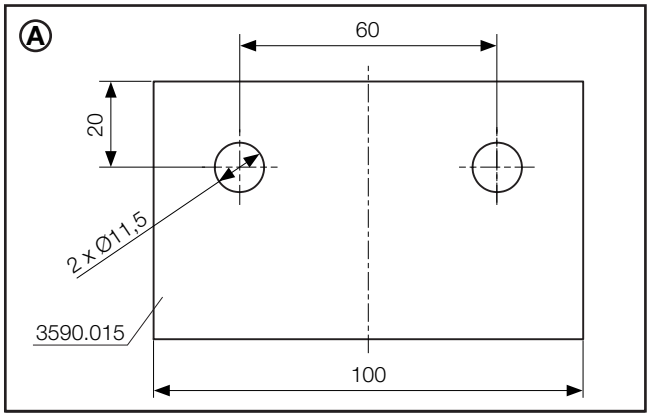

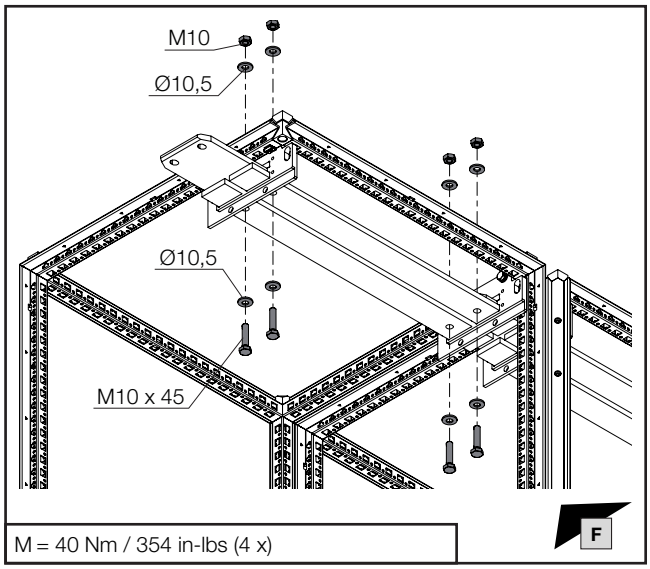

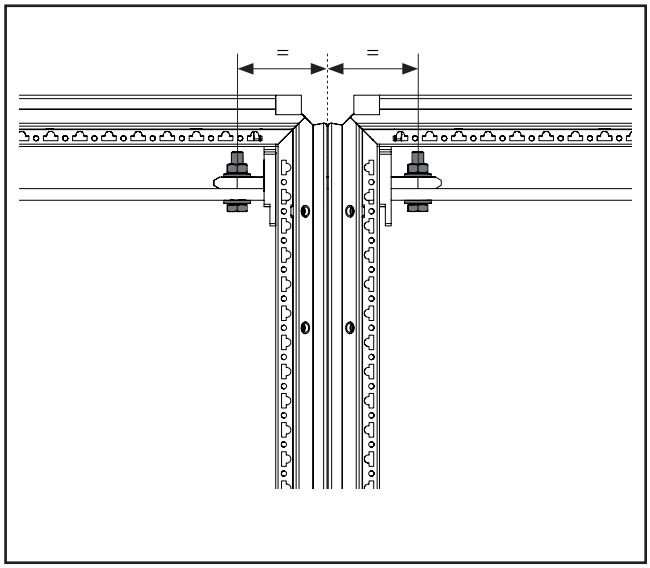

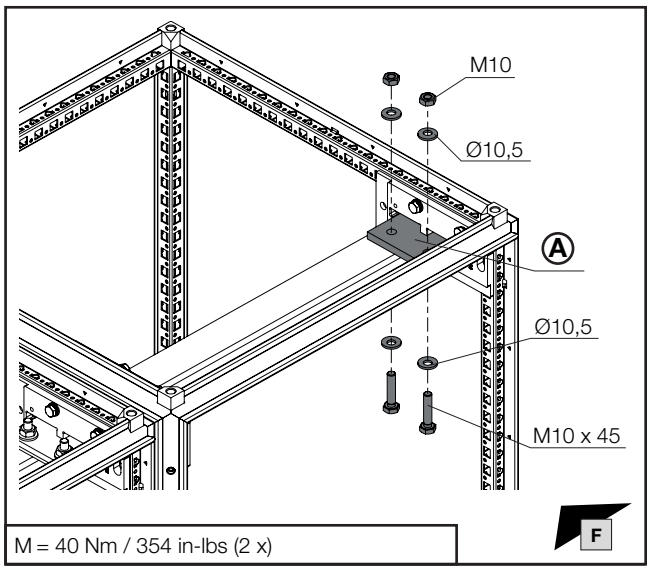

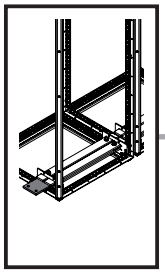

DE EN FR

6. Montage N-Sammelschienensystem
6. Assembling the N busbar system
6. Montage des jeux de barres Neutre

6.19 Anreihung der Cu-ETP Sammelschienen N unten (4 x 50 x 10)
6.19 Baying the Cu-ETP N busbars, bottom (4 x 50 x 10)
6.19 Juxtaposition des jeux de barres Cu-ETP Neutre en bas (4 x 50 x 10)

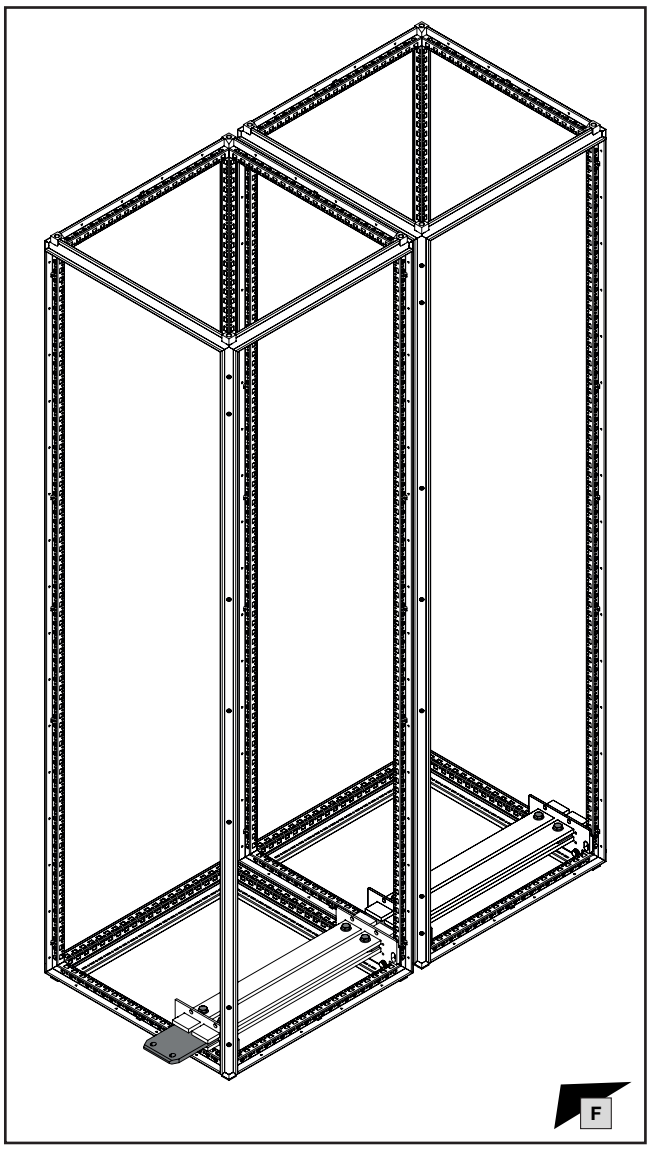

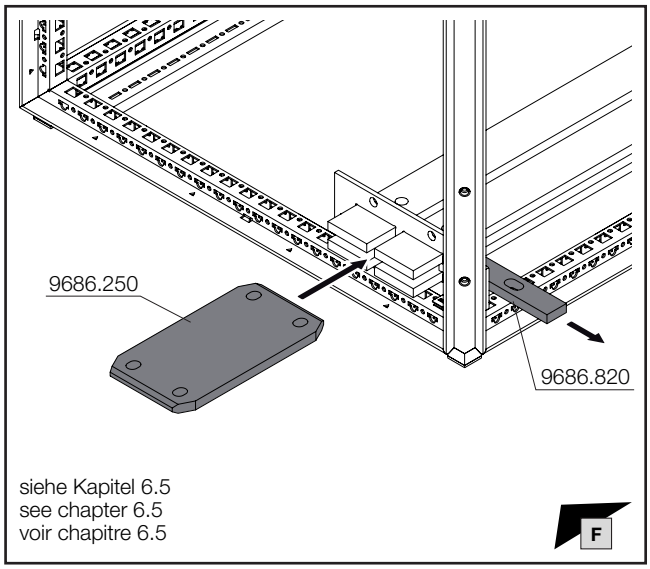

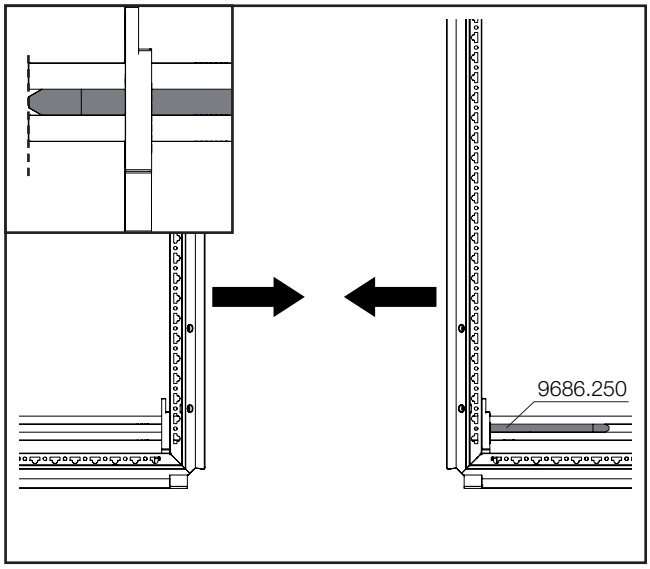

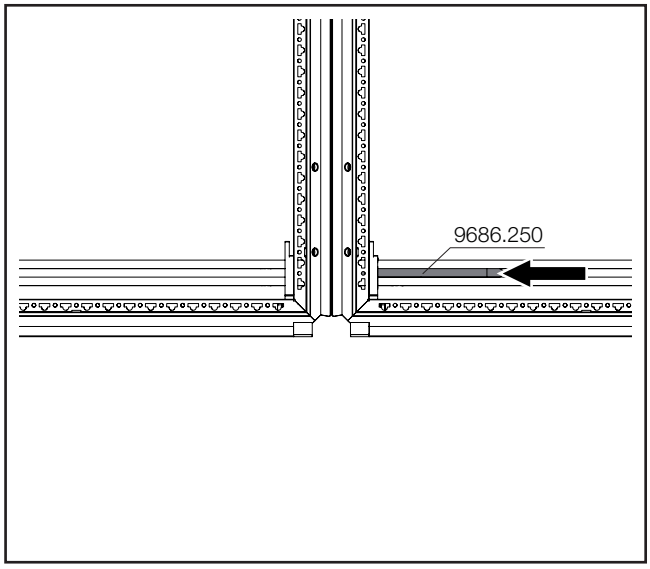

Hinweis / Note / Remarque

Gegebenenfalls Schraubverbindungen oder festgeschraubte Komponenten in unmittelbarer Nähe zum Verschieben der Längsverbinder lockern und nach der Montage wieder mit vorgegebenen Drehmomente festziehen!

If necessary, loosen screw connections or screw-fastened components in the immediate vicinity to move the longitudinal connectors, then re-tighten with the specified torques when fully assembled!

Pour déplacer les éléments de jonction longitudinaux, desserrer éventuellement les liaisons vissées ou les composants vissés à proximité, puis les resserrer à nouveau avec les couples de serrage prescrits après le montage !

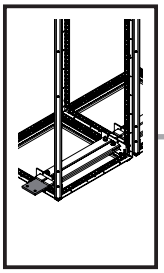

mm

SW16/ SW17

11,5 mm

DE EN FR

6. Montage N-Sammelschienensystem
6. Assembling the N busbar system
6. Montage des jeux de barres Neutre

6.19 Anreihung der Cu-ETP Sammelschienen N unten (4 x 50 x 10)
6.19 Baying the Cu-ETP N busbars, bottom (4 x 50 x 10)
6.19 Juxtaposition des jeux de barres Cu-ETP Neutre en bas (4 x 50 x 10)

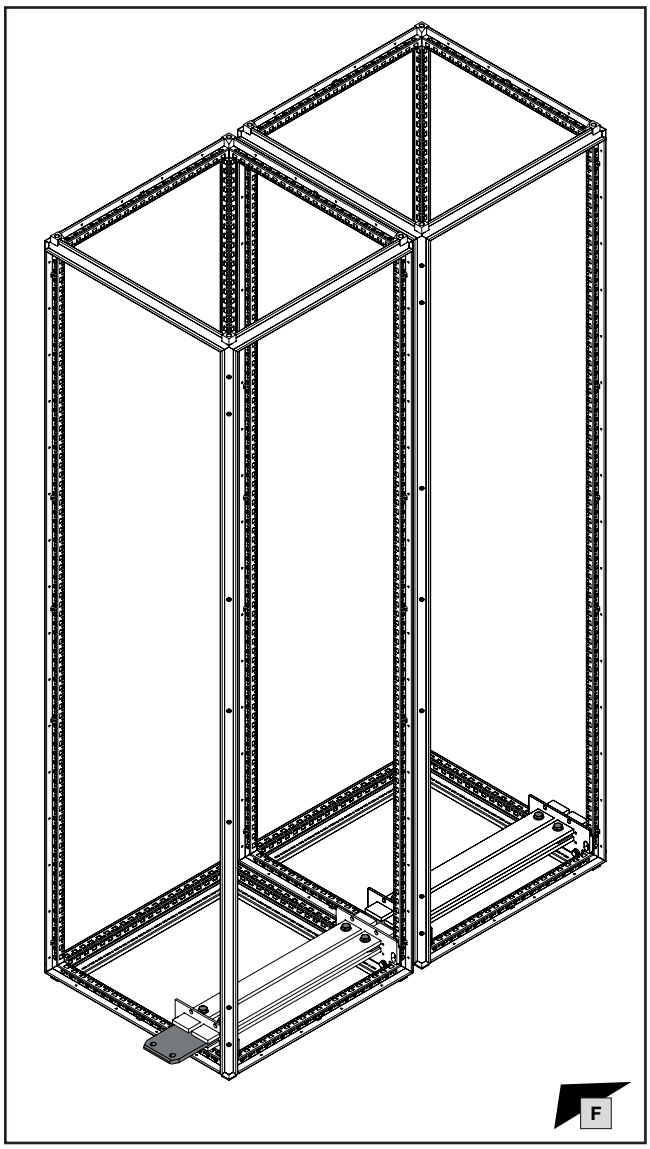

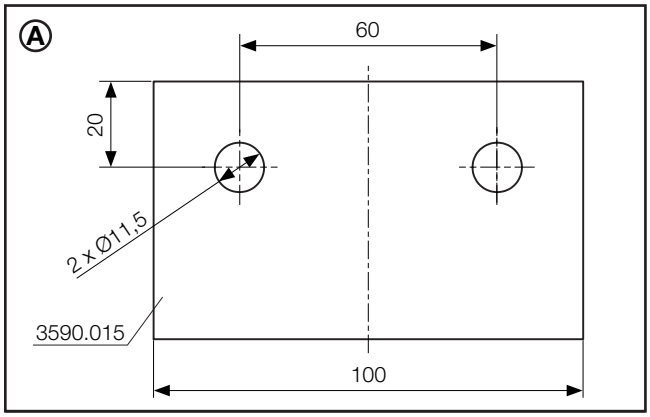

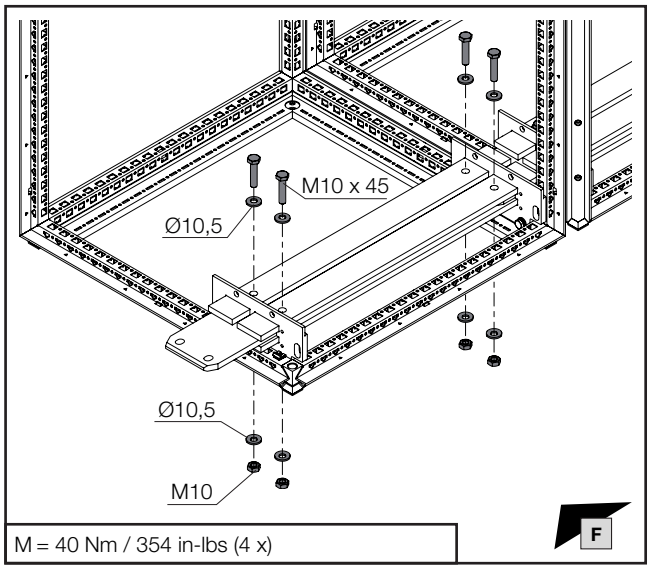

M = 40 Nm / 354 in-lbs (4 x)

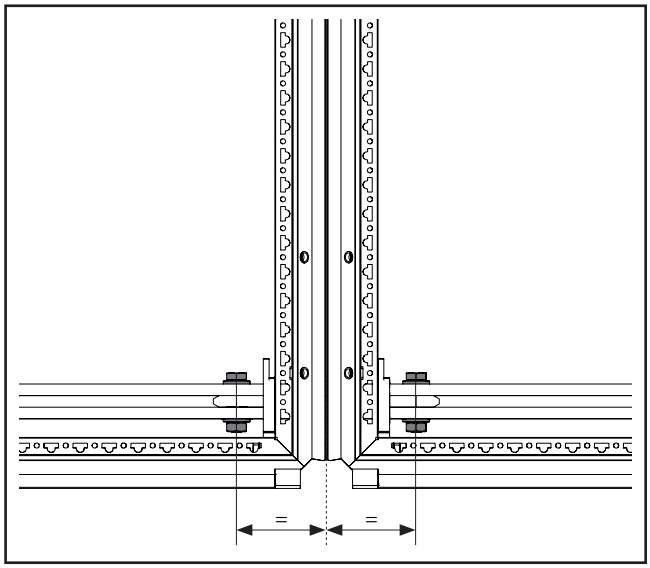

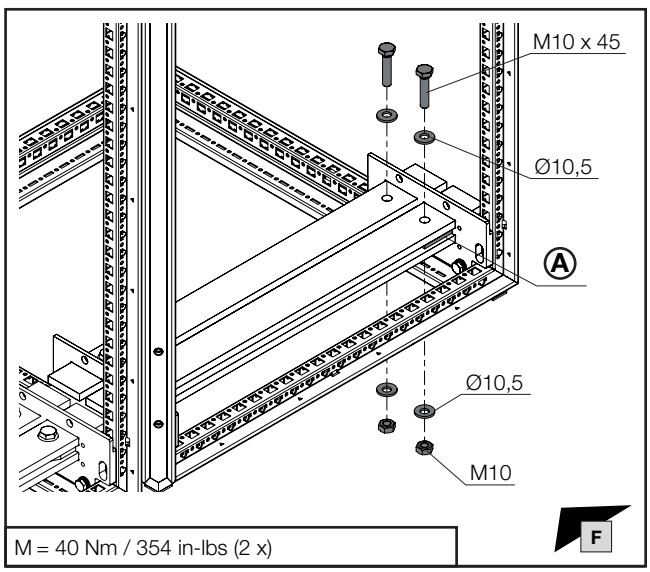

M = 40 Nm / 354 in-lbs (2 x)

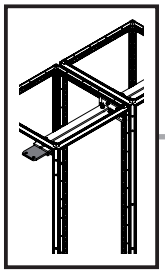

6. Montage N-Sammelschienensystem
6. Assembling the N busbar system
6. Montage des jeux de barres Neutre

6.20 Anreihung der Cu-ETP Sammelschienen N oben (4 x 50 x 10)
6.20 Baying the Cu-ETP N busbars, top (4 x 50 x 10)
6.20 Juxtaposition des jeux de barres Cu-ETP Neutre en haut (4 x 50 x 10)

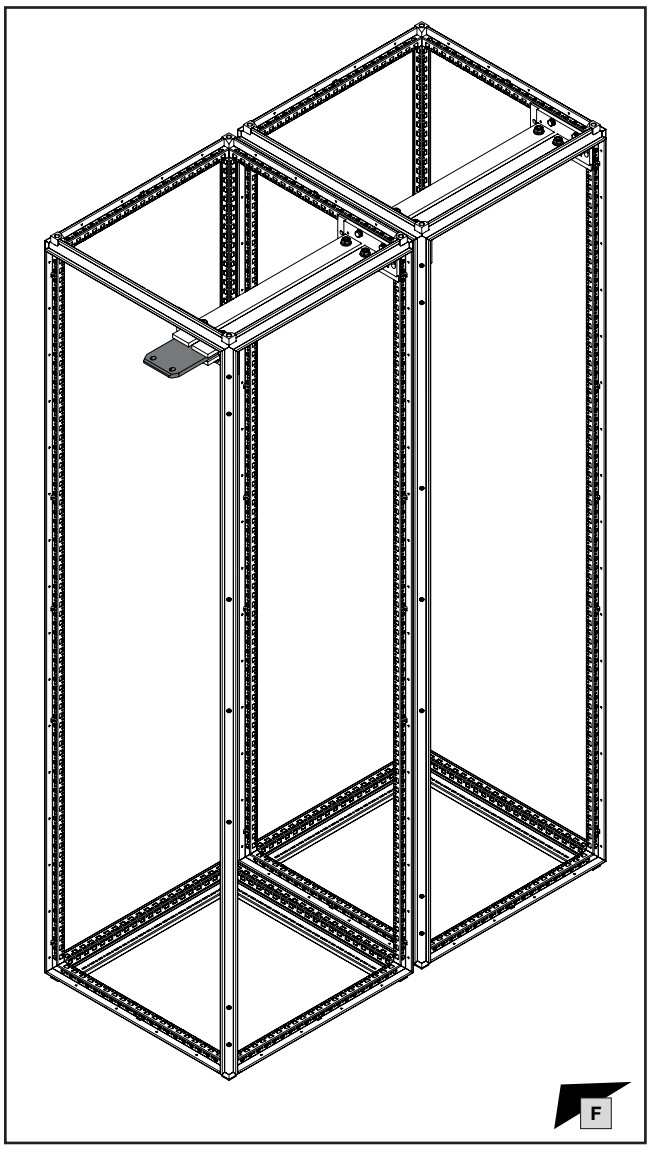

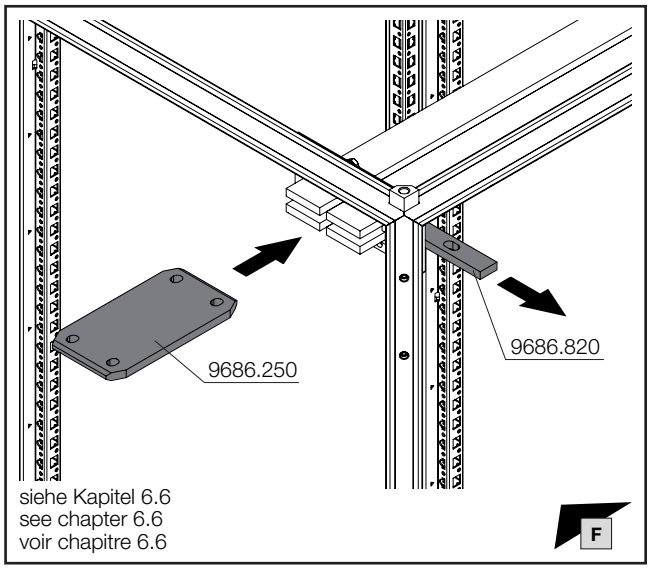

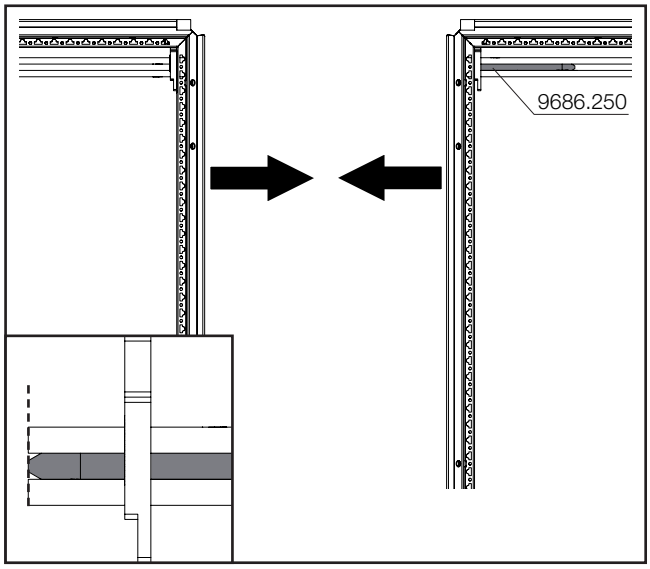

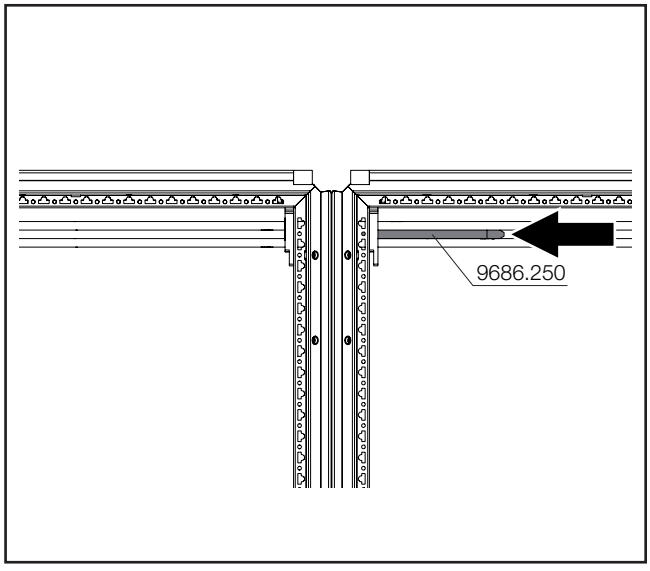

Hinweis / Note / Remarque

Gegebenenfalls Schraubverbindungen oder festgeschraubte Komponenten in unmittelbarer Nähe zum Verschieben der Längsverbinder lockern und nach der Montage wieder mit vorgegebenen Drehmomente festziehen!

If necessary, loosen screw connections or screw-fastened components in the immediate vicinity to move the longitudinal connectors, then re-tighten with the specified torques when fully assembled!

Pour déplacer les éléments de jonction longitudinaux, desserrer éventuellement les liaisons vissées ou les composants vissés à proximité, puis les resserrer à nouveau avec les couples de serrage prescrits après le montage !

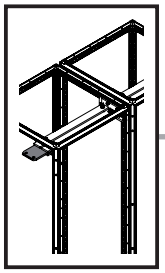

mm

SW16/ SW17

11,5 mm

DE EN FR

6. Montage N-Sammelschienensystem
6. Assembling the N busbar system
6. Montage des jeux de barres Neutre

6.20 Anreihung der Cu-ETP Sammelschienen N oben (4 x 50 x 10)
6.20 Baying the Cu-ETP N busbars, top (4 x 50 x 10)
6.20 Juxtaposition des jeux de barres Cu-ETP Neutre en haut (4 x 50 x 10)

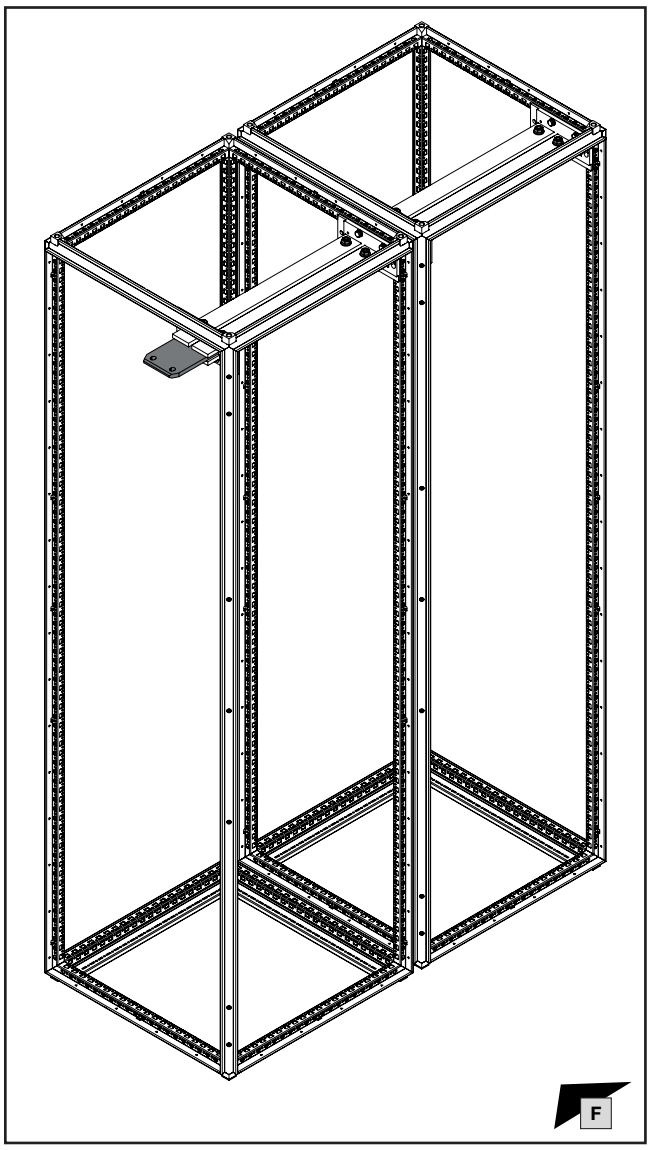

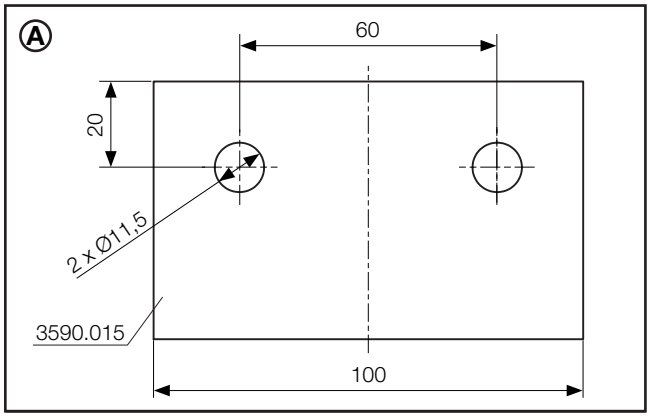

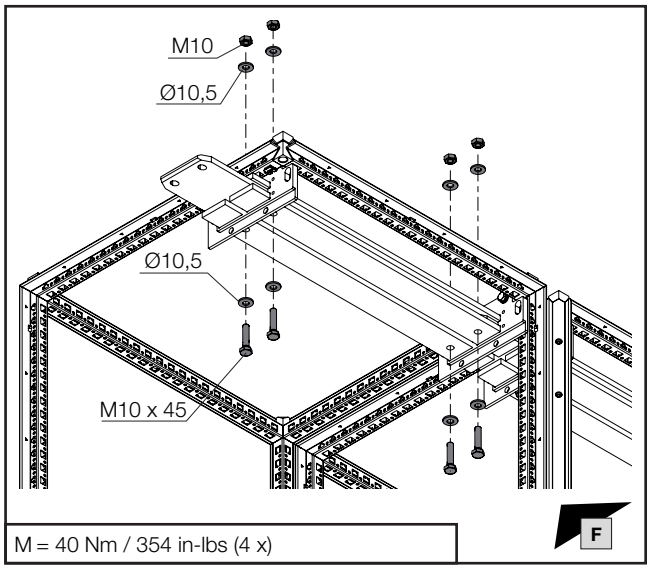

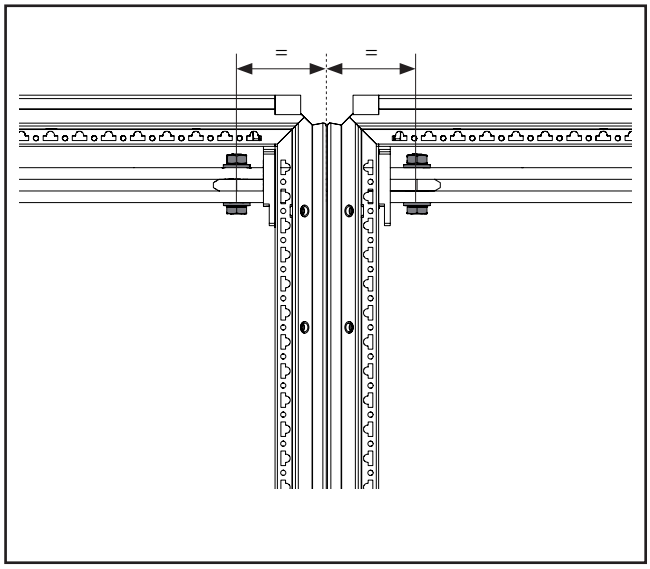

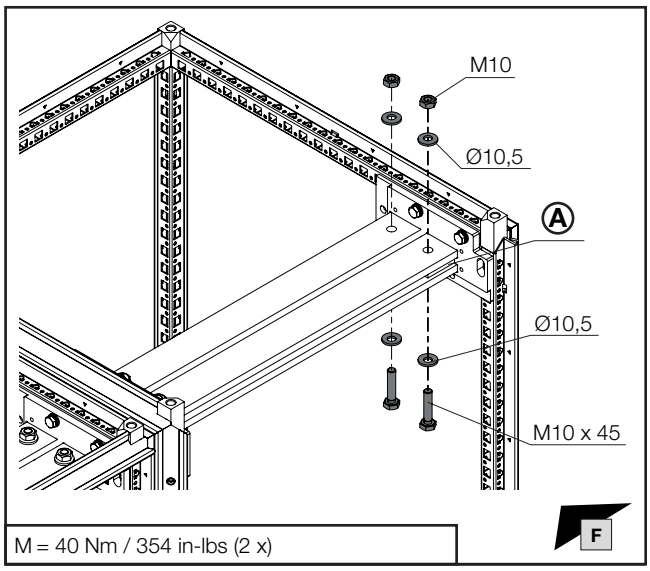

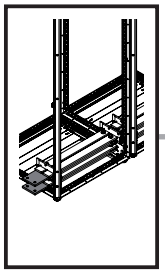

6. Montage N-Sammelschienensystem
6. Assembling the N busbar system
6. Montage des jeux de barres Neutre

6.21 Anreihung der Cu-ETP Sammelschienen N unten (2 x 4 x 50 x 10)
6.21 Baying the Cu-ETP N busbars, bottom (2 x 4 x 50 x 10)
6.21 Juxtaposition des jeux de barres Cu-ETP Neutre en bas (2 x 4 x 50 x 10)

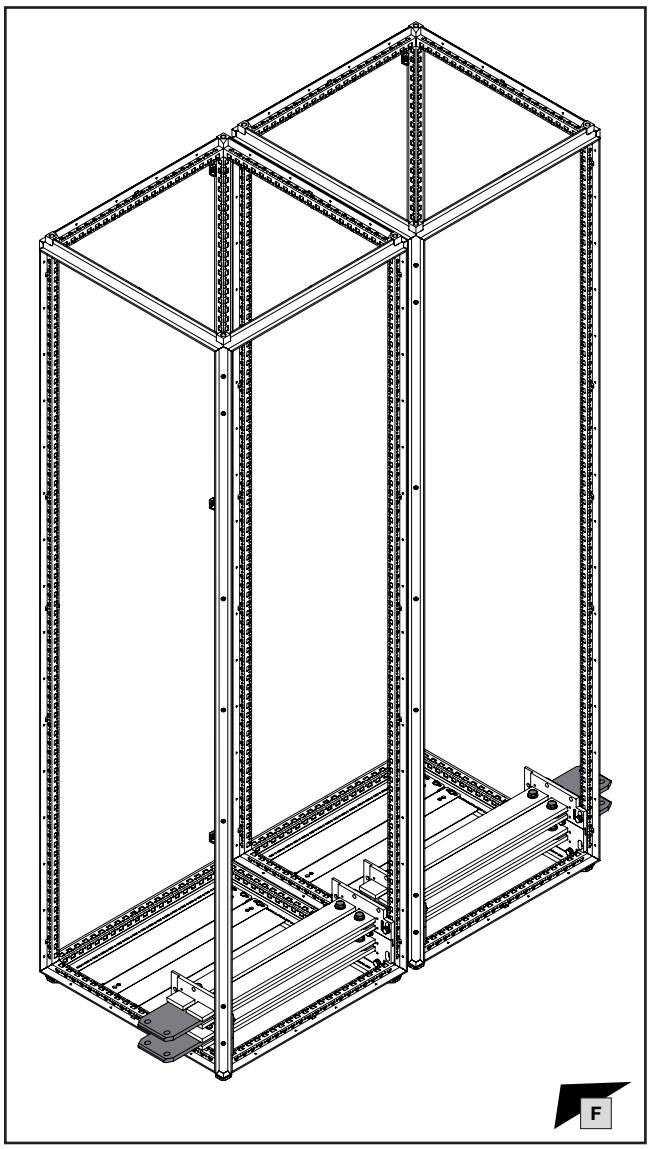

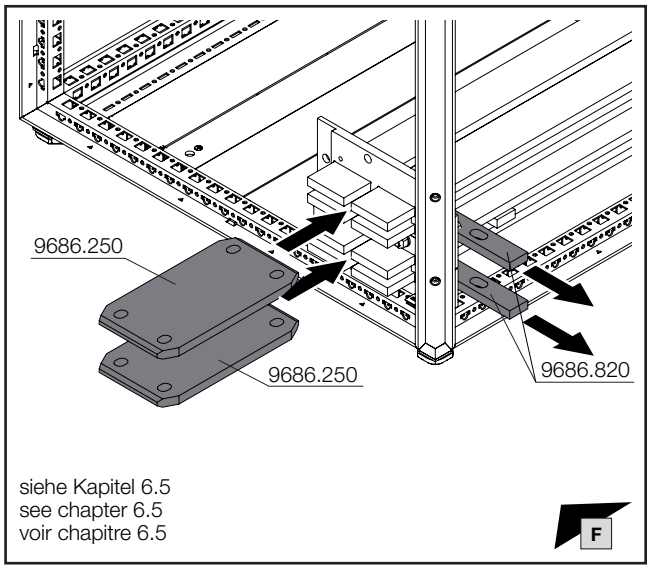

siehe Kapitel 6.5
see chapter 6.5
voir chapitre 6.5

F

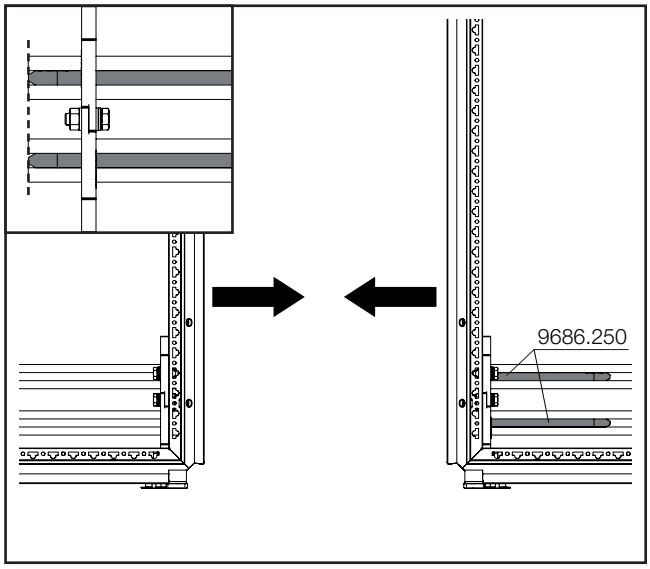

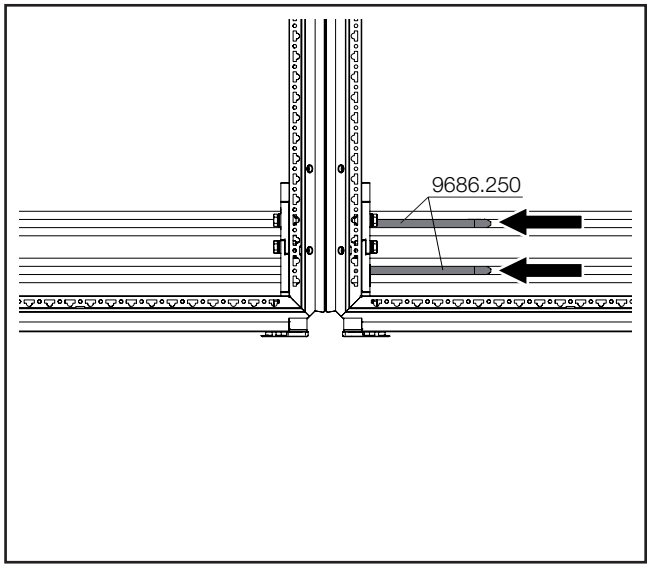

Hinweis / Note / Remarque

Gegebenenfalls Schraubverbindungen oder festgeschraubte Komponenten in unmittelbarer Nähe zum Verschieben der Längsverbinder lockern und nach der Montage wieder mit vorgegebenen Drehmomente festziehen!

If necessary, loosen screw connections or screw-fastened components in the immediate vicinity to move the longitudinal connectors, then re-tighten with the specified torques when fully assembled!

Pour déplacer les éléments de jonction longitudinaux, desserrer éventuellement les liaisons vissées ou les composants vissés à proximité, puis les resserrer à nouveau avec les couples de serrage prescrits après le montage !

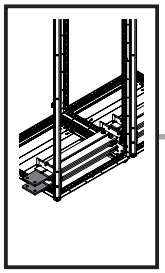

SW16/
SW17

DE EN FR

6. Montage N-Sammelschienensystem
6. Assembling the N busbar system
6. Montage des jeux de barres Neutre

6.21 Anreihung der Cu-ETP Sammelschienen N unten (2 x 4 x 50 x 10)
6.21 Baying the Cu-ETP N busbars, bottom (2 x 4 x 50 x 10)
6.21 Juxtaposition des jeux de barres Cu-ETP Neutre en bas (2 x 4 x 50 x 10)

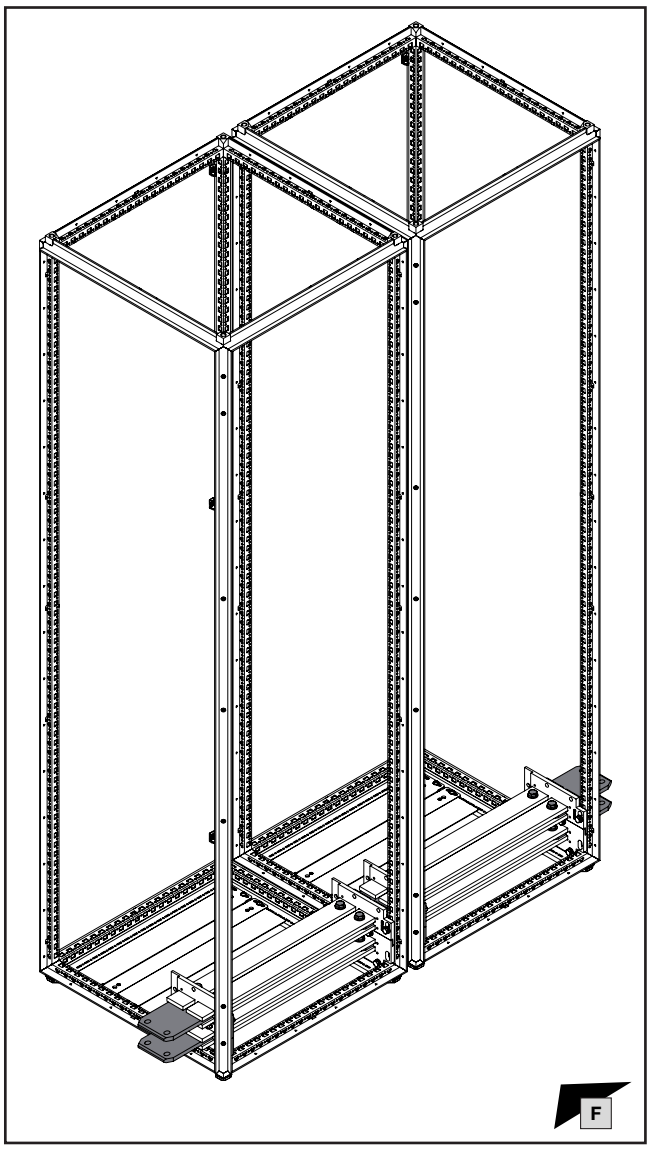

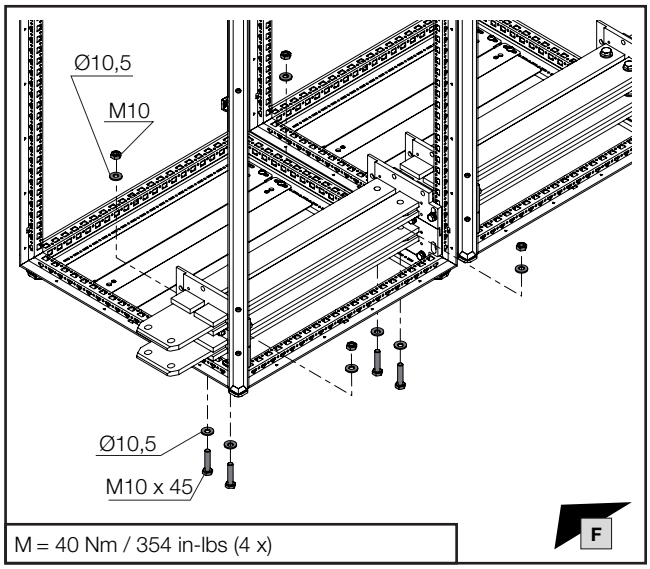

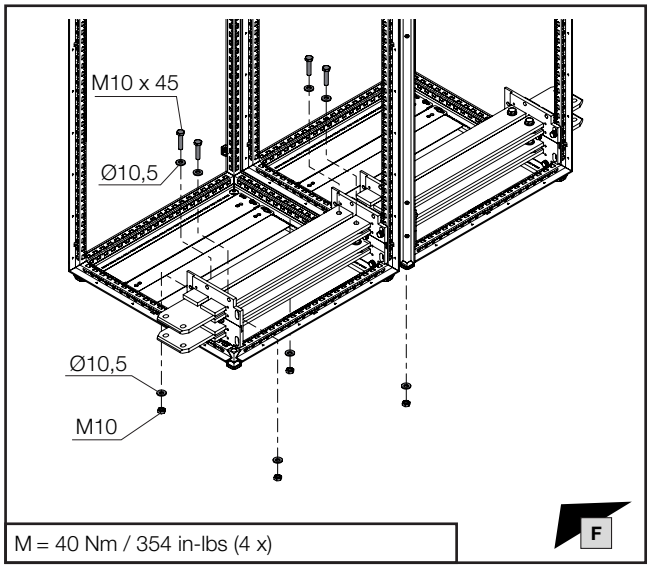

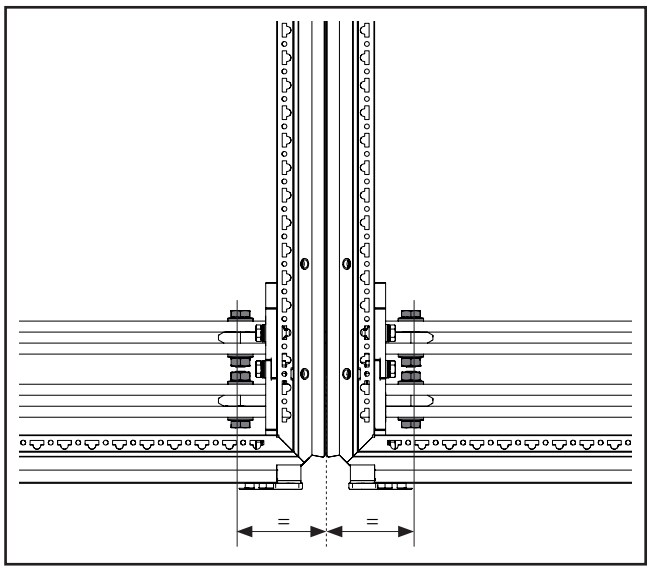

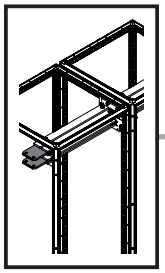

DE EN FR

6. Montage N-Sammelschienensystem
6. Assembling the N busbar system
6. Montage des jeux de barres Neutre

6.22 Anreihung der Cu-ETP Sammelschienen N oben (2 x 4 x 50 x 10)
6.22 Baying the Cu-ETP N busbars, top (2 x 4 x 50 x 10)
6.22 Juxtaposition des jeux de barres Cu-ETP Neutre en haut (2 x 4 x 50 x 10)

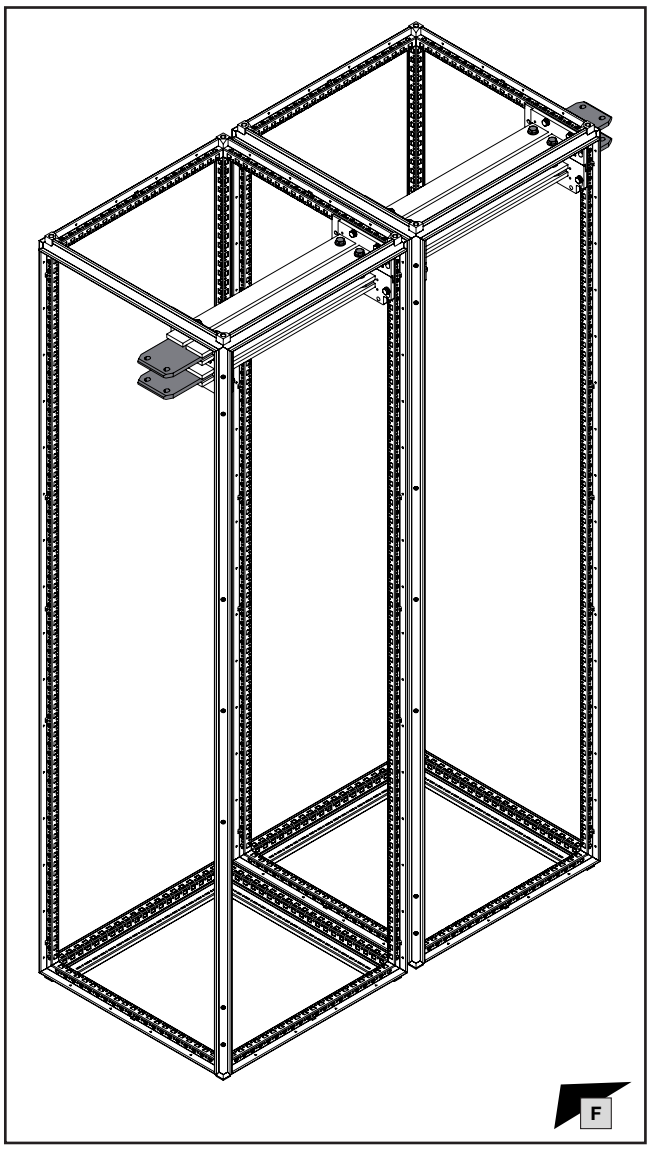

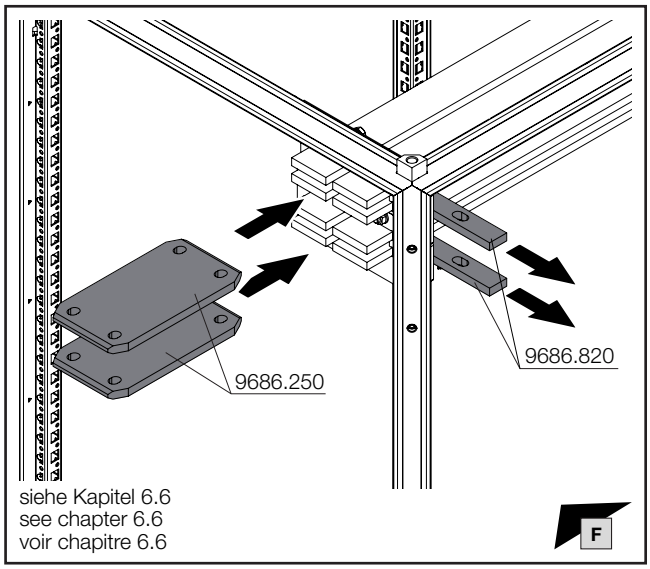

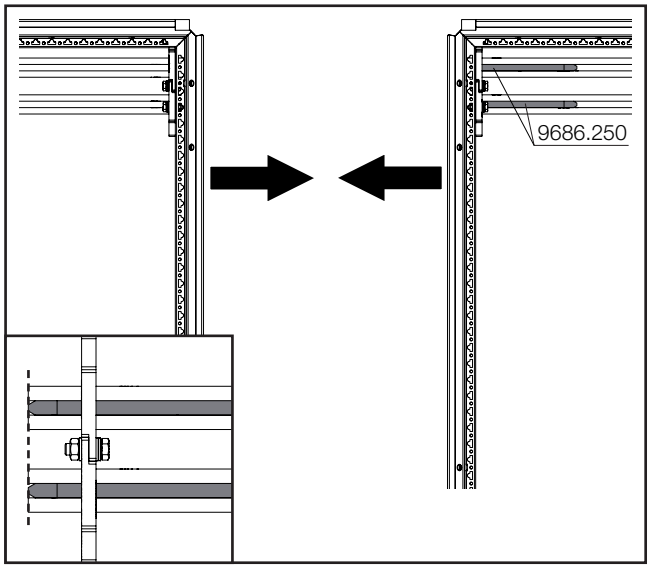

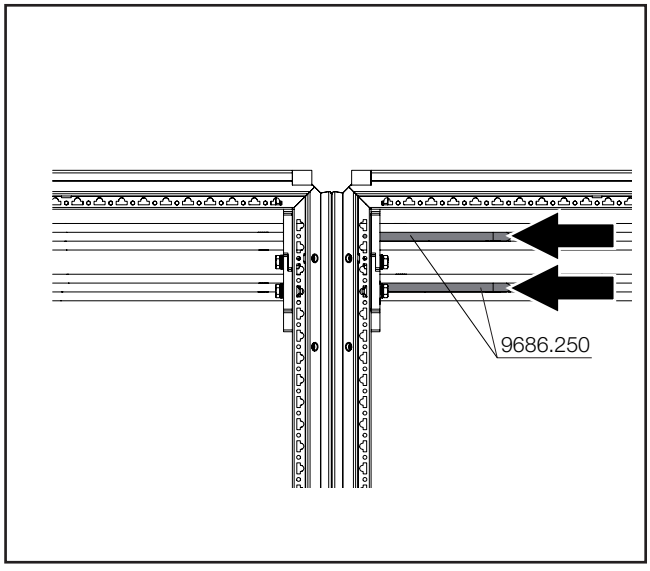

Hinweis / Note / Remarque

Gegebenenfalls Schraubverbindungen oder festgeschraubte Komponenten in unmittelbarer Nähe zum Verschieben der Längsverbinder lockern und nach der Montage wieder mit vorgegebenen Drehmomente festziehen!

If necessary, loosen screw connections or screw-fastened components in the immediate vicinity to move the longitudinal connectors, then re-tighten with the specified torques when fully assembled!

Pour déplacer les éléments de jonction longitudinaux, desserrer éventuellement les liaisons vissées ou les composants vissés à proximité, puis les resserrer à nouveau avec les couples de serrage prescrits après le montage !

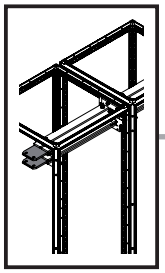

SW16/
SW17

DE EN FR

6. Montage N-Sammelschienensystem
6. Assembling the N busbar system
6. Montage des jeux de barres Neutre

6.22 Anreihung der Cu-ETP Sammelschienen N oben (2 x 4 x 50 x 10)
6.22 Baying the Cu-ETP N busbars, top (2 x 4 x 50 x 10)
6.22 Juxtaposition des jeux de barres Cu-ETP Neutre en haut (2 x 4 x 50 x 10)

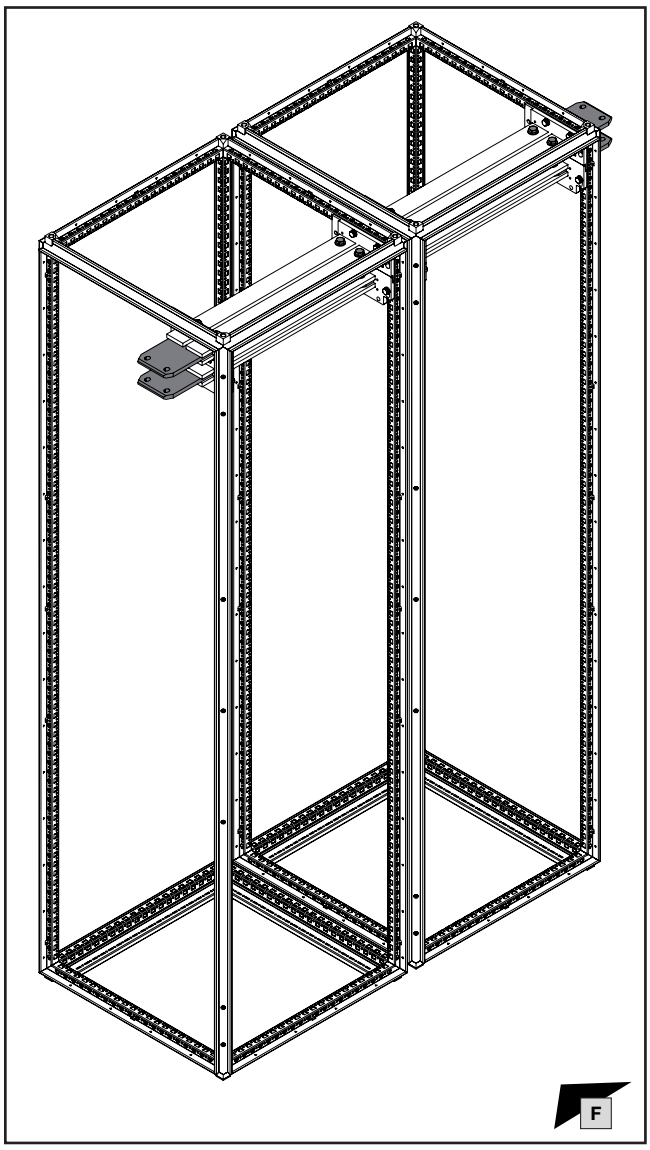

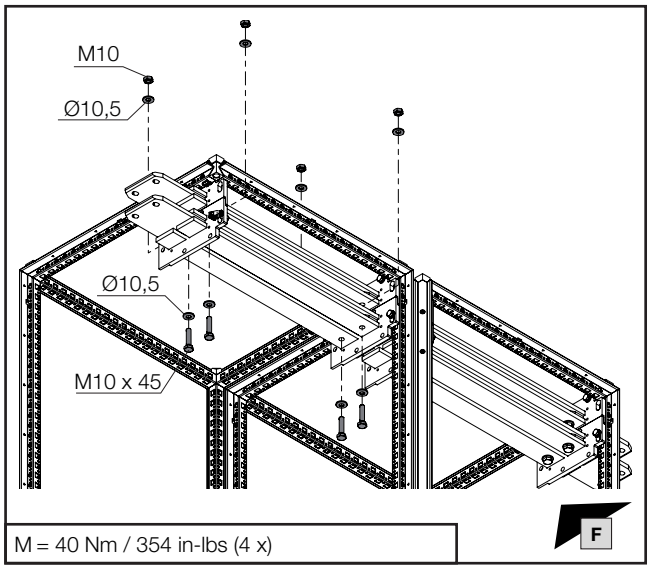

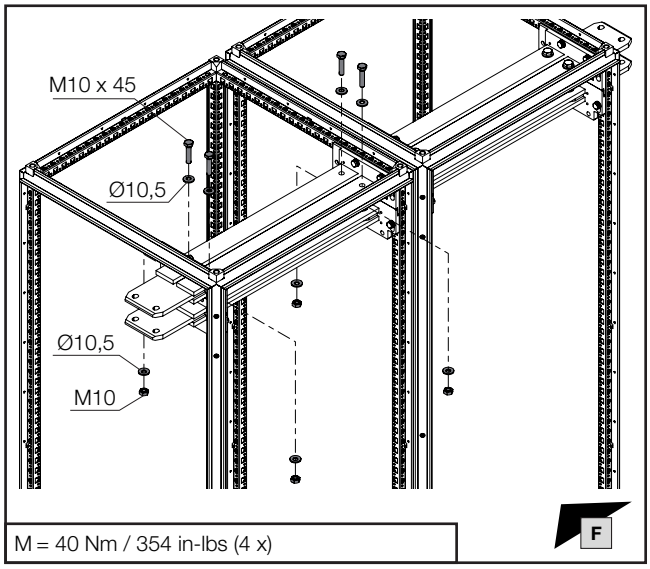

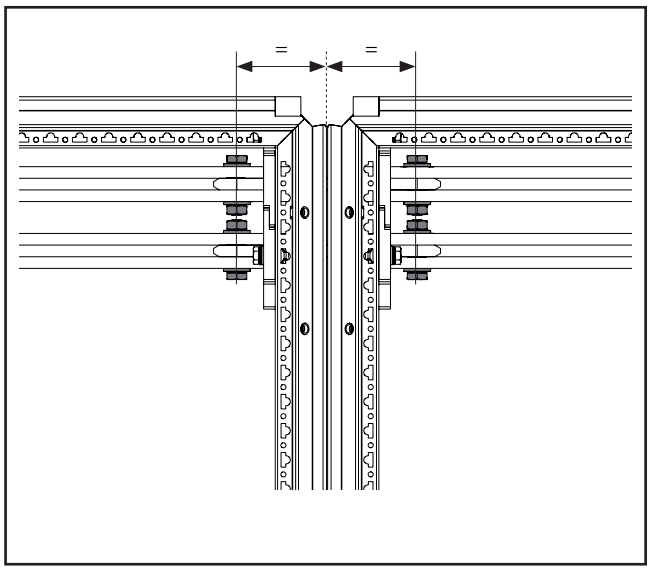

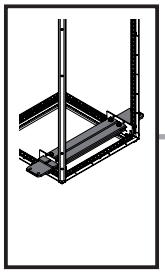

mm

DE EN FR

6. Montage N-Sammelschienensystem
6. Assembling the N busbar system
6. Montage des jeux de barres Neutre

6.23 Verfügbarer Klemm- und Anschlussraum auf der N-Sammelschiene (bis 4 x 50 x 10)
6.23 Available terminal and connection space on the N busbar (up to 4 x 50 x 10)
6.23 Zone de serrage et de raccordement disponible sur le jeu de barres Neutre (jusqu'à 4 x 50 x 10)

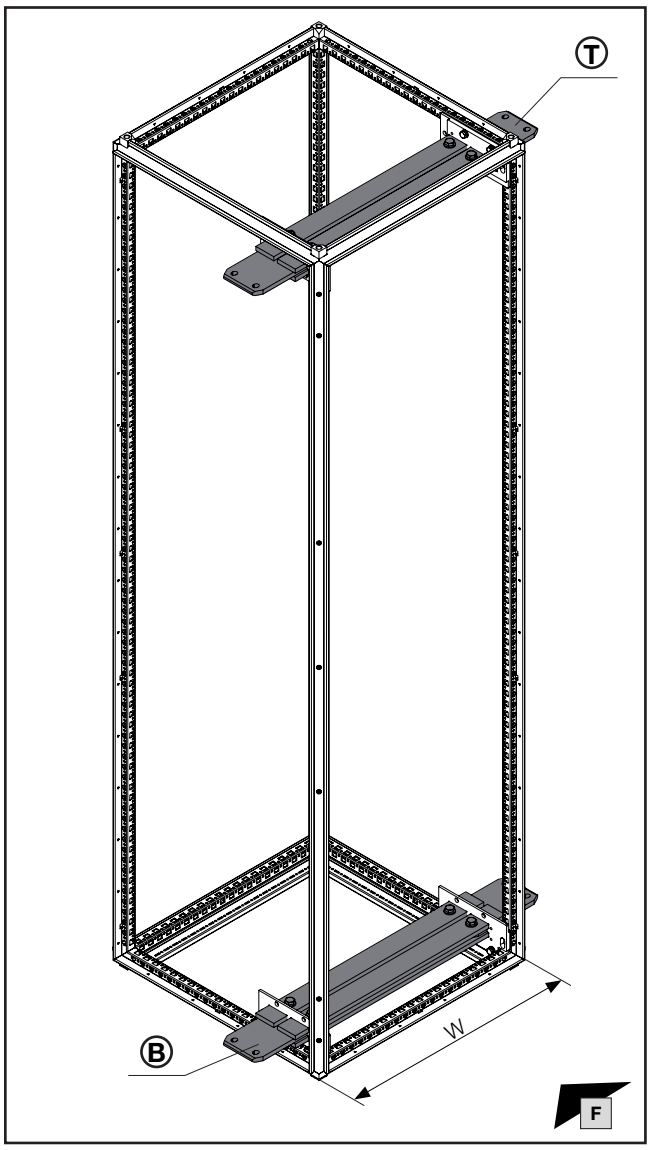

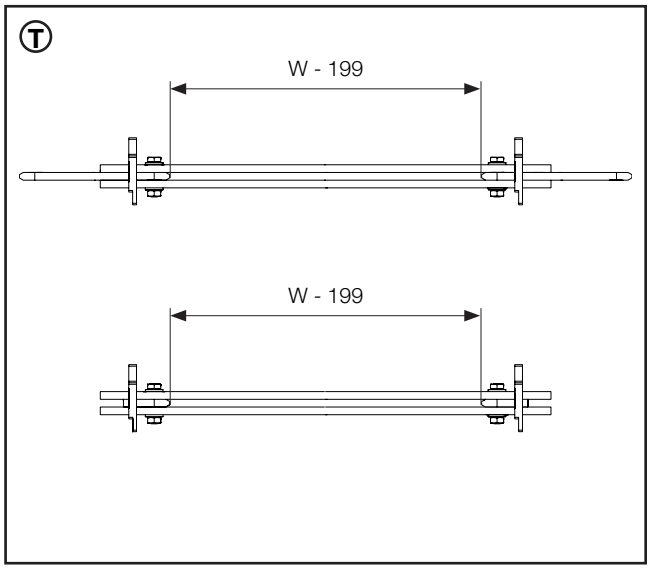

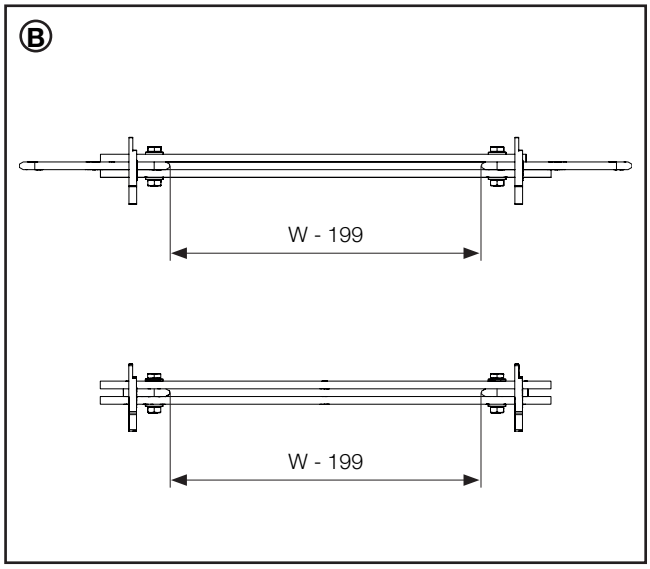

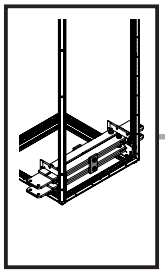

mm

SW16/ SW17

11,5 mm

DE EN FR

6. Montage N-Sammelschienensystem
6. Assembling the N busbar system
6. Montage des jeux de barres Neutre

6.24 Brückung Cu-ETP Sammelschienen N oben und unten (2 x 4 x 50 x 10), Dachbereich
6.24 Bridging the Cu-ETP N busbars, top and bottom (2 x 4 x 50 x 10), roof section
6.24 Pontage des jeux de barres Cu-ETP Neutre en haut et en bas (2 x 4 x 50 x 10) sous le toit

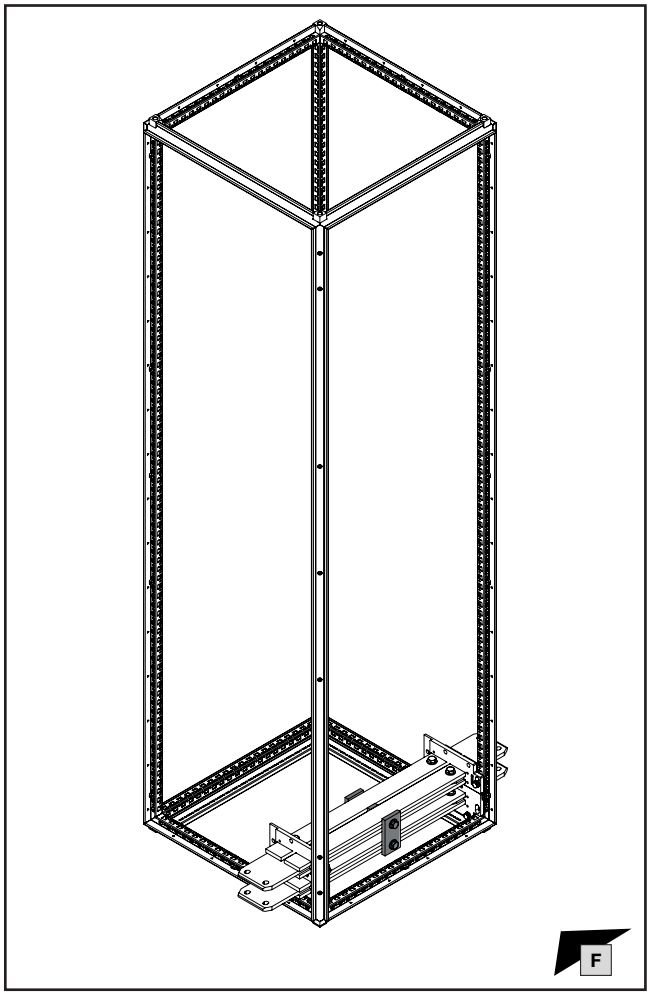

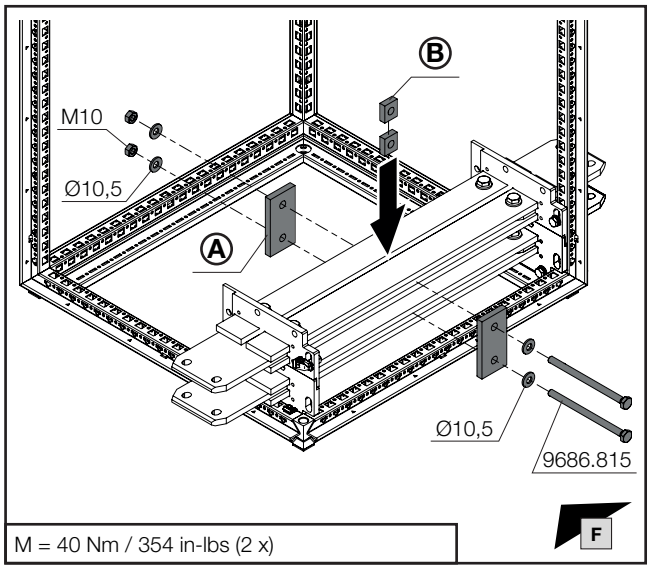

M = 40 Nm / 354 in-lbs (2 x)

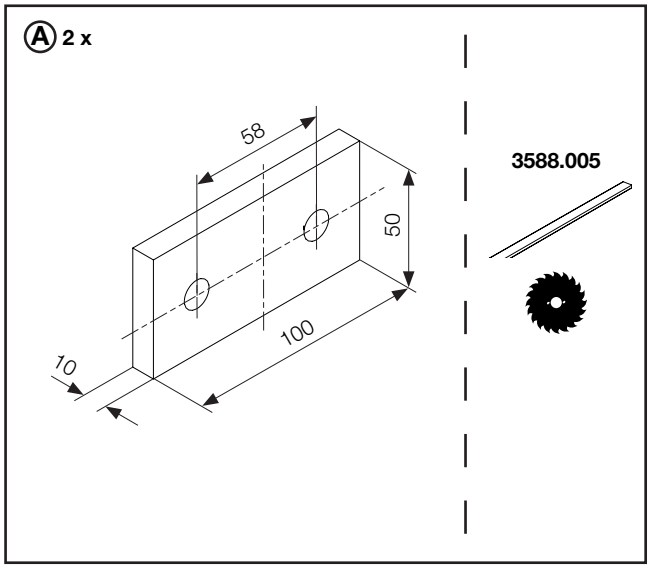

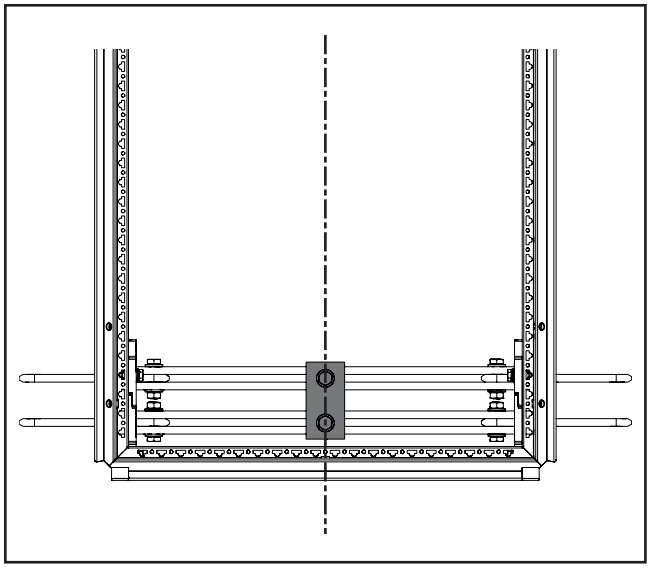

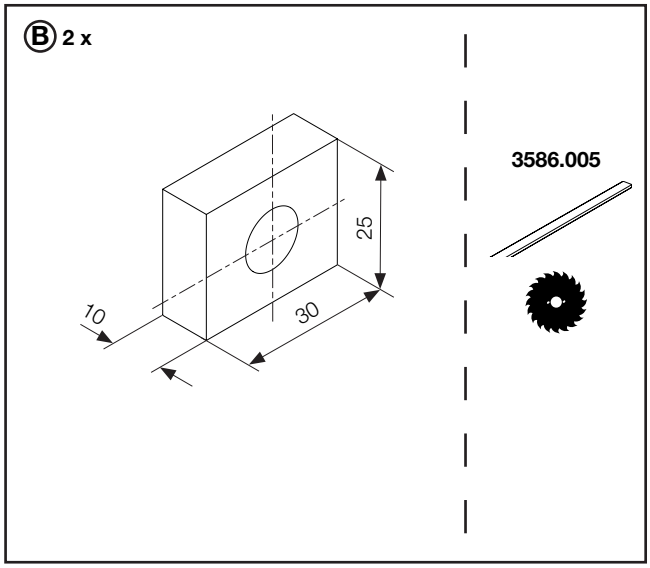

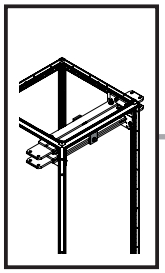

mm

SW16/
SW17

11,5 mm

DE EN FR

6. Montage N-Sammelschienensystem
6. Assembling the N busbar system
6. Montage des jeux de barres Neutre

6.25 Brückung Cu-ETP Sammelschienen N oben und unten (2 x 4 x 50 x 10), Bodenbereich

6.25 Bridging the Cu-ETP N busbars, top and bottom (2 x 4 x 50 x 10), base section

6.25 Pontage des jeux de barres Cu-ETP Neutre en haut et en bas (2 x 4 x 50 x 10) dans la base

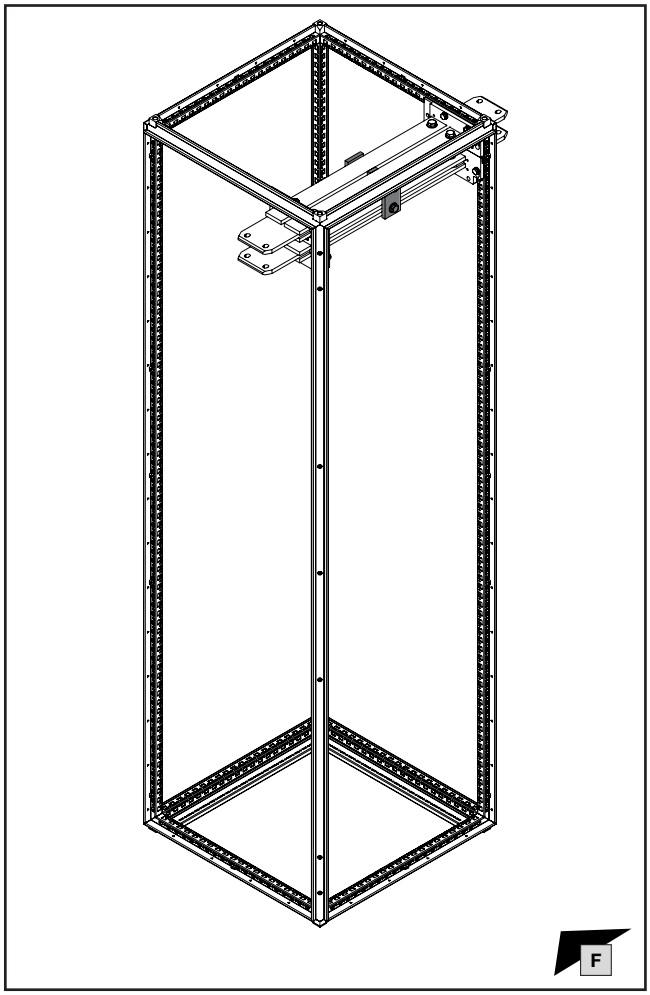

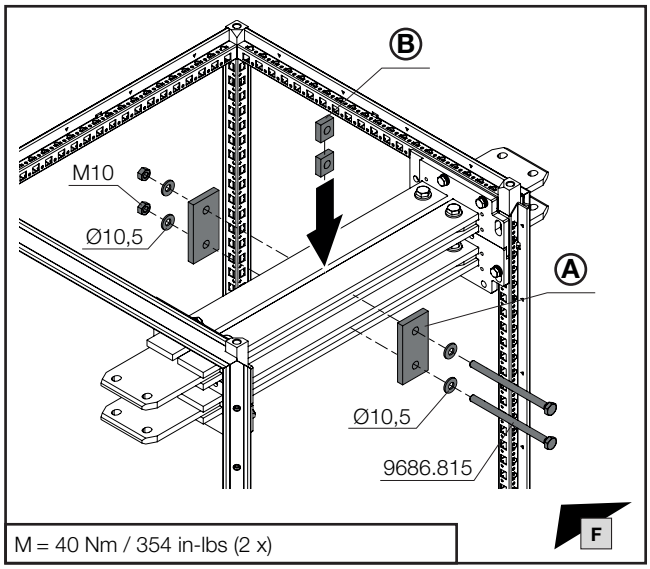

M = 40 Nm / 354 in-lbs (2 x)

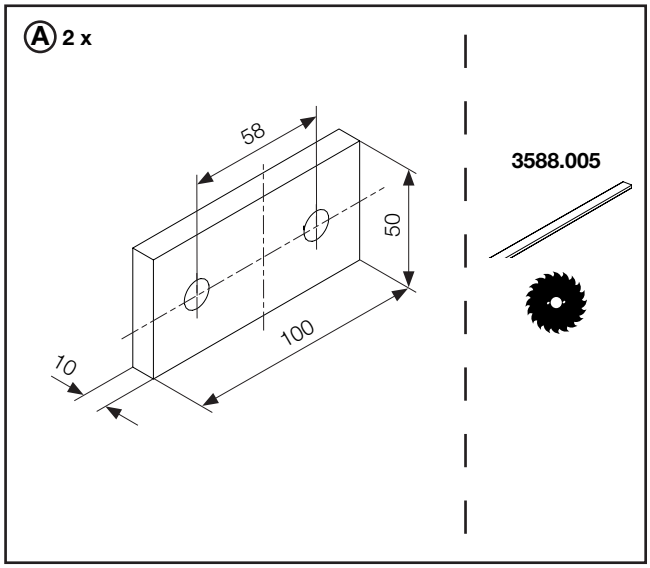

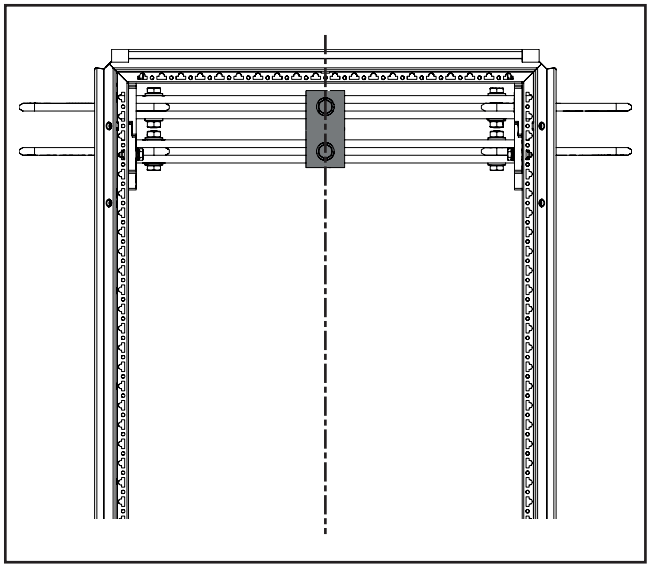

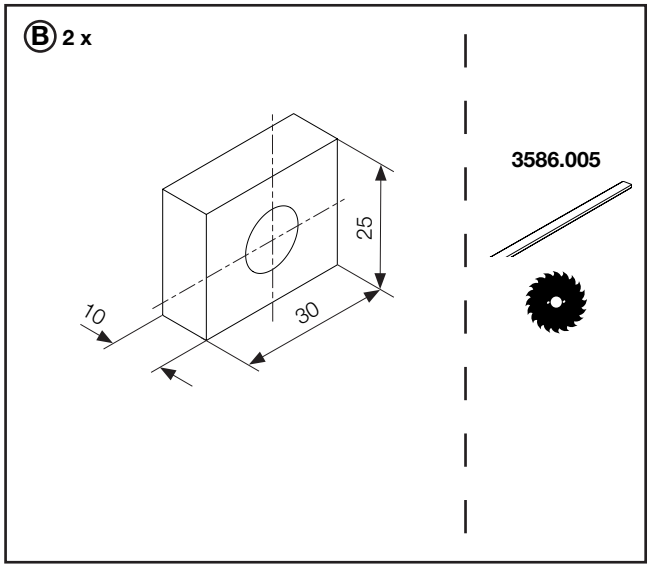

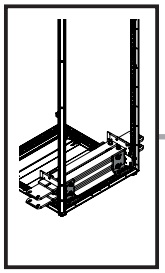

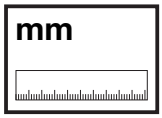

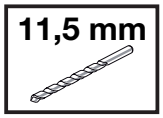

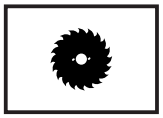

DE EN FR

6. Montage N-Sammelschienensystem
6. Assembling the N busbar system
6. Montage des jeux de barres Neutre

6.26 Brückung Cu-ETP Sammelschienen PEN (TN-C-S-System) unten auf Rahmen (2 x 4 x 50 x 10), Dachbereich
6.26 Bridging the Cu-ETP PEN busbars (TN-C-S system) at bottom of frame (2 x 4 x 50 x 10), roof section
6.26 Pontage des jeux de barres Cu-ETP Terre-Neutre (système TN-C-S) en bas sur l'ossature (2 x 4 x 50 x 10), sous le toit

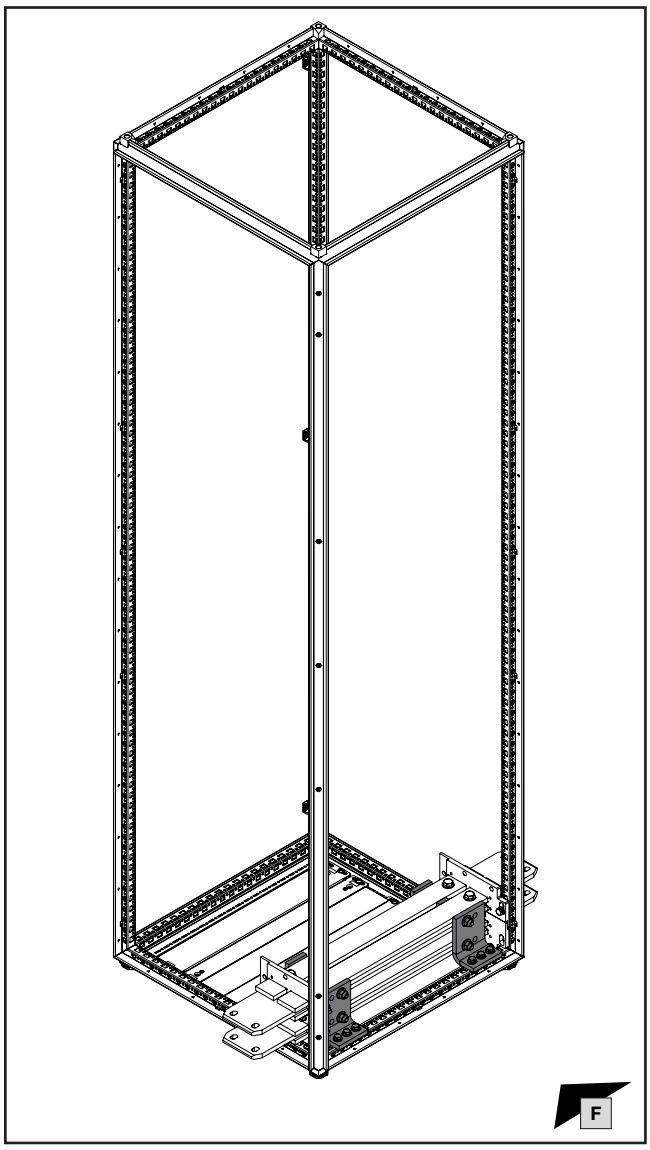

Ⓐ 2 x

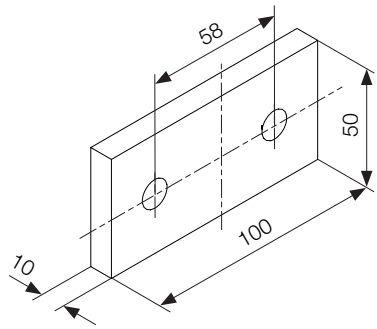

3588.005

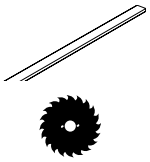

Ⓑ 4 x

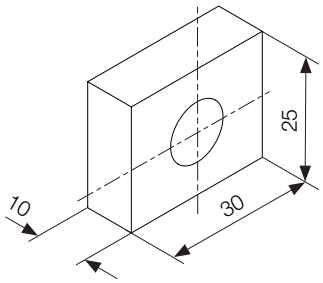

3586.005

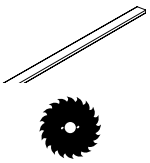

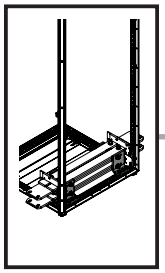

mm

9 mm
11,5 mm

DE EN FR

6. Montage N-Sammelschienensystem
6. Assembling the N busbar system
6. Montage des jeux de barres Neutre

6.26 Brückung Cu-ETP Sammelschienen PEN (TN-C-S-System) unten auf Rahmen (2 x 4 x 50 x 10), Dachbereich
6.26 Bridging the Cu-ETP PEN busbars (TN-C-S system) at bottom of frame (2 x 4 x 50 x 10), roof section
6.26 Pontage des jeux de barres Cu-ETP Terre-Neutre (système TN-C-S) en bas sur l'ossature (2 x 4 x 50 x 10), sous le toit

© 2 x

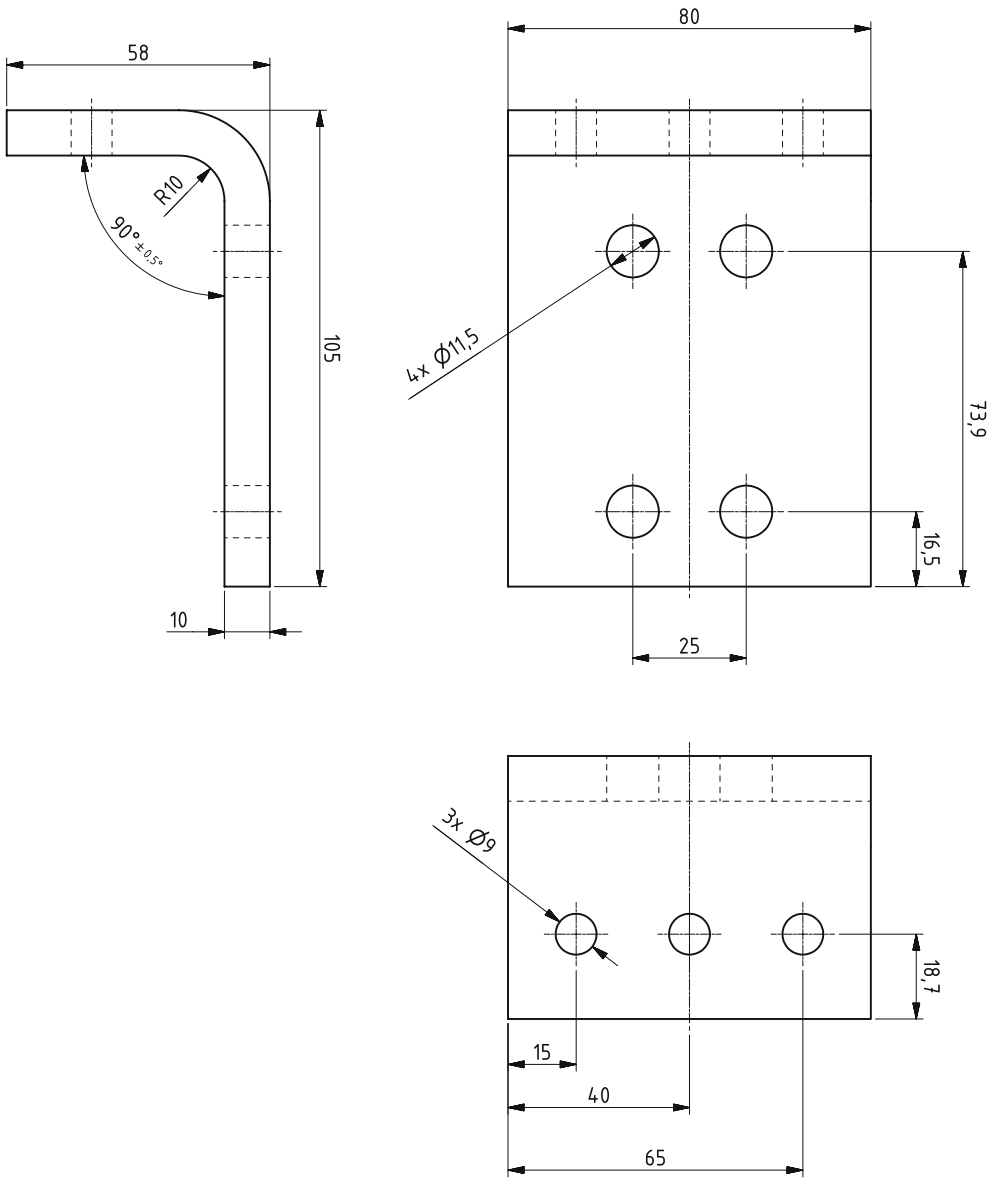

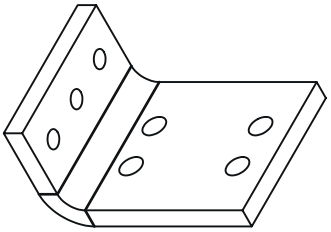

A105776

Werkstoff / Material / Matière
2.0065 (DIN EN 13599 – Cu-ETP)

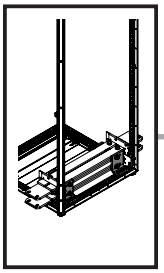

mm

SW13

SW16/
SW17

DE EN FR

6. Montage N-Sammelschienensystem
6. Assembling the N busbar system
6. Montage des jeux de barres Neutre

6.26 Brückung Cu-ETP Sammelschienen PEN (TN-C-S-System) unten auf Rahmen (2 x 4 x 50 x 10), Dachbereich
6.26 Bridging the Cu-ETP PEN busbars (TN-C-S system) at bottom of frame (2 x 4 x 50 x 10), roof section
6.26 Pontage des jeux de barres Cu-ETP Terre-Neutre (système TN-C-S) en bas sur l'ossature (2 x 4 x 50 x 10), sous le toit

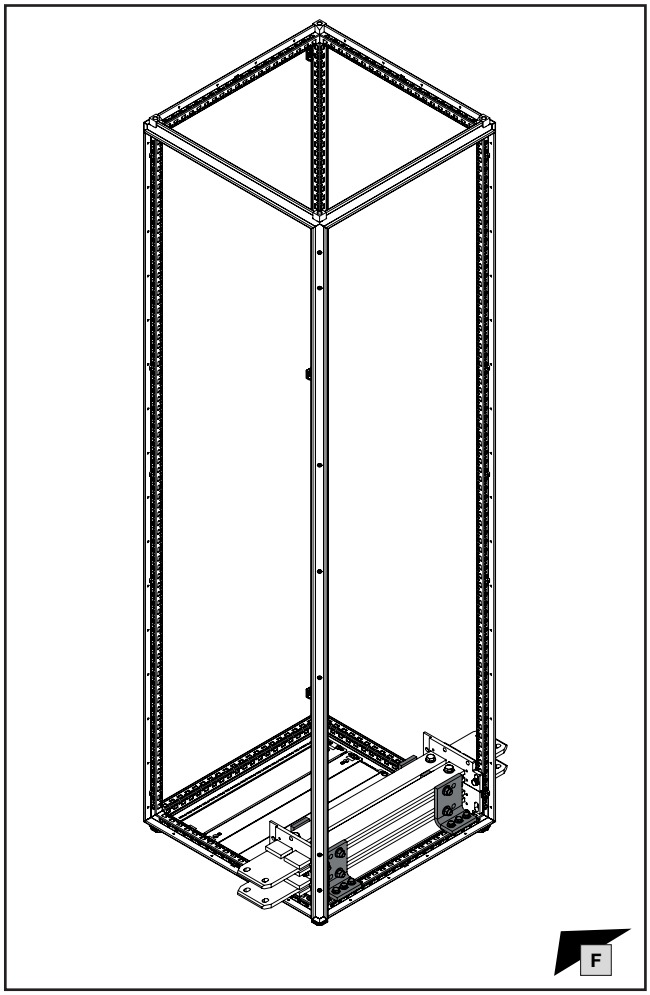

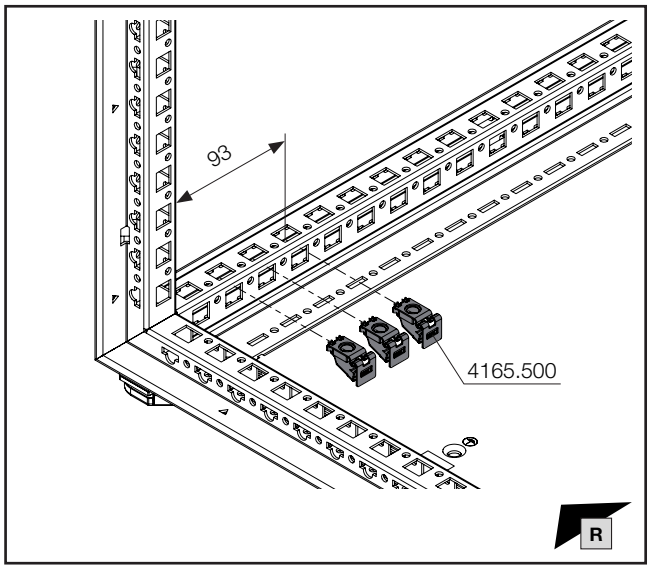

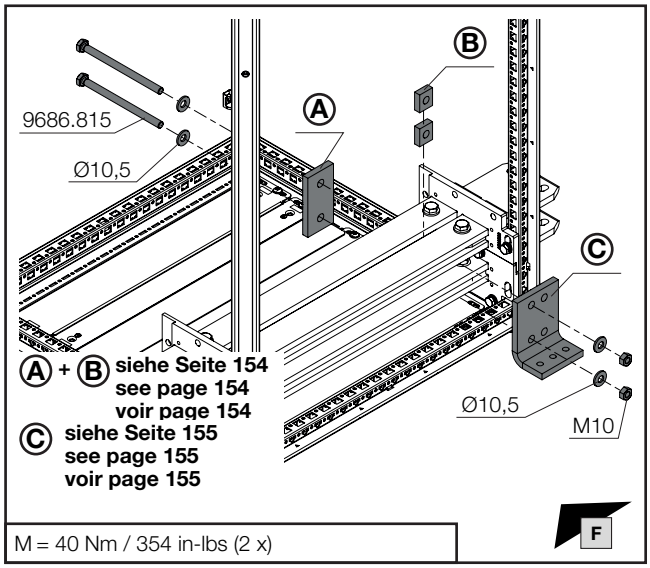

M = 40 Nm / 354 in-lbs (2 x)

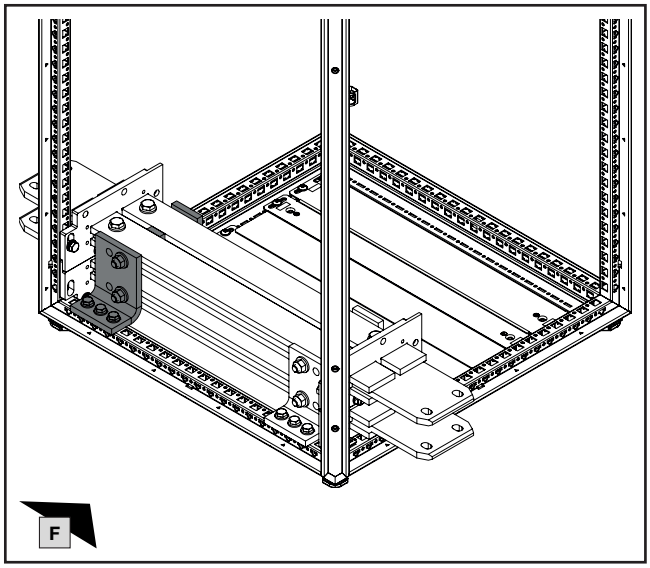

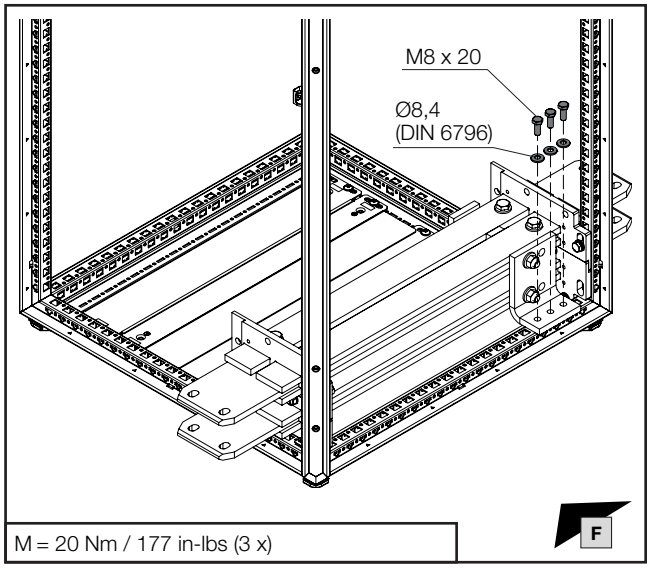

M = 20 Nm / 177 in-lbs (3 x)

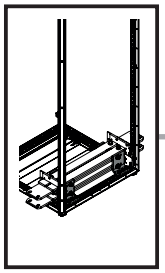

mm

6. Montage N-Sammelschienensystem
6. Assembling the N busbar system
6. Montage des jeux de barres Neutre

6.26 Brückung Cu-ETP Sammelschienen PEN (TN-C-S-System) unten auf Rahmen (2 x 4 x 50 x 10), Dachbereich

6.26 Bridging the Cu-ETP PEN busbars (TN-C-S system) at bottom of frame (2 x 4 x 50 x 10), roof section

6.26 Pontage des jeux de barres Cu-ETP Terre-Neutre (système TN-C-S) en bas sur l'ossature (2 x 4 x 50 x 10), sous le toit

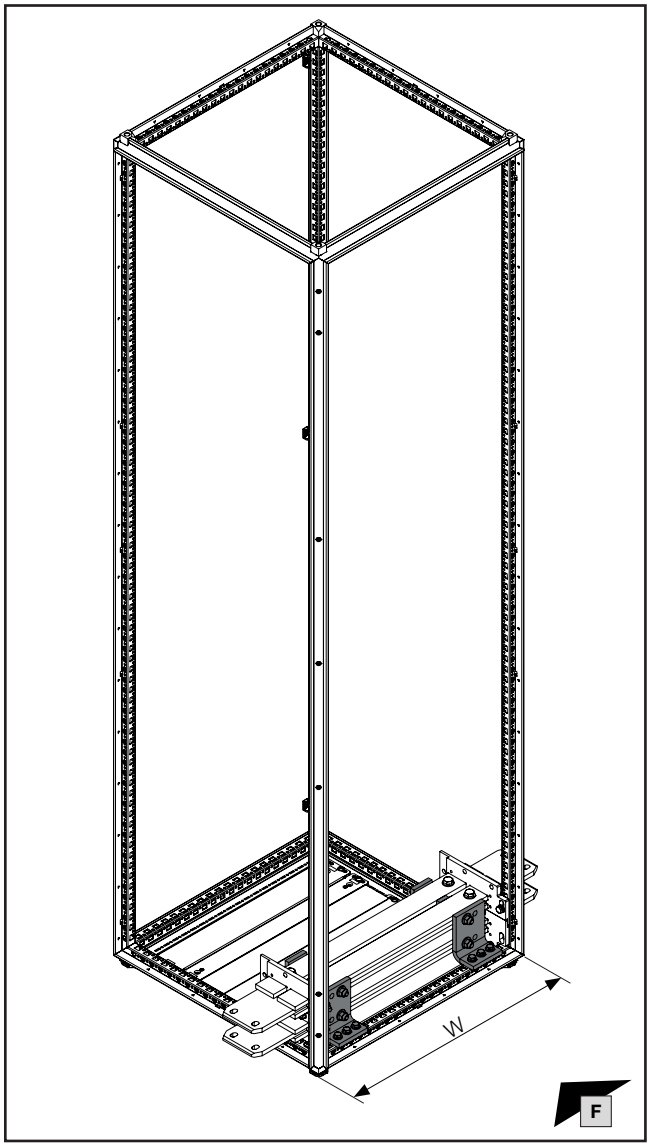

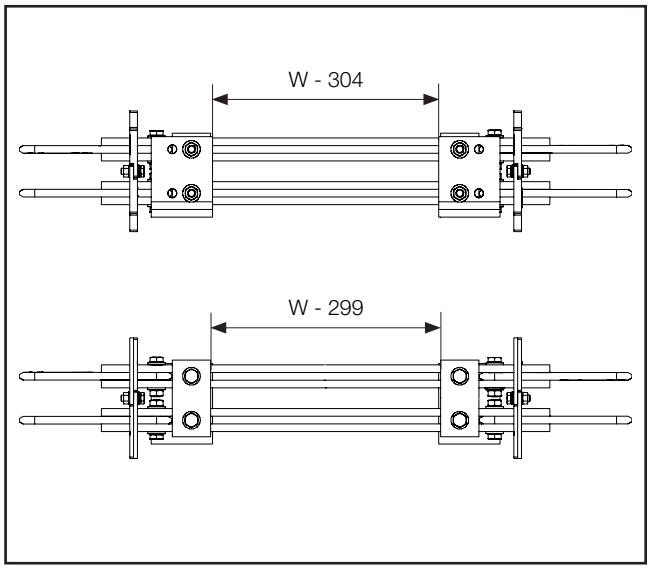

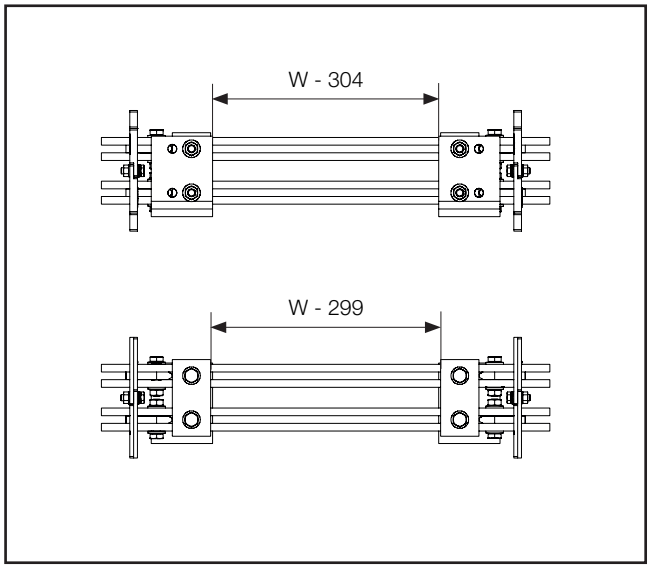

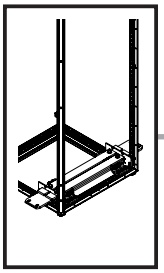

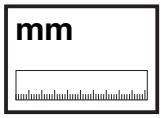

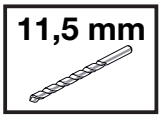

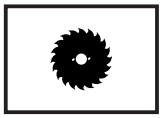

DE EN FR

6. Montage N-Sammelschienensystem
6. Assembling the N busbar system
6. Montage des jeux de barres Neutre

6.27 Brückung Cu-ETP Sammelschienen PEN (TN-C-S-System) unten auf Rahmen (1 x 4 x 50 x 10), Dachbereich
6.27 Bridging the Cu-ETP PEN busbars (TN-C-S-System) at bottom of frame (1 x 4 x 50 x 10), roof section
6.27 Pontage des jeux de barres Cu-ETP Terre-Neutre (système TN-C-S) en bas sur l'ossature (1 x 4 x 50 x 10) sous le toit

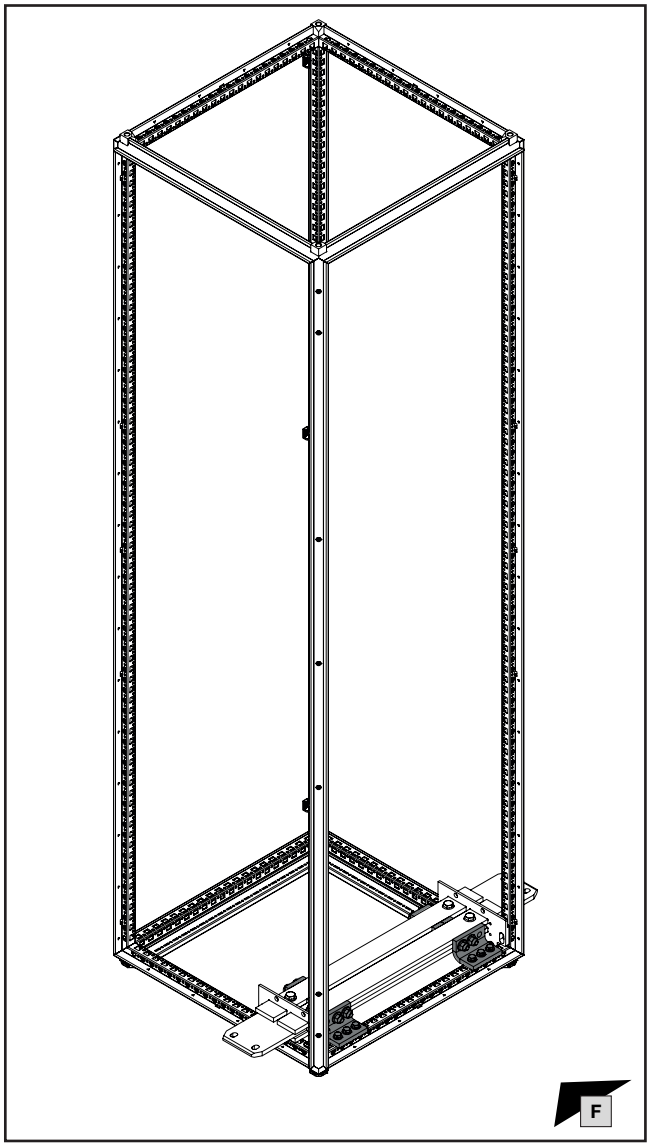

Ⓐ 2 x

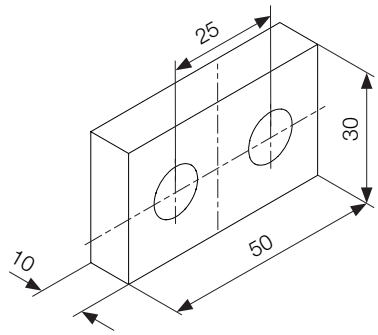

3586.005

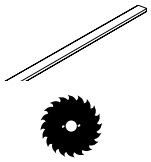

Ⓑ 4 x

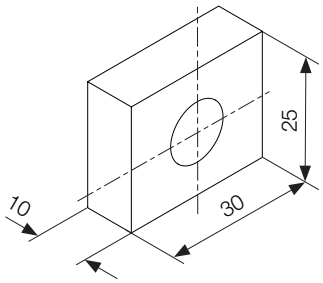

3586.005

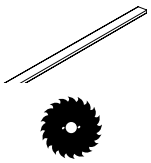

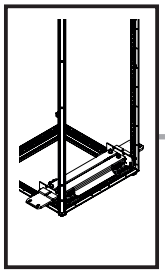

mm

9 mm
11,5 mm

DE EN FR

6. Montage N-Sammelschienensystem
6. Assembling the N busbar system
6. Montage des jeux de barres Neutre

6.27 Brückung Cu-ETP Sammelschienen PEN (TN-C-S-System) unten auf Rahmen (1 x 4 x 50 x 10), Dachbereich
6.27 Bridging the Cu-ETP PEN busbars (TN-C-S-System) at bottom of frame (1 x 4 x 50 x 10), roof section
6.27 Pontage des jeux de barres Cu-ETP Terre-Neutre (système TN-C-S) en bas sur l'ossature (1 x 4 x 50 x 10) sous le toit

© 2 x

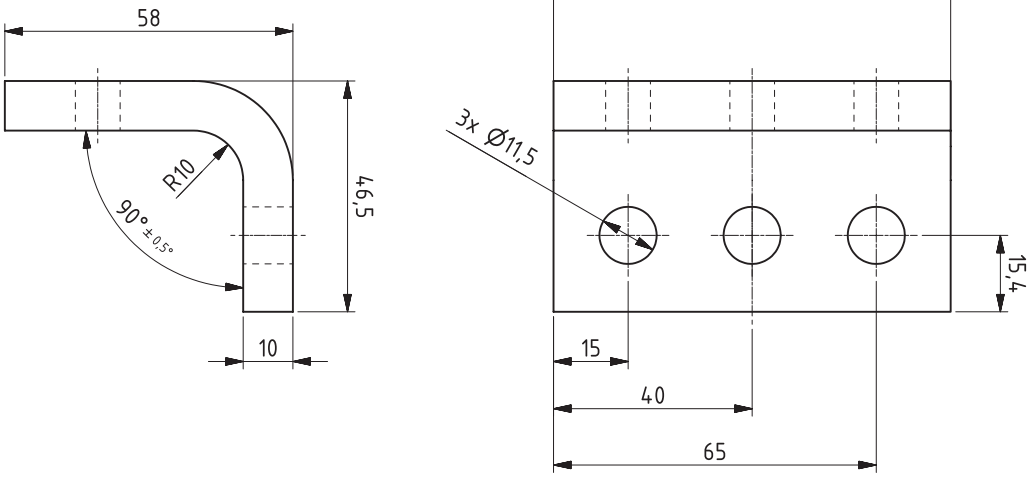

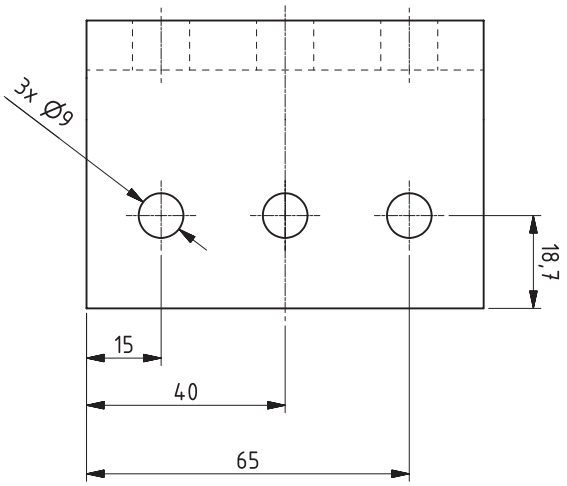

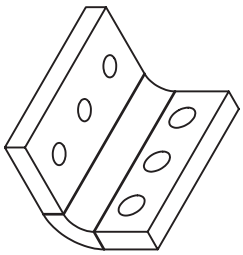

A117014

Werkstoff / Material / Matière
2.0065 (DIN EN 13599 – Cu-ETP)

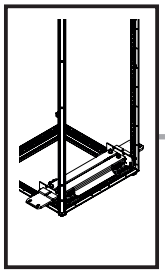

mm

SW13

SW16/
SW17

DE EN FR

6. Montage N-Sammelschienensystem
6. Assembling the N busbar system
6. Montage des jeux de barres Neutre

6.27 Brückung Cu-ETP Sammelschienen PEN (TN-C-S-System) unten auf Rahmen (1 x 4 x 50 x 10), Dachbereich
6.27 Bridging the Cu-ETP PEN busbars (TN-C-S-System) at bottom of frame (1 x 4 x 50 x 10), roof section
6.27 Pontage des jeux de barres Cu-ETP Terre-Neutre (système TN-C-S) en bas sur l'ossature (1 x 4 x 50 x 10) sous le toit

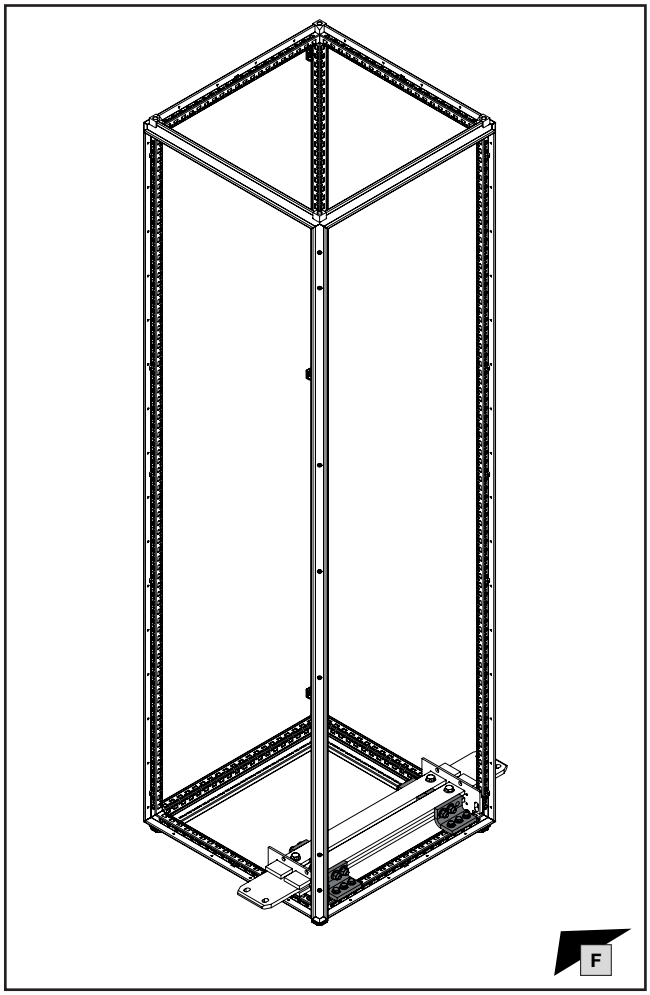

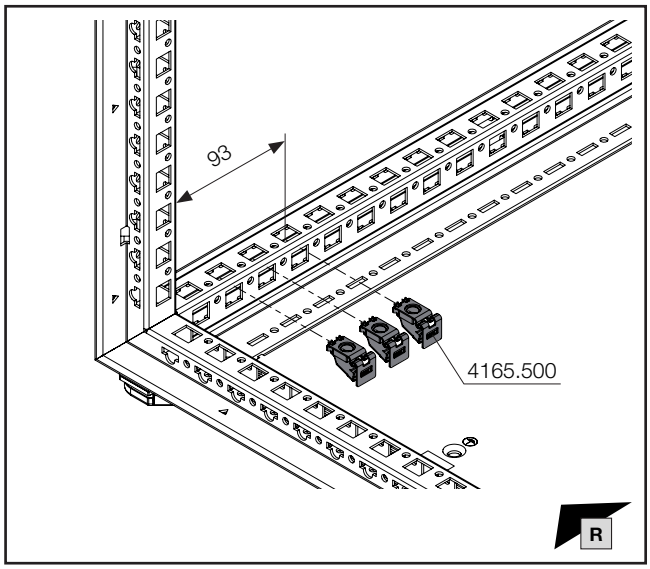

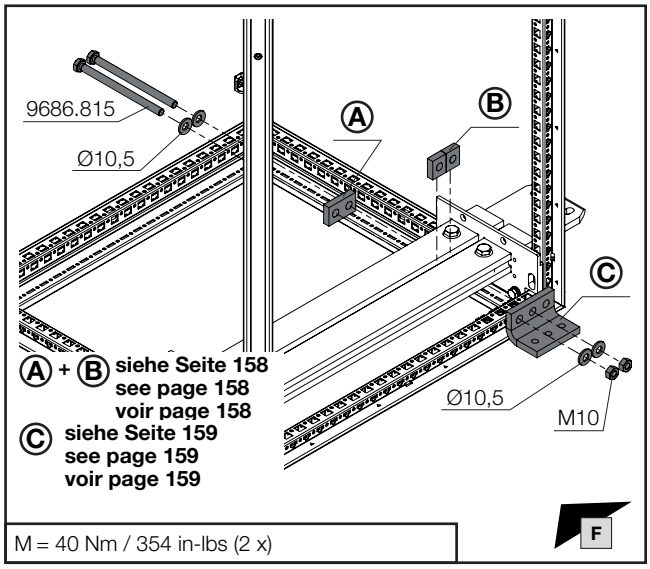

M = 40 Nm / 354 in-lbs (2 x)

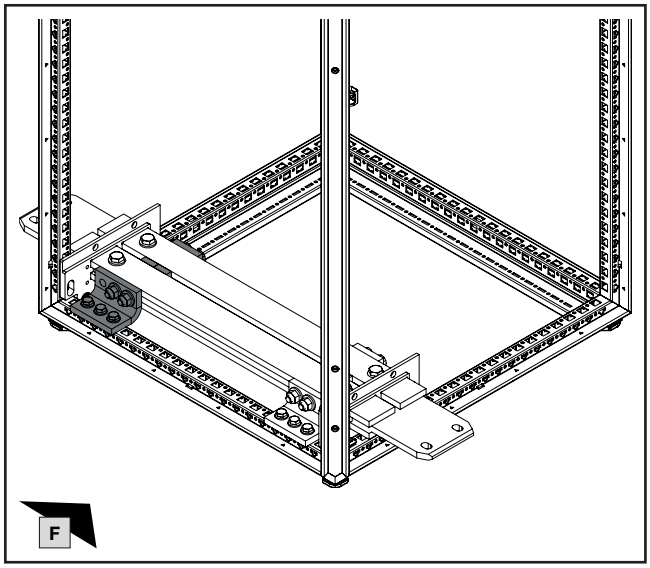

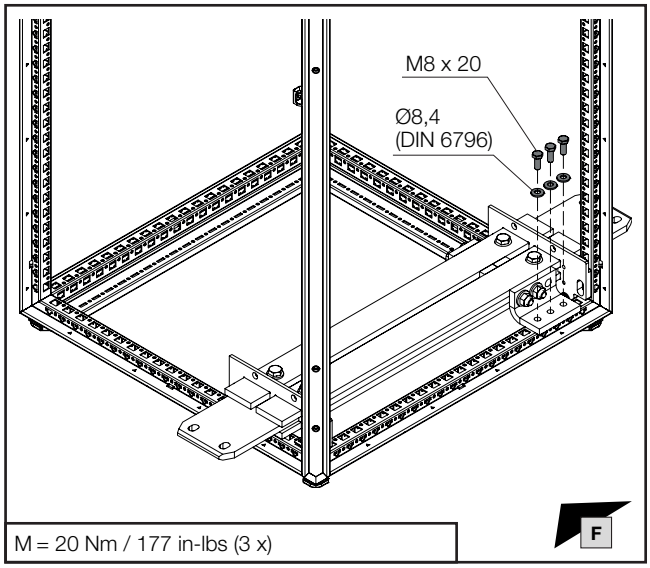

M = 20 Nm / 177 in-lbs (3 x)

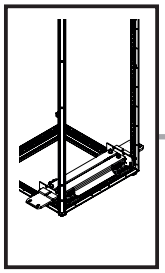

mm

6. Montage N-Sammelschienensystem
6. Assembling the N busbar system
6. Montage des jeux de barres Neutre

6.27 Brückung Cu-ETP Sammelschienen PEN (TN-C-S-System) unten auf Rahmen (1 x 4 x 50 x 10), Dachbereich

6.27 Bridging the Cu-ETP PEN busbars (TN-C-S-System) at bottom of frame (1 x 4 x 50 x 10), roof section

6.27 Pontage des jeux de barres Cu-ETP Terre-Neutre (système TN-C-S) en bas sur l'ossature (1 x 4 x 50 x 10) sous le toit

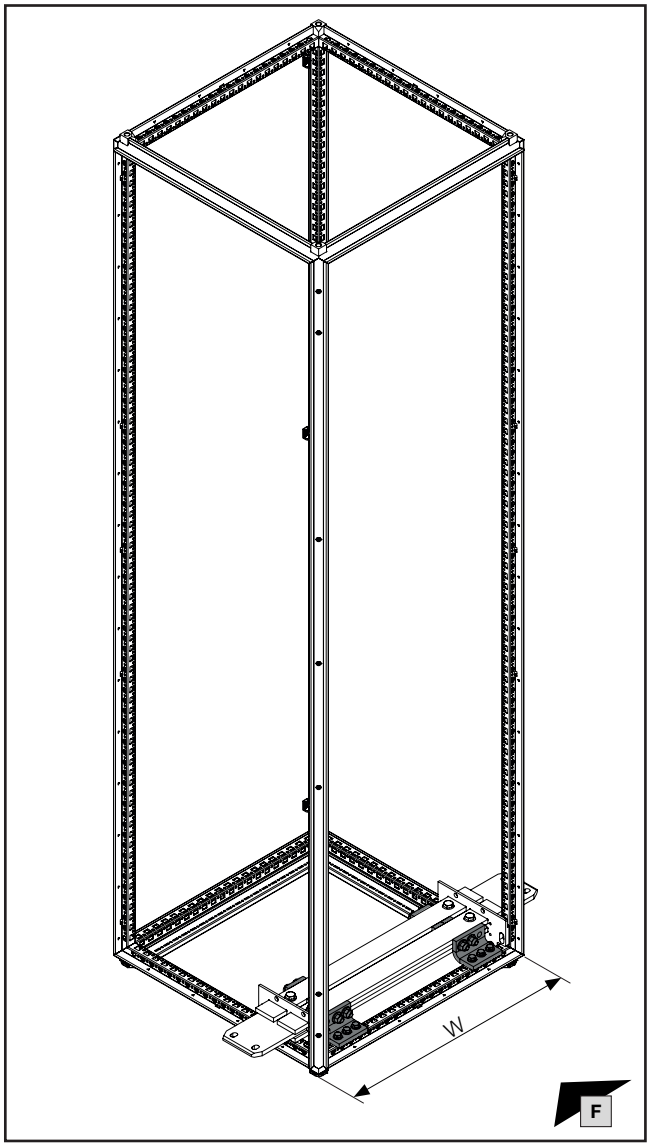

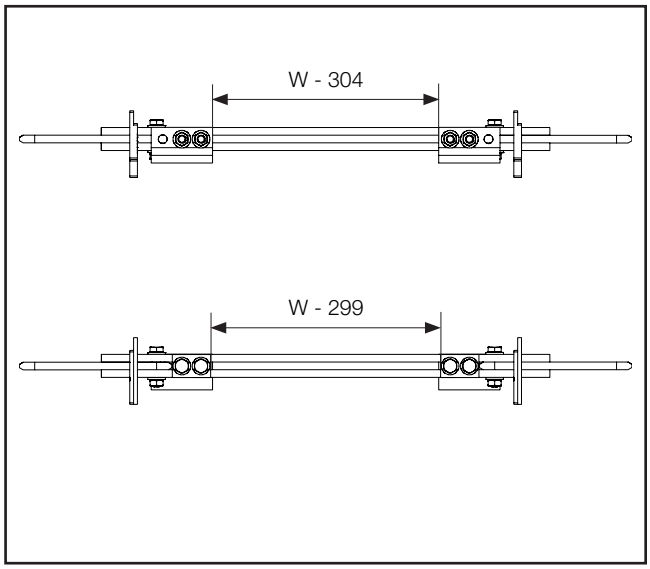

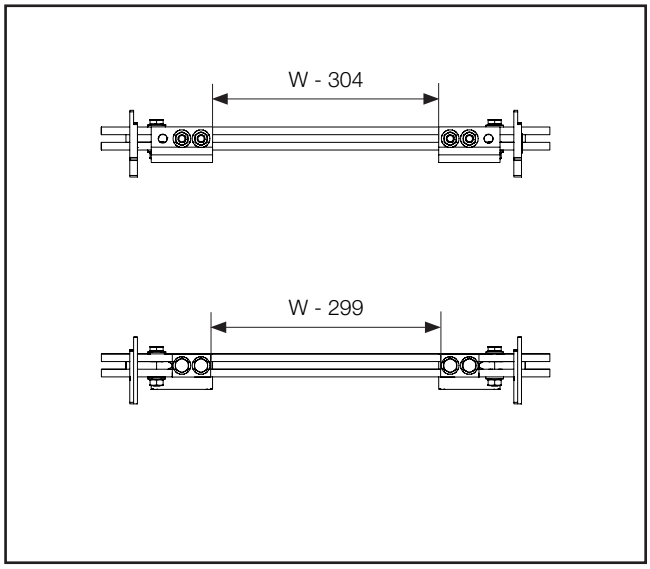

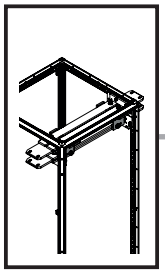

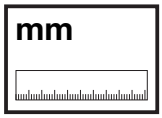

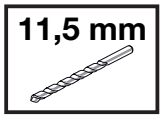

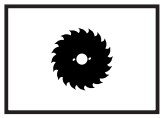

DE EN FR

6. Montage N-Sammelschienensystem
6. Assembling the N busbar system
6. Montage des jeux de barres Neutre

6.28 Brückung Cu-ETP Sammelschienen PEN (TN-C-S-System) oben auf Rahmen (2 x 4 x 50 x 10), Bodenbereich
6.28 Bridging the Cu-ETP PEN busbar (TN-C-S-System) at top of frame (2 x 4 x 50 x 10), base section
6.28 Pontage des jeux de barres Cu-ETP Terre-Neutre (système TN-C-S) en haut sur l'ossature (2 x 4 x 50 x 10) à la base

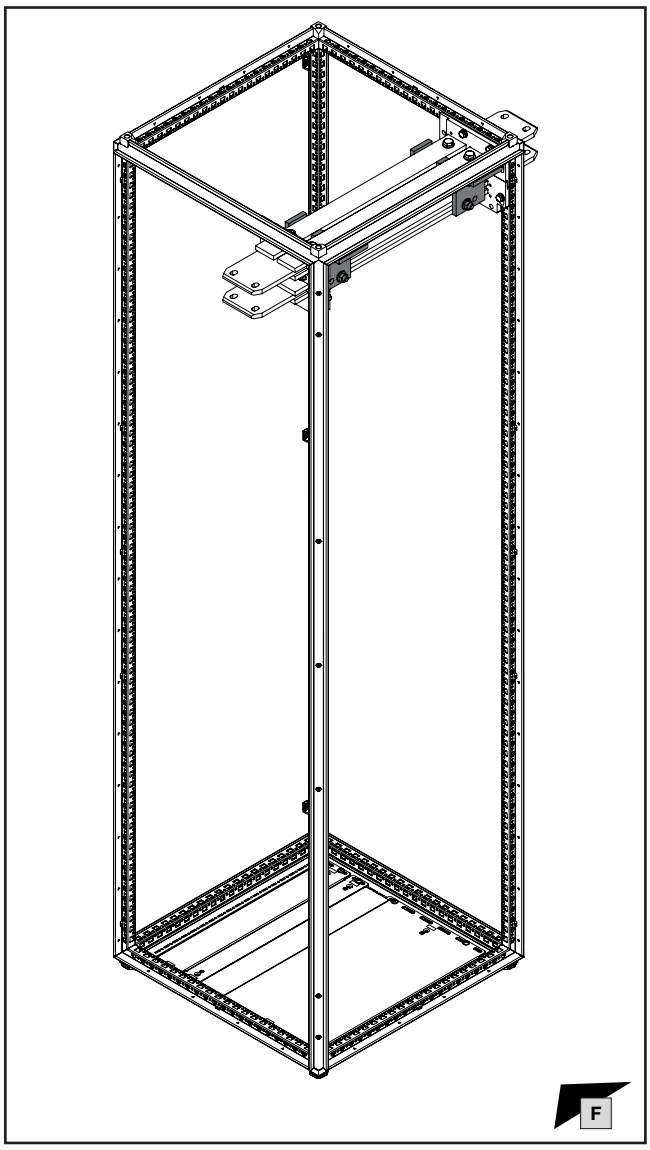

Ⓐ 2 x

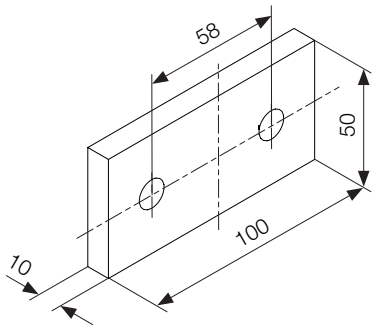

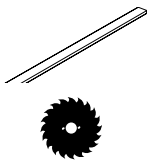

3588.005

Ⓑ 4 x

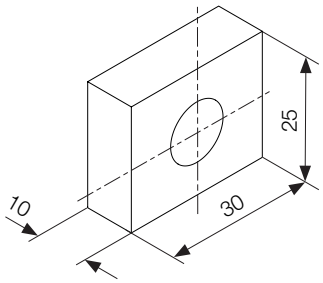

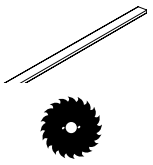

3586.005

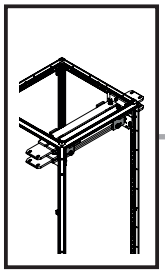

mm

9 mm
11,5 mm

DE EN FR

6. Montage N-Sammelschienensystem
6. Assembling the N busbar system
6. Montage des jeux de barres Neutre

6.28 Brückung Cu-ETP Sammelschienen PEN (TN-C-S-System) oben auf Rahmen (2 x 4 x 50 x 10), Bodenbereich

6.28 Bridging the Cu-ETP PEN busbar (TN-C-S-System) at top of frame (2 x 4 x 50 x 10), base section

6.28 Pontage des jeux de barres Cu-ETP Terre-Neutre (système TN-C-S) en haut sur l'ossature (2 x 4 x 50 x 10) à la base

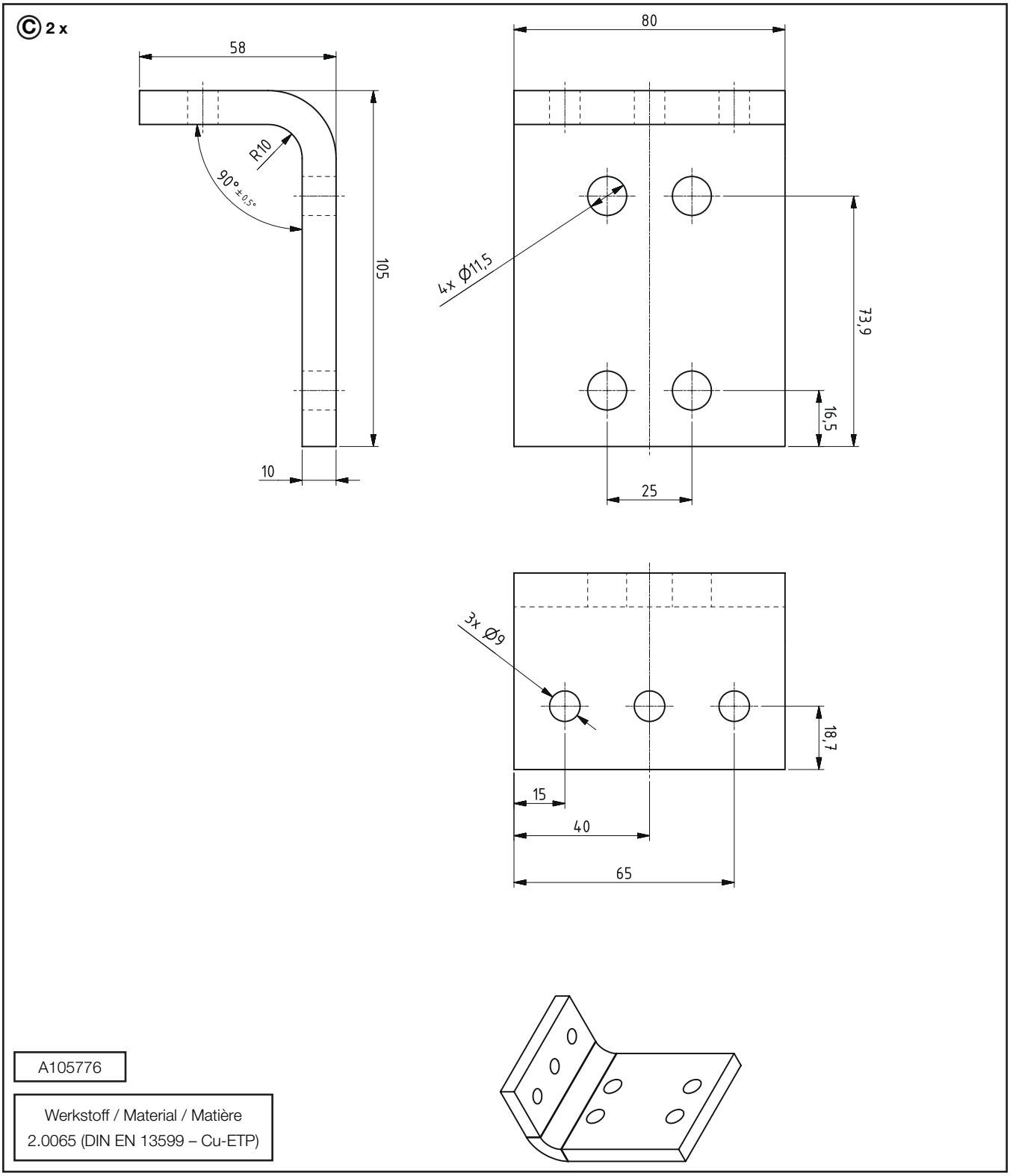

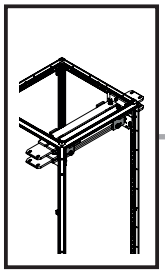

mm

SW13

SW16/
SW17

DE EN FR

6. Montage N-Sammelschienensystem
6. Assembling the N busbar system
6. Montage des jeux de barres Neutre

6.28 Brückung Cu-ETP Sammelschienen PEN (TN-C-S-System) oben auf Rahmen (2 x 4 x 50 x 10), Bodenbereich
6.28 Bridging the Cu-ETP PEN busbar (TN-C-S-System) at top of frame (2 x 4 x 50 x 10), base section
6.28 Pontage des jeux de barres Cu-ETP Terre-Neutre (système TN-C-S) en haut sur l'ossature (2 x 4 x 50 x 10) à la base

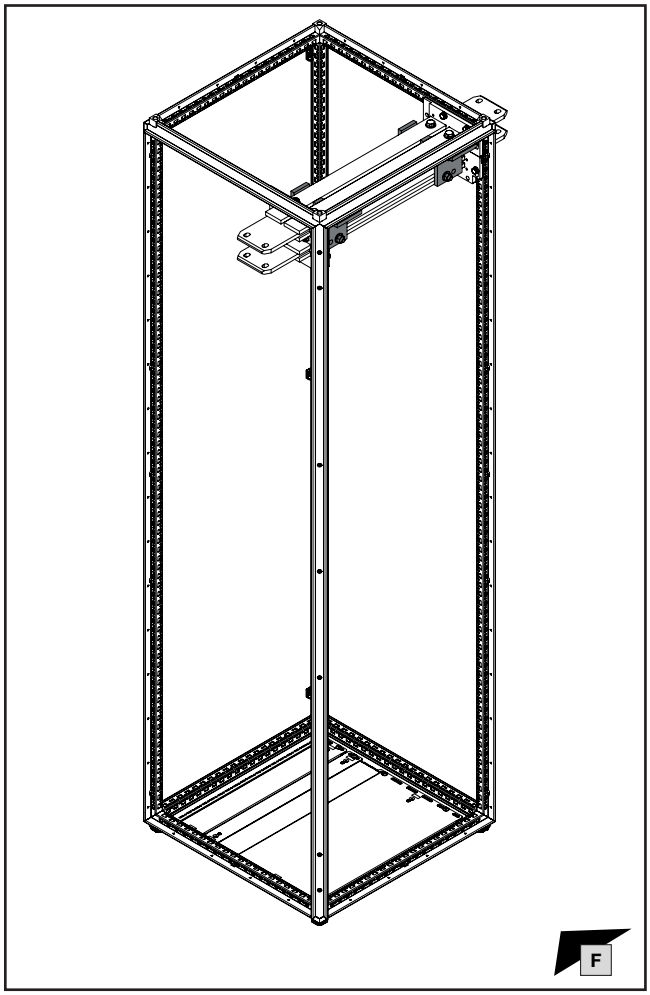

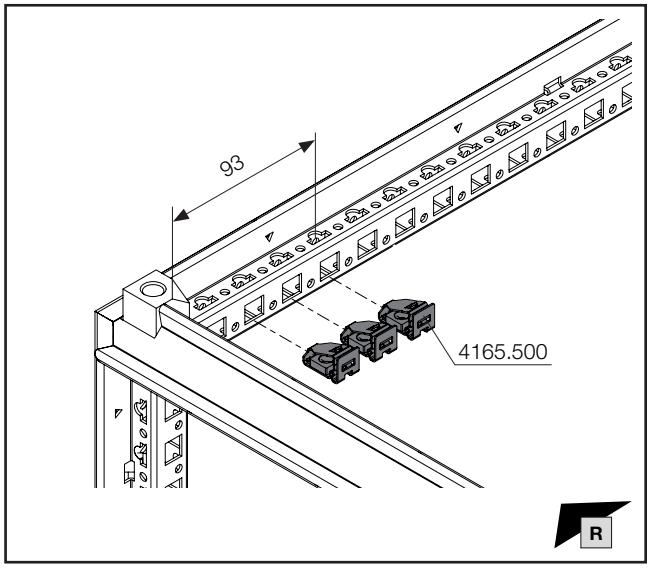

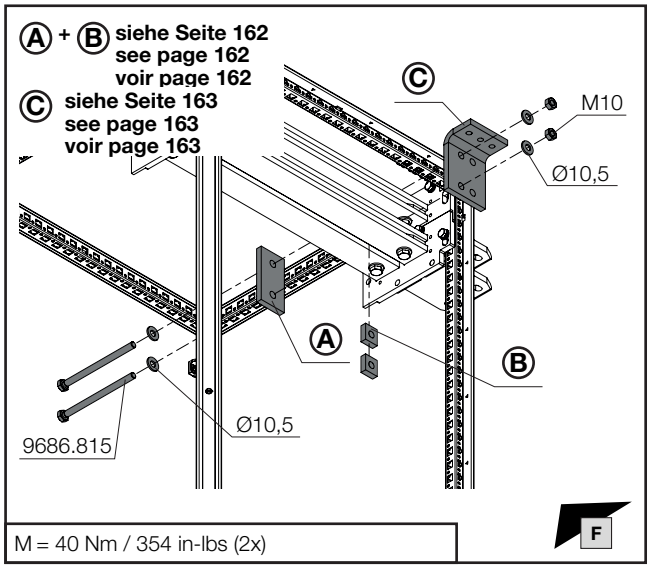

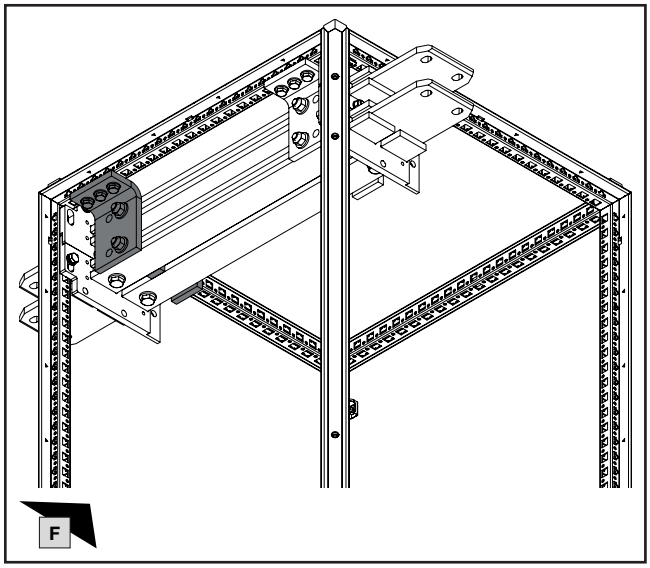

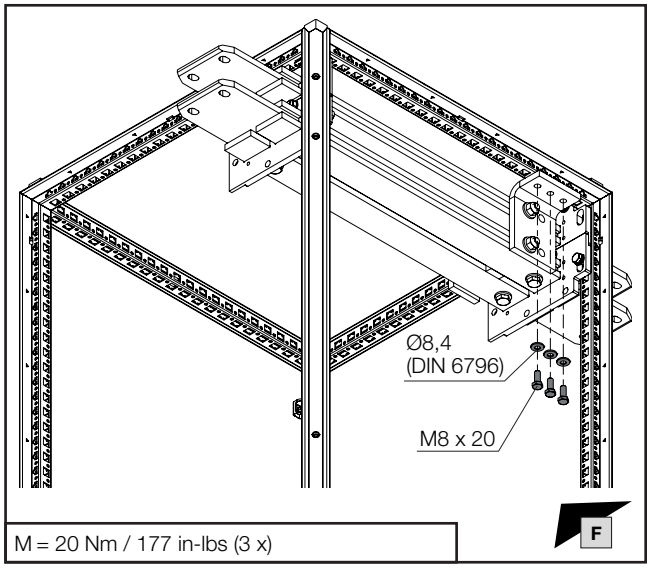

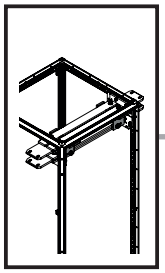

mm

6. Montage N-Sammelschienensystem
6. Assembling the N busbar system
6. Montage des jeux de barres Neutre

6.28 Brückung Cu-ETP Sammelschienen PEN (TN-C-S-System) oben auf Rahmen (2 x 4 x 50 x 10), Bodenbereich
6.28 Bridging the Cu-ETP PEN busbar (TN-C-S-System) at top of frame (2 x 4 x 50 x 10), base section
6.28 Pontage des jeux de barres Cu-ETP Terre-Neutre (système TN-C-S) en haut sur l'ossature (2 x 4 x 50 x 10) à la base

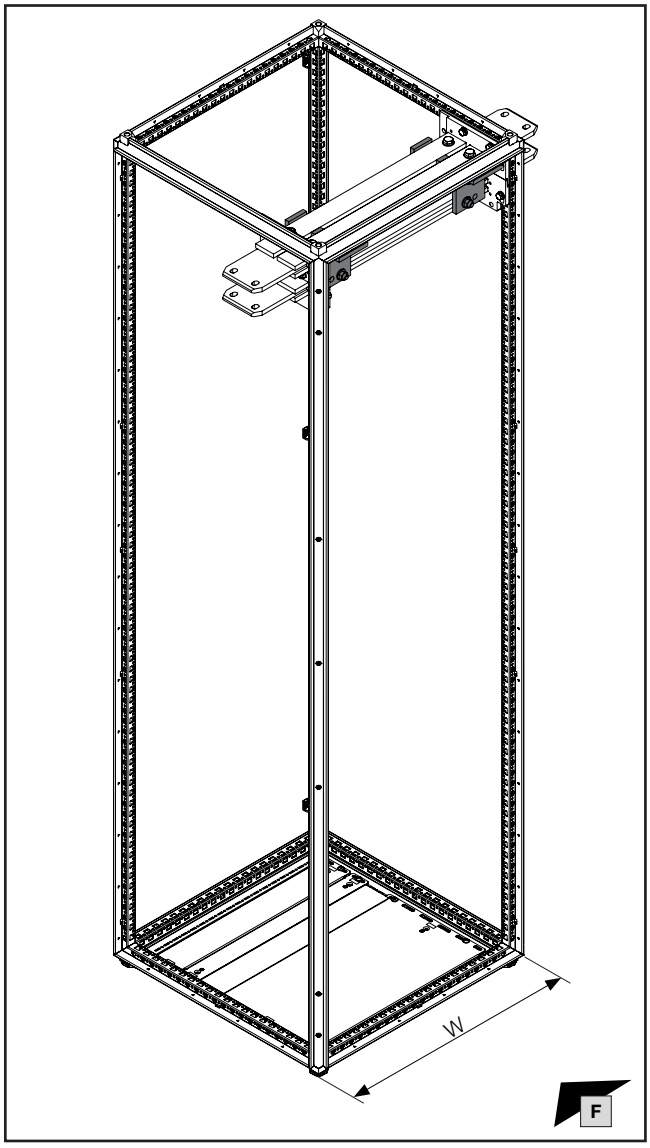

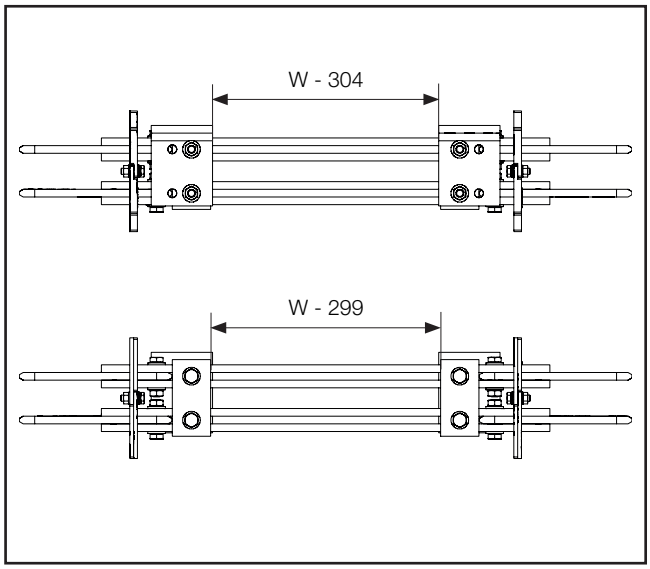

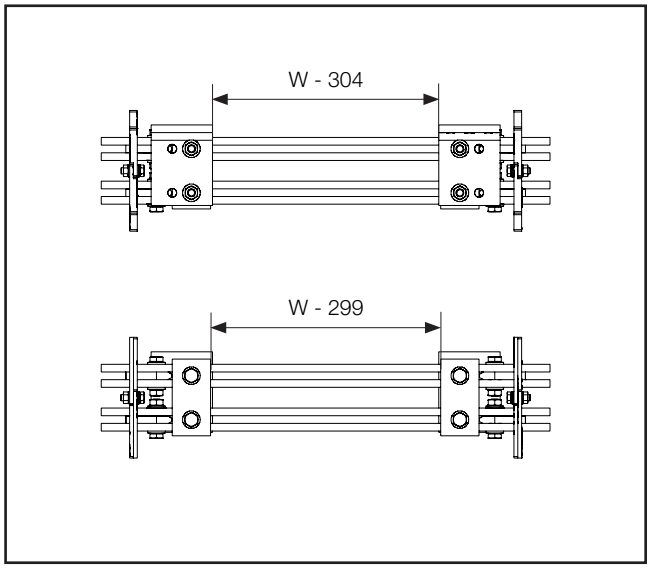

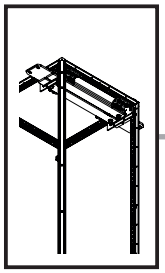

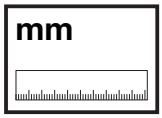

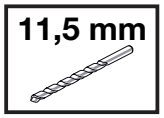

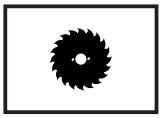

DE EN FR

6. Montage N-Sammelschienensystem
6. Assembling the N busbar system
6. Montage des jeux de barres Neutre

6.29 Brückung Cu-ETP Sammelschienen PEN (TN-C-S-System) oben auf Rahmen (1 x 4 x 50 x 10), Bodenbereich
6.29 Bridging the Cu-ETP PEN busbar (TN-C-S system) at top of frame (1 x 4 x 50 x 10), base section
6.29 Pontage des jeux de barres Cu-ETP Terre-Neutre (système TN-C-S) en haut sur l'ossature (1 x 4 x 50 x 10) à la base

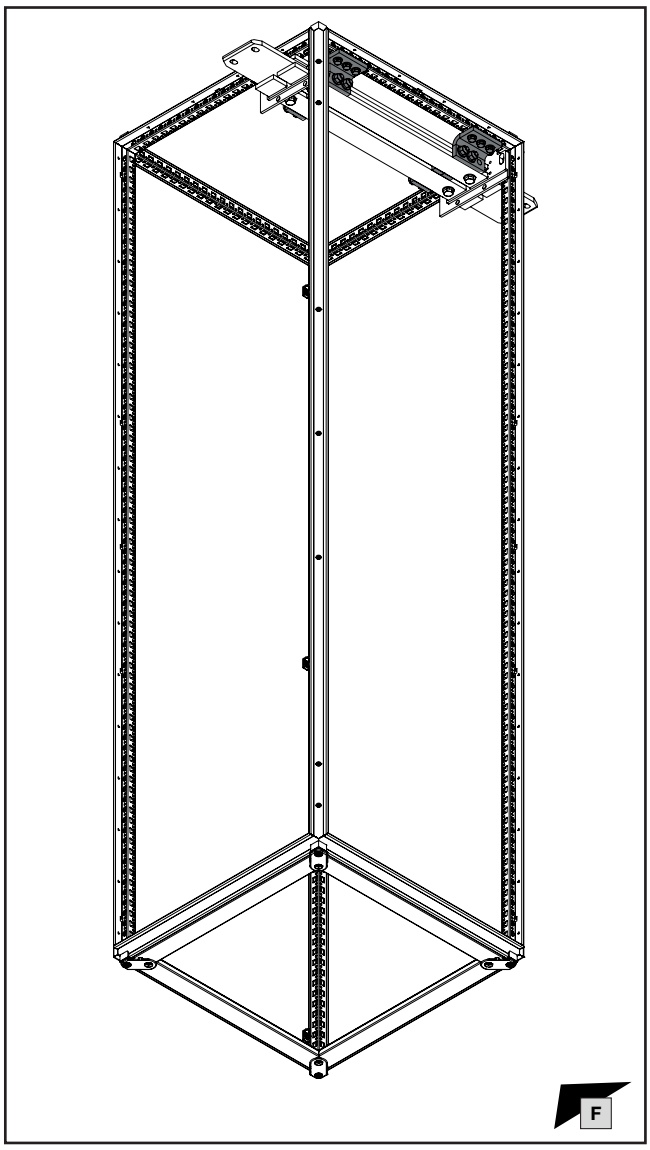

Ⓐ 2 x

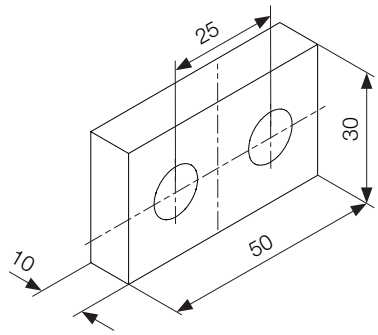

3586.005

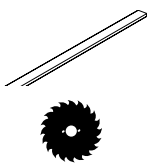

Ⓑ 4 x

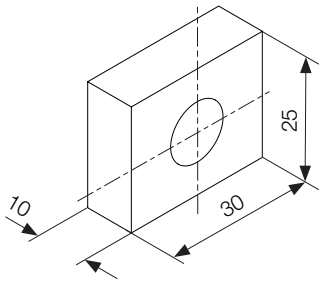

3586.005

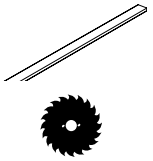

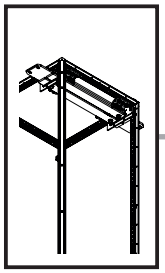

mm

9 mm
11,5 mm

DE EN FR

6. Montage N-Sammelschienensystem
6. Assembling the N busbar system
6. Montage des jeux de barres Neutre

6.29 Brückung Cu-ETP Sammelschienen PEN (TN-C-S-System) oben auf Rahmen (1 x 4 x 50 x 10), Bodenbereich

6.29 Bridging the Cu-ETP PEN busbar (TN-C-S system) at top of frame (1 x 4 x 50 x 10), base section

6.29 Pontage des jeux de barres Cu-ETP Terre-Neutre (système TN-C-S) en haut sur l'ossature (1 x 4 x 50 x 10) à la base

© 2 x

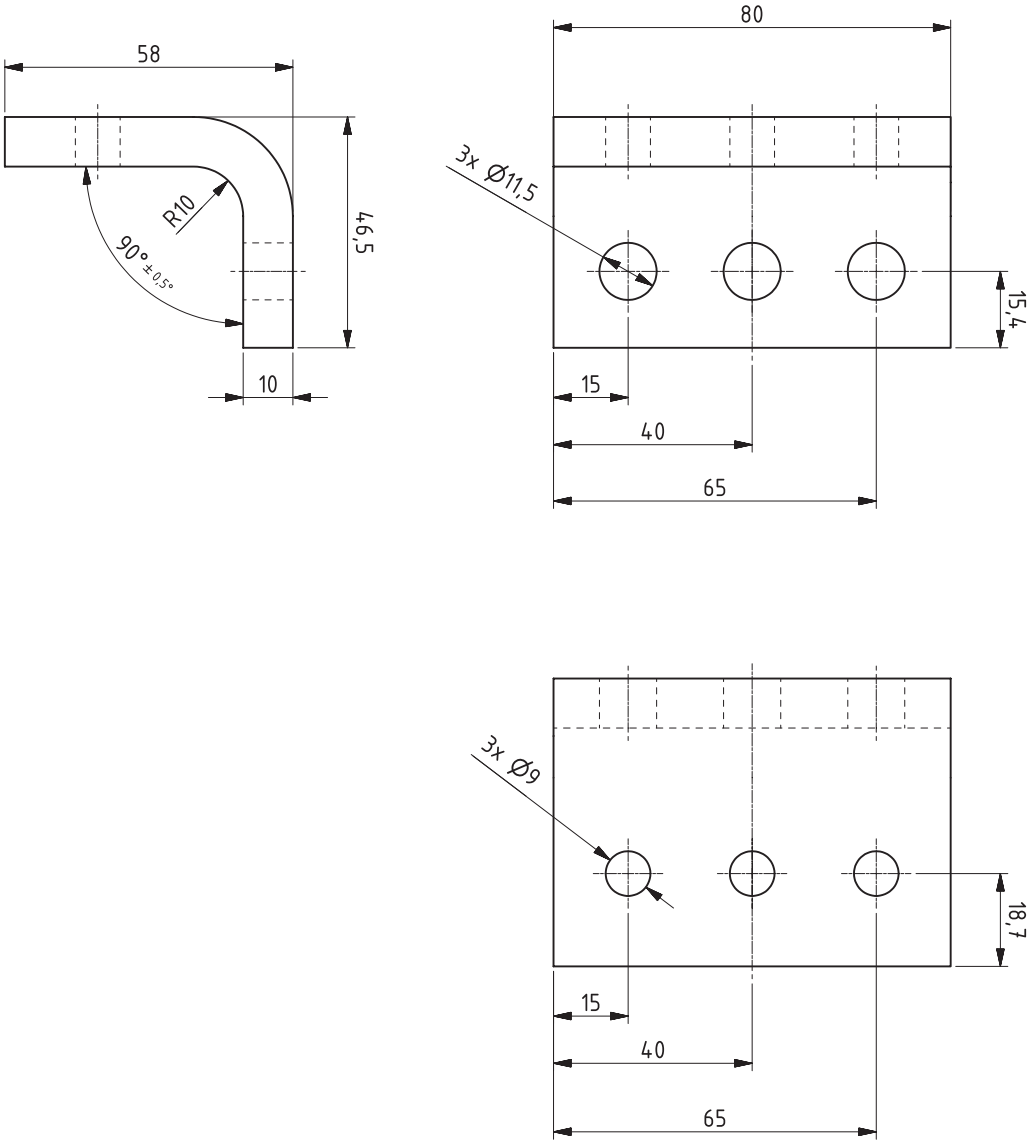

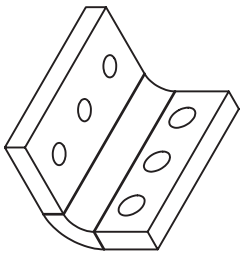

A117014

Werkstoff / Material / Matière
2.0065 (DIN EN 13599 – Cu-ETP)

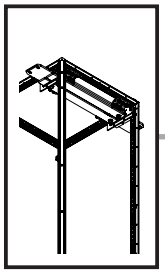

mm

SW13

SW16/
SW17

DE EN FR

6. Montage N-Sammelschienensystem
6. Assembling the N busbar system
6. Montage des jeux de barres Neutre

6.29 Brückung Cu-ETP Sammelschienen PEN (TN-C-S-System) oben auf Rahmen (1 x 4 x 50 x 10), Bodenbereich
6.29 Bridging the Cu-ETP PEN busbar (TN-C-S system) at top of frame (1 x 4 x 50 x 10), base section
6.29 Pontage des jeux de barres Cu-ETP Terre-Neutre (système TN-C-S) en haut sur l'ossature (1 x 4 x 50 x 10) à la base

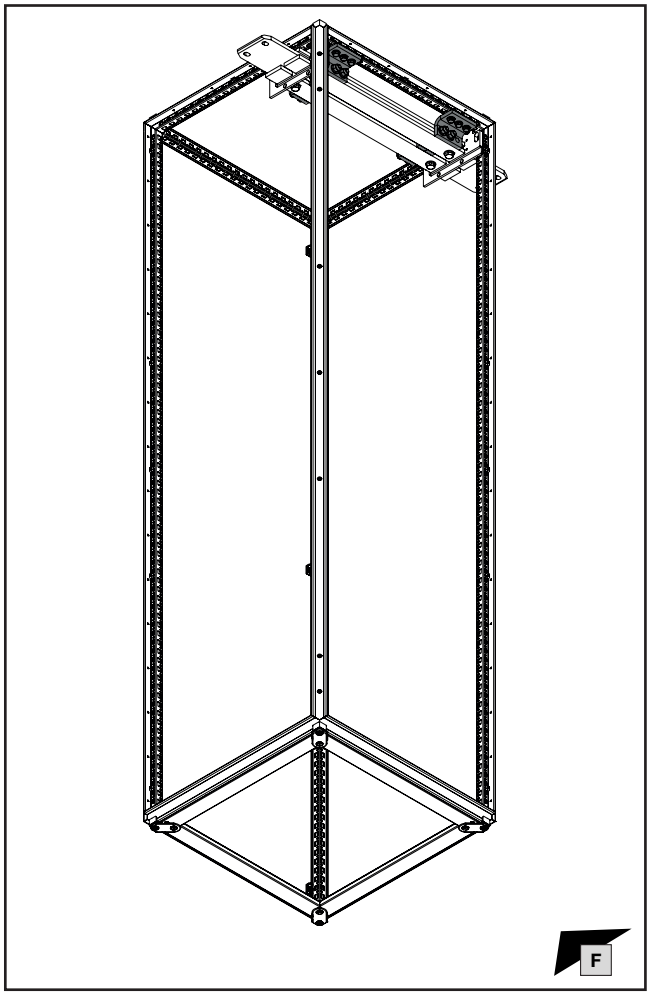

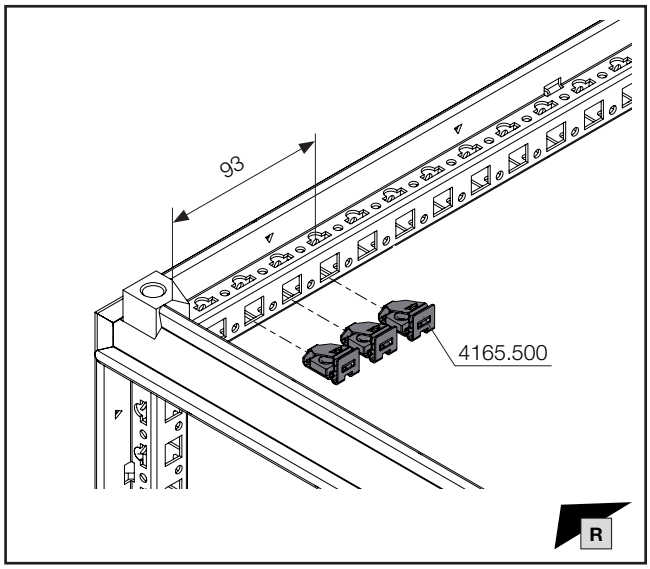

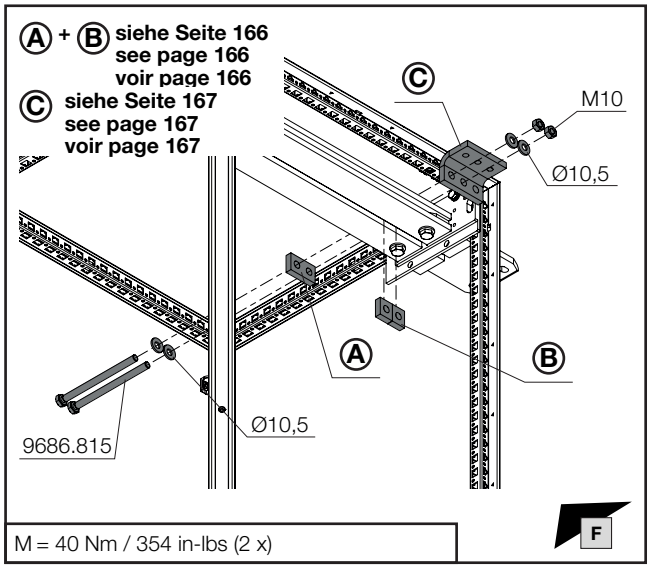

M = 40 Nm / 354 in-lbs (2 x)

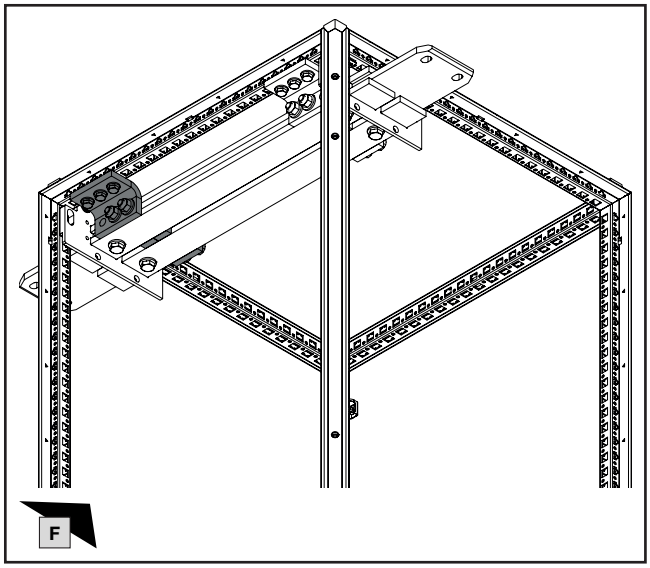

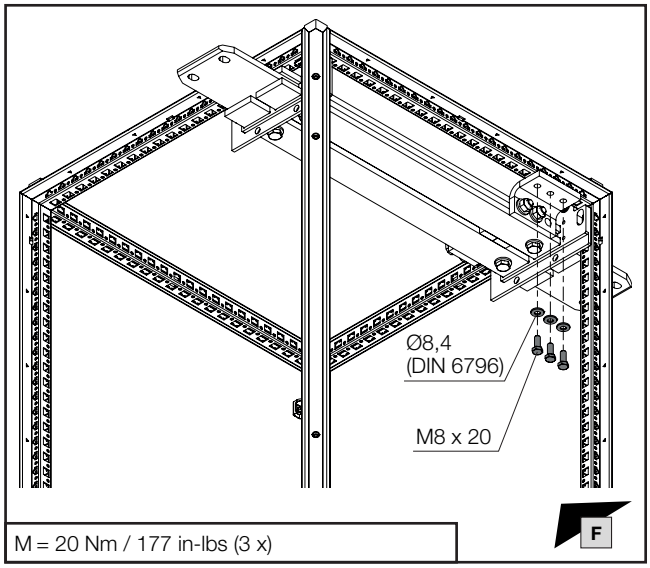

M = 20 Nm / 177 in-lbs (3 x)

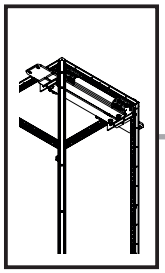

mm

6. Montage N-Sammelschienensystem
6. Assembling the N busbar system
6. Montage des jeux de barres Neutre

6.29 Brückung Cu-ETP Sammelschienen PEN (TN-C-S-System) oben auf Rahmen (1 x 4 x 50 x 10), Bodenbereich
6.29 Bridging the Cu-ETP PEN busbar (TN-C-S system) at top of frame (1 x 4 x 50 x 10), base section
6.29 Pontage des jeux de barres Cu-ETP Terre-Neutre (système TN-C-S) en haut sur l'ossature (1 x 4 x 50 x 10) à la base

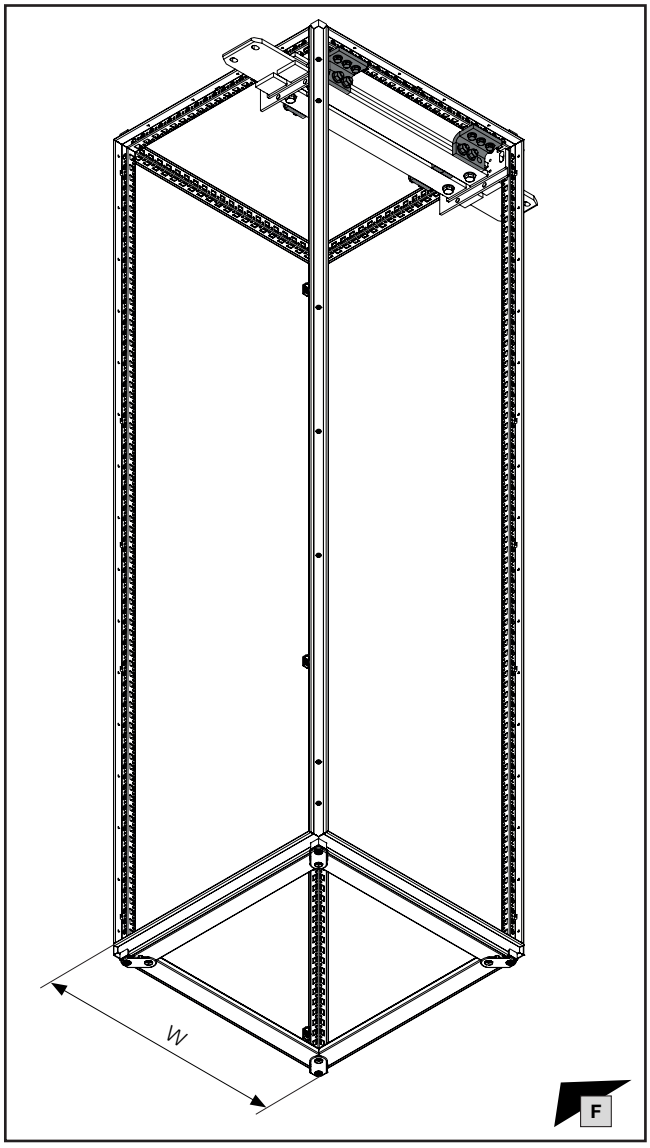

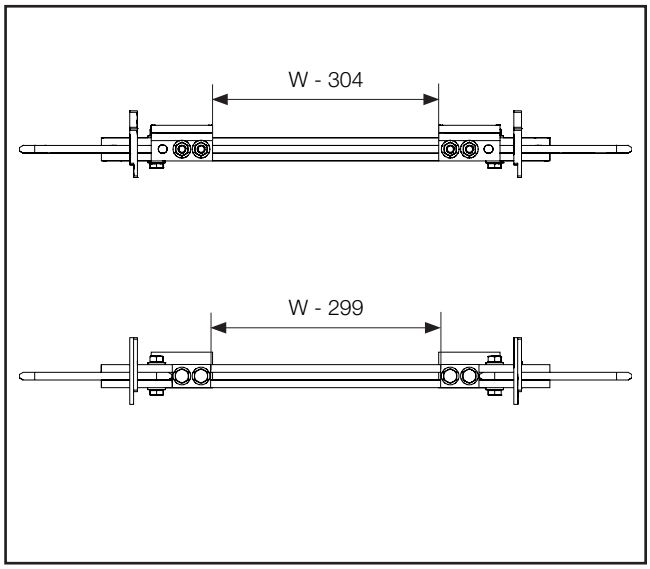

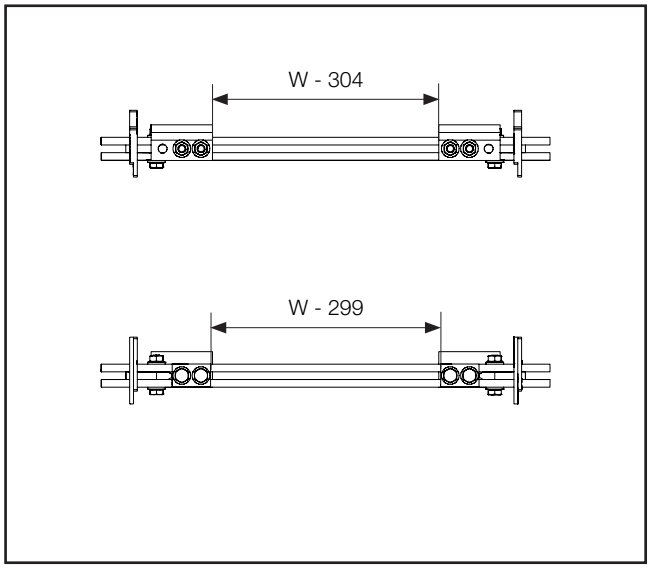

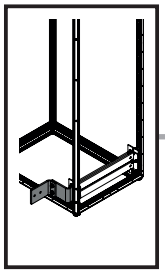

mm

SW13

DE EN FR

6. Montage N-Sammelschienensystem
6. Assembling the N busbar system
6. Montage des jeux de barres Neutre

6.30 Zur Normallage um 90° gedrehter N-Sammelschienenhalter unten (4 x 50 x 10)

6.30 Busbar support N conductor at the bottom, rotated through 90° from the normal position (4 x 50 x 10)

6.30 Support de la barre Neutre dans la base pivotée de 90° par rapport à la position normale (4 x 50 x 10)

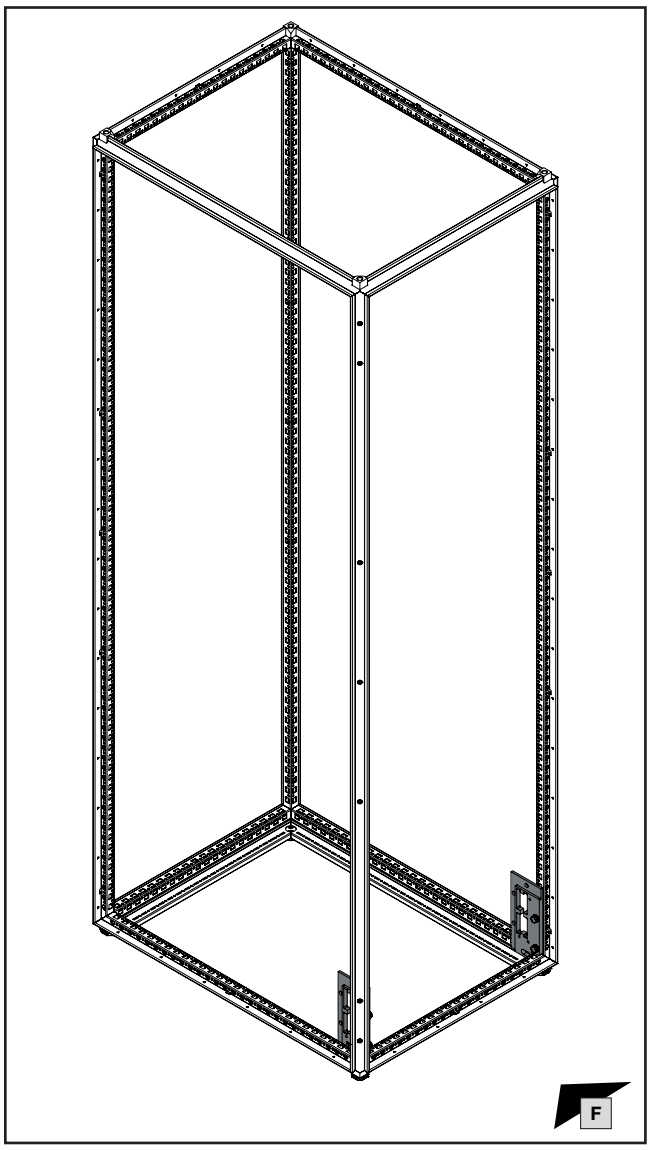

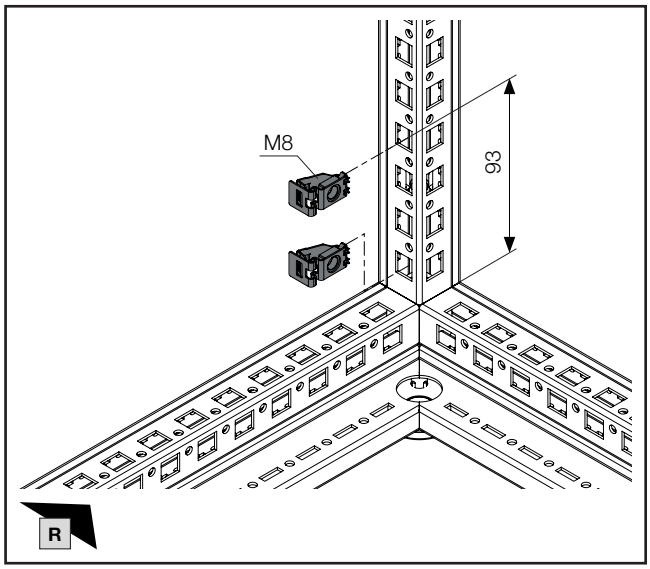

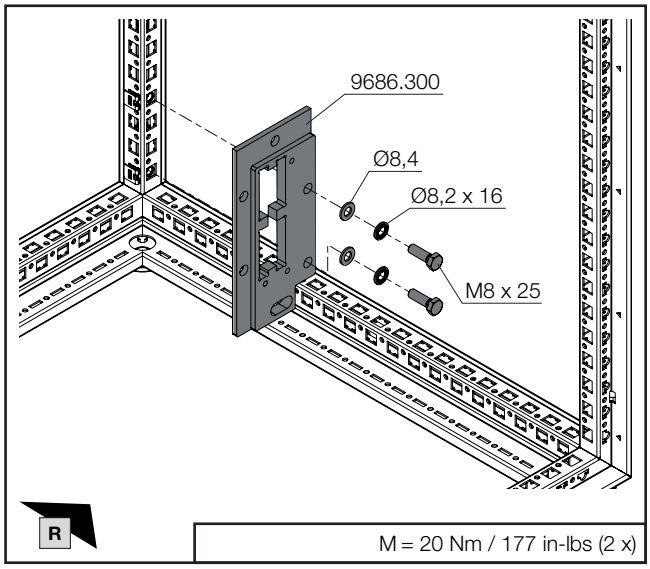

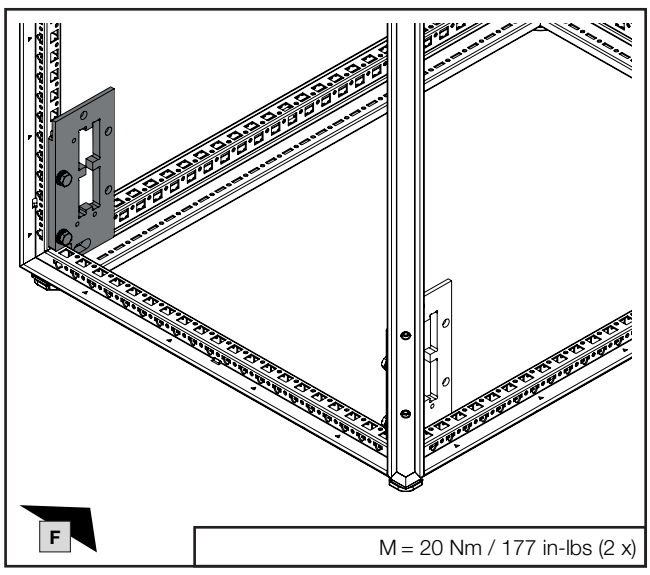

Hinweis / Note / Remarque

Darstellungen zeigen Vorbereitung für Anbindung an liegende N-Sammelschienen in linken Schrank. Entsprechend Anbindung in rechten Schrank ist spiegelsymmetrisch möglich.

Diagrams illustrate the preparations required to connect to horizontal N busbars in the left-hand enclosure. A connection in the right-hand enclosure would be the mirror image of this.

Les représentations montrent la préparation pour le raccordement à la barre Neutre horizontale dans l'armoire de gauche. Un raccordement similaire est possible de manière symétrique dans l'armoire de droite.

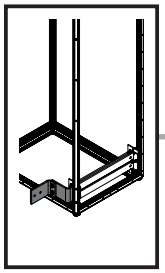

mm

DE EN FR

6. Montage N-Sammelschienensystem
6. Assembling the N busbar system
6. Montage des jeux de barres Neutre

6.30 Zur Normallage um 90° gedrehter N-Sammelschienenhalter unten (4 x 50 x 10)
6.30 Busbar support N conductor at the bottom, rotated through 90° from the normal position (4 x 50 x 10)
6.30 Support de la barre Neutre dans la base pivotée de 90° par rapport à la position normale (4 x 50 x 10)

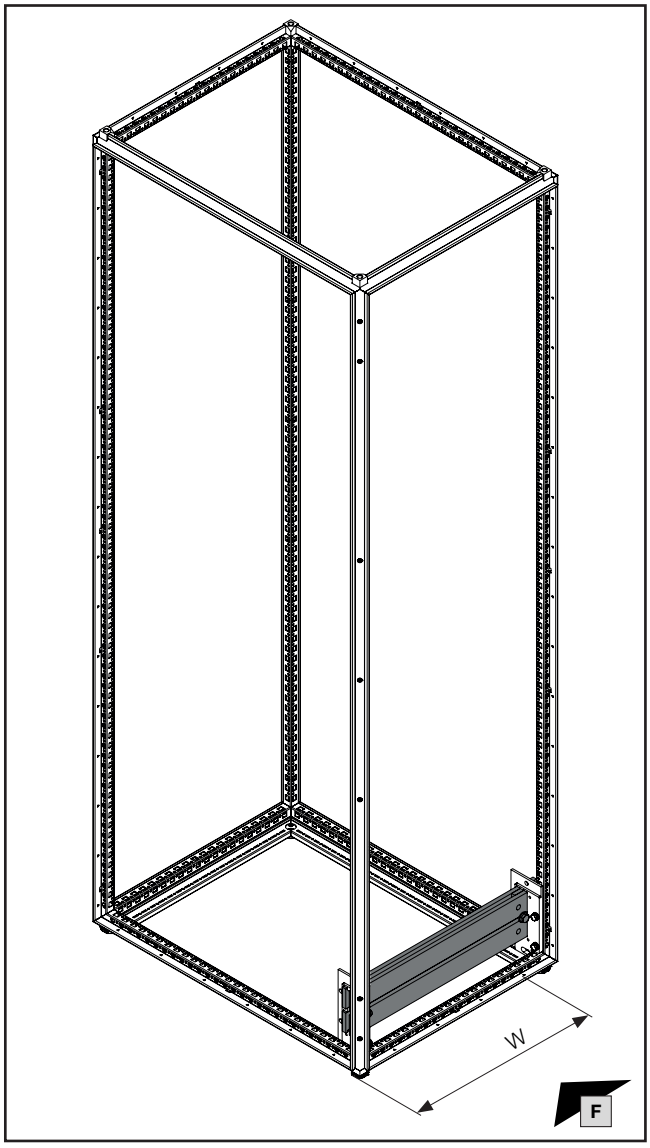

Für Schrankbreite W mm **For enclosure width W** mm **Pour largeur d'armoire W** mm	**Länge** mm **Length** mm **Longueur** mm	Ⓐ **Best.-Nr.** **Model No.** **Référence**
400	385	**9684.004**
600	585	**9684.006**
800	785	**9684.008**
1000	985	**9684.010**
1200	1185	**9684.012**

Ⓑ 4 x

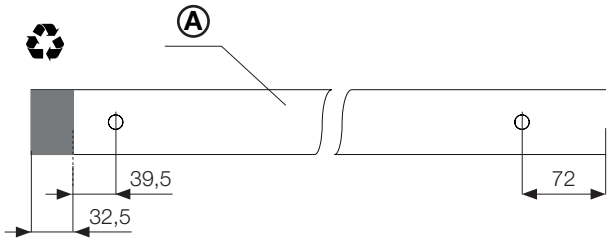

Abmessungen Sammelschienen: siehe Kapitel 5.21
Dimensions of busbars: see chapter 5.21
Dimension des jeux de barres Neutre : voir chapitre 5.21

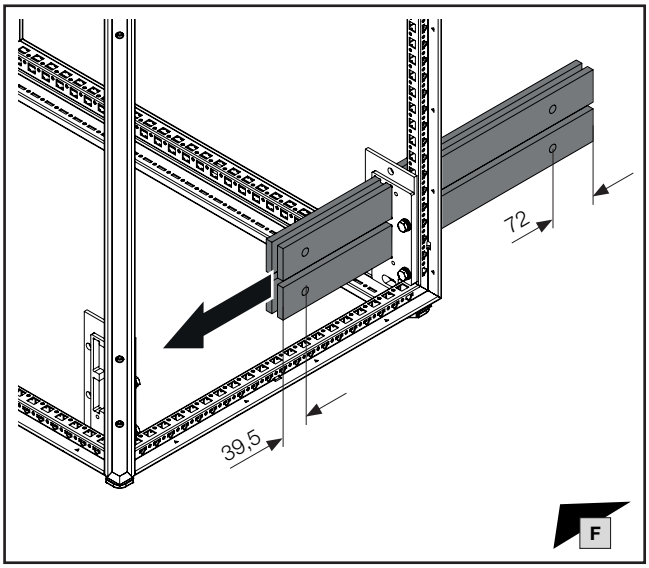

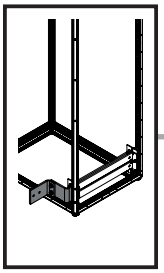

mm

TX30

SW16/
SW17

DE EN FR

6. Montage N-Sammelschienensystem
6. Assembling the N busbar system
6. Montage des jeux de barres Neutre

6.30 Zur Normallage um 90° gedrehter N-Sammelschienenhalter unten (4 x 50 x 10)

6.30 Busbar support N conductor at the bottom, rotated through 90° from the normal position (4 x 50 x 10)

6.30 Support de la barre Neutre dans la base pivotée de 90° par rapport à la position normale (4 x 50 x 10)

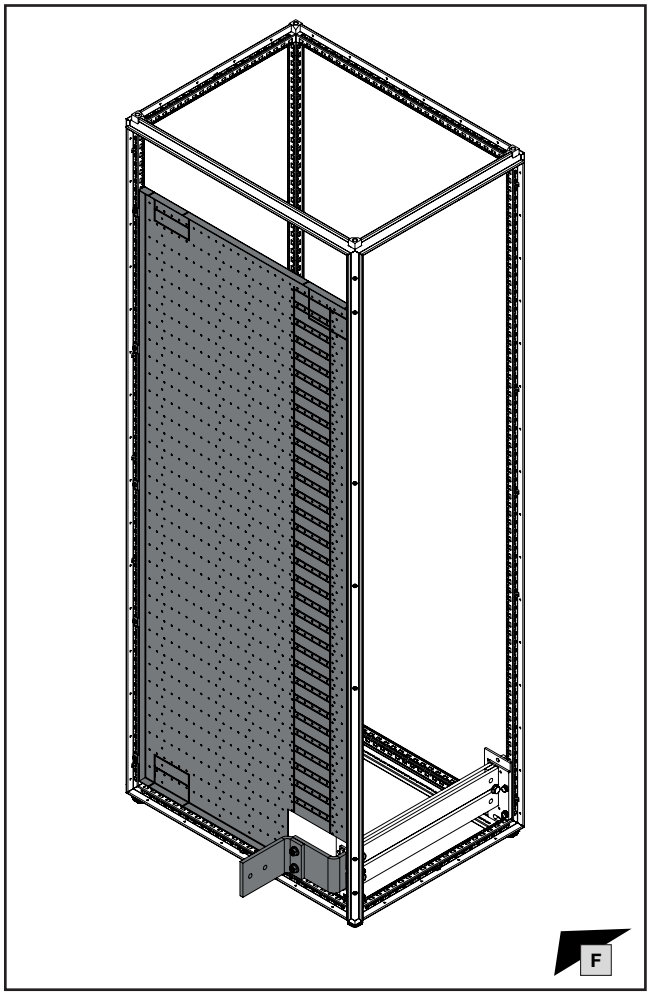

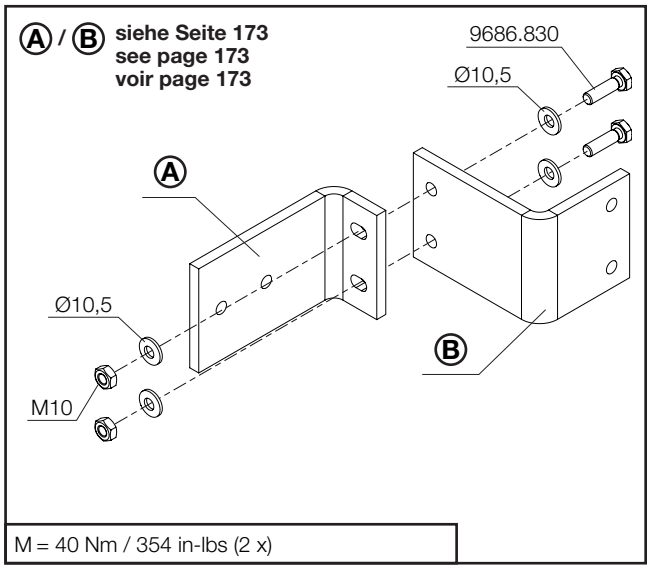

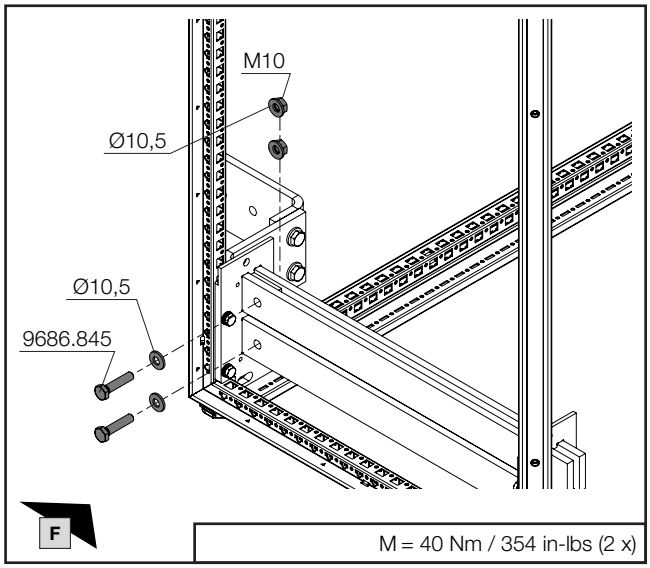

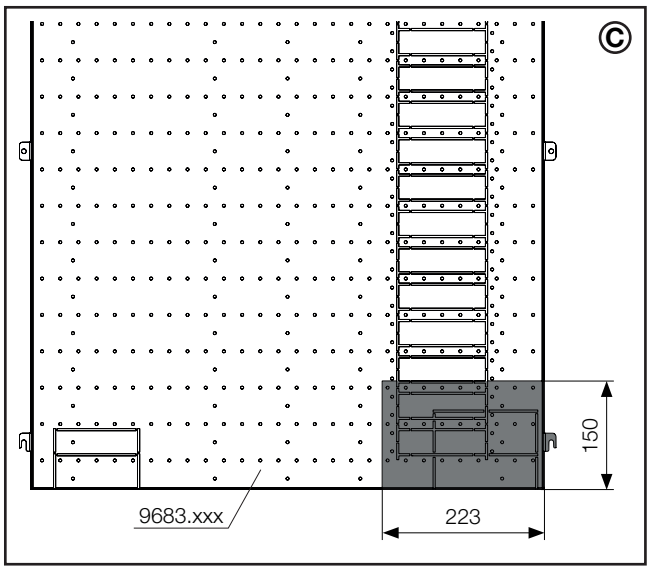

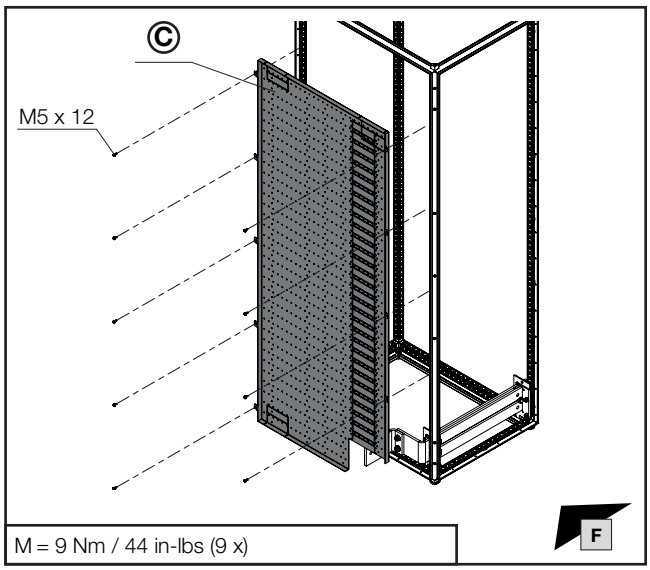

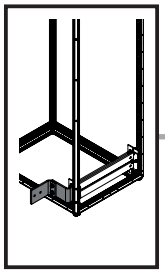
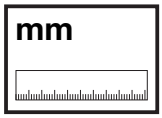

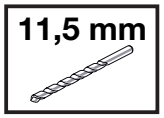

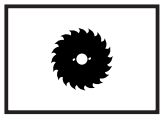
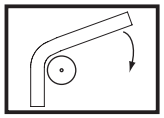

DE EN FR

6. Montage N-Sammelschienensystem
6. Assembling the N busbar system
6. Montage des jeux de barres Neutre

6.30 Zur Normallage um 90° gedrehter N-Sammelschienenhalter unten (4 x 50 x 10)
6.30 Busbar support N conductor at the bottom, rotated through 90° from the normal position (4 x 50 x 10)
6.30 Support de la barre Neutre dans la base pivotée de 90° par rapport à la position normale (4 x 50 x 10)

Ⓐ

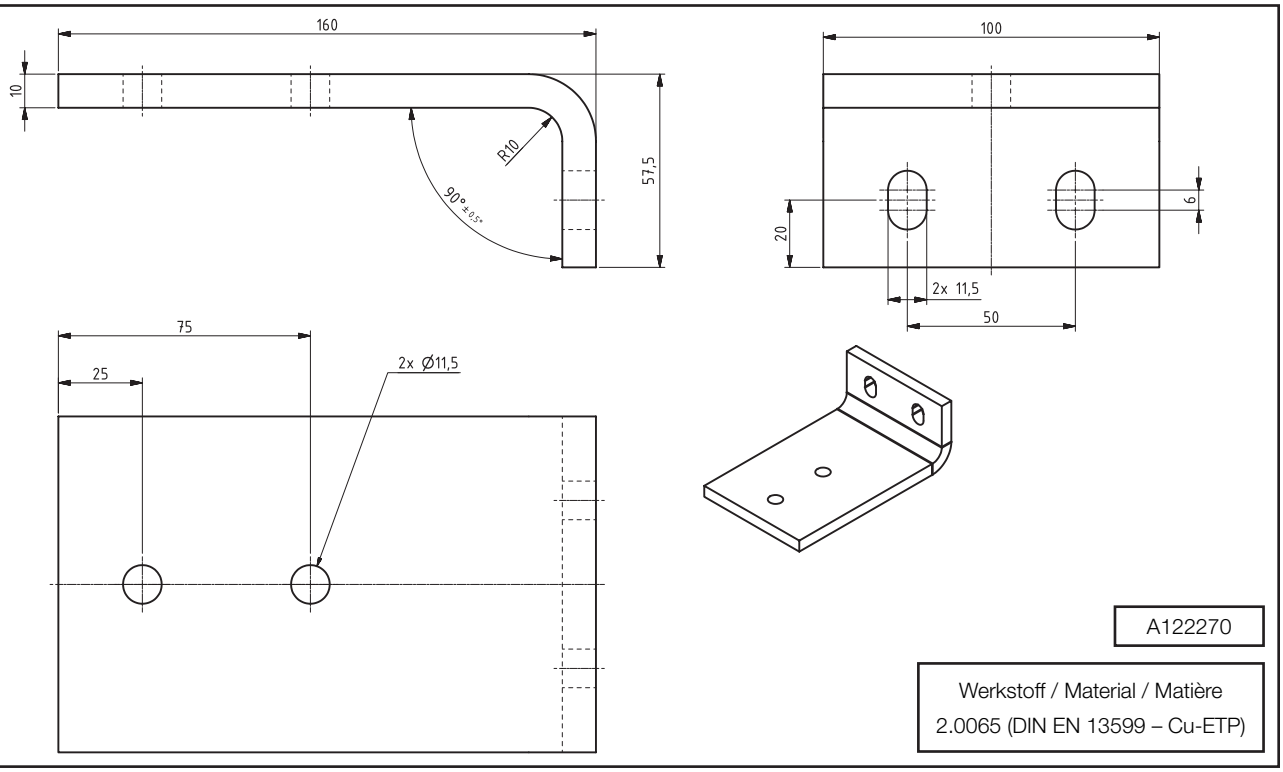

A122270

Werkstoff / Material / Matière
2.0065 (DIN EN 13599 – Cu-ETP)

Ⓑ

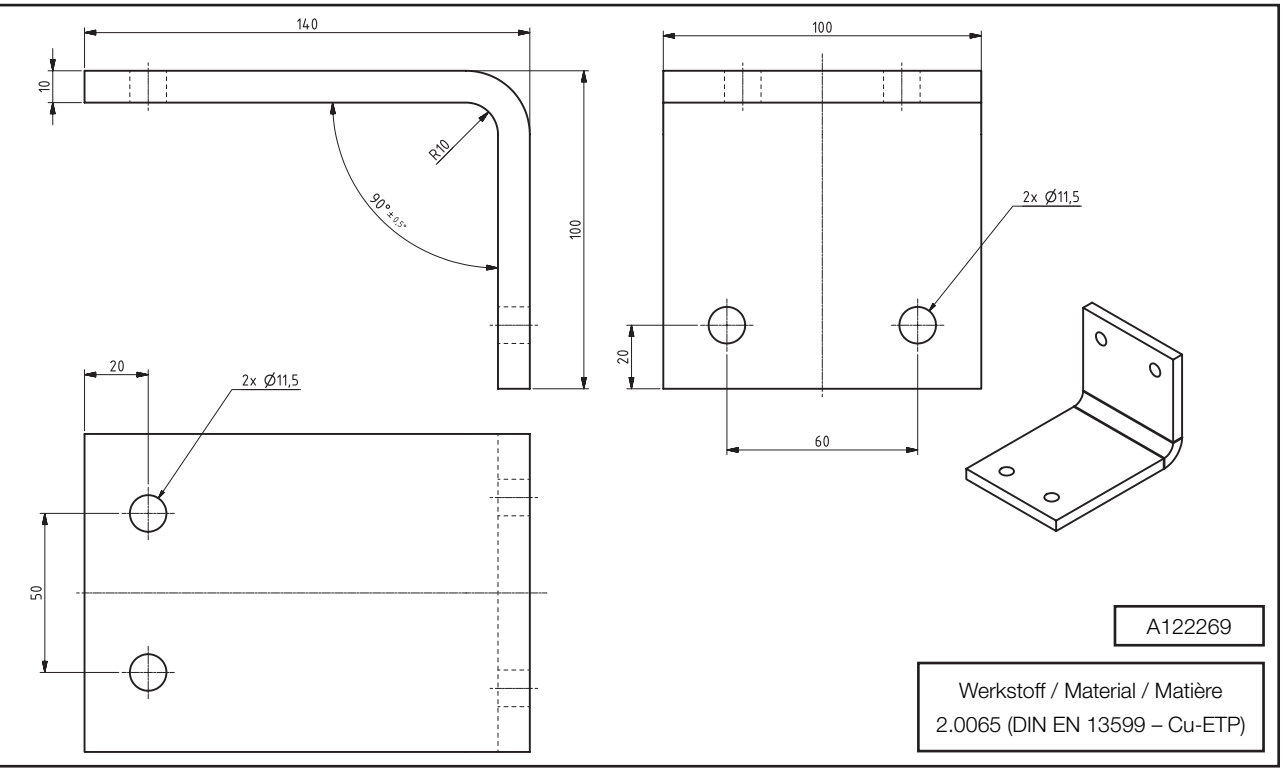

A122269

Werkstoff / Material / Matière
2.0065 (DIN EN 13599 – Cu-ETP)

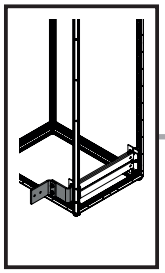

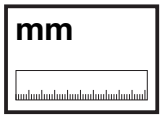

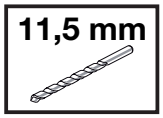

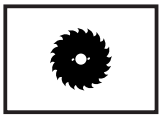

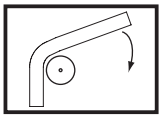

DE EN FR



6. Montage N-Sammelschienensystem
6. Assembling the N busbar system
6. Montage des jeux de barres Neutre

6.30 Zur Normallage um 90° gedrehter N-Sammelschienenhalter unten (4 x 50 x 10)

6.30 Busbar support N conductor at the bottom, rotated through 90° from the normal position (4 x 50 x 10)

6.30 Support de la barre Neutre dans la base pivotée de 90° par rapport à la position normale (4 x 50 x 10)

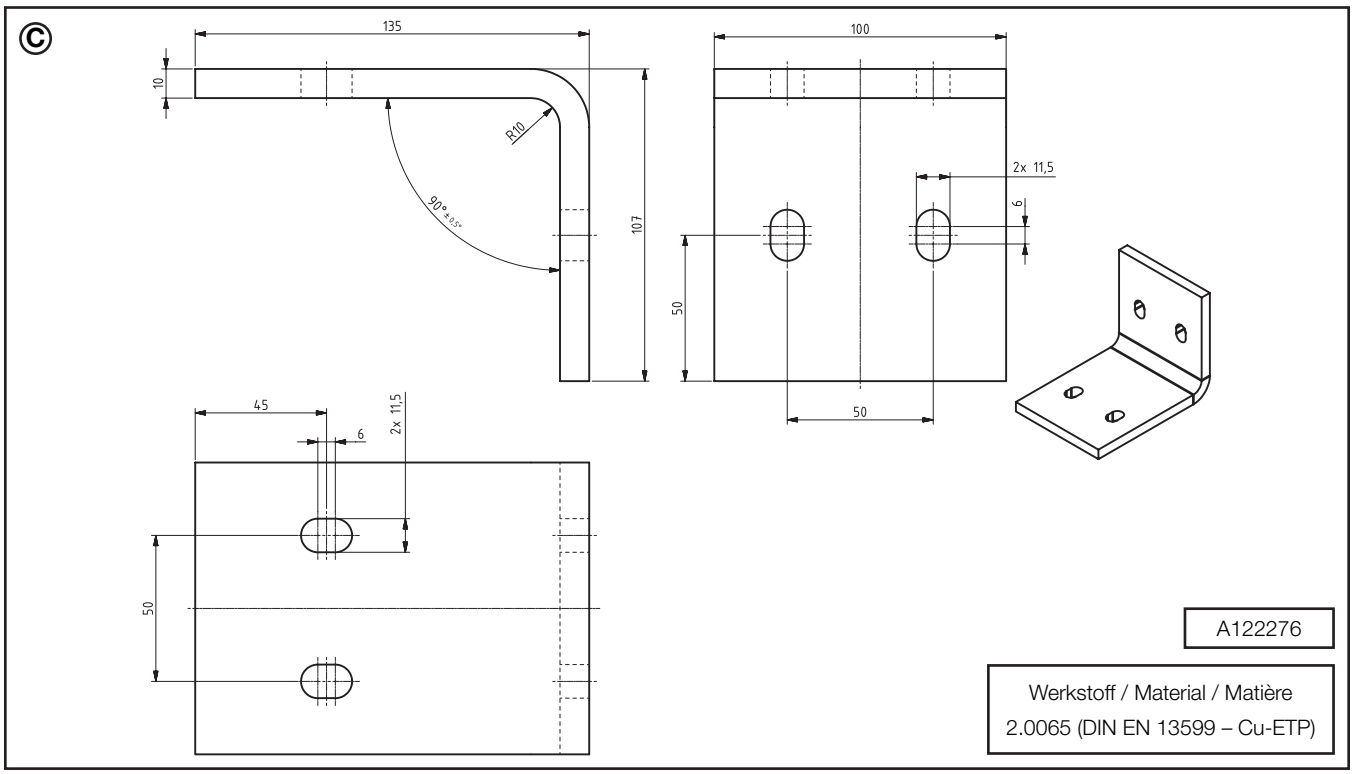

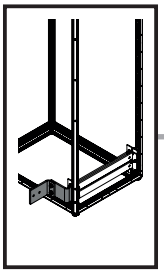

mm

TX30

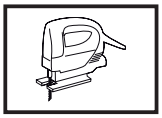

DE EN FR



6. Montage N-Sammelschienensystem
6. Assembling the N busbar system
6. Montage des jeux de barres Neutre

6.30 Zur Normallage um 90° gedrehter N-Sammelschienenhalter unten (4 x 50 x 10)
6.30 Busbar support N conductor at the bottom, rotated through 90° from the normal position (4 x 50 x 10)
6.30 Support de la barre Neutre dans la base pivotée de 90° par rapport à la position normale (4 x 50 x 10)

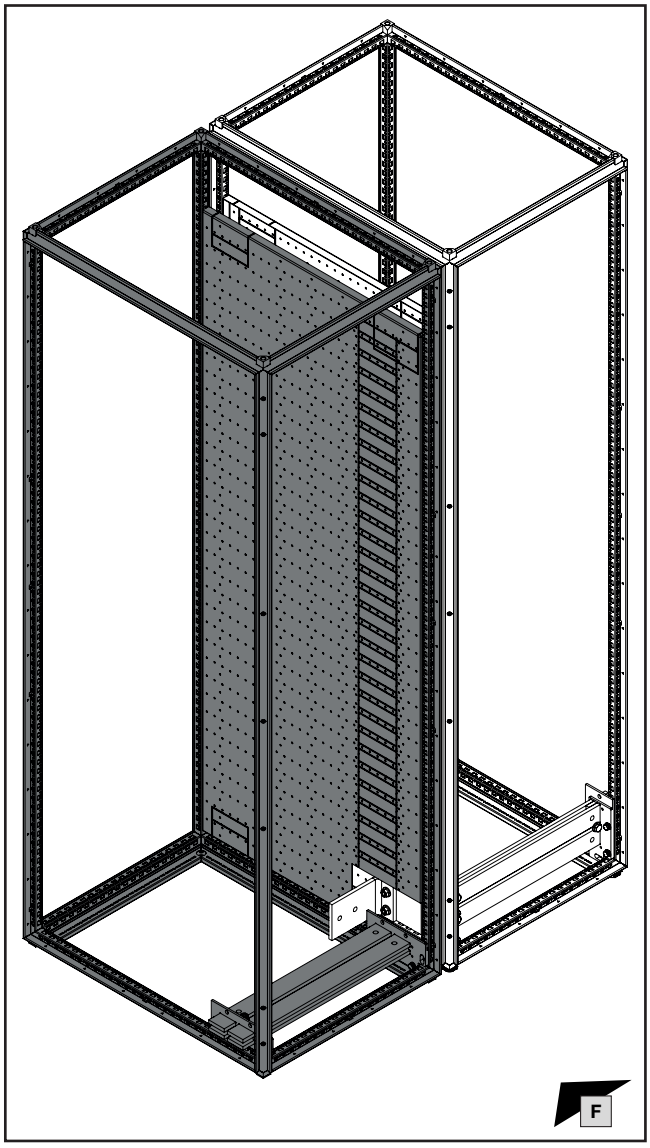

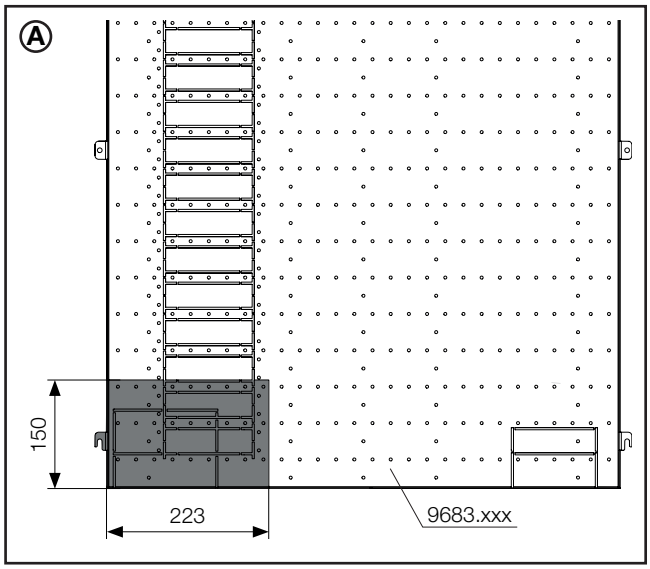

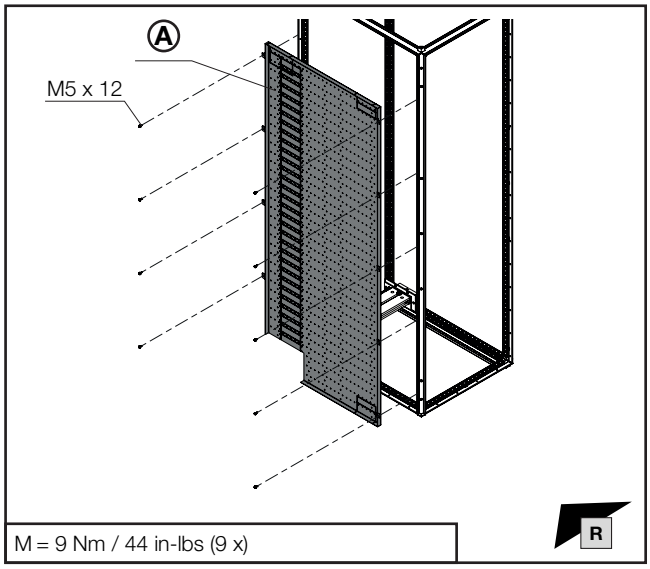

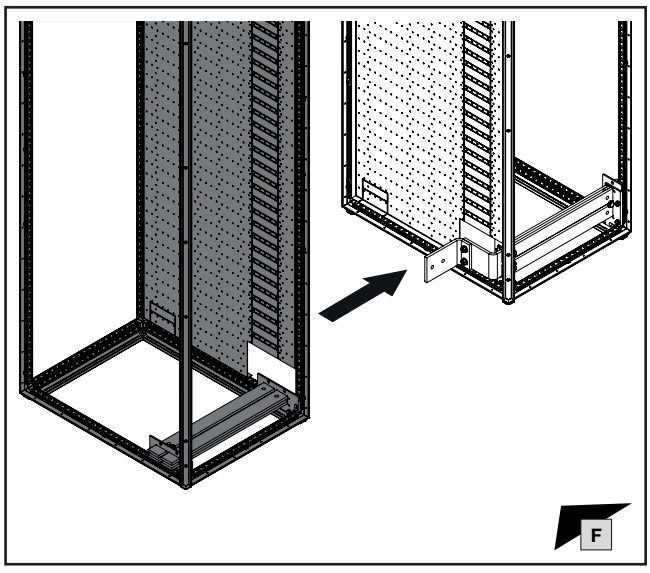

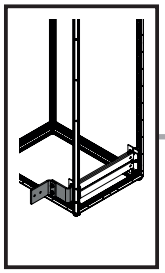

SW16/ SW17

DE EN FR

6. Montage N-Sammelschienensystem
6. Assembling the N busbar system
6. Montage des jeux de barres Neutre

6.30 Zur Normallage um 90° gedrehter N-Sammelschienenhalter unten (4 x 50 x 10)
6.30 Busbar support N conductor at the bottom, rotated through 90° from the normal position (4 x 50 x 10)
6.30 Support de la barre Neutre dans la base pivotée de 90° par rapport à la position normale (4 x 50 x 10)

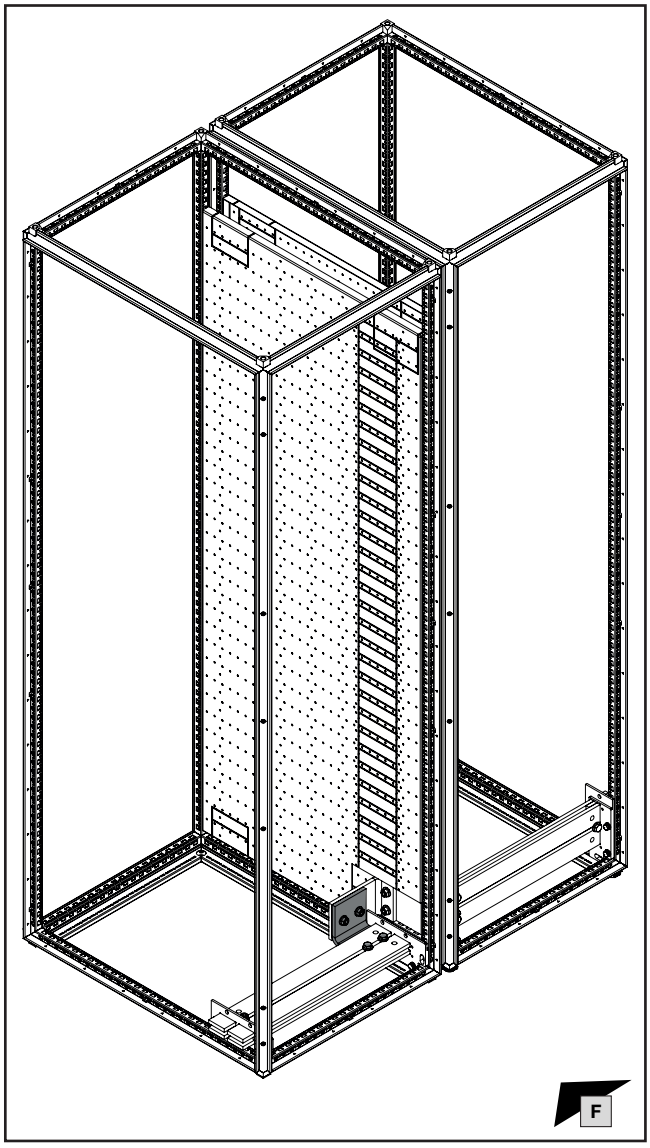

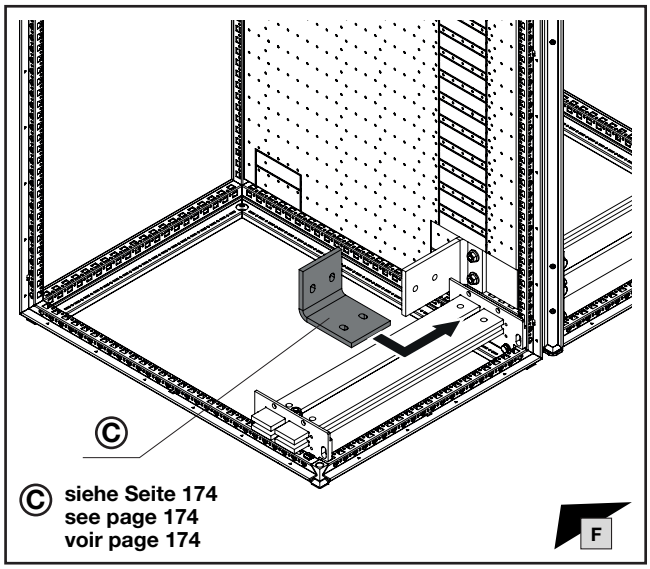

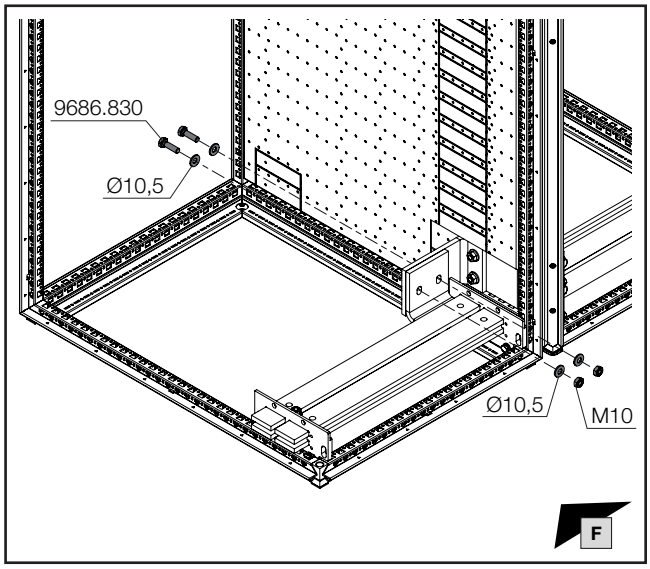

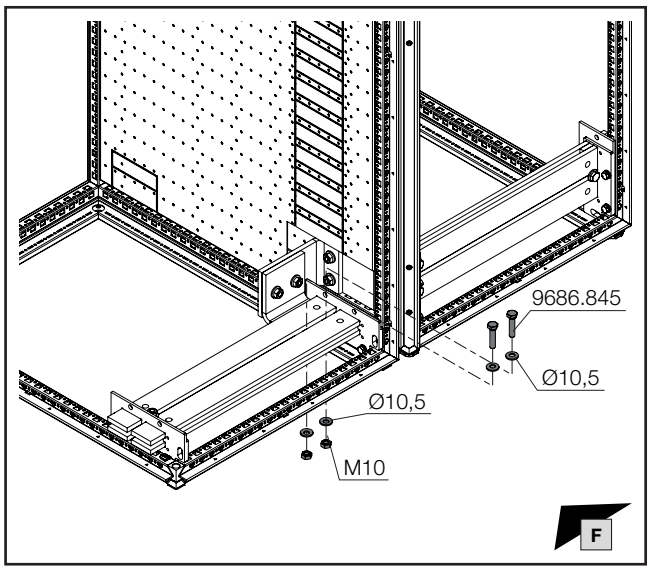

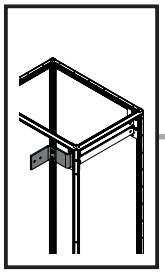

mm

SW13

DE EN FR

6. Montage N-Sammelschienensystem
6. Assembling the N busbar system
6. Montage des jeux de barres Neutre

6.31 Zur Normallage um 90° gedrehter N-Sammelschienenhalter oben (4 x 50 x 10)

6.31 Busbar support N conductor at the top, rotated through 90° from the normal position (4 x 50 x 10)

6.31 Support de la barre Neutre sous le toit pivotée de 90° par rapport à la position normale (4 x 50 x 10)

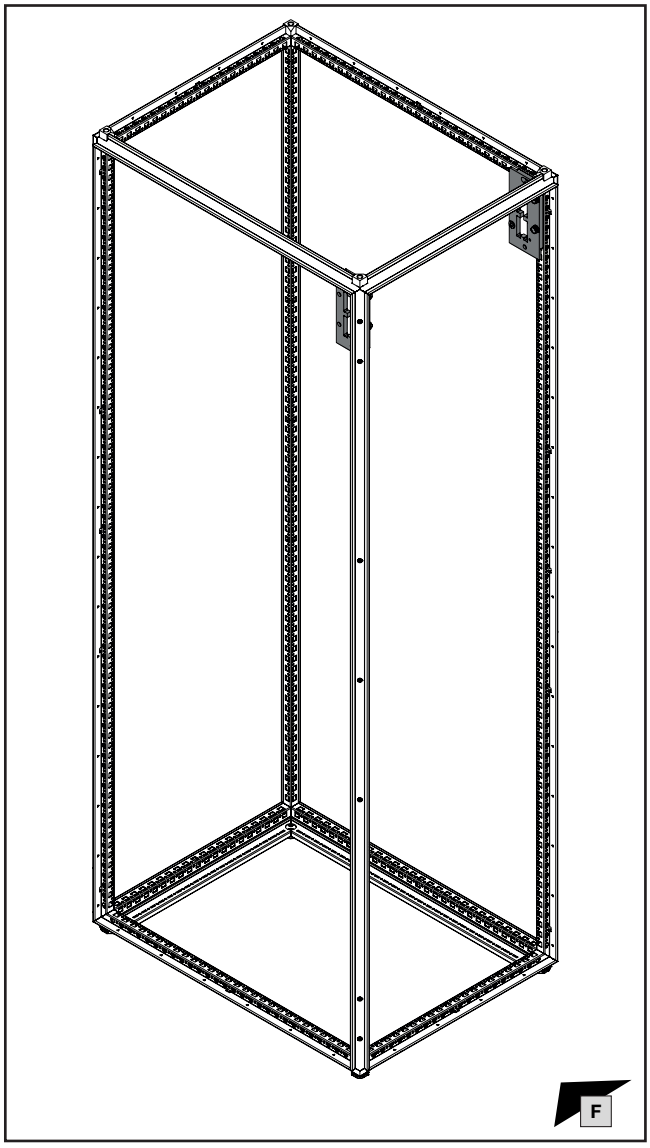

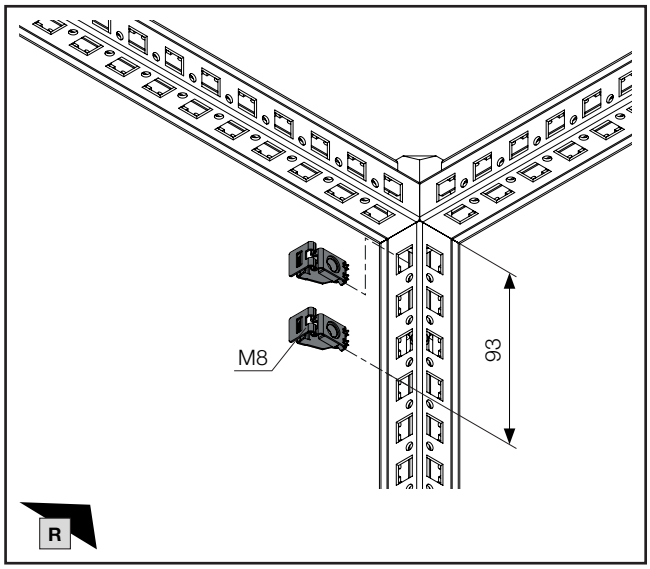

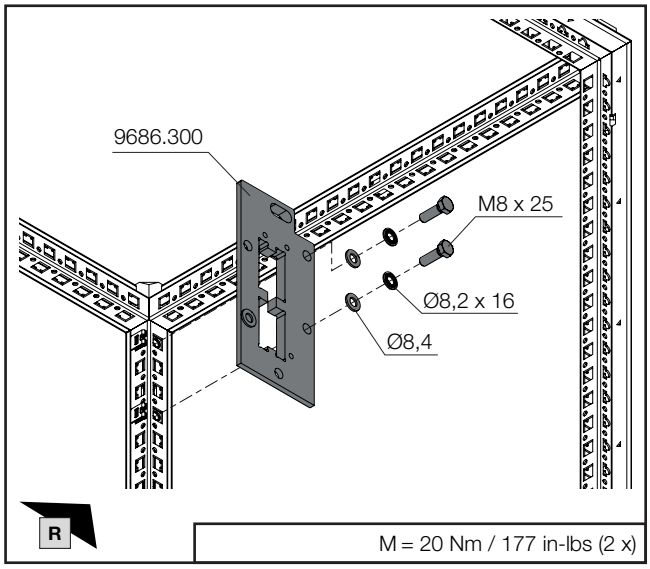

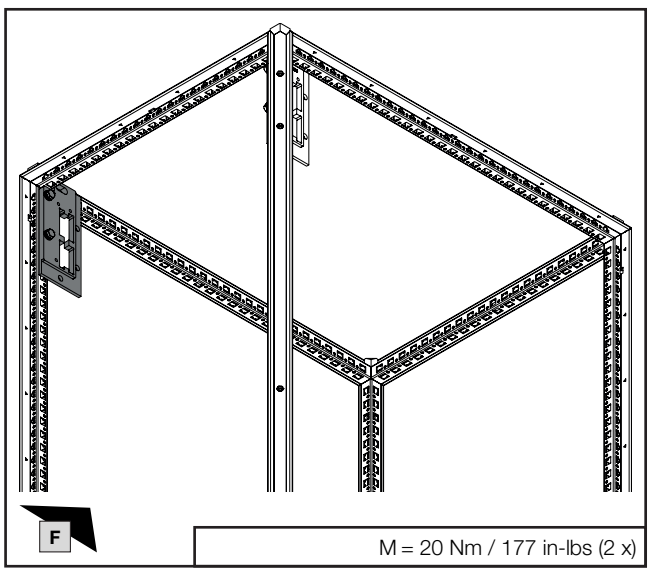

Hinweis / Note / Remarque

Darstellungen zeigen Vorbereitung für Anbindung an liegende N-Sammelschienen in linken Schrank. Entsprechend Anbindung in rechten Schrank ist spiegelsymmetrisch möglich.

Diagrams illustrate the preparations required to connect to horizontal N busbars in the left-hand enclosure. A connection in the right-hand enclosure would be the mirror image of this.

Les représentations montrent la préparation pour le raccordement à la barre Neutre horizontale dans l'armoire de gauche. Un raccordement similaire est possible de manière symétrique dans l'armoire de droite.

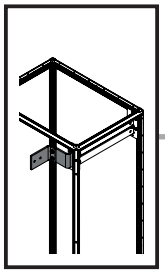

mm

DE EN FR

6. Montage N-Sammelschienensystem
6. Assembling the N busbar system
6. Montage des jeux de barres Neutre

6.31 Zur Normallage um 90° gedrehter N-Sammelschienenhalter oben (4 x 50 x 10)
6.31 Busbar support N conductor at the top, rotated through 90° from the normal position (4 x 50 x 10)
6.31 Support de la barre Neutre sous le toit pivotée de 90° par rapport à la position normale (4 x 50 x 10)

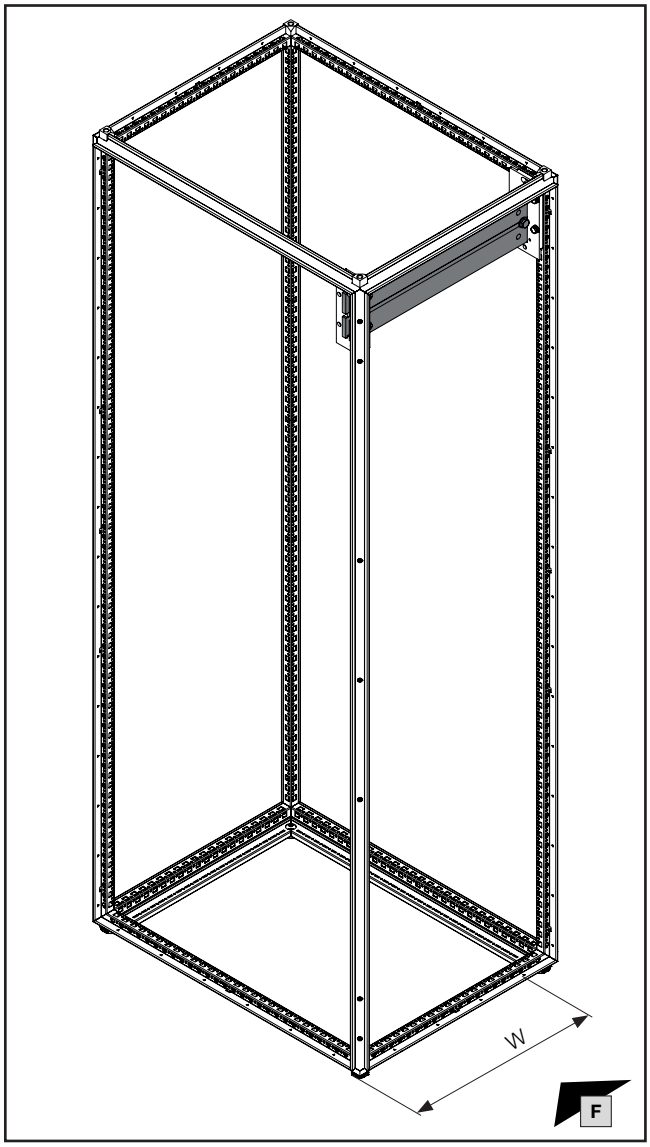

Für Schrankbreite W mm **For enclosure width W** mm **Pour largeur d'armoire W** mm	**Länge** mm **Length** mm **Longueur** mm	Ⓐ **Best.-Nr.** **Model No.** **Référence**
400	385	**9684.004**
600	585	**9684.006**
800	785	**9684.008**
1000	985	**9684.010**
1200	1185	**9684.012**

Ⓑ 4 x

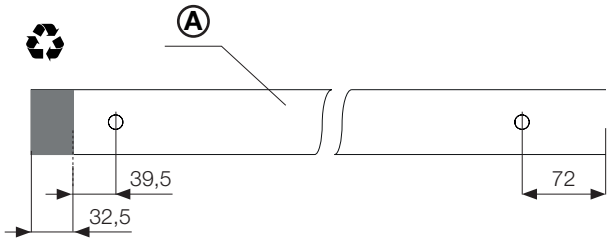

Abmessungen Sammelschienen: siehe Kapitel 5.21
Dimensions of busbars: see chapter 5.21
Dimension des jeux de barres Neutre : voir chapitre 5.21

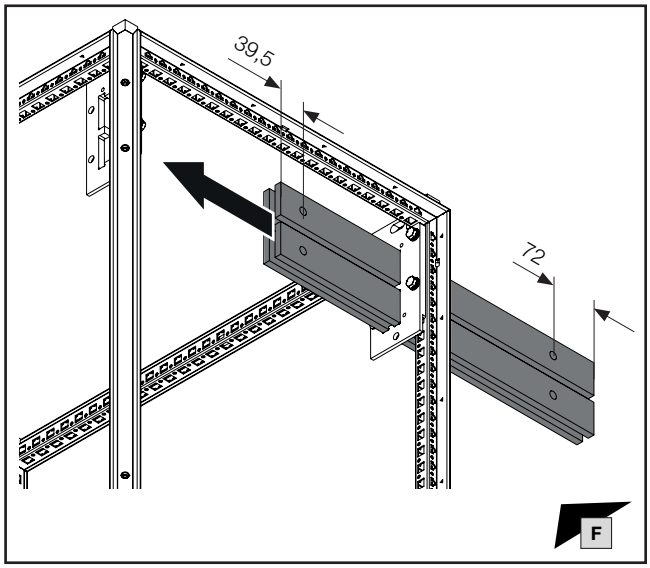

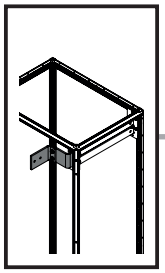

mm

TX30

SW16/
SW17

DE EN FR

6. Montage N-Sammelschienensystem
6. Assembling the N busbar system
6. Montage des jeux de barres Neutre

6.31 Zur Normallage um 90° gedrehter N-Sammelschienenhalter oben (4 x 50 x 10)

6.31 Busbar support N conductor at the top, rotated through 90° from the normal position (4 x 50 x 10)

6.31 Support de la barre Neutre sous le toit pivotée de 90° par rapport à la position normale (4 x 50 x 10)

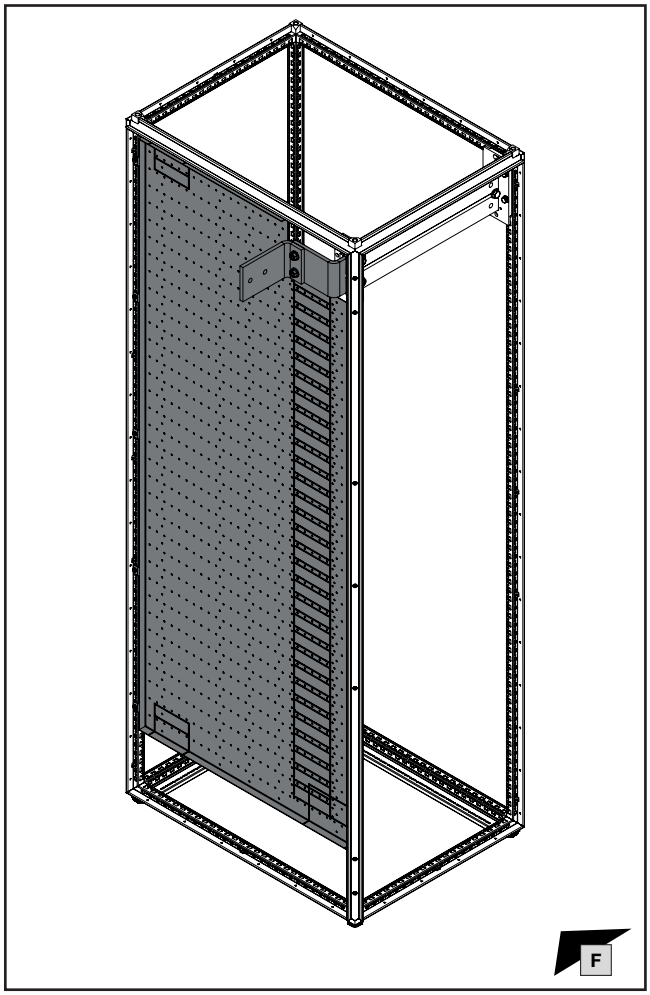

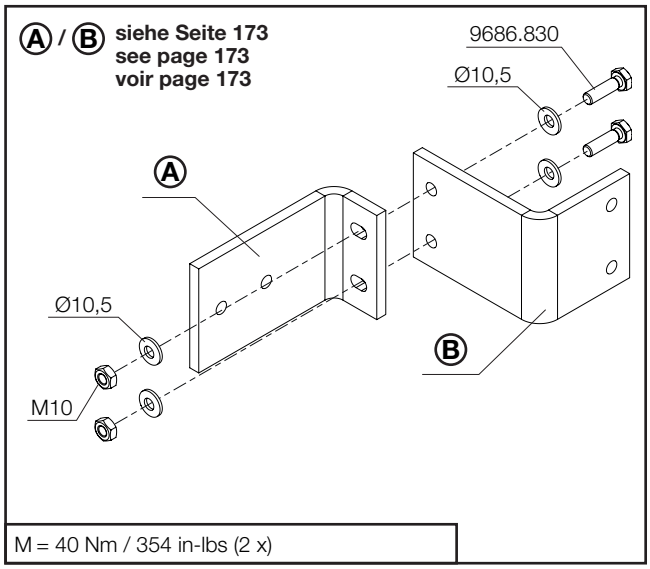

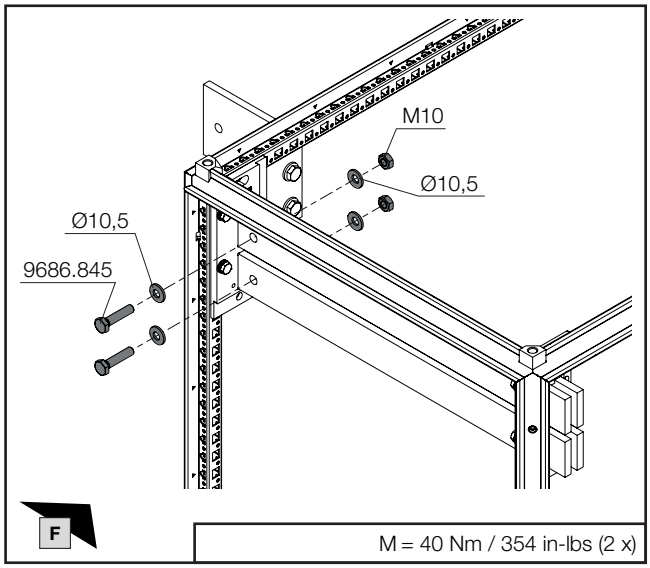

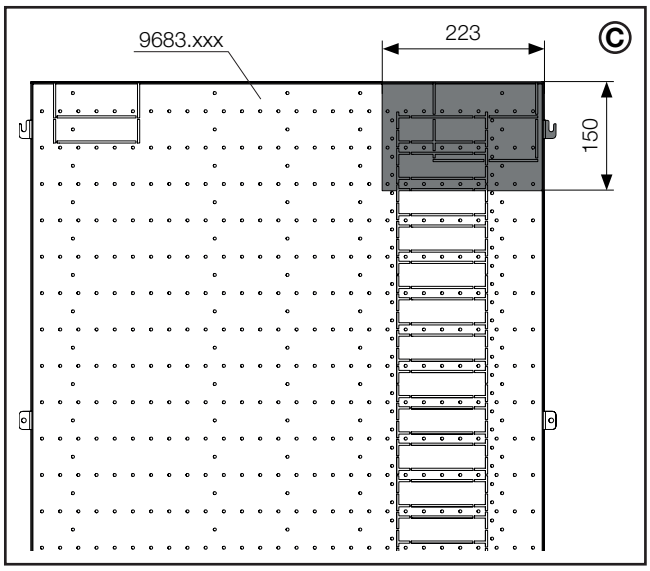

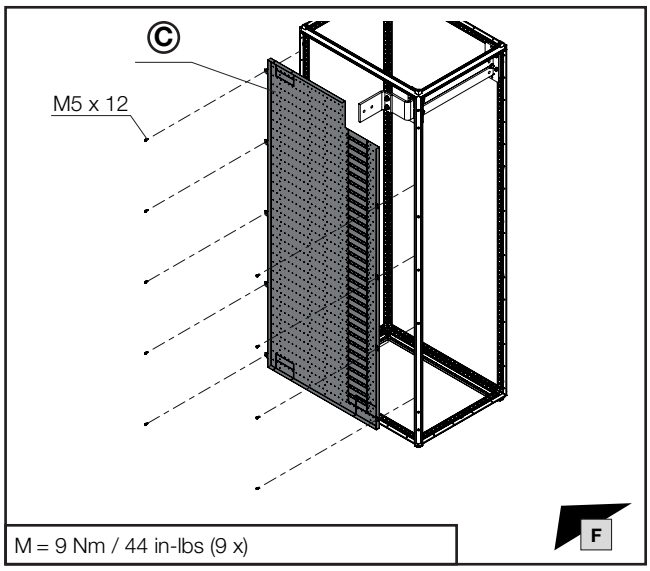

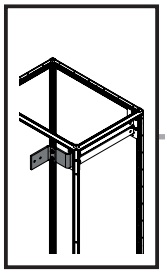

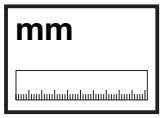



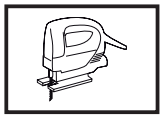

DE EN FR



6. Montage N-Sammelschienensystem
6. Assembling the N busbar system
6. Montage des jeux de barres Neutre

6.31 Zur Normallage um 90° gedrehter N-Sammelschienenhalter oben (4 x 50 x 10)

6.31 Busbar support N conductor at the top, rotated through 90° from the normal position (4 x 50 x 10)

6.31 Support de la barre Neutre sous le toit pivotée de 90° par rapport à la position normale (4 x 50 x 10)

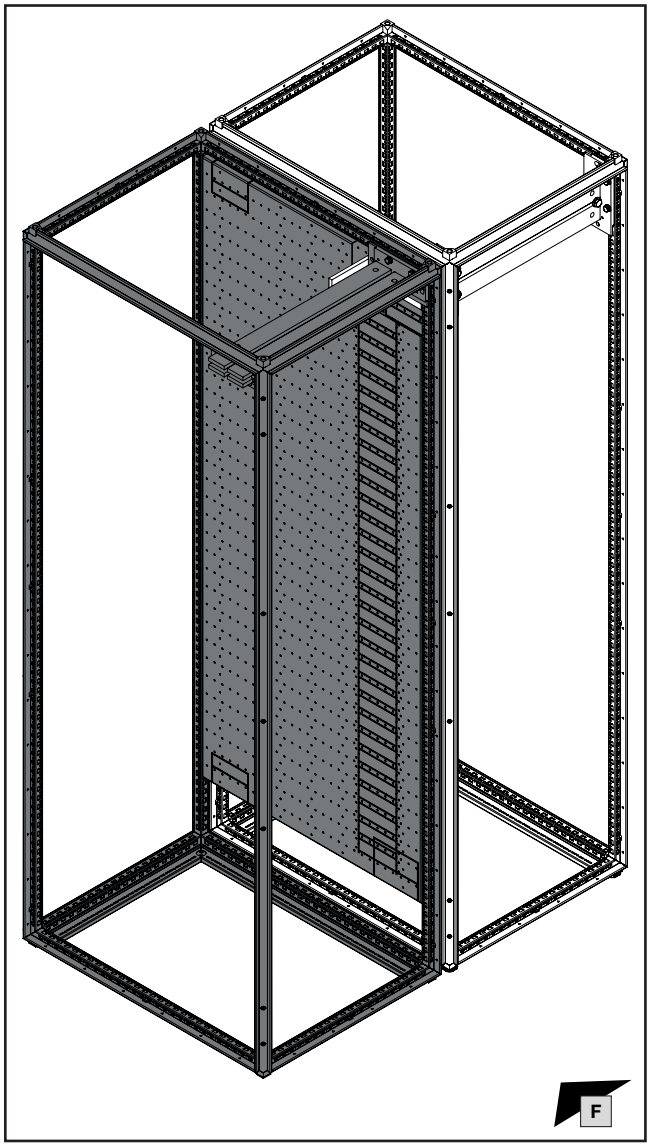

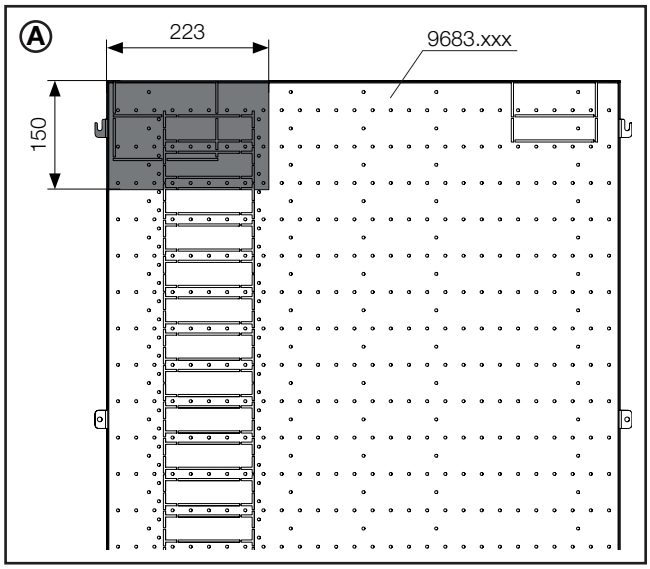

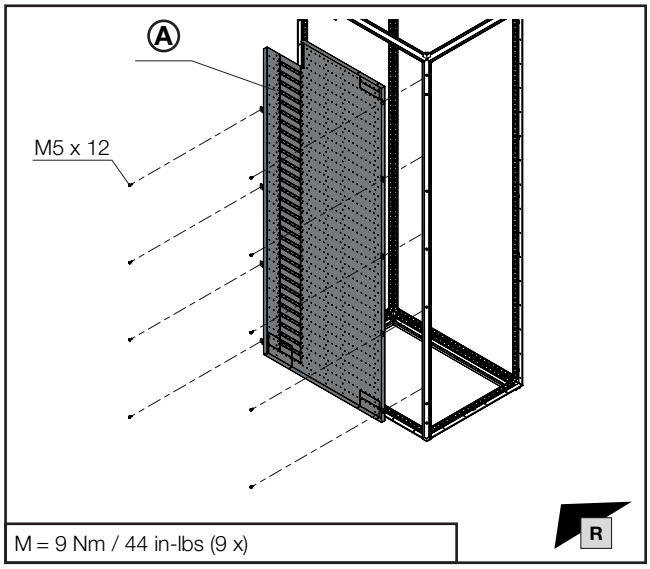

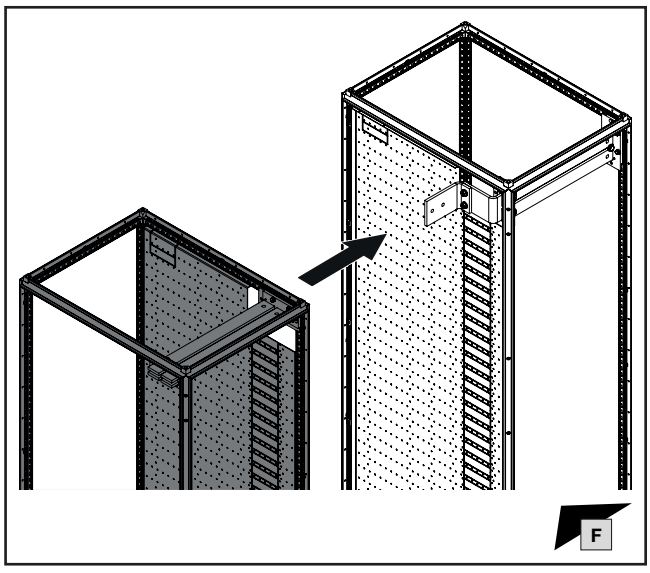

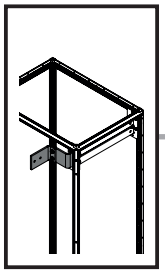

SW16/
SW17

DE EN FR

6. Montage N-Sammelschienensystem
6. Assembling the N busbar system
6. Montage des jeux de barres Neutre

6.31 Zur Normallage um 90° gedrehter N-Sammelschienenhalter oben (4 x 50 x 10)
6.31 Busbar support N conductor at the top, rotated through 90° from the normal position (4 x 50 x 10)
6.31 Support de la barre Neutre sous le toit pivotée de 90° par rapport à la position normale (4 x 50 x 10)

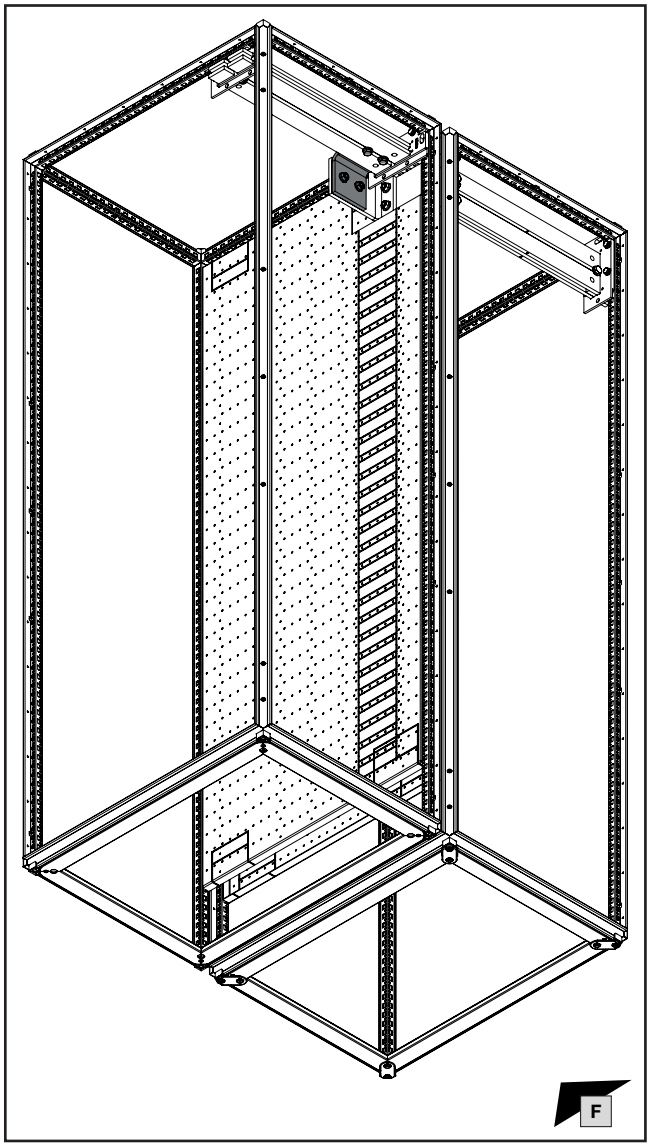

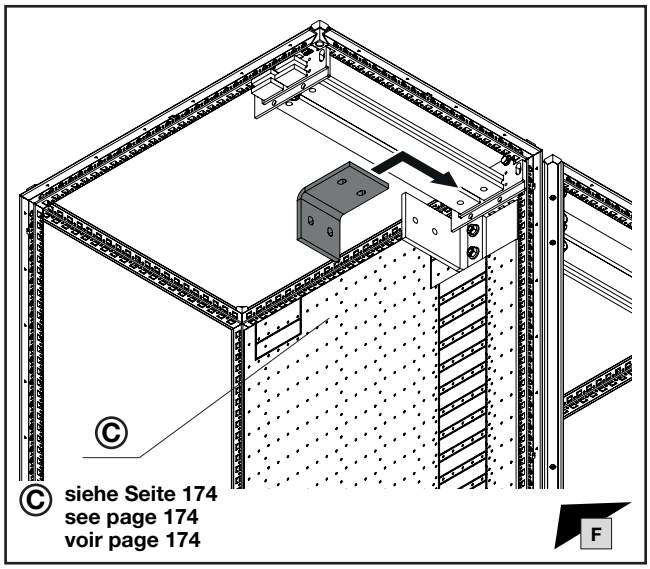

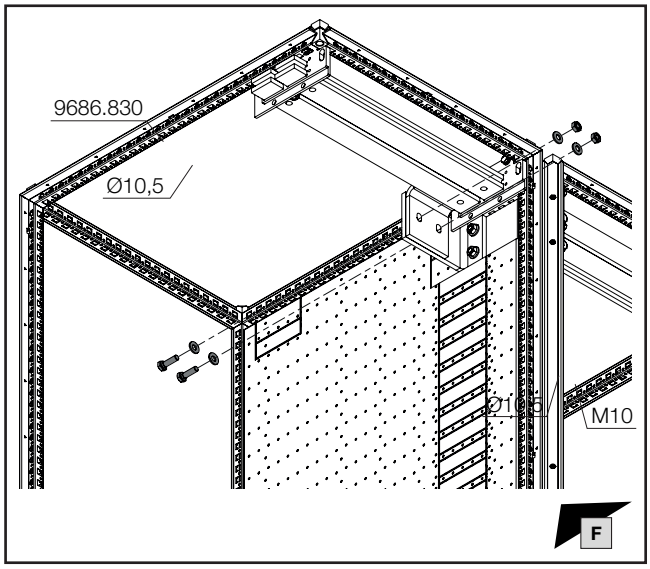

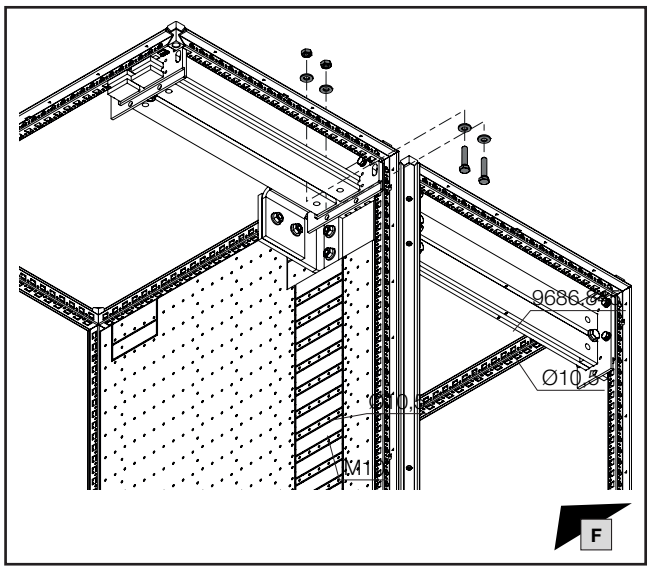

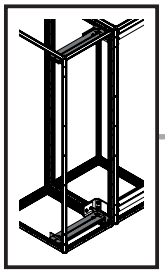

mm

DE EN FR

6. Montage N-Sammelschienensystem
6. Assembling the N busbar system
6. Montage des jeux de barres Neutre

6.32 Verfügbarer Klemm- und Anschlussraum bei gedrehtem N-Sammelschienenhalter (4 x 50 x 10)

6.32 Available clamping and connection space with a rotated busbar support N conductor (4 x 50 x 10)

6.32 Zone de serrage et de raccordement disponible pour le support de la barre Neutre pivotée (4 x 50 x 10)

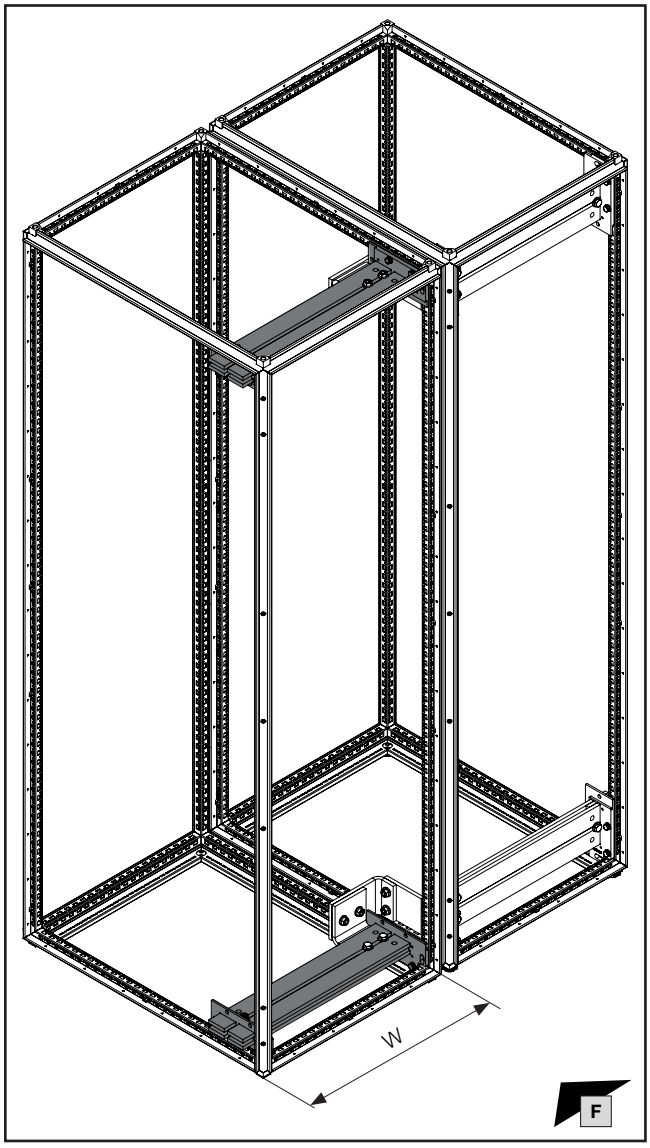

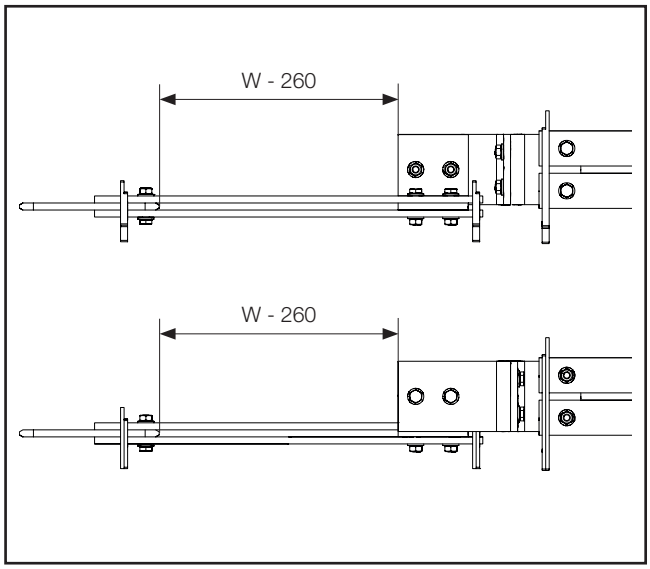

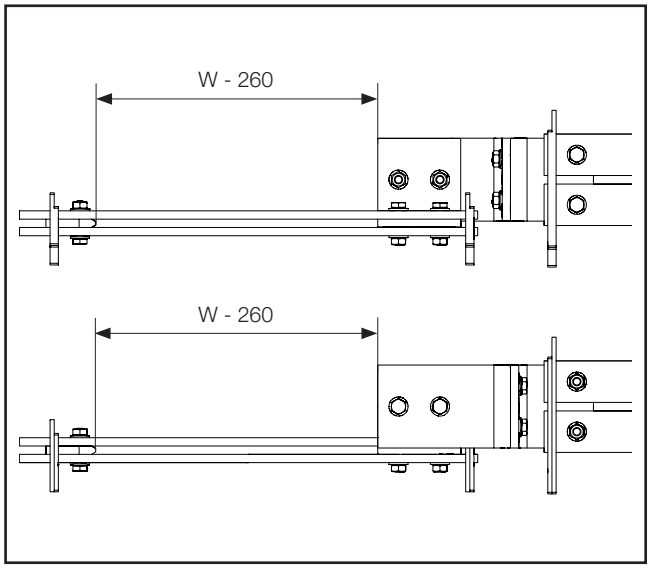

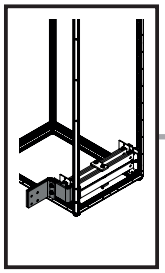

mm

SW13

DE EN FR

6. Montage N-Sammelschienensystem
6. Assembling the N busbar system
6. Montage des jeux de barres Neutre

6.33 Zur Normallage um 90° gedrehter N-Sammelschienenhalter unten (2 x 4 x 50 x 10)

6.33 Busbar support N conductor at the bottom, rotated through 90° from the normal position (2 x 4 x 50 x 10)

6.33 Support de la barre Neutre dans la base pivotée de 90° par rapport à la position normale (2 x 4 x 50 x 10)

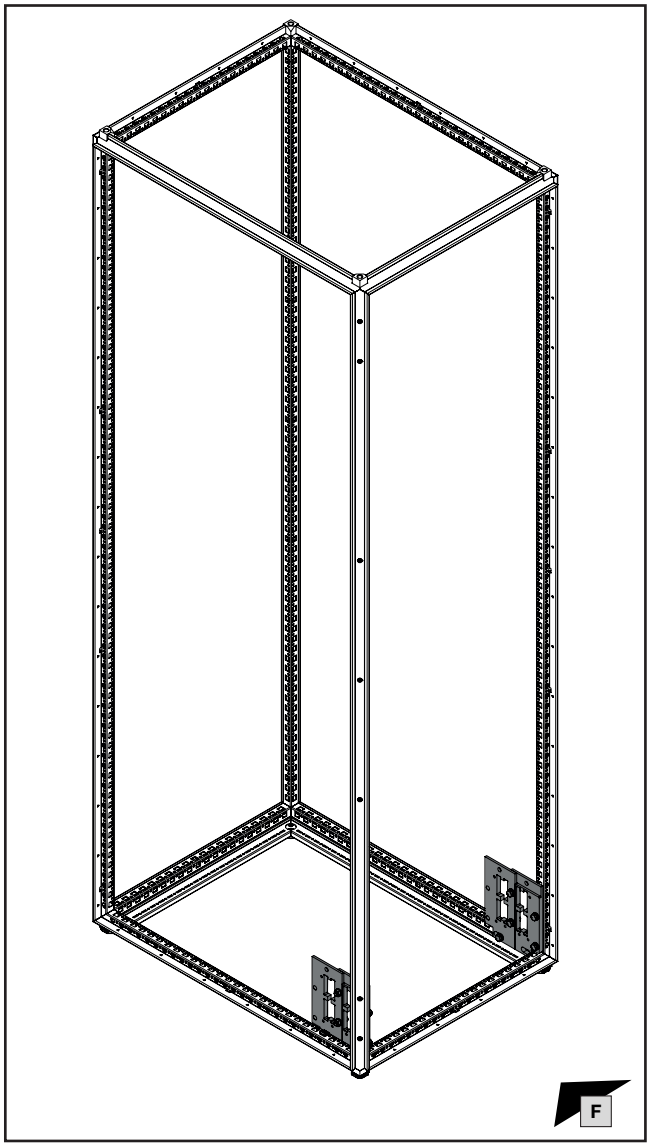

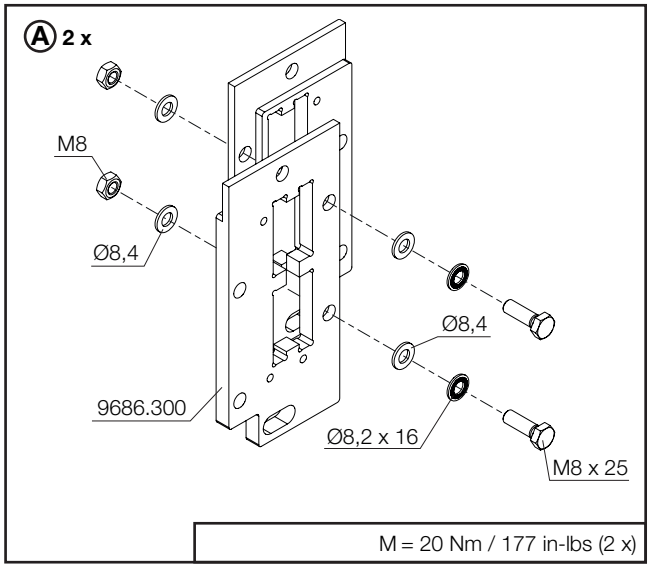

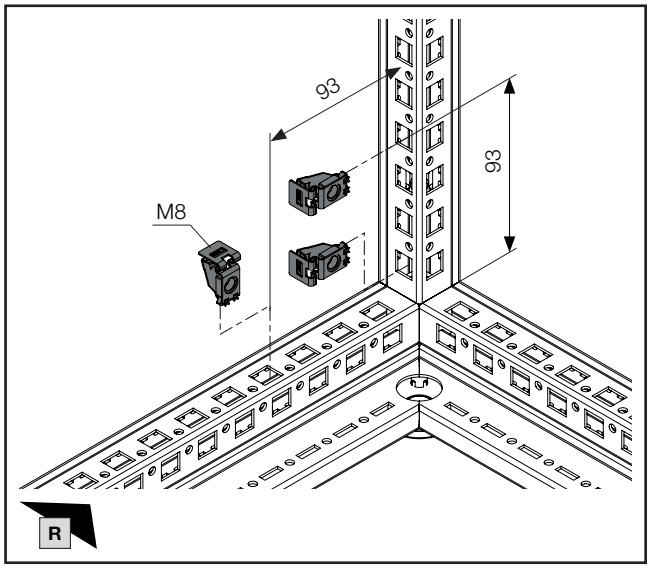

Hinweis / Note / Remarque

Darstellungen zeigen Vorbereitung für Anbindung an liegende N-Sammelschienen in linken Schrank. Entsprechende Anbindung in rechten Schrank ist spiegelsymmetrisch möglich.

Diagrams illustrate the preparations required to connect to horizontal N busbars in the left-hand enclosure. A connection in the right-hand enclosure would be the mirror image of this.

Les représentations montrent la préparation pour le raccordement à la barre Neutre horizontale dans l'armoire de gauche. Un raccordement similaire est possible de manière symétrique dans l'armoire de droite.

2 x 9686.300

4 x	
4 x	
4 x	
4 x	

Zusätzlich benötigt:
Also required:
Accessoires indispensables :

2 x	M8 x 25
6 x	Ø8,4 (ISO 7089)
2 x	Ø8,2 x 16 (NF E 25511)
4 x	M8

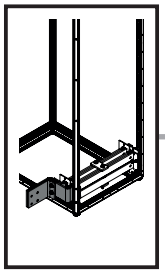

mm

SW13

DE EN FR

6. Montage N-Sammelschienensystem
6. Assembling the N busbar system
6. Montage des jeux de barres Neutre

6.33 Zur Normallage um 90° gedrehter N-Sammelschienenhalter unten (2 x 4 x 50 x 10)
6.33 Busbar support N conductor at the bottom, rotated through 90° from the normal position (2 x 4 x 50 x 10)
6.33 Support de la barre Neutre dans la base pivotée de 90° par rapport à la position normale (2 x 4 x 50 x 10)

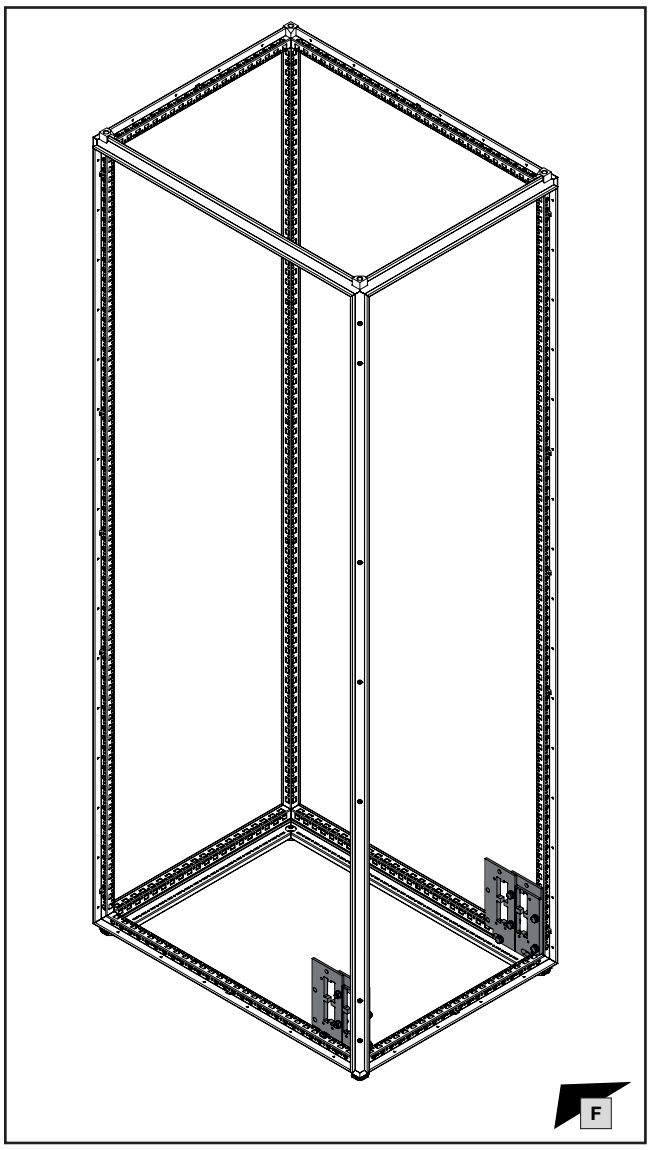

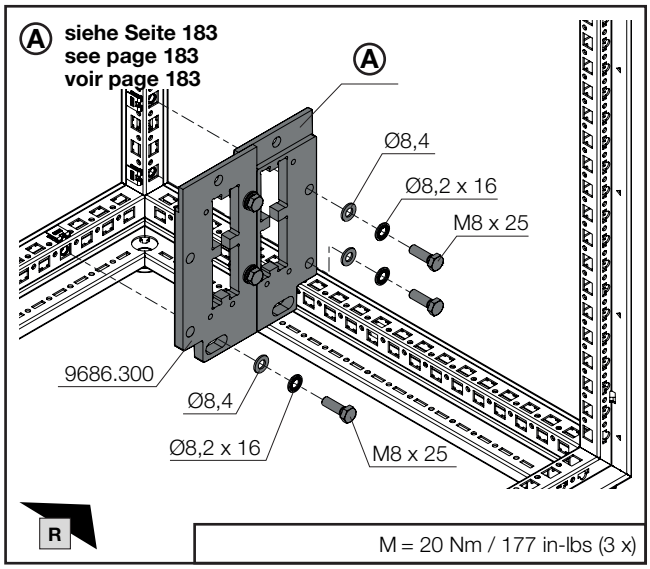

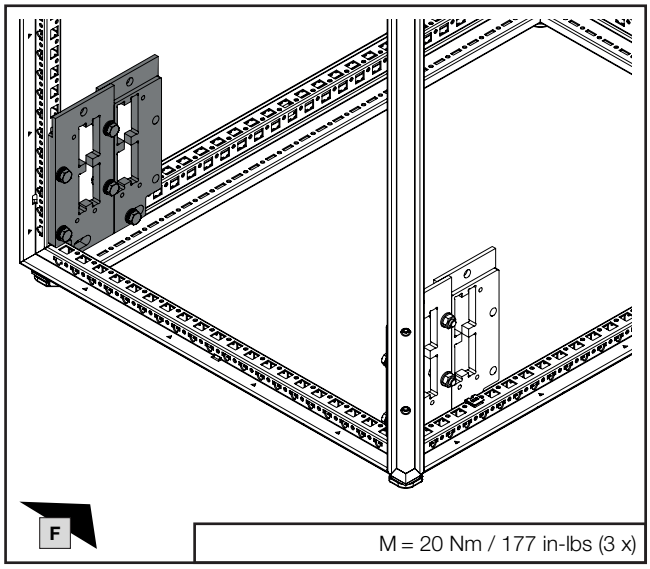

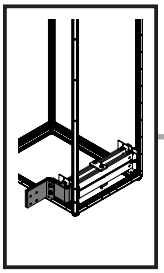

mm

SW16/ SW17

11,5 mm

DE EN FR

6. Montage N-Sammelschienensystem
6. Assembling the N busbar system
6. Montage des jeux de barres Neutre

6.33 Zur Normallage um 90° gedrehter N-Sammelschienenhalter unten (2 x 4 x 50 x 10)
6.33 Busbar support N conductor at the bottom, rotated through 90° from the normal position (2 x 4 x 50 x 10)
6.33 Support de la barre Neutre dans la base pivotée de 90° par rapport à la position normale (2 x 4 x 50 x 10)

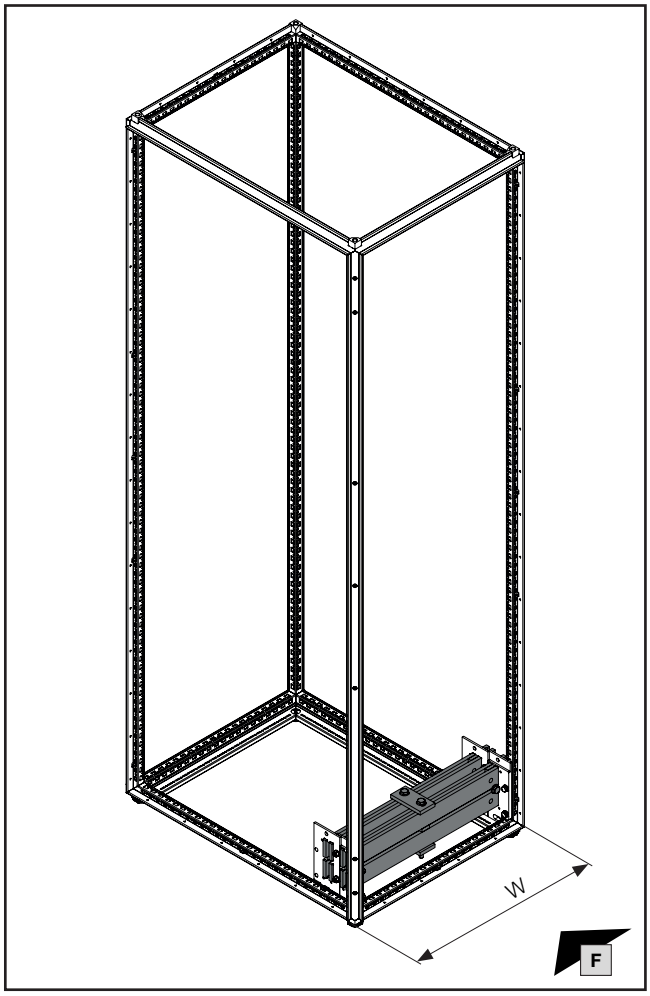

Für Schrankbreite W mm **For enclosure width W** mm **Pour largeur d'armoire W** mm	**Länge** mm **Length** mm **Longueur** mm	Ⓐ **Best.-Nr.** **Model No.** **Référence**
400	385	**9684.004**
600	585	**9684.006**
800	785	**9684.008**
1000	985	**9684.010**
1200	1185	**9684.012**

Hinweis / Note / Remarque Ⓧ
Brückung N-Sammelschienen: siehe Kapitel 6.24
Bridging the N busbars: see chapter 6.24
Pontage des jeux de barres Neutre : voir chapitre 6.24

Ⓑ 8 x

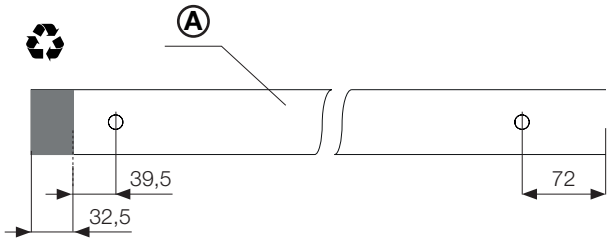

Abmessungen Sammelschienen: siehe Kapitel 5.21
Dimensions of busbars: see chapter 5.21
Dimension des jeux de barres Neutre : voir chapitre 5.21

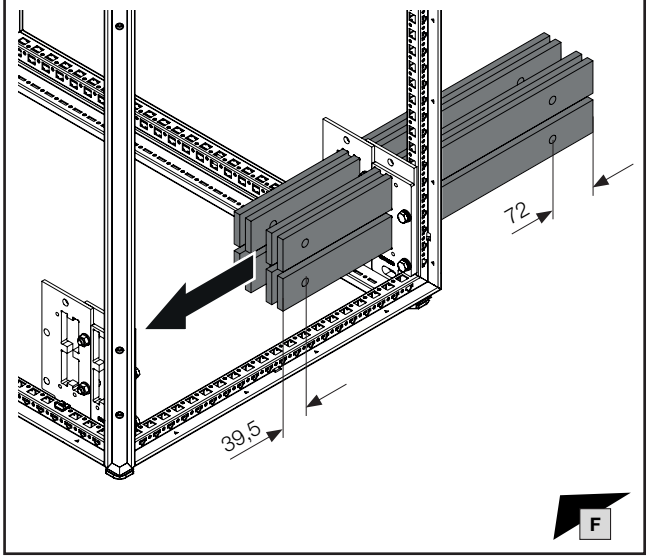

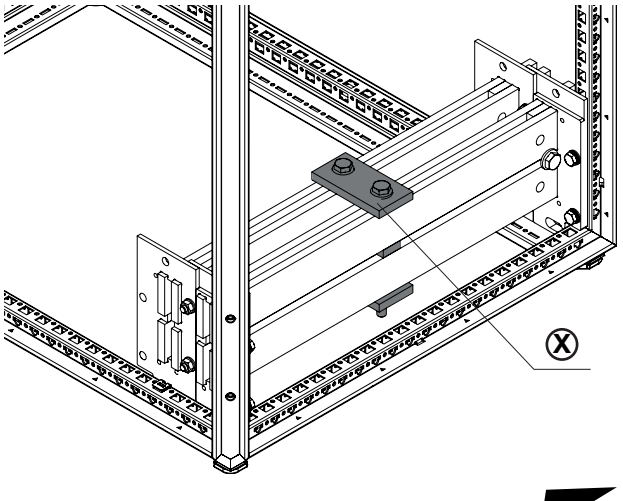

M = 40 Nm / 354 in-lbs (2 x)

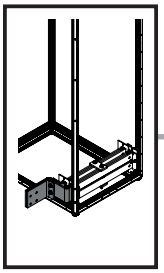

mm

TX30

SW16/
SW17

DE EN FR

6. Montage N-Sammelschienensystem
6. Assembling the N busbar system
6. Montage des jeux de barres Neutre

6.33 Zur Normallage um 90° gedrehter N-Sammelschienenhalter unten (2 x 4 x 50 x 10)
6.33 Busbar support N conductor at the bottom, rotated through 90° from the normal position (2 x 4 x 50 x 10)
6.33 Support de la barre Neutre dans la base pivotée de 90° par rapport à la position normale (2 x 4 x 50 x 10)

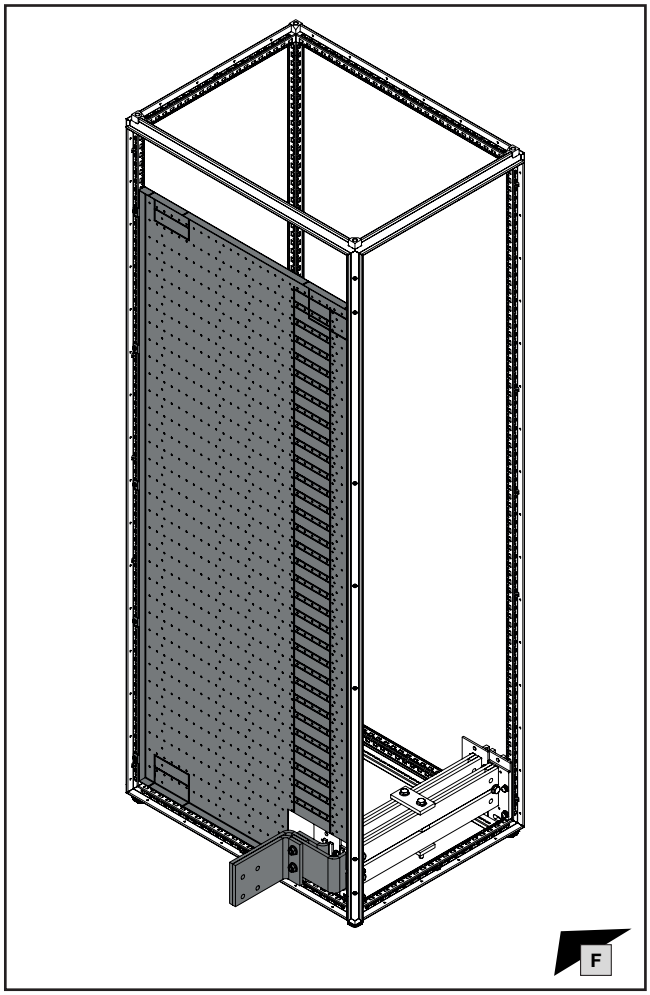

Ⓐ - Ⓕ **siehe Seiten 187 bis 189**
see pages 187 to 189
voir pages 187 à 189

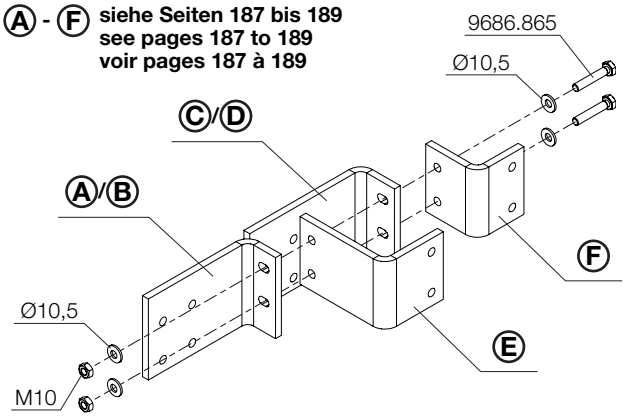

M = 40 Nm / 354 in-lbs (2 x)

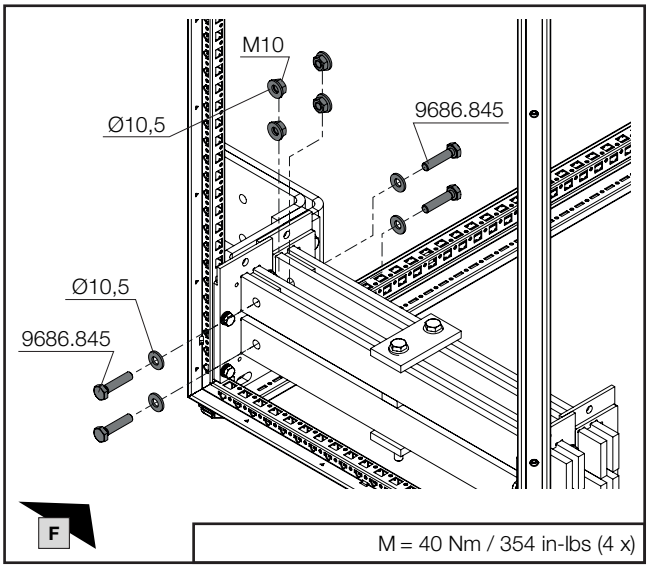

M = 40 Nm / 354 in-lbs (4 x)

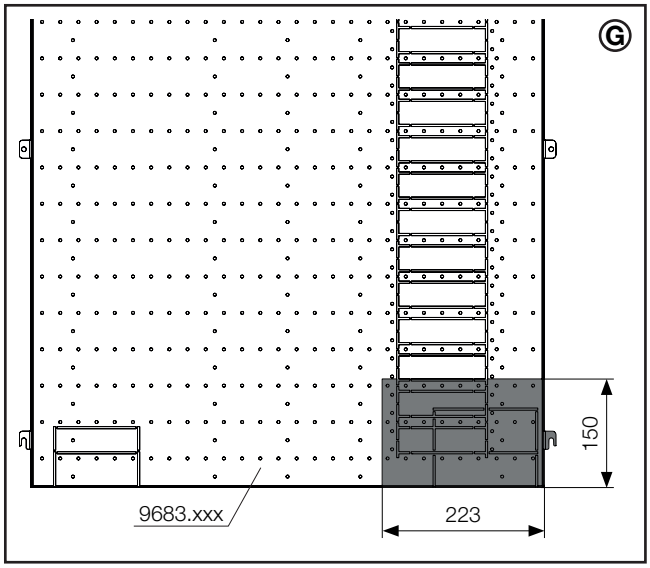

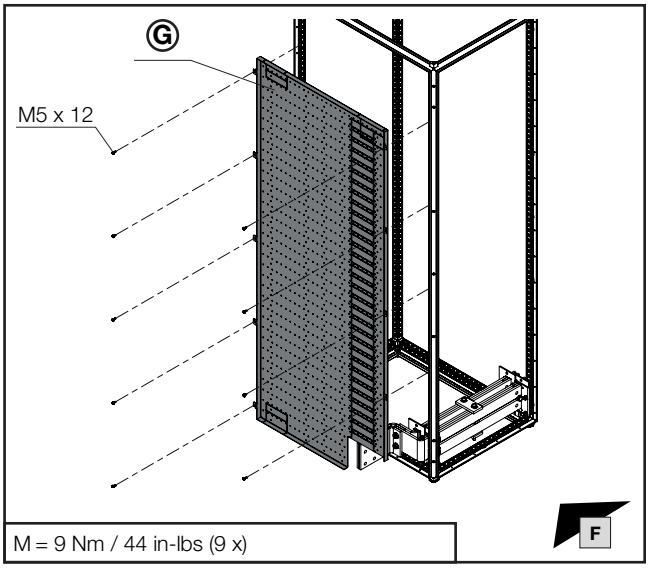

M = 9 Nm / 44 in-lbs (9 x)

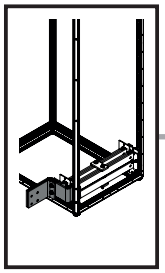

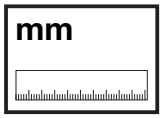

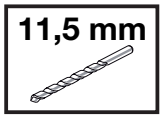

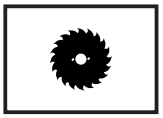

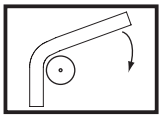

DE EN FR

6. Montage N-Sammelschienensystem
6. Assembling the N busbar system
6. Montage des jeux de barres Neutre

6.33 Zur Normallage um 90° gedrehter N-Sammelschienenhalter unten (2 x 4 x 50 x 10)
6.33 Busbar support N conductor at the bottom, rotated through 90° from the normal position (2 x 4 x 50 x 10)
6.33 Support de la barre Neutre dans la base pivotée de 90° par rapport à la position normale (2 x 4 x 50 x 10)

Ⓐ N Links Normallage/Rechts 90° gedreht (unten)
N left, normal position / right rotated through 90° (bottom)
Neutre à gauche en position normale/à droite pivoté de 90° (dans la base)

Ⓑ N Rechts Normallage/Links 90° gedreht (unten)
N right, normal position / left rotated through 90° (bottom)
Neutre à droite en position normale/à gauche pivoté de 90° (dans la base)

Ⓐ

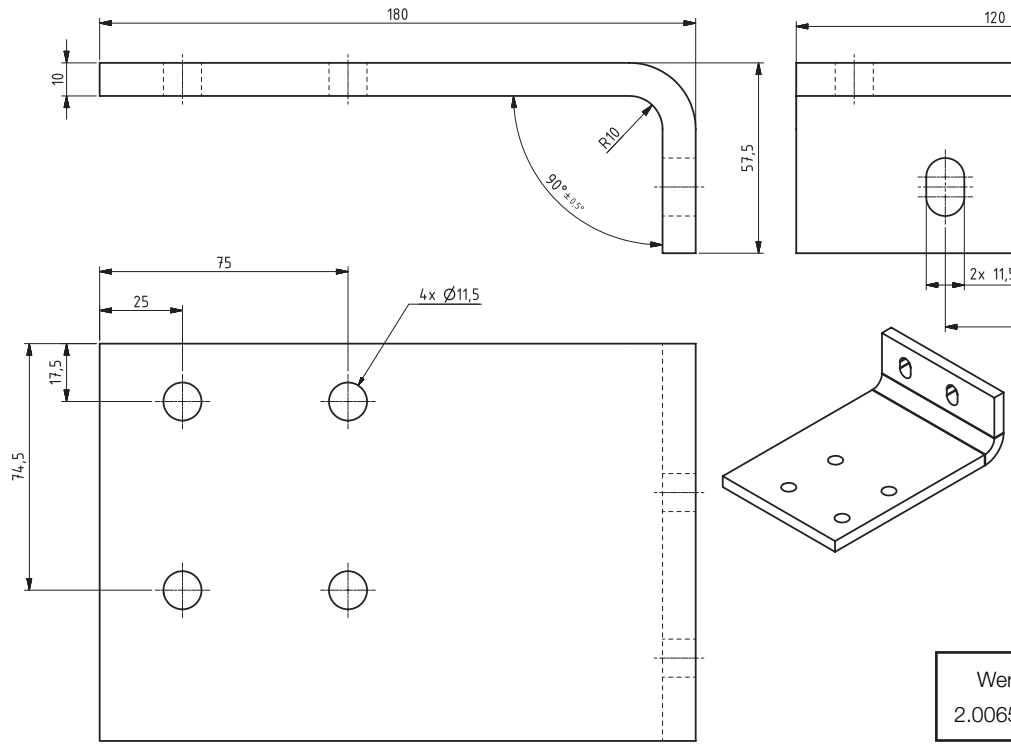

A120176

Werkstoff / Material / Matière
2.0065 (DIN EN 13599 – Cu-ETP)

Ⓑ

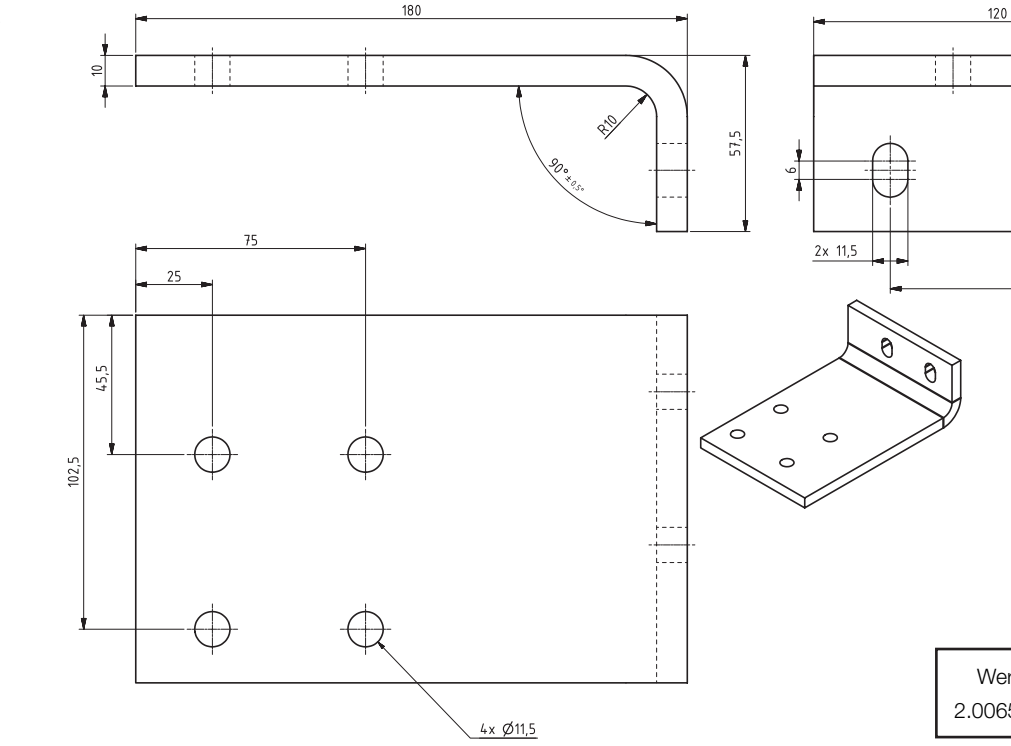

A120189

Werkstoff / Material / Matière
2.0065 (DIN EN 13599 – Cu-ETP)

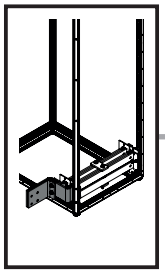
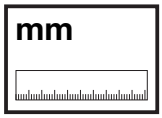

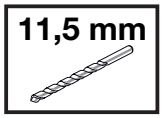

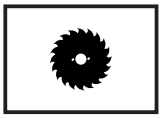
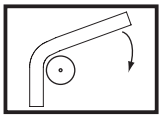

DE EN FR

6. Montage N-Sammelschienensystem
6. Assembling the N busbar system
6. Montage des jeux de barres Neutre

6.33 Zur Normallage um 90° gedrehter N-Sammelschienenhalter unten (2 x 4 x 50 x 10)
6.33 Busbar support N conductor at the bottom, rotated through 90° from the normal position (2 x 4 x 50 x 10)
6.33 Support de la barre Neutre dans la base pivotée de 90° par rapport à la position normale (2 x 4 x 50 x 10)

Ⓒ N Links Normallage/Rechts 90° gedreht (unten)
N left, normal position / right rotated through 90° (bottom)
Neutre à gauche en position normale/à droite pivoté de 90° (dans la base)

Ⓓ N Rechts Normallage/Links 90° gedreht (unten)
N right, normal position / left rotated through 90° (bottom)
Neutre à droite en position normale/à gauche pivoté de 90° (dans la base)

Ⓒ

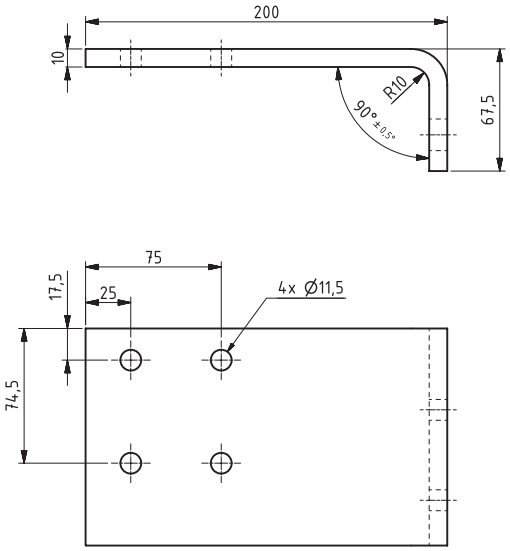

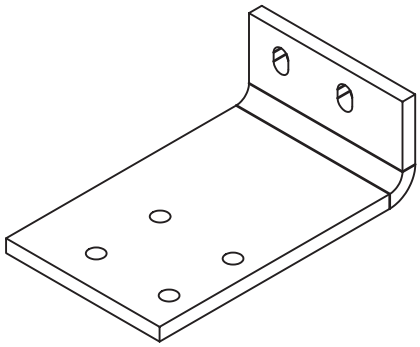

A120187

Werkstoff / Material / Matière
2.0065 (DIN EN 13599 – Cu-ETP)

Ⓓ

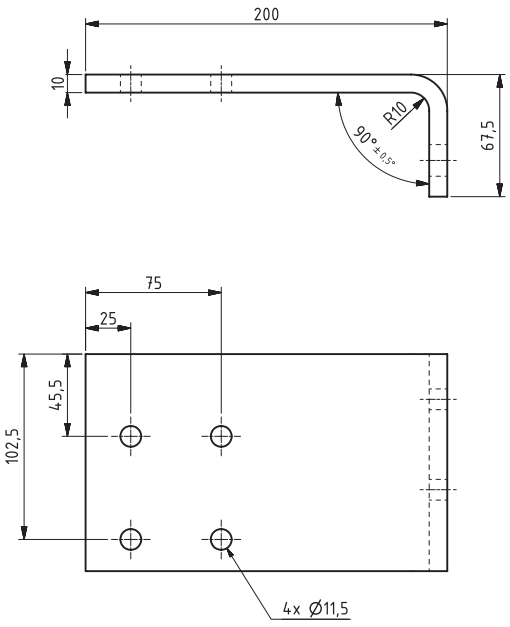

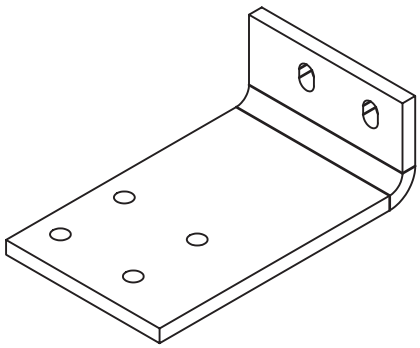

A120194

Werkstoff / Material / Matière
2.0065 (DIN EN 13599 – Cu-ETP)

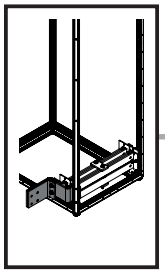

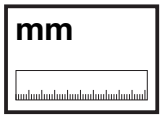

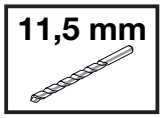

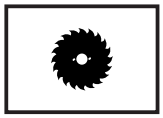

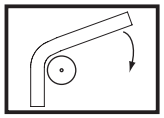

DE EN FR

6. Montage N-Sammelschienensystem
6. Assembling the N busbar system
6. Montage des jeux de barres Neutre

6.33 Zur Normallage um 90° gedrehter N-Sammelschienenhalter unten (2 x 4 x 50 x 10)

6.33 Busbar support N conductor at the bottom, rotated through 90° from the normal position (2 x 4 x 50 x 10)

6.33 Support de la barre Neutre dans la base pivotée de 90° par rapport à la position normale (2 x 4 x 50 x 10)

Ⓔ

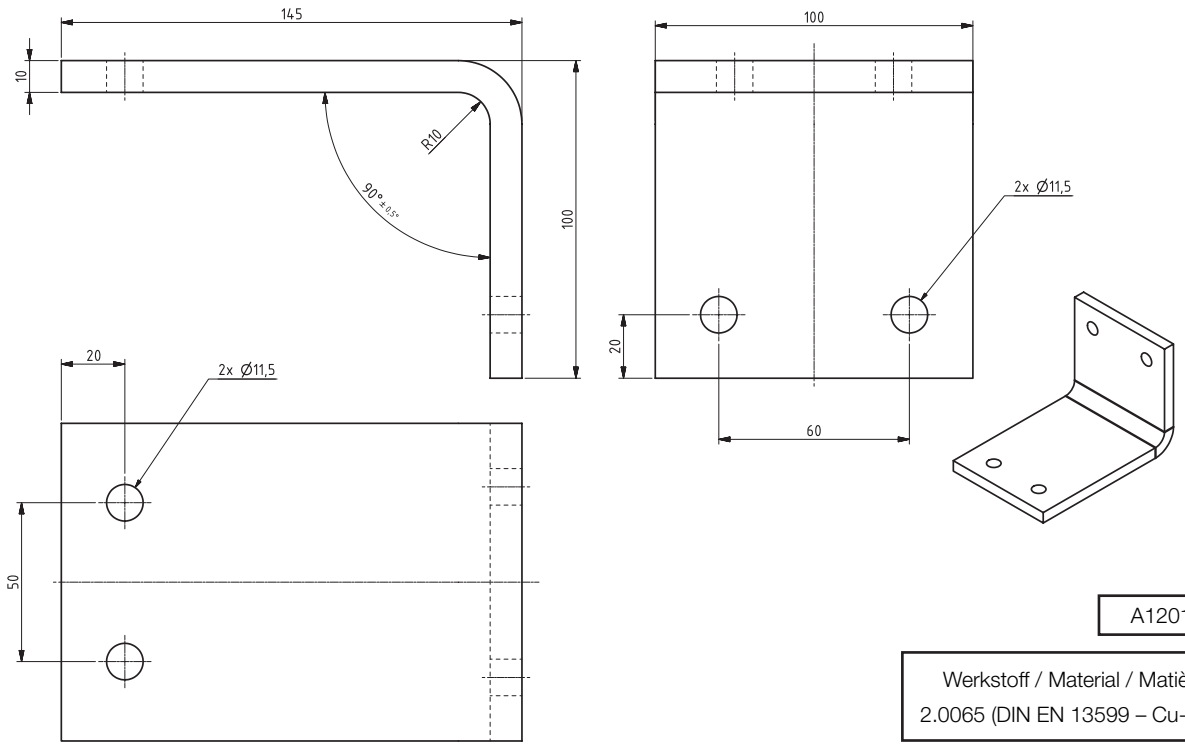

A120173

Werkstoff / Material / Matière
2.0065 (DIN EN 13599 – Cu-ETP)

Ⓕ

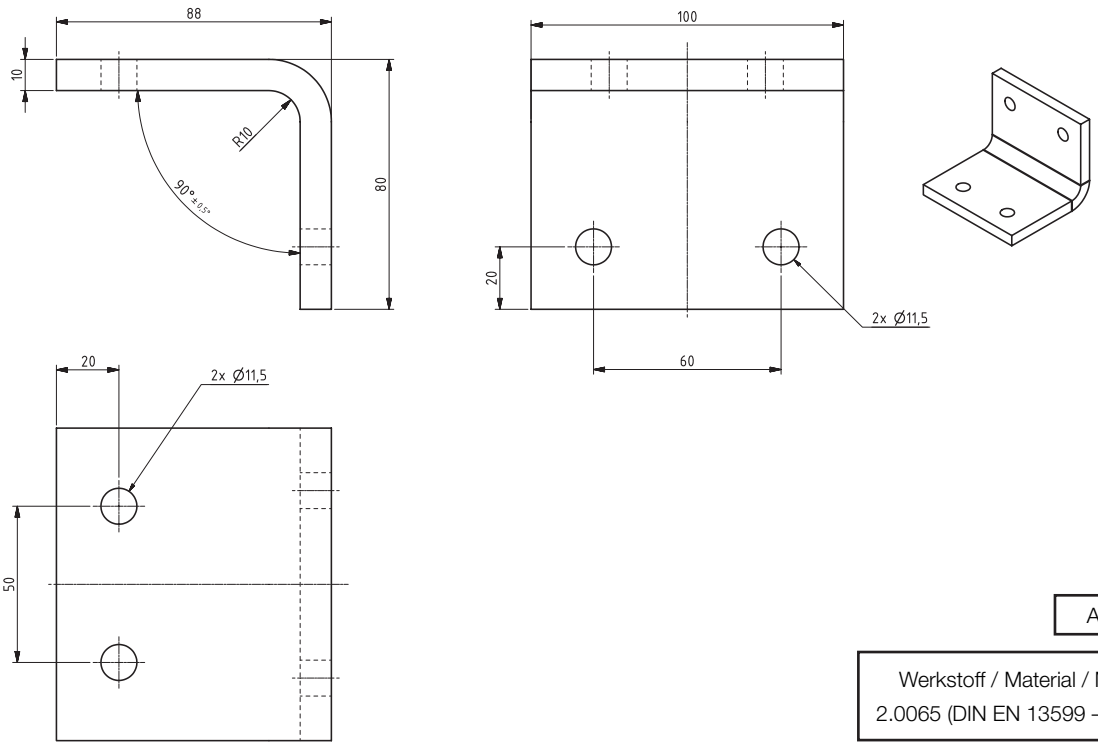

A120175

Werkstoff / Material / Matière
2.0065 (DIN EN 13599 – Cu-ETP)

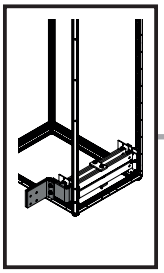

mm

TX30

SW16/
SW17

DE EN FR

6. Montage N-Sammelschienensystem
6. Assembling the N busbar system
6. Montage des jeux de barres Neutre

6.33 Zur Normallage um 90° gedrehter N-Sammelschienenhalter unten (2 x 4 x 50 x 10)
6.33 Busbar support N conductor at the bottom, rotated through 90° from the normal position (2 x 4 x 50 x 10)
6.33 Support de la barre Neutre dans la base pivotée de 90° par rapport à la position normale (2 x 4 x 50 x 10)

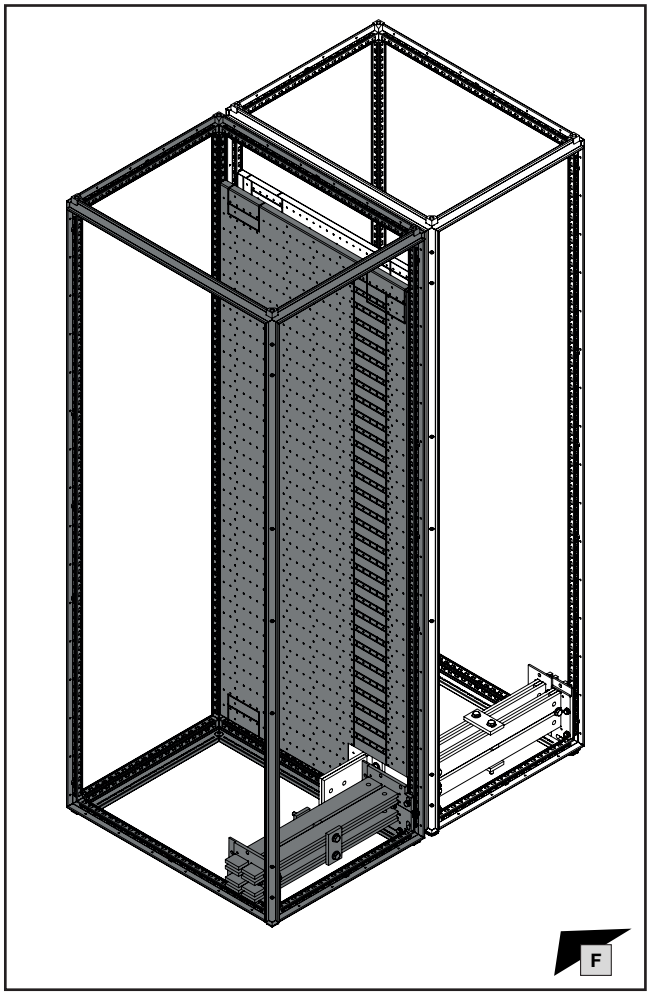

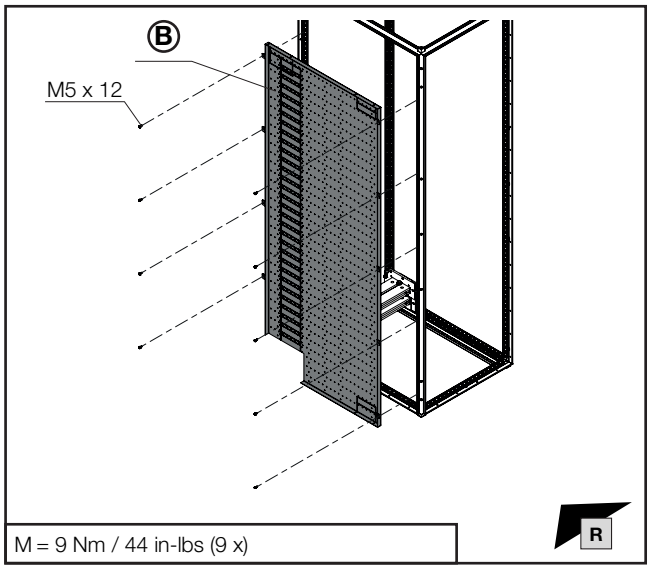

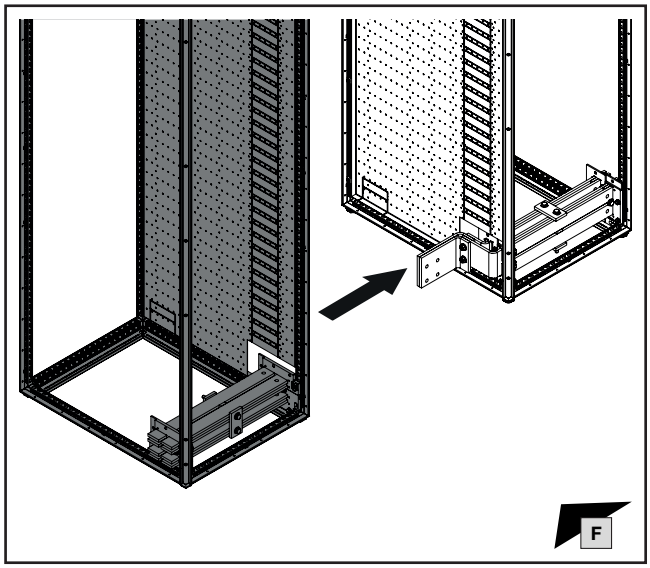

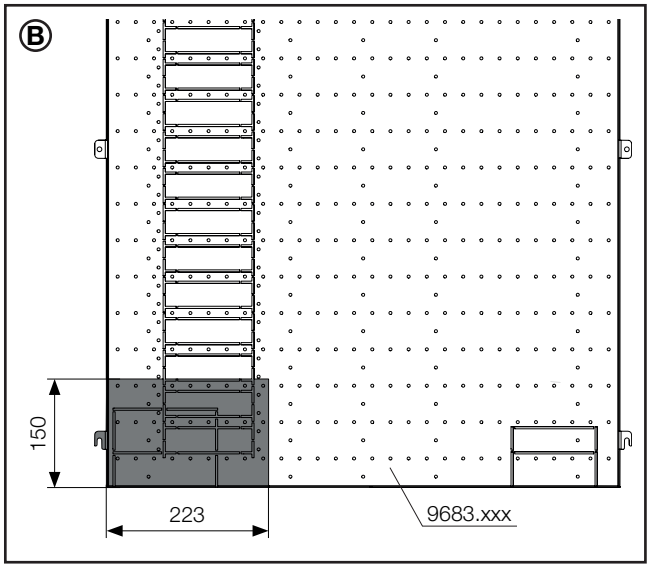

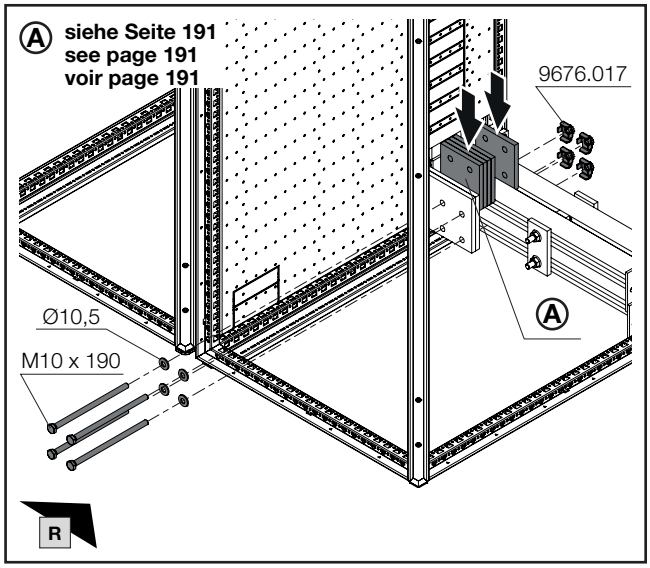

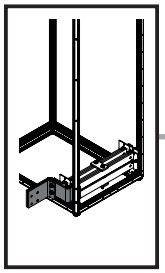

mm

11,5 mm

DE EN FR

6. Montage N-Sammelschienensystem
6. Assembling the N busbar system
6. Montage des jeux de barres Neutre

6.33 Zur Normallage um 90° gedrehter N-Sammelschienenhalter unten (2 x 4 x 50 x 10)

6.33 Busbar support N conductor at the bottom, rotated through 90° from the normal position (2 x 4 x 50 x 10)

6.33 Support de la barre Neutre dans la base pivotée de 90° par rapport à la position normale (2 x 4 x 50 x 10)

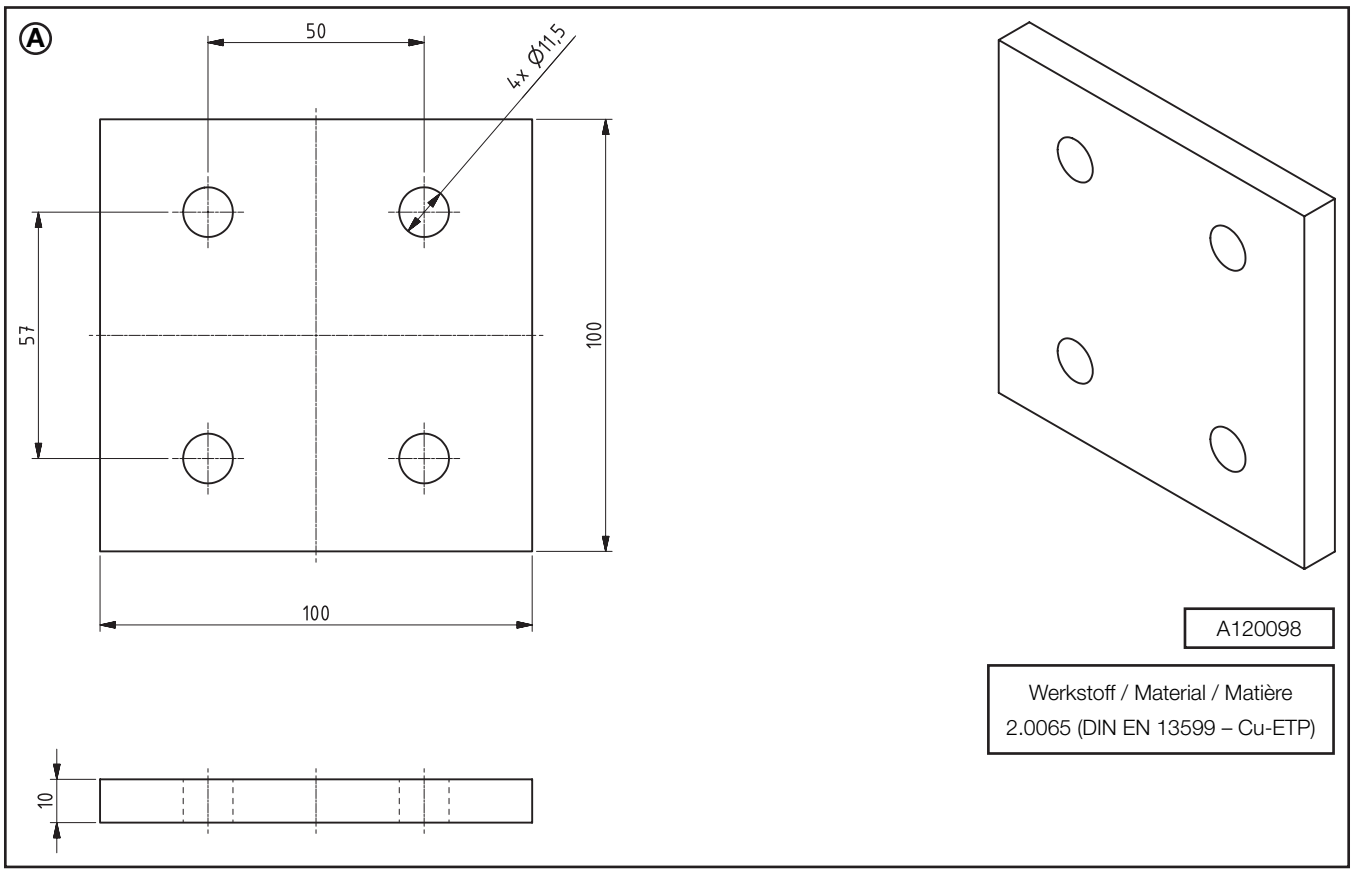

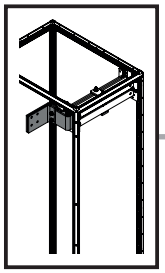

mm

SW13

DE EN FR

6. Montage N-Sammelschienensystem
6. Assembling the N busbar system
6. Montage des jeux de barres Neutre

6.34 Zur Normallage um 90° gedrehter N-Sammelschienenhalter oben (2 x 4 x 50 x 10)

6.34 Busbar support N conductor at the top, rotated through 90° from the normal position (2 x 4 x 50 x 10)

6.34 Support de la barre Neutre sous le toit pivotée de 90° par rapport à la position normale (2 x 4 x 50 x 10)

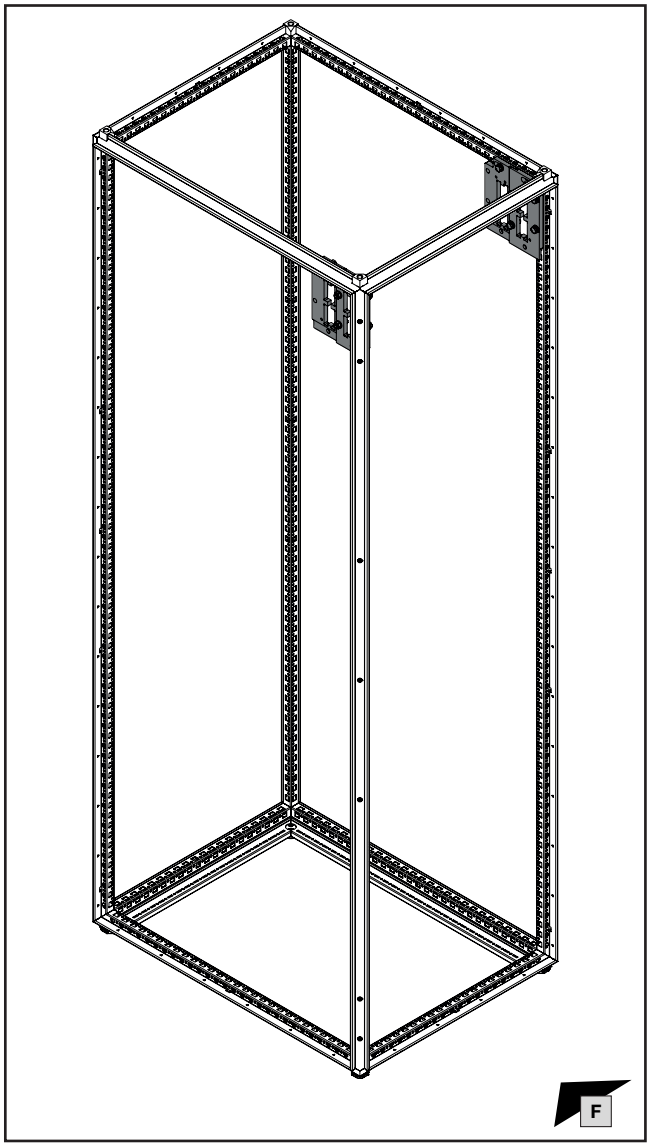

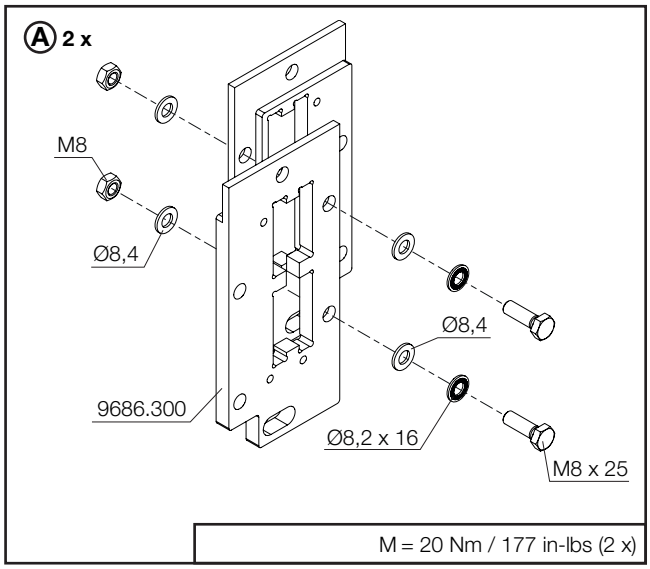

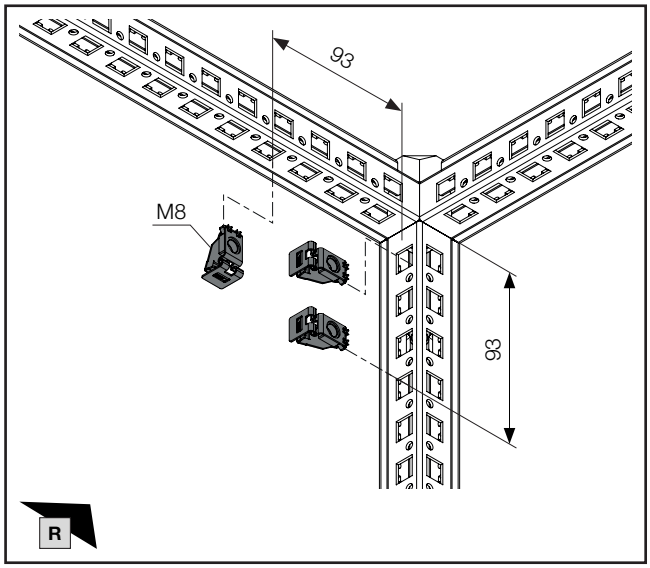

Hinweis / Note / Remarque

Darstellungen zeigen Vorbereitung für Anbindung an liegende N-Sammelschienen in linken Schrank. Entsprechend Anbindung in rechten Schrank ist spiegelsymmetrisch möglich.

Diagrams illustrate the preparations required to connect to horizontal N busbars in the left-hand enclosure. A connection in the right-hand enclosure would be the mirror image of this.

Les représentations montrent la préparation pour le raccordement à la barre Neutre horizontale dans l'armoire de gauche. Un raccordement similaire est possible de manière symétrique dans l'armoire de droite.

2 x 9686.300

4 x	
4 x	
4 x	
4 x	

Zusätzlich benötigt:
Also required:
Accessoires indispensables :

2 x		M8 x 25
6 x		Ø8,4 (ISO 7089)
2 x		Ø8,2 x 16 (NF E 25511)
4 x		M8

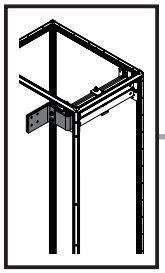

mm

SW13

DE EN FR

6. Montage N-Sammelschienensystem
6. Assembling the N busbar system
6. Montage des jeux de barres Neutre

6.34 Zur Normallage um 90° gedrehter N-Sammelschienenhalter oben (2 x 4 x 50 x 10)
6.34 Busbar support N conductor at the top, rotated through 90° from the normal position (2 x 4 x 50 x 10)
6.34 Support de la barre Neutre sous le toit pivotée de 90° par rapport à la position normale (2 x 4 x 50 x 10)

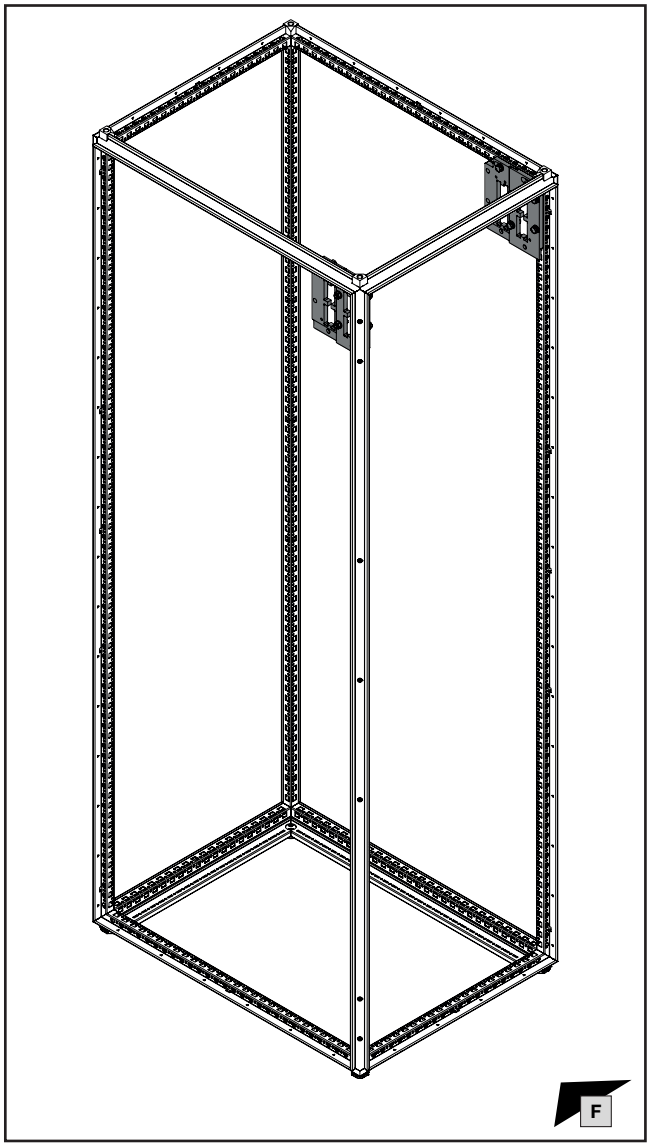

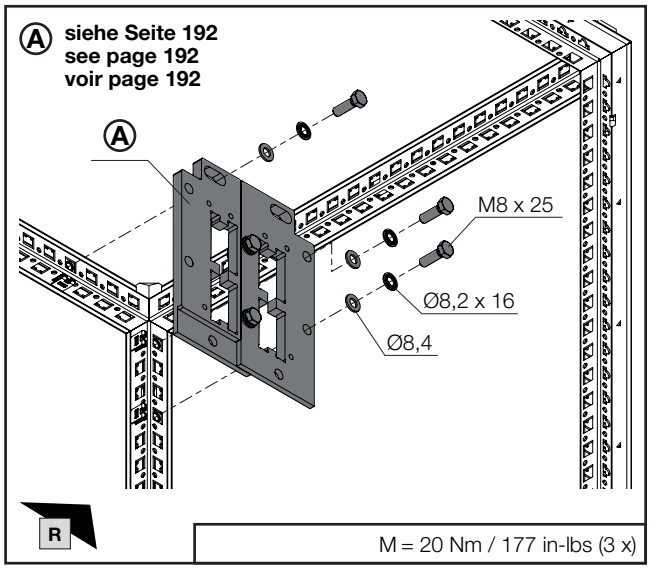

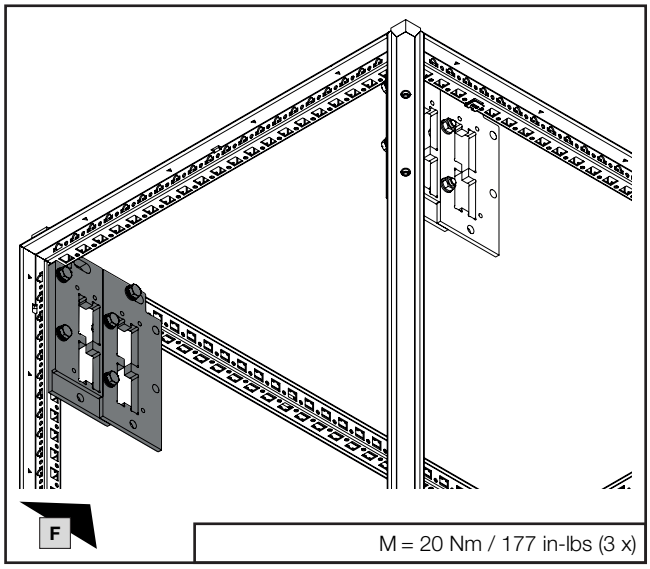

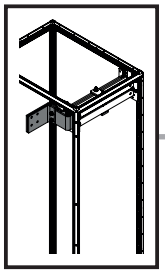

mm

SW16/ SW17

11,5 mm

DE EN FR

6. Montage N-Sammelschienensystem
6. Assembling the N busbar system
6. Montage des jeux de barres Neutre

6.34 Zur Normallage um 90° gedrehter N-Sammelschienenhalter oben (2 x 4 x 50 x 10)
6.34 Busbar support N conductor at the top, rotated through 90° from the normal position (2 x 4 x 50 x 10)
6.34 Support de la barre Neutre sous le toit pivotée de 90° par rapport à la position normale (2 x 4 x 50 x 10)

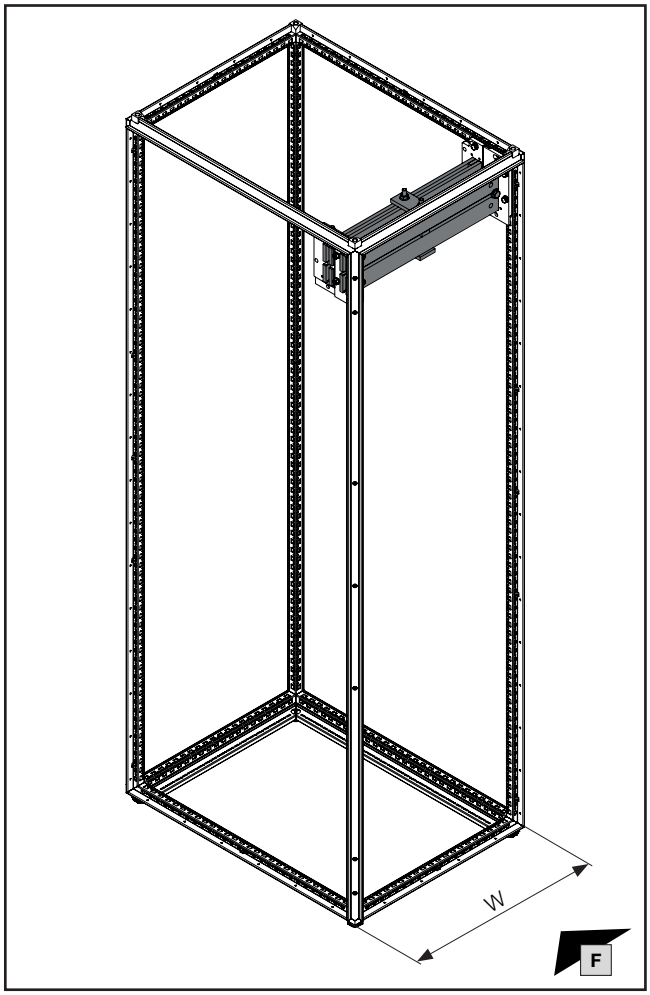

Ⓑ 8 x

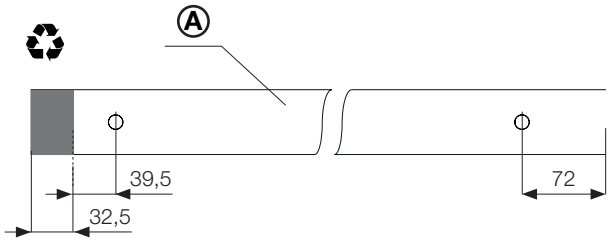

Abmessungen Sammelschienen: siehe Kapitel 5.21
Dimensions of busbars: see chapter 5.21
Dimension des jeux de barres Neutre : voir chapitre 5.21

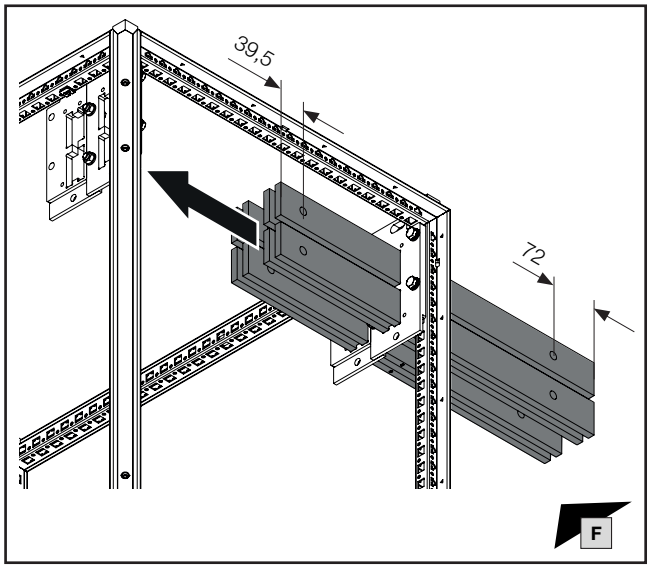

Für Schrankbreite W mm **For enclosure width W** mm **Pour largeur d'armoire W** mm	**Länge** mm **Length** mm **Longueur** mm	Ⓐ **Best.-Nr.** **Model No.** **Référence**
400	385	**9684.004**
600	585	**9684.006**
800	785	**9684.008**
1000	985	**9684.010**
1200	1185	**9684.012**

Hinweis / Note / Remarque Ⓧ
Brückung N-Sammelschienen: siehe Kapitel 6.24
Bridging the N busbars: see chapter 6.24
Pontage des jeux de barres Neutre : voir chapitre 6.24

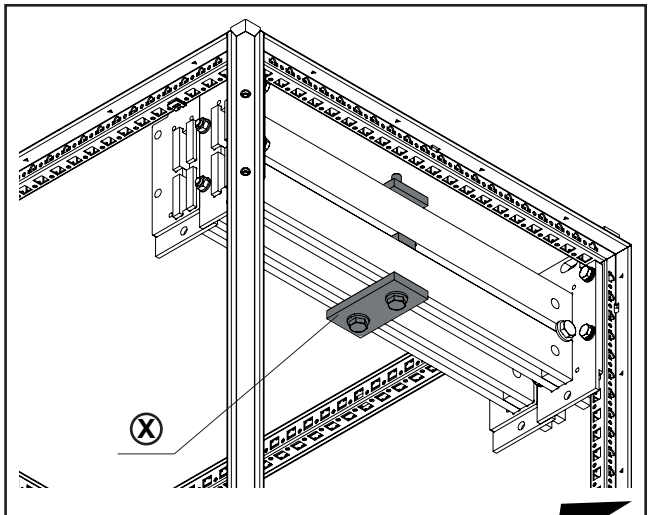

M = 40 Nm / 354 in-lbs (2 x)

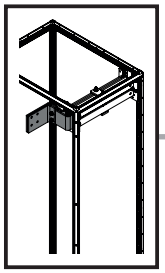

mm

TX30

SW16/
SW17

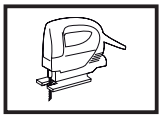

DE EN FR



6. Montage N-Sammelschienensystem
6. Assembling the N busbar system
6. Montage des jeux de barres Neutre

6.34 Zur Normallage um 90° gedrehter N-Sammelschienenhalter oben (2 x 4 x 50 x 10)
6.34 Busbar support N conductor at the top, rotated through 90° from the normal position (2 x 4 x 50 x 10)
6.34 Support de la barre Neutre sous le toit pivotée de 90° par rapport à la position normale (2 x 4 x 50 x 10)

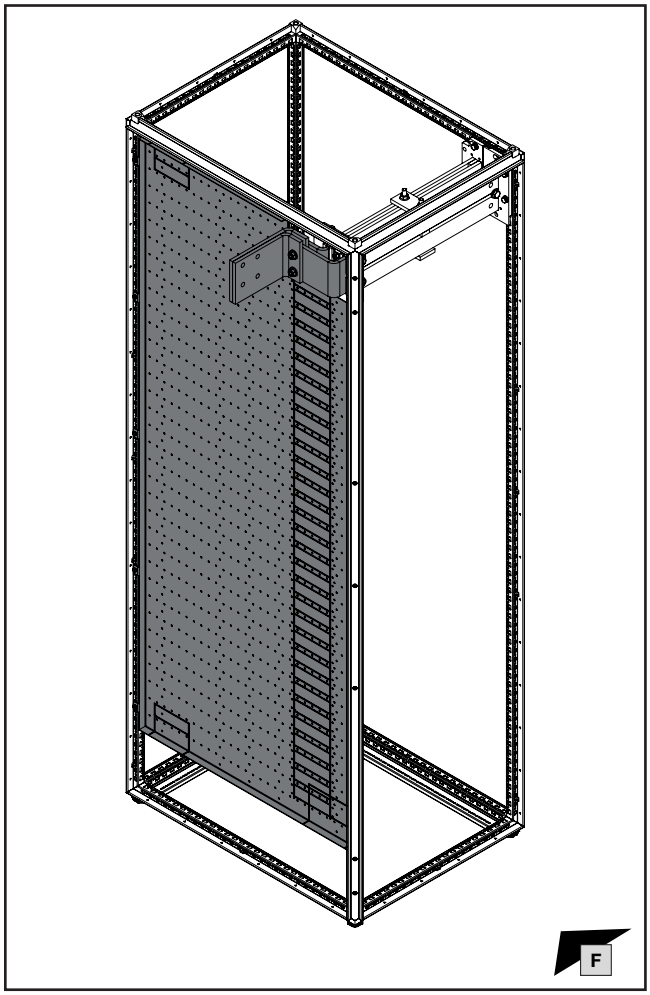

Ⓐ - Ⓕ **siehe Seiten 187 bis 189**
see pages 187 to 189
voir pages 187 à 189

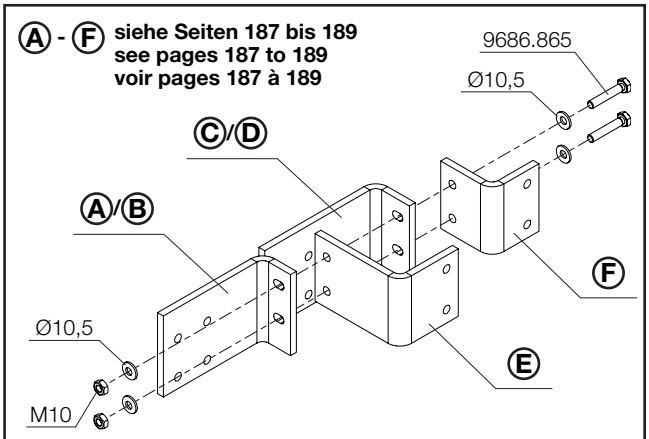

M = 40 Nm / 354 in-lbs (2 x)

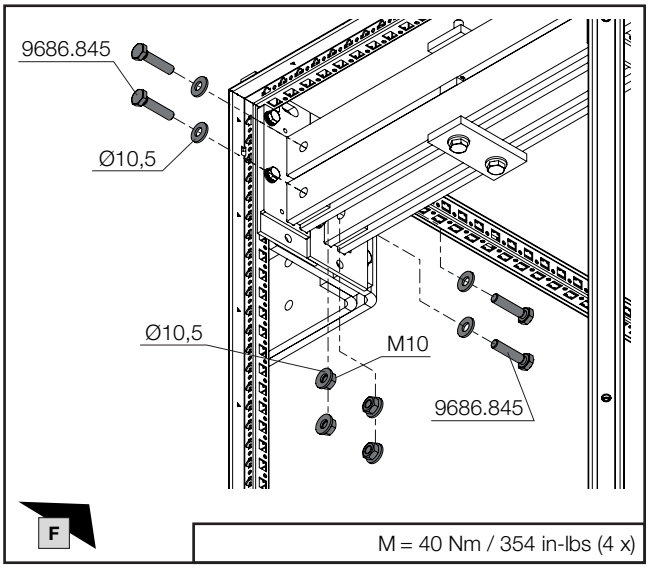

M = 40 Nm / 354 in-lbs (4 x)

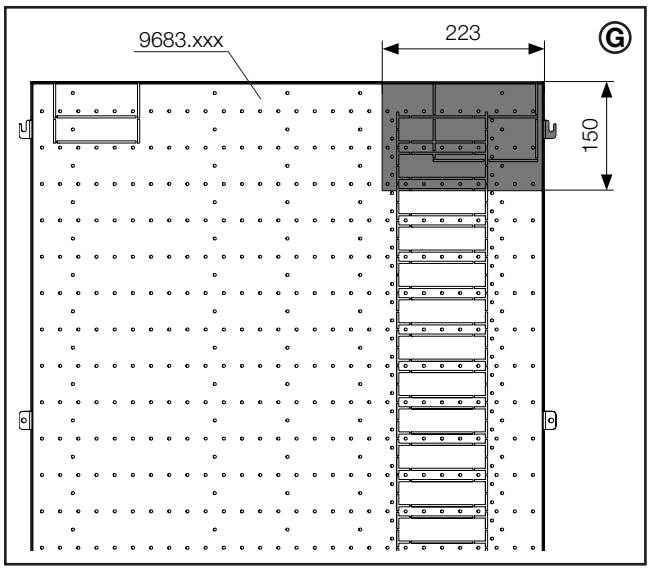

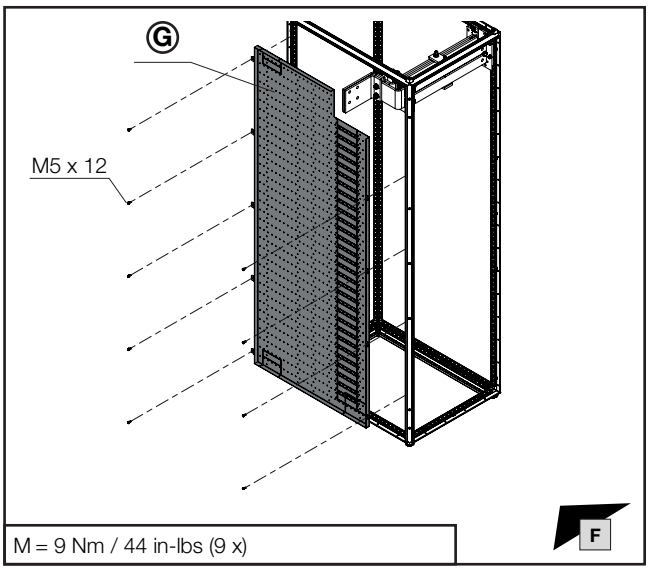

M = 9 Nm / 44 in-lbs (9 x)

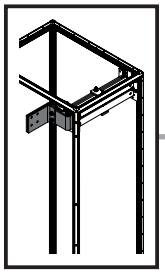

mm

TX30

SW16/
SW17

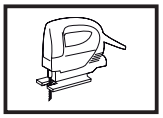

DE EN FR



6. Montage N-Sammelschienensystem
6. Assembling the N busbar system
6. Montage des jeux de barres Neutre

6.34 Zur Normallage um 90° gedrehter N-Sammelschienenhalter oben (2 x 4 x 50 x 10)
6.34 Busbar support N conductor at the top, rotated through 90° from the normal position (2 x 4 x 50 x 10)
6.34 Support de la barre Neutre sous le toit pivotée de 90° par rapport à la position normale (2 x 4 x 50 x 10)

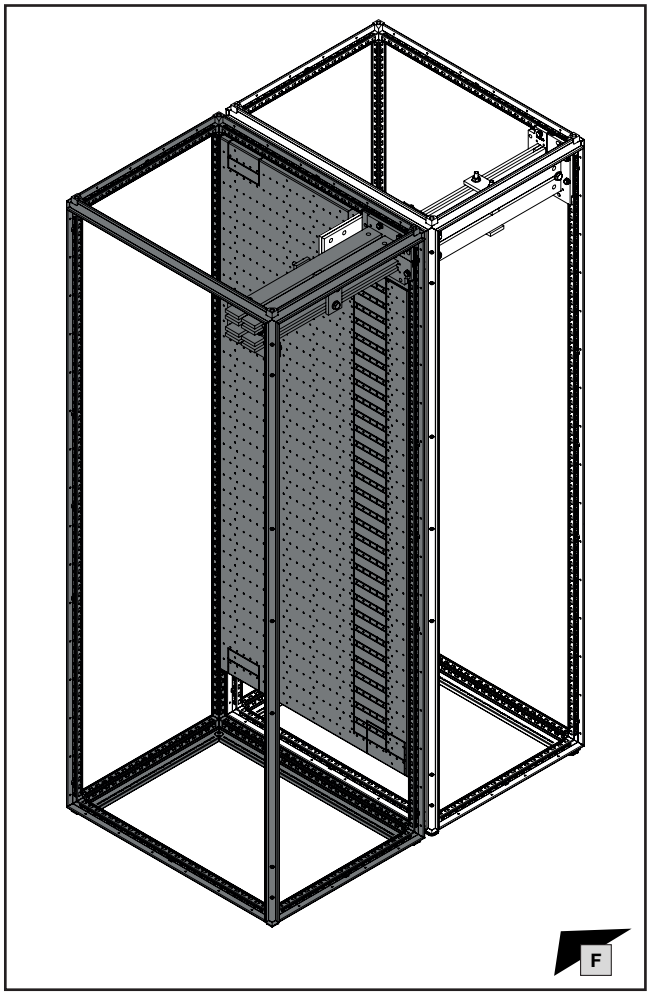

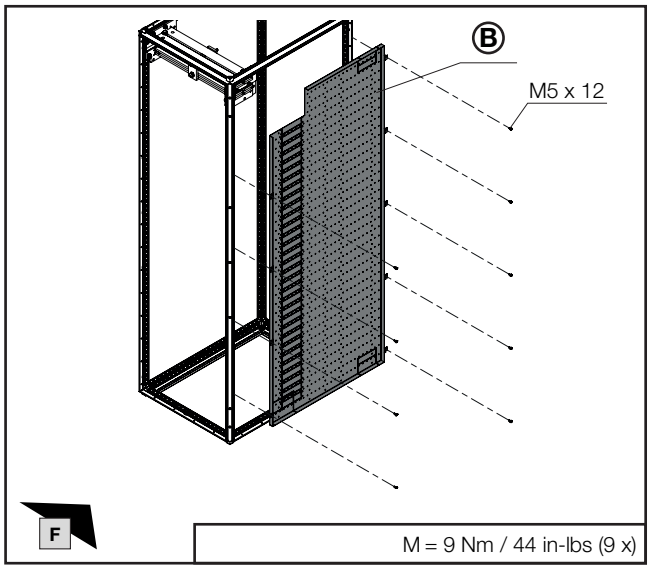

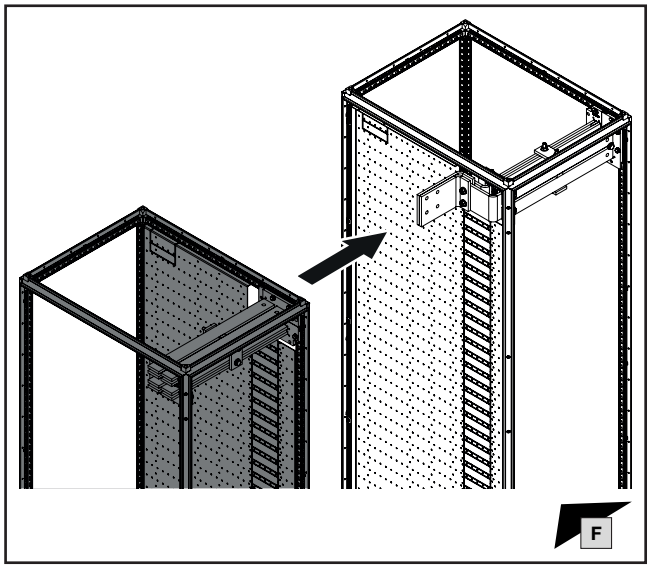

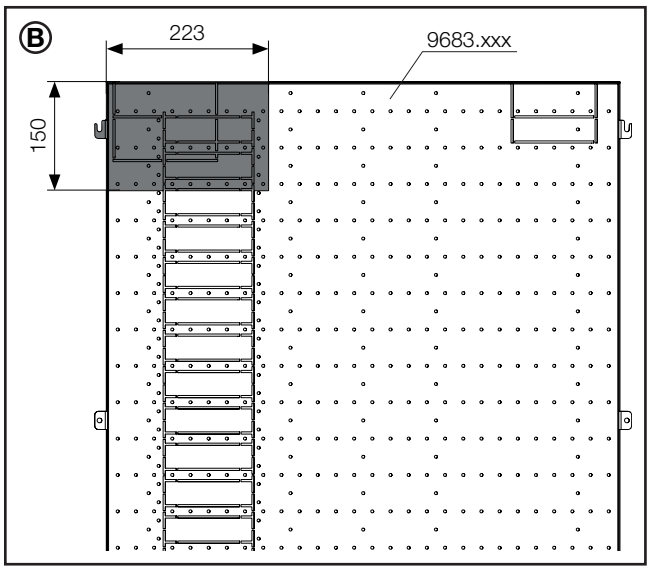

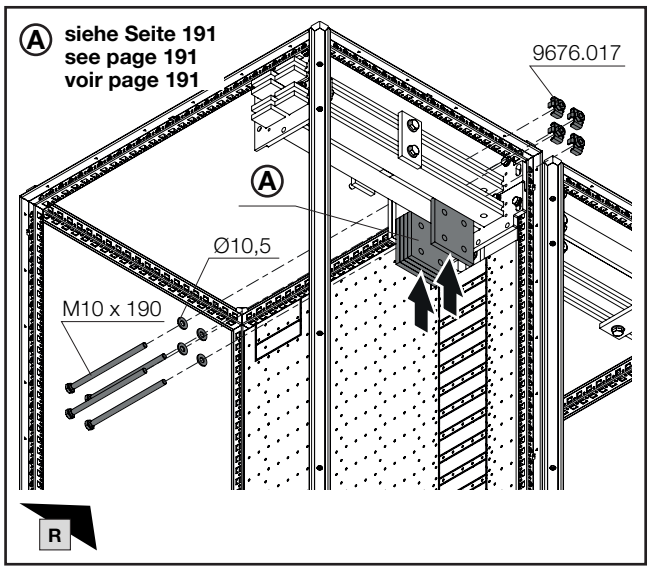

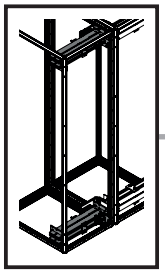

mm

DE EN FR

6. Montage N-Sammelschienensystem
6. Assembling the N busbar system
6. Montage des jeux de barres Neutre

6.35 Verfügbarer Klemm- und Anschlussraum bei gedrehtem N-Sammelschienenhalter (2 x 4 x 50 x 10)

6.35 Available clamping and connection space with a rotated busbar support N conductor (2 x 4 x 50 x 10)

6.35 Zone de serrage et de raccordement disponible pour le support de la barre Neutre pivotée (2 x 4 x 50 x 10)

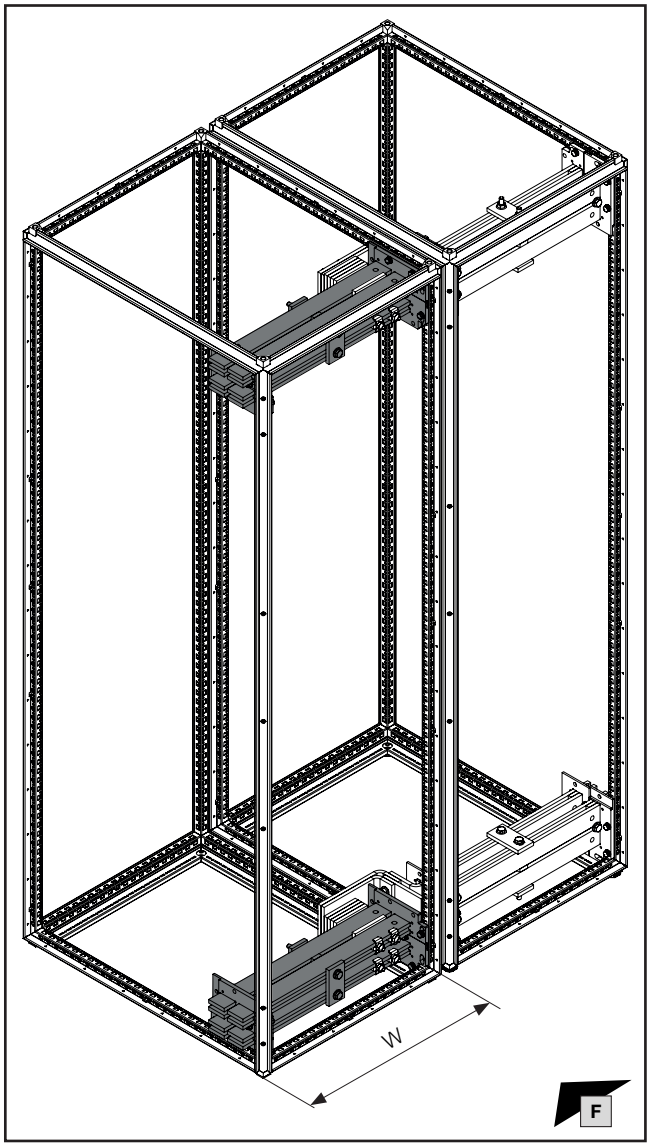

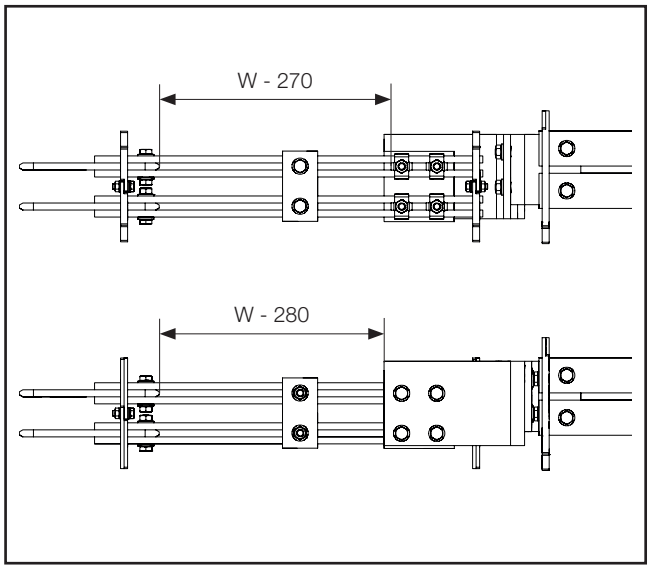

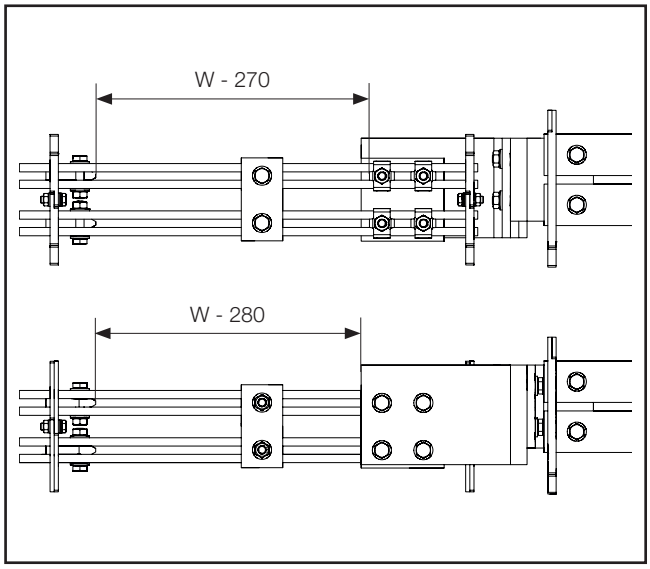

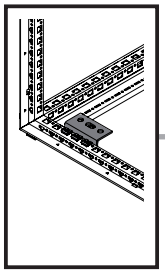

mm

TX30

DE EN FR

7. Montage PE/PEN-Sammelschienensystem
7. Assembling the PE/PEN busbar system
7. Montage des jeux de barres Terre/Terre-Neutre

7.1 Montage PE/PEN Befestigungswinkel, unten
7.1 Fitting the PE/PEN mounting brackets, bottom
7.1 Montage des équerres de fixation Terre/Terre-Neutre en bas

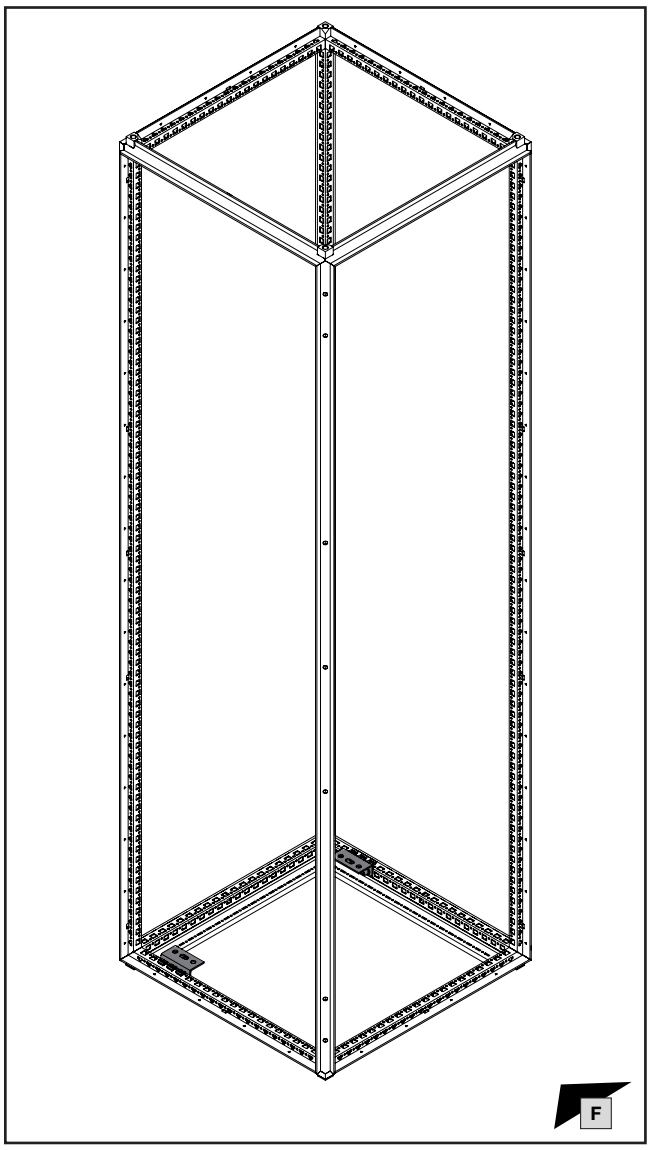

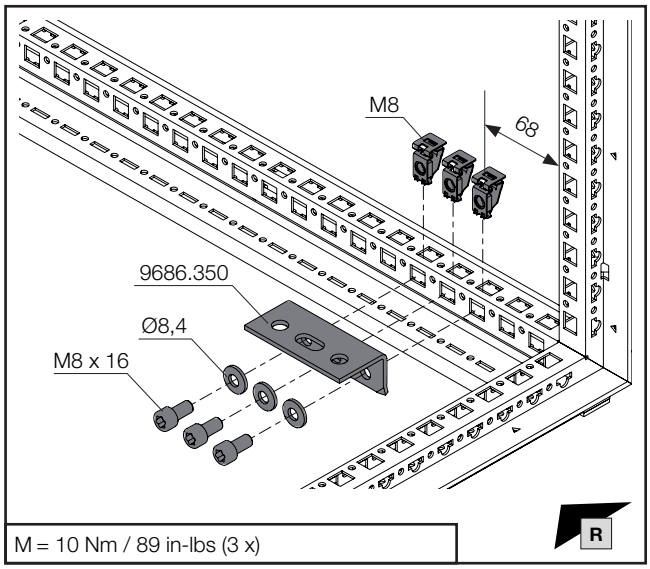

M = 10 Nm / 89 in-lbs (3 x)

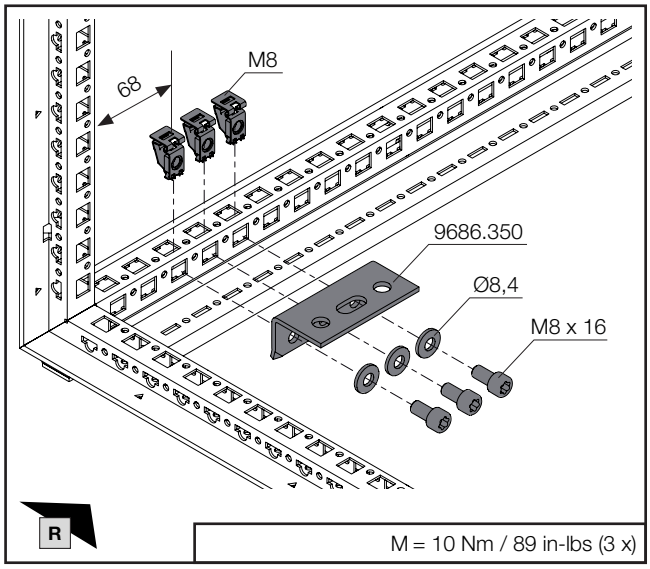

M = 10 Nm / 89 in-lbs (3 x)

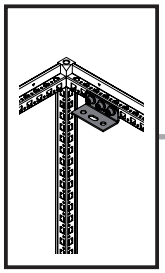

mm

TX30

SW16/
SW17

DE EN FR

7. Montage PE/PEN-Sammelschienensystem
7. Assembling the PE/PEN busbar system
7. Montage des jeux de barres Terre/Terre-Neutre

7.2 Montage PE/PEN Befestigungswinkel, oben
7.2 Fitting the PE/PEN mounting brackets, top
7.2 Montage des équerres de fixation Terre/Terre-Neutre en haut

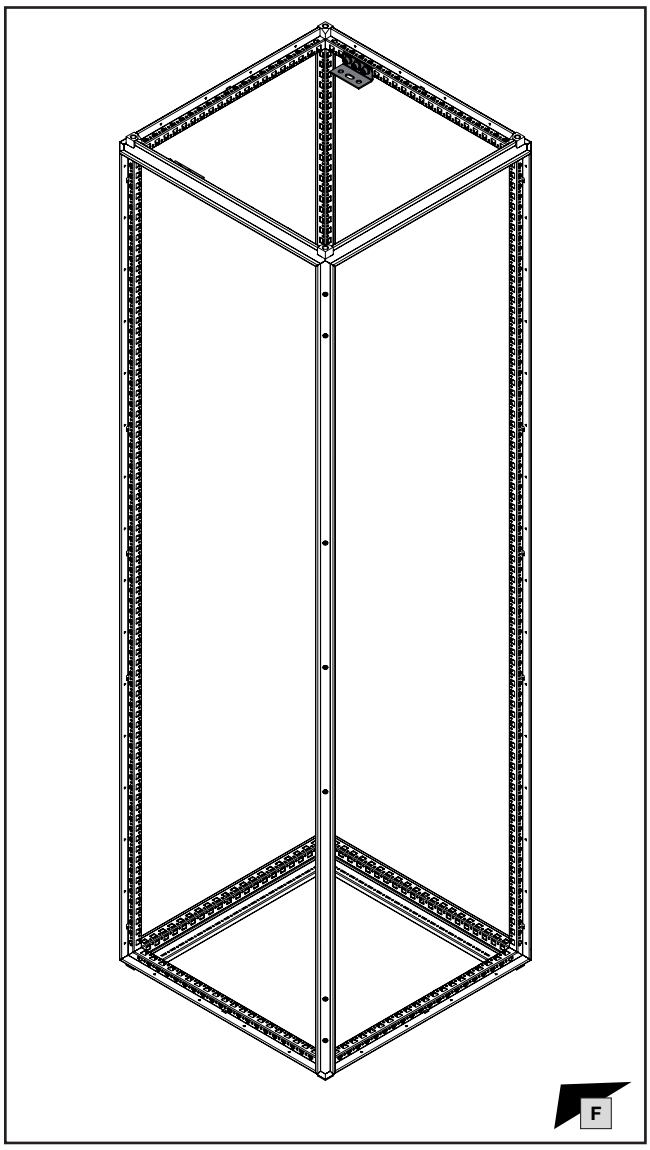

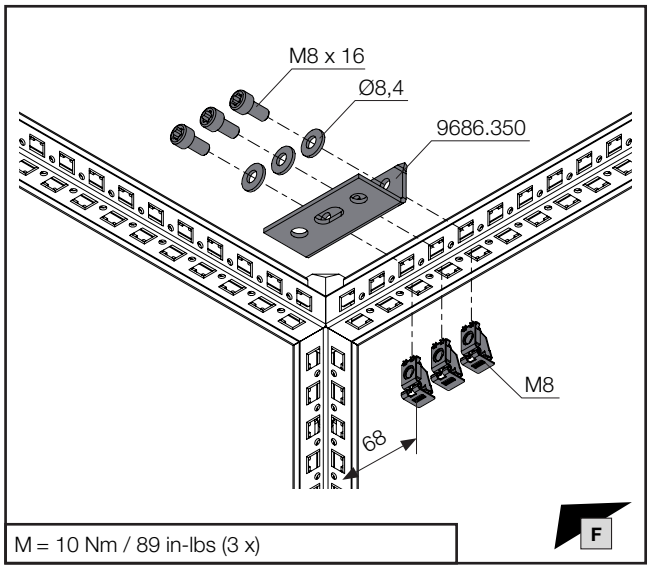

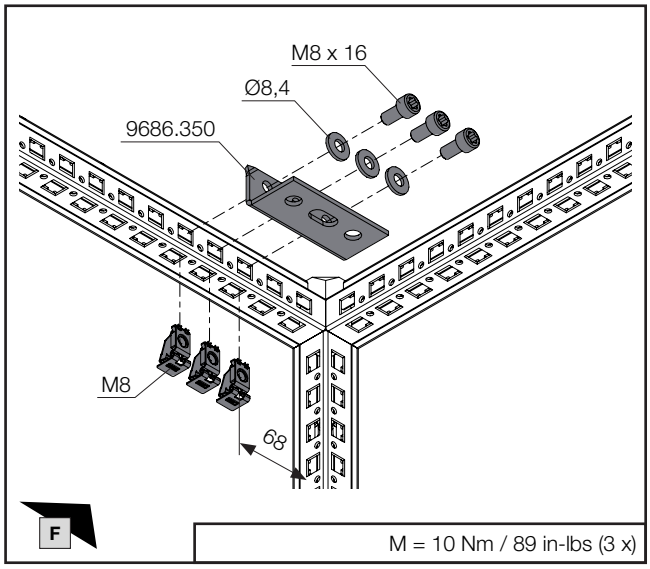

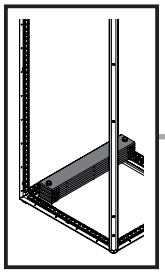

mm

SW16/
SW17

DE EN FR

7. Montage PE/PEN-Sammelschienensystem
7. Assembling the PE/PEN busbar system
7. Montage des jeux de barres Terre/Terre-Neutre

7.3 Montage PE/PEN-Sammelschiene (bis zu 4 x 1 x 80), unten
7.3 Fitting the PE/PEN busbar (up to 4 x 1 x 80), bottom
7.3 Montage du jeu de barres Terre/Terre-Neutre (jusqu'à 4 x 1 x 80) en bas

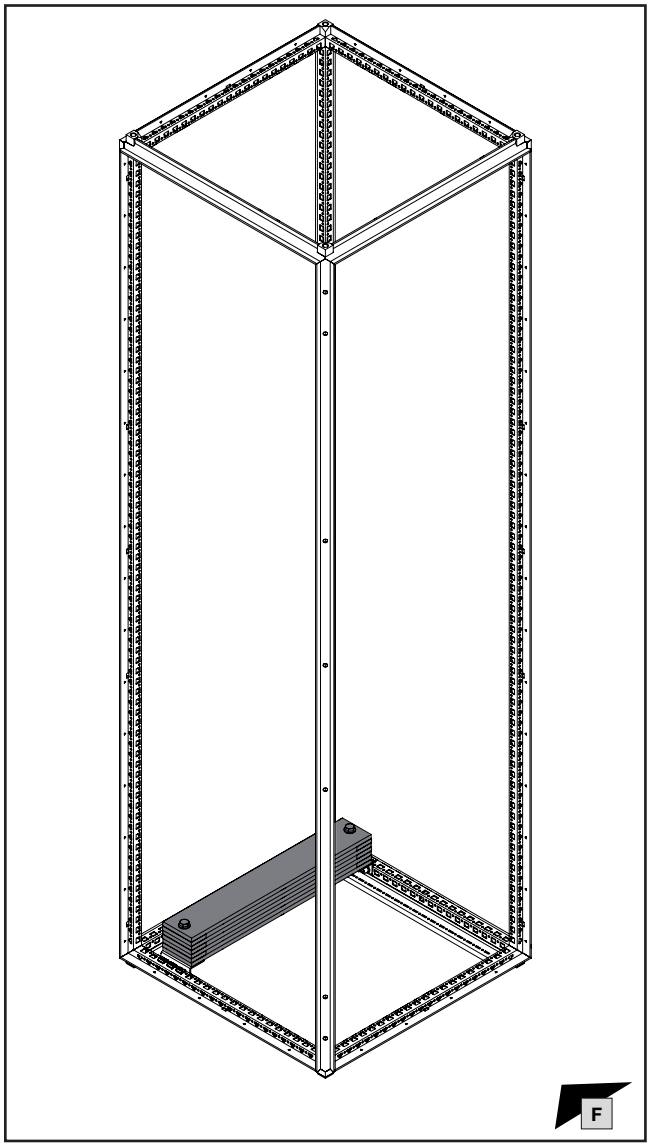

Anzahl Quantity Nombre 9686.5xx	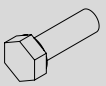 **M10** **L** mm	Ⓒ **Best.-Nr.** **Model No.** **Référence**
1	30	in 9686.350 enthalten included in 9686.350 inclus dans la référence 9686.350
2	55	**9686.865**
3	75	**9686.870**
4	95	**9686.890**

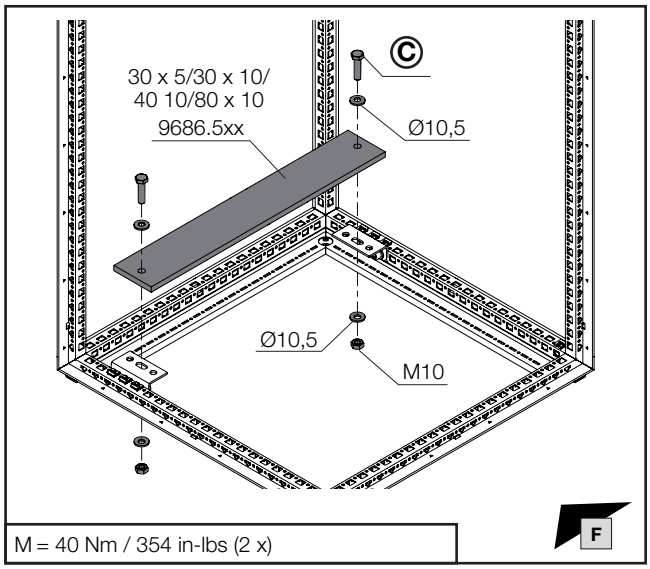

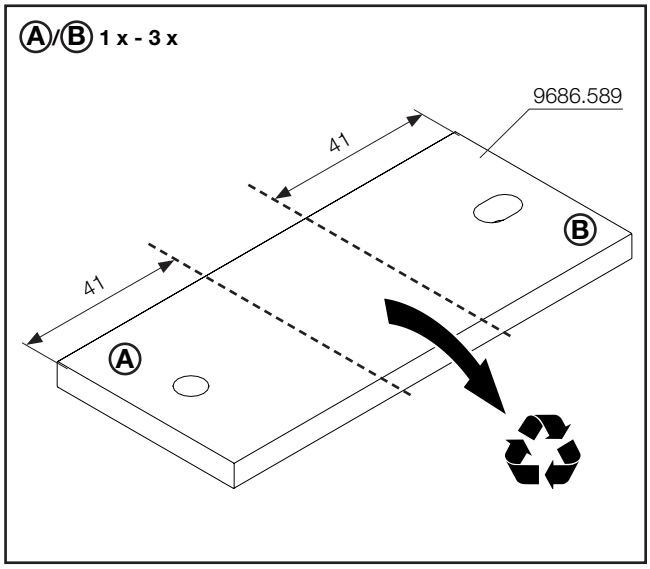

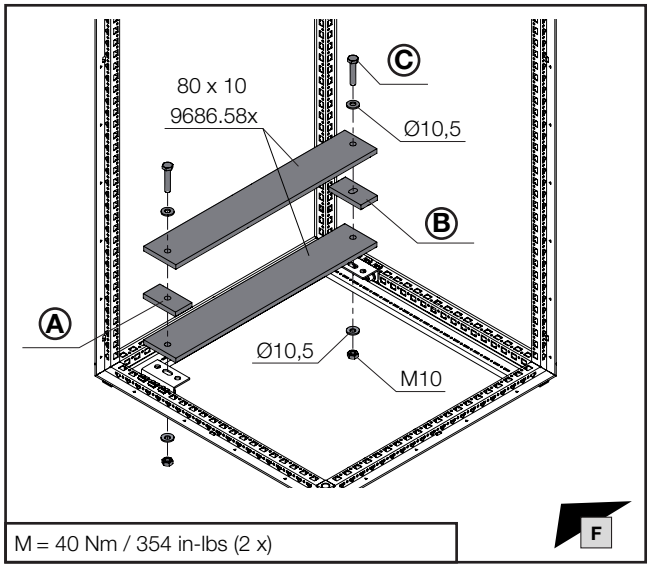

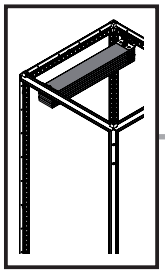

mm

SW16/
SW17

DE EN FR

7. Montage PE/PEN-Sammelschienensystem
7. Assembling the PE/PEN busbar system
7. Montage des jeux de barres Terre/Terre-Neutre

7.4 Montage PE/PEN-Sammelschiene (bis zu 4 x 1 x 80), oben
7.4 Fitting the PE/PEN busbar (up to 4 x 1 x 80), top
7.4 Montage du jeu de barres Terre/Terre-Neutre (jusqu'à 4 x 1 x 80) en haut

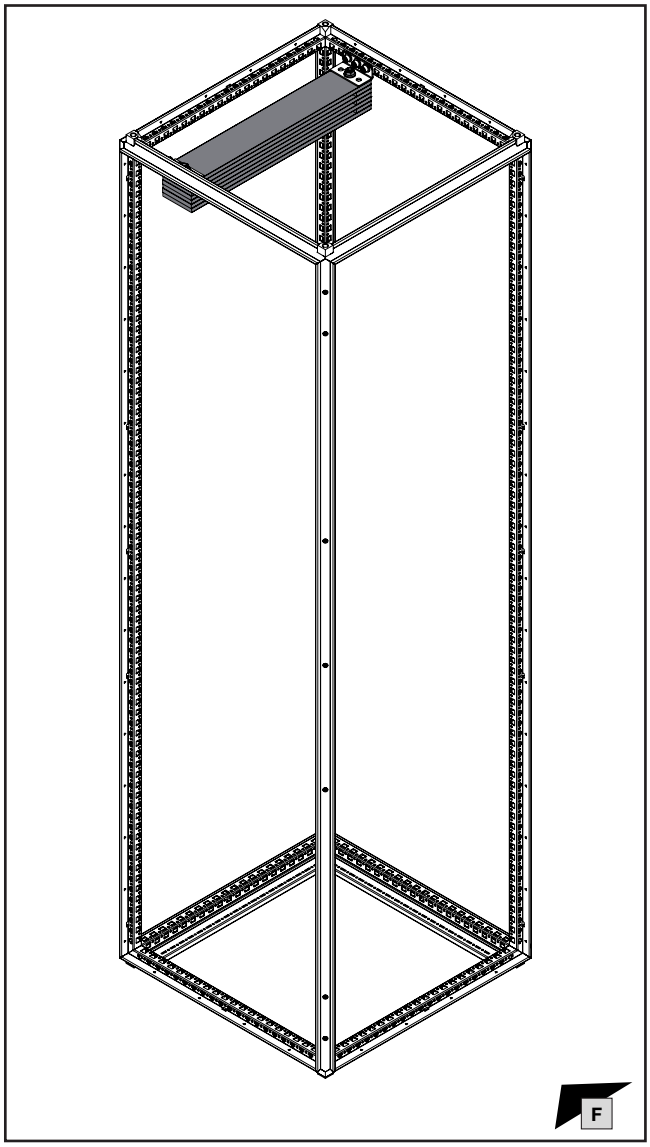

Anzahl Quantity Nombre 9686.5xx	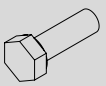 M10 L mm	Ⓒ Best.-Nr. Model No. Référence
1	30	in 9686.350 enthalten included in 9686.350 inclus dans la référence 9686.350
2	55	**9686.865**
3	75	**9686.870**
4	95	**9686.890**

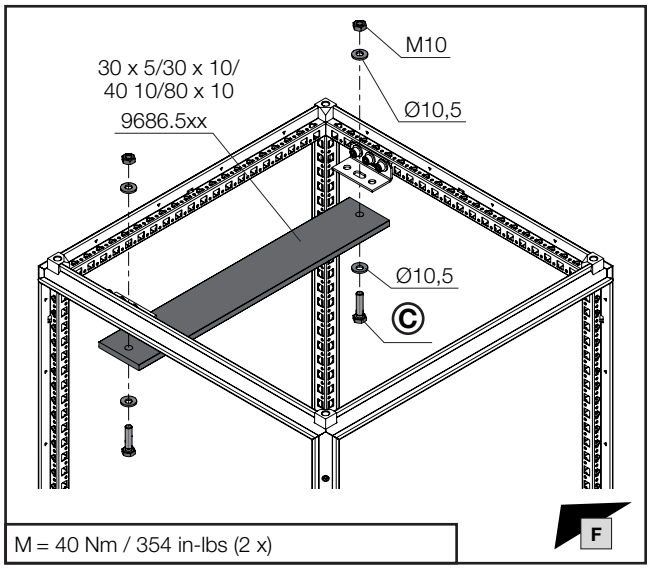

M = 40 Nm / 354 in-lbs (2 x)

Ⓐ/Ⓑ **1 x - 3 x**

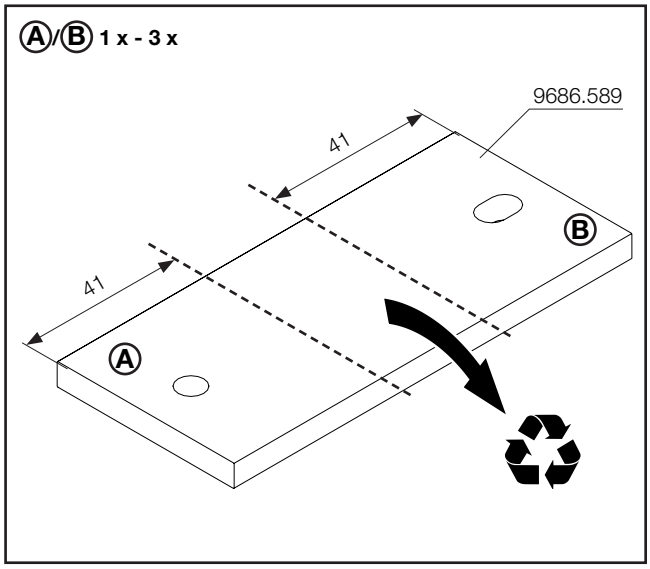

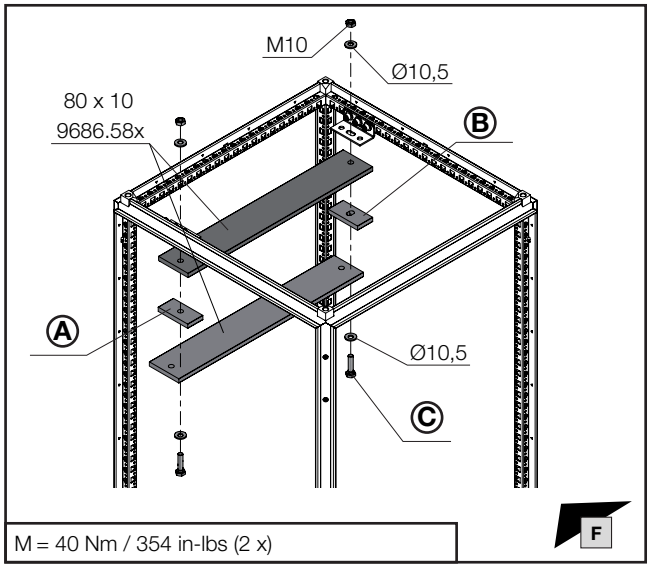

M = 40 Nm / 354 in-lbs (2 x)

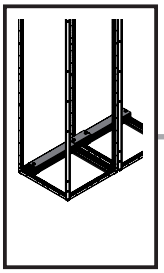

mm

SW16/
SW17

DE EN FR

7. Montage PE/PEN-Sammelschienensystem
7. Assembling the PE/PEN busbar system
7. Montage des jeux de barres Terre/Terre-Neutre

7.5 Anreihung PE/PEN-Sammelschiene (bis zu 4 x 1 x 80), unten
7.5 Baying the PE/PEN busbar (up to 4 x 1 x 80), bottom
7.5 Juxtaposition du jeu de barres Terre/Terre-Neutre (jusqu'à 4 x 1 x 80) en bas

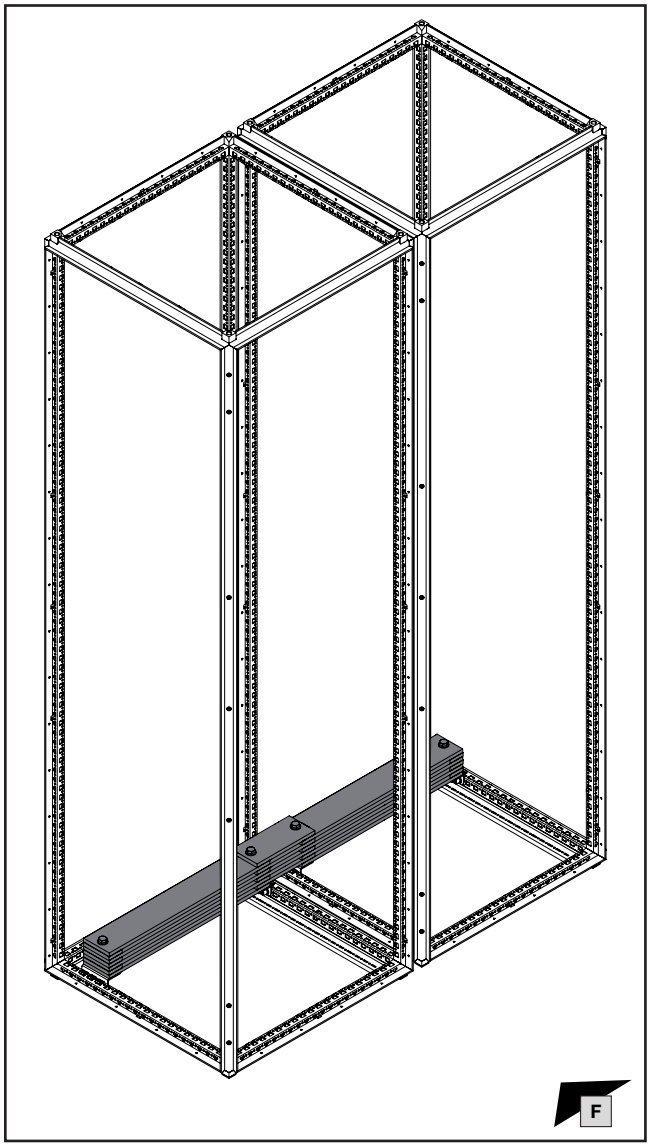

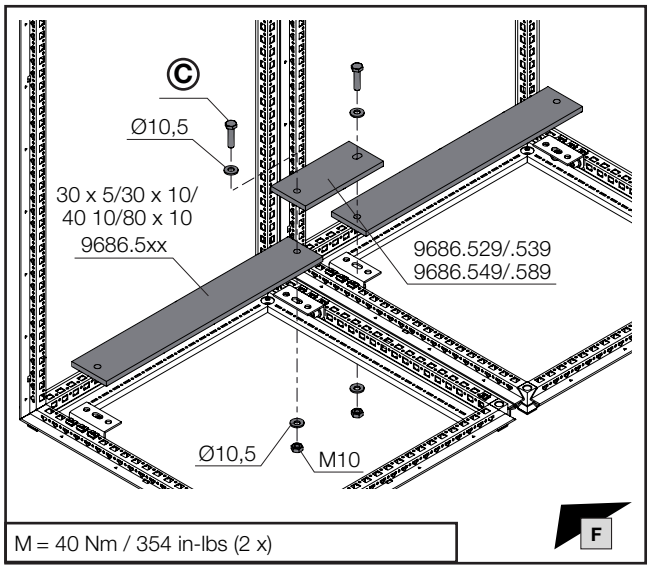

M = 40 Nm / 354 in-lbs (2 x)

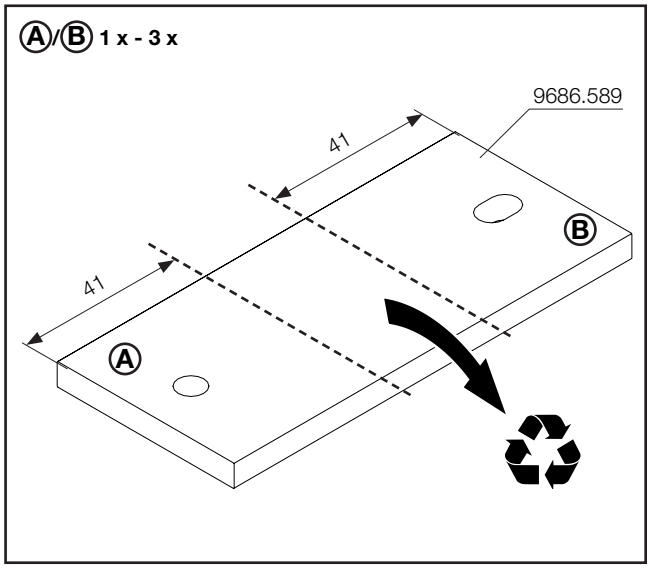

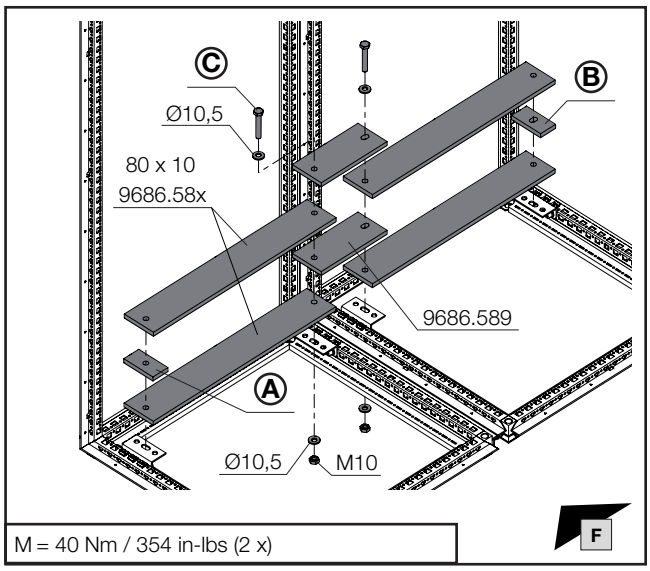

M = 40 Nm / 354 in-lbs (2 x)

Anzahl Quantity Nombre 9686.5xx	M10 L mm	Ⓒ Best.-Nr. Model No. Référence
1	40	in 9686.350 enthalten included in 9686.350 inclus dans la référence 9686.350
2	65	**9686.855**
3	85	**9686.885**
4	110	**9686.811**

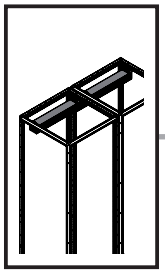

mm

SW16/
SW17

DE EN FR

7. Montage PE/PEN-Sammelschienensystem
7. Assembling the PE/PEN busbar system
7. Montage des jeux de barres Terre/Terre-Neutre

7.6 Anreihung PE/PEN-Sammelschiene (bis zu 4 x 1 x 80), oben
7.6 Baying the PE/PEN busbar (up to 4 x 1 x 80), top
7.6 Juxtaposition du jeu de barres Terre/Terre-Neutre (jusqu'à 4 x 1 x 80) en haut

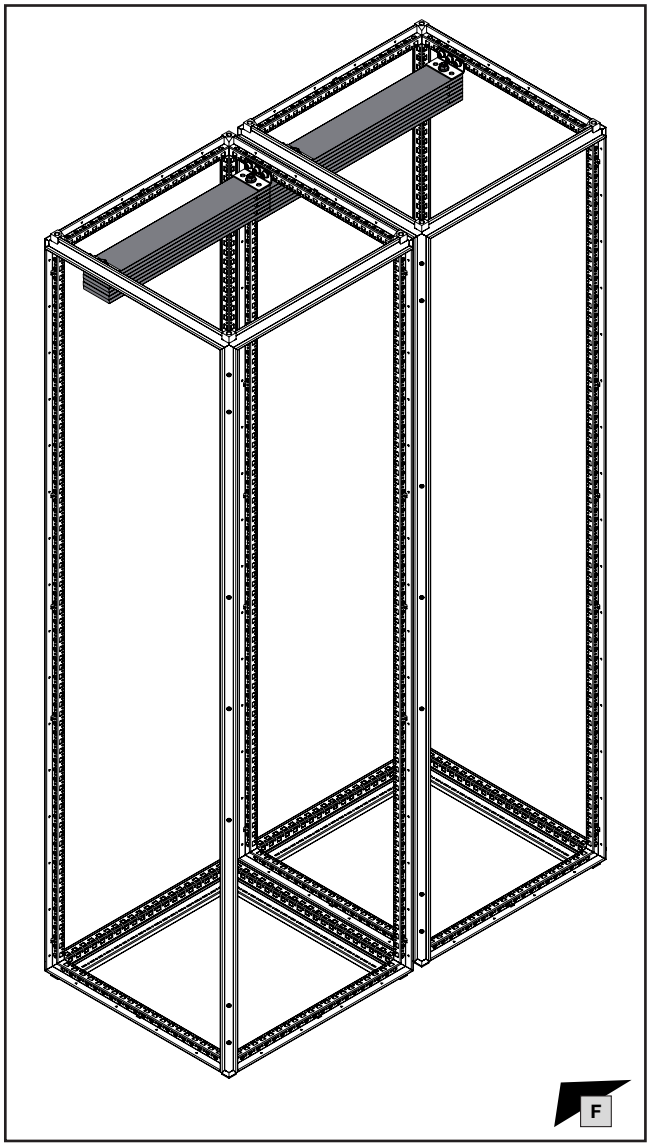

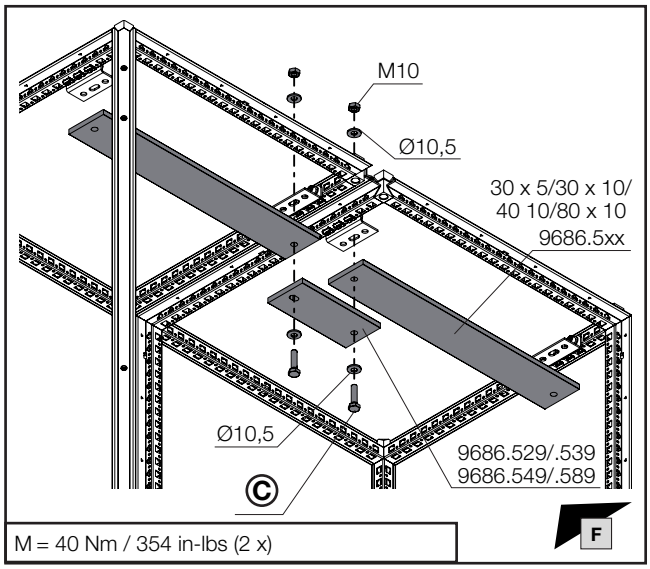

M = 40 Nm / 354 in-lbs (2 x)

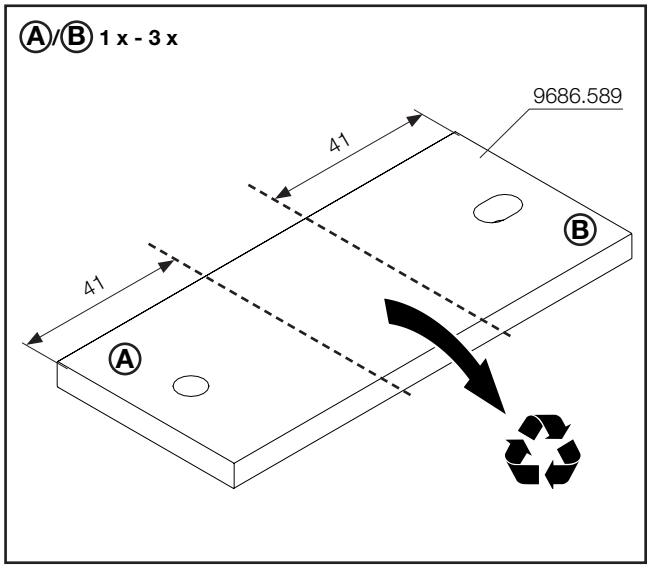

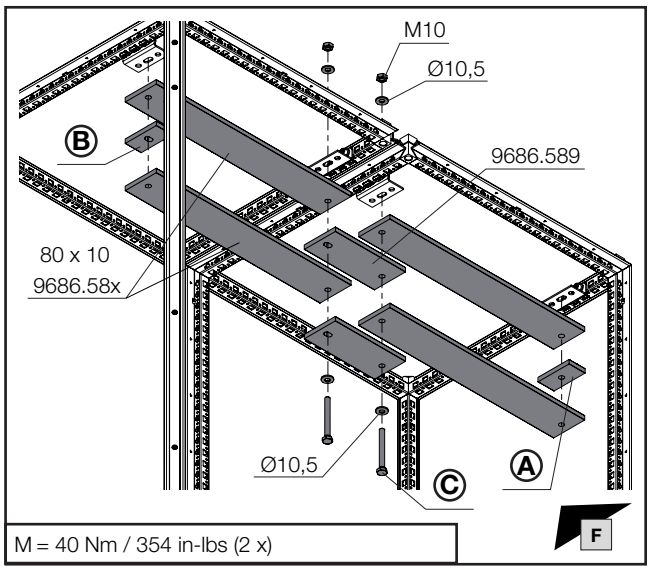

M = 40 Nm / 354 in-lbs (2 x)

Anzahl Quantity Nombre 9686.5xx	M10 L mm	Ⓒ Best.-Nr. Model No. Référence
1	40	in 9686.350 enthalten included in 9686.350 inclus dans la référence 9686.350
2	65	**9686.855**
3	85	**9686.885**
4	110	**9686.811**

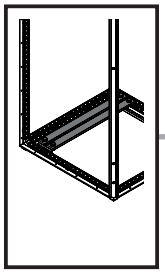

SW16/
SW17

DE EN FR

7. Montage PE/PEN-Sammelschienensystem
7. Assembling the PE/PEN busbar system
7. Montage des jeux de barres Terre/Terre-Neutre

7.7 Montage PE/PEN-Sammelschiene (bis zu 2 x 40), unten
7.7 Fitting the PE/PEN busbar (up to 2 x 40), bottom
7.7 Montage du jeu de barres Terre/Terre-Neutre (jusqu'a 2 x 40) en bas

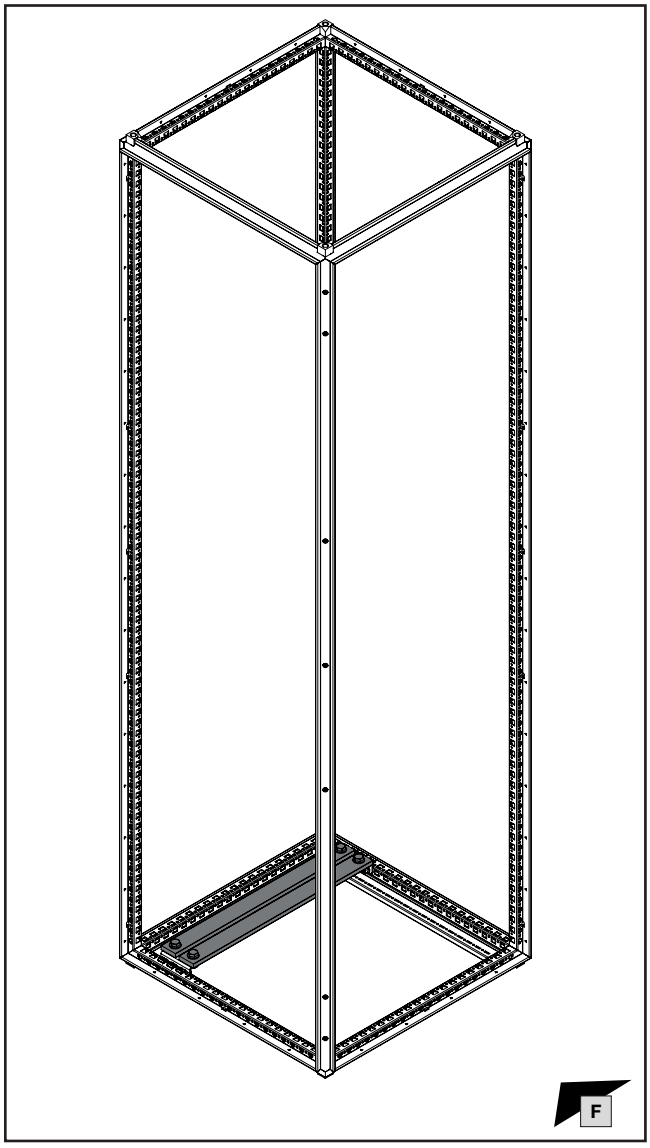

Anzahl **Quantity** **Nombre** **9686.5xx**	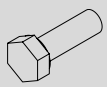 **M10** **L** mm	Ⓐ **Best.-Nr.** **Model No.** **Référence**
2	30	in 9686.350 enthalten included in 9686.350 inclus dans la référence 9686.350

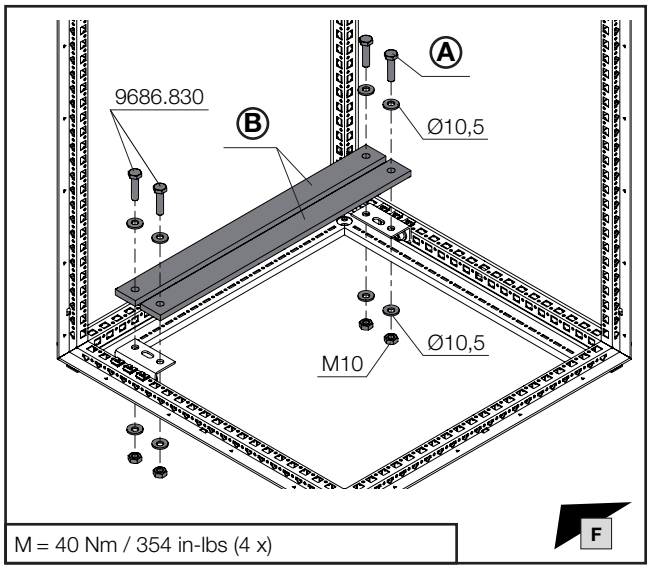

M = 40 Nm / 354 in-lbs (4 x)

Abmessung mm **Dimension** mm **Dimensions** mm	Ⓑ **Best.-Nr.** **Model No.** **Référence**
30 x 5	9686.52x
30 x 10	9686.53x
40 x 10	9686.54x

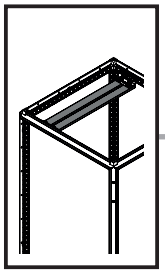

SW16/
SW17

DE EN FR

7. Montage PE/PEN-Sammelschienensystem
7. Assembling the PE/PEN busbar system
7. Montage des jeux de barres Terre/Terre-Neutre

7.8 Montage PE/PEN-Sammelschiene (bis zu 2 x 40), oben
7.8 Fitting the PE/PEN busbar (up to 2 x 40), top
7.8 Montage du jeu de barres Terre/Terre-Neutre (jusqu'a 2 x 40) en haut

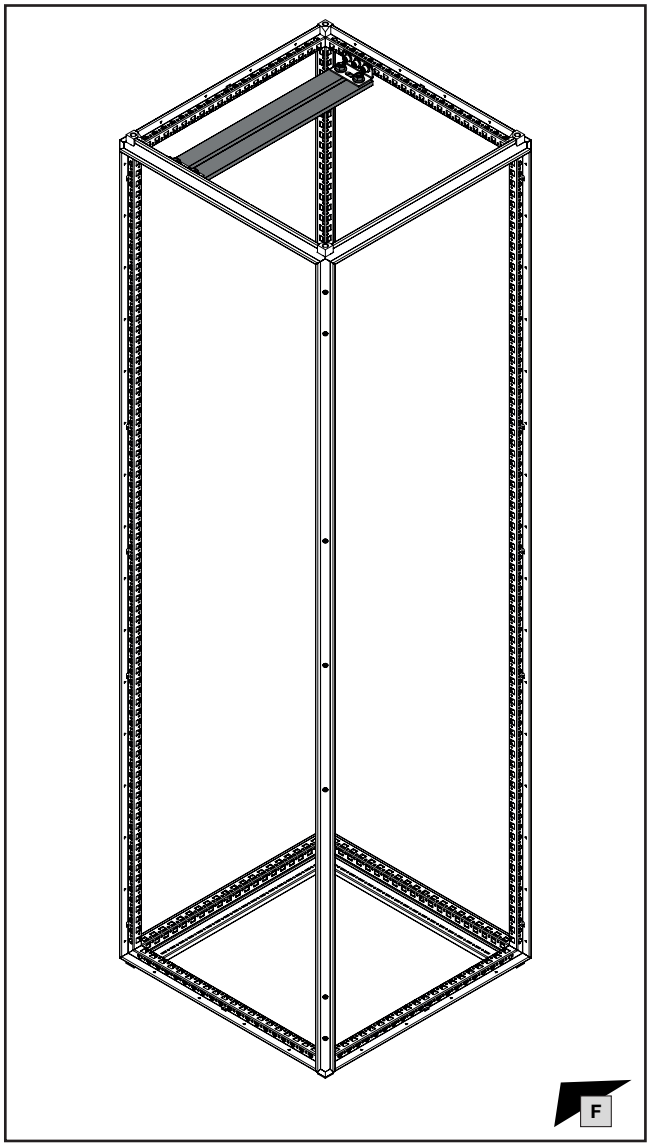

Anzahl **Quantity** **Nombre** **9686.5xx**	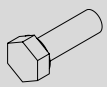 **M10** **L** mm	Ⓐ **Best.-Nr.** **Model No.** **Référence**
2	30	in 9686.350 enthalten included in 9686.350 inclus dans la référence 9686.350

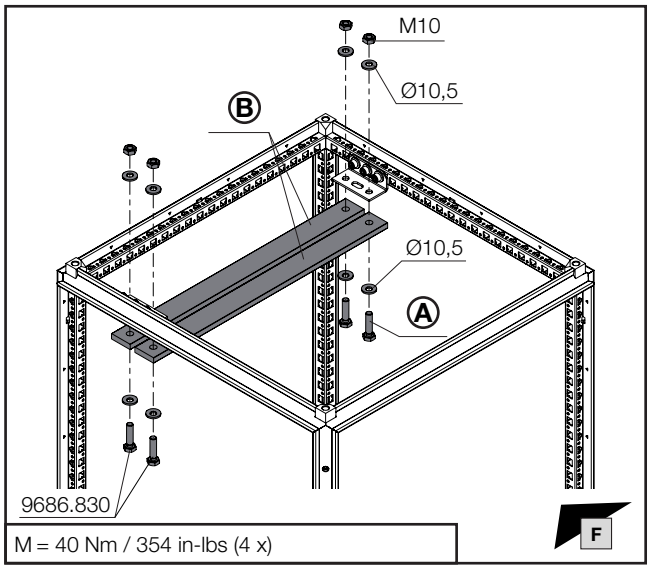

M = 40 Nm / 354 in-lbs (4 x)

Abmessung mm **Dimension** mm **Dimensions** mm	Ⓑ **Best.-Nr.** **Model No.** **Référence**
30 x 5	9686.52x
30 x 10	9686.53x
40 x 10	9686.54x

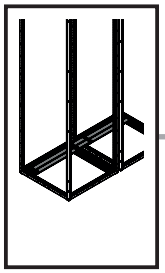

SW16/
SW17

DE EN FR

7. Montage PE/PEN-Sammelschienensystem
7. Assembling the PE/PEN busbar system
7. Montage des jeux de barres Terre/Terre-Neutre

7.9 Anreihung PE/PEN-Sammelschiene (bis zu 2 x 40), unten
7.9 Baying the PE/PEN busbar (up to 2 x 40), bottom
7.9 Juxtaposition du jeu de barres Terre/Terre-Neutre (jusqu'a 2 x 40) en bas

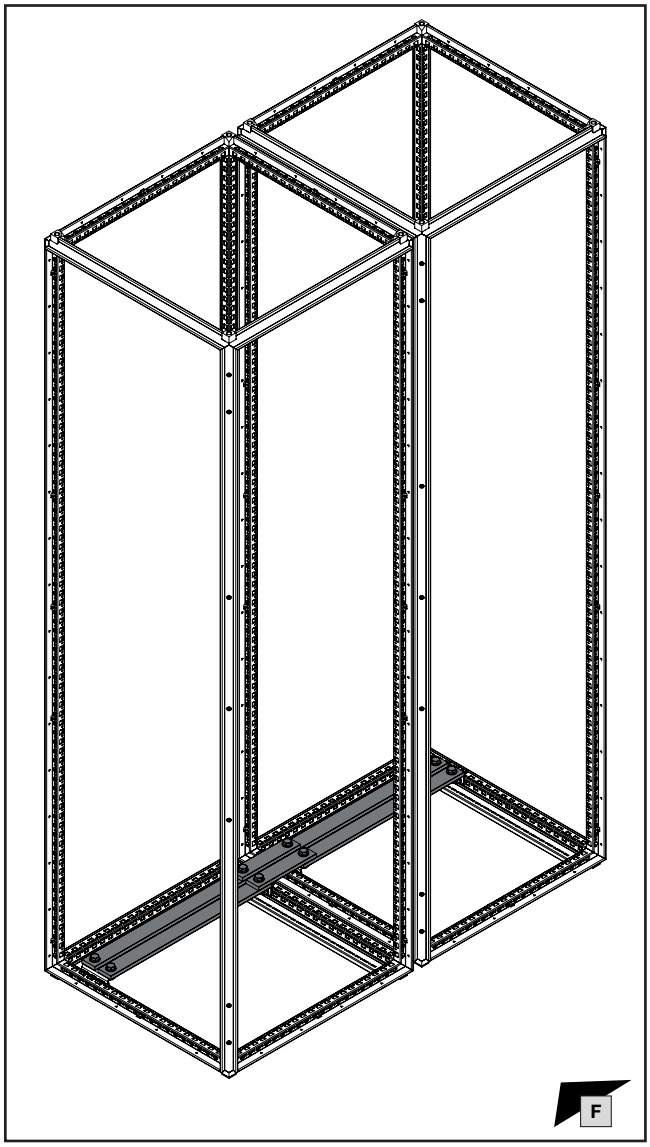

Anzahl Quantity Nombre 9686.5xx	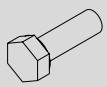 M10 L mm	Ⓐ Best.-Nr. Model No. Référence
2	30	in 9686.350 enthalten included in 9686.350 inclus dans la référence 9686.350
2	40	

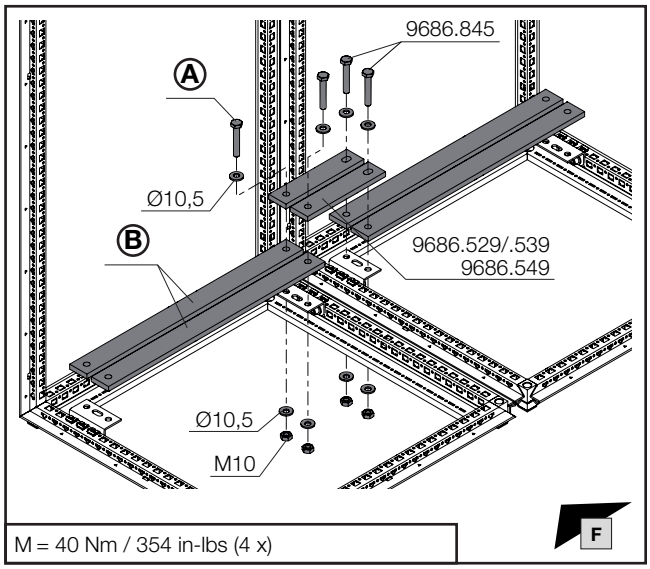

M = 40 Nm / 354 in-lbs (4 x)

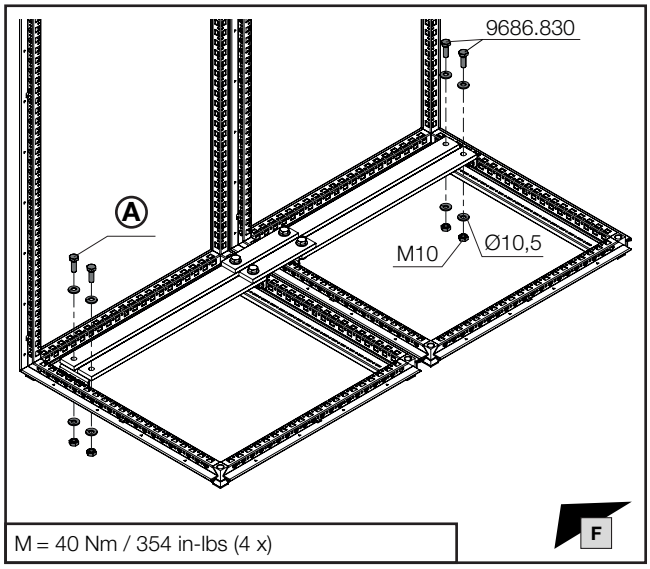

M = 40 Nm / 354 in-lbs (4 x)

Abmessung mm Dimension mm Dimensions mm	Ⓑ Best.-Nr. Model No. Référence
30 x 5	9686.52x
30 x 10	9686.53x
40 x 10	9686.54x

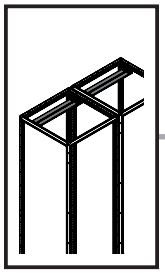

SW16/
SW17

DE EN FR

7. Montage PE/PEN-Sammelschienensystem
7. Assembling the PE/PEN busbar system
7. Montage des jeux de barres Terre/Terre-Neutre

7.10 Anreihung PE/PEN-Sammelschiene (bis zu 2 x 40), oben
7.10 Baying the PE/PEN busbar (up to 2 x 40), top
7.10 Juxtaposition du jeu de barres Terre/Terre-Neutre (jusqu'a 2 x 40) en haut

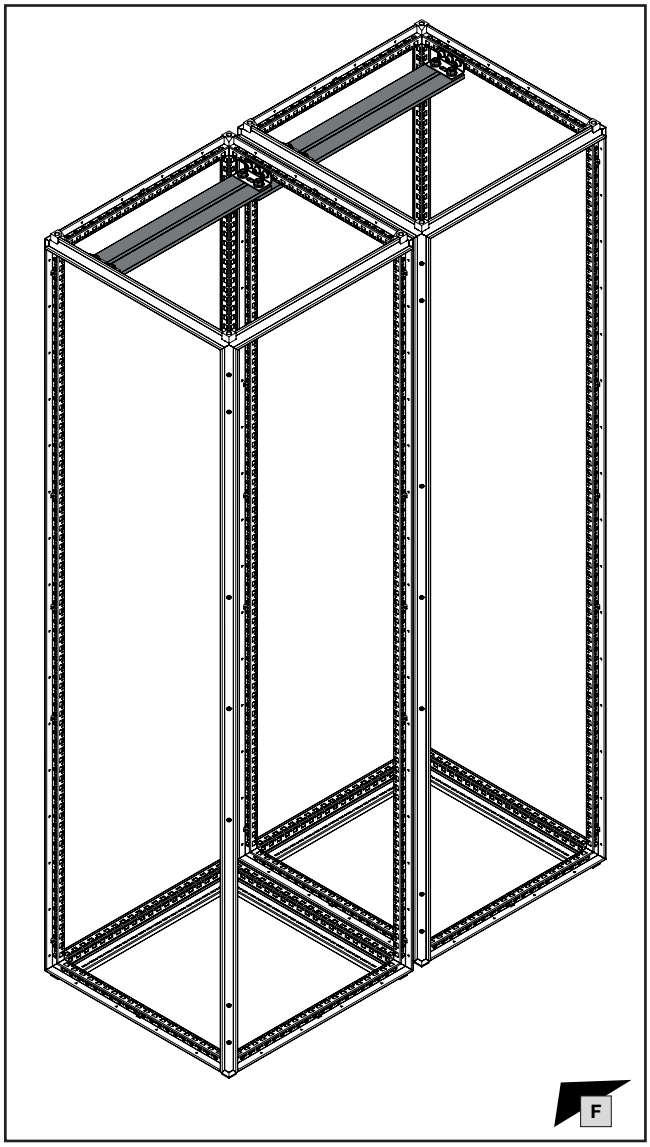

Anzahl Quantity Nombre 9686.5xx	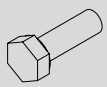 M10 L mm	Ⓐ Best.-Nr. Model No. Référence
2	30	in 9686.350 enthalten included in 9686.350 inclus dans la référence 9686.350
2	40	

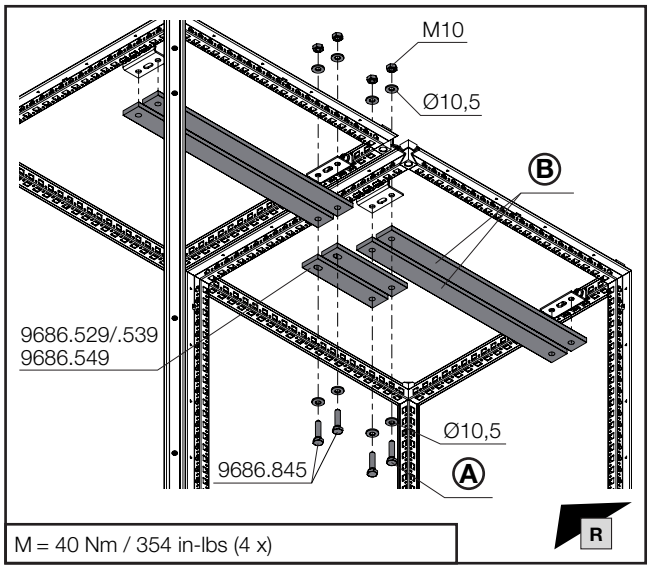

M = 40 Nm / 354 in-lbs (4 x)

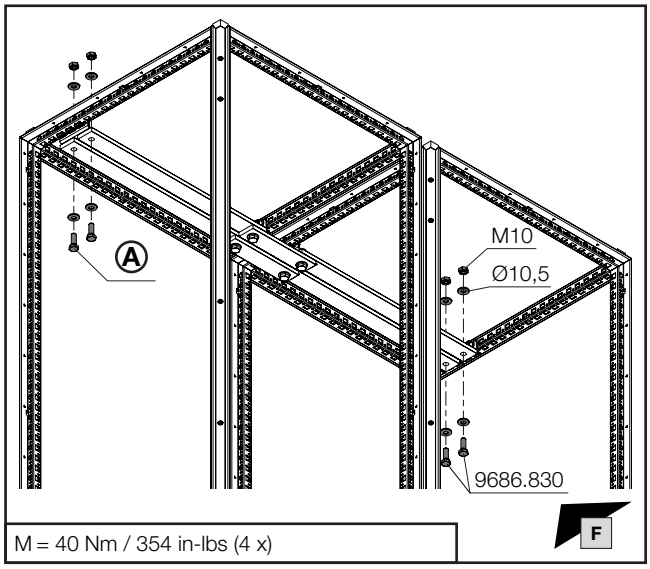

M = 40 Nm / 354 in-lbs (4 x)

Abmessung mm Dimension mm Dimensions mm	Ⓑ Best.-Nr. Model No. Référence
30 x 5	9686.52x
30 x 10	9686.53x
40 x 10	9686.54x

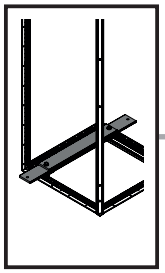

mm

7. Montage PE/PEN-Sammelschienensystem
7. Assembling the PE/PEN busbar system
7. Montage des jeux de barres Terre/Terre-Neutre

7.11 Verfügbarer Klemm- und Anschlussraum auf der PE/ PEN-Sammelschiene

7.11 Available terminal and connection space on the PE/PEN busbar

7.11 Zone de serrage et de raccordement disponible sur le jeu de barres Terre/Terre-Neutre

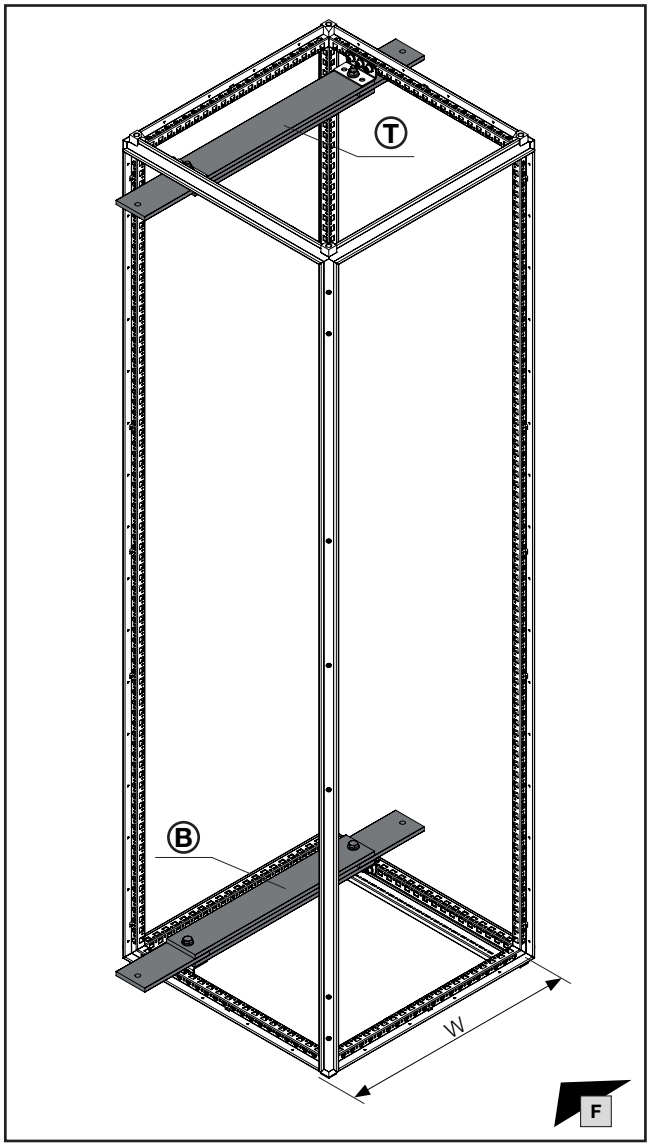

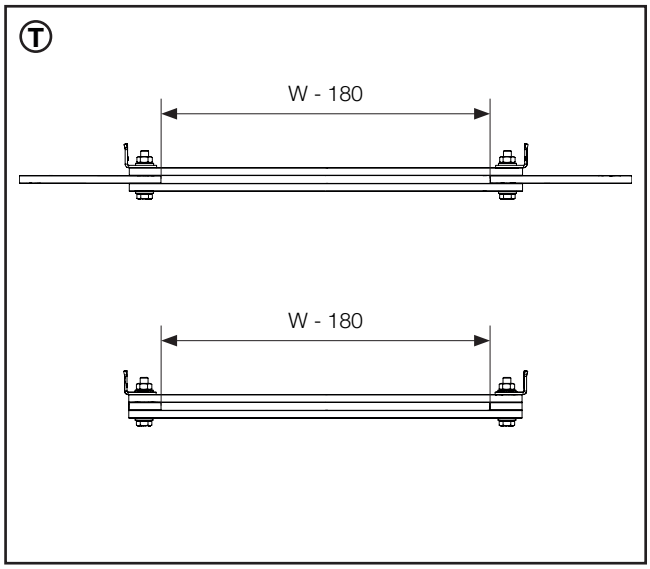

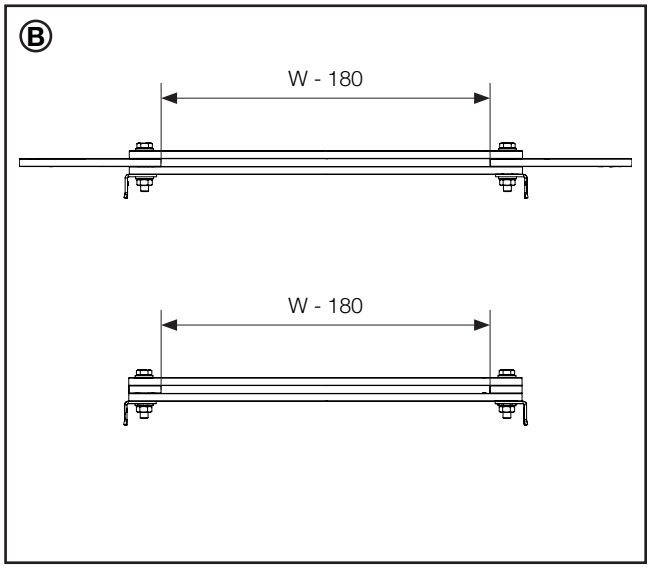

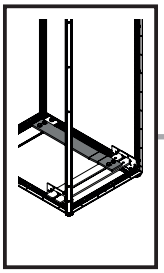

mm

SW16/ SW17

11,5 mm

DE EN FR

7. Montage PE/PEN-Sammelschienensystem
7. Assembling the PE/PEN busbar system
7. Montage des jeux de barres Terre/Terre-Neutre

7.12 TN-C-S-Brücke unten
7.12 TN-C-S bridge, bottom
7.12 Pont TN-C-S dans la base

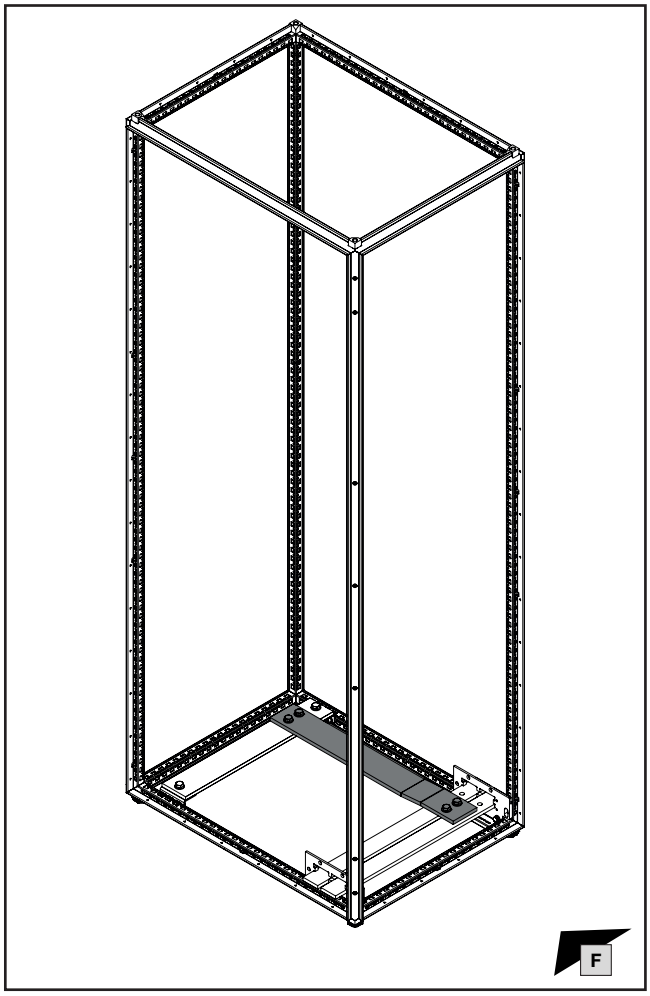

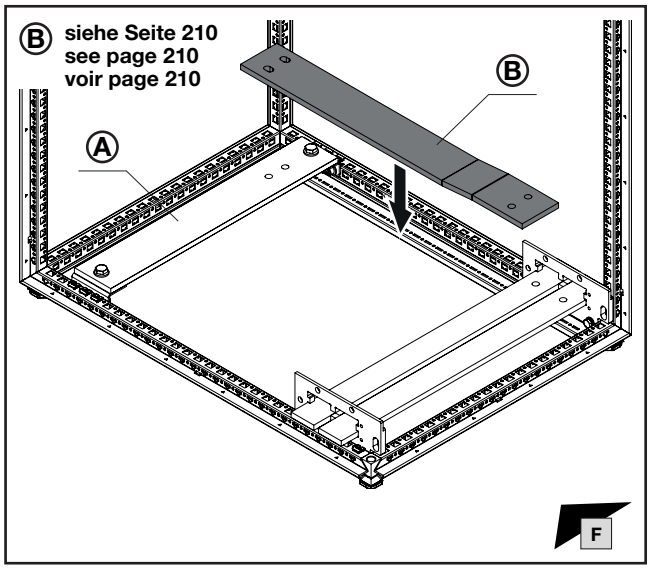

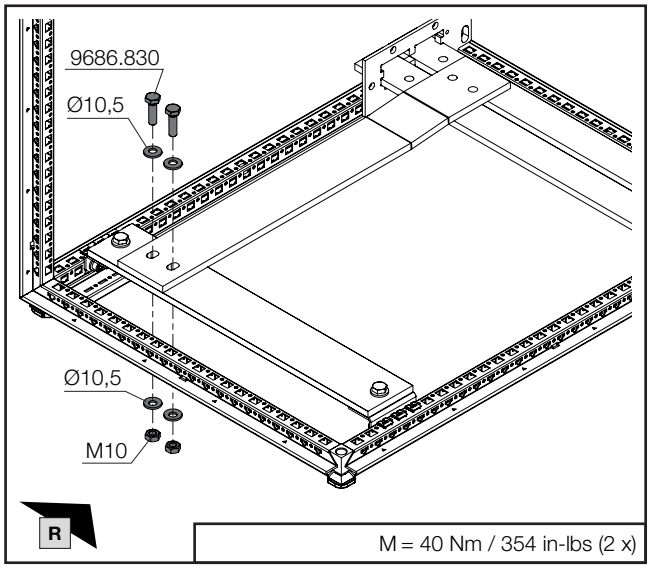

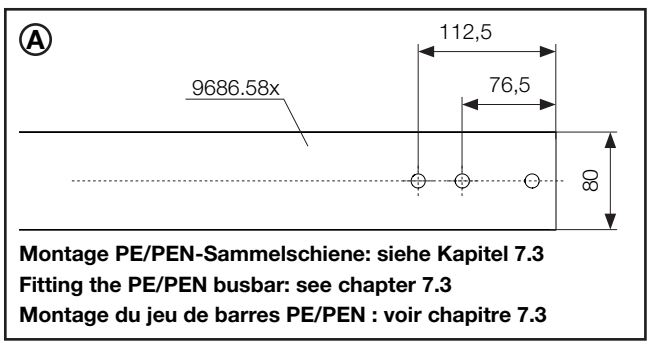

Montage PE/PEN-Sammelschiene: siehe Kapitel 7.3
Fitting the PE/PEN busbar: see chapter 7.3
Montage du jeu de barres PE/PEN : voir chapitre 7.3

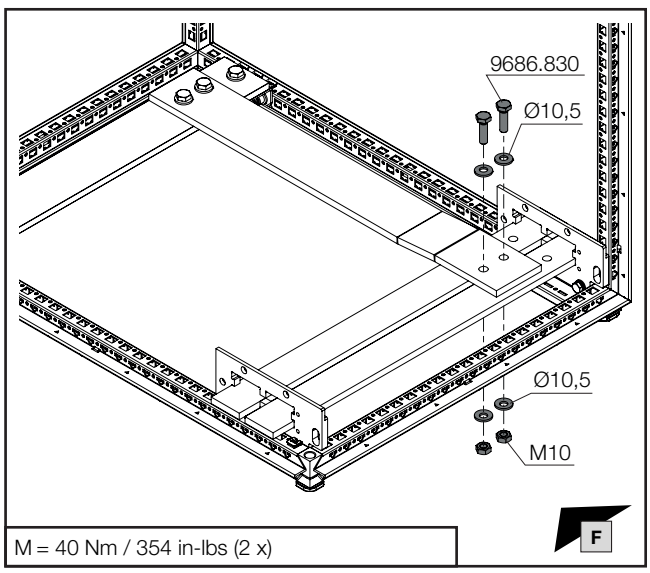

Hinweis / Note / Remarque

Montage der TN-C-S-Brücke beispielhaft an PE-System 1 x 80 und 2 x 50 N-Sammelschienen.

Example of fitting the TN-C-S bridge on a PE system 1 x 8 and 2 x 50 N busbars.

Montage du pont TN-C-S, par exemple à la barre Terre 1 x 80 et aux barres Neutre 2 x 50.

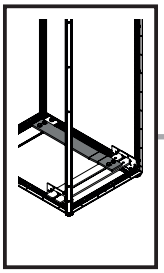
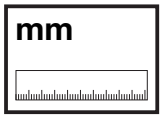

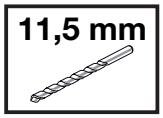

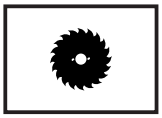
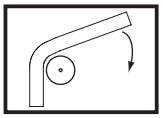

DE EN FR

7. Montage PE/PEN-Sammelschienensystem
7. Assembling the PE/PEN busbar system
7. Montage des jeux de barres Terre/Terre-Neutre

7.12 TN-C-S-Brücke unten
7.12 TN-C-S bridge, bottom
7.12 Pont TN-C-S dans la base

Ⓑ

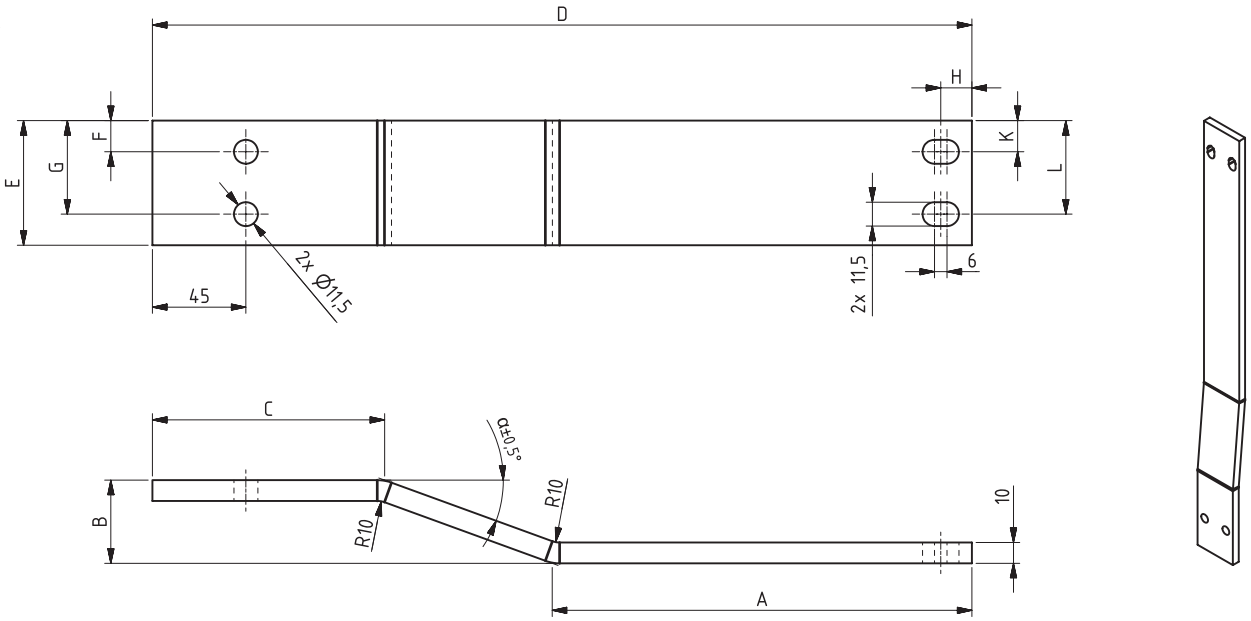

Ausführung Version Modèle	α	**A** mm	**B** mm	**C** mm	**D** mm	**E** mm	**F** mm	**G** mm	**H** mm	**K** mm	**L** mm
600_30 x 5	5	161	20,8	110,4	394,4	30	15	0	15	15	0
800_30 x 5	5	361	20,8	110,4	594,4	30	15	0	15	15	0
600_30 x 10	5	218,1	15,8	110,4	394,4	30	15	0	15	15	0
800_30 x 10	5	418,1	15,8	110,4	594,4	30	15	0	15	15	0
600_40 x 10	5	223,1	15,8	110,4	399,4	40	20	0	20	20	0
800_40 x 10	5	423,1	15,8	110,4	599,4	40	20	0	20	20	0
600_2 x 30 x 5	5	186	20,8	110,4	419,4	60	12	48	40	12	48
800_2 x 30 x 5	5	386	20,8	110,4	619,4	60	12	48	40	12	48
600_2 x 30 x 10	5	243,1	15,8	110,4	419,4	60	12	48	40	12	48
800_2 x 30 x 10	5	443,1	15,8	110,4	619,4	60	12	48	40	12	48
600_80 x 10_4 x 50 x 10	5	243,1	15,8	110,4	419,4	80	22	58	40	22	58
800_80 x 10_4 x 50 x 10	5	443,1	15,8	110,4	619,4	80	22	58	40	22	58
600_80x10_8x50x10	25	217,6	52,8	112,2	419,4	80	22	58	40	22	58
800_80x10_8x50x10	25	417,6	52,8	112,2	619,4	80	22	58	40	22	58

A119620

Werkstoff / Material / Matière
2.0065 (DIN EN 13599 – Cu-ETP)

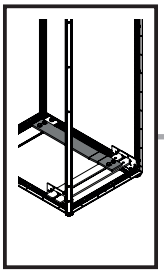

mm

SW16/
SW17

11,5 mm

DE EN FR

7. Montage PE/PEN-Sammelschienensystem
7. Assembling the PE/PEN busbar system
7. Montage des jeux de barres Terre/Terre-Neutre

7.12 TN-C-S-Brücke unten
7.12 TN-C-S bridge, bottom
7.12 Pont TN-C-S dans la base

1 x 30 x 5 / **1 x** 30 x 10

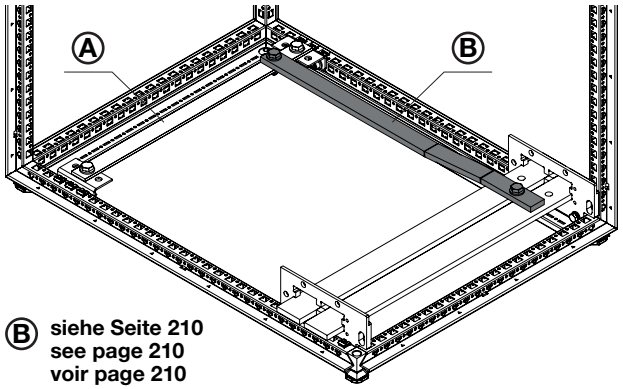

Ⓑ **siehe Seite 210**
see page 210
voir page 210

M = 40 Nm / 354 in-lbs (2 x)

F

Ⓐ

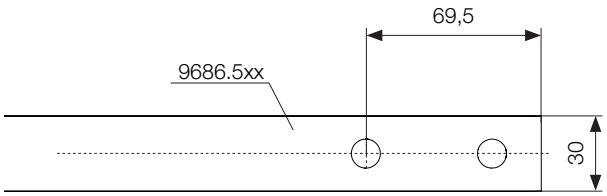

Montage PE/PEN-Sammelschiene: siehe Kapitel 7.3
Fitting the PE/PEN busbar: see chapter 7.3
Montage du jeu de barres PE/PEN : voir chapitre 7.3

2 x 30 x 5 / **2 x** 30 x 10

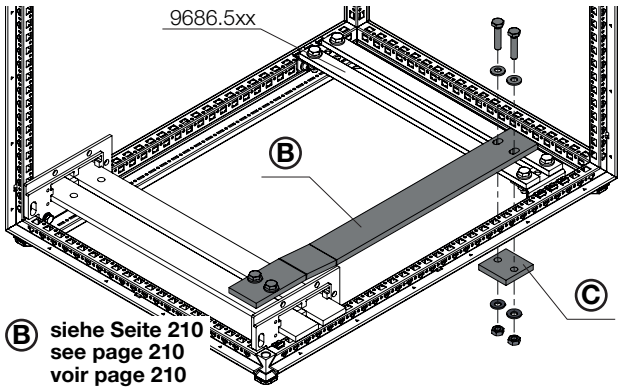

Ⓑ **siehe Seite 210**
see page 210
voir page 210

M = 40 Nm / 354 in-lbs (4 x)

F

Ⓒ

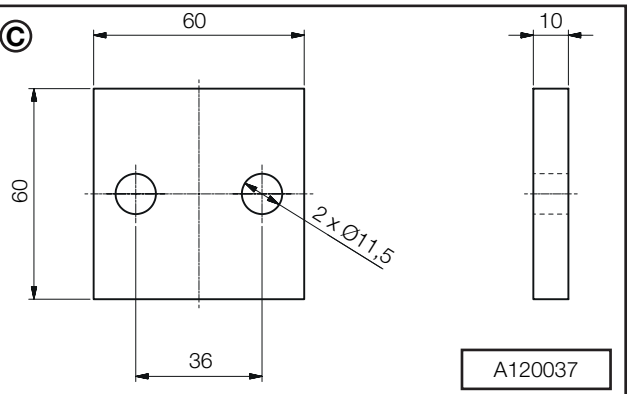

A120037

Werkstoff / Material / Matière
2.0065 (DIN EN 13599 – Cu-ETP)

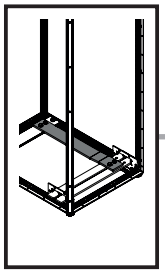

mm

SW16/
SW17

11,5 mm

DE EN FR

7. Montage PE/PEN-Sammelschienensystem
7. Assembling the PE/PEN busbar system
7. Montage des jeux de barres Terre/Terre-Neutre

7.12 TN-C-S-Brücke unten
7.12 TN-C-S bridge, bottom
7.12 Pont TN-C-S dans la base

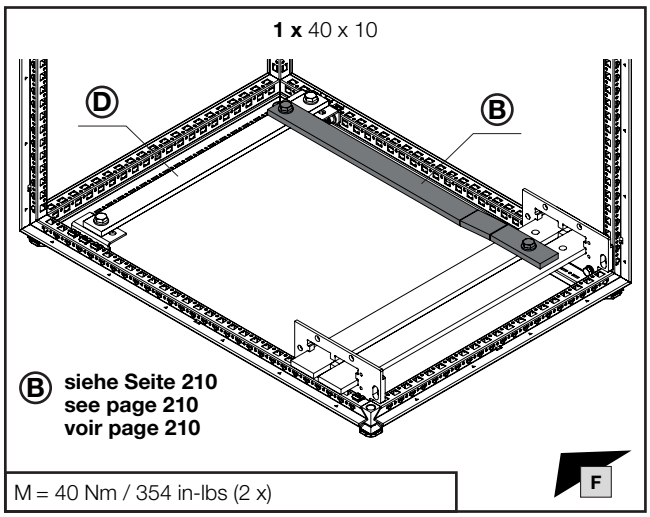

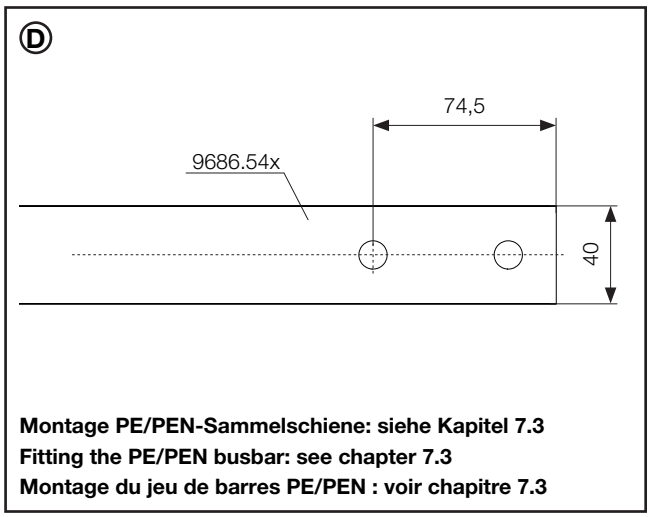

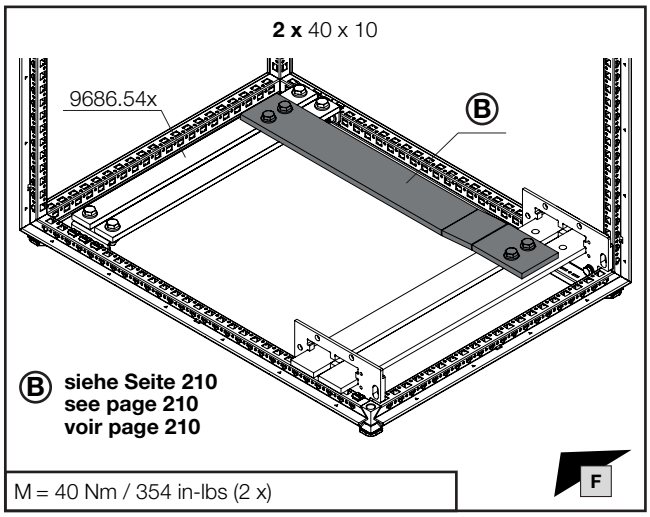

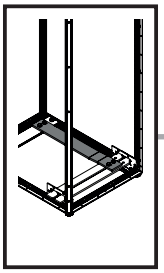

mm

SW16/
SW17

11,5 mm

DE EN FR

7. Montage PE/PEN-Sammelschienensystem
7. Assembling the PE/PEN busbar system
7. Montage des jeux de barres Terre/Terre-Neutre

7.12 TN-C-S-Brücke unten
7.12 TN-C-S bridge, bottom
7.12 Pont TN-C-S dans la base

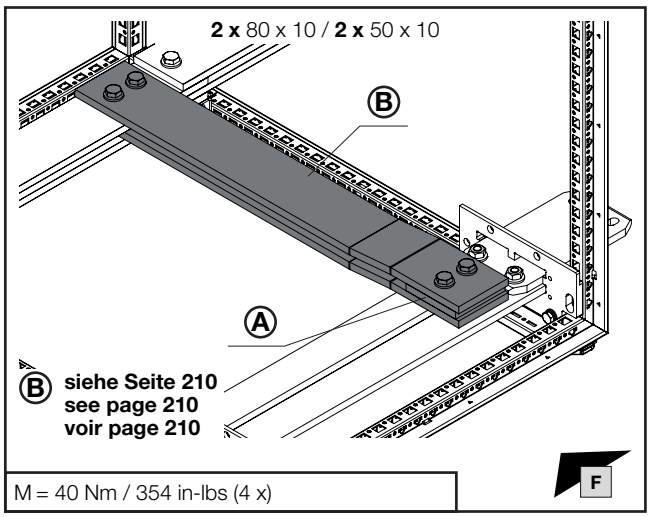

M = 40 Nm / 354 in-lbs (4 x)

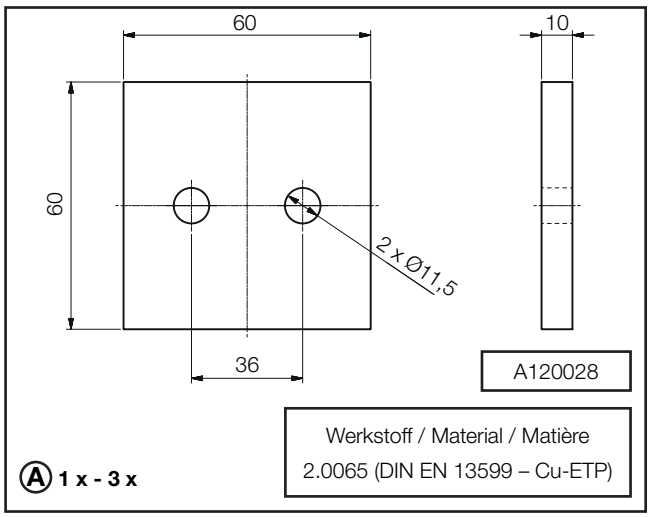

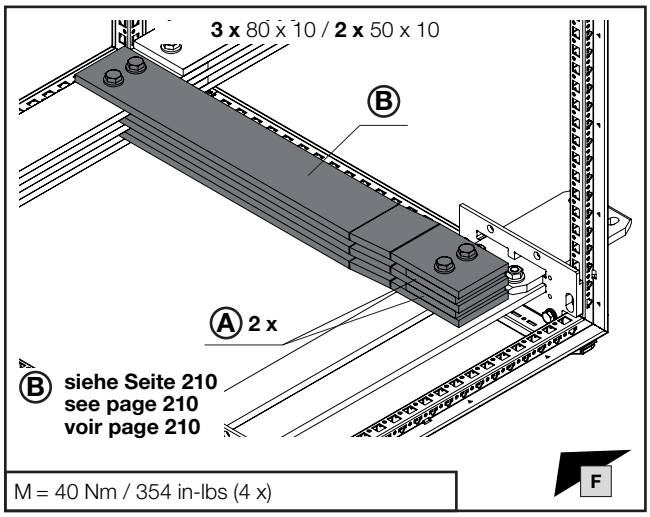

M = 40 Nm / 354 in-lbs (4 x)

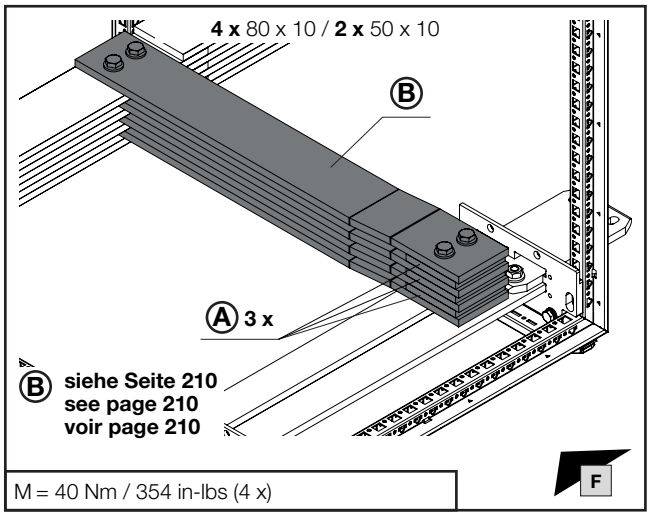

M = 40 Nm / 354 in-lbs (4 x)

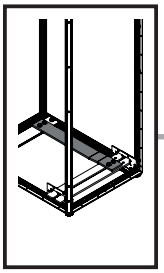

mm

SW16/
SW17

11,5 mm

DE EN FR

7. Montage PE/PEN-Sammelschienensystem
7. Assembling the PE/PEN busbar system
7. Montage des jeux de barres Terre/Terre-Neutre

7.12 TN-C-S-Brücke unten
7.12 TN-C-S bridge, bottom
7.12 Pont TN-C-S dans la base

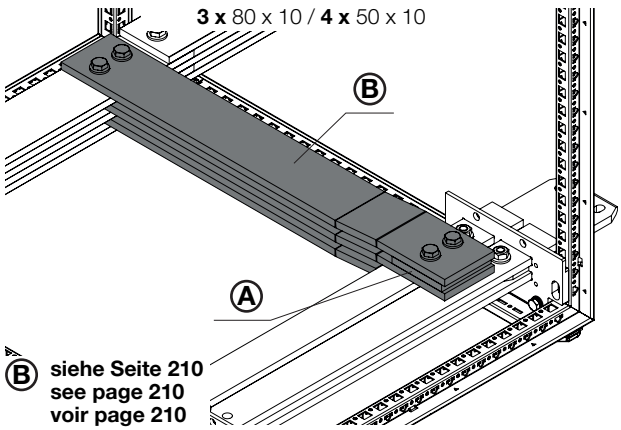

M = 40 Nm / 354 in-lbs (4 x)

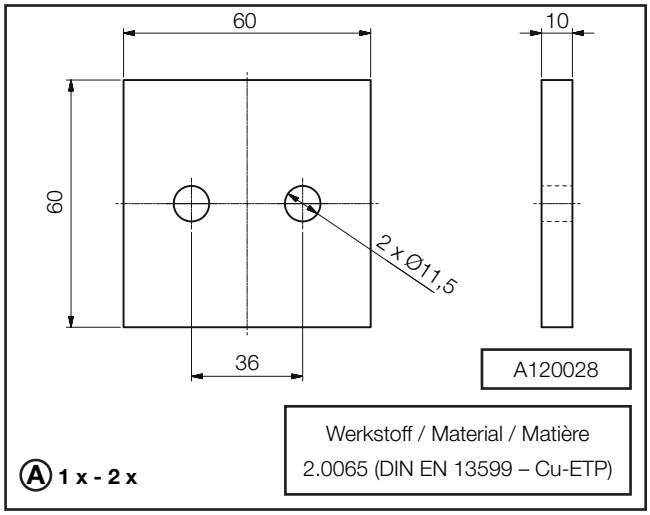

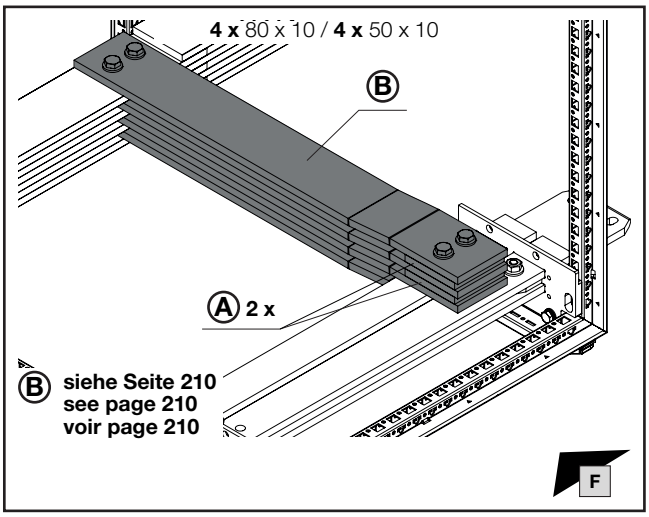

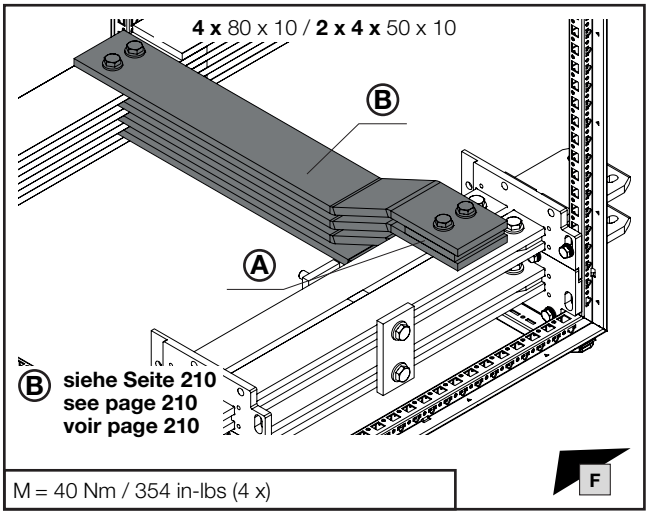

M = 40 Nm / 354 in-lbs (4 x)

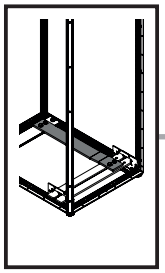

mm

DE EN FR

7. Montage PE/PEN-Sammelschienensystem
7. Assembling the PE/PEN busbar system
7. Montage des jeux de barres Terre/Terre-Neutre

7.12 TN-C-S-Brücke unten
7.12 TN-C-S bridge, bottom
7.12 Pont TN-C-S dans la base

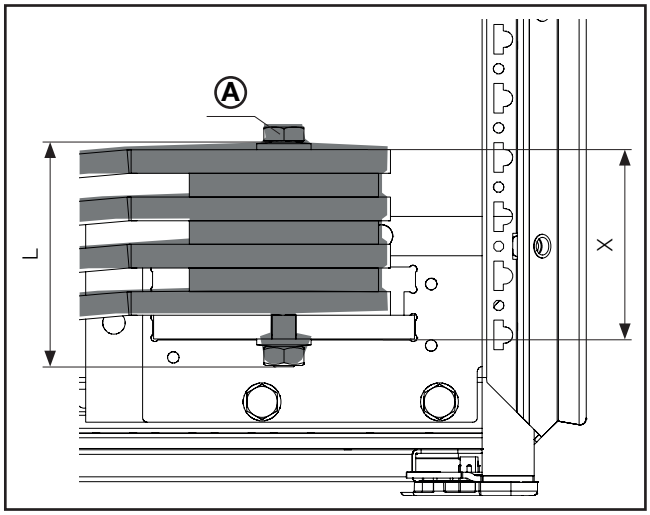

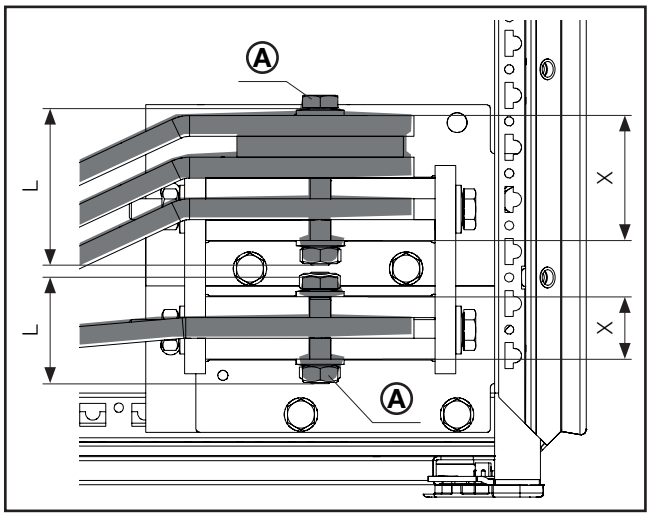

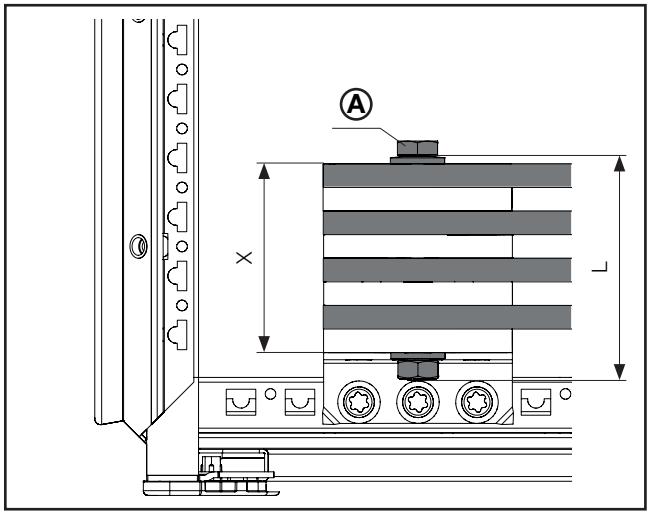

Mindestlänge Schrauben
Minimum length of screws
Longueurs minimales de vis

L = X + D + 15

Ausführung Schraube mm **Screw design** mm **Type de vis** mm	Ⓐ **Best.-Nr.** **Model No.** **Référence**
M10 x 35	**9686.830**
M10 x 45	**9686.845**
M10 x 55	**9686.865**
M10 x 65	**9686.855**
M10 x 75	**9686.870**
M10 x 85	**9686.885**
M10 x 95	**9686.890**

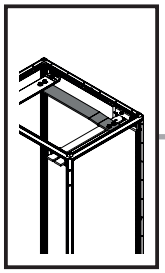

mm

SW16/ SW17

11,5 mm

DE EN FR

7. Montage PE/PEN-Sammelschienensystem
7. Assembling the PE/PEN busbar system
7. Montage des jeux de barres Terre/Terre-Neutre

7.13 TN-C-S-Brücke oben
7.13 TN-C-S bridge, top
7.13 Pont TN-C-S sous le toit

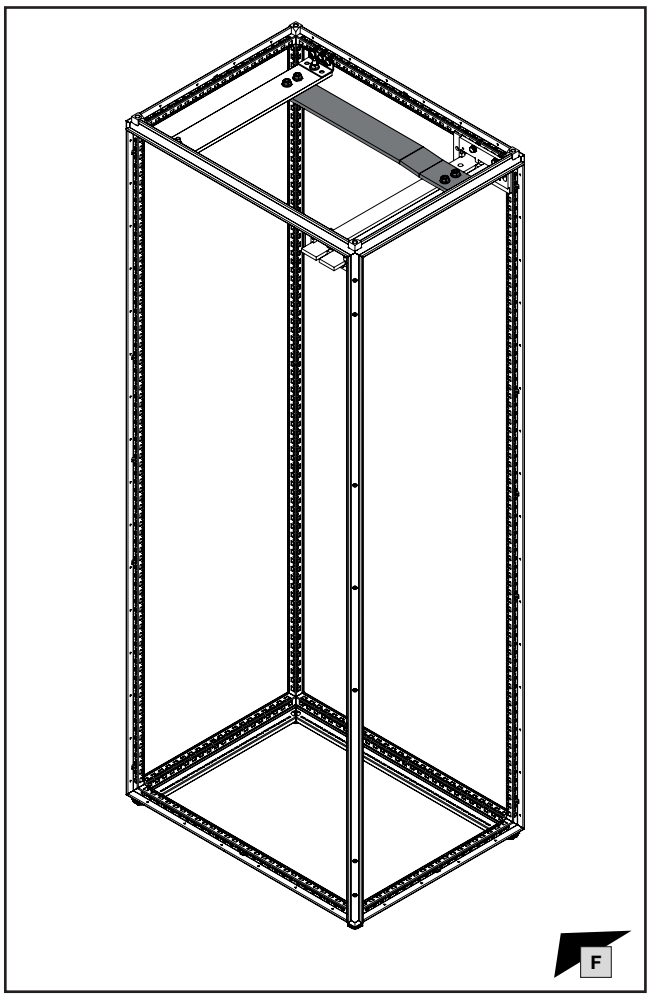

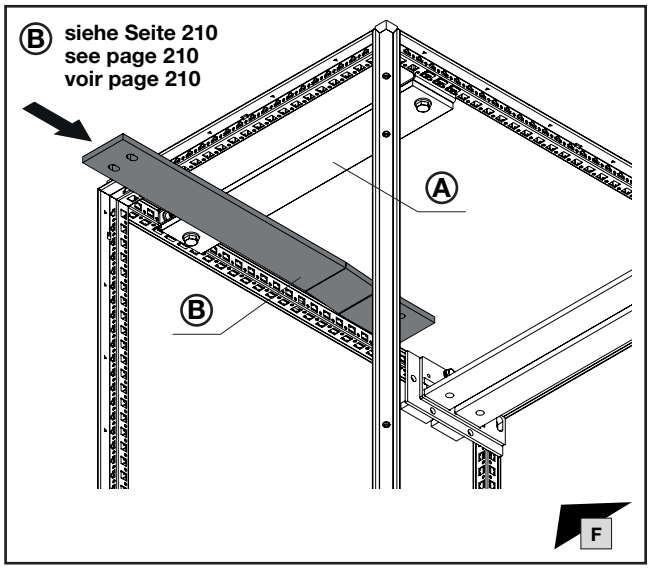

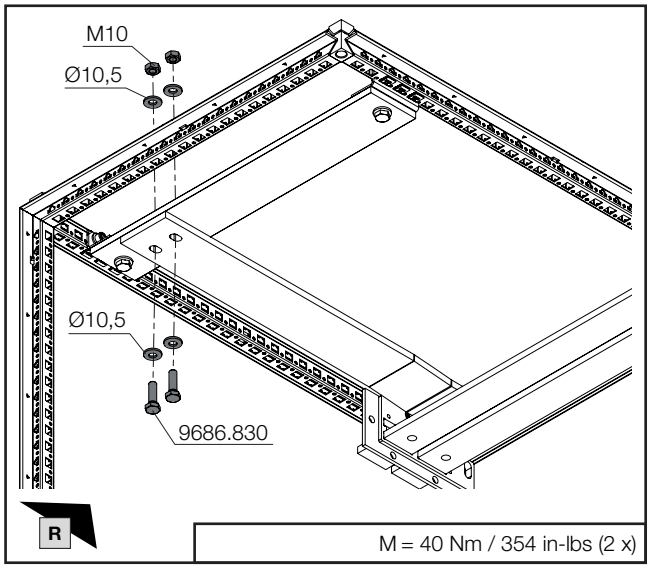

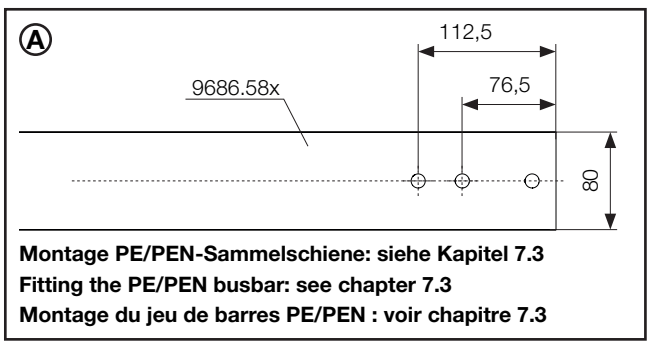

Montage PE/PEN-Sammelschiene: siehe Kapitel 7.3
Fitting the PE/PEN busbar: see chapter 7.3
Montage du jeu de barres PE/PEN : voir chapitre 7.3

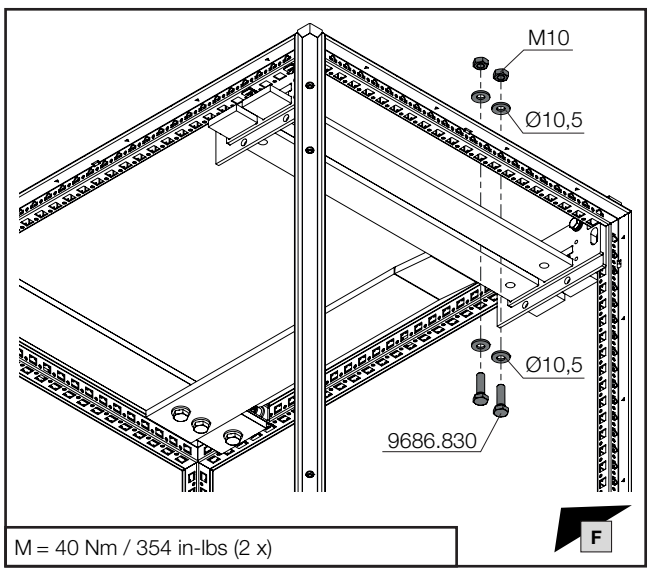

Hinweis / Note / Remarque

Montage der TN-C-S-Brücke beispielhaft an PE-System 1 x 80 und 2 x 50 N-Sammelschienen.

Example of fitting the TN-C-S bridge on a PE system 1 x 8 and 2 x 50 N busbars.

Montage du pont TN-C-S, par exemple à la barre Terre 1 x 80 et aux barres Neutre 2 x 50.

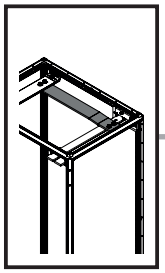

mm

SW16/
SW17

11,5 mm

DE EN FR

7. Montage PE/PEN-Sammelschienensystem
7. Assembling the PE/PEN busbar system
7. Montage des jeux de barres Terre/Terre-Neutre

7.13 TN-C-S-Brücke oben
7.13 TN-C-S bridge, top
7.13 Pont TN-C-S sous le toit

1 x 30 x 5 / **1 x** 30 x 10

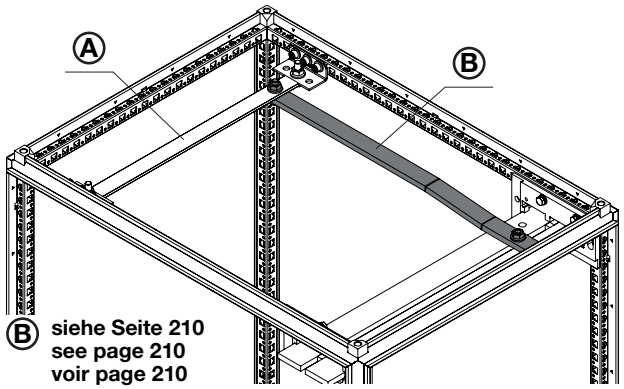

Ⓑ **siehe Seite 210**
see page 210
voir page 210

M = 40 Nm / 354 in-lbs (2 x)

F

Ⓐ

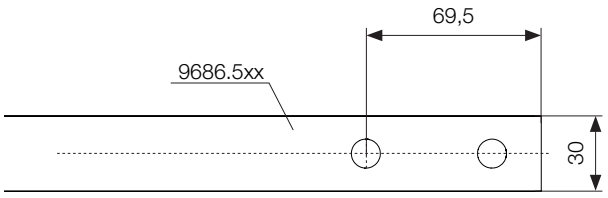

Montage PE/PEN-Sammelschiene: siehe Kapitel 7.3
Fitting the PE/PEN busbar: see chapter 7.3
Montage du jeu de barres PE/PEN : voir chapitre 7.3

2 x 30 x 5 / **2 x** 30 x 10

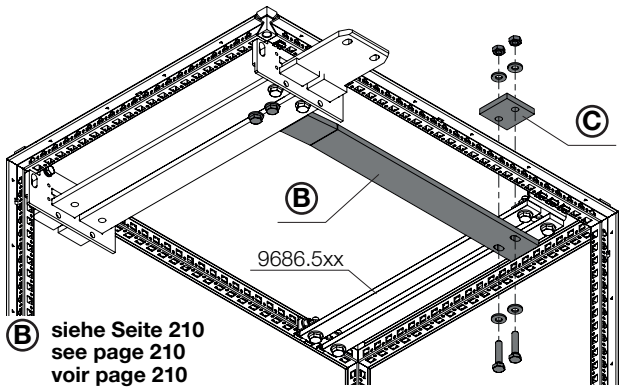

Ⓑ **siehe Seite 210**
see page 210
voir page 210

M = 40 Nm / 354 in-lbs (4 x)

F

Ⓒ

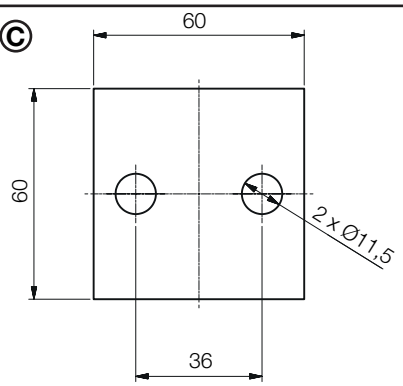

A120037

Werkstoff / Material / Matière
2.0065 (DIN EN 13599 – Cu-ETP)

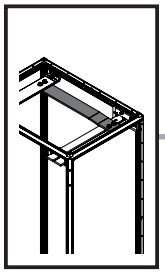

mm

SW16/
SW17

11,5 mm

DE EN FR

7. Montage PE/PEN-Sammelschienensystem
7. Assembling the PE/PEN busbar system
7. Montage des jeux de barres Terre/Terre-Neutre

7.13 TN-C-S-Brücke oben
7.13 TN-C-S bridge, top
7.13 Pont TN-C-S sous le toit

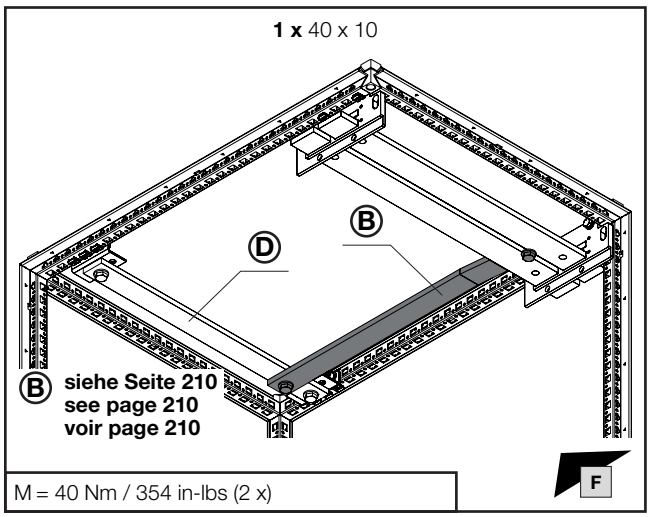

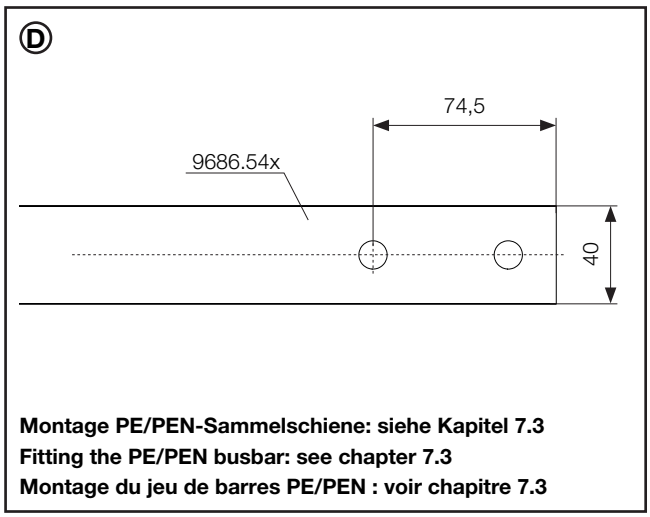

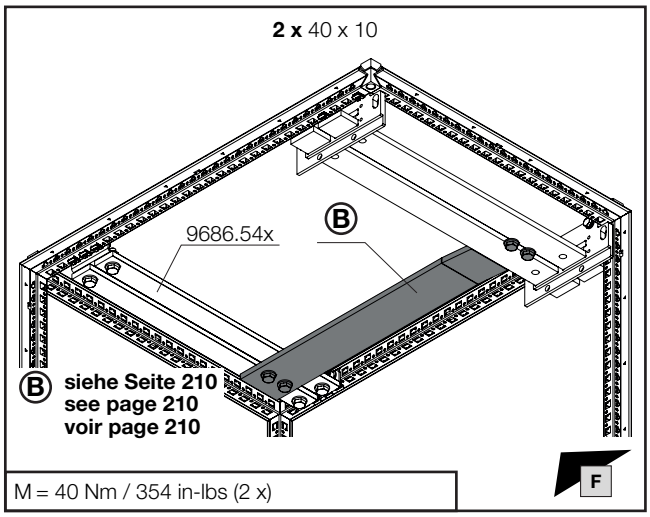

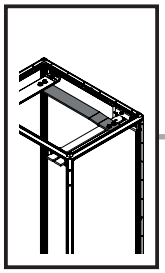

mm

SW16/
SW17

11,5 mm

DE EN FR

7. Montage PE/PEN-Sammelschienensystem
7. Assembling the PE/PEN busbar system
7. Montage des jeux de barres Terre/Terre-Neutre

7.13 TN-C-S-Brücke oben
7.13 TN-C-S bridge, top
7.13 Pont TN-C-S sous le toit

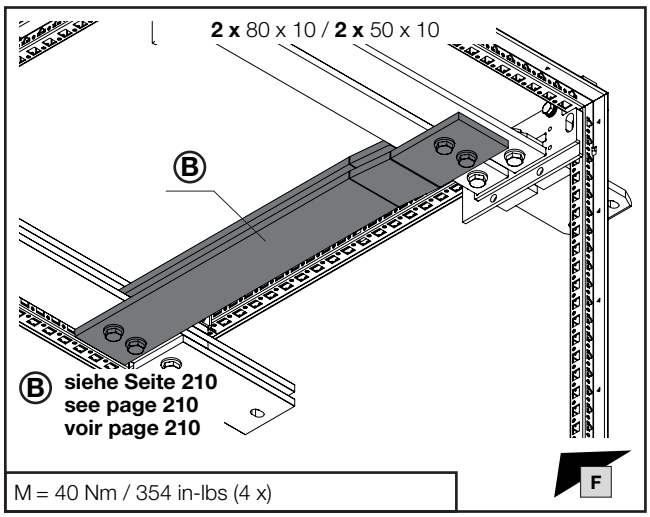

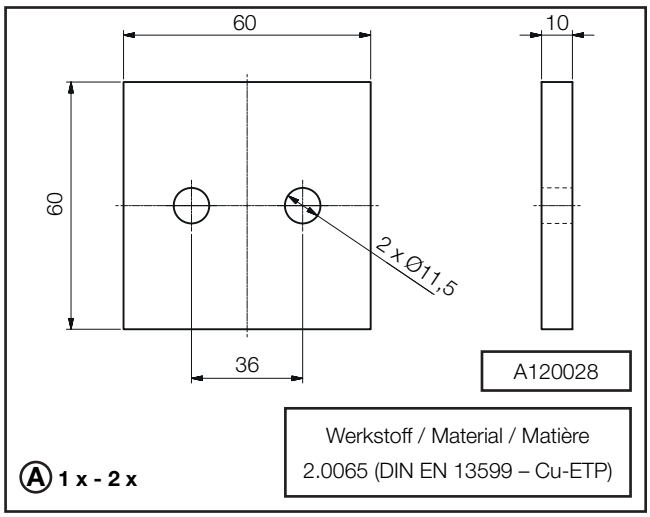

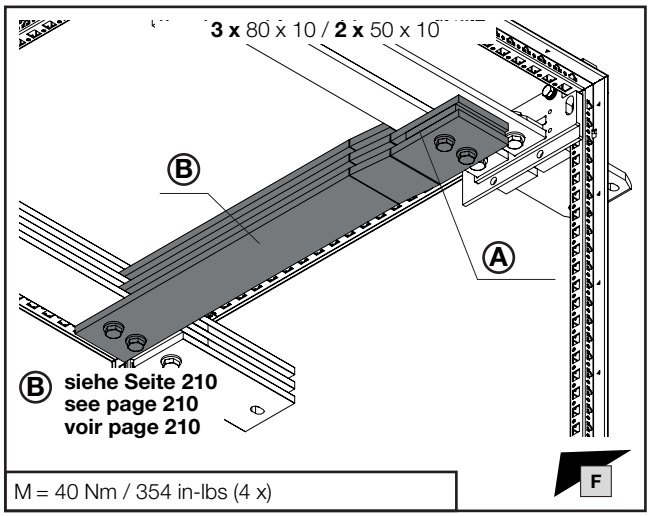

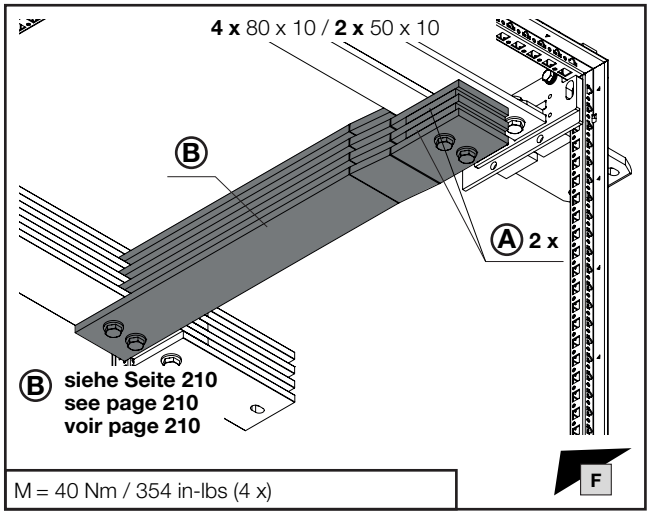

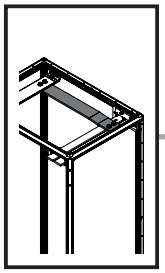

mm

SW16/ SW17

11,5 mm

DE EN FR

7. Montage PE/PEN-Sammelschienensystem
7. Assembling the PE/PEN busbar system
7. Montage des jeux de barres Terre/Terre-Neutre

7.13 TN-C-S-Brücke oben
7.13 TN-C-S bridge, top
7.13 Pont TN-C-S sous le toit

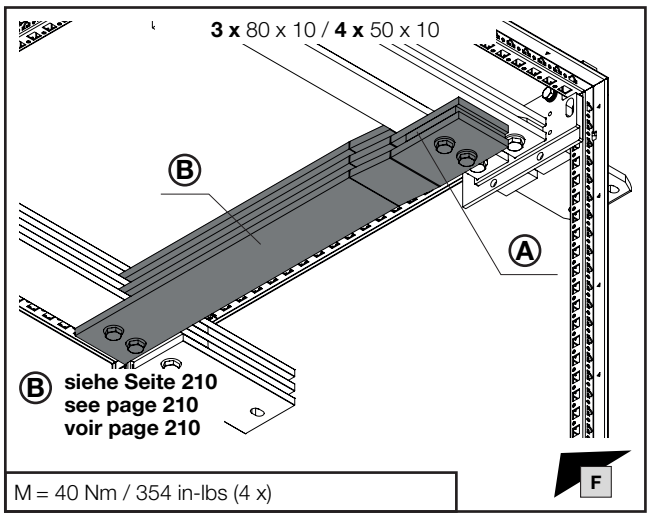

M = 40 Nm / 354 in-lbs (4 x)

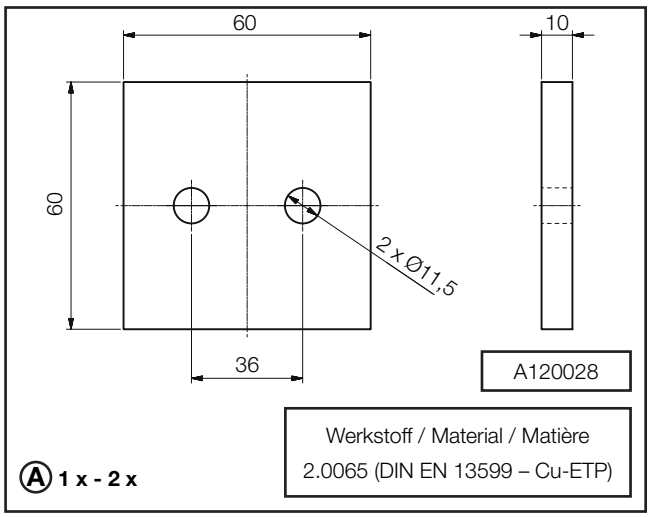

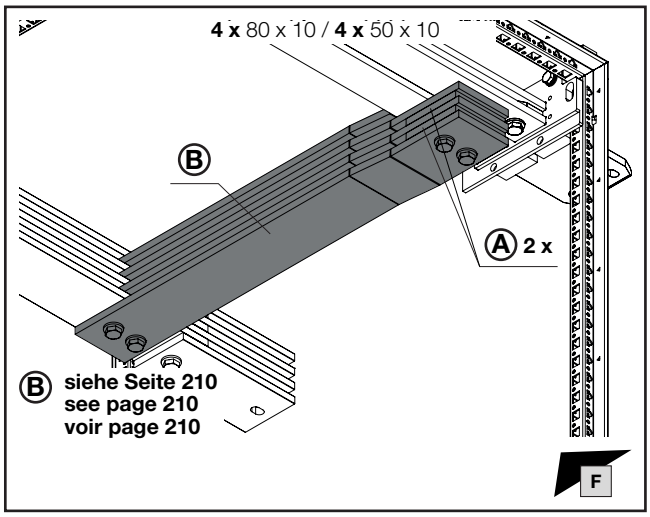

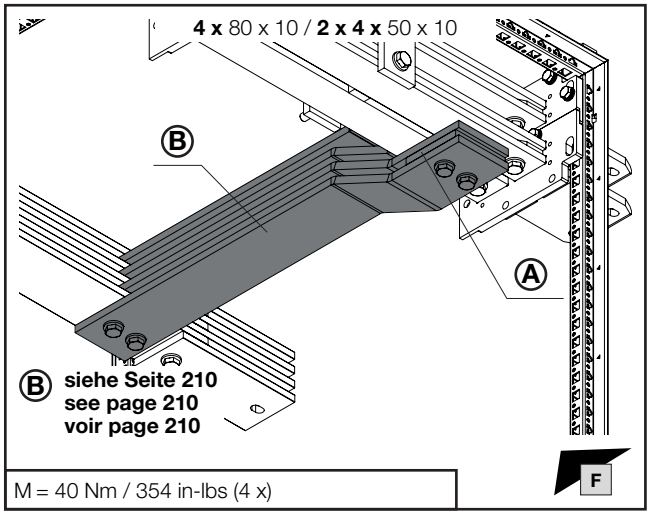

M = 40 Nm / 354 in-lbs (4 x)

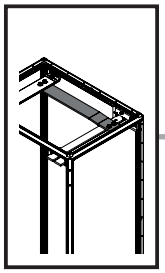

mm

DE EN FR

7. Montage PE/PEN-Sammelschienensystem
7. Assembling the PE/PEN busbar system
7. Montage des jeux de barres Terre/Terre-Neutre

7.13 TN-C-S-Brücke oben
7.13 TN-C-S bridge, top
7.13 Pont TN-C-S sous le toit

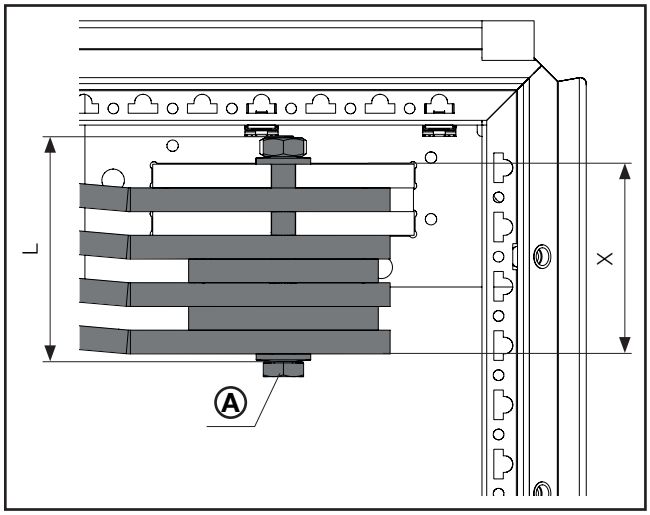

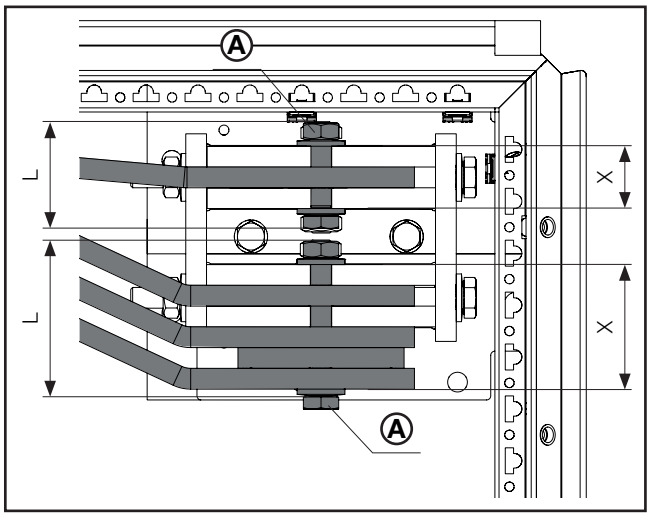

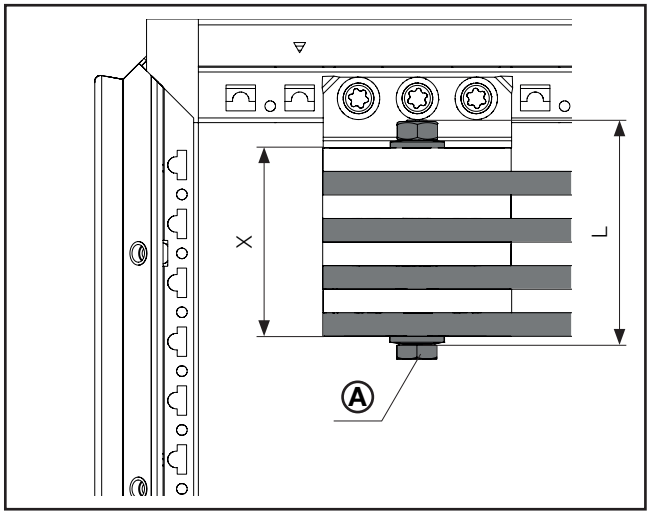

Mindestlänge Schrauben
Minimum length of screws
Longueurs minimales de vis

L = X + D + 15

Ausführung Schraube mm **Screw design** mm **Type de vis** mm	Ⓐ **Best.-Nr.** **Model No.** **Référence**
M10 x 35	**9686.830**
M10 x 45	**9686.845**
M10 x 55	**9686.865**
M10 x 65	**9686.855**
M10 x 75	**9686.870**
M10 x 85	**9686.885**
M10 x 95	**9686.890**

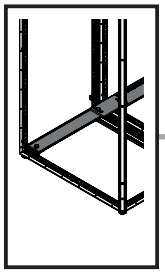

mm

SW16/
SW17

DE EN FR

7. Montage PE/PEN-Sammelschienensystem
7. Assembling the PE/PEN busbar system
7. Montage des jeux de barres Terre/Terre-Neutre

7.14 Versatz PE-System um 25 mm bzw. 50 mm unten
7.14 PE system offset by 25 mm / 50 mm, bottom
7.14 Système Terre décalé de 25 mm ou 50 mm dans la base

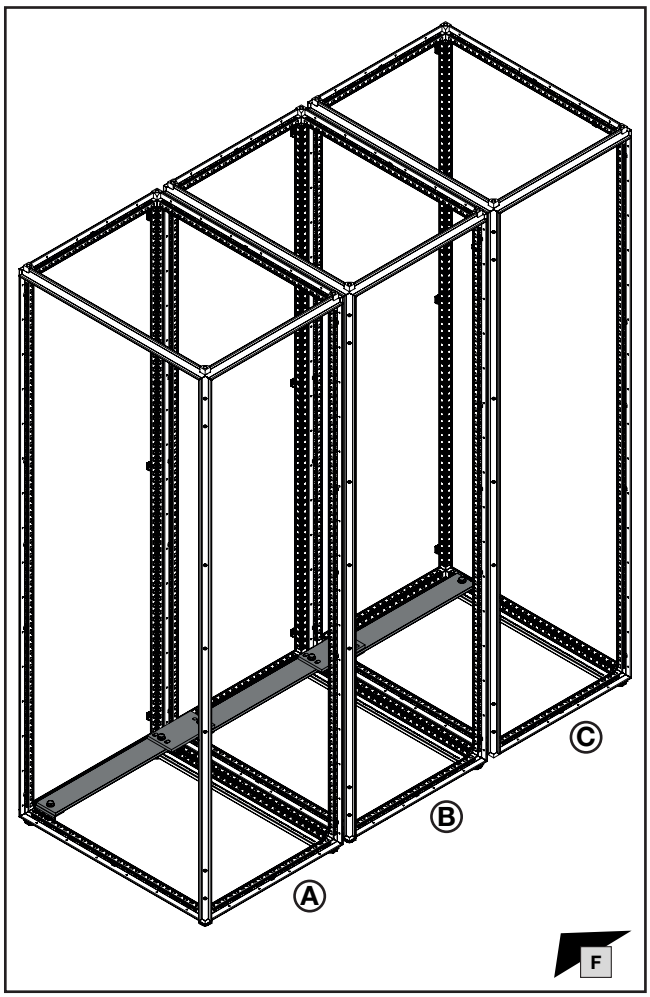

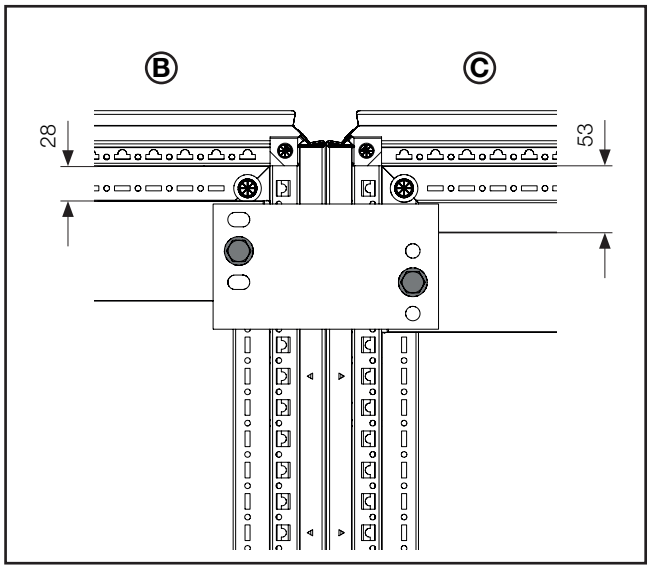

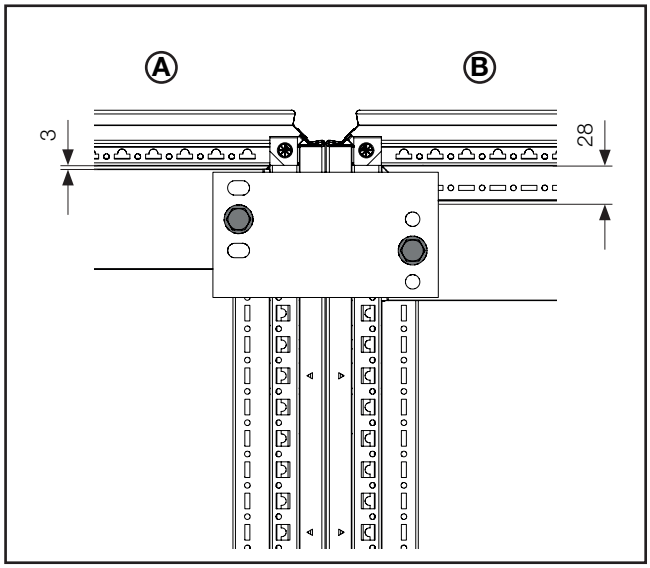

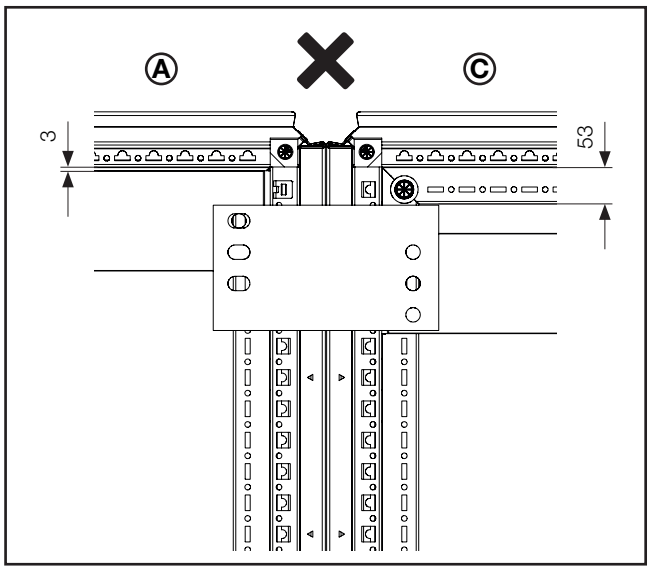

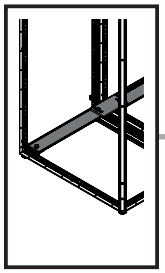

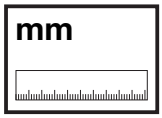

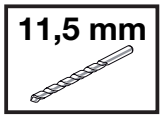

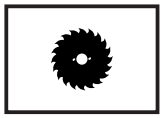

DE EN FR

7. Montage PE/PEN-Sammelschienensystem
7. Assembling the PE/PEN busbar system
7. Montage des jeux de barres Terre/Terre-Neutre

7.14 Versatz PE-System um 25 mm bzw. 50 mm unten
7.14 PE system offset by 25 mm / 50 mm, bottom
7.14 Système Terre décalé de 25 mm ou 50 mm dans la base

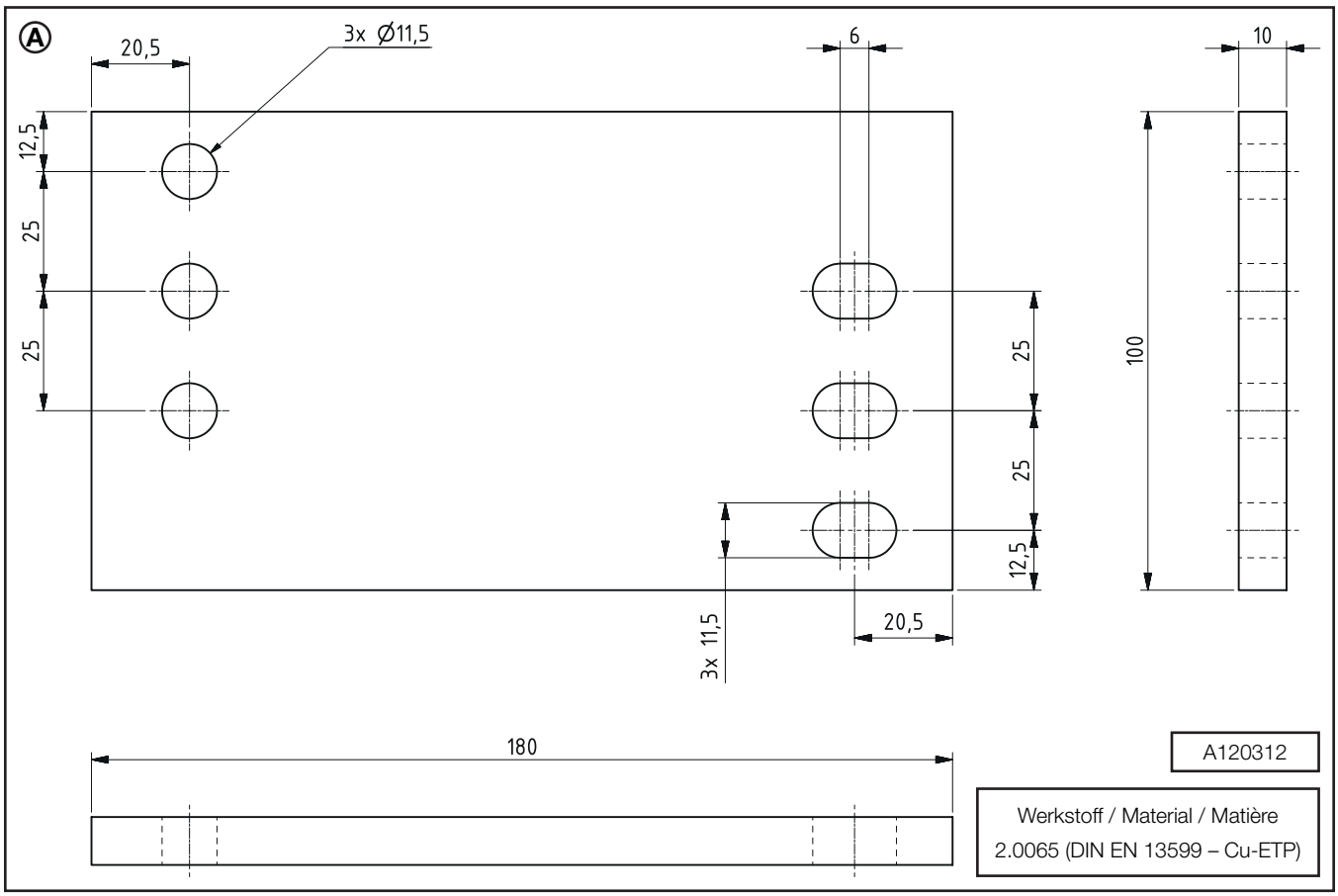

Hinweis / Note / Remarque

Prinzipielle Montage PE/PEN Befestigungswinkel, unten: siehe Kapitel 7.1. Beispielhafte Darstellung für 1 x 80.

Procedure for fitting the PE/PEN mounting angle, bottom: See chapter 7.1. Sample illustration for 1 x 80.

Principe de montage de l'équerre de fixation Terre/ Terre-Neutre dans la base : voir chapitre 7.1. Exemple de représentation pour 1 x 80.

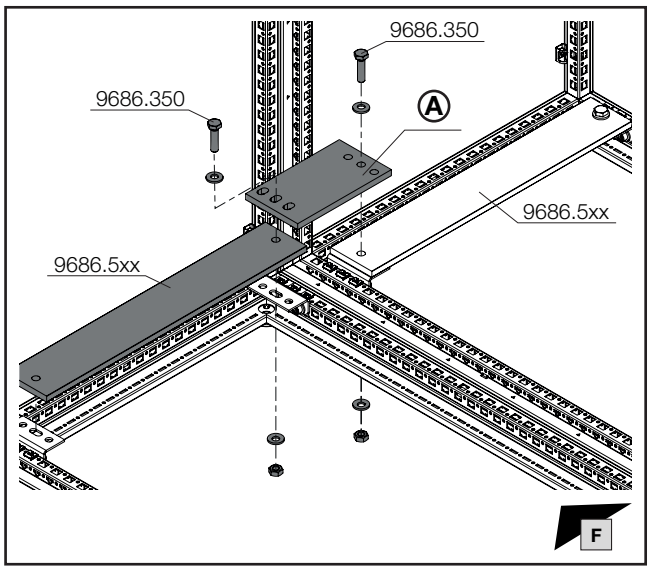

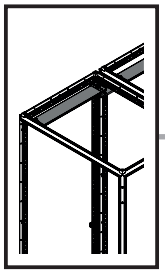

mm

SW16/
SW17

DE EN FR

7. Montage PE/PEN-Sammelschienensystem
7. Assembling the PE/PEN busbar system
7. Montage des jeux de barres Terre/Terre-Neutre

7.15 Versatz PE-System um 25 mm bzw. 50 mm oben
7.15 PE system offset by 25 mm / 50 mm, top
7.15 Système Terre décalé de 25 mm ou 50 mm sous le toit

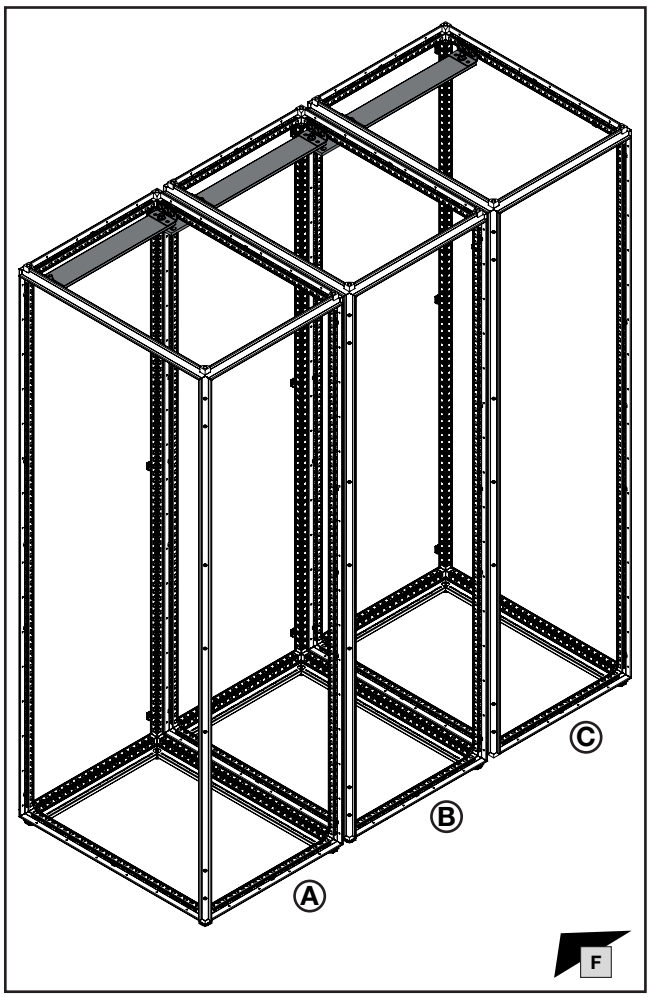

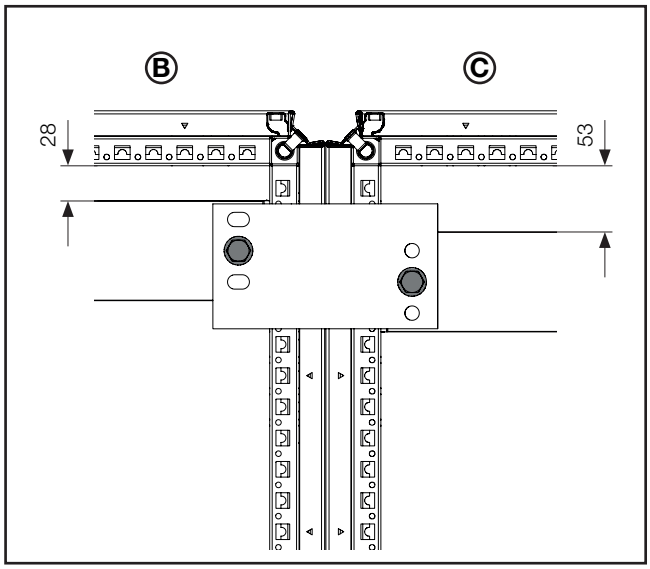

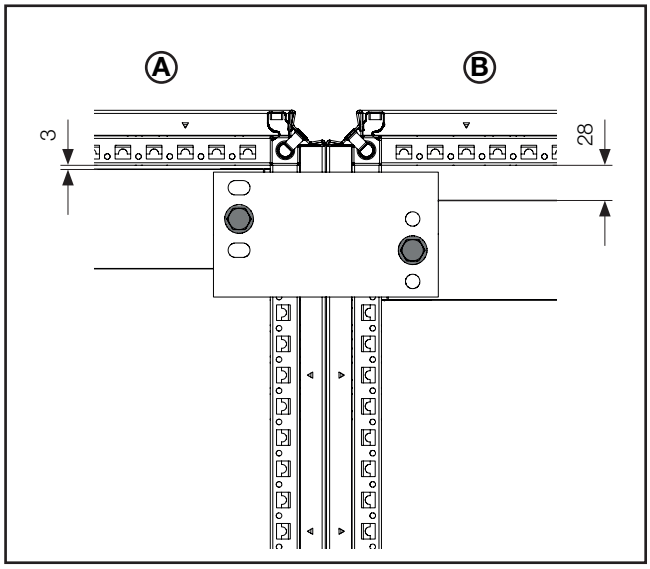

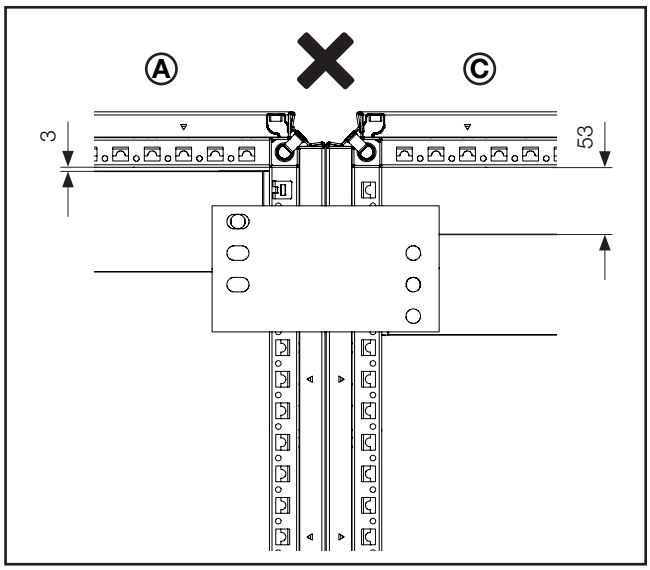

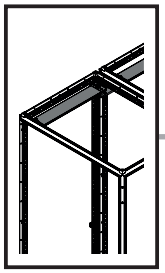

mm

11,5 mm

DE EN FR

7. Montage PE/PEN-Sammelschienensystem
7. Assembling the PE/PEN busbar system
7. Montage des jeux de barres Terre/Terre-Neutre

7.15 Versatz PE-System um 25 mm bzw. 50 mm oben
7.15 PE system offset by 25 mm / 50 mm, top
7.15 Système Terre décalé de 25 mm ou 50 mm sous le toit

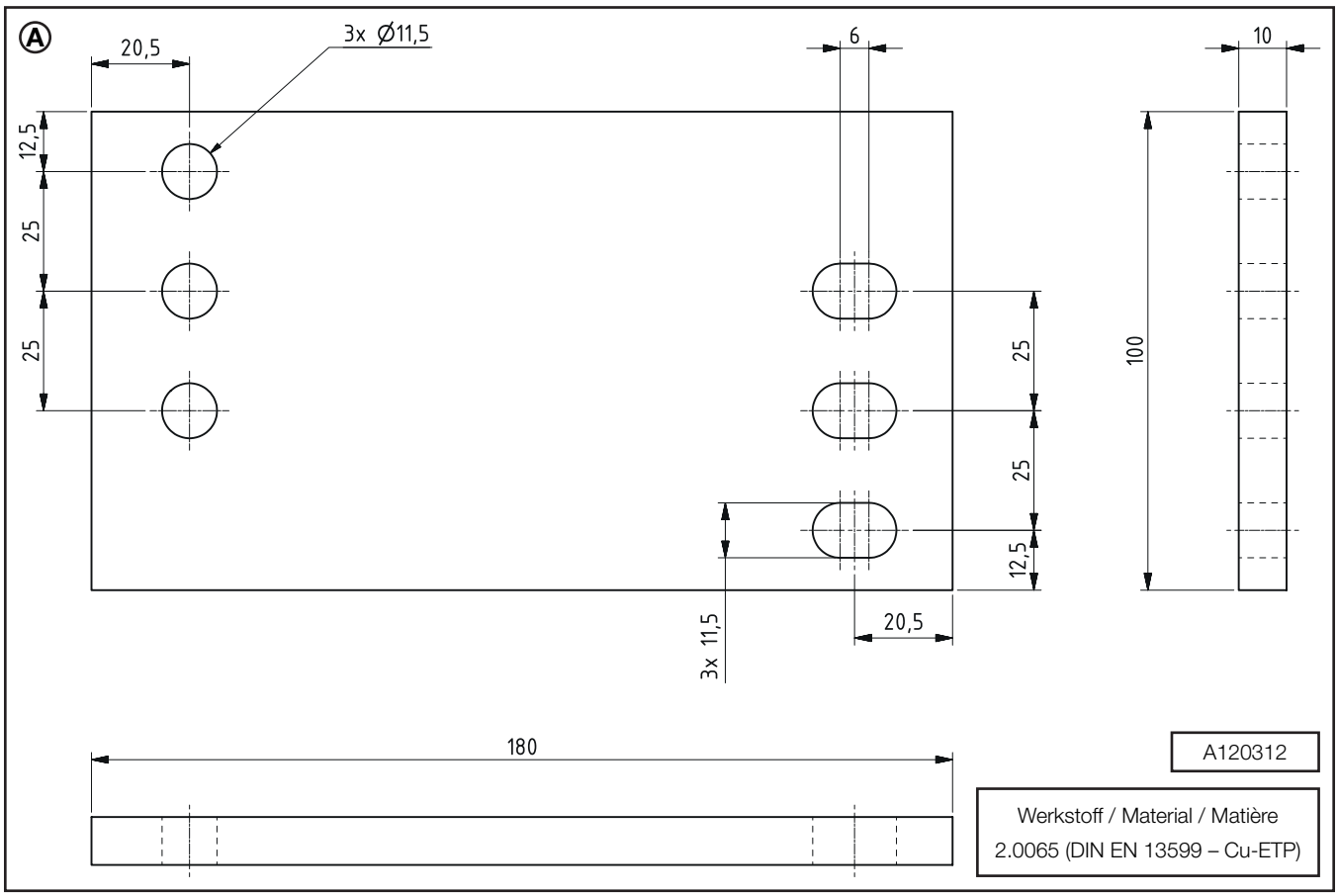

Hinweis / Note / Remarque

Prinzipielle Montage PE/PEN Befestigungswinkel, oben: siehe Kapitel 7.1. Beispielhafte Darstellung für 1 x 80.

Procedure for fitting the PE/PEN mounting angle, top: See chapter 7.1. Sample illustration for 1 x 80.

Principe de montage de l'équerre de fixation Terre/ Terre-Neutre sous le toit : voir chapitre 7.1. Exemple de représentation pour 1 x 80.

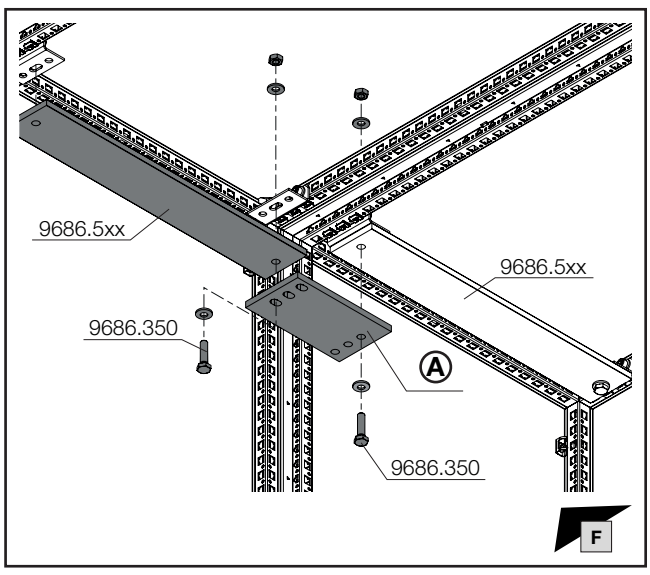

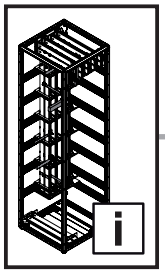

8. Montage Anschlusstechnik Haupt- und Verteilsammelschienen
8. Installing the connection system for main and distributions busbars
8. Montage des raccordements aux jeux de barres principaux et de distribution

8.1 Übersicht Anschlusspositionen dach- und bodengeführtes Verteilsammelschienenfeld

8.1 Overview of connection positions for roof- and base-area distribution busbar section

8.1 Vue d'ensemble des positions de raccordement du compartiment de jeux de barres de distribution sous le toit et à la base

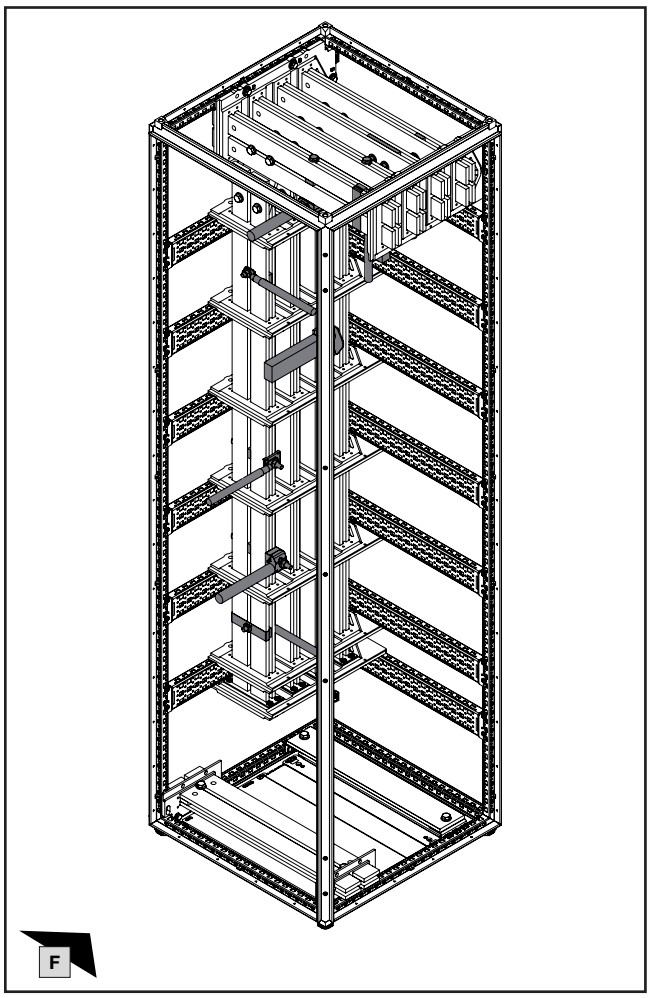

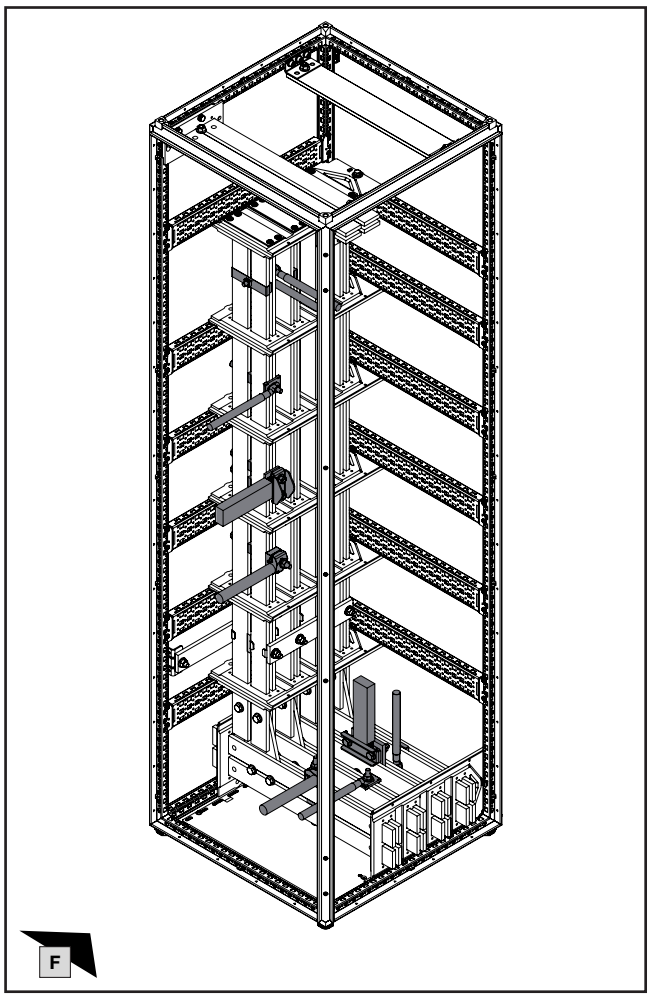

2 Sammelschienen 2 busbars 2 jeux de barres				4 Sammelschienen 4 busbars 4 jeux de barres				Best.-Nr. Model No. Référence
Ⓐ Dachbereich Roof area Sous le toit	Ⓒ Bodenbereich Base area Dans la base	Ⓑ vertikal vertical vertical	Kapitel Chapter Chapitre	Ⓓ Dachbereich Roof area Sous le toit	Ⓕ Bodenbereich Base area Dans la base	Ⓔ vertikal vertical vertical	Kapitel Chapter Chapitre	
✗	✗	✓	8.4	✓	✓	✓	8.10	**9676.710**
✗	✗	✓	8.5	✓	✓	✓	8.11	**9676.730**
✗	✗	✓	8.6	✗	✗	✓	8.12	**9676.747/.748/.749**
✗	✗	✗	–	✓	✓	✓	8.13	**9686.810/.820/.865**
✗	✗	✗	–	✓	✓	✓	8.14	**9686.820/.865**
✓	✓	✗	8.7	✗	✗	✗	–	**9686.810/.830**
✓	✓	✗	8.8	✗	✗	✗	–	**9686.830**
✓	✓	✗	8.9	✓	✓	✗	8.15	**9686.720/.730/ .740/.750**

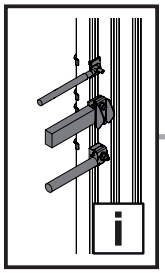

8. Montage Anschlusstechnik Haupt- und Verteilsammelschienen
8. Installing the connection system for main and distributions busbars
8. Montage des raccordements aux jeux de barres principaux et de distribution

8.2 Sammelschienen 2 x 30/50 x 10 in horizontaler und vertikaler Einbaulage
8.2 Busbars 2 x 30/50 x 10 installed in horizontal and vertical positions
8.2 Jeux de barres 2 x 30/50 x 10 en position horizontale et verticale

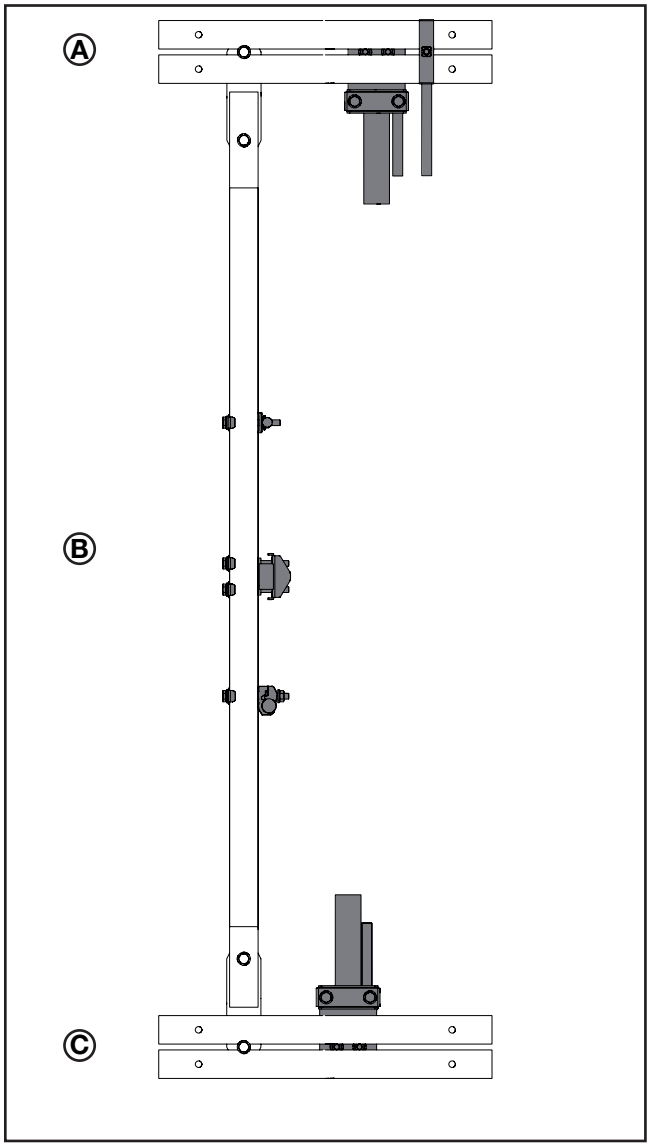

Hinweis / Note / Remarque

Die Montage der Anschlusstechnik wird im Folgenden beispielhaft an senkrechten Verteilsammelschienen gezeigt.

Installation of the connection system for vertical distribution busbars depicted in the following as illustration.

Le montage du système de raccordement est illustré à la suite avec l'exemple de jeux de barres de distribution verticales.

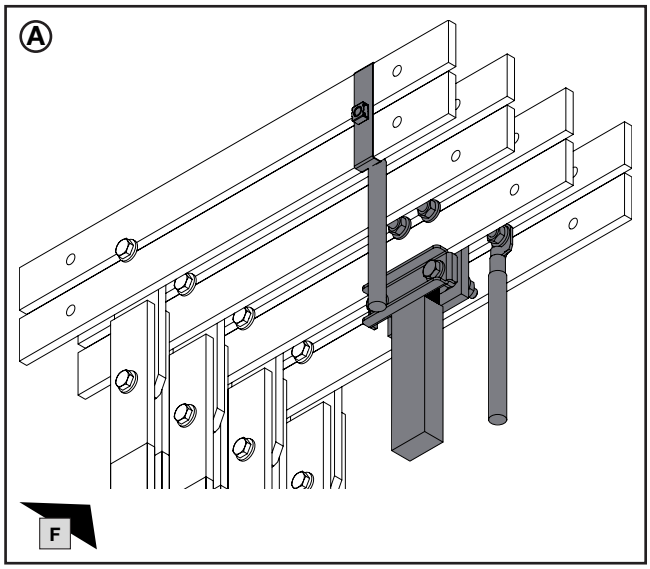

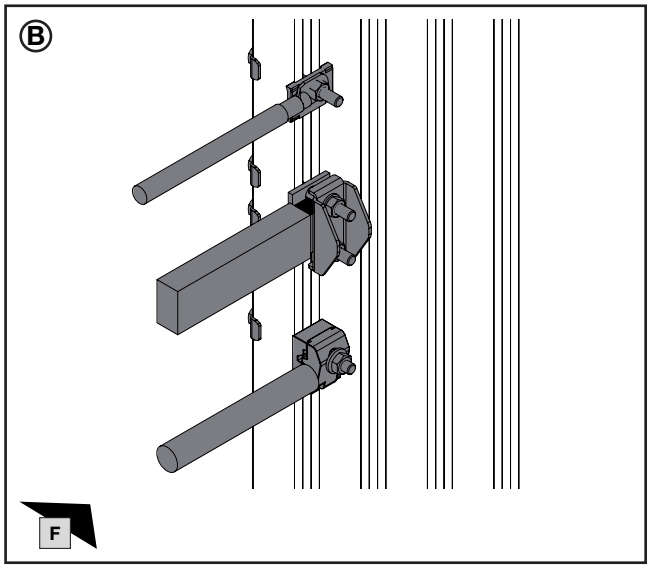

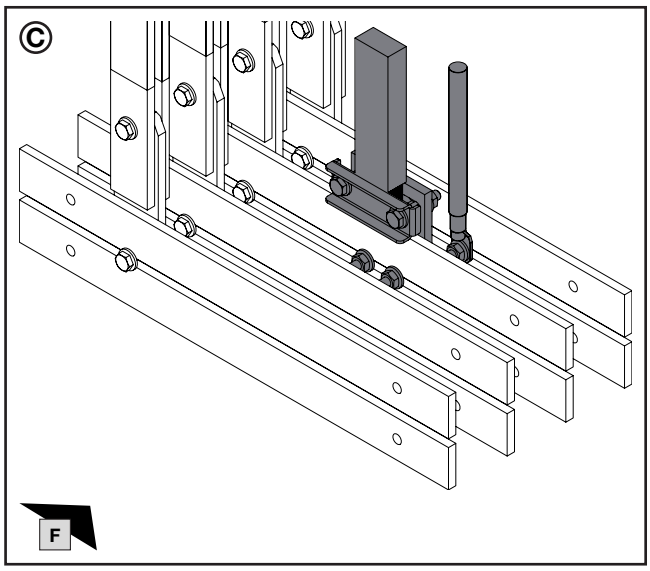

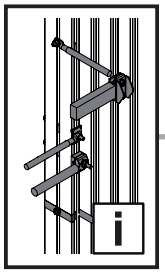

8. Montage Anschlusstechnik Haupt- und Verteilsammelschienen
8. Installing the connection system for main and distributions busbars
8. Montage des raccordements aux jeux de barres principaux et de distribution

8.3 Sammelschienen 4 x 30/50 x 10 in horizontaler und vertikaler Einbaulage
8.3 Busbars 4 x 30/50 x 10 installed in horizontal and vertical positions
8.3 Jeux de barres 4 x 30/50 x 10 en position horizontale et verticale

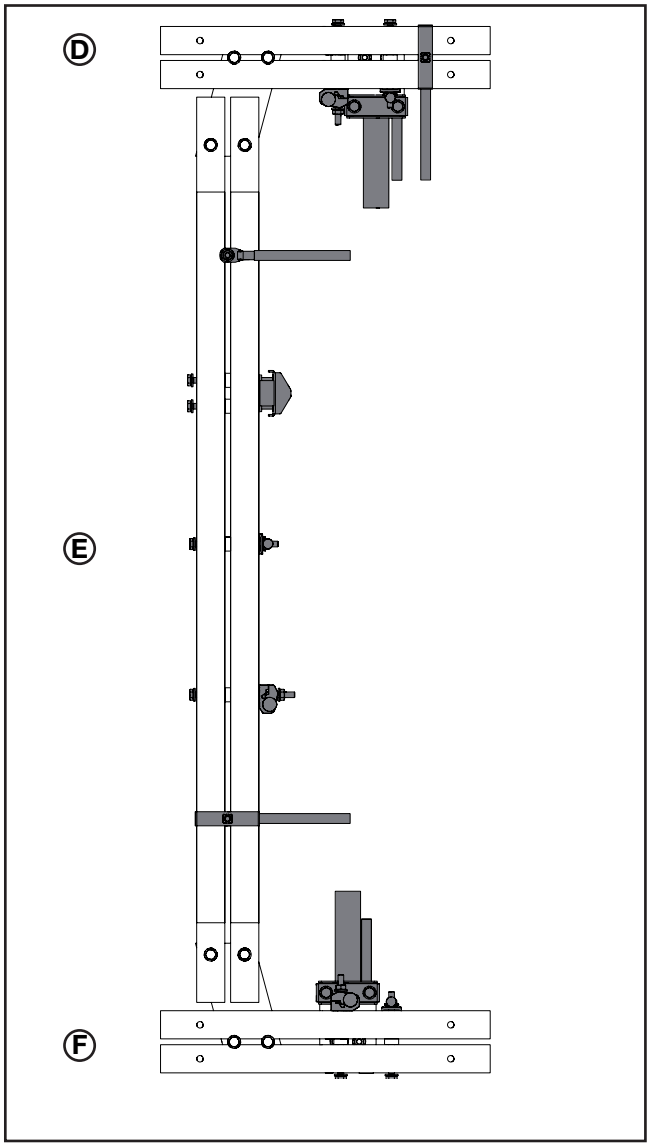

Hinweis / Note / Remarque

Die Montage der Anschlusstechnik wird im Folgenden beispielhaft an senkrechten Verteilsammelschienen gezeigt.

Installation of the connection system for vertical distribution busbars depicted in the following as illustration.

Le montage du système de raccordement est illustré à la suite avec l'exemple de jeux de barres de distribution verticales.

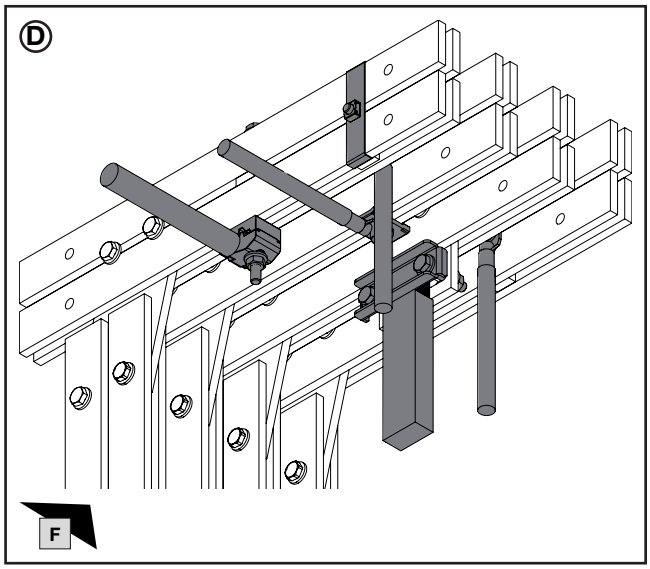

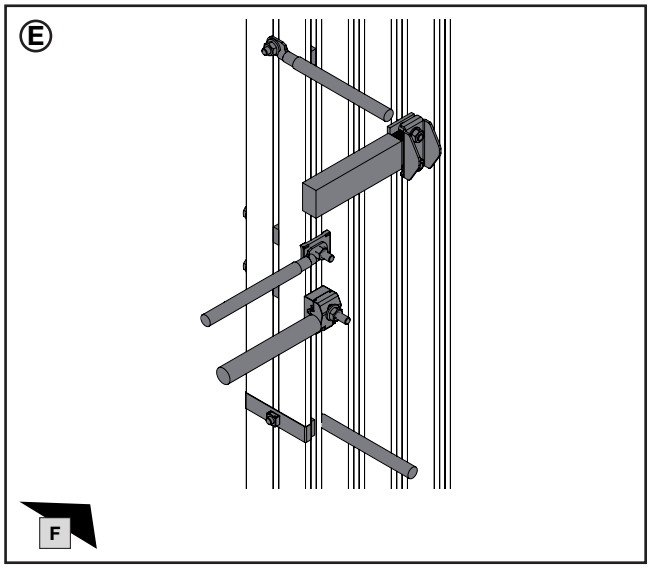

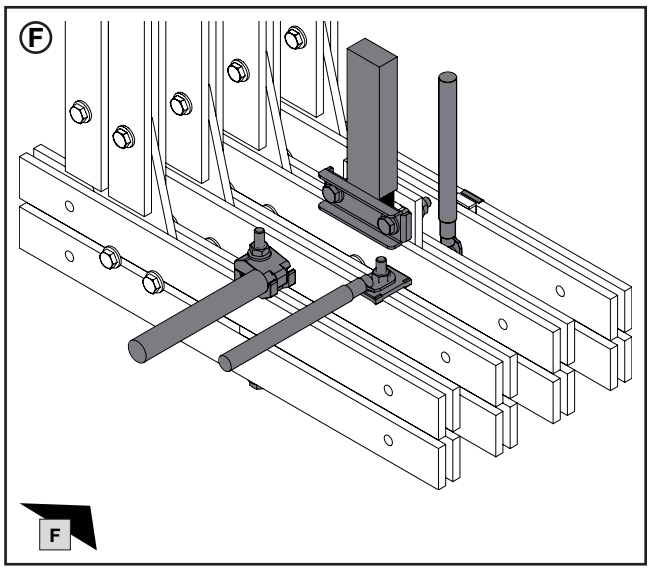

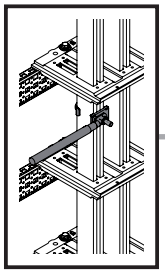

SW16/
SW17

DE EN FR

8. Montage Anschlusstechnik Haupt- und Verteilsammelschienen
8. Installing the connection system for main and distributions busbars
8. Montage des raccordements aux jeux de barres principaux et de distribution

8.4 2 Sammelschienen in horizontaler und vertikaler Einbaulage – Anschlussplatten für Bolzen M10
8.4 2 busbars installed in horizontal and vertical positions – Connection plates for M10 bolts
8.4 2 jeux de barres en position horizontale et verticale – plaques de raccordement pour boulons M10

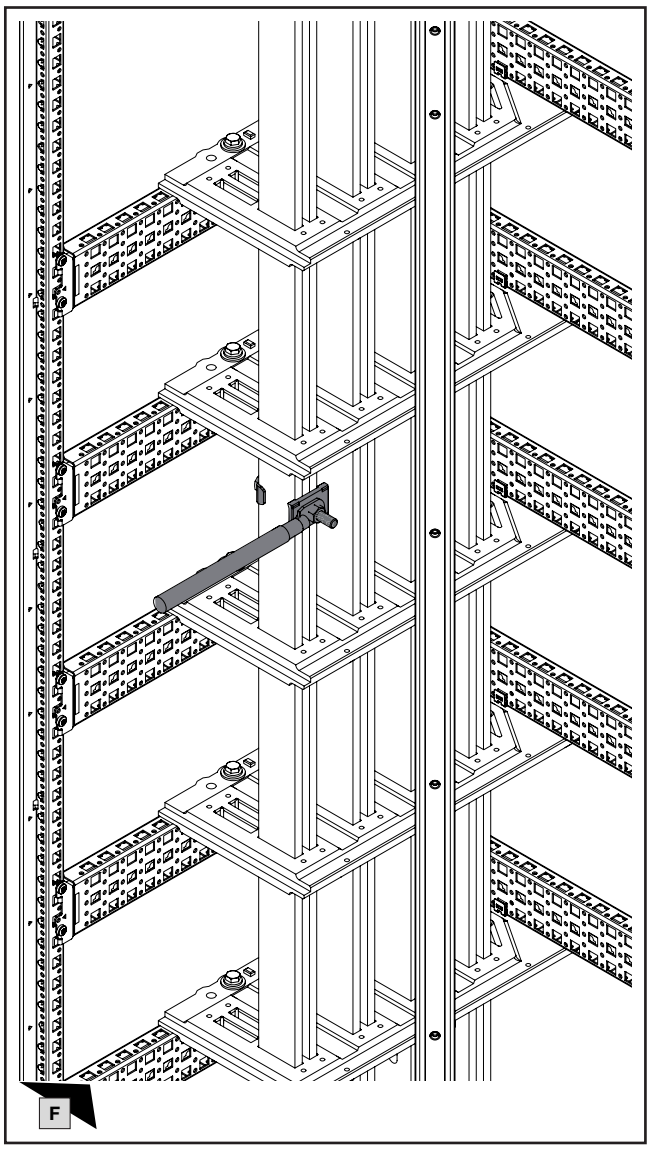

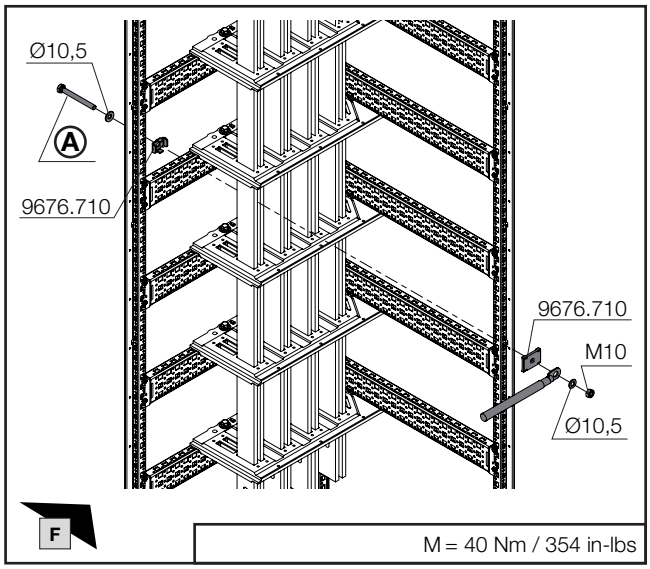

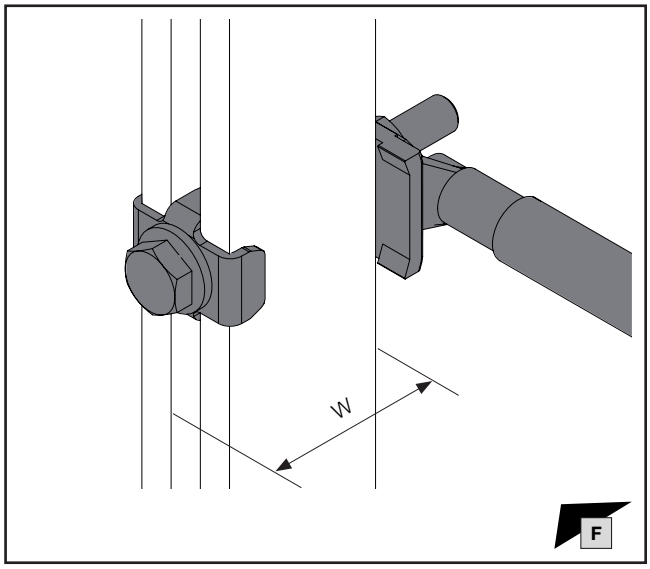

Ausführung Version Modèle	**W** mm	Ⓐ Best.-Nr. Model No. Référence
M10 x 75	30	**9686.870**
M10 x 95	50	**9686.890**

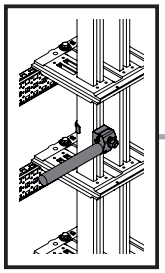

SW16/
SW17

DE EN FR

8. Montage Anschlusstechnik Haupt- und Verteilsammelschienen
8. Installing the connection system for main and distributions busbars
8. Montage des raccordements aux jeux de barres principaux et de distribution

8.5 2 Sammelschienen in horizontaler und vertikaler Einbaulage – Direktanschlussklemme
8.5 2 busbars installed in horizontal and vertical positions – Direct connection terminal
8.5 2 jeux de barres en position horizontale et verticale – borne de raccordement direct

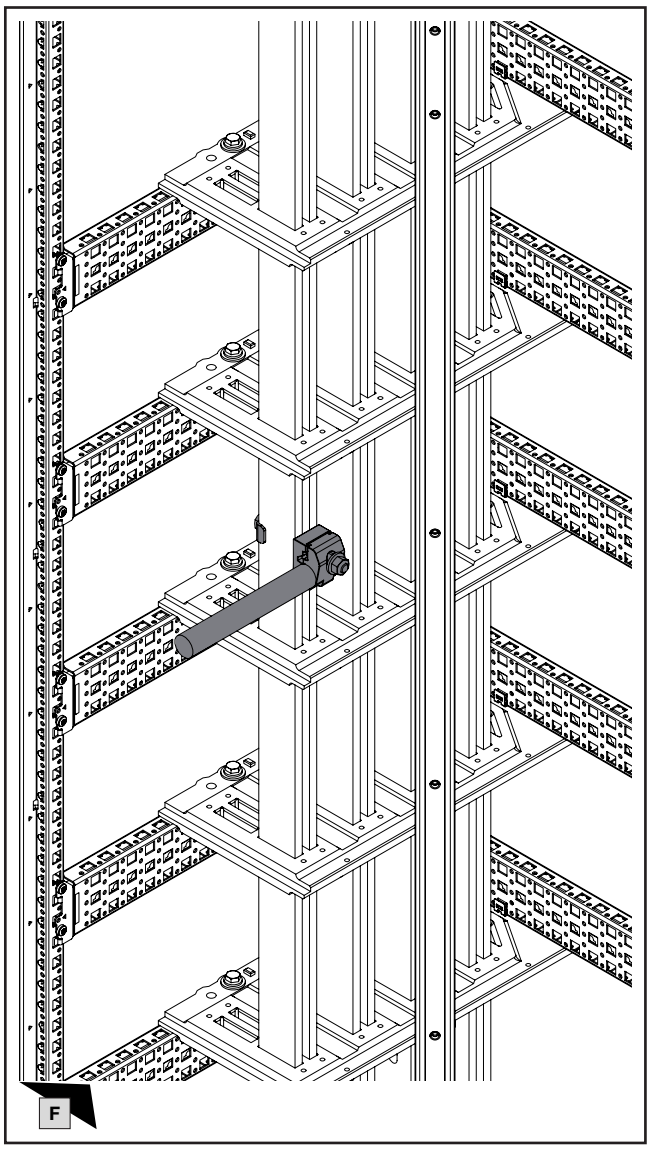

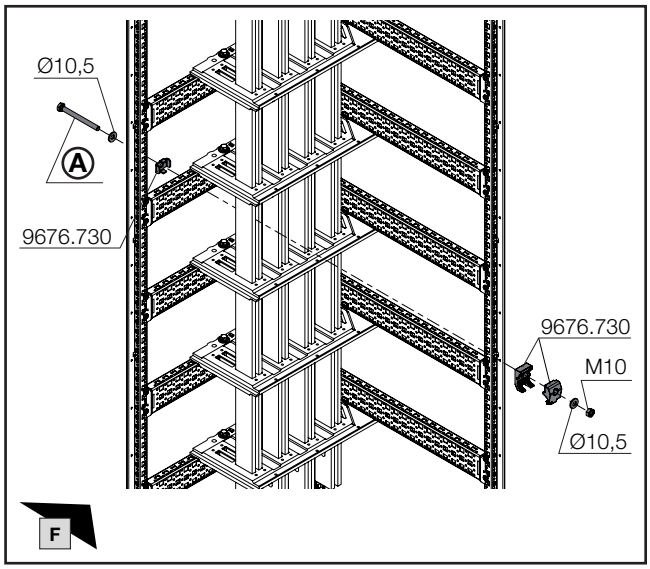

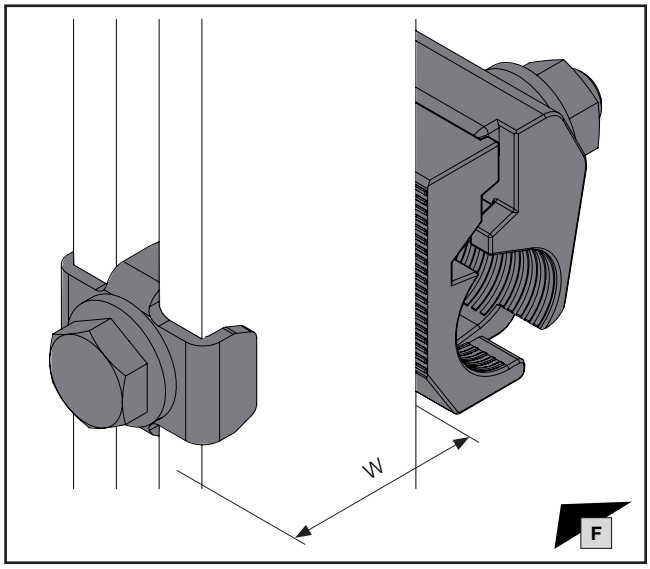

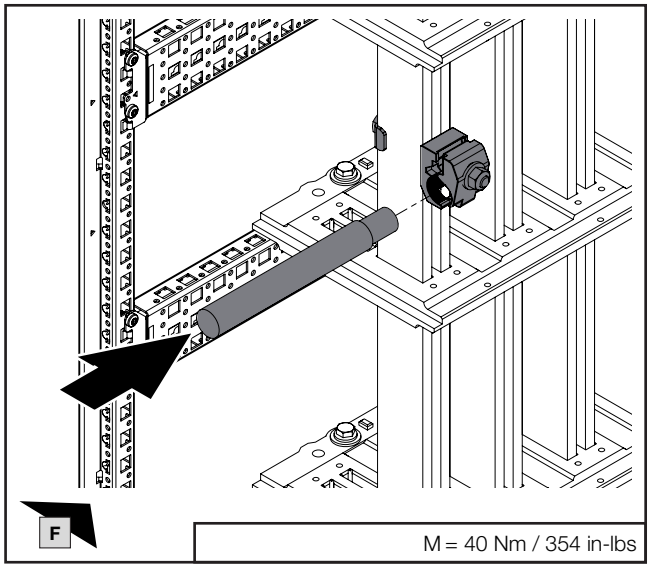

Ausführung Version Modèle	**W** mm	Ⓐ Best.-Nr. Model No. Référence
M10 x 95	30	**9686.890**
M10 x 110	50	**9686.811**

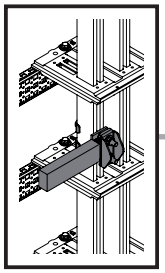

SW16/
SW17

DE EN FR

8. Montage Anschlusstechnik Haupt- und Verteilsammelschienen
8. Installing the connection system for main and distributions busbars
8. Montage des raccordements aux jeux de barres principaux et de distribution

8.6 2 Sammelschienen in vertikaler Einbaulage – Anschlussplatten zum Anschluss von lamellierten Flachkupferschienen

8.6 2 busbars installed in vertical position – Connection plates for connecting laminated flat copper bars

8.6 2 jeux de barres en position verticale – plaques de raccordement pour raccorder les barres de cuivre plates lamellées

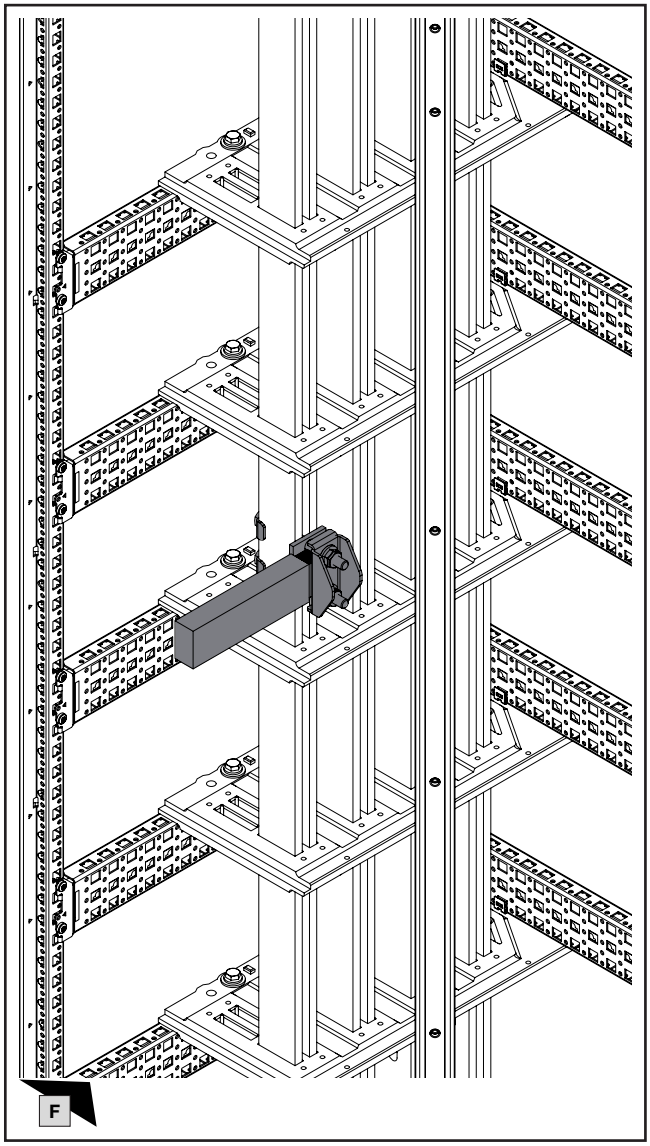

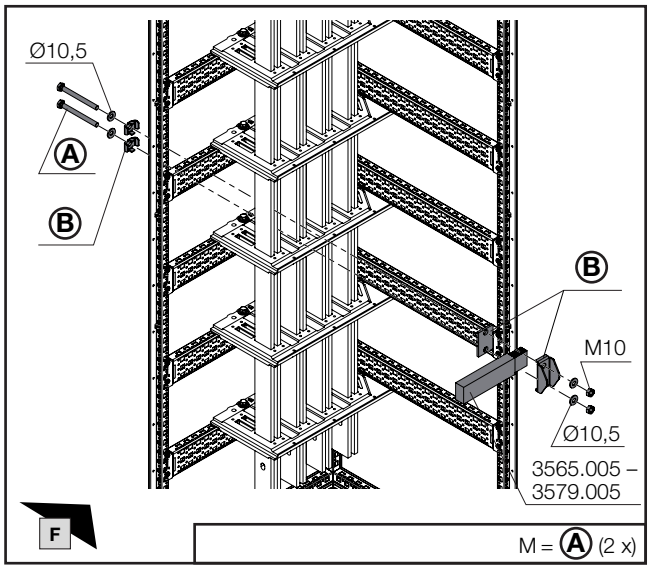

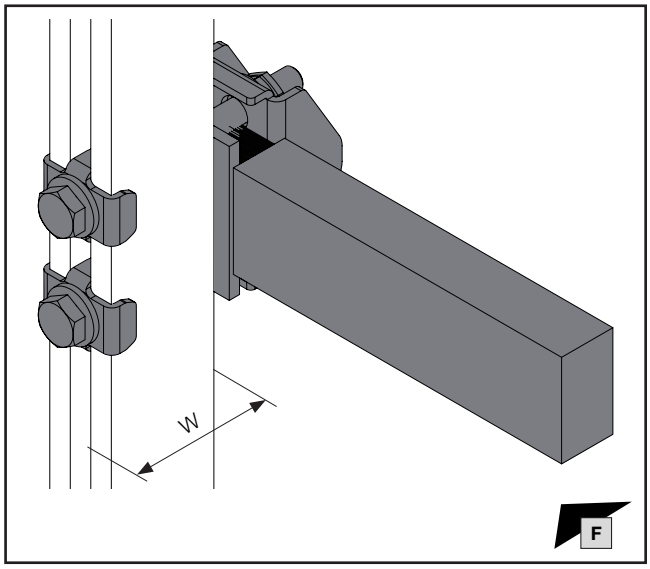

Ausführung Version Modèle	**W** mm	Ⓐ Best.-Nr. Model No. Référence
M10 x 85	30	**9686.885**
M10 x 110	50	**9686.811**

Ⓐ **M** Nm / in-lbs	Ⓑ Best.-Nr. Model No. Référence
20 / 177	**9676.747**
25 / 221	**9676.748**
30 / 265	**9676.749**

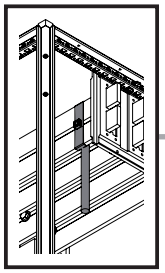

SW16/
SW17

DE EN FR

8. Montage Anschlusstechnik Haupt- und Verteilsammelschienen
8. Installing the connection system for main and distributions busbars
8. Montage des raccordements aux jeux de barres principaux et de distribution

8.7 2 Sammelschienen in horizontaler Einbaulage – Anschluss-Set
8.7 2 busbars installed in horizontal position – Connection set
8.7 2 jeux de barres en position horizontale – kit de raccordement

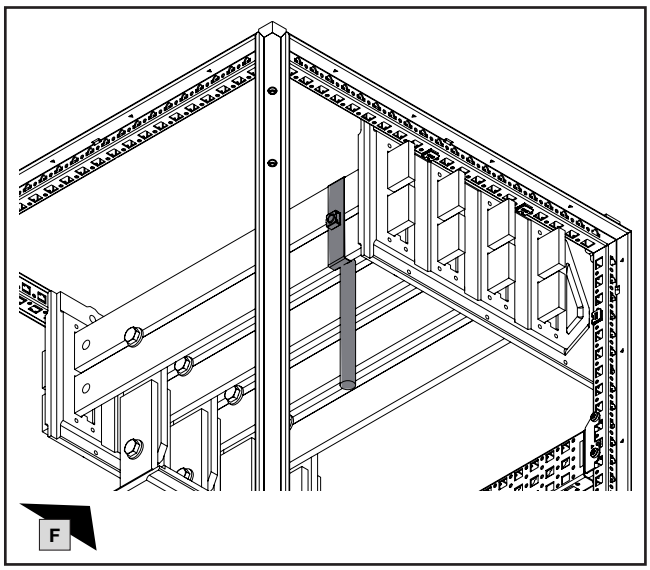

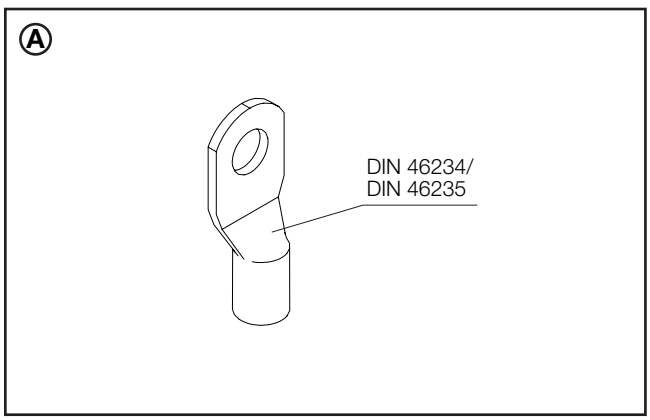

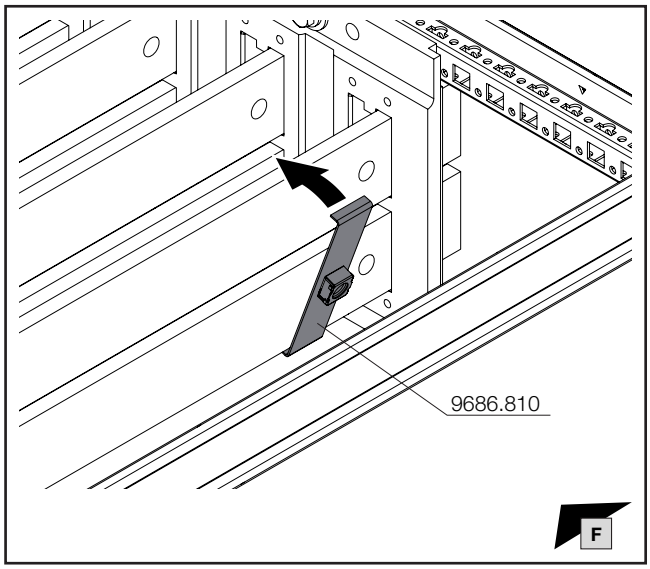

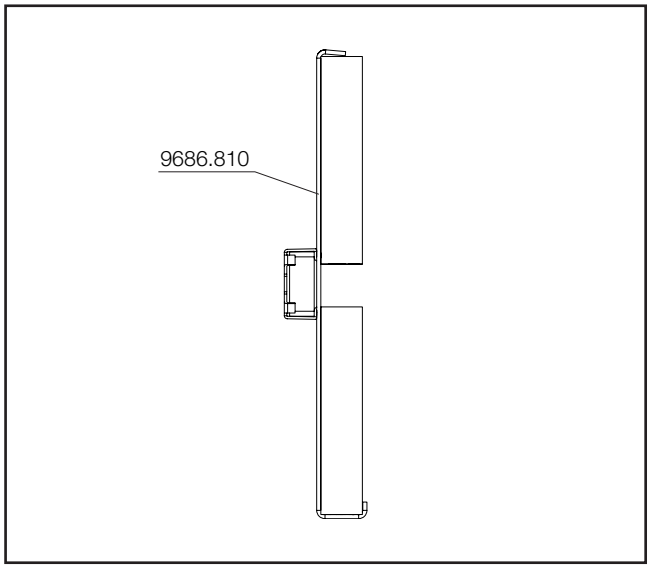

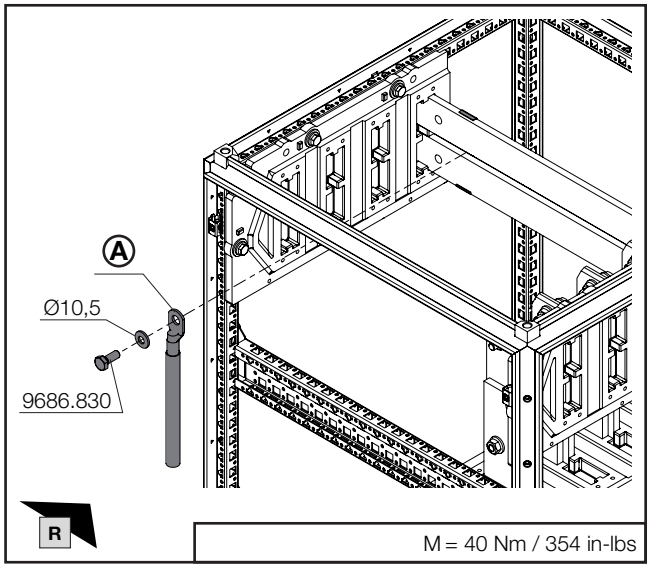

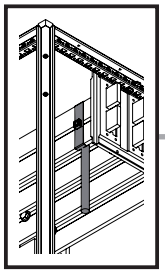

mm

8. Montage Anschlusstechnik Haupt- und Verteilsammelschienen
8. Installing the connection system for main and distributions busbars
8. Montage des raccordements aux jeux de barres principaux et de distribution

8.7 2 Sammelschienen in horizontaler Einbaulage – Anschluss-Set
8.7 2 busbars installed in horizontal position – Connection set
8.7 2 jeux de barres en position horizontale – kit de raccordement

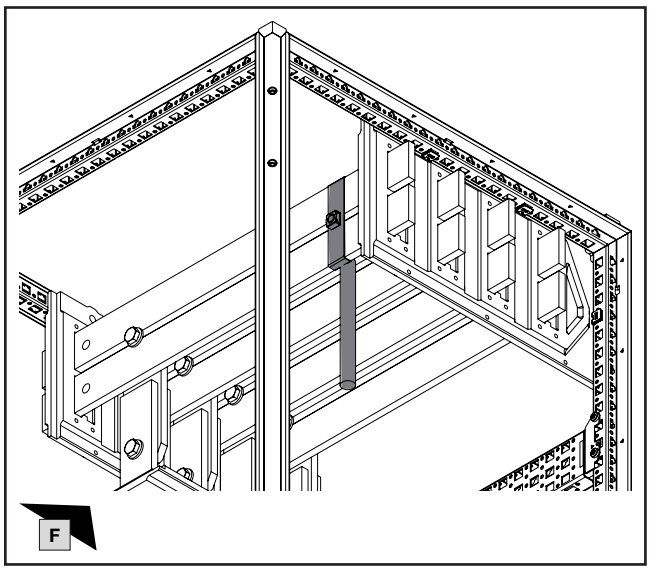

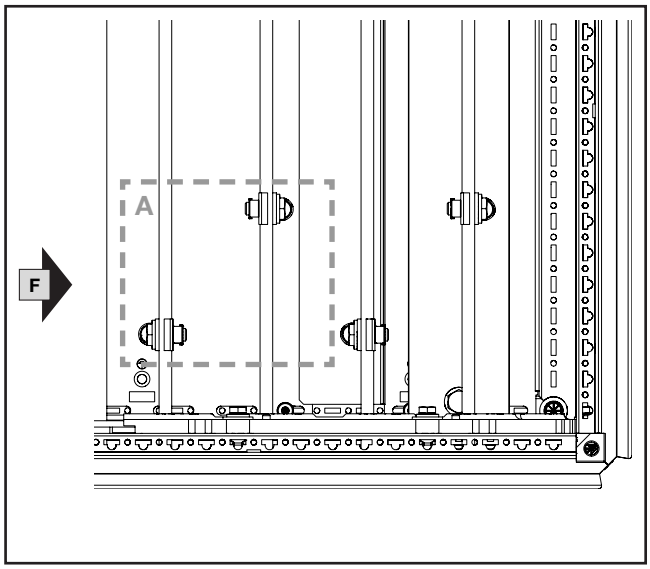

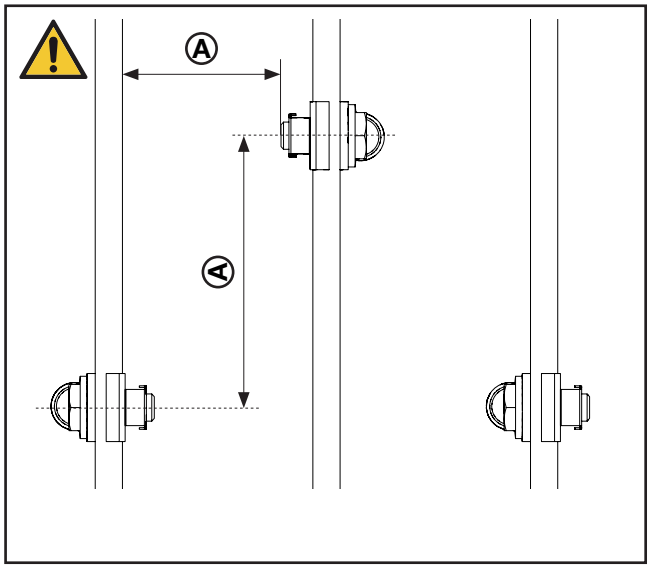

Hinweis / Note / Remarque Ⓐ

Die Abstände für Luft- und Kriechstrecken sind je nach Anwendungsfall auszulegen!

The clearances and creepage distances should be tailored to the individual application.

Les distances pour les entrefers et les lignes de fuite doivent être déterminées en fonction de l'application !

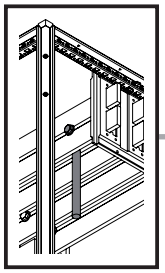

mm

SW16/
SW17

DE EN FR

8. Montage Anschlusstechnik Haupt- und Verteilsammelschienen
8. Installing the connection system for main and distributions busbars
8. Montage des raccordements aux jeux de barres principaux et de distribution

8.8 2 Sammelschienen in horizontaler Einbaulage – Schraubverbindung
8.8 2 busbars installed in horizontal position – Screw connection
8.8 2 jeux de barres en position horizontale – connexion vissée

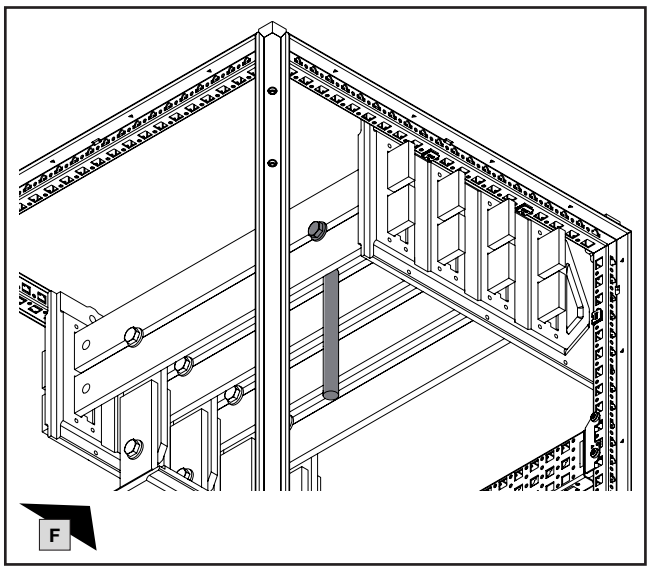

Hinweis / Note / Remarque Ⓐ

Die Abstände für Luft- und Kriechstrecken sind je nach Anwendungsfall auszulegen!

The clearances and creepage distances should be tailored to the individual application.

Les distances pour les entrefers et les lignes de fuite doivent être déterminées en fonction de l'application !

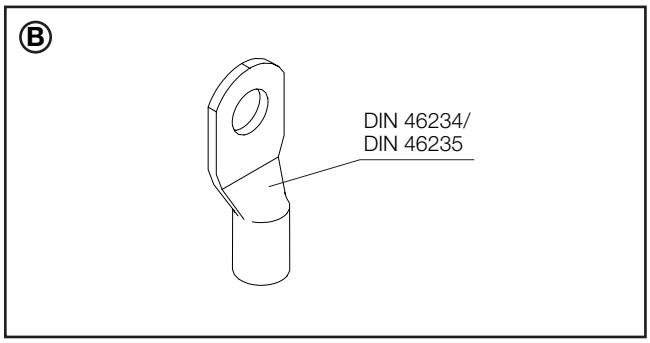

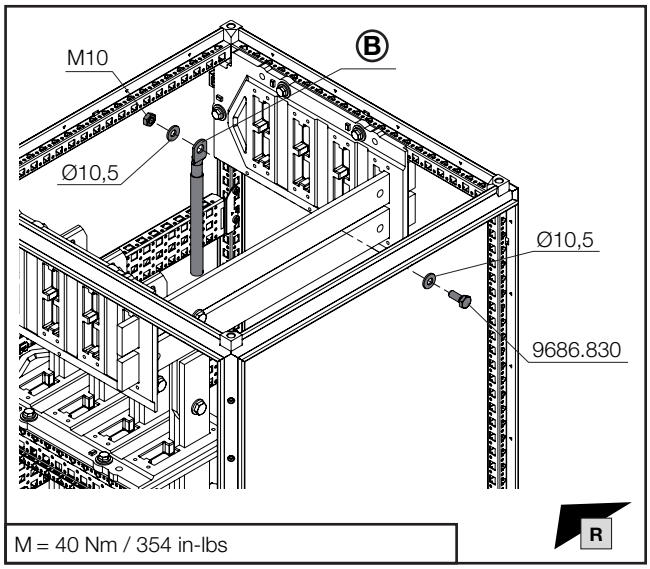

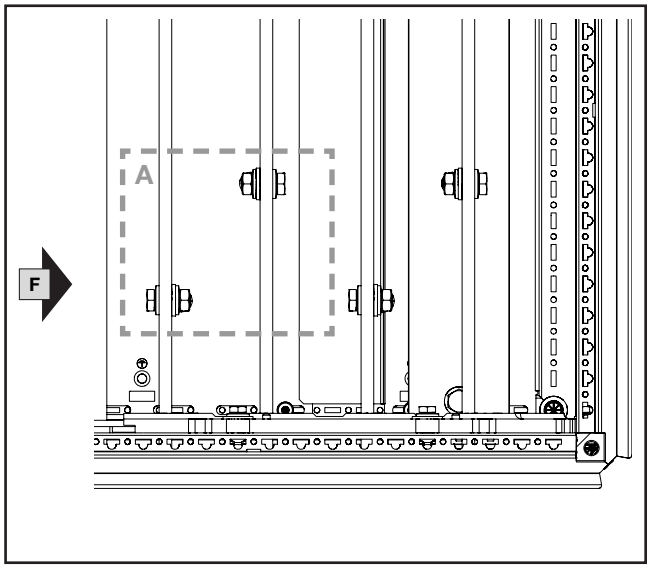

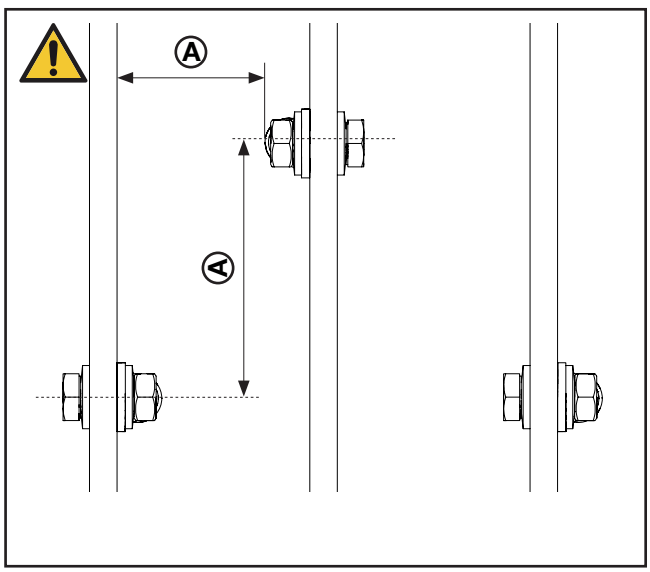

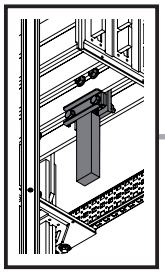

SW16/
SW17

DE EN FR

8. Montage Anschlusstechnik Haupt- und Verteilsammelschienen
8. Installing the connection system for main and distributions busbars
8. Montage des raccordements aux jeux de barres principaux et de distribution

8.9 2 Sammelschienen in horizontaler Einbaulage – Anschlussplatten zum Anschluss von lamellierten Flachkupferschienen

8.9 2 busbars installed in horizontal position – Connection plates for connecting laminated flat copper bars

8.9 2 jeux de barres en position horizontale – plaques de raccordement pour raccorder les barres de cuivre plates lamellées

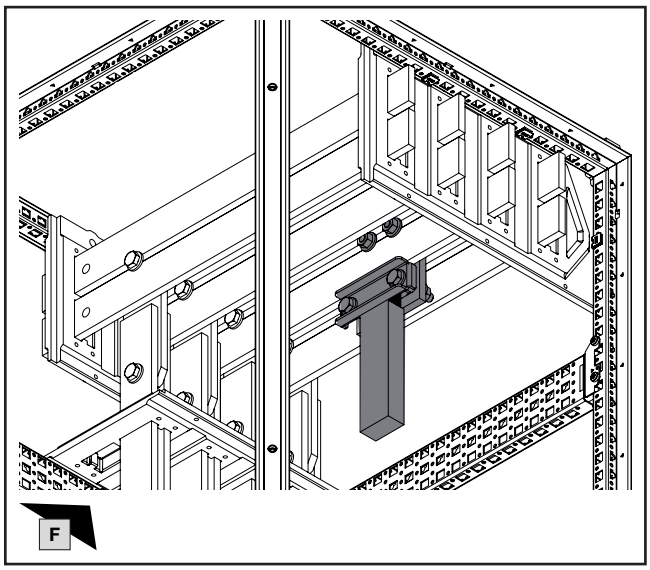

max. 2 x H x W mm²	**X** mm	Ⓐ **Best.-Nr. Model No. Référence**
2 x 10 x 32 x 1	45	**9686.720**
2 x 10 x 63 x 1	45	**9686.730**
2 x 10 x 100 x 1	45	**9686.740**

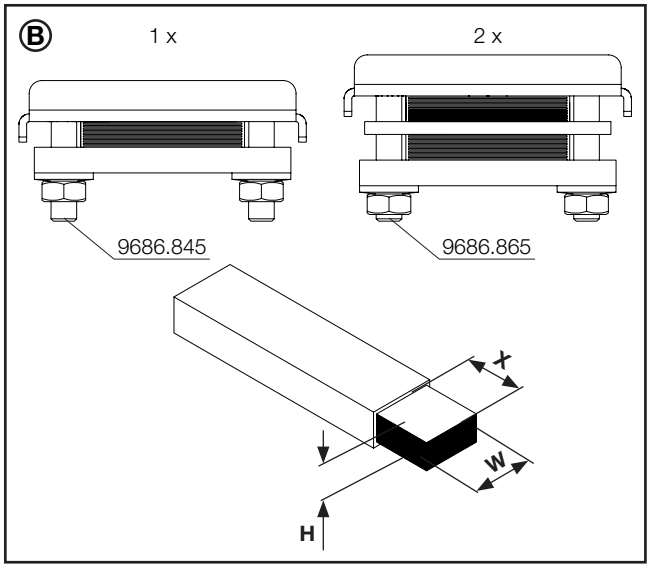

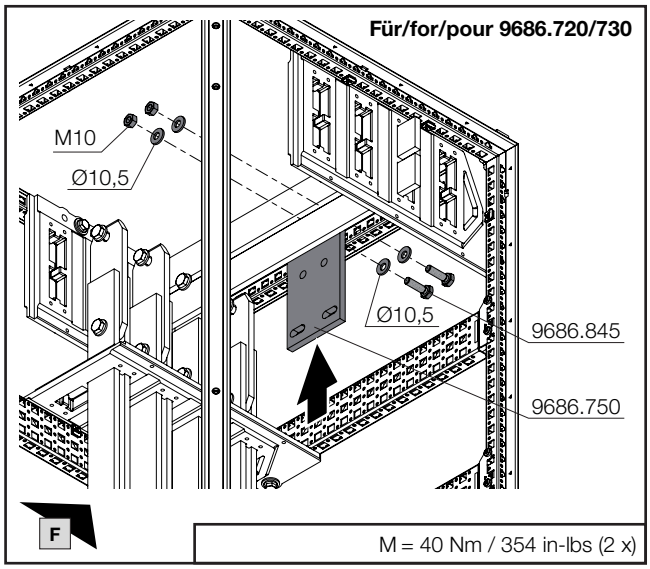

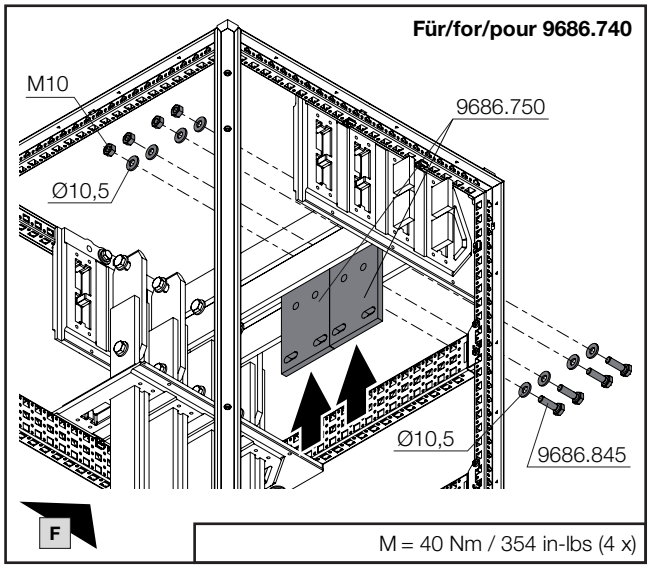

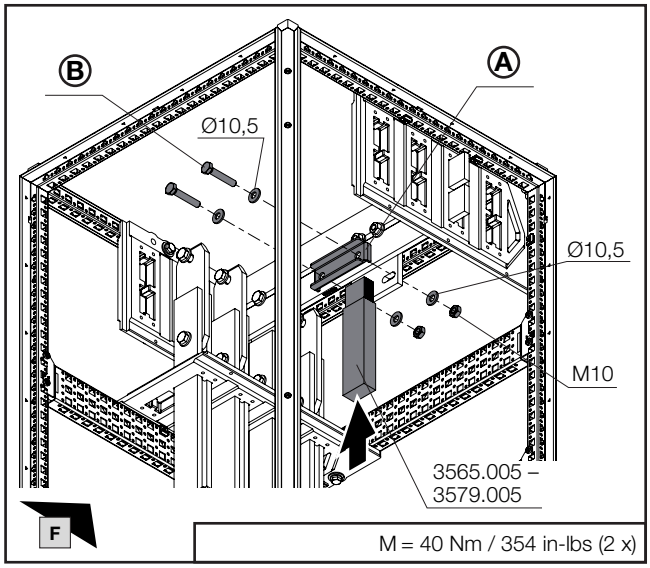

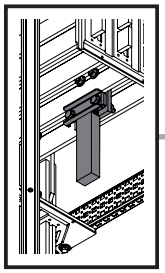

mm

8. Montage Anschlusstechnik Haupt- und Verteilsammelschienen
8. Installing the connection system for main and distributions busbars
8. Montage des raccordements aux jeux de barres principaux et de distribution

8.9 2 Sammelschienen in horizontaler Einbaulage – Anschlussplatten zum Anschluss von lamellierten Flachkupferschienen

8.9 2 busbars installed in horizontal position – Connection plates for connecting laminated flat copper bars

8.9 2 jeux de barres en position horizontale – plaques de raccordement pour raccorder les barres de cuivre plates lamellées

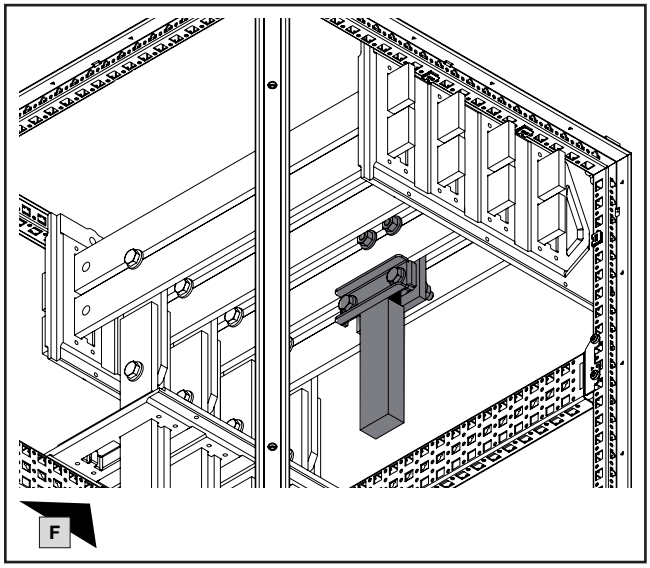

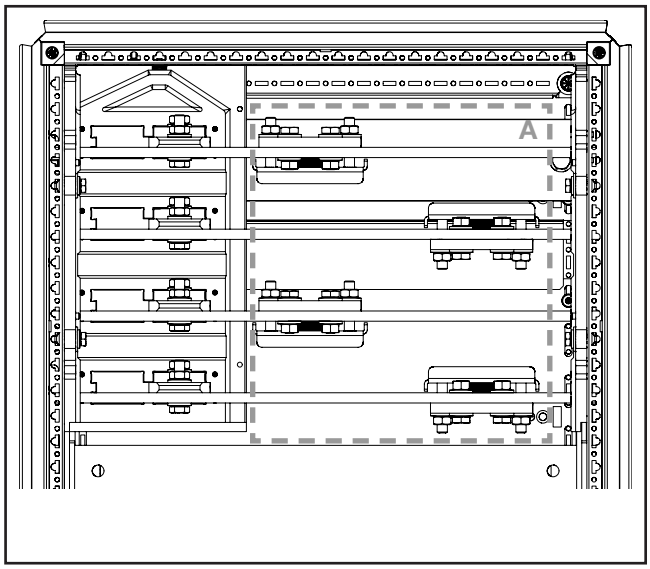

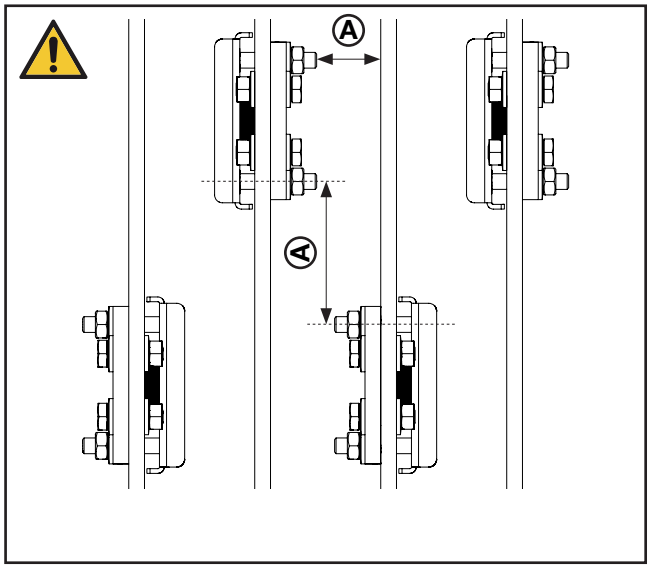

Hinweis / Note / Remarque Ⓐ

Die Abstände für Luft- und Kriechstrecken sind je nach Anwendungsfall auszulegen!

The clearances and creepage distances should be tailored to the individual application.

Les distances pour les entrefers et les lignes de fuite doivent être déterminées en fonction de l'application !

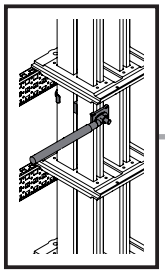

mm

SW16/ SW17

11,5 mm

DE EN FR

8. Montage Anschlusstechnik Haupt- und Verteilsammelschienen
8. Installing the connection system for main and distributions busbars
8. Montage des raccordements aux jeux de barres principaux et de distribution

8.10 4 Sammelschienen in horizontaler und vertikaler Einbaulage – Anschlussplatten für Bolzen M10

8.10 4 busbars installed in horizontal and vertical positions – Connection plates for M10 bolts

8.10 4 jeux de barres en position horizontale et verticale – plaques de raccordement pour boulons M10

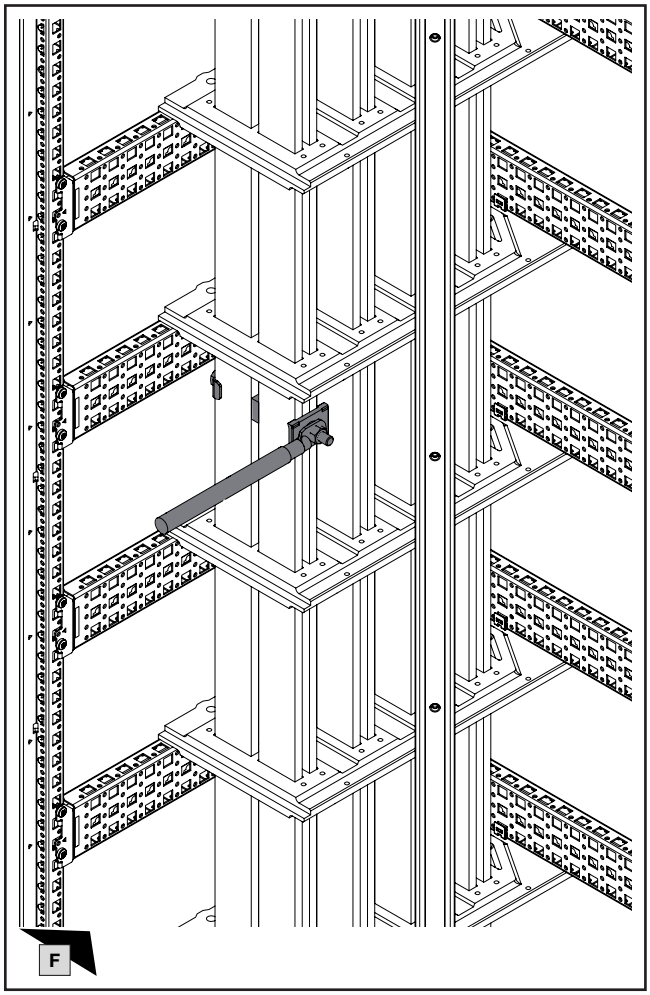

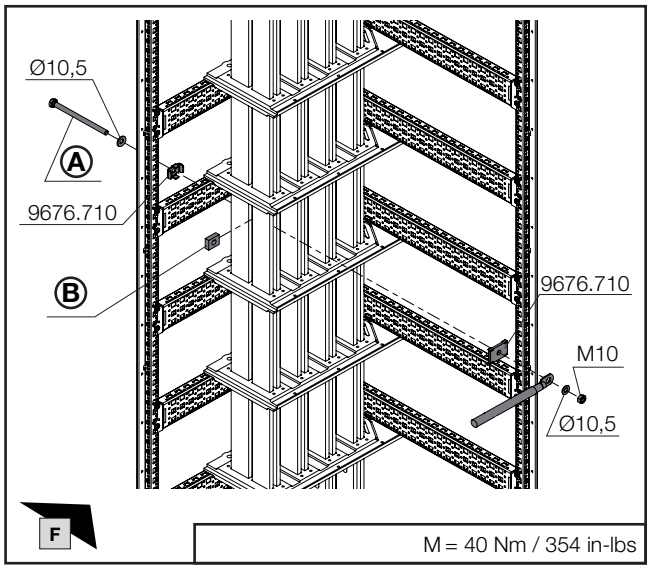

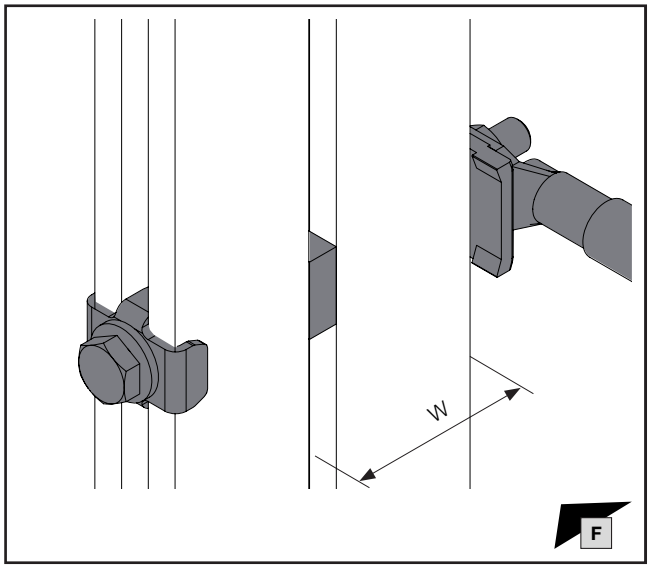

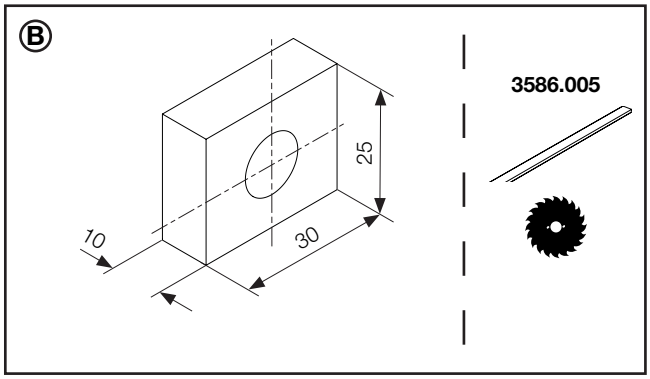

Ausführung Version Modèle	W mm	Ⓐ Best.-Nr. Model No. Référence
M10 x 110	30	**9686.811**
M10 x 150	50	**9686.815**

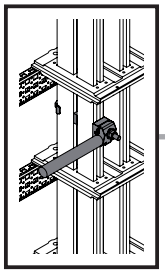

mm

SW16/
SW17

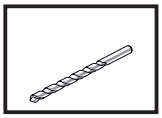

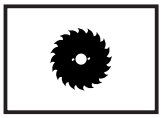

DE EN FR



8. Montage Anschlusstechnik Haupt- und Verteilsammelschienen
8. Installing the connection system for main and distributions busbars
8. Montage des raccordements aux jeux de barres principaux et de distribution

8.11 4 Sammelschienen in horizontaler und vertikaler Einbaulage – Direktanschlussklemme
8.11 4 busbars installed in horizontal and vertical positions – Direct connection terminal
8.11 4 jeux de barres en position horizontale et verticale – borne de raccordement direct

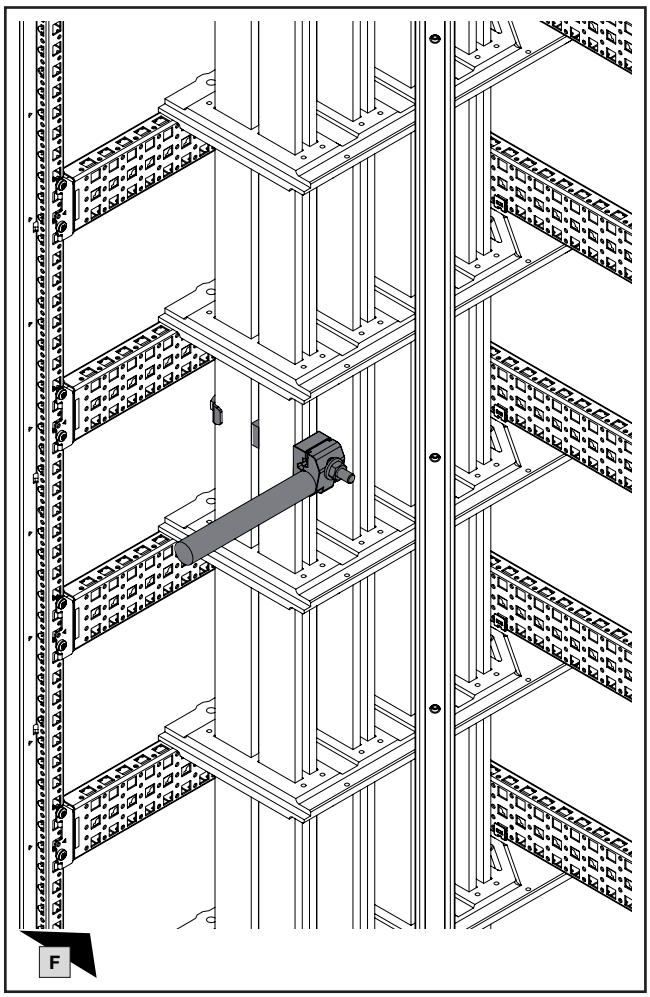

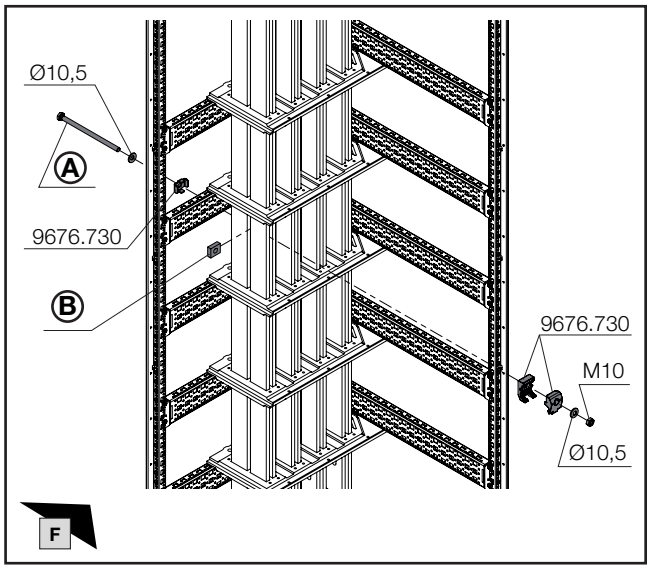

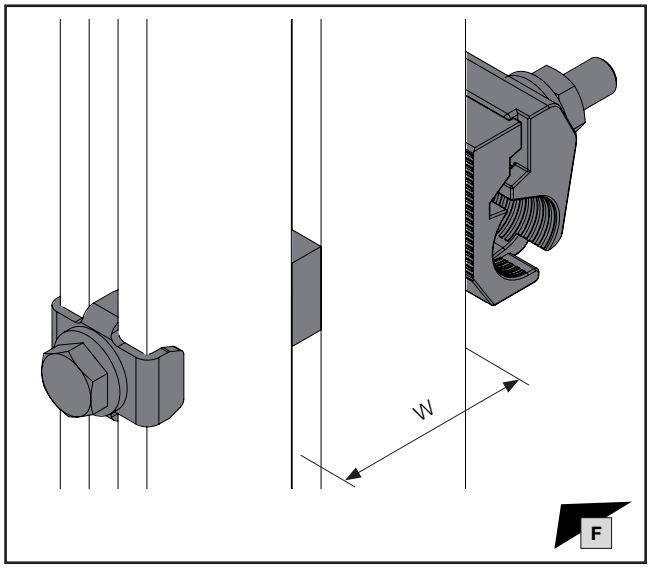

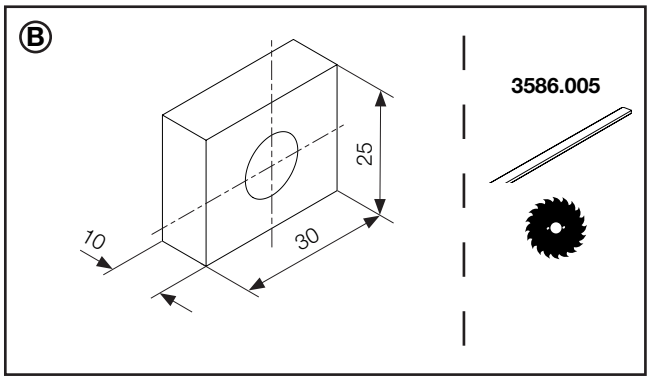

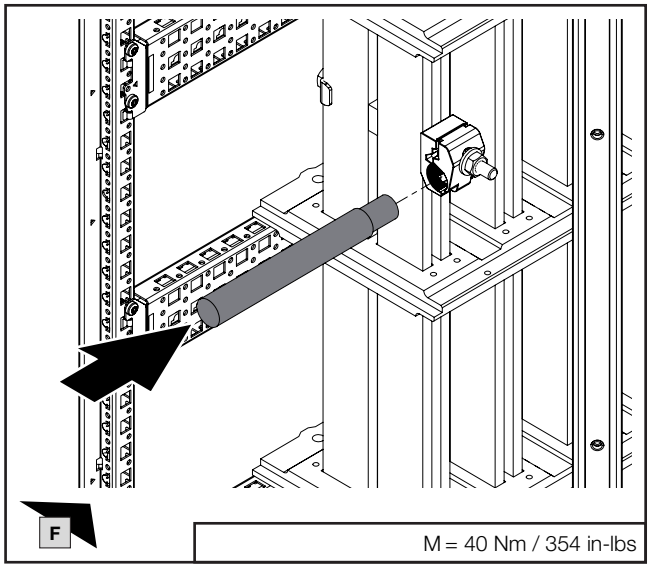

Ausführung Version Modèle	W mm	Ⓐ Best.-Nr. Model No. Référence
M10 x 130	30	**9686.813**
M10 x 180	50	**9686.818**

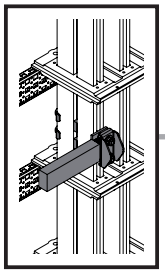

mm

SW16/ SW17

11,5 mm

DE EN FR

8. Montage Anschlusstechnik Haupt- und Verteilsammelschienen
8. Installing the connection system for main and distributions busbars
8. Montage des raccordements aux jeux de barres principaux et de distribution

8.12 4 Sammelschienen in horizontaler und vertikaler Einbaulage – Anschlussplatten zum Anschluss von lamellierten Flachkupferschienen

8.12 4 busbars installed in horizontal and vertical positions – Connection plates for connecting laminated flat copper bars

8.12 4 jeux de barres en position horizontale et verticale – plaques de raccordement pour raccorder les barres de cuivre plates lamellées

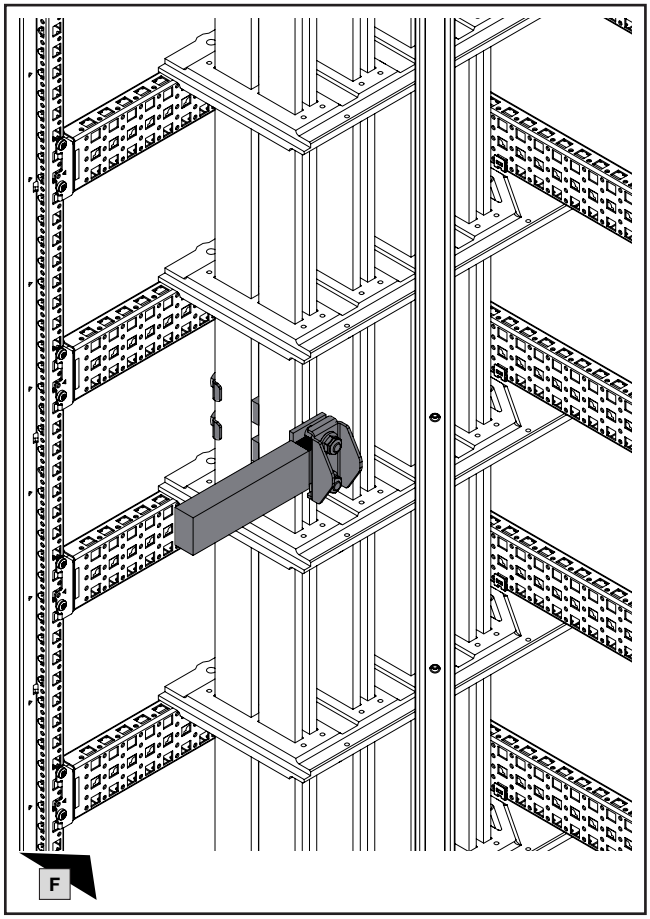

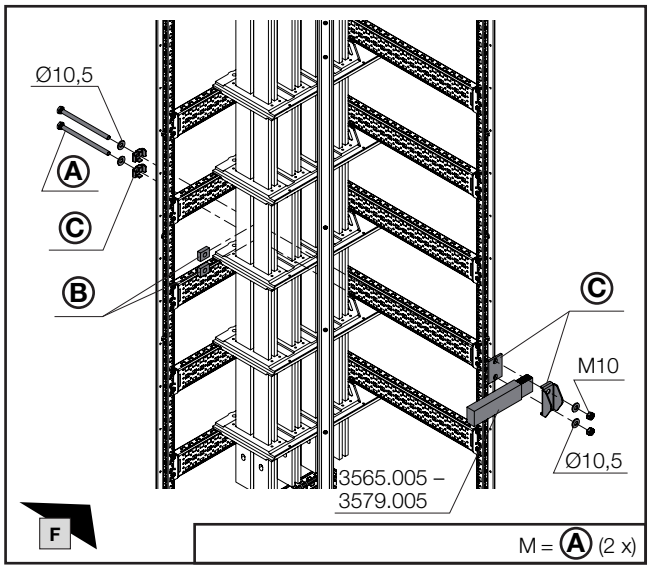

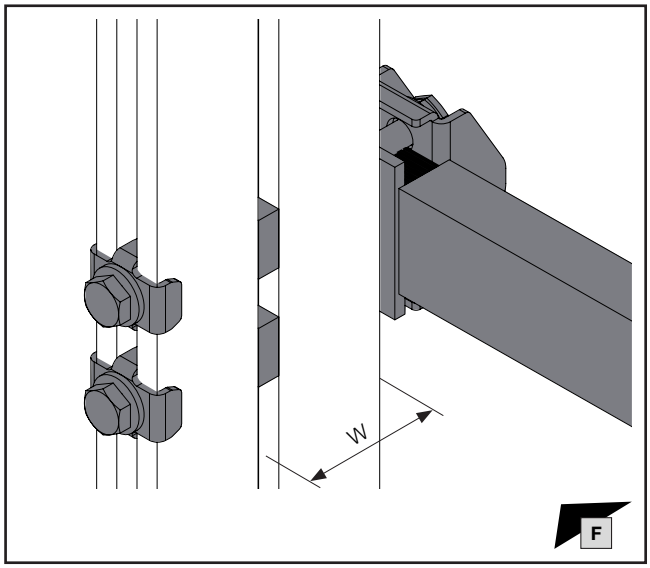

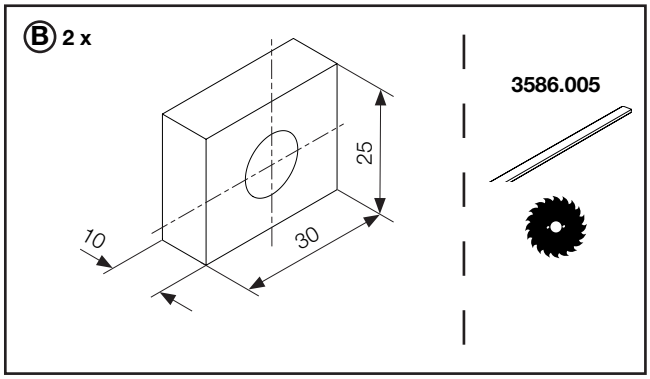

Ausführung Version Modèle	W mm	A Best.-Nr. Model No. Référence
M10 x 130	30	**9686.813**
M10 x 160	50	**9686.816**

A M Nm / in-lbs	C Best.-Nr. Model No. Référence
20 / 177	**9676.747**
25 / 221	**9676.748**
30 / 265	**9676.749**

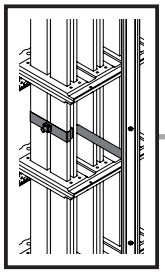

SW16/
SW17

DE EN FR

8. Montage Anschlusstechnik Haupt- und Verteilsammelschienen
8. Installing the connection system for main and distributions busbars
8. Montage des raccordements aux jeux de barres principaux et de distribution

8.13 4 Sammelschienen in horizontaler und vertikaler Einbaulage – Anschluss-Set mit Füllstück
8.13 4 busbars installed in horizontal and vertical positions – Connection set with filler piece
8.13 4 jeux de barres en position horizontale et verticale – kit de raccordement avec obturateur

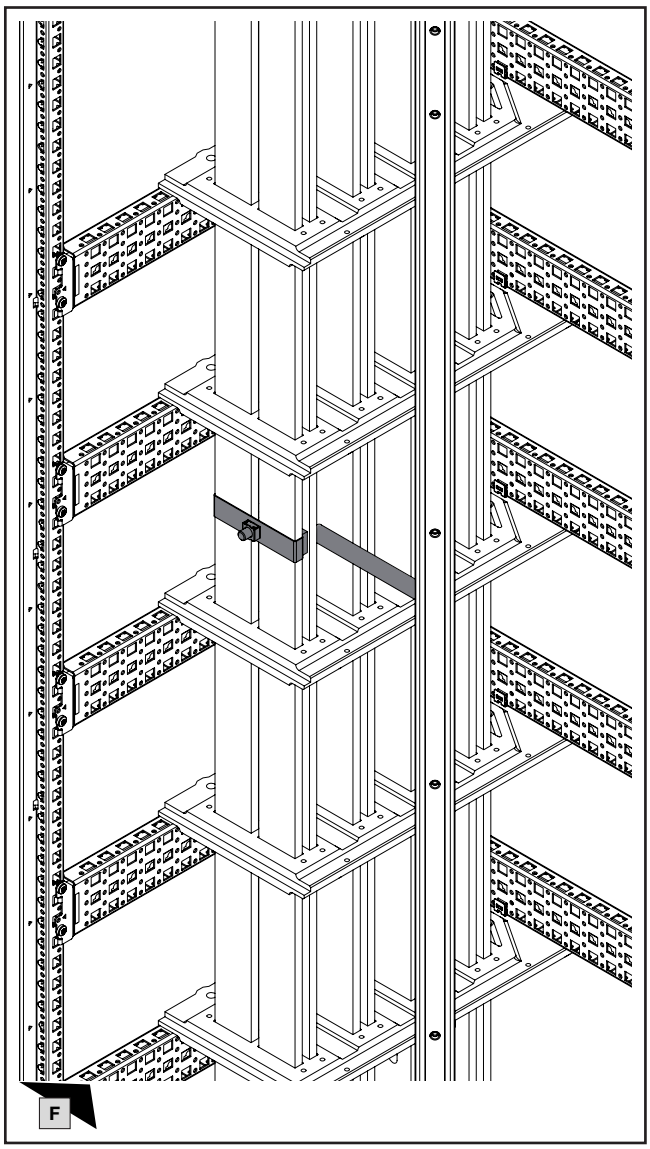

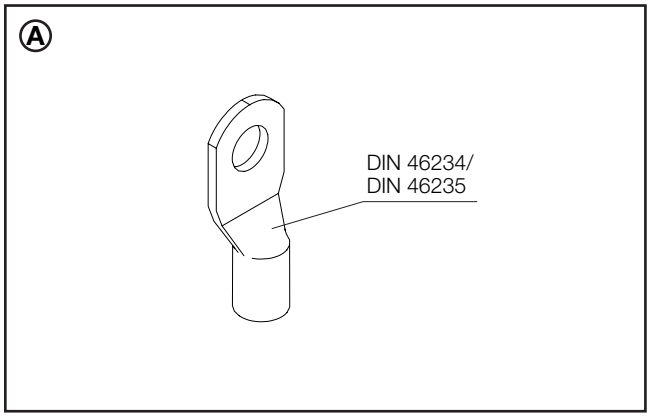

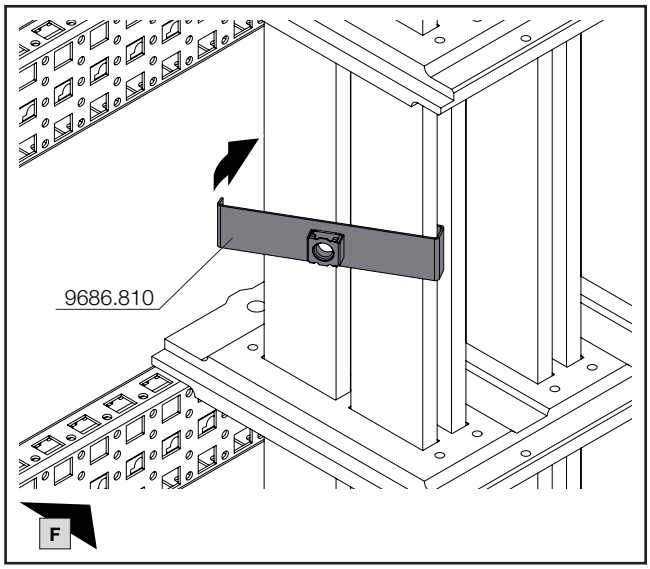

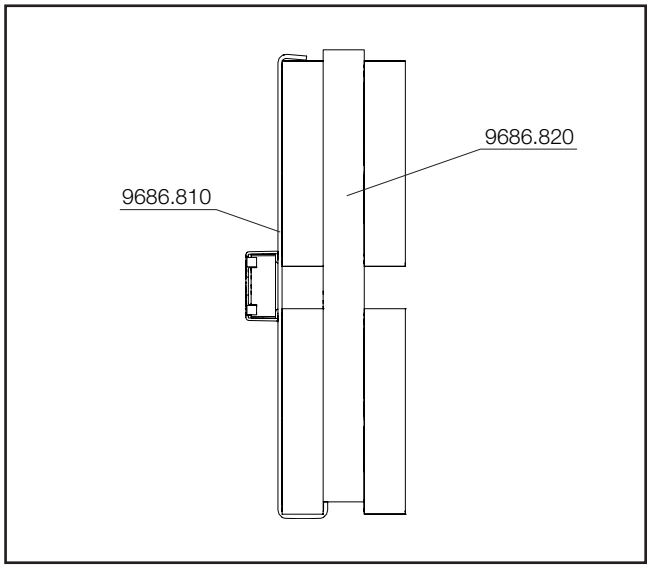

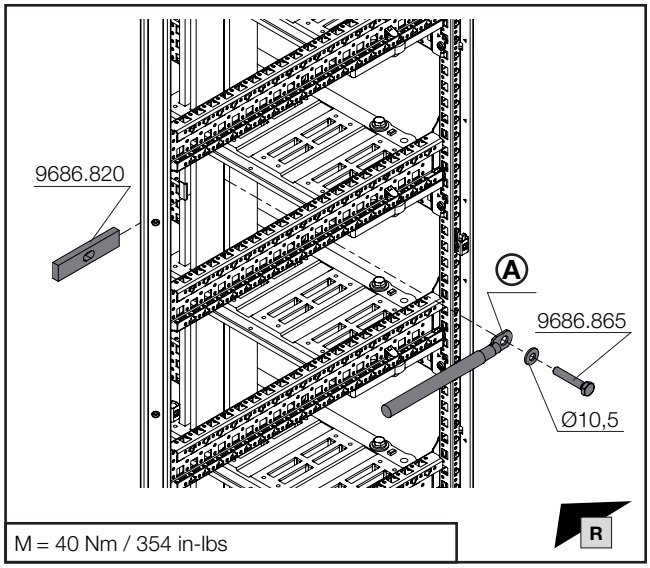

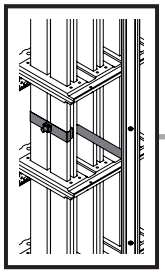

mm

8. Montage Anschlusstechnik Haupt- und Verteilsammelschienen
8. Installing the connection system for main and distributions busbars
8. Montage des raccordements aux jeux de barres principaux et de distribution

8.13 4 Sammelschienen in horizontaler und vertikaler Einbaulage – Anschluss-Set mit Füllstück

8.13 4 busbars installed in horizontal and vertical positions – Connection set with filler piece

8.13 4 jeux de barres en position horizontale et verticale – kit de raccordement avec obturateur

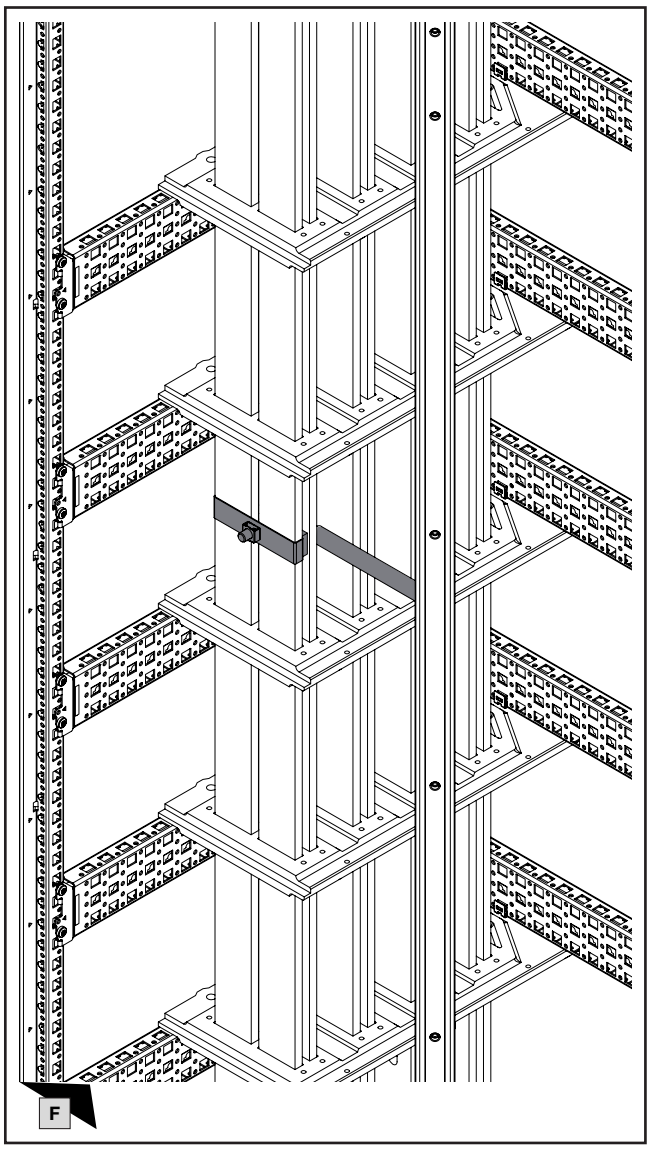

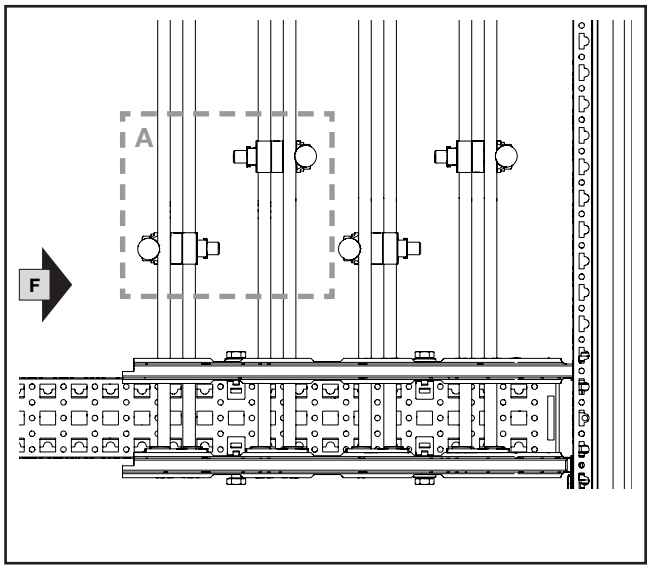

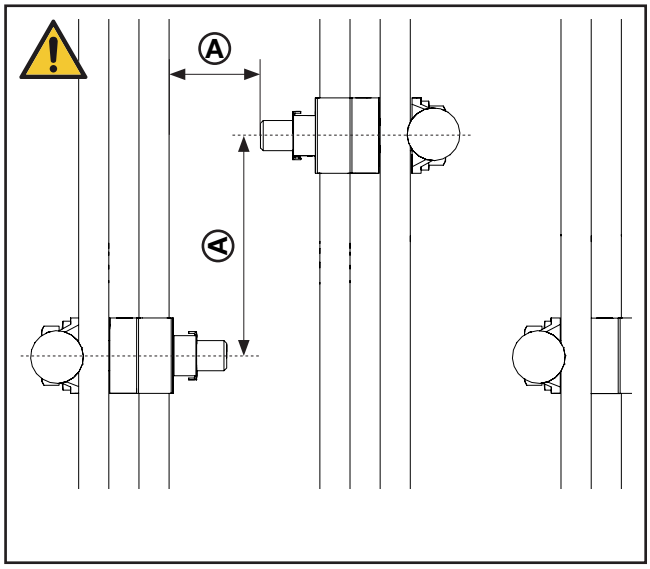

Hinweis / Note / Remarque Ⓐ

Die Abstände für Luft- und Kriechstrecken sind je nach Anwendungsfall auszulegen!

The clearances and creepage distances should be tailored to the individual application.

Les distances pour les entrefers et les lignes de fuite doivent être déterminées en fonction de l'application !

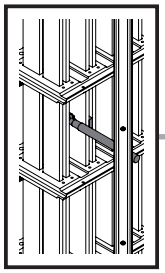

mm

SW16/
SW17

DE EN FR

8. Montage Anschlusstechnik Haupt- und Verteilsammelschienen
8. Installing the connection system for main and distributions busbars
8. Montage des raccordements aux jeux de barres principaux et de distribution

8.14 4 Sammelschienen in horizontaler und vertikaler Einbaulage – Füllstück und Schraubverbindung
8.14 4 busbars installed in horizontal and vertical positions – Filler piece and screw connection
8.14 4 jeux de barres en position horizontale et verticale – obturateur et connexion vissée

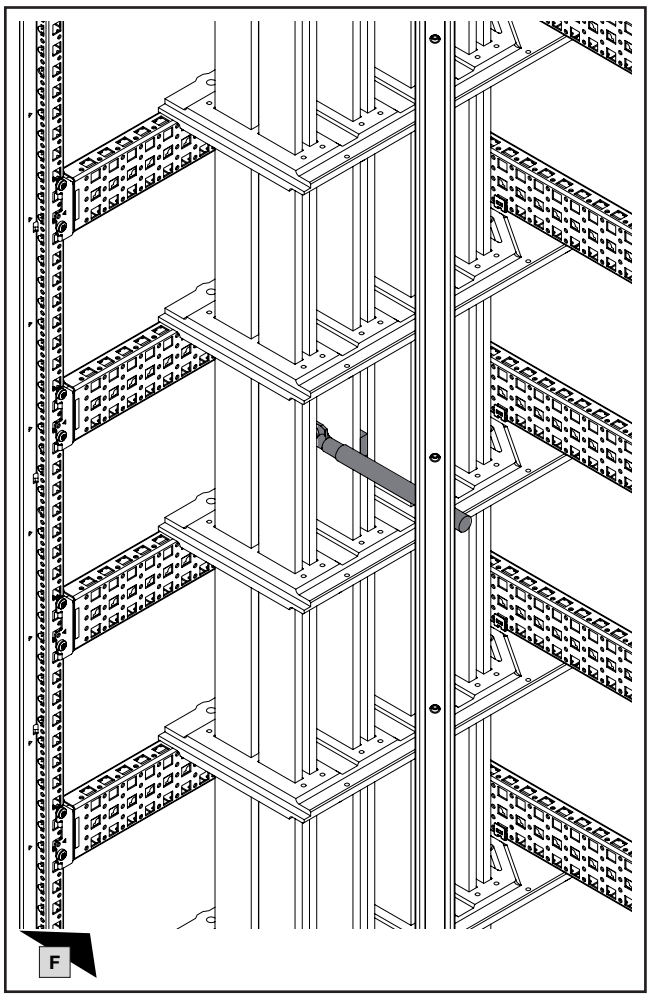

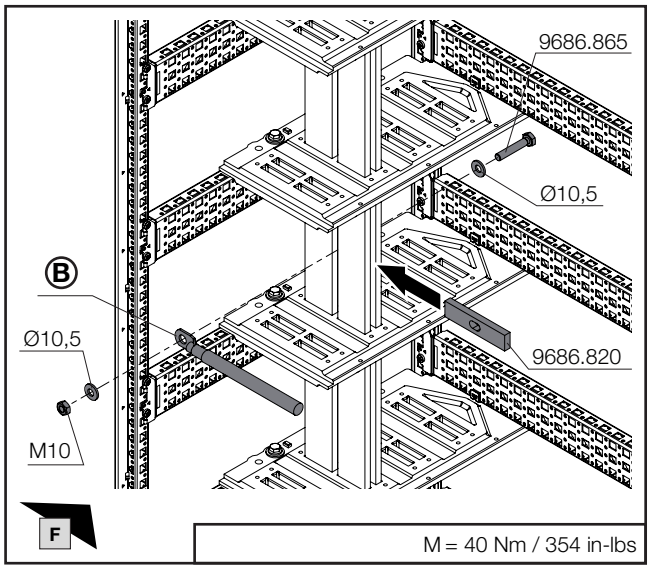

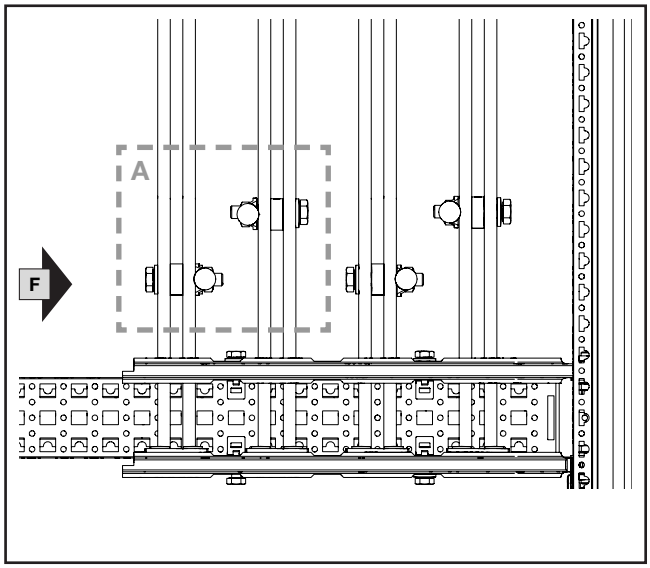

Hinweis / Note / Remarque Ⓐ

Die Abstände für Luft- und Kriechstrecken sind je nach Anwendungsfall auszulegen!

The clearances and creepage distances should be tailored to the individual application.

Les distances pour les entrefers et les lignes de fuite doivent être déterminées en fonction de l'application !

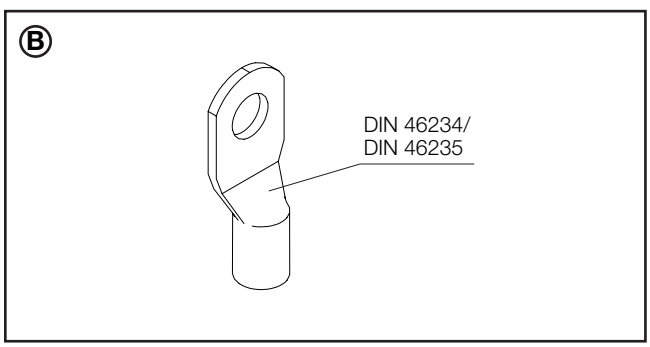

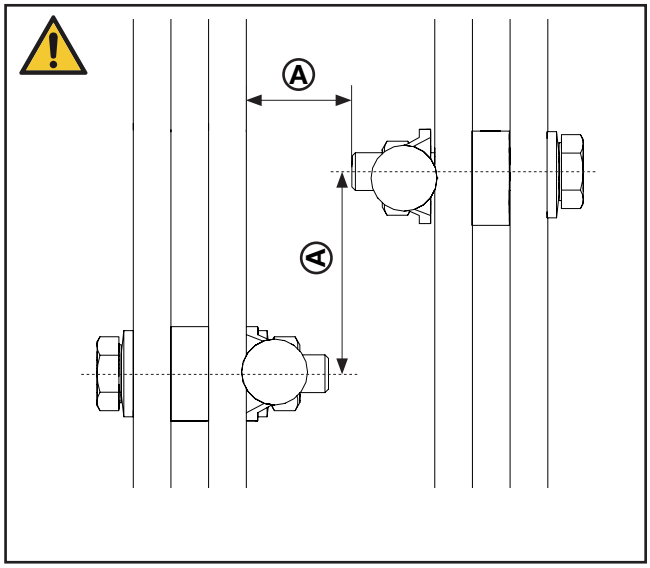

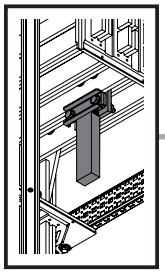

SW16/
SW17

DE EN FR

8. Montage Anschlusstechnik Haupt- und Verteilsammelschienen
8. Installing the connection system for main and distributions busbars
8. Montage des raccordements aux jeux de barres principaux et de distribution

8.15 4 Sammelschienen in horizontaler Einbaulage – Anschlussplatten zum Anschluss von lamellierten Flachkupferschienen

8.15 4 busbars installed in horizontal and vertical positions – Connection plates for connecting laminated flat copper bars

8.15 4 jeux de barres en position horizontale – plaques de raccordement pour raccorder les barres de cuivre plates lamellées

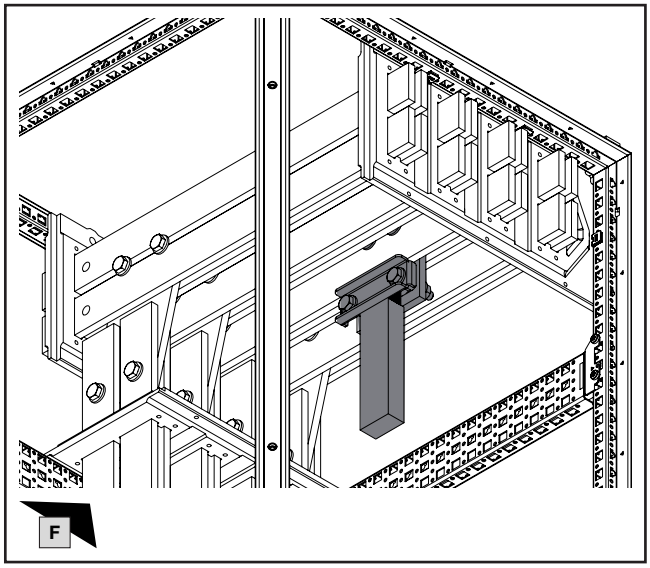

max. 2 x H x W mm²	X mm	Ⓐ Best.-Nr. Model No. Référence
2 x 10 x 32 x 1	45	**9686.720**
2 x 10 x 63 x 1	45	**9686.730**
2 x 10 x 100 x 1	45	**9686.740**

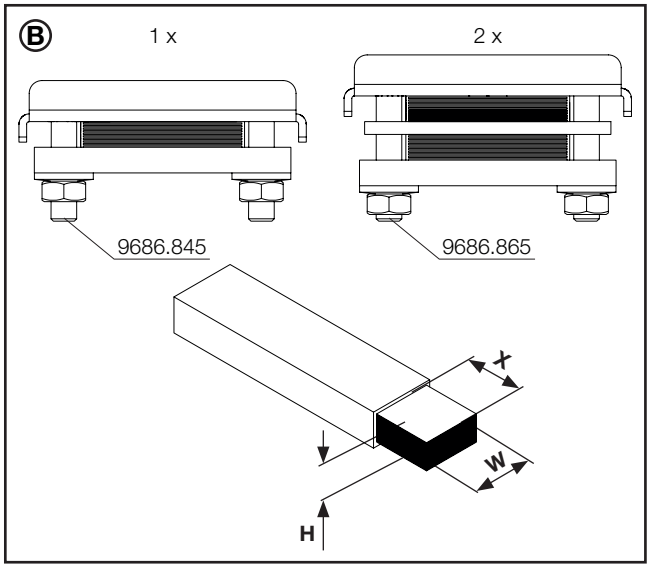

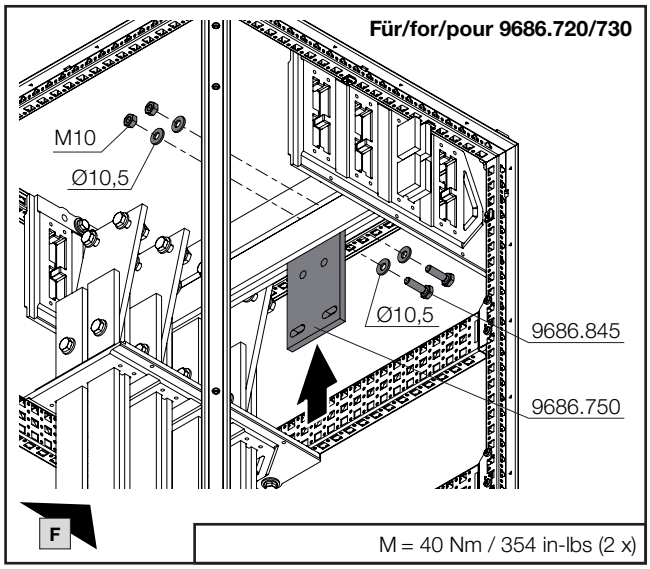

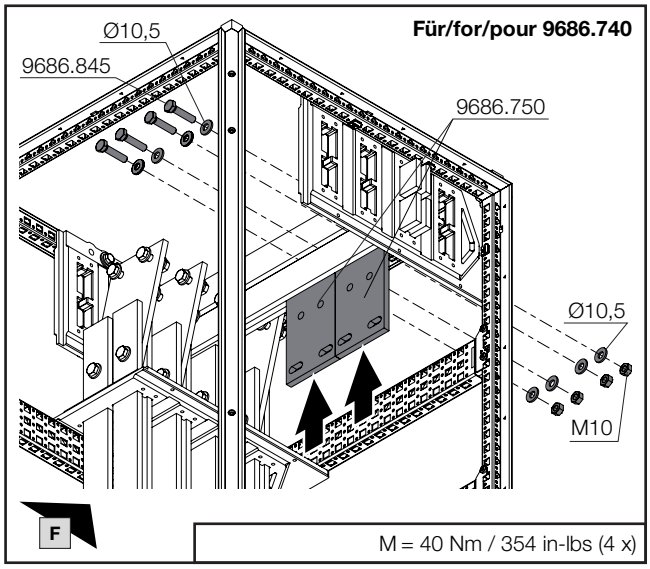

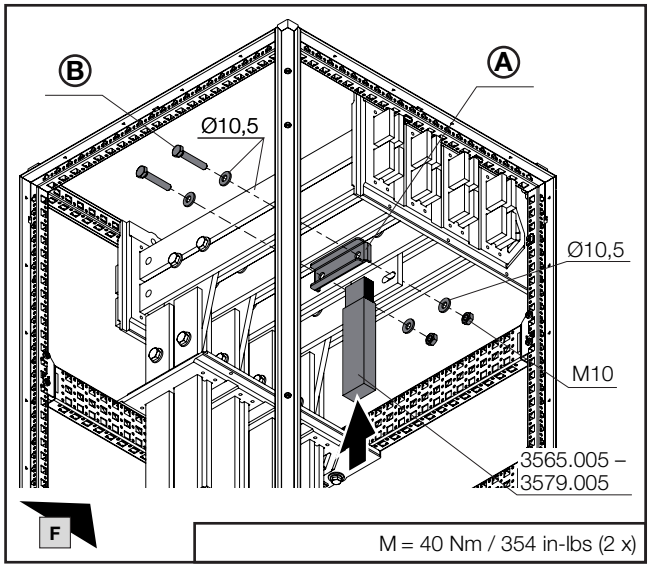

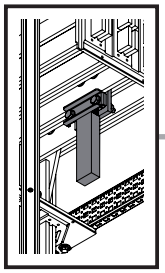

mm

8. Montage Anschlusstechnik Haupt- und Verteilsammelschienen
8. Installing the connection system for main and distributions busbars
8. Montage des raccordements aux jeux de barres principaux et de distribution

8.15 4 Sammelschienen in horizontaler Einbaulage – Anschlussplatten zum Anschluss von lamellierten Flachkupferschienen

8.15 4 busbars installed in horizontal and vertical positions – Connection plates for connecting laminated flat copper bars

8.15 4 jeux de barres en position horizontale – plaques de raccordement pour raccorder les barres de cuivre plates lamellées

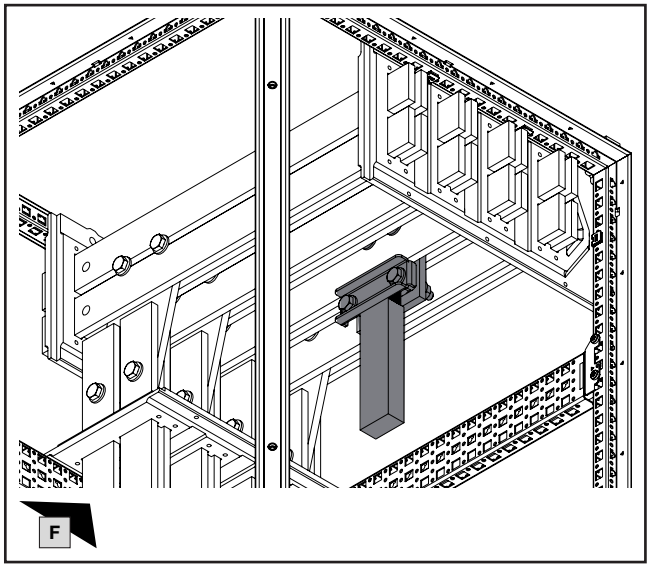

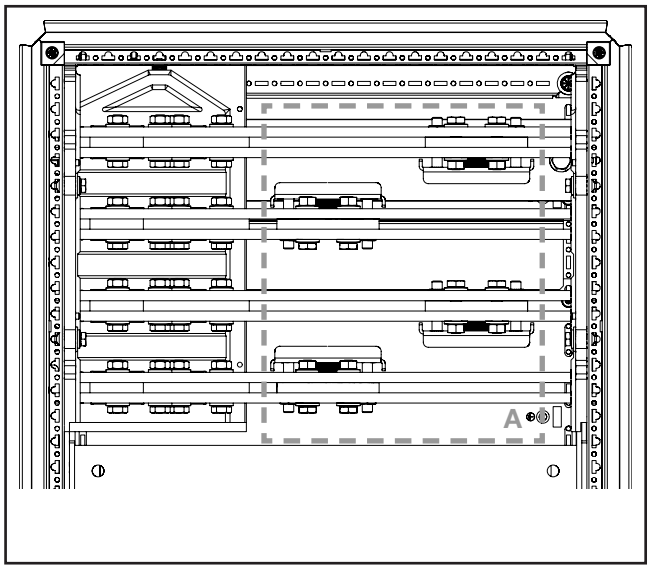

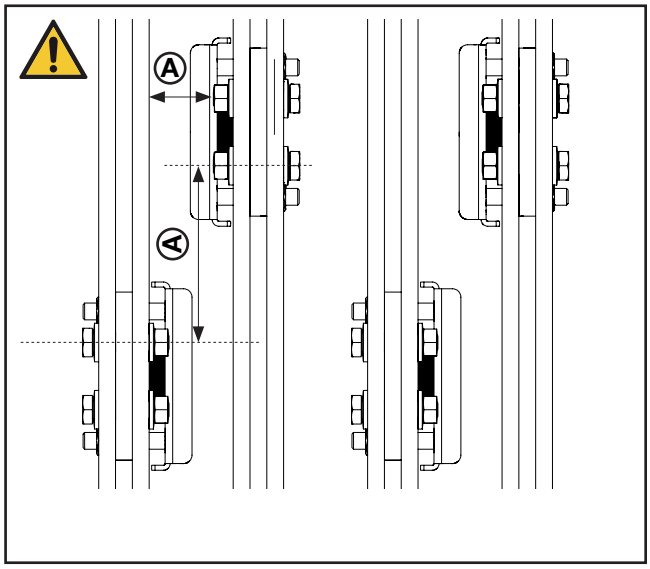

Hinweis / Note / Remarque Ⓐ

Die Abstände für Luft- und Kriechstrecken sind je nach Anwendungsfall auszulegen!

The clearances and creepage distances should be tailored to the individual application.

Les distances pour les entrefers et les lignes de fuite doivent être déterminées en fonction de l'application !

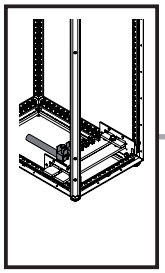

DE EN FR

8. Montage Anschlusstechnik Haupt- und Verteilsammelschienen
8. Installing the connection system for main and distributions busbars
8. Montage des raccordements aux jeux de barres principaux et de distribution

8.16 2 Sammelschienen N – Leiteranschlussklemmen
8.16 2 N busbars – Conductor connection clamps
8.16 2 jeux de barres Neutre – bornes pour raccordement de câbles

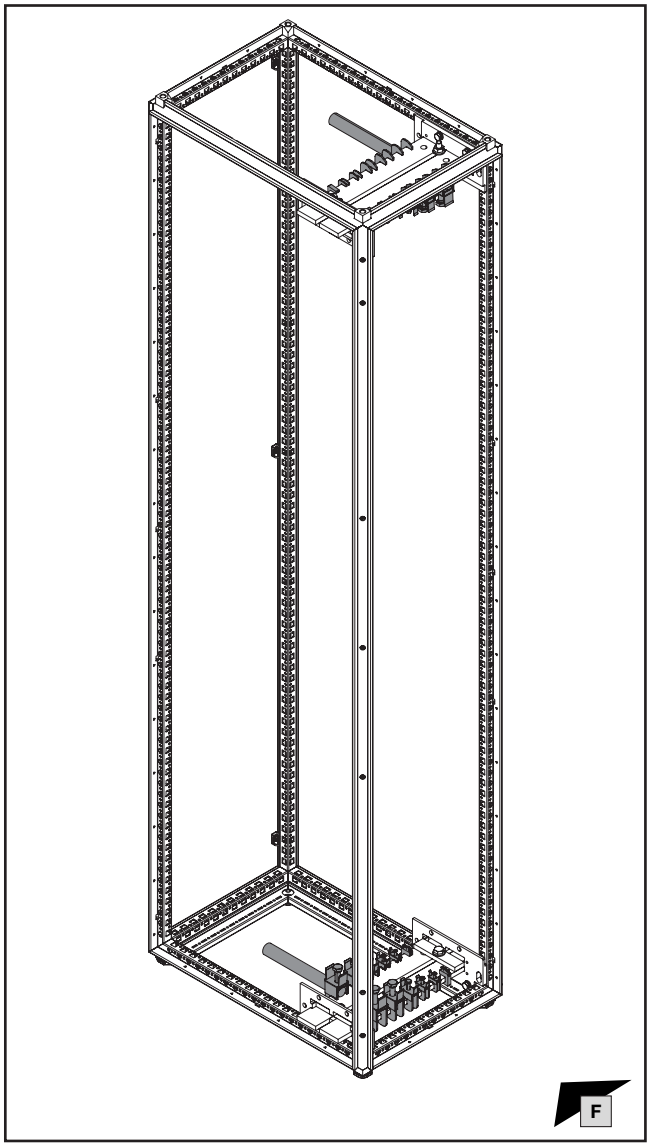

Hinweis / Note / Remarque

Die Montage der Anschlusstechnik wird im Folgenden beispielhaft im Bodenbereich gezeigt.

Installation of the connection system in the base area depicted in the following as illustration.

Le montage du système de raccordement est illustré à la suite avec l'exemple dans la base.

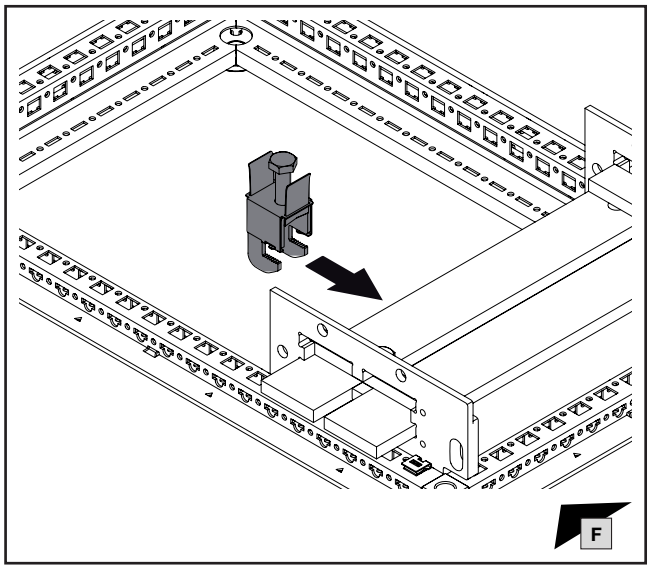

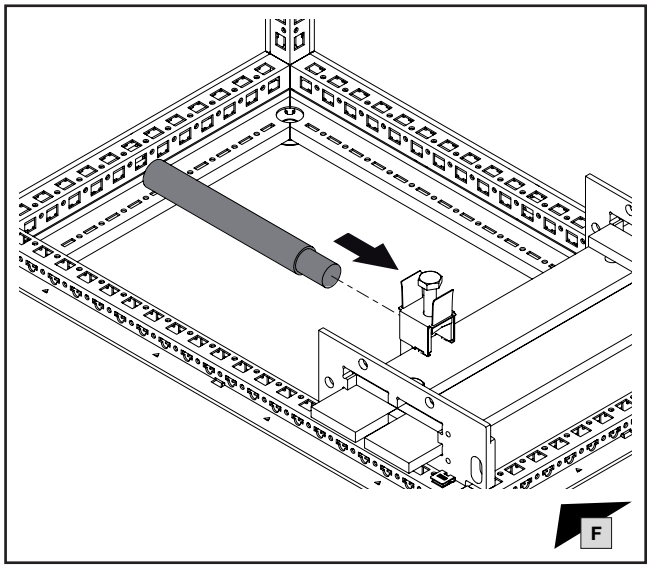

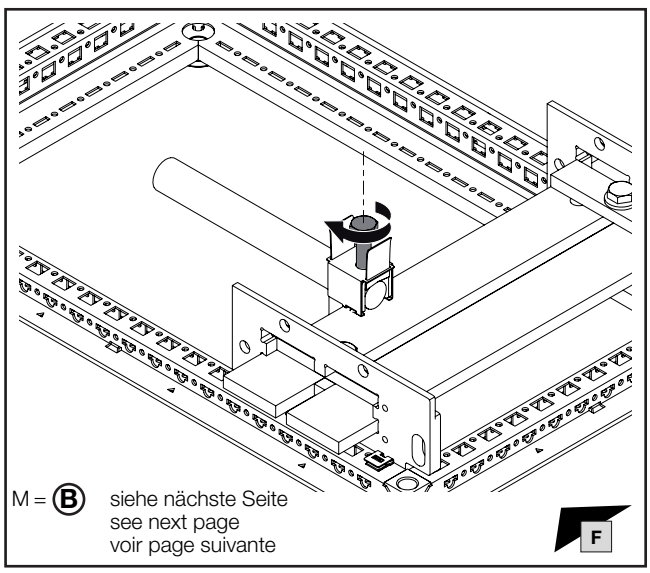

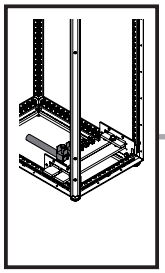

8. Montage Anschlusstechnik Haupt- und Verteilsammelschienen
8. Installing the connection system for main and distributions busbars
8. Montage des raccordements aux jeux de barres principaux et de distribution

8.16 2 Sammelschienen N – Leiteranschlussklemmen
8.16 2 N busbars – Conductor connection clamps
8.16 2 jeux de barres Neutre – bornes pour raccordement de câbles

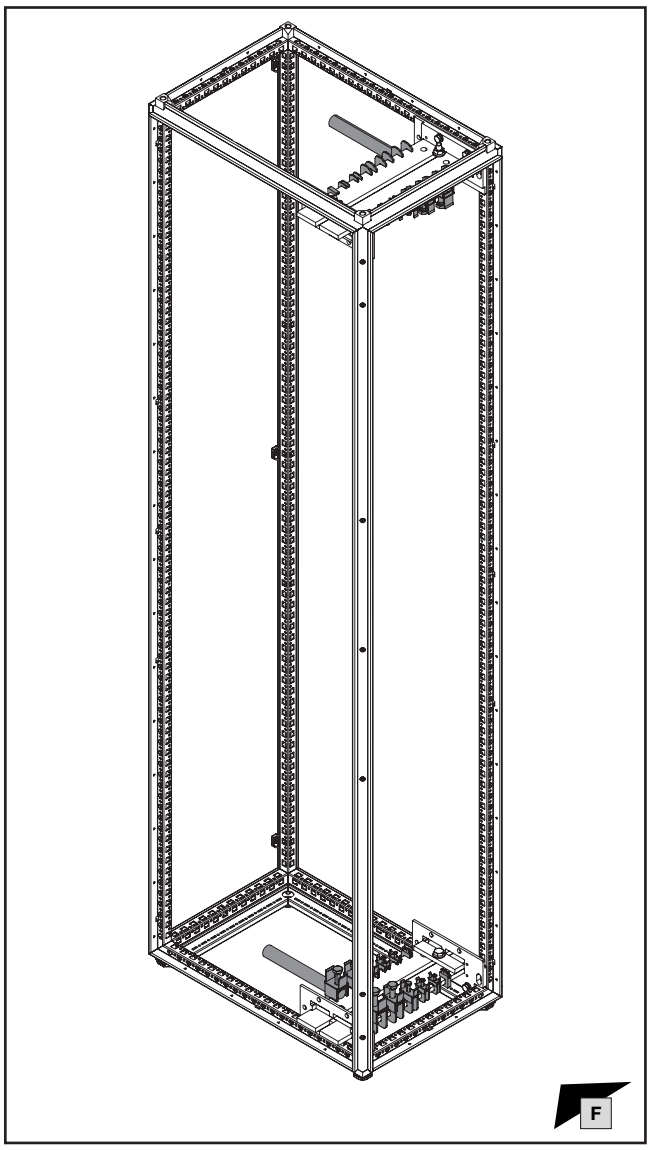

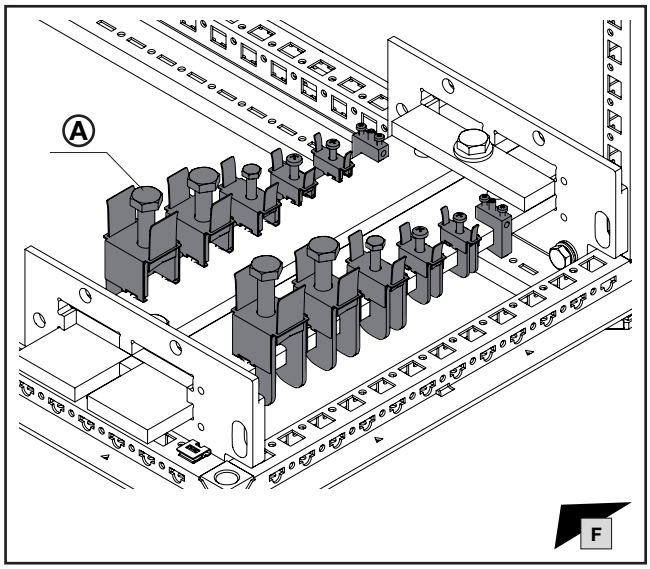

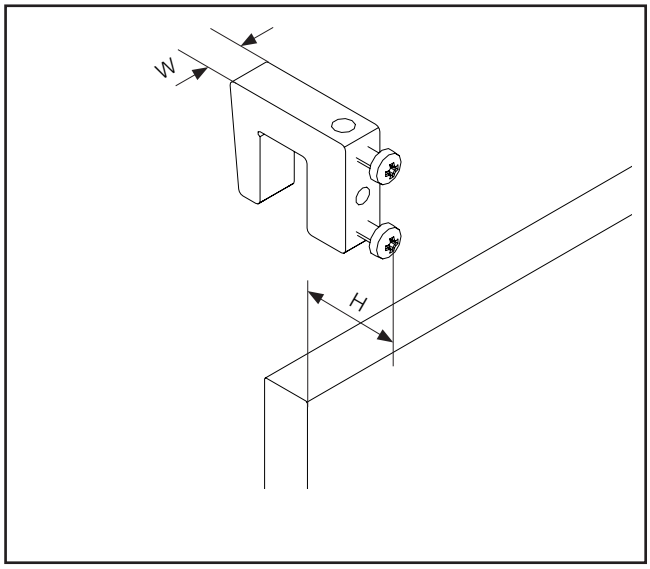

Schienenstärke Bar thickness Épaisseur des barres mm	Rundleiter Round conductor Câble cylindrique mm^2	Klemmraum Clamping area Plage de serrage **W x H** mm	Ⓑ **M** Nm / in-lbs	Breite Width Largeur **W** mm	Höhe Height Hauteur **H** mm		Ⓐ Best.-Nr. Model No. Référence
					min.	max.	
10	1 – 4	–	2 / 18	11,0	17	23	**3455.500**
10	2,5 – 16	8 x 8	3 / 27	14,0	22	29	**3456.500**
10	16 – 50	10,5 x 11	8 / 70	18,5	26	39	**3457.500**
10	35 – 70	16,5 x 15	12 / 106	24,5	39	57	**3458.500**
10	70 – 185	22,5 x 20	15 / 133	30,5	44	66	**3459.500**
10	1 – 4	–	2 / 18	8,0	–	–	**3555.000**

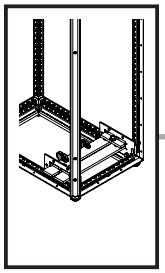

DE EN FR

8. Montage Anschlusstechnik Haupt- und Verteilsammelschienen
8. Installing the connection system for main and distributions busbars
8. Montage des raccordements aux jeux de barres principaux et de distribution

8.17 2 Sammelschienen N – Leiteranschlussklemmen Push-In
8.17 2 N busbar supports – Conductor connection clamps, push-in
8.17 2 jeux de barres Neutre – bornes pour raccordement de câbles Push-in

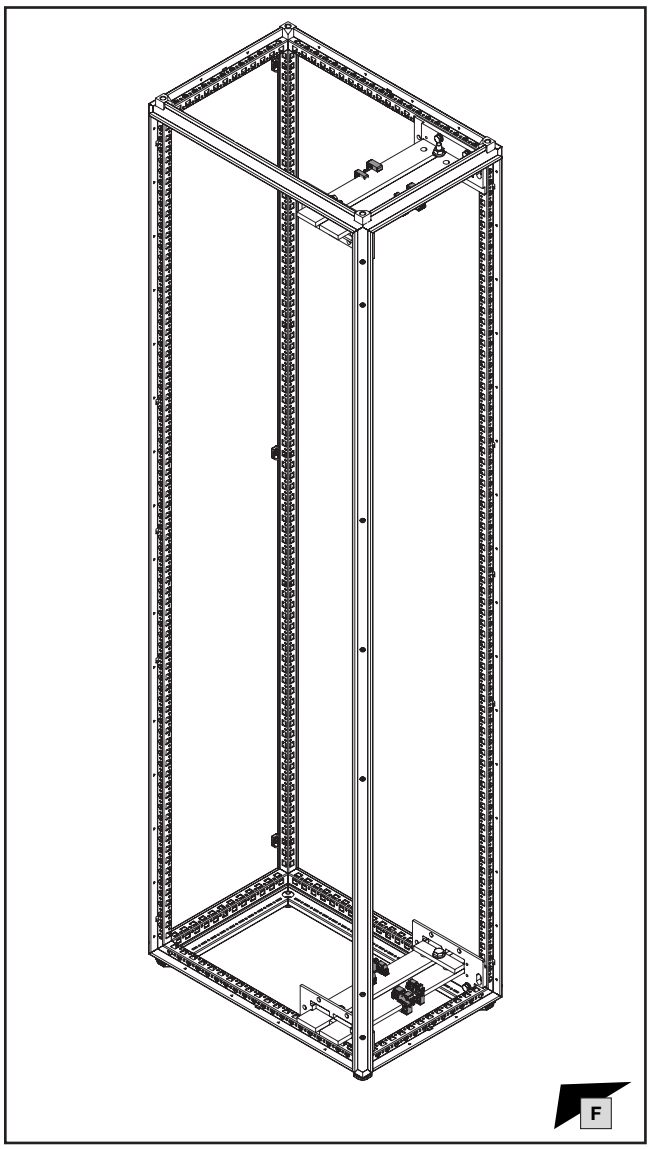

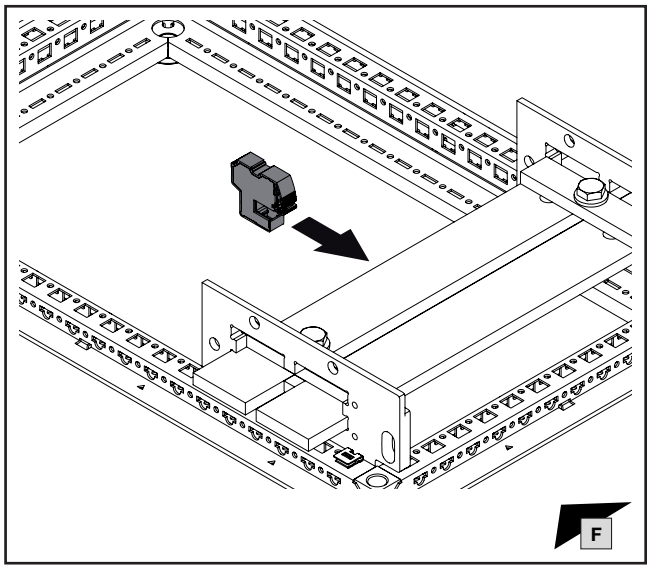

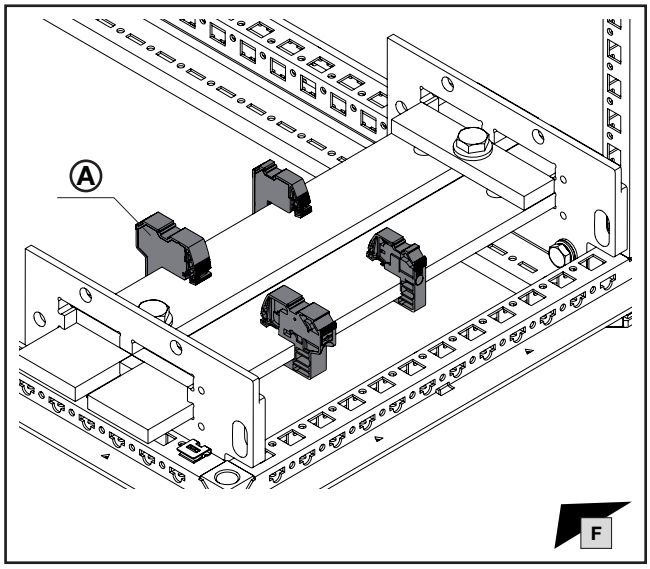

Schienenstärke Bar thickness Épaisseur des barres mm	Rundleiter eindrähtig Round conductor, single-wire Câble cylindrique unifilaire mm^2	Rundleiter mehrdrähtig Round conductor, multi-wire Câble cylindrique multifilaire mm^2	Rundleiter feindrähtig, ohne Aderendhülse Round conductor, fine wire, without wire end ferrule Câble cylindrique à fils de faible diamètre, sans embout mm^2	Rundleiter feindrähtig, mit Aderendhülse Round conductor, fine wire, with wire end ferrule Câble cylindrique à fils de faible diamètre, avec embout mm^2	Ⓐ Best.-Nr. Model No. Référence
10	0,5 – 6	0,5 – 4	0,5 – 4	0,5 – 4	**3455.505**
10	1,5 – 16	1,5 – 16	1,5 – 16	1,5 – 16	**3456.505**

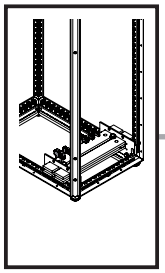

DE EN FR

8. Montage Anschlusstechnik Haupt- und Verteilsammelschienen
8. Installing the connection system for main and distributions busbars
8. Montage des raccordements aux jeux de barres principaux et de distribution

8.18 4 Sammelschienen N – Leiteranschlussklemmen
8.18 4 N busbars – Conductor connection clamps
8.18 4 jeux de barres Neutre – bornes pour raccordement de câbles

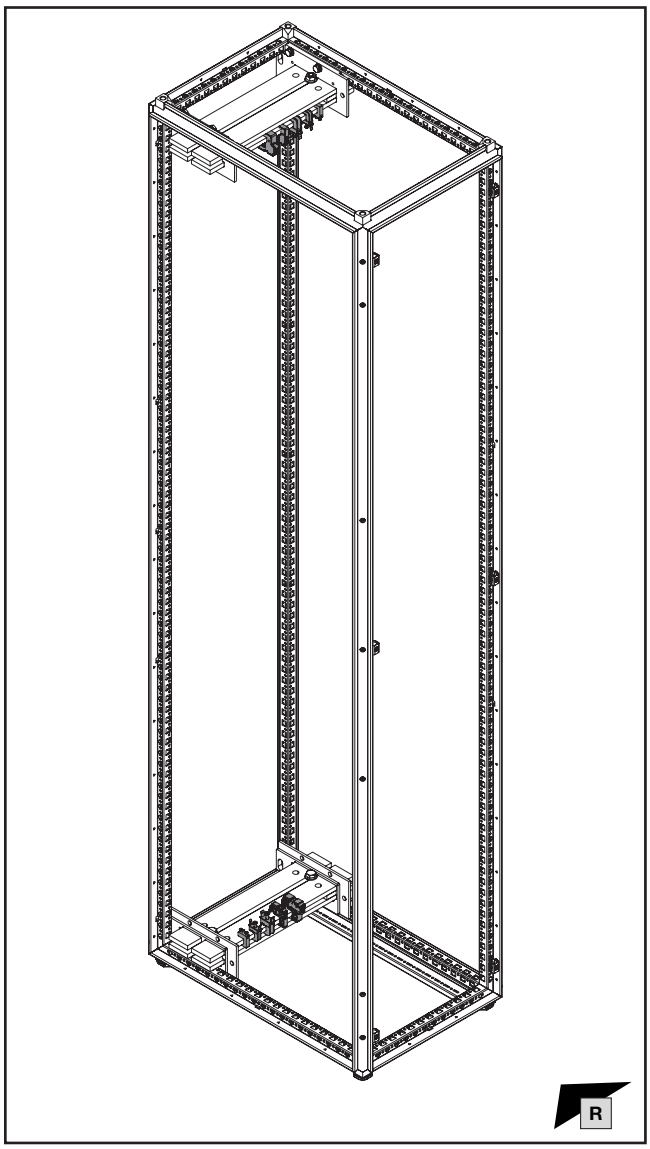

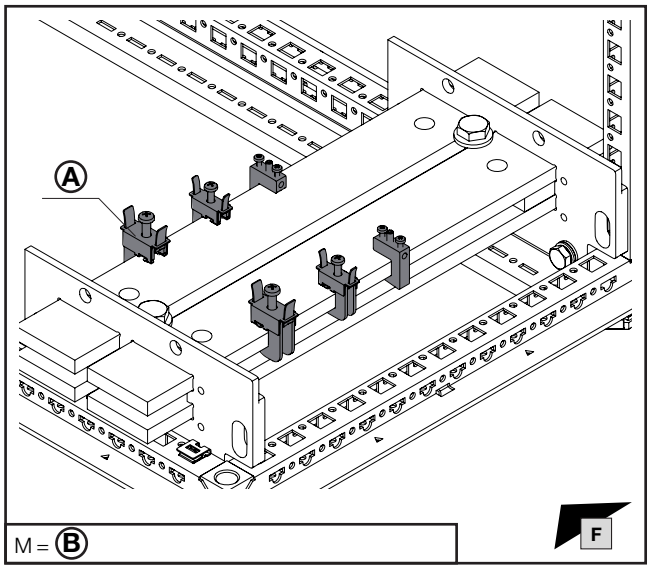

Hinweis / Note / Remarque A

Montage Leiteranschlussklemmen: siehe Kapitel 8.16

Installing the conductor connection clamps: see chapter 8.16

Montage des bornes pour raccordement de câbles : voir chapitre 8.16

Schienenstärke Bar thickness Épaisseur des barres mm	Rundleiter Round conductor Câble cylindrique mm²	Klemmraum Clamping area Plage de serrage W x H mm	B M Nm / in-lbs	Breite Width Largeur W mm	Höhe Height Hauteur H mm		A Best.-Nr. Model No. Référence
					min.	max.	
10	1 – 4	–	2 / 18	11,0	17	23	**3455.500**
10	2,5 – 16	8 x 8	3 / 27	14,0	22	29	**3456.500**
10	1 – 4	–	2 / 18	8,0	–	–	**3555.000**

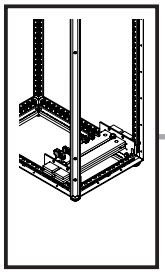

8. Montage Anschlusstechnik Haupt- und Verteilsammelschienen
8. Installing the connection system for main and distributions busbars
8. Montage des raccordements aux jeux de barres principaux et de distribution

8.19 4 Sammelschienen N – Leiteranschlussklemmen Push-In
8.19 4 N busbar supports – Conductor connection clamps, push-in
8.19 4 jeux de barres Neutre – bornes pour raccordement de câbles Push-in

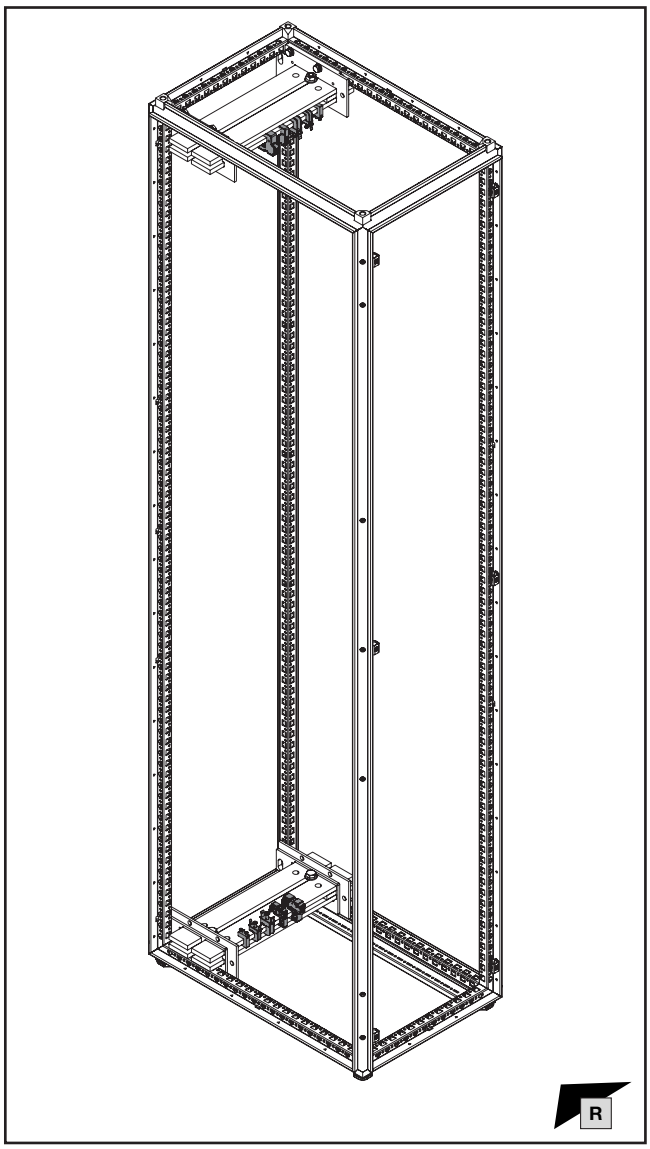

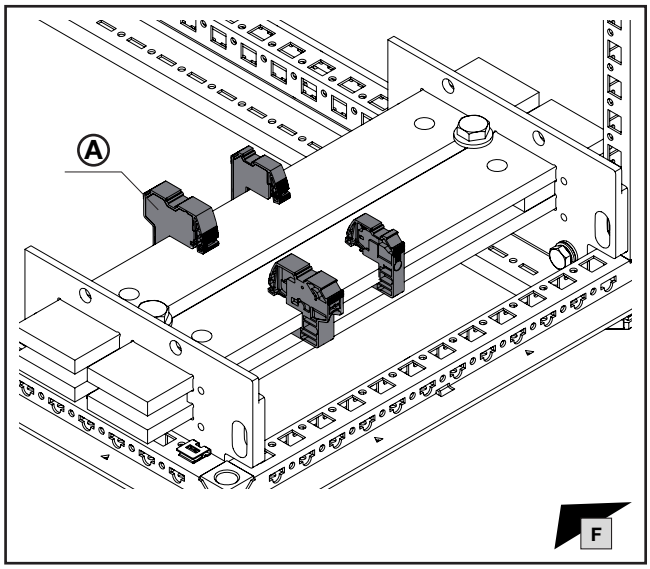

Hinweis / Note / Remarque Ⓐ

Montage Leiteranschlussklemmen Push-In: siehe Kapitel 8.17

Installing the conductor connection clamps, push-in: see chapter 8.17

Montage des bornes pour raccordement de câbles Push-in : voir chapitre 8.17

Schienenstärke Bar thickness Épaisseur des barres mm	Rundleiter eindrähtig Round conductor, single-wire Câble cylindrique unifilaire mm^2	Rundleiter mehrdrähtig Round conductor, multi-wire Câble cylindrique multifilaire mm^2	Rundleiter feindrähtig, ohne Aderendhülse Round conductor, fine wire, without wire end ferrule Câble cylindrique à fils de faible diamètre, sans embout mm^2	Rundleiter feindrähtig, mit Aderendhülse Round conductor, fine wire, with wire end ferrule Câble cylindrique à fils de faible diamètre, avec embout mm^2	Ⓐ Best.-Nr. Model No. Référence
10	0,5 – 6	0,5 – 4	0,5 – 4	0,5 – 4	**3455.505**
10	1,5 – 16	1,5 – 16	1,5 – 16	1,5 – 16	**3456.505**

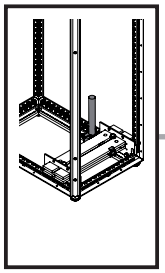

mm

SW16/
SW17

11,5 mm

DE EN FR

8. Montage Anschlusstechnik Haupt- und Verteilsammelschienen
8. Installing the connection system for main and distributions busbars
8. Montage des raccordements aux jeux de barres principaux et de distribution

8.20 4 Sammelschienen N – Direktanschlussklemme
8.20 4 N busbars – Direct connection terminal
8.20 4 jeux de barres Neutre – borne de raccordement direct

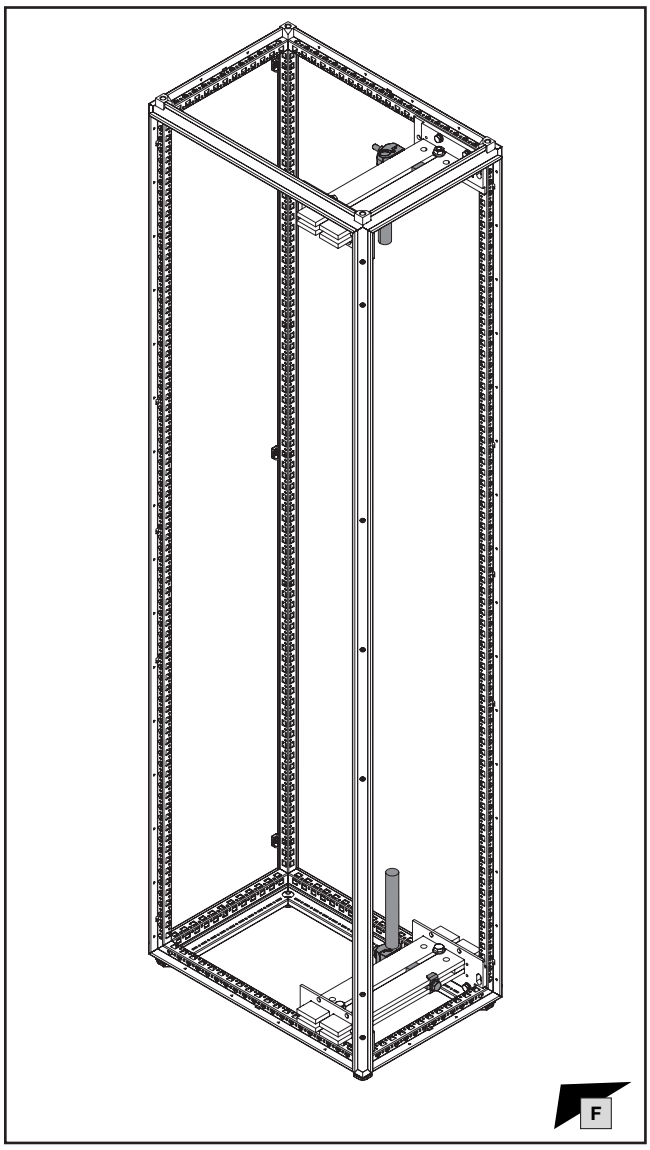

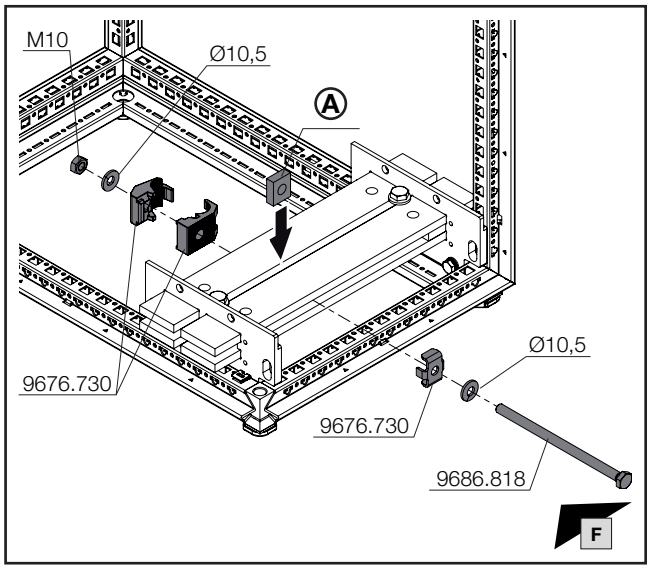

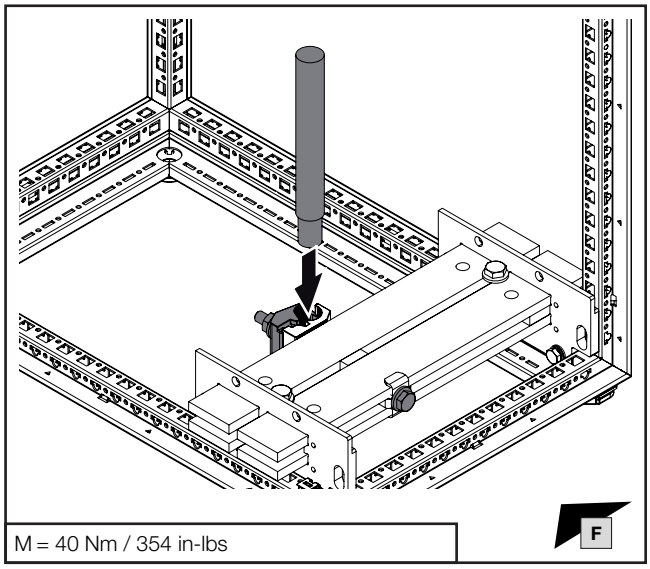

M = 40 Nm / 354 in-lbs

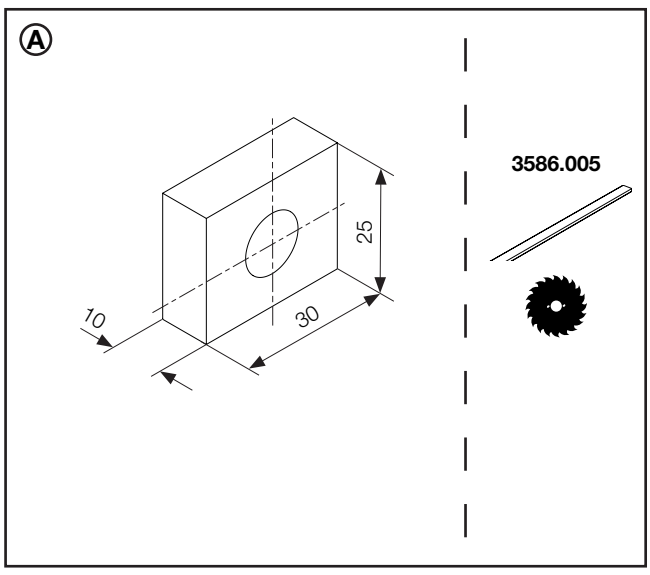

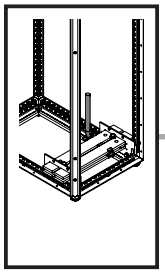

mm

SW16/
SW17

11,5 mm

DE EN FR

8. Montage Anschlusstechnik Haupt- und Verteilsammelschienen
8. Installing the connection system for main and distributions busbars
8. Montage des raccordements aux jeux de barres principaux et de distribution

8.21 4 Sammelschienen N – Anschlussplatten für Bolzen M10
8.21 4 N busbars – Connection plates for M10 bolts
8.21 4 jeux de barres Neutre – plaques de raccordement pour boulons M10

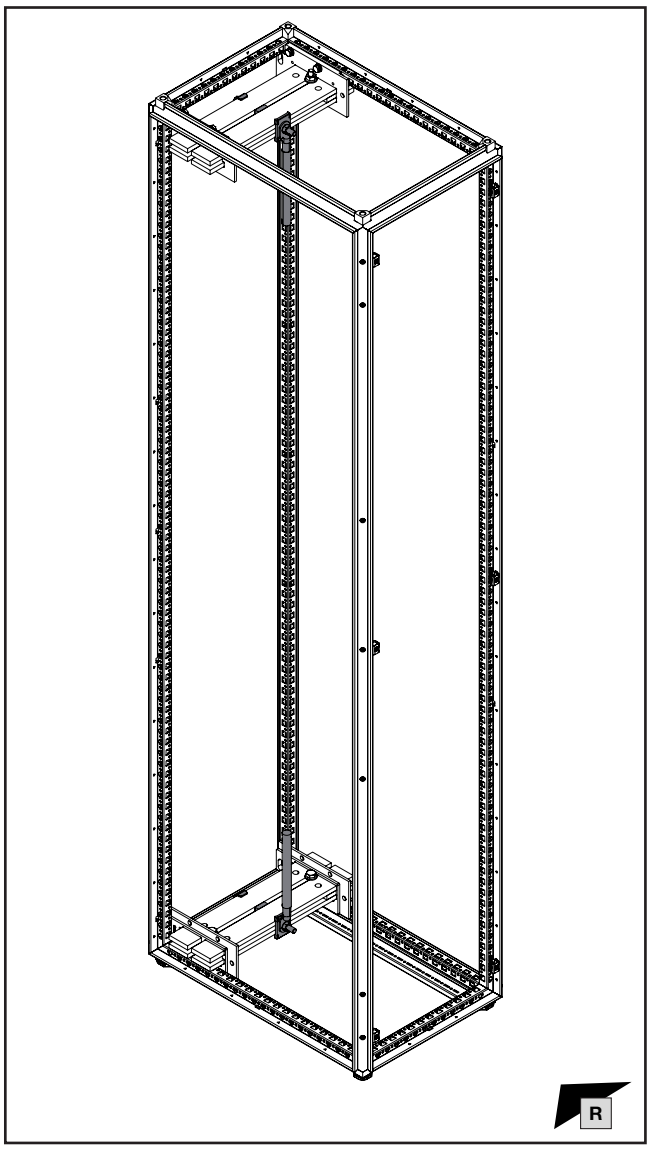

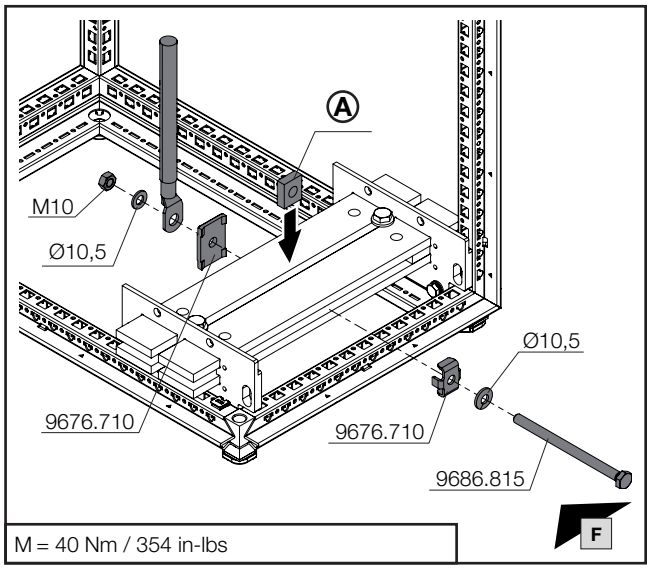

M = 40 Nm / 354 in-lbs

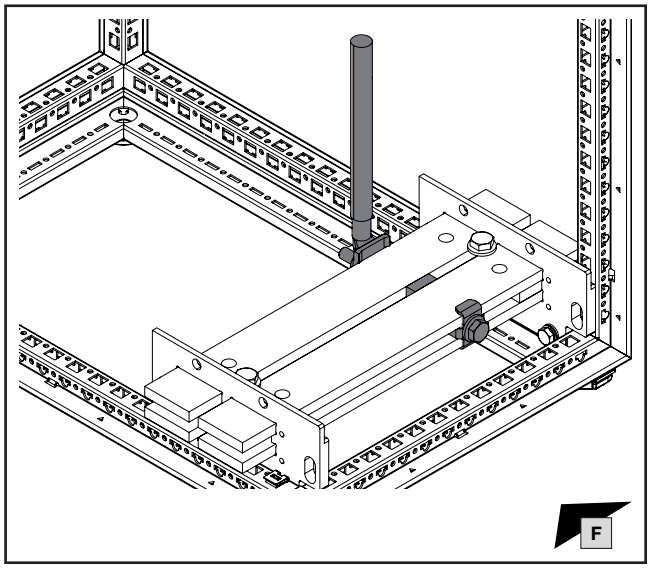

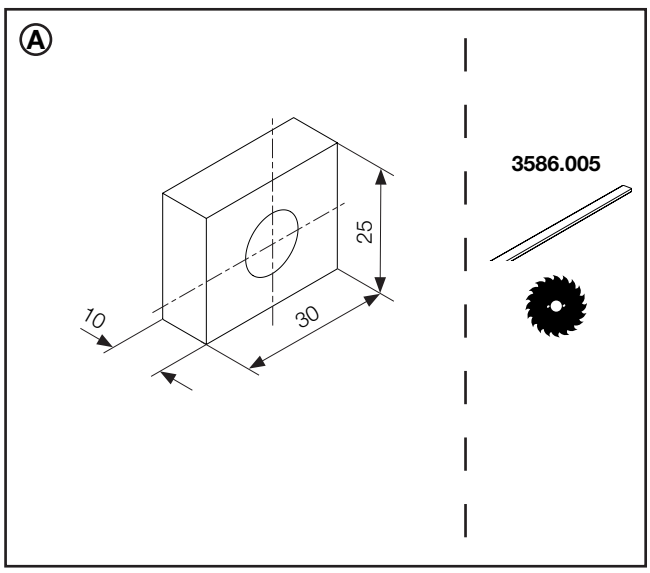

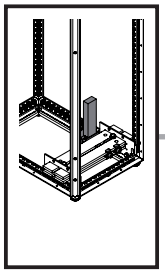

mm

SW16/ SW17

11,5 mm

DE EN FR

8. Montage Anschlusstechnik Haupt- und Verteilsammelschienen
8. Installing the connection system for main and distributions busbars
8. Montage des raccordements aux jeux de barres principaux et de distribution

8.22 4 Sammelschienen N – Anschlussplatten zum Anschluss von lamellierten Flachkupferschienen
8.22 4 busbars N – Connection plates for connecting laminated flat copper bars
8.22 4 jeux de barres Neutre – plaques de raccordement pour raccorder les barres de cuivre plates lamellées

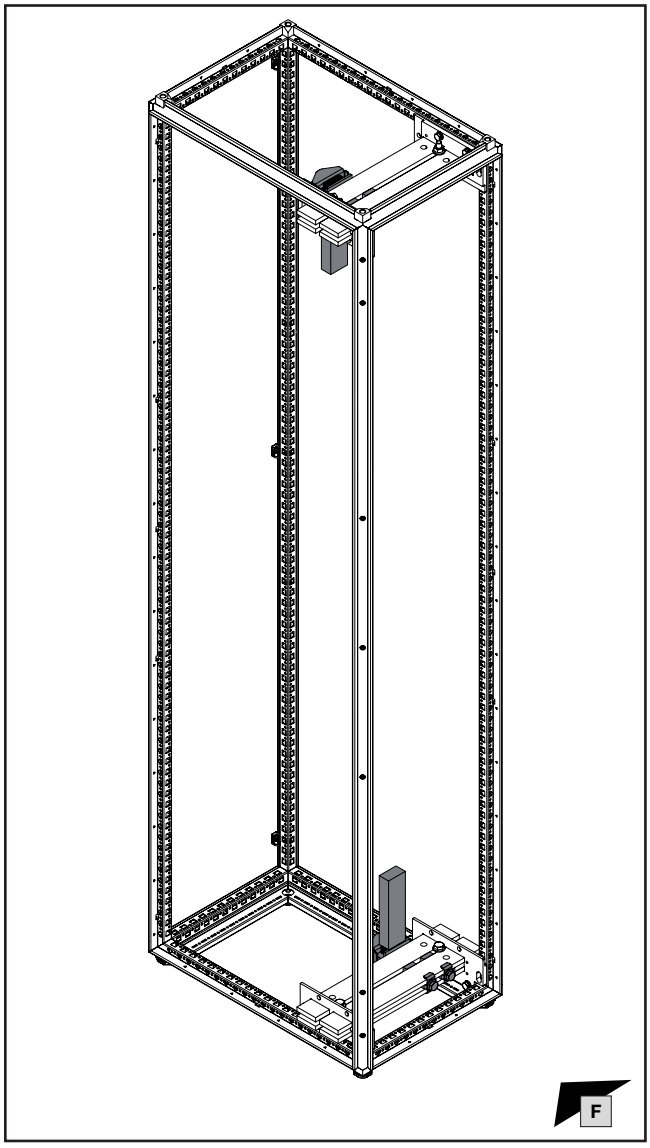

Ⓒ **M** Nm / in-lbs	Ⓑ **Best.-Nr. Model No. Référence**
20 / 177	**9676.747**
25 / 221	**9676.748**
30 / 265	**9676.749**

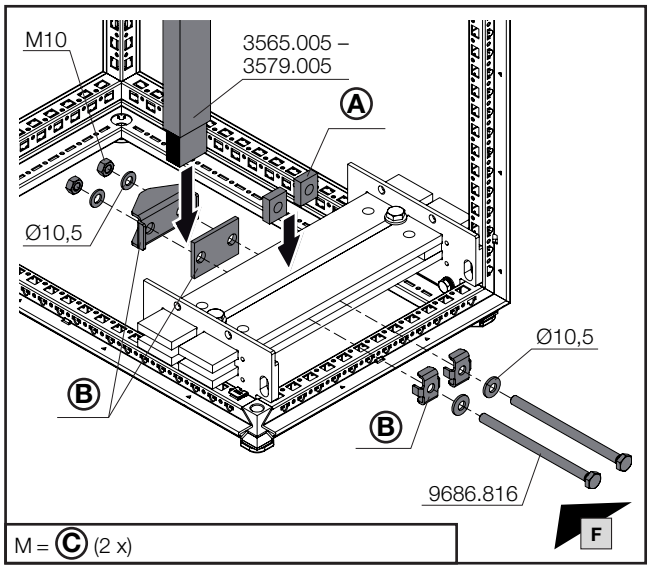

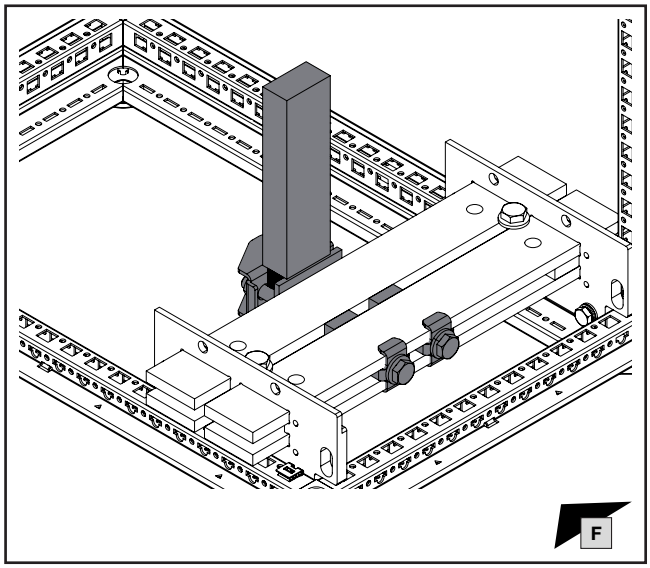

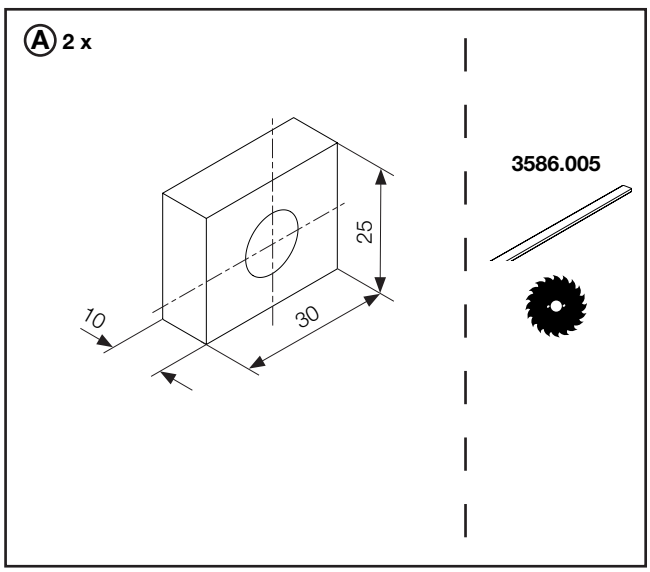

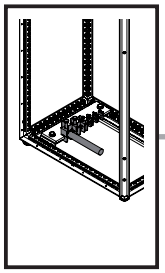

DE EN FR

8. Montage Anschlusstechnik Haupt- und Verteilsammelschienen
8. Installing the connection system for main and distributions busbars
8. Montage des raccordements aux jeux de barres principaux et de distribution

8.23 1 Sammelschiene PE/PEN bis 1 x 80 – Leiteranschluss-klemmen für 5 und 10 mm Schienenbreite

8.23 1 PE/PEN busbar up to 1 x 80 – Conductor connection clamps for 5 and 10 mm bar width

8.23 1 jeu de barres Terre/Terre-Neutre de dimensions jusqu'à 1 x 80 – bornes pour raccordement de câbles pour largeur de barre de 5 et 10 mm

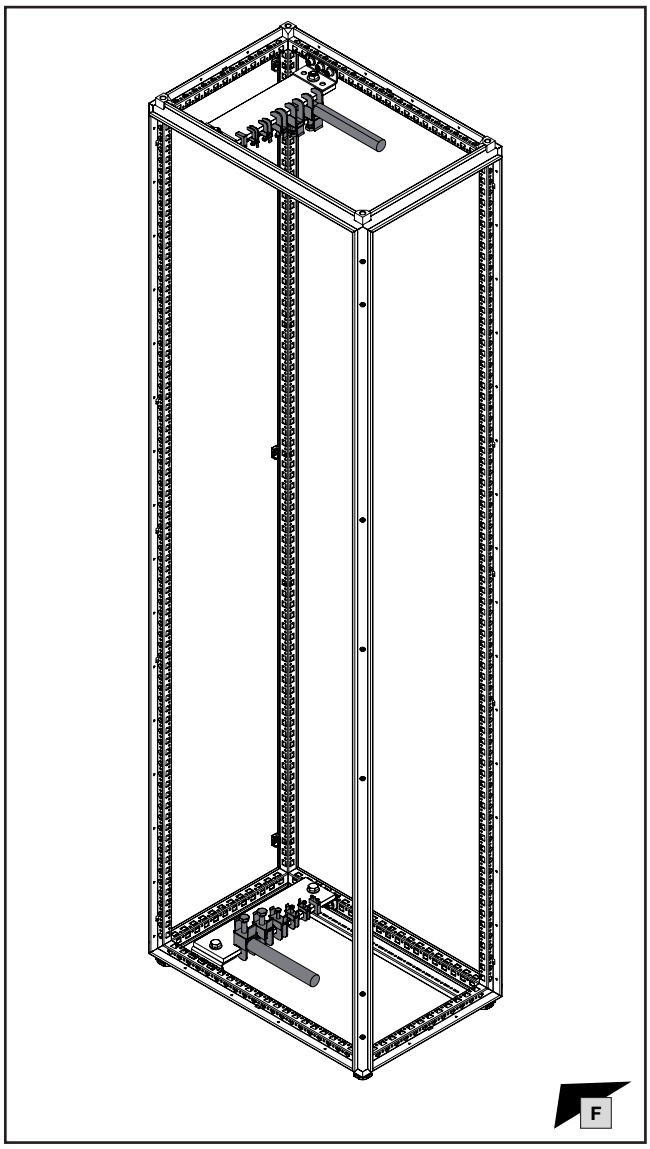

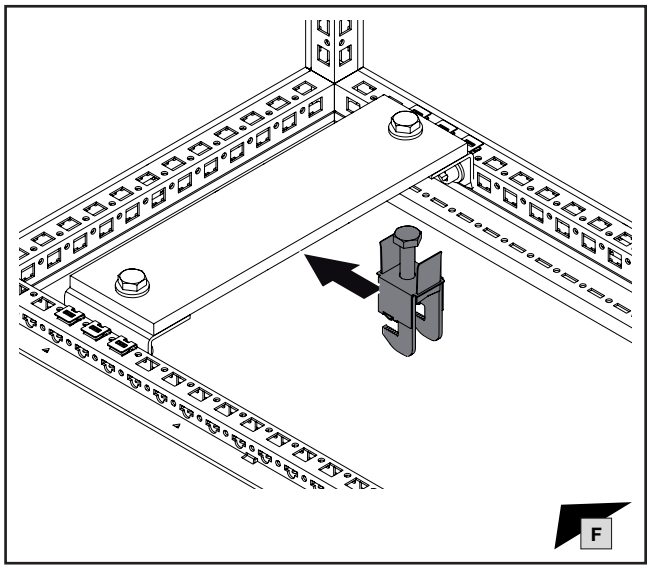

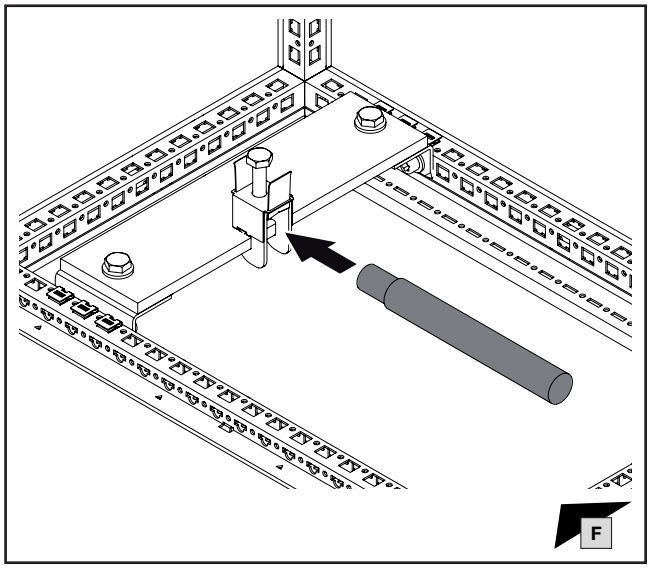

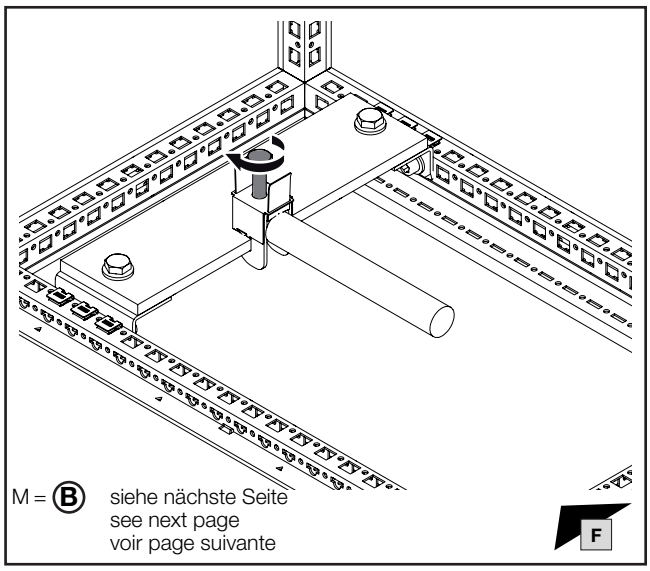

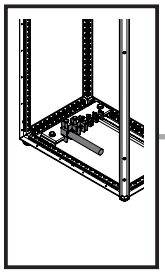

8. Montage Anschlusstechnik Haupt- und Verteilsammelschienen
8. Installing the connection system for main and distributions busbars
8. Montage des raccordements aux jeux de barres principaux et de distribution

8.23 1 Sammelschiene PE/PEN bis 1 x 80 – Leiteranschluss-klemmen für 5 und 10 mm Schienenbreite

8.23 1 PE/PEN busbar up to 1 x 80 – Conductor connection clamps for 5 and 10 mm bar width

8.23 1 jeu de barres Terre/Terre-Neutre de dimensions jusqu'à 1 x 80 – bornes pour raccordement de câbles pour largeur de barre de 5 et 10 mm

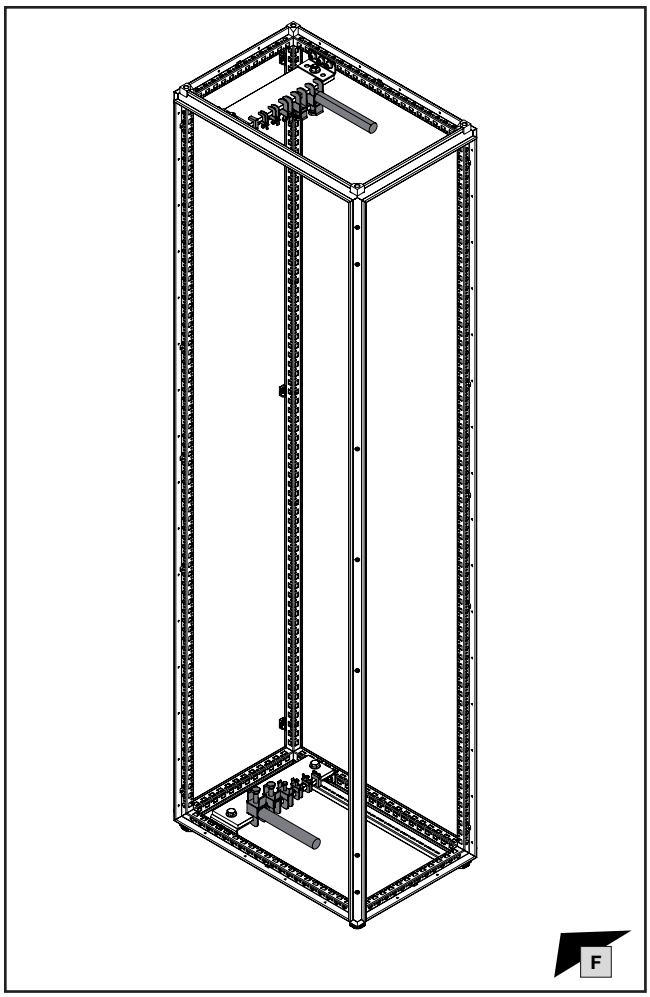

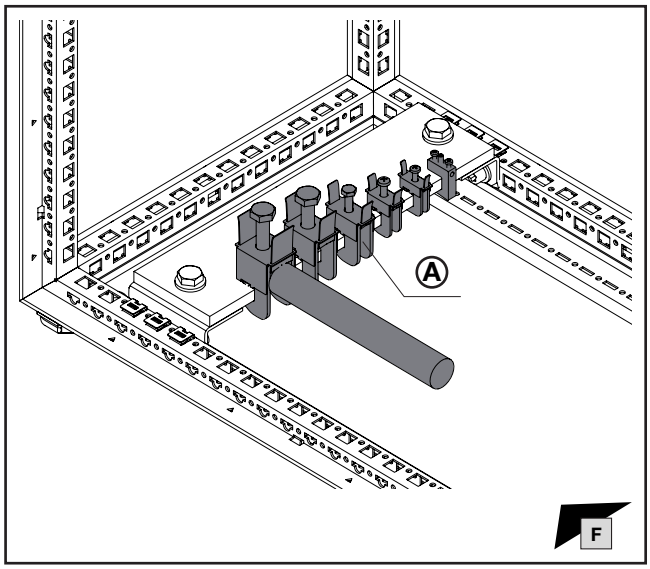

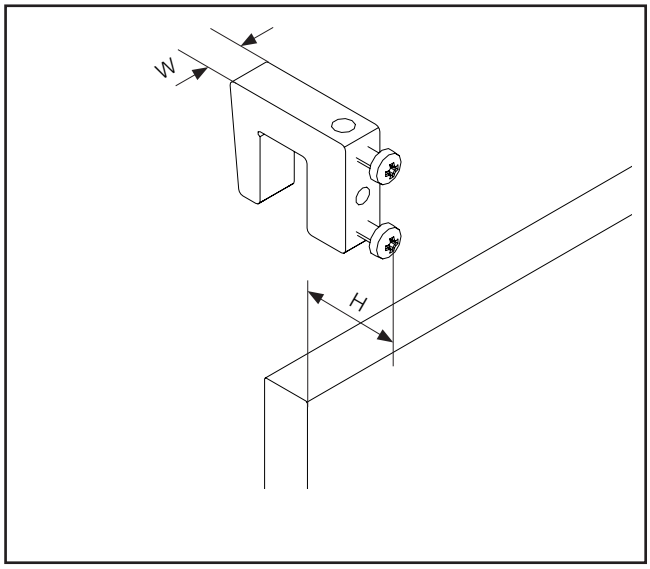

Schienenstärke Bar thickness Épaisseur des barres mm	Rundleiter Round conductor Câble cylindrique mm²	Klemmraum Clamping area Plage de serrage W x H mm	Ⓑ M Nm / in-lbs	Breite Width Largeur W mm	Höhe Height Hauteur H mm		Ⓐ Best.-Nr. Model No. Référence
					min.	max.	
5	1 – 4	–	2 / 18	11,0	17	23	**3450.500**
5	2,5 – 16	8 x 8	3 / 27	14,0	22	29	**3451.500**
5	16 – 50	10,5 x 11	8 / 70	18,5	26	39	**3452.500**
5	35 – 70	16,5 x 15	12 / 106	24,5	39	57	**3453.500**
5	70 – 185	22,5 x 20	15 / 133	30,5	44	66	**3454.500**
10	1 – 4	–	2 / 18	11,0	17	23	**3455.500**
10	2,5 – 16	8 x 8	3 / 27	14,0	22	29	**3456.500**
10	16 – 50	10,5 x 11	8 / 70	18,5	26	39	**3457.500**
10	35 – 70	16,5 x 15	12 / 106	24,5	39	57	**3458.500**
10	70 – 185	22,5 x 20	15 / 133	30,5	44	66	**3459.500**
3 – 5	1 – 4	–	2 / 18	8,0	–	–	**3550.000**
6 – 10	1 – 4	–	2 / 18	8,0	–	–	**3555.000**

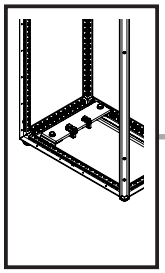

8. Montage Anschlusstechnik Haupt- und Verteilsammelschienen
8. Installing the connection system for main and distributions busbars
8. Montage des raccordements aux jeux de barres principaux et de distribution

8.24 1 Sammelschiene PE/PEN bis 1 x 80 – Push-In für 5 und 10 mm Schienenstärke

8.24 1 PE/PEN busbar up to 1 x 80 – Push-in for 5 and 10 mm bar thickness

8.24 1 jeu de barres Terre/Terre-Neutre de dimensions jusqu'à 1 x 80 – Push-in pour épaisseur de barre de 5 et 10 mm

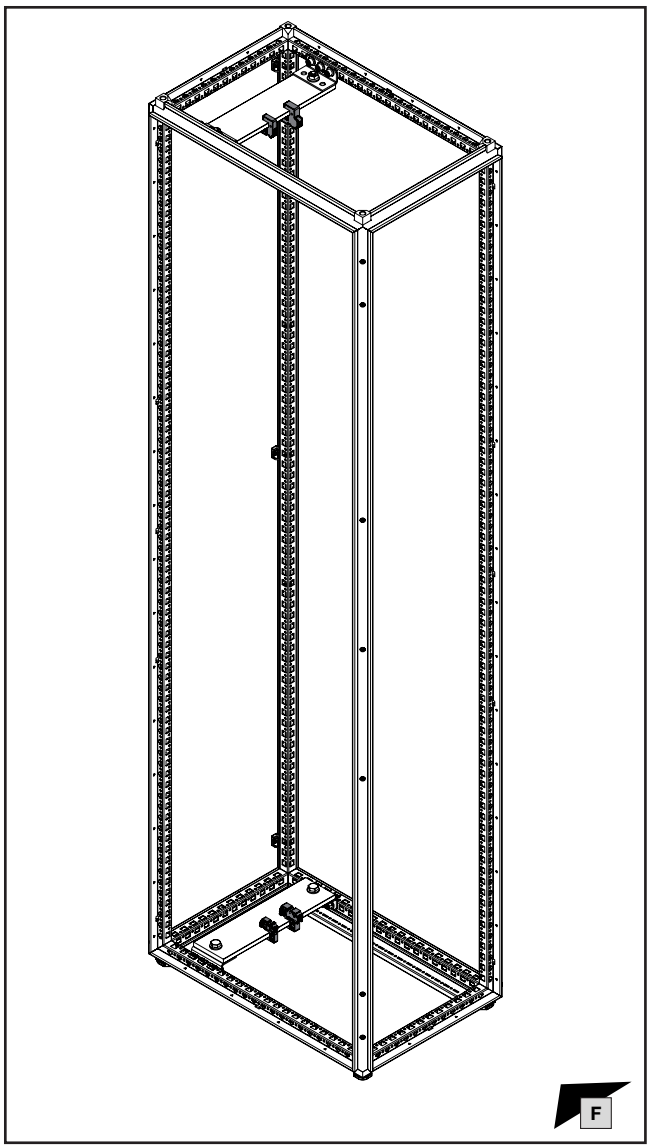

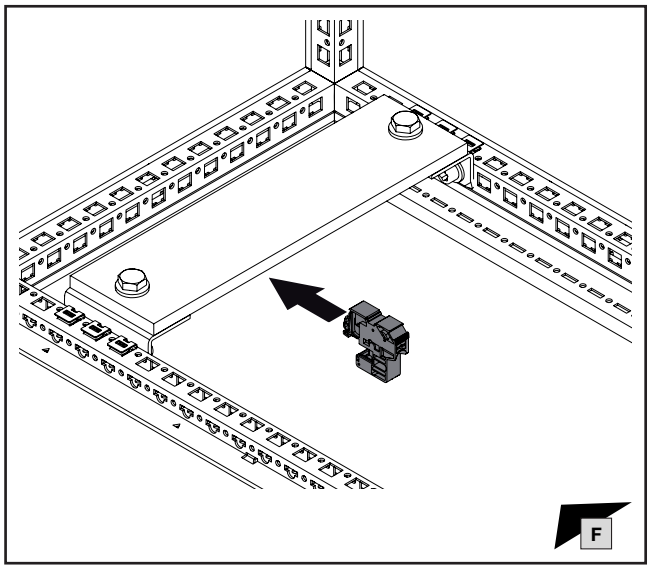

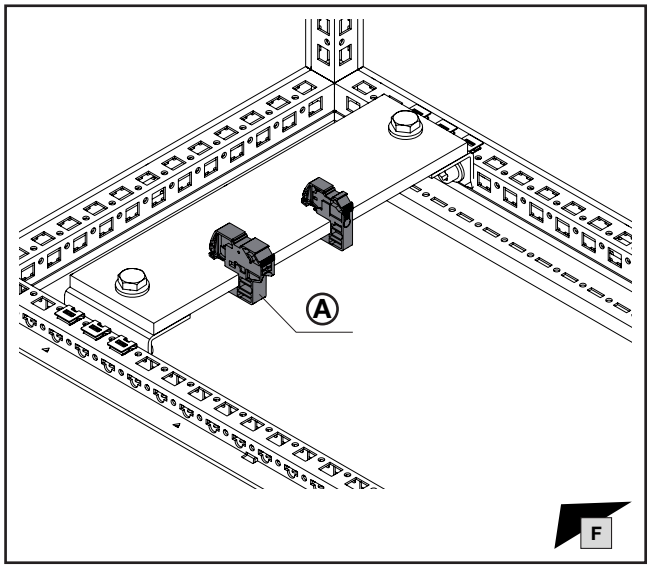

Schienenstärke Bar thickness Épaisseur des barres mm	Rundleiter eindrähtig Round conductor, single-wire Câble cylindrique unifilaire mm^2	Rundleiter mehrdrähtig Round conductor, multi-wire Câble cylindrique multifilaire mm^2	Rundleiter feindrähtig, ohne Aderendhülse Round conductor, fine wire, without wire end ferrule Câble cylindrique à fils de faible diamètre, sans embout mm^2	Rundleiter feindrähtig, mit Aderendhülse Round conductor, fine wire, with wire end ferrule Câble cylindrique à fils de faible diamètre, avec embout mm^2	Ⓐ Best.-Nr. Model No. Référence
5	0,5 – 6	0,5 – 4	0,5 – 4	0,5 – 4	**3450.505**
5	1,5 – 16	1,5 – 16	1,5 – 16	1,5 – 16	**3451.505**
10	0,5 – 6	0,5 – 4	0,5 – 4	0,5 – 4	**3455.505**
10	1,5 – 16	1,5 – 16	1,5 – 16	1,5 – 16	**3456.505**

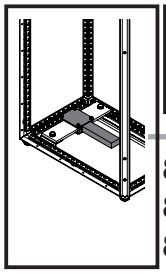

SW10

DE EN FR

8. Montage Anschlusstechnik Haupt- und Verteilsammelschienen
8. Installing the connection system for main and distributions busbars
8. Montage des raccordements aux jeux de barres principaux et de distribution

8.25 1 Sammelschiene PE/PEN bis 1 x 80 – Plattenklemmen für 5 und 10 mm Schienenstärke

8.25 1 PE/PEN busbar up to 1 x 80 – Plate clamps for 5 and 10 mm bar thickness

8.25 1 jeu de barres Terre/Terre-Neutre de dimensions jusqu'à 1 x 80 – brides de raccordement pour épaisseur de barre de 5 et 10 mm

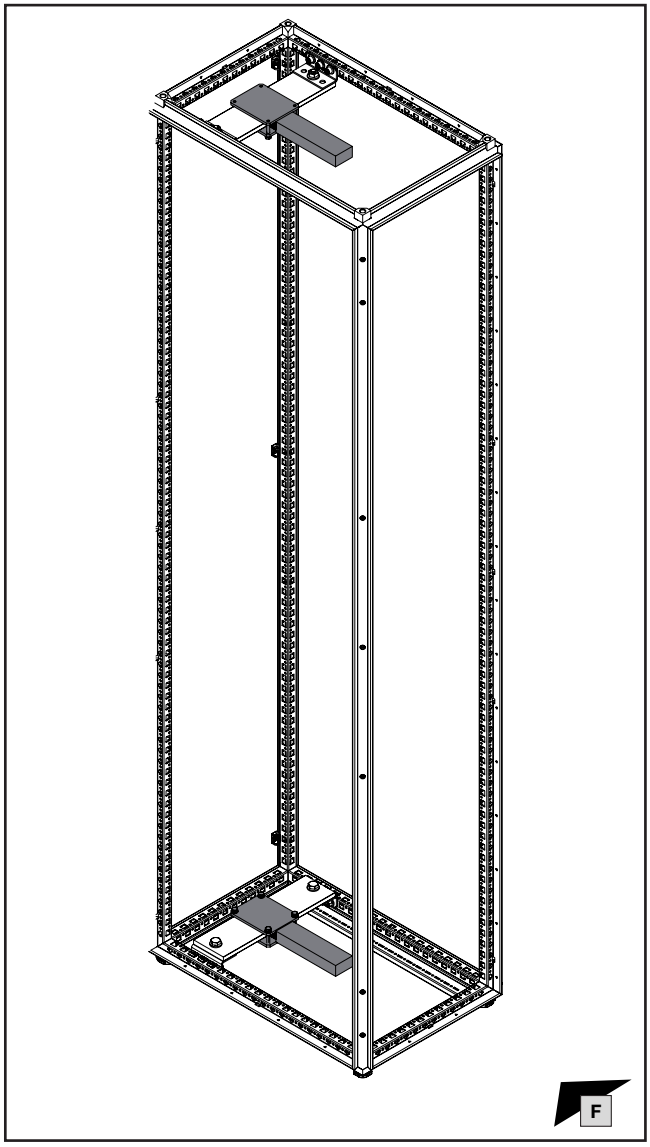

Sammelschiene Busbar Jeu de barres mm	Klemmraum Flachkupferschiene Clamping area, flat copper bar Espace de serrage pour barre de cuivre plate mm²	Ⓐ Best.-Nr. Model No. Référence
30 x 5 – 30 x 10	34 x 10	**3554.000**
40 x 10	34 x 10	**3559.000**
50 x 10	34 x 10	**3560.000**
50 x 10	54 x 10	**3562.000**
80 x 10	65 x 10	**3460.500**

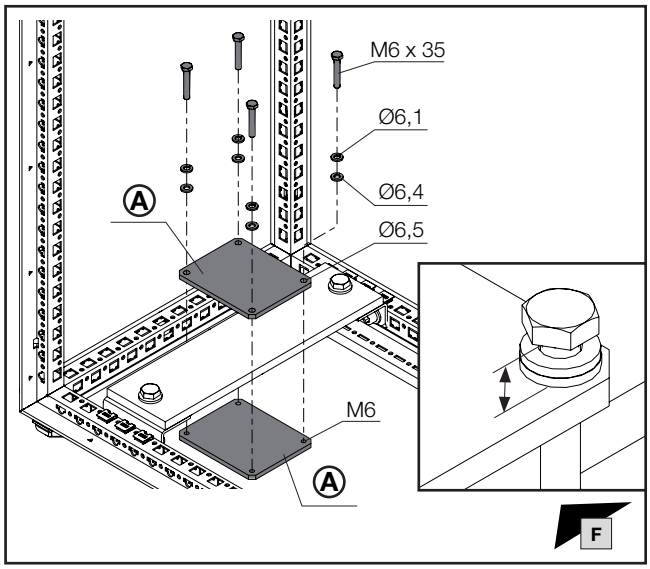

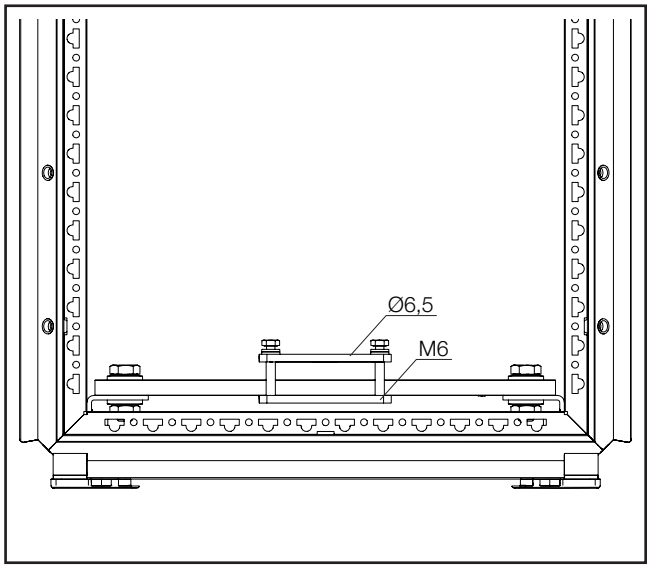

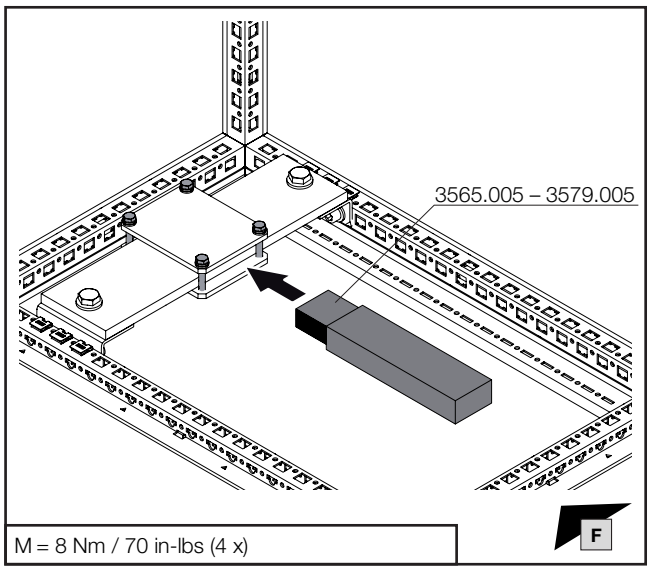

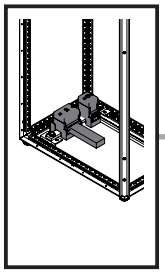

DE EN FR

8. Montage Anschlusstechnik Haupt- und Verteilsammelschienen
8. Installing the connection system for main and distributions busbars
8. Montage des raccordements aux jeux de barres principaux et de distribution

8.26 1 Sammelschiene PE/PEN für 30 x 5 und 30 x 10 – Anschlussblock
8.26 1 PE/PEN busbar for 30 x 5 and 30 x 10 – Connection block
8.26 1 jeu de barres Terre/Terre-Neutre de dimensions 30 x 5 et 30 x 10 – bloc de raccordement

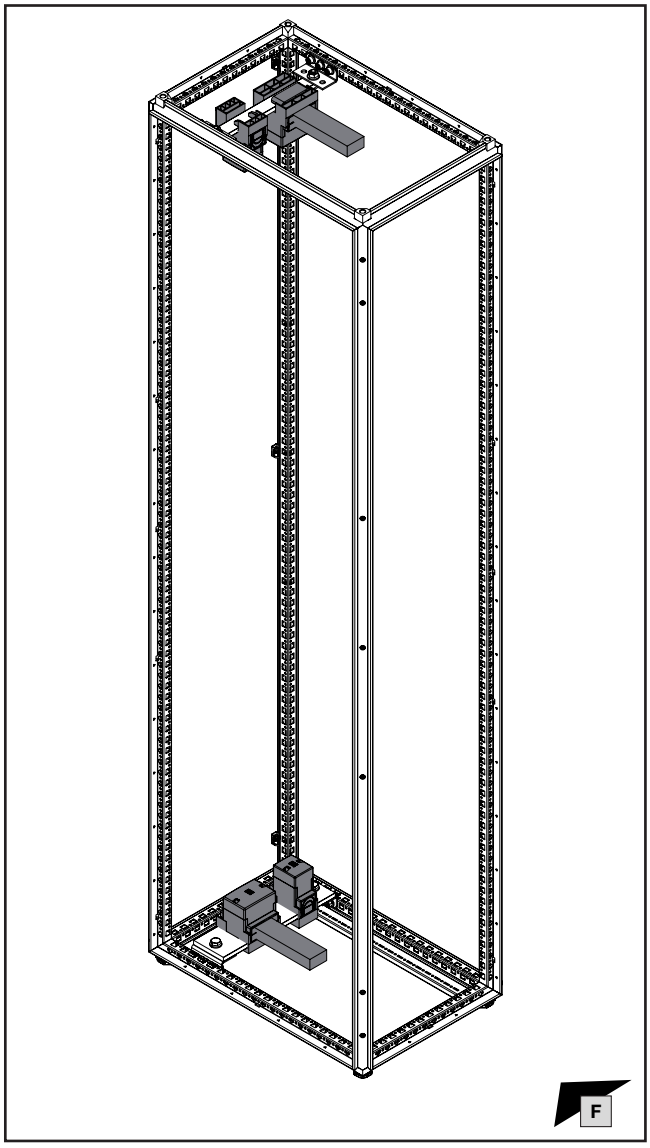

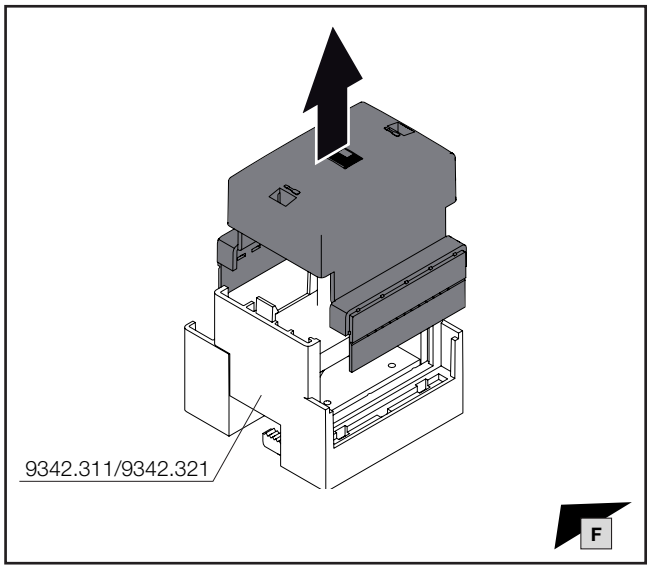

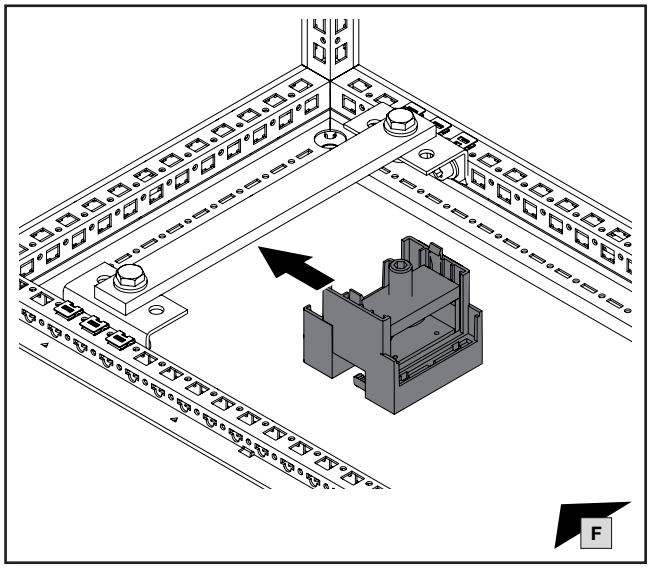

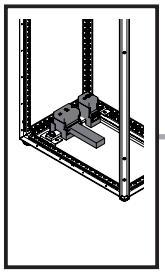

IS8

DE EN FR

8. Montage Anschlusstechnik Haupt- und Verteilsammelschienen
8. Installing the connection system for main and distributions busbars
8. Montage des raccordements aux jeux de barres principaux et de distribution

8.26 1 Sammelschiene PE/PEN für 30 x 5 und 30 x 10 – Anschlussblock
8.26 1 PE/PEN busbar for 30 x 5 and 30 x 10 – Connection block
8.26 1 jeu de barres Terre/Terre-Neutre de dimensions 30 x 5 et 30 x 10 – bloc de raccordement

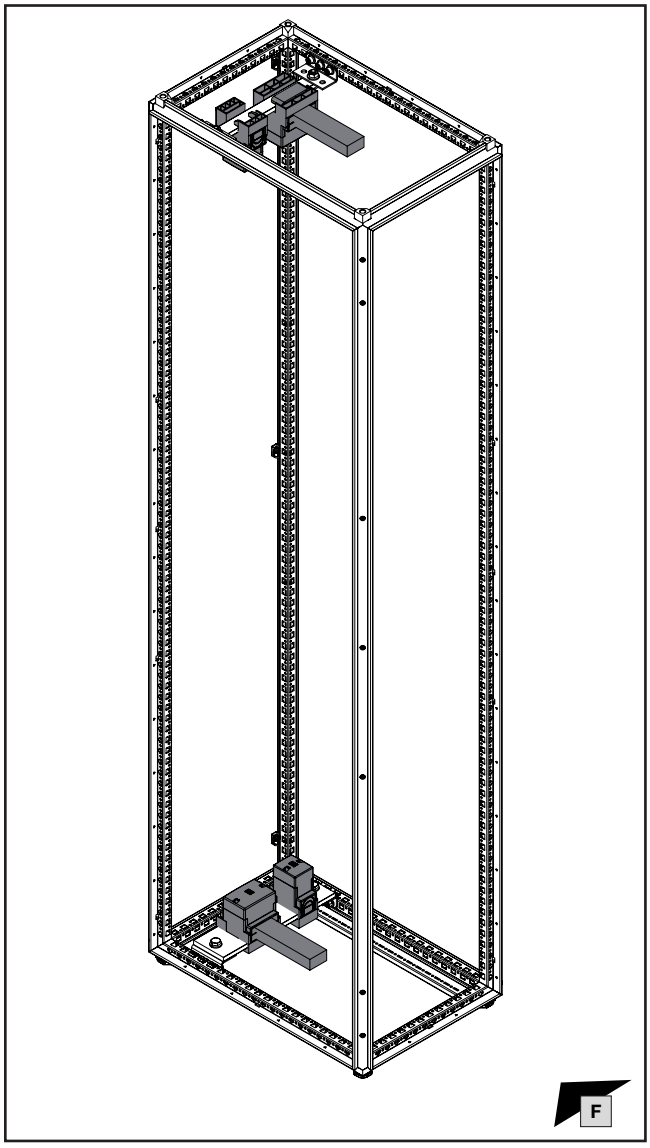

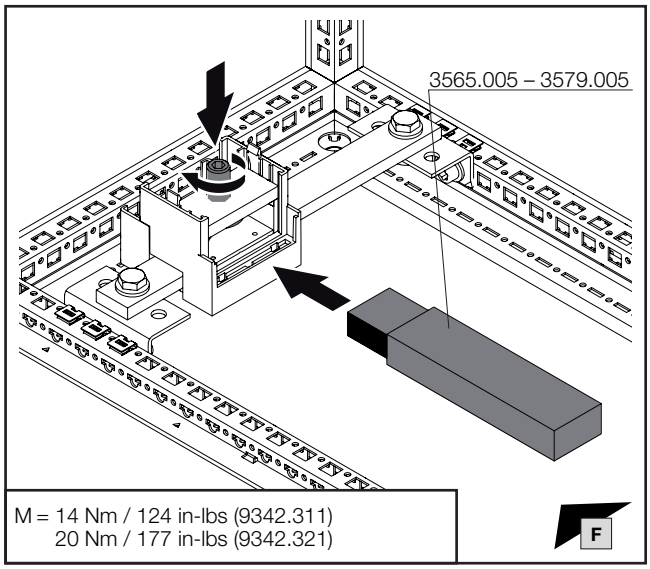

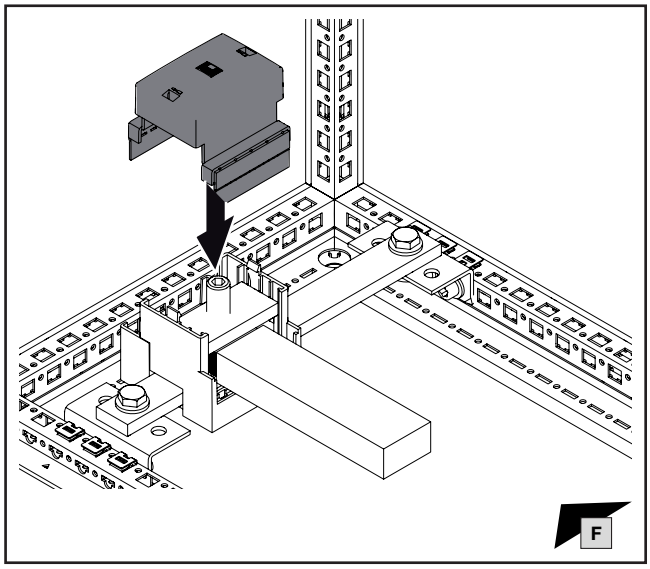

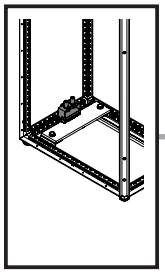

IS8

DE EN FR

8. Montage Anschlusstechnik Haupt- und Verteilsammelschienen
8. Installing the connection system for main and distributions busbars
8. Montage des raccordements aux jeux de barres principaux et de distribution

8.27 1 Sammelschiene PE/PEN bis 1 x 80 – Anschlussblock 1000 – 1600 A
8.27 1 PE/PEN busbar up to 1 x 80 – Connection block 1000 – 1600 A
8.27 1 jeu de barres Terre/Terre-Neutre de dimensions jusqu'à 1 x 80 – bloc de raccordement 1000 – 1600 A

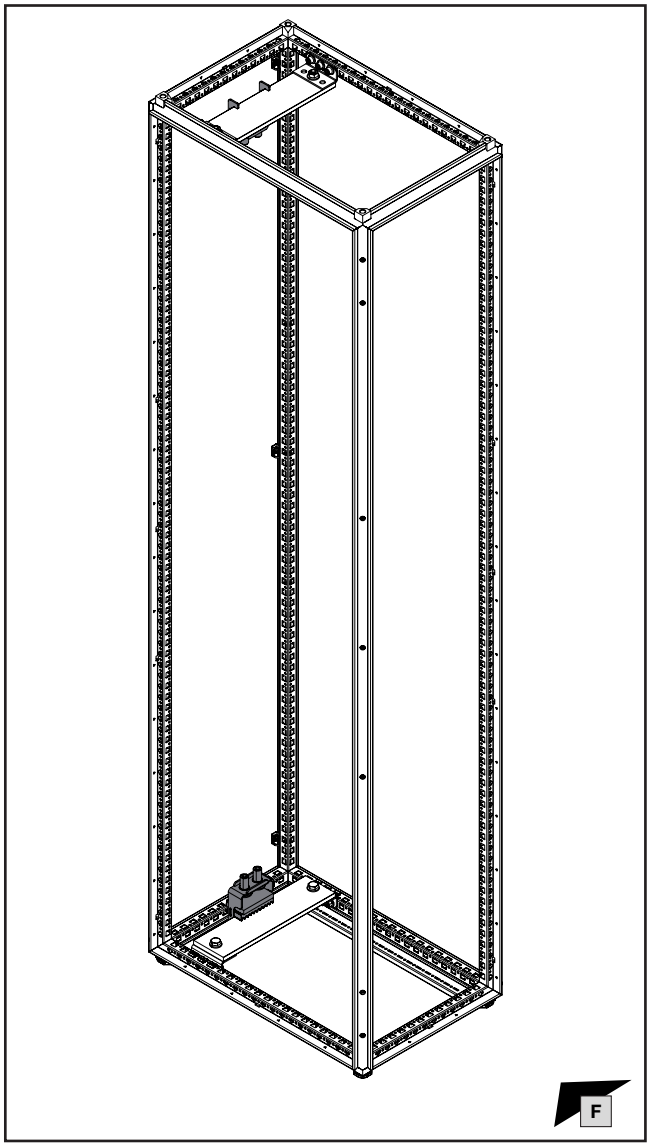

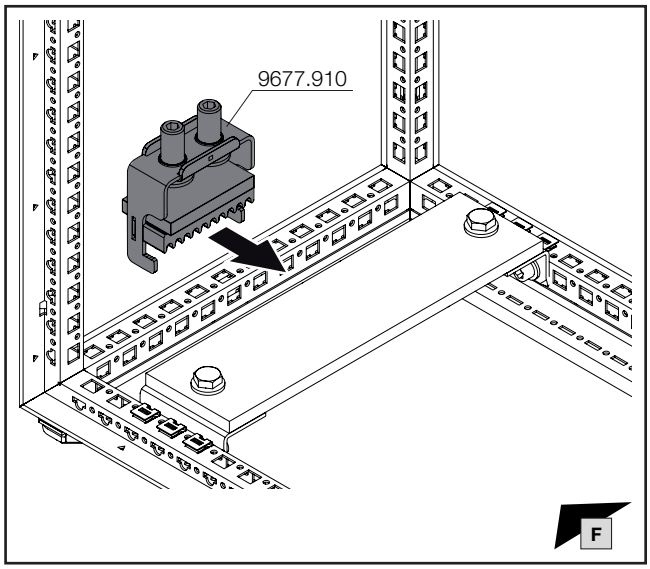

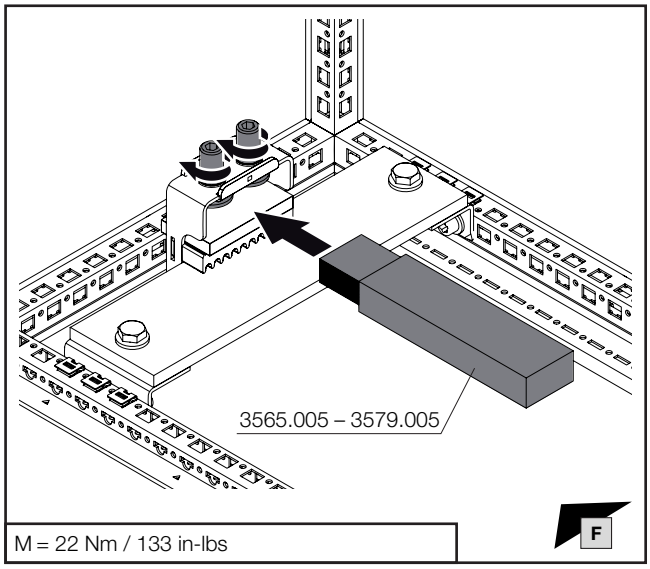

M = 22 Nm / 133 in-lbs

Alternativen Alternatives Alternatives	Ⓐ Best.-Nr. Model No. Référence
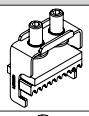	**9677.910**
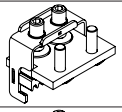	**9677.920**
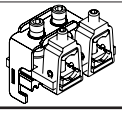	**9677.915**

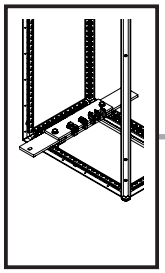

DE EN FR

8. Montage Anschlusstechnik Haupt- und Verteilsammelschienen
8. Installing the connection system for main and distributions busbars
8. Montage des raccordements aux jeux de barres principaux et de distribution

8.28 2 Sammelschienen PE/PEN bis 1 x 80 – Leiteranschluss-klemmen
8.28 2 PE/PEN busbars up to 1 x 80 – Conductor connection clamps
8.28 2 jeux de barres Terre/Terre-Neutre de dimensions jusqu'à 1 x 80 – bornes pour raccordement de câbles

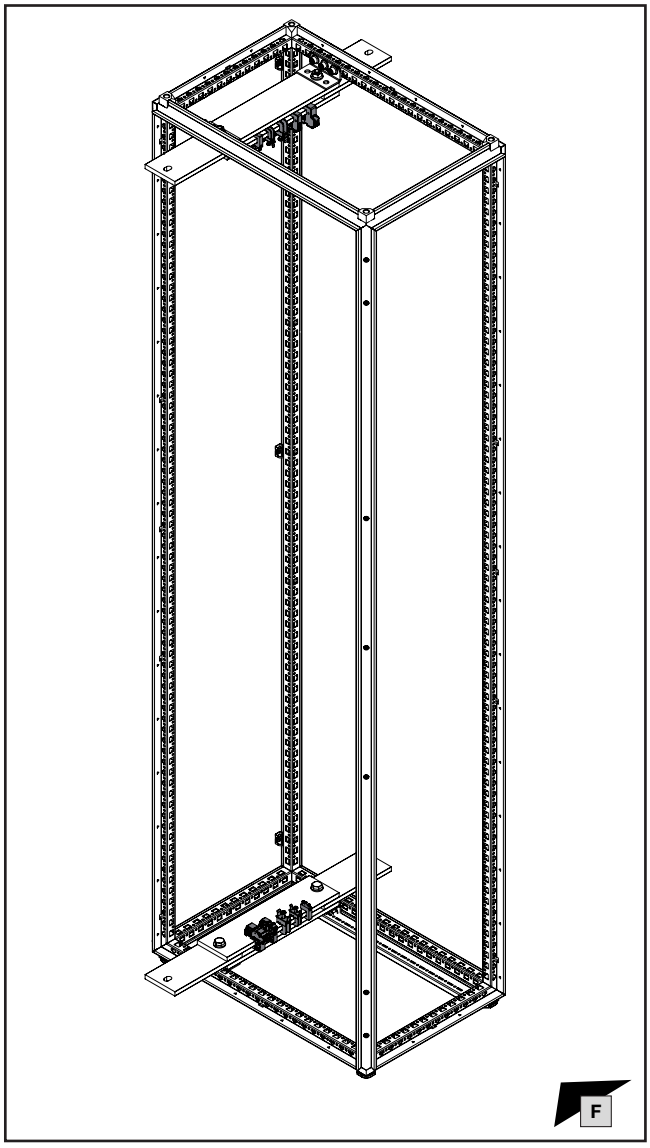

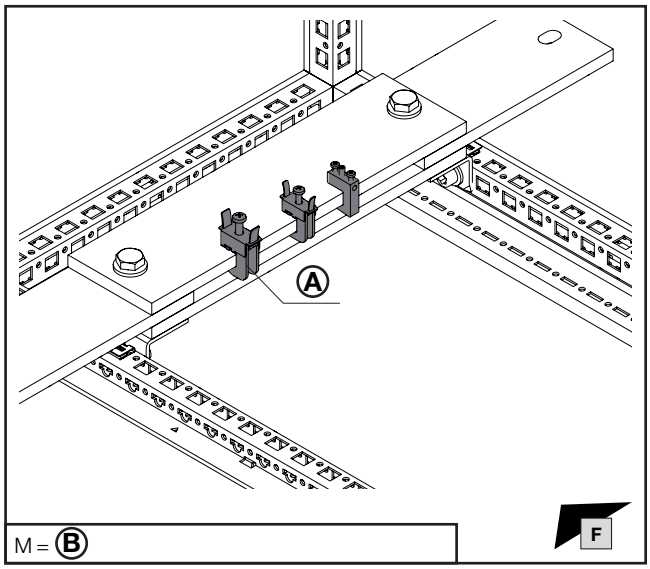

Hinweis / Note / Remarque A
Montage Leiteranschlussklemmen: siehe Kapitel 8.23
Installing the conductor connection clamps: see chapter 8.23
Montage des bornes pour raccordement de câbles : voir chapitre 8.23

Schienenstärke Bar thickness Épaisseur des barres mm	Rundleiter Round conductor Câble cylindrique mm²	Klemmraum Clamping area Plage de serrage W x H mm	B M Nm / in-lbs	Breite Width Largeur W mm	Höhe Height Hauteur H mm		A Best.-Nr. Model No. Référence
					min.	max.	
5	1 – 4	–	2 / 18	11,0	17	23	**3450.500**
5	2,5 – 16	8 x 8	3 / 27	14,0	22	29	**3451.500**
10	1 – 4	–	2 / 18	11,0	17	23	**3455.500**
10	2,5 – 16	8 x 8	3 / 27	14,0	22	29	**3456.500**
3 – 5	1 – 4	–	2 / 18	8,0	–	–	**3550.000**
6 – 10	1 – 4	–	2 / 18	8,0	–	–	**3555.000**

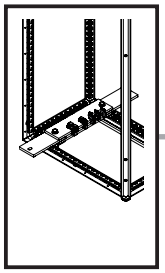

8. Montage Anschlusstechnik Haupt- und Verteilsammelschienen
8. Installing the connection system for main and distributions busbars
8. Montage des raccordements aux jeux de barres principaux et de distribution

8.29 2 Sammelschienen PE/PEN bis 1 x 80 – Leiteranschluss-klemmen Push-In
8.29 2 PE/PEN busbars up to 1 x 80 – Conductor connection clamps, push-in
8.29 2 jeux de barres Terre/Terre-Neutre de dimensions jusqu'à 1 x 80 – bloc de raccordement Push-in

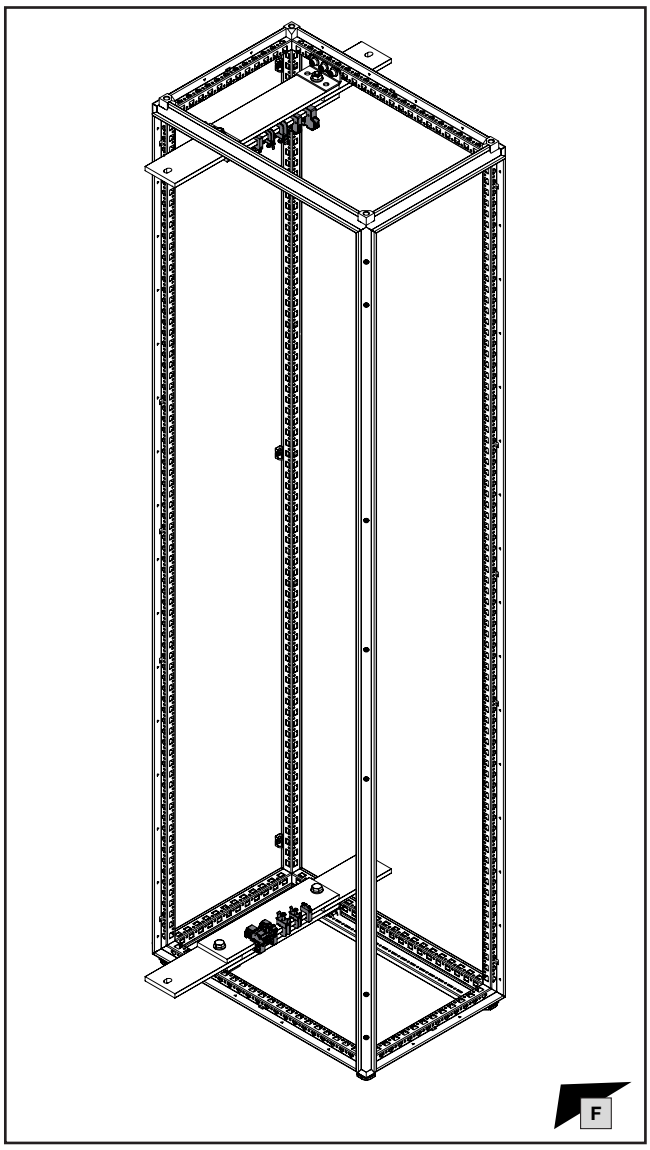

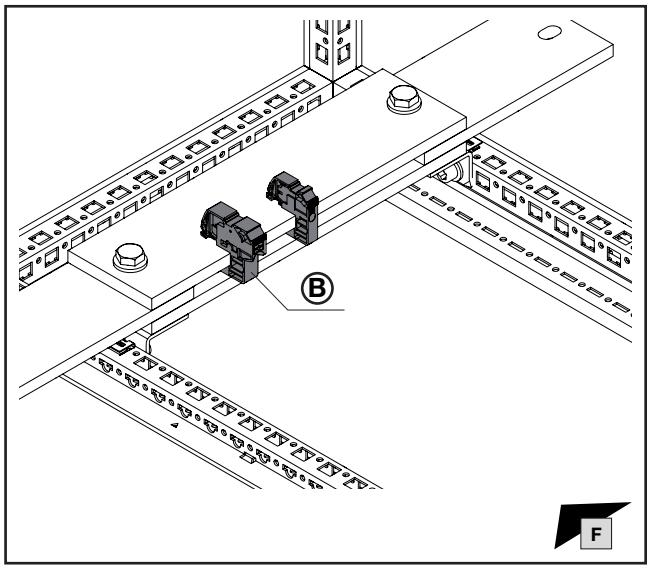

Hinweis / Note / Remarque (B)

Montage Leiteranschlussklemmen Push-In: siehe Kapitel 8.24

Installing the conductor connection clamps, push-in: see chapter 8.24

Montage des bornes pour raccordement de câbles Push-in : voir chapitre 8.24

Schienenstärke Bar thickness Épaisseur des barres mm	Rundleiter eindrähtig Round conductor, single-wire Câble cylindrique unifilaire mm²	Rundleiter mehr-drähtig Round conductor, multi-wire Câble cylindrique multifilaire mm²	Rundleiter feindrähtig, ohne Aderendhülse Round conductor, fine wire, without wire end ferrule Câble cylindrique à fils de faible diamètre, sans embout mm²	Rundleiter feindrähtig, mit Aderendhülse Round conductor, fine wire, with wire end ferrule Câble cylindrique à fils de faible diamètre, avec embout mm²	(A) Best.-Nr. Model No. Référence
5	0,5 – 6	0,5 – 4	0,5 – 4	0,5 – 4	**3450.505**
5	1,5 – 16	1,5 – 16	1,5 – 16	1,5 – 16	**3451.505**
10	0,5 – 6	0,5 – 4	0,5 – 4	0,5 – 4	**3455.505**
10	1,5 – 16	1,5 – 16	1,5 – 16	1,5 – 16	**3456.505**

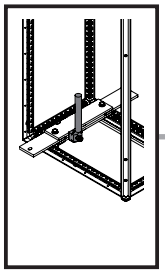

SW16/
SW17

DE EN FR

8. Montage Anschlusstechnik Haupt- und Verteilsammelschienen
8. Installing the connection system for main and distributions busbars
8. Montage des raccordements aux jeux de barres principaux et de distribution

8.30 2 Sammelschienen PE/PEN bis 1 x 80 – Direktanschluss-klemme für 10 mm Schienenbreite
8.30 2 PE/PEN busbars up to 1 x 80 – Direct connection terminals for 10 mm bar width
8.30 2 jeux de barres Terre/Terre-Neutre de dimensions jusqu'à 1 x 80 – borne de raccordement direct pour largeur de barre de 10 mm

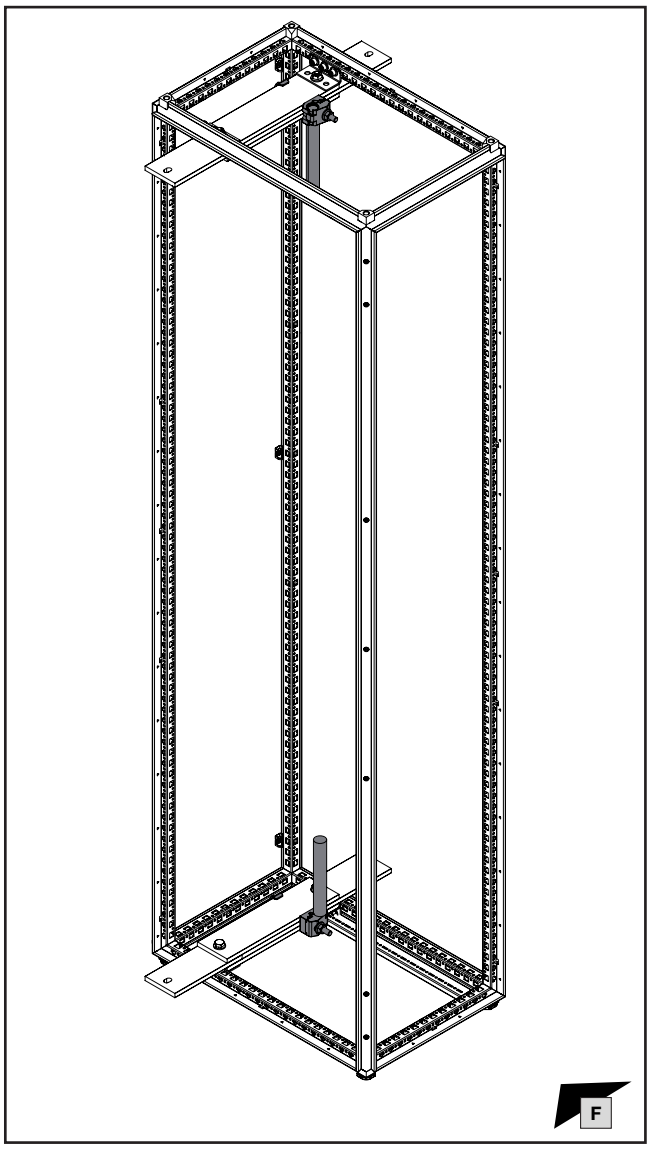

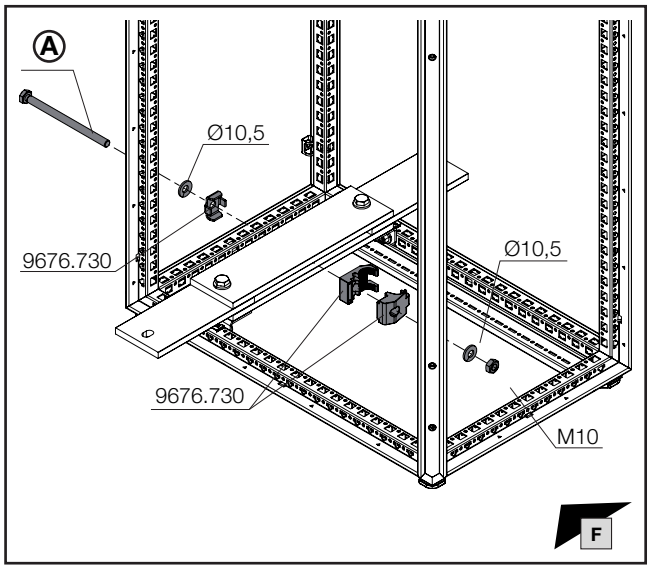

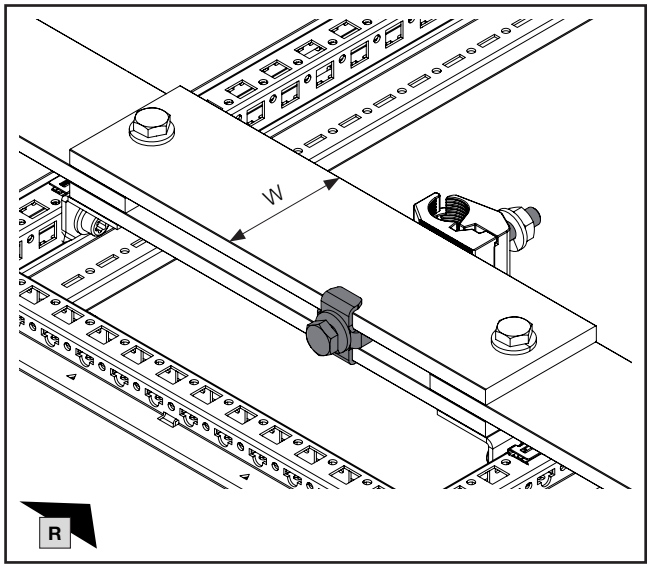

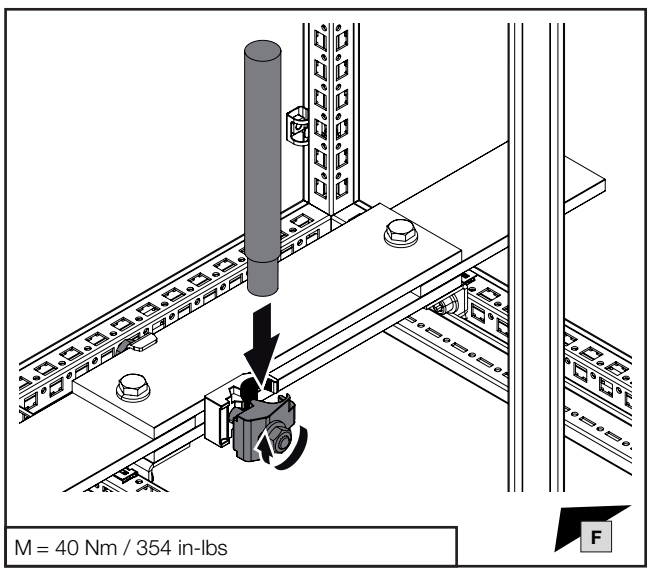

Ausführung Version Modèle	**W** mm	Ⓐ Best.-Nr. Model No. Référence
M10 x 95	30	**9686.890**
M10 x 110	40	**9686.811**
M10 x 150	80	**9686.815**

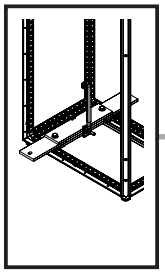

SW16/
SW17

DE EN FR

8. Montage Anschlusstechnik Haupt- und Verteilsammelschienen
8. Installing the connection system for main and distributions busbars
8. Montage des raccordements aux jeux de barres principaux et de distribution

8.31 2 Sammelschienen PE/PEN bis 1 x 80 – Anschlussplatten (Bolzen M10) für 10 mm Schienenbreite

8.31 2 PE/PEN busbars up to 1 x 80 – Connection plates (M10 bolts) for 10 mm bar width

8.31 2 jeux de barres Terre/Terre-Neutre de dimensions jusqu'à 1 x 80 – plaques de raccordement (boulon M10) pour largeur de barre de 10 mm

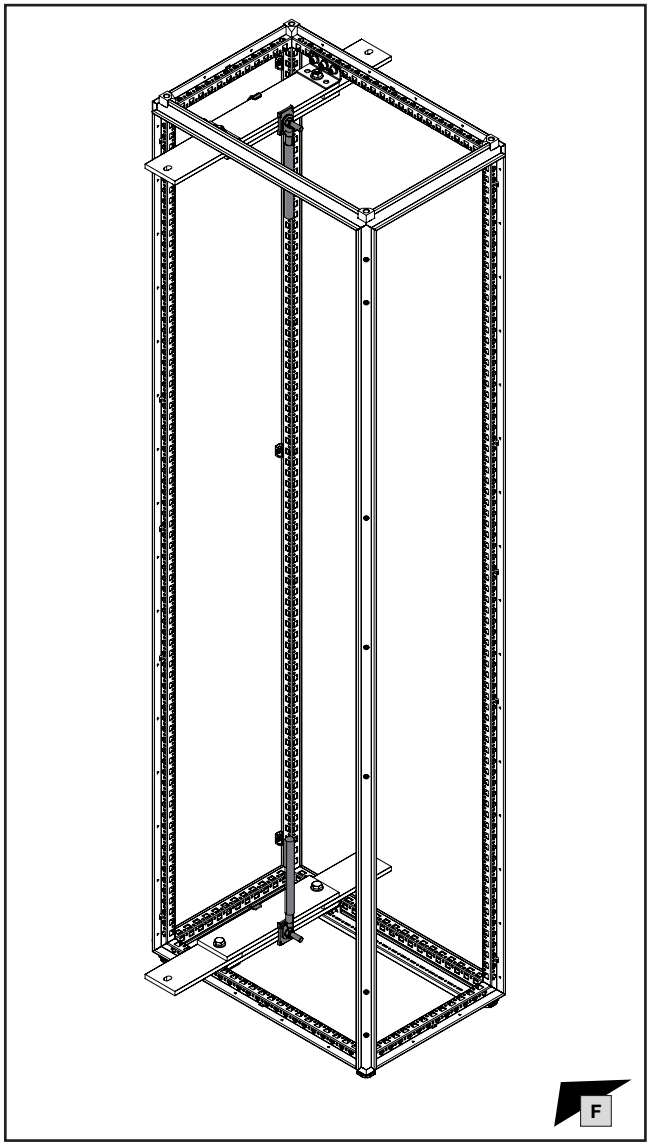

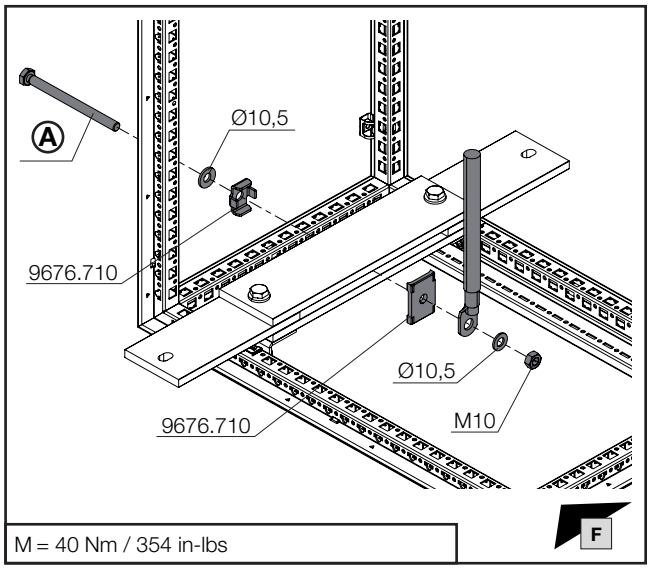

M = 40 Nm / 354 in-lbs

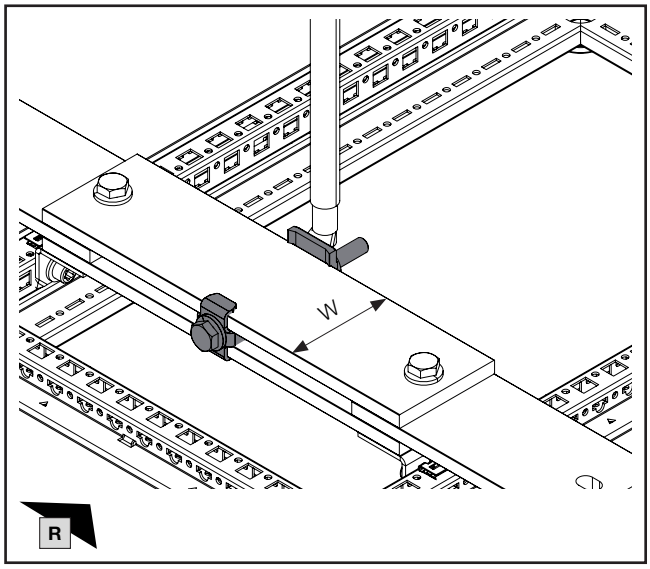

Ausführung Version Modèle	**W** mm	Ⓐ Best.-Nr. Model No. Référence
M10 x 75	30	**9686.870**
M10 x 85	40	**9686.885**
M10 x 130	80	**9686.813**

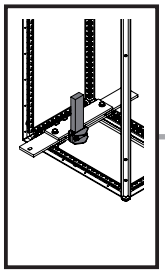

SW16/
SW17

DE EN FR

8. Montage Anschlusstechnik Haupt- und Verteilsammelschienen
8. Installing the connection system for main and distributions busbars
8. Montage des raccordements aux jeux de barres principaux et de distribution

8.32 2 Sammelschienen PE/PEN bis 1 x 80 – Anschlussplatten zum Anschluss von lamellierten Flachkupferschienen für 10 mm Schienenbreite

8.32 2 PE/PEN busbars up to 1 x 80 – Connection plates for connecting laminated flat copper bars with 10 mm bar width

8.32 2 jeux de barres Terre/Terre-Neutre de dimensions jusqu'à 1 x 80 – plaques de raccordement pour raccorder les barres de cuivre plates lamellées de largeur 10 mm

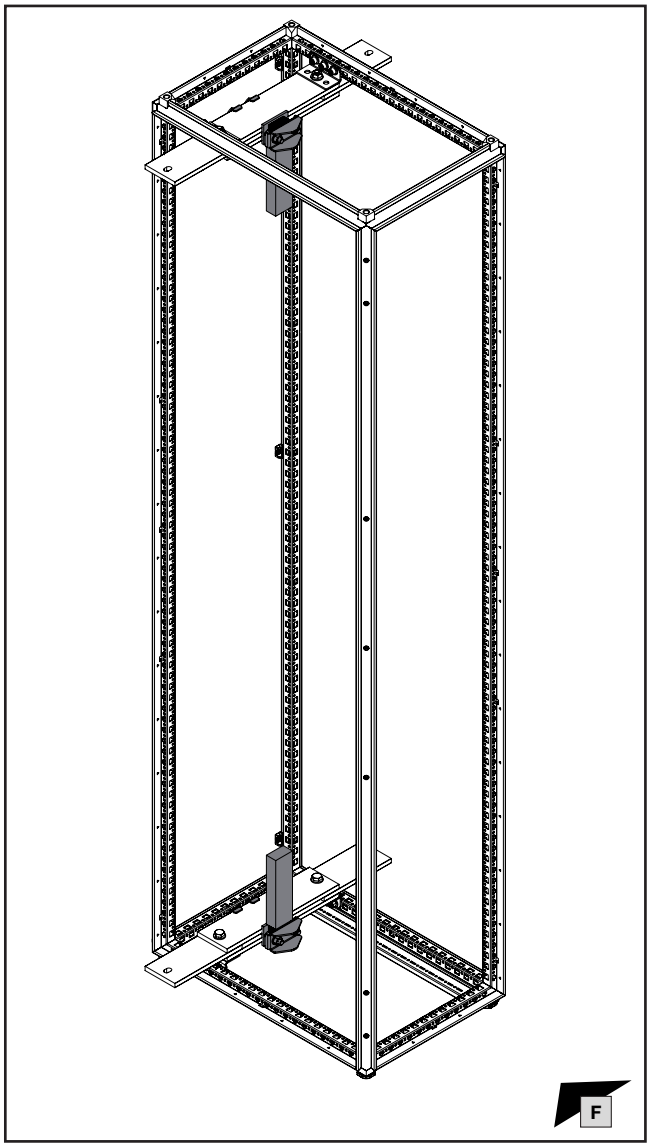

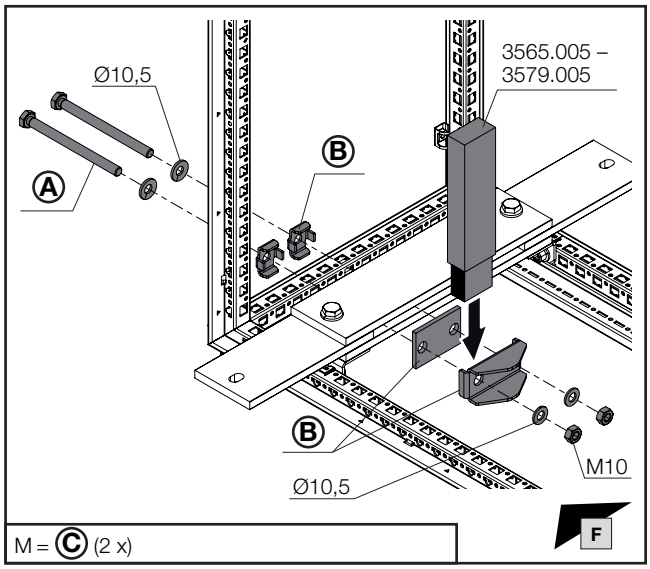

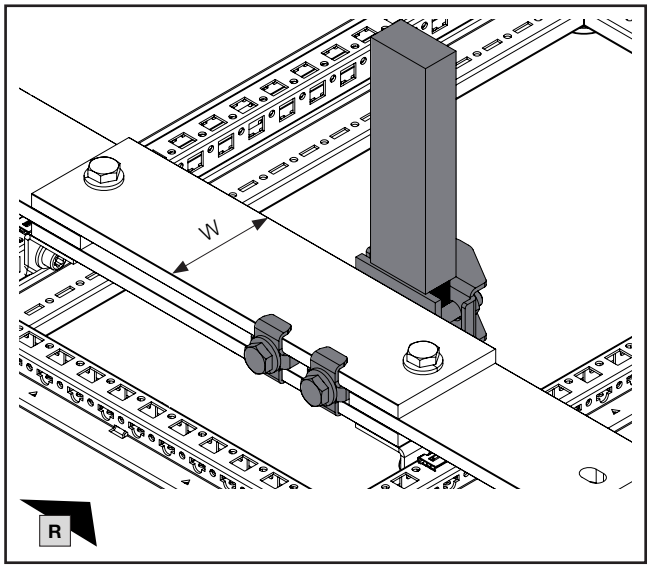

Ausführung Version Modèle	**W** mm	Ⓐ Best.-Nr. Model No. Référence
M10 x 85	30	**9686.885**
M10 x 95	40	**9686.890**
M10 x 130	80	**9686.813**

Ⓒ **M** Nm / in-lbs	Ⓑ Best.-Nr. Model No. Référence
20 / 177	**9676.747**
25 / 221	**9676.748**
30 / 265	**9676.749**

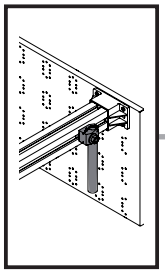

SW18/ SW19

IS5, IS6

DE EN FR

8. Montage Anschlusstechnik Haupt- und Verteilsammelschienen
8. Installing the connection system for main and distributions busbars
8. Montage des raccordements aux jeux de barres principaux et de distribution

8.33 Maxi-PLS 45 S, Maxi-PLS 45, Maxi-PLS 60 – Direktanschlussklemmen
8.33 Maxi-PLS 45 S, Maxi-PLS 45, Maxi-PLS 60 – Direct connection terminals
8.33 Maxi-PLS 45 S, Maxi-PLS 45, Maxi-PLS 60 – bornes de raccordement direct

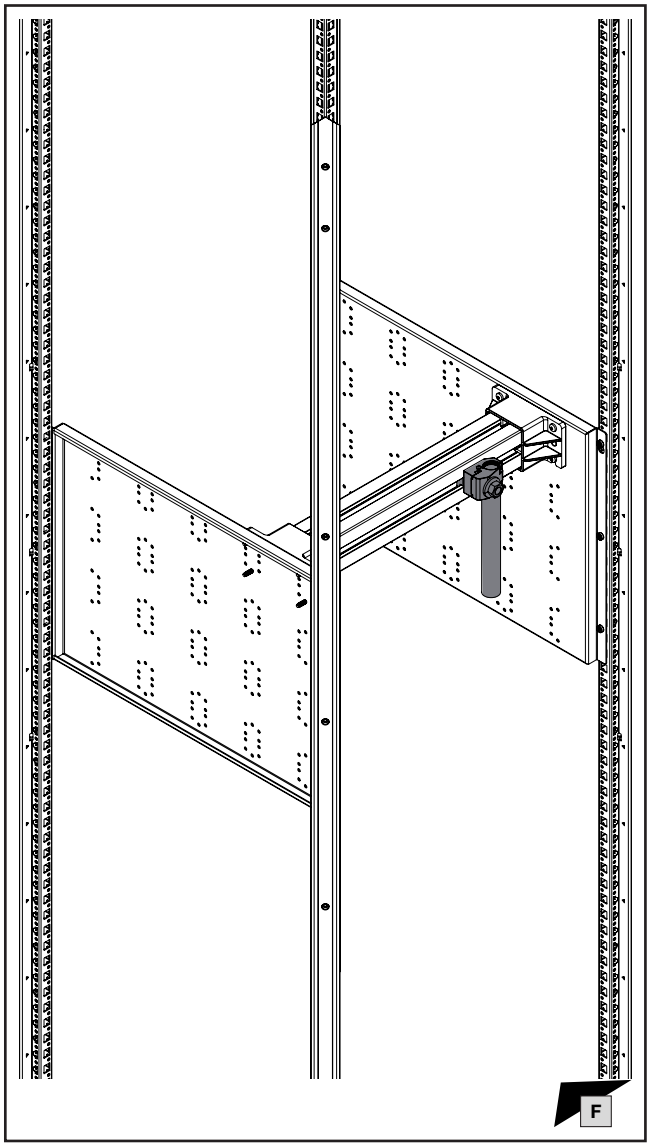

Gewinde Thread Filetage	Ⓐ M Nm / in-lbs	Ⓑ M Nm / in-lbs	Ⓒ Best.-Nr. Model No. Référence	
			Maxi-PLS 45 S Maxi-PLS 45	Maxi-PLS 60
M12 x 30	10 / 89	35 / 440	**9640.325**	**9650.325**

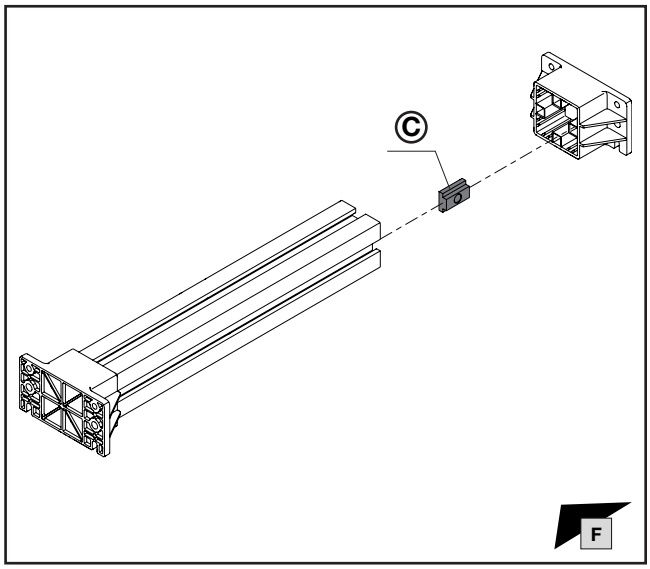

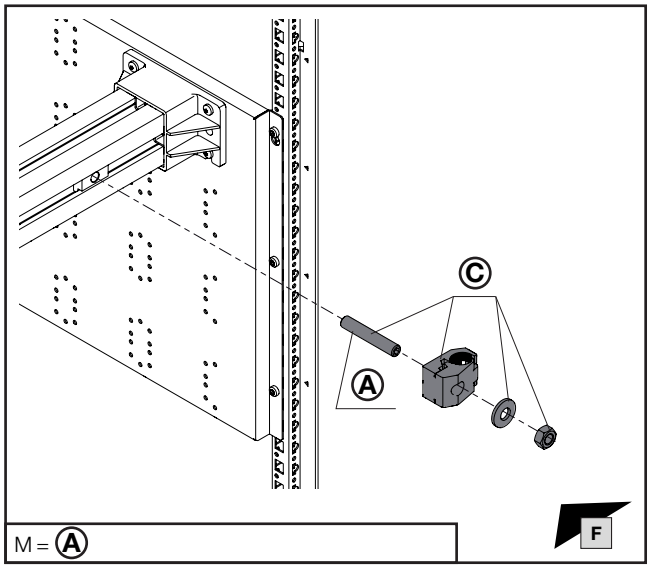

M = Ⓐ

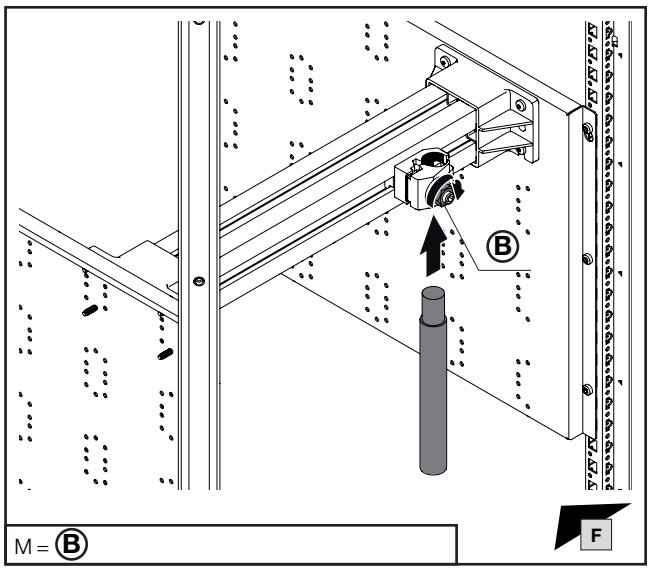

M = Ⓑ

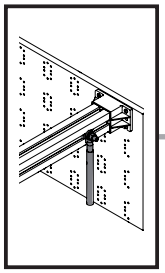

SW18/ SW19 | SW23/ SW24 | IS6, IS8

DE EN FR

8. Montage Anschlusstechnik Haupt- und Verteilsammelschienen
8. Installing the connection system for main and distributions busbars
8. Montage des raccordements aux jeux de barres principaux et de distribution

8.34 Maxi-PLS 45 S, Maxi-PLS 45, Maxi-PLS 60 – Anschlussbolzen M12 und M16

8.34 Maxi-PLS 45 S, Maxi-PLS 45, Maxi-PLS 60 – Connection bolts M12 and M16

8.34 Maxi-PLS 45 S, Maxi-PLS 45, Maxi-PLS 60 – boulons de raccordement M12 et M16

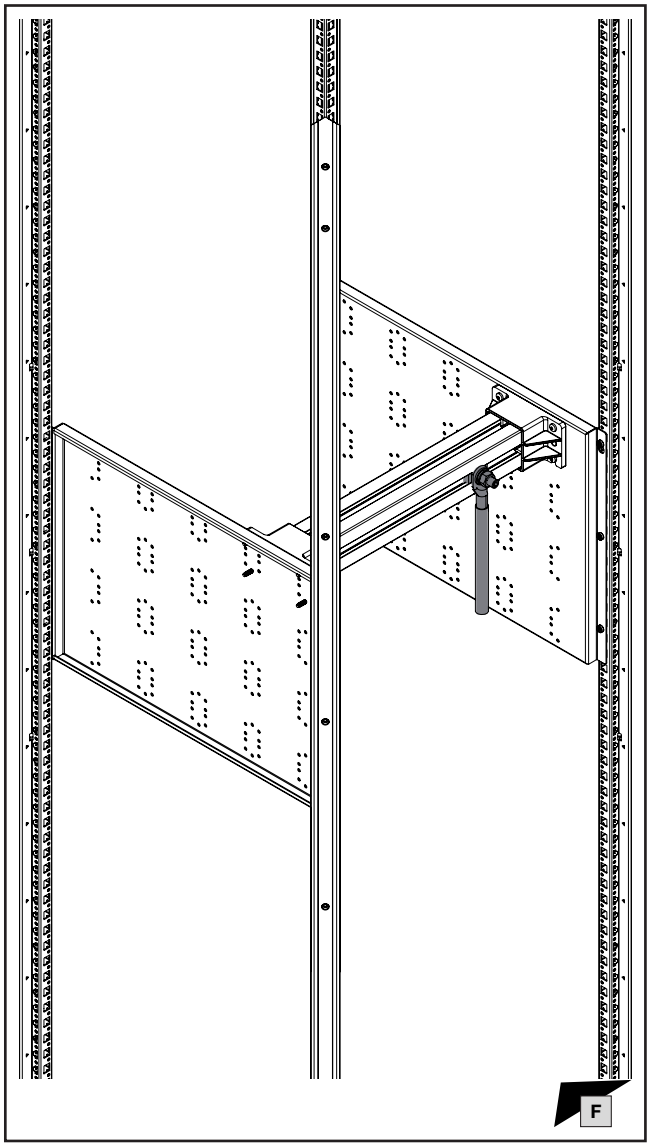

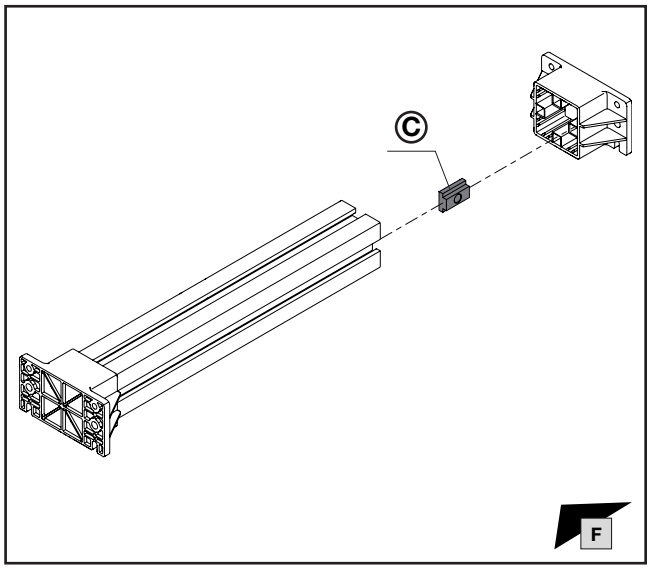

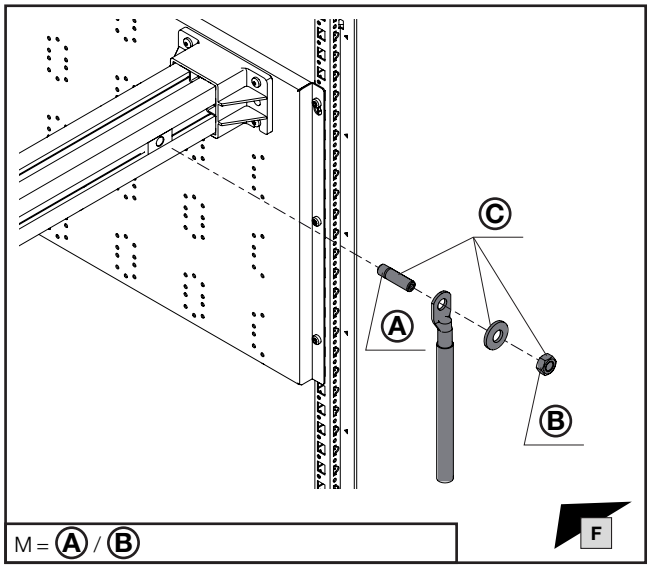

M = Ⓐ / Ⓑ

Gewinde Thread Filetage	Ⓐ **M** Nm / in-lbs	Ⓑ **M** Nm / in-lbs	Ⓒ Best.-Nr. Model No. Référence	
			Maxi-PLS 45 S Maxi-PLS 45	**Maxi-PLS 60**
M12 x 30	10 / 89	40 / 354	**9640.370**	**–**
M16 x 30	10 / 89	40 / 354	**9640.380**	**–**
M12 x 32	10 / 89	40 / 354	**–**	**9650.370**
M16 x 32	10 / 89	40 / 354	**–**	**9650.380**

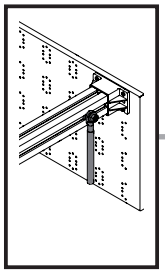

SW13 | SW16/ SW17 | SW18/ SW19 | IS4 – IS6

DE EN FR

8. Montage Anschlusstechnik Haupt- und Verteilsammelschienen
8. Installing the connection system for main and distributions busbars
8. Montage des raccordements aux jeux de barres principaux et de distribution

8.35 Maxi-PLS 45 S, Maxi-PLS 45, Maxi-PLS 60 – Nutensteine mit Gewindebolzen M8 / M10 / M12
8.35 Maxi-PLS 45 S, Maxi-PLS 45, Maxi-PLS 60 – Sliding blocks with threaded bolts M8 / M10 / M12
8.35 Maxi-PLS 45 S, Maxi-PLS 45, Maxi-PLS 60 – coulisseaux avec boulons filetés M8 / M10 / M12

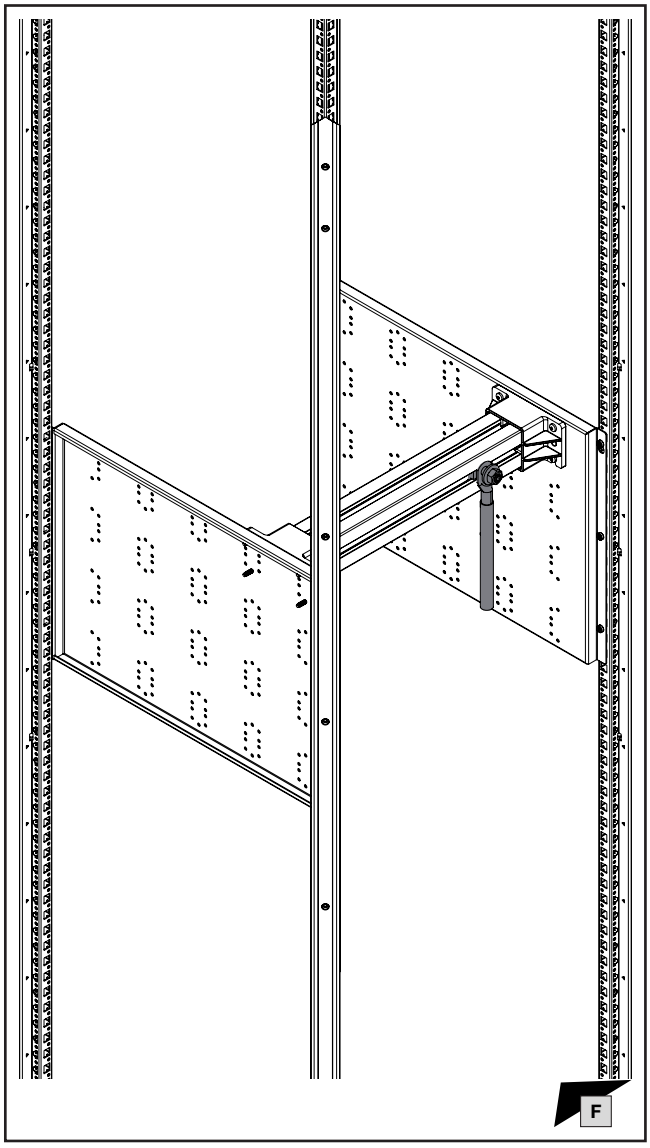

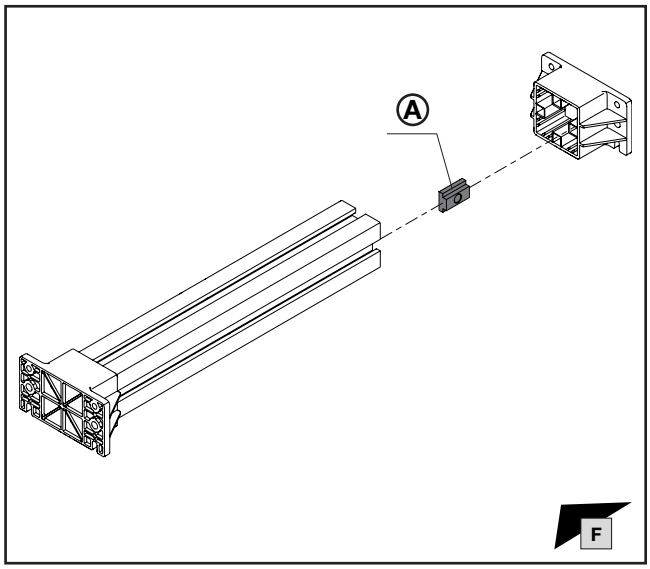

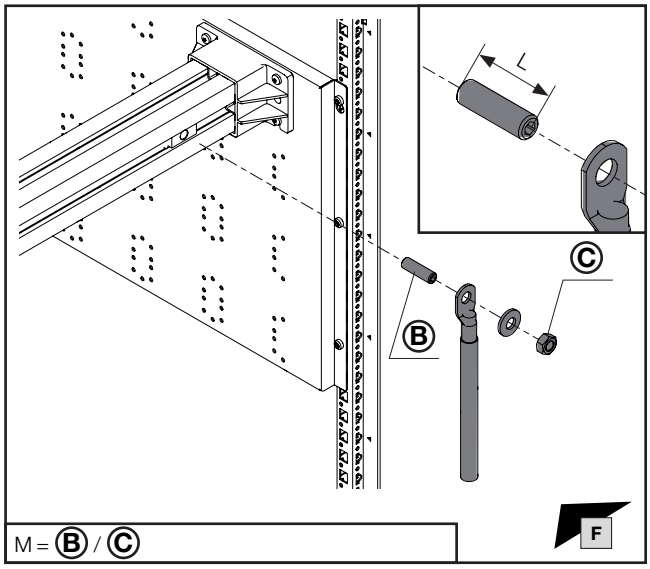

Maxi-PLS 45 S/Maxi-PLS 45					
	L mm	**B** **M** Nm / in-lbs	**C** **M** Nm / in-lbs	**A** **Best.-Nr. Model No. Référence**	**B** **Best.-Nr. Model No. Référence**
M8	35	10 / 89	15 / 133	**9640.970**	**9640.940**
M10	35	10 / 89	40 / 354	**9640.980**	**9676.971**
M10	45	10 / 89	40 / 354	**9640.980**	**9676.972**
M10	55	10 / 89	40 / 354	**9640.980**	**9676.973**
M10	70	10 / 89	40 / 354	**9640.980**	**9676.976**
M10	80	10 / 89	40 / 354	**9640.980**	**9676.977**

Maxi-PLS 60					
	L mm	**B** **M** Nm / in-lbs	**C** **M** Nm / in-lbs	**A** **Best.-Nr. Model No. Référence**	**B** **Best.-Nr. Model No. Référence**
M10	35	10 / 89	40 / 354	**9650.980**	**9676.971**
M10	45	10 / 89	40 / 354	**9650.980**	**9676.972**
M10	55	10 / 89	40 / 354	**9650.980**	**9676.973**
M10	70	10 / 89	40 / 354	**9650.980**	**9676.976**
M10	80	10 / 89	40 / 354	**9650.980**	**9676.977**
M12	40	10 / 89	40 / 354	**9650.990**	**9676.981**
M12	50	10 / 89	40 / 354	**9650.990**	**9676.982**
M12	60	10 / 89	40 / 354	**9650.990**	**9676.983**
M12	70	10 / 89	40 / 354	**9650.990**	**9676.986**
M12	80	10 / 89	40 / 354	**9650.990**	**9676.987**

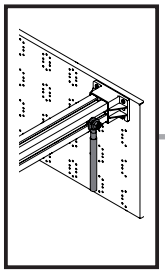

8. Montage Anschlusstechnik Haupt- und Verteilsammelschienen
8. Installing the connection system for main and distributions busbars
8. Montage des raccordements aux jeux de barres principaux et de distribution

8.36 Maxi-PLS 45 S, Maxi-PLS 45, Maxi-PLS 60 – Gleitmutter mit Gewindebolzen M6 – M12
8.36 Maxi-PLS 45 S, Maxi-PLS 45, Maxi-PLS 60 – Sliding nuts with threaded bolts M6 – M12
8.36 Maxi-PLS 45 S, Maxi-PLS 45, Maxi-PLS 60 – écrous coulissants avec boulons filetés M6 – M12

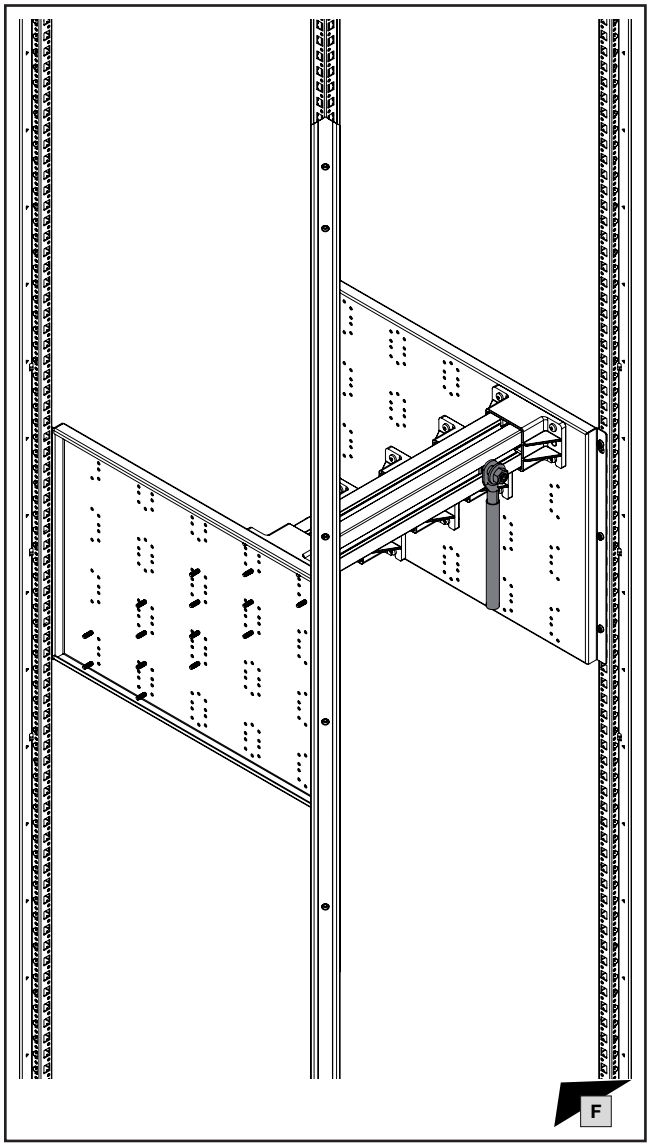

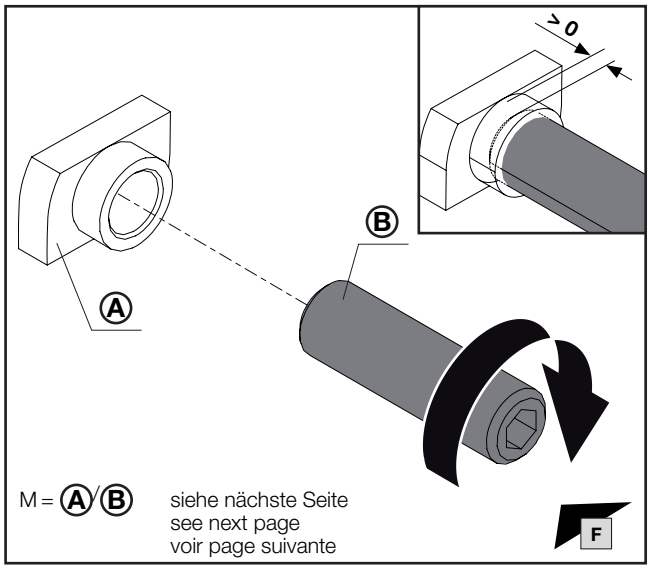

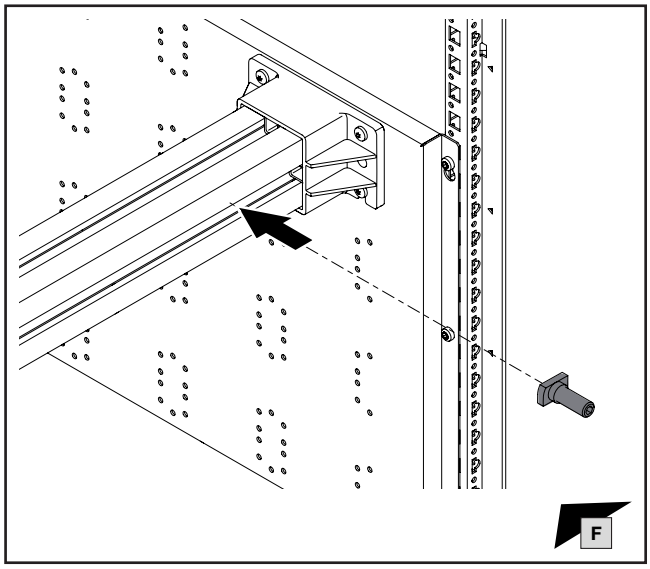

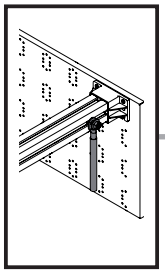

SW10 | SW13 | SW16/ SW17 | SW18/ SW19 | IS3 – IS6

DE EN FR

8. Montage Anschlusstechnik Haupt- und Verteilsammelschienen
8. Installing the connection system for main and distributions busbars
8. Montage des raccordements aux jeux de barres principaux et de distribution

8.36 Maxi-PLS 45 S, Maxi-PLS 45, Maxi-PLS 60 – Gleitmutter mit Gewindebolzen M6 – M12

8.36 Maxi-PLS 45 S, Maxi-PLS 45, Maxi-PLS 60 – Sliding nuts with threaded bolts M6 – M12

8.36 Maxi-PLS 45 S, Maxi-PLS 45, Maxi-PLS 60 – écrous coulissants avec boulons filetés M6 – M12

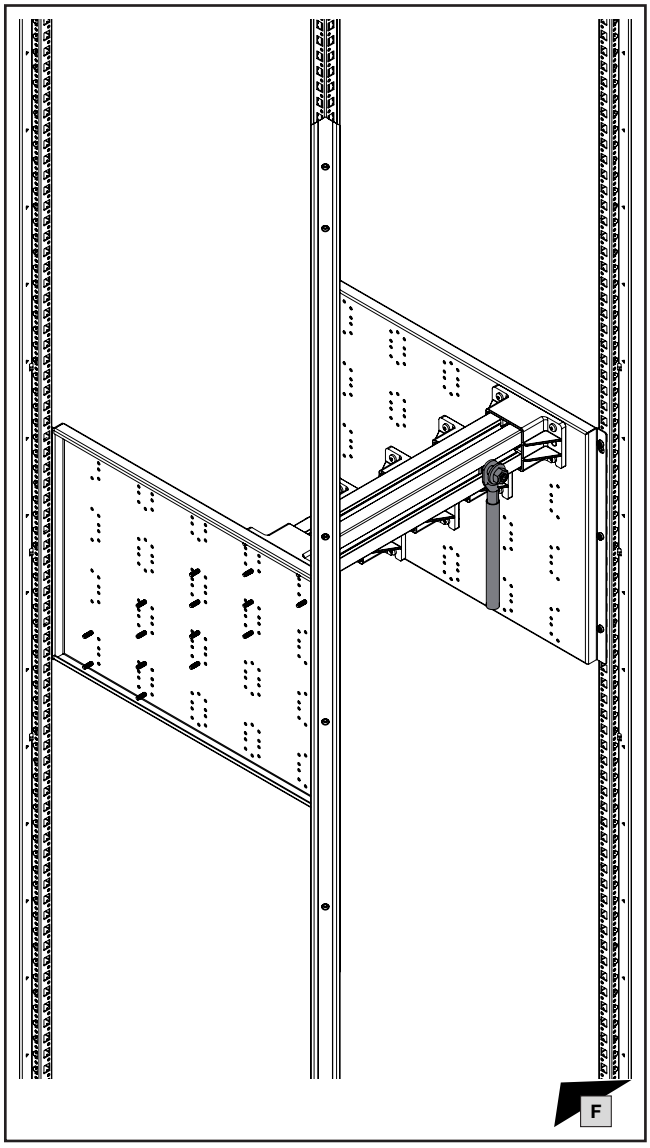

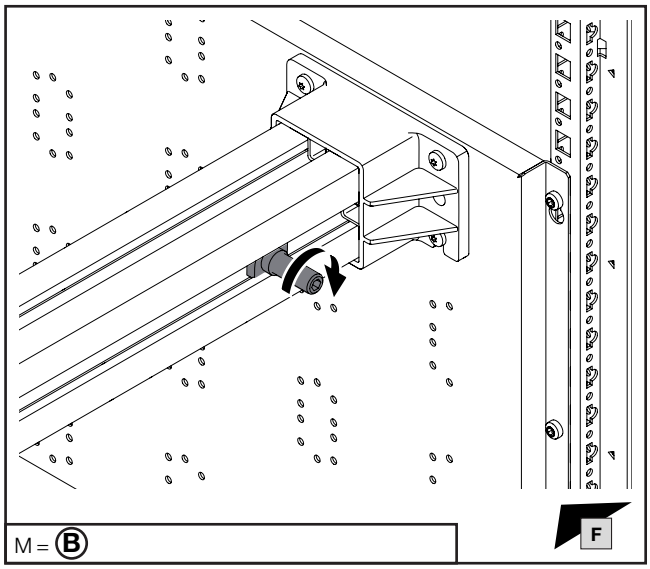

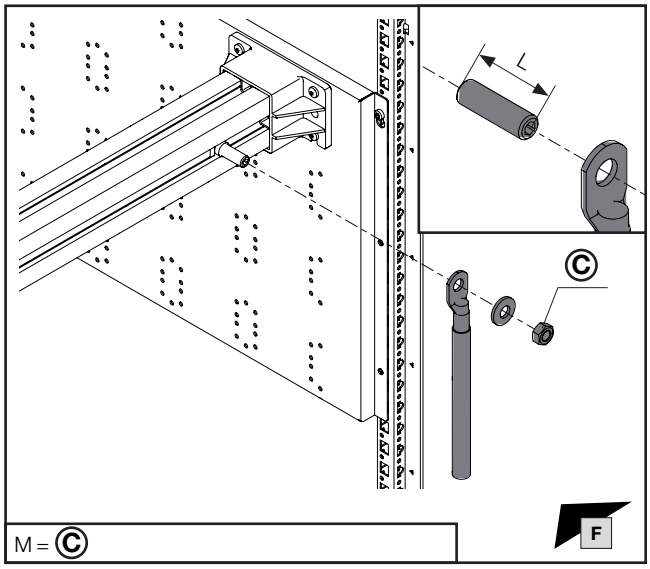

Maxi-PLS 45 S/Maxi-PLS 45					
	L mm	Ⓑ **M** Nm / in-lbs	Ⓒ **M** Nm / in-lbs	Ⓐ **Best.-Nr. Model No. Référence**	Ⓑ **Best.-Nr. Model No. Référence**
M6	35	5 / 44	5 / 44	**9640.900**	**9640.930**
M8	35	10 / 89	15 / 133	**9640.910**	**9640.940**
M10	35	10 / 89	40 / 354	**9640.920**	**9676.971**
M10	45	10 / 89	40 / 354	**9640.920**	**9676.972**
M10	55	10 / 89	40 / 354	**9640.920**	**9676.973**
M10	70	10 / 89	40 / 354	**9640.920**	**9676.976**
M10	80	10 / 89	40 / 354	**9640.920**	**9676.977**

Maxi-PLS 60					
	L mm	Ⓑ **M** Nm / in-lbs	Ⓒ **M** Nm / in-lbs	Ⓐ **Best.-Nr. Model No. Référence**	Ⓑ **Best.-Nr. Model No. Référence**
M6	35	5 / 44	5 / 44	**9650.900**	**9640.930**
M8	35	10 / 89	15 / 133	**9650.905**	**9640.940**
M10	35	10 / 89	40 / 354	**9650.910**	**9676.971**
M10	45	10 / 89	40 / 354	**9650.910**	**9676.972**
M10	55	10 / 89	40 / 354	**9650.910**	**9676.973**
M10	70	10 / 89	40 / 354	**9650.910**	**9676.976**
M10	80	10 / 89	40 / 354	**9650.910**	**9676.977**
M12	40	10 / 89	40 / 354	**9650.920**	**9676.981**
M12	50	10 / 89	40 / 354	**9650.920**	**9676.982**
M12	60	10 / 89	40 / 354	**9650.920**	**9676.983**
M12	70	10 / 89	40 / 354	**9650.920**	**9676.986**
M12	80	10 / 89	40 / 354	**9650.920**	**9676.987**

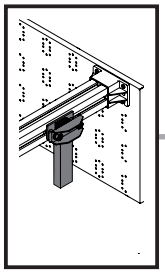

SW16/ SW17

SW18/ SW19

DE EN FR

8. Montage Anschlusstechnik Haupt- und Verteilsammelschienen
8. Installing the connection system for main and distributions busbars
8. Montage des raccordements aux jeux de barres principaux et de distribution

8.37 Maxi-PLS 45 S, Maxi-PLS 45, Maxi-PLS 60 – Anschlussplatten zum Anschluss von lamellierten Flachkupferschienen

8.37 Maxi-PLS 45 S, Maxi-PLS 45, Maxi-PLS 60 – Connection plates for connecting laminated flat copper bars

8.37 Maxi-PLS 45 S, Maxi-PLS 45, Maxi-PLS 60 – plaques de raccordement pour raccorder les barres de cuivre plates lamellées

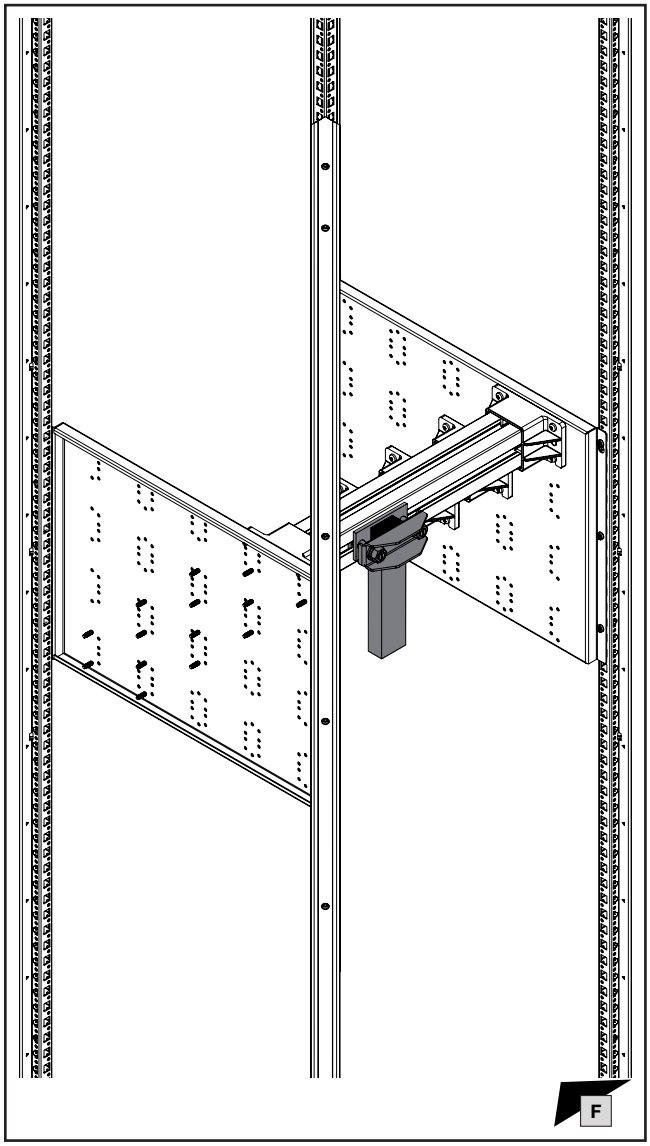

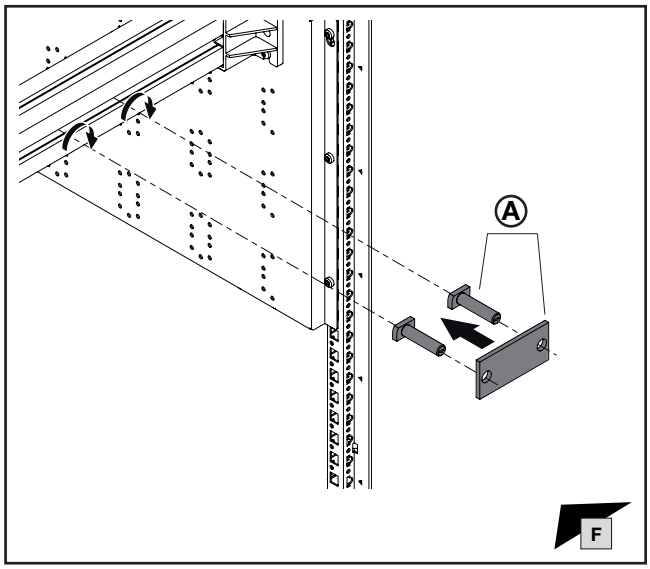

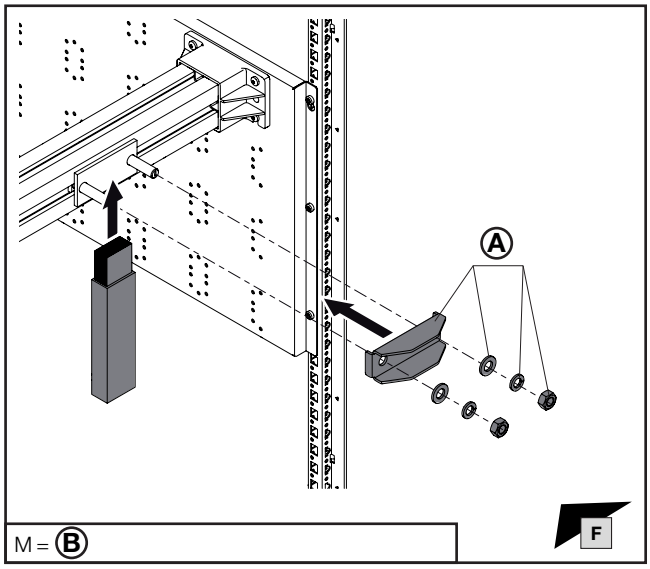

M = Ⓑ

Ⓑ **M** Nm / in-lbs	**Klemmraum Clamping area Plage de serrage** **W x H** mm	Ⓐ **Best.-Nr. Model No. Référence**	
		Maxi-PLS 45 S Maxi-PLS 45	**Maxi-PLS 60**
20 / 177	32 x 20	**9640.330**	**–**
25 / 221	63 x 20	**9640.340**	**–**
30 / 265	100 x 20	**9640.350**	**–**
25 / 248	32 x 20	**–**	**9650.330**
30 / 265	63 x 20	**–**	**9650.340**

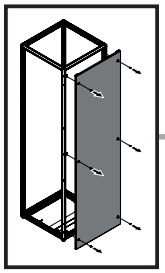

TX30

DE EN FR

9. Demontage Flachteile
9. Dismantling panels
9. Démontage des pièces plates

9.1 Modulschrank
9.1 Modular enclosure
9.1 Armoire modulaire

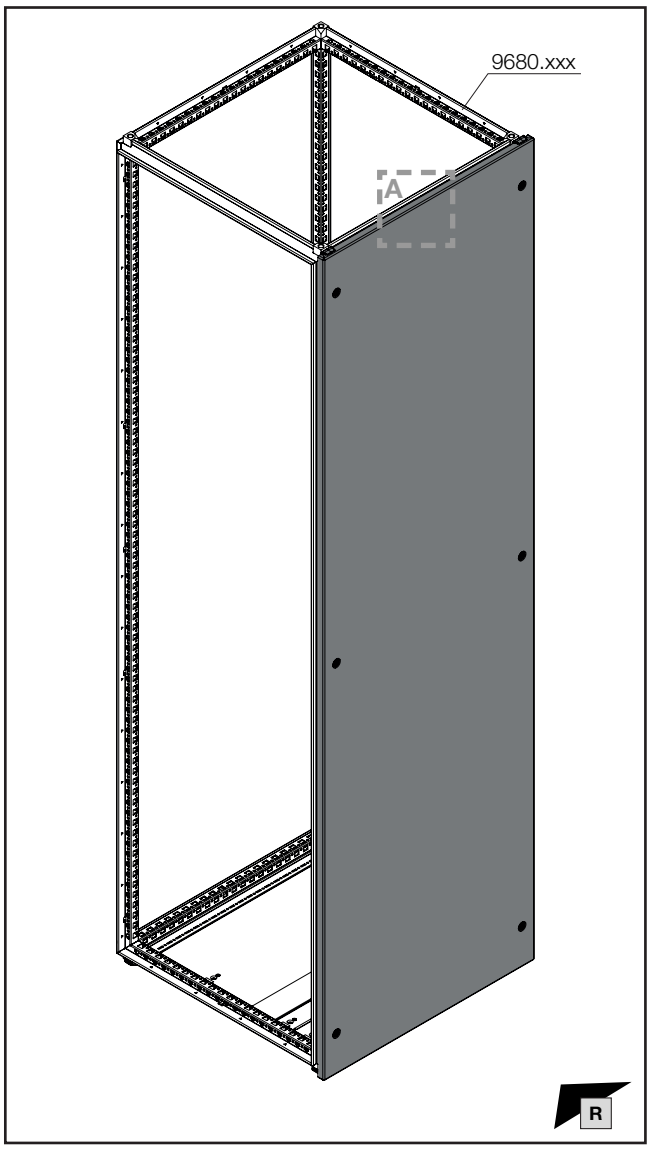

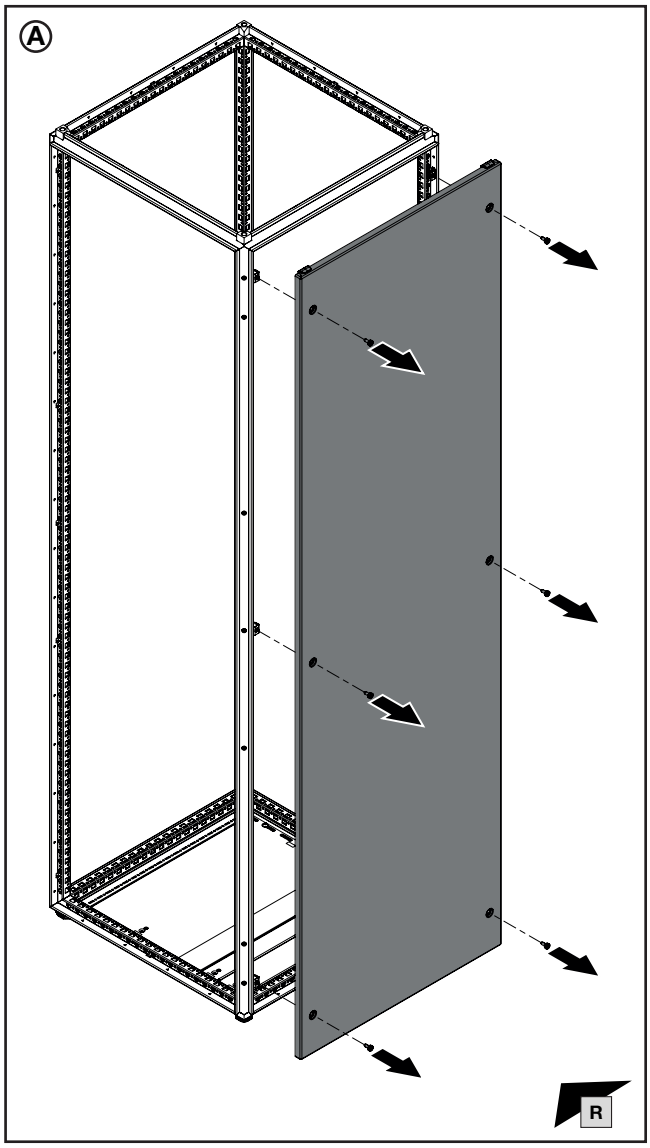

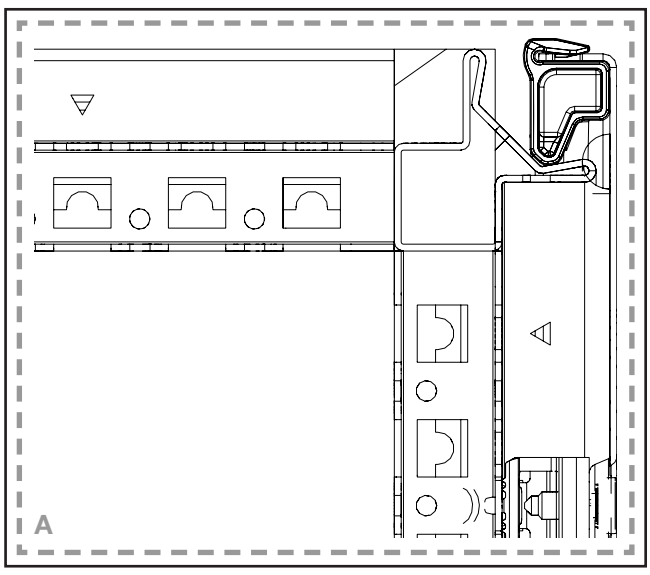

Anreih-Schranksystem VX25
Enclosure baying system VX25
Armoires juxtaposables VX25

DE/EN/FR

Hinweis / Note / Remarque Ⓐ

Je nach Anwendungsfall werden Flachteile beim Aufbau der Schaltanlage wiederverwendet.

Depending on the application, panels are reused when setting up the switchgear.

Selon l'application, les pièces plates sont réutilisées lors du montage d'un TGBT.

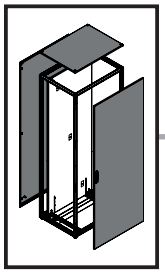

TX30

DE EN FR

9. Demontage Flachteile
9. Dismantling panels
9. Démontage des pièces plates

9.2 Basisschrank, 1-türig
9.2 Basic enclosure, single-door
9.2 Armoire électrique, une porte

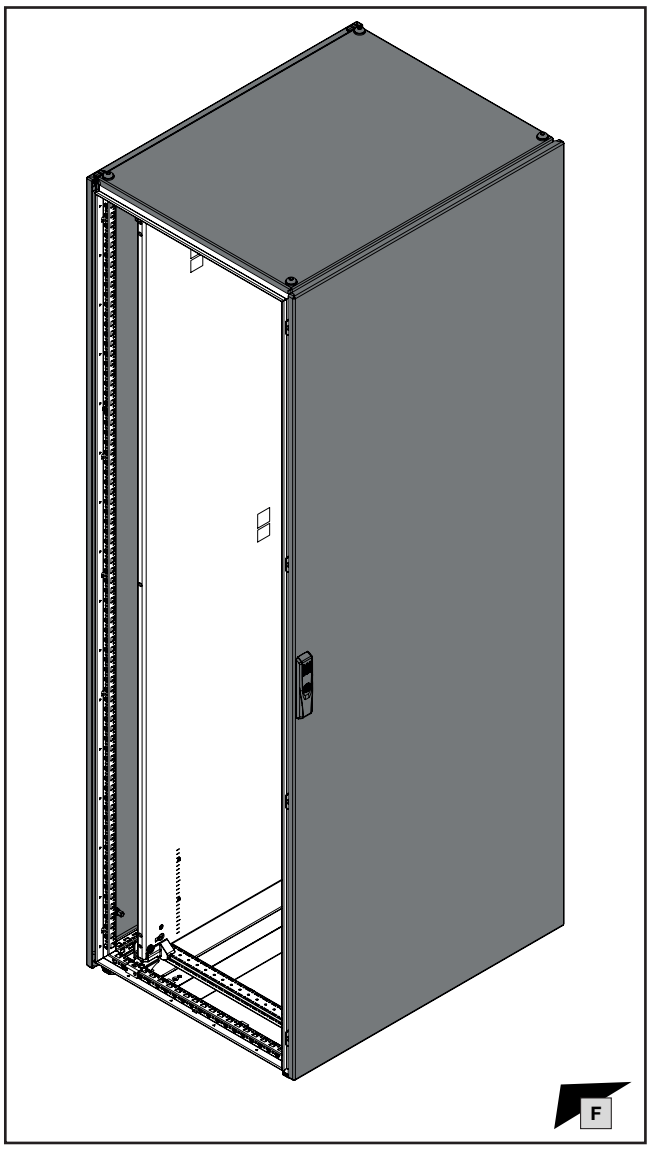

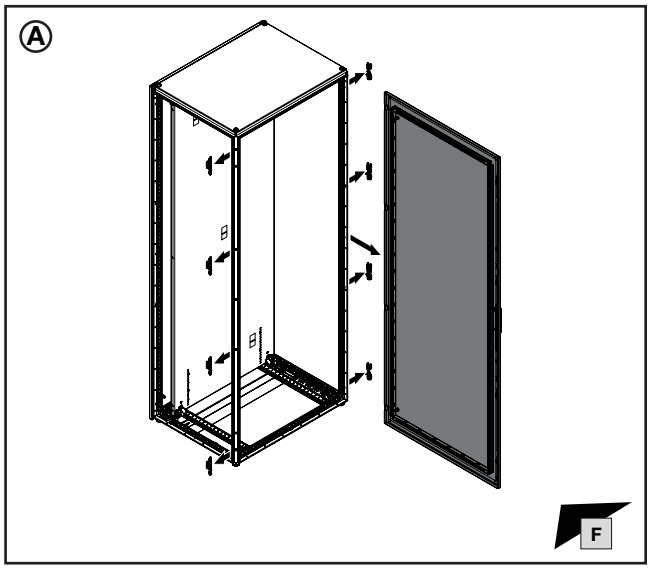

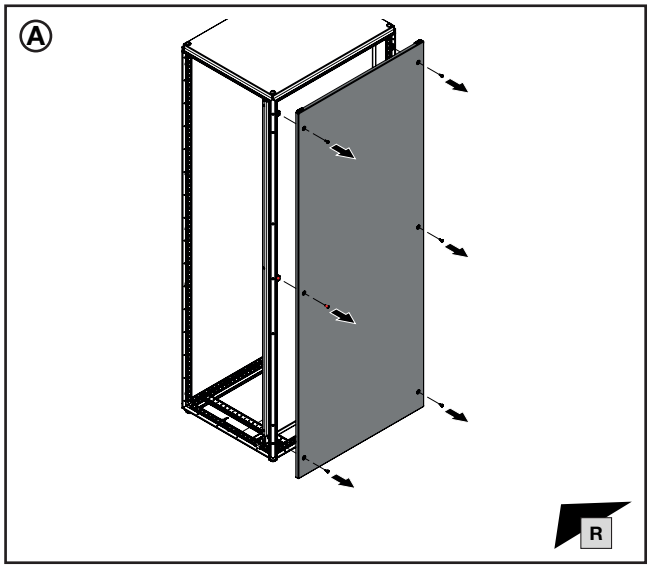

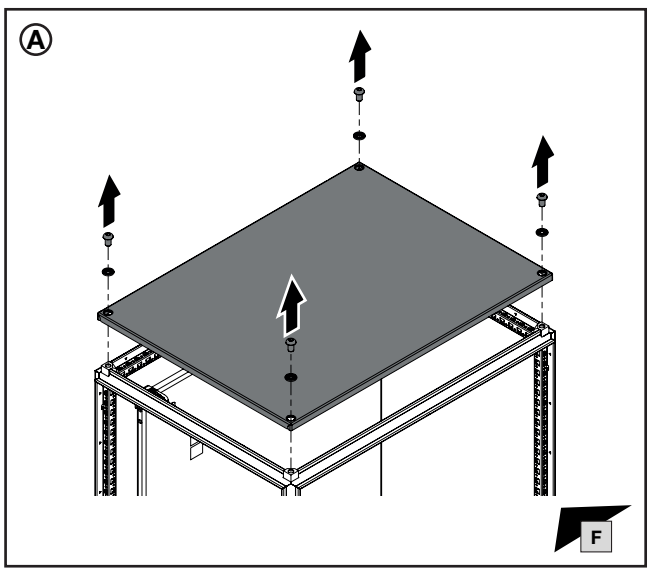

Anreih-Schranksystem VX25
Enclosure baying system VX25
Armoires juxtaposables VX25

DE/EN/FR

Hinweis / Note / Remarque Ⓐ

Je nach Anwendungsfall werden Flachteile beim Aufbau der Schaltanlage wiederverwendet.

Depending on the application, panels are reused when setting up the switchgear.

Selon l'application, les pièces plates sont réutilisées lors du montage d'un TGBT.

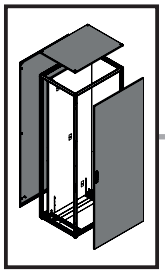

TX30

DE EN FR

9. Demontage Flachteile
9. Dismantling panels
9. Démontage des pièces plates

9.2 Basisschrank, 1-türig
9.2 Basic enclosure, single-door
9.2 Armoire électrique, une porte

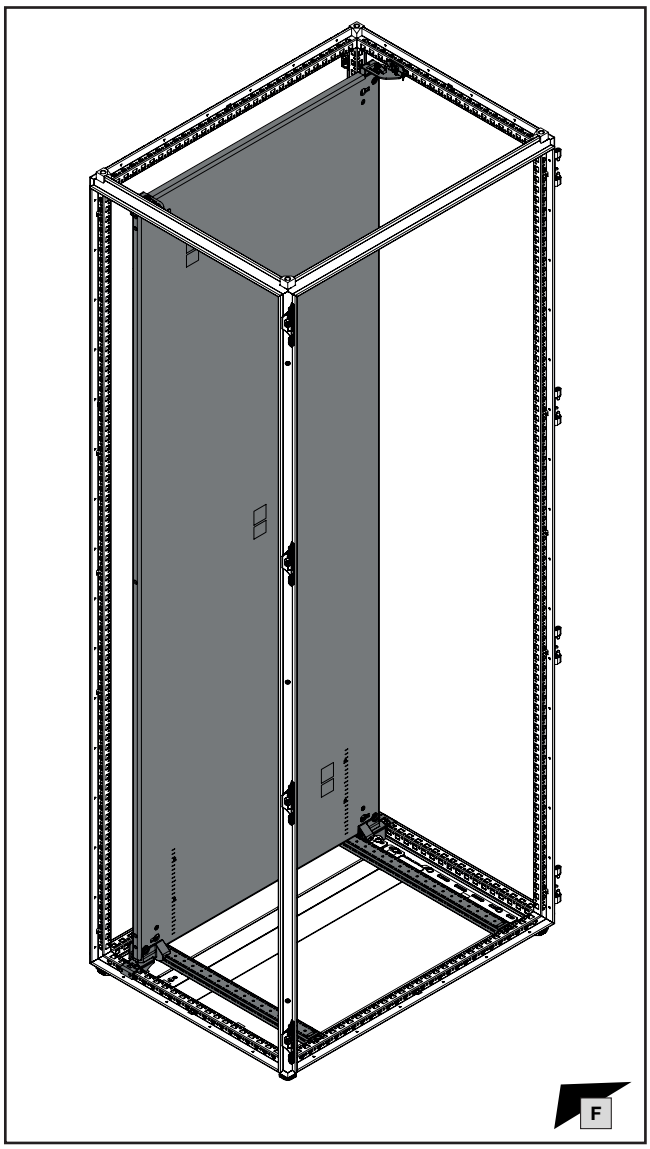

Anreih-Schranksystem VX25
Enclosure baying system VX25
Armoires juxtaposables VX25

DE/EN/FR

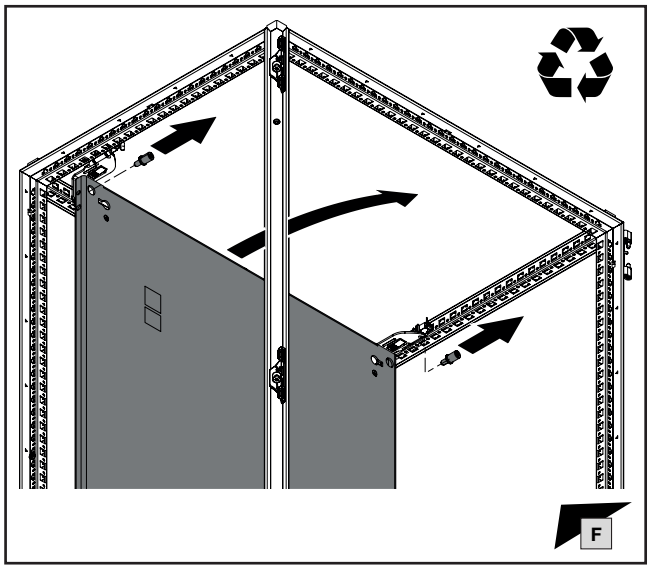

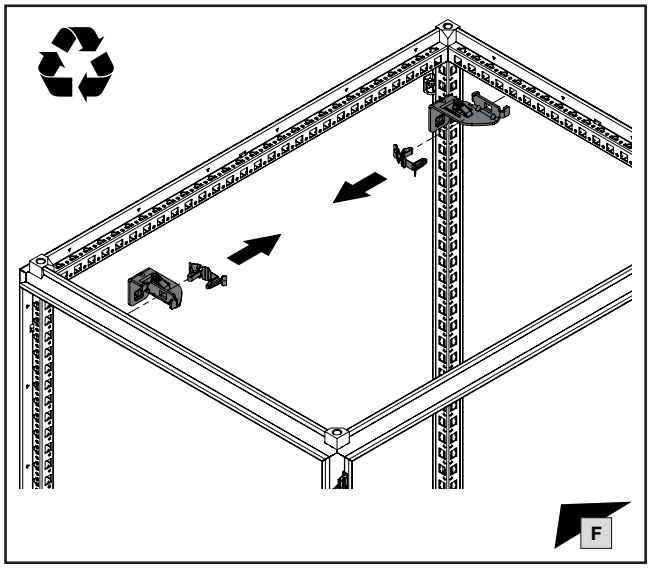

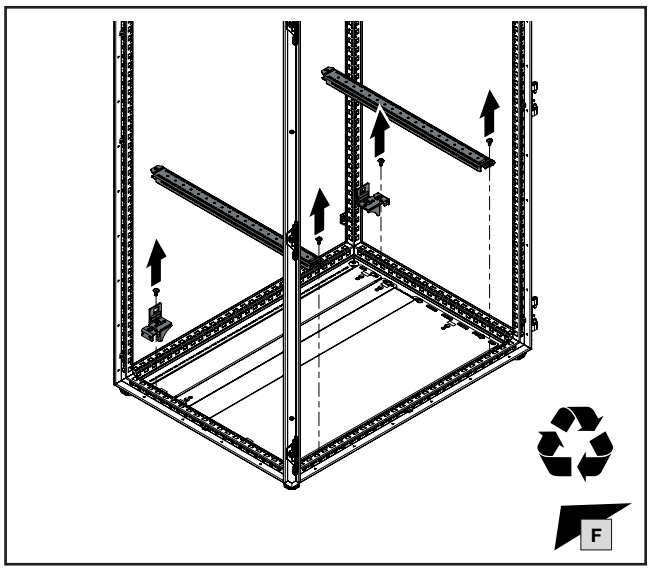

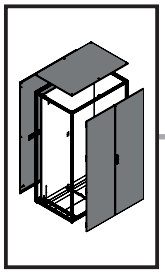

TX30

DE EN FR

9. Demontage Flachteile
9. Dismantling panels
9. Démontage des pièces plates

9.3 Basisschrank, 2-türig
9.3 Basic enclosure, two-door
9.3 Armoire électrique, deux portes

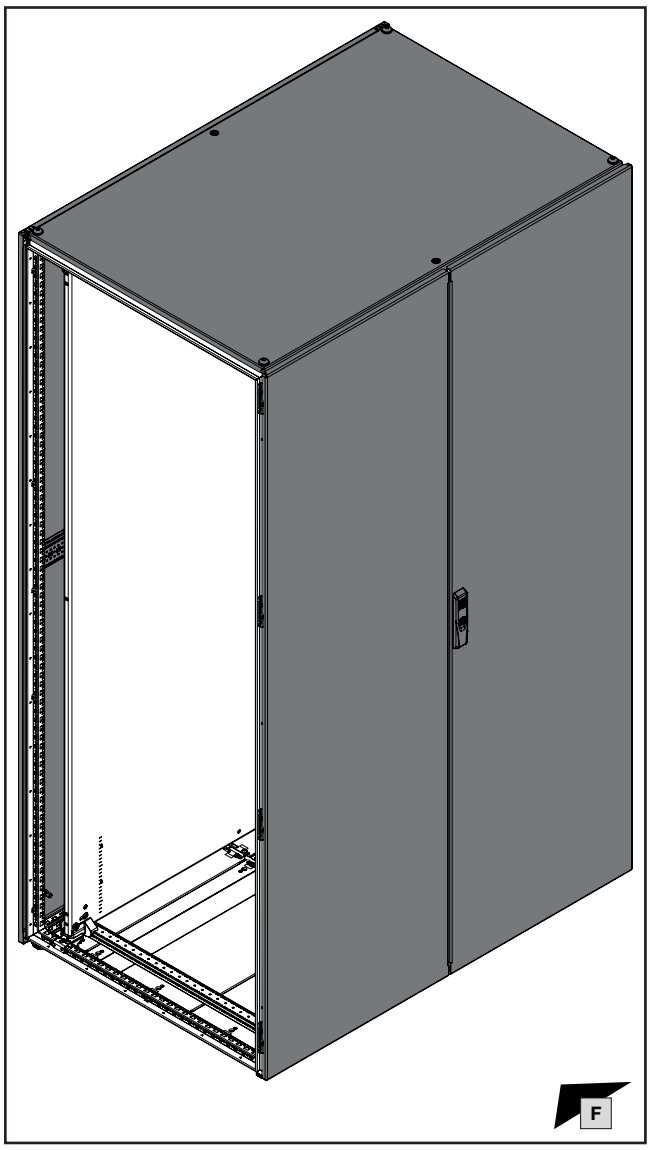

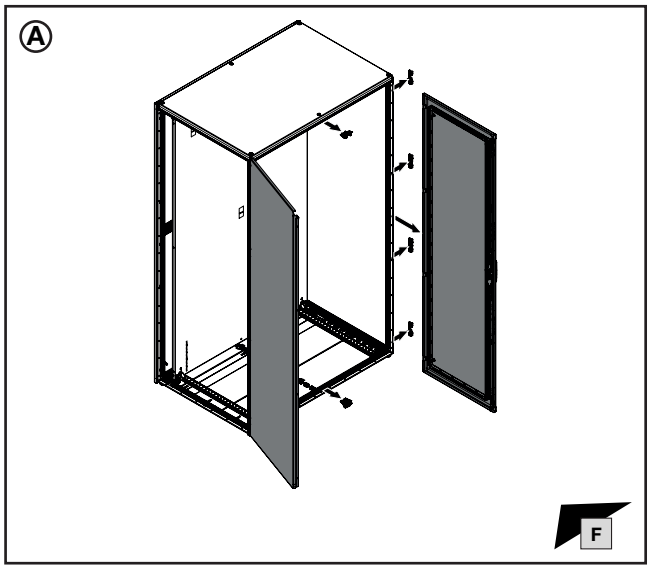

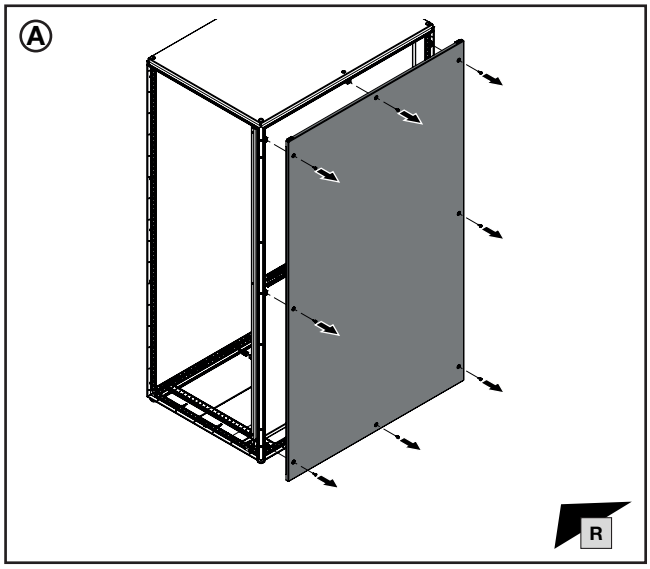

Anreih-Schranksystem VX25
Enclosure baying system VX25
Armoires juxtaposables VX25

DE/EN/FR

Hinweis / Note / Remarque Ⓐ

Je nach Anwendungsfall werden Flachteile beim Aufbau der Schaltanlage wiederverwendet.

Depending on the application, panels are reused when setting up the switchgear.

Selon l'application, les pièces plates sont réutilisées lors du montage d'un TGBT.

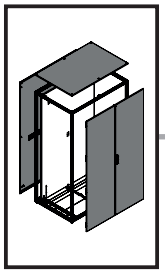

TX30

DE EN FR

9. Demontage Flachteile
9. Dismantling panels
9. Démontage des pièces plates

9.3 Basisschrank, 2-türig
9.3 Basic enclosure, two-door
9.3 Armoire électrique, deux portes

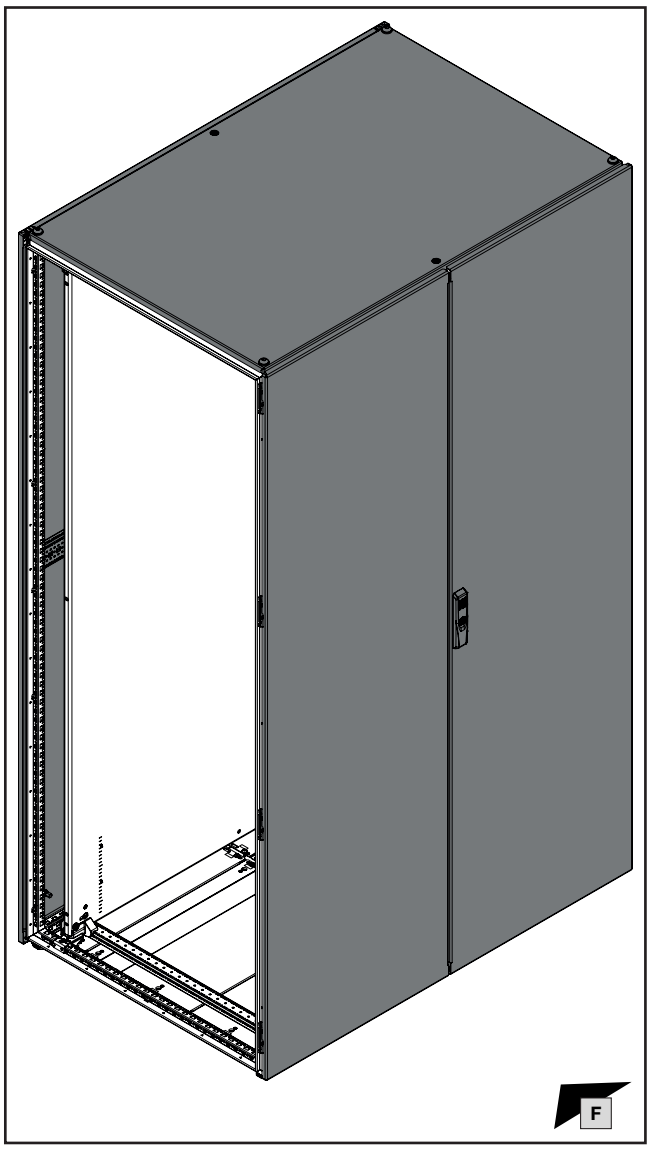

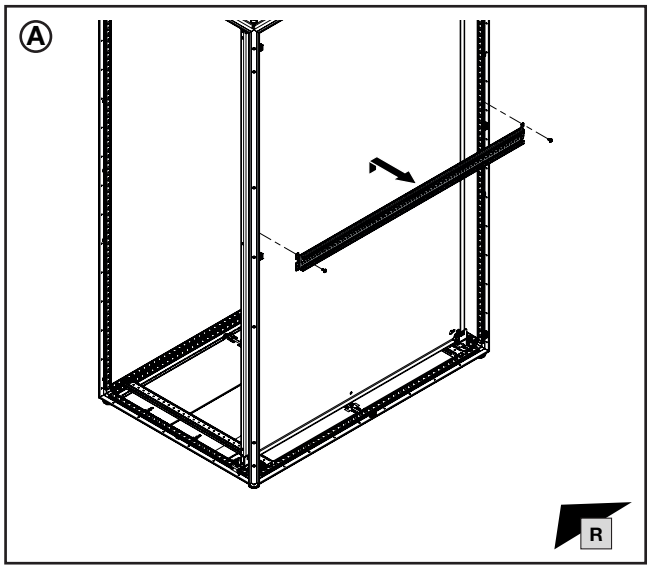

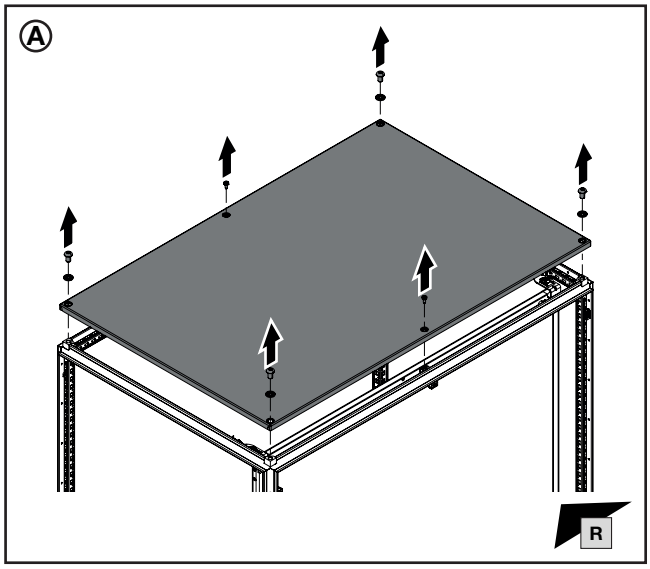

Anreih-Schranksystem VX25
Enclosure baying system VX25
Armoires juxtaposables VX25

DE/EN/FR

Hinweis / Note / Remarque (A)

Je nach Anwendungsfall werden Flachteile beim Aufbau der Schaltanlage wiederverwendet.

Depending on the application, panels are reused when setting up the switchgear.

Selon l'application, les pièces plates sont réutilisées lors du montage d'un TGBT.

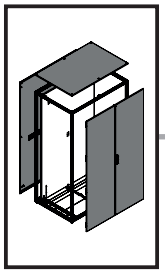

TX30

DE EN FR

9. Demontage Flachteile
9. Dismantling panels
9. Démontage des pièces plates

9.3 Basisschrank, 2-türig
9.3 Basic enclosure, two-door
9.3 Armoire électrique, deux portes

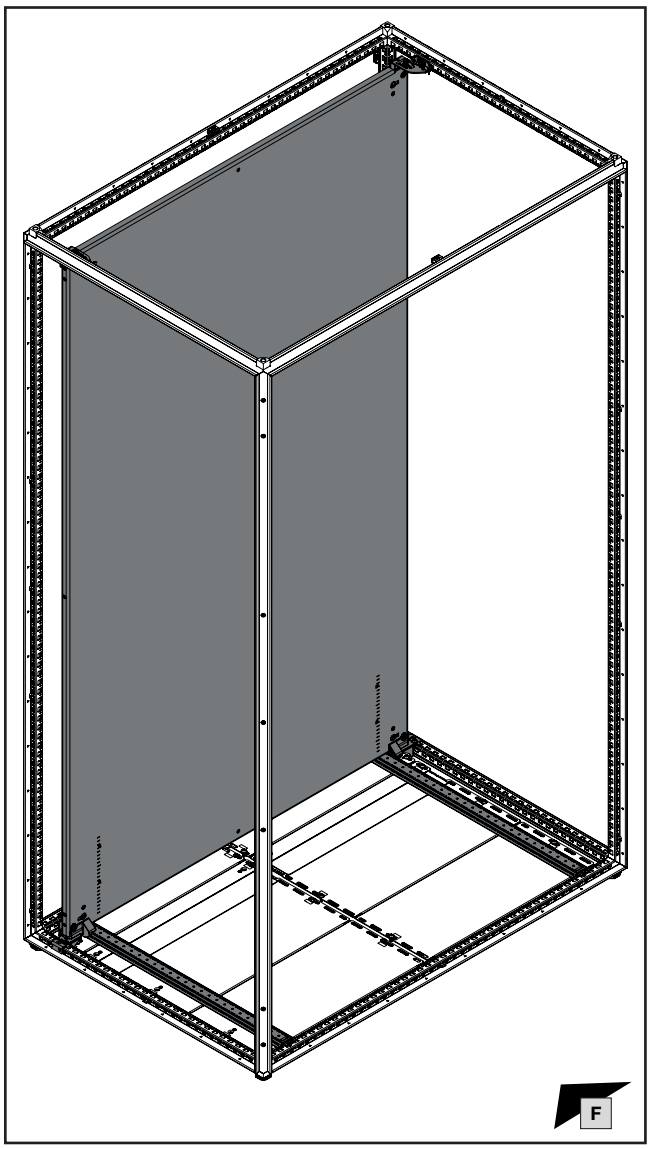

Anreih-Schranksystem VX25
Enclosure baying system VX25
Armoires juxtaposables VX25

DE/EN/FR

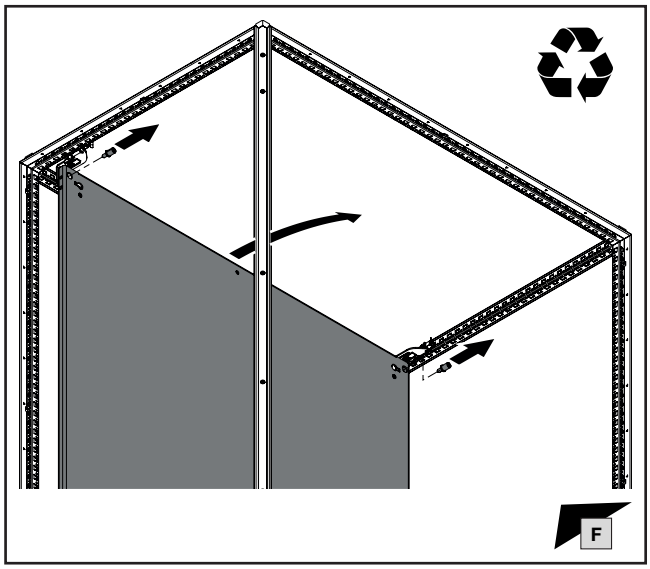

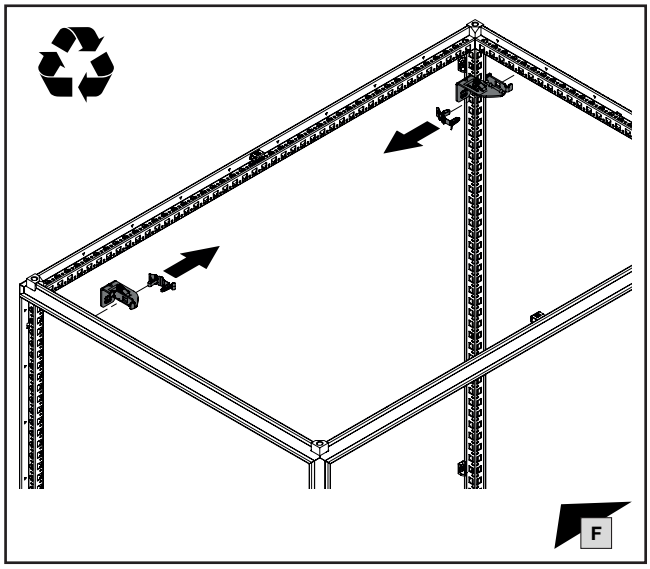

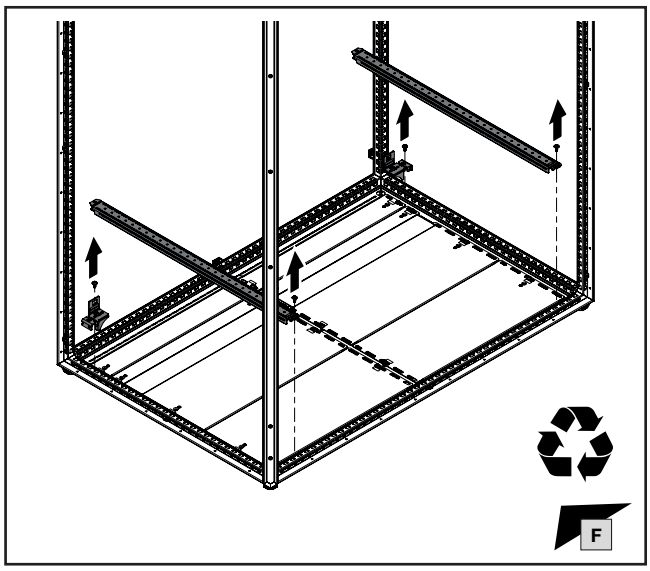

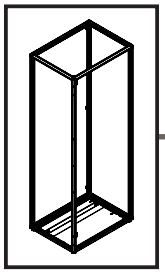

mm

TX30

DE EN FR

10. Vorbereitung Montage Frontblenden
10. Preparation of mounting front trim panels
10. Préparation du montage des faces avant

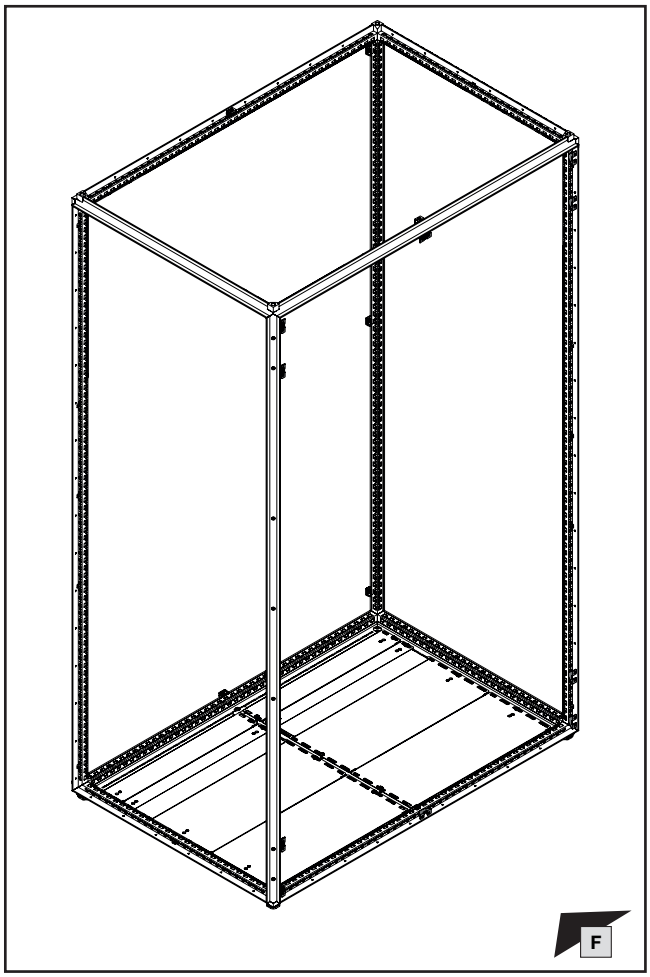

Modulare Frontgestaltung VX25
Modular front design VX25
Aménagement modulaire de la face avant VX25

DE/EN/FR

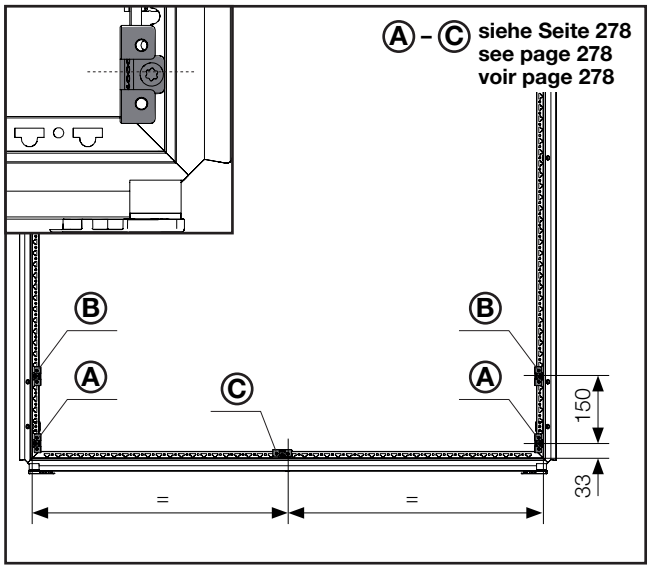

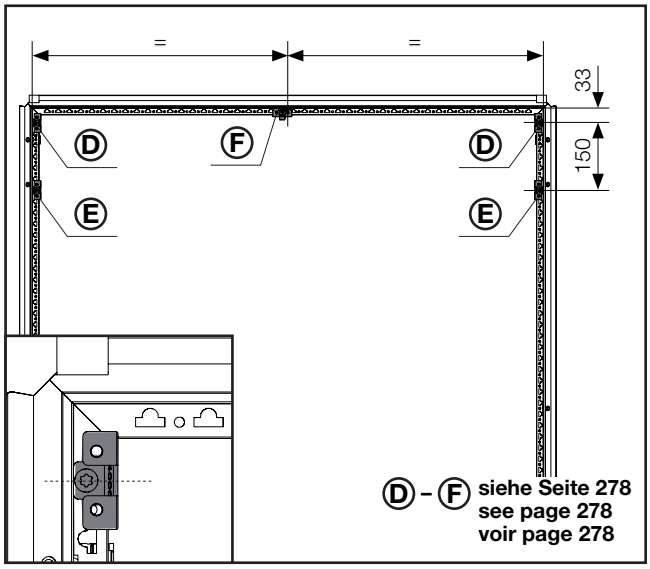

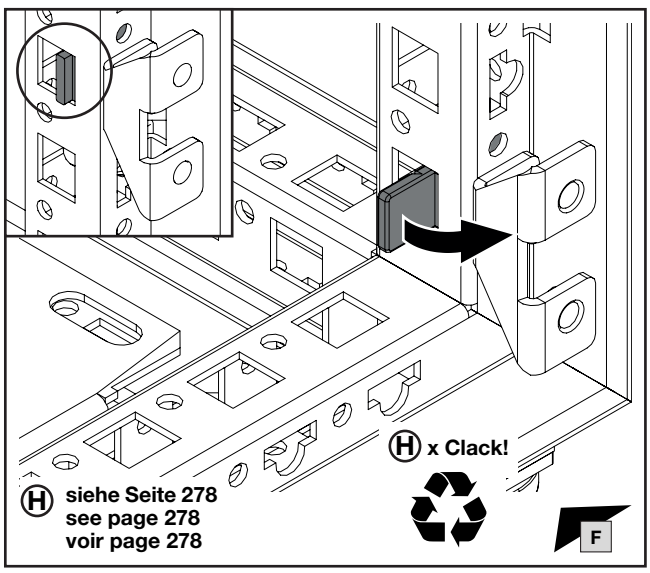

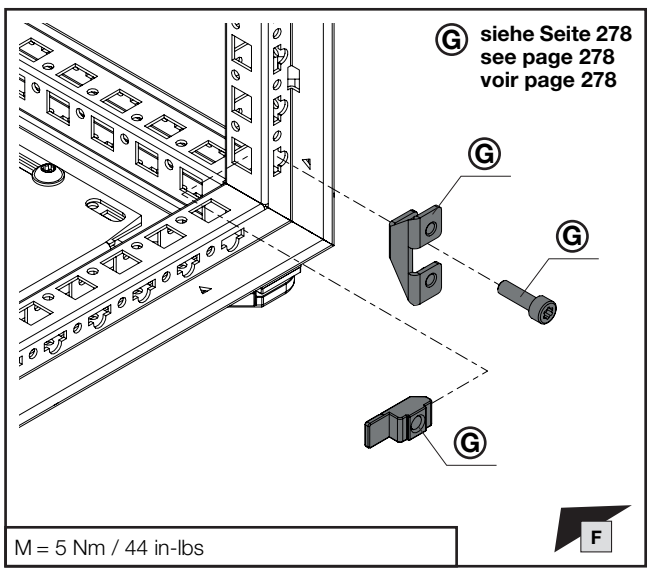

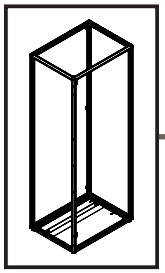

10. Vorbereitung Montage Frontblenden
10. Preparation of mounting front trim panels
10. Préparation du montage des faces avant

Frontblende, unten – geschlossen, Schutzart IP54
Front trim panel, bottom – solid, protection category IP54
Bandeaux de finition inférieurs – pleins, indice de protection IP54

Für Schrankbreite mm **For enclosure width** mm **Pour largeur d'armoire** mm	**Höhe** mm **Height** mm **Hauteur** mm	Ⓐ	Ⓑ	Ⓒ	Ⓗ	Ⓖ **Best.-Nr.** **Model No.** **Référence**
400	100	✓	×	×	2	**9682.334**
400	300	✓	✓	×	4	**9682.344**
600	100	✓	×	×	2	**9682.336**
600	300	✓	✓	×	4	**9682.346**
800	100	✓	×	×	2	**9682.338**
800	300	✓	✓	×	4	**9682.348**
1000	100	✓	×	✓	3	**9682.330**
1000	300	✓	✓	✓	5	**9682.340**
1200	100	✓	×	✓	3	**9682.332**
1200	300	✓	✓	✓	5	**9682.342**

Frontblende, unten – belüftet, Schutzart IP2X
Front trim panel, bottom – vented, protection category IP2X
Bandeaux de finition inférieurs – avec ouïes d'aération, indice de protection IP2X

Für Schrankbreite mm **For enclosure width** mm **Pour largeur d'armoire** mm	**Höhe** mm **Height** mm **Hauteur** mm	Ⓐ	Ⓑ	Ⓒ	Ⓗ	Ⓖ **Best.-Nr.** **Model No.** **Référence**
400	300	✓	✓	×	4	**9682.354**
600	300	✓	✓	×	4	**9682.356**
800	300	✓	✓	×	4	**9682.358**
1000	300	✓	✓	✓	5	**9682.350**
1200	300	✓	✓	✓	5	**9682.352**

Frontblende, oben – geschlossen, Schutzart IP54
Front trim panel, top – solid, protection category IP54
Bandeaux de finition supérieurs – pleins, indice de protection IP54

Für Schrankbreite mm **For enclosure width** mm **Pour largeur d'armoire** mm	**Höhe** mm **Height** mm **Hauteur** mm	Ⓓ	Ⓔ	Ⓕ	Ⓗ	Ⓖ **Best.-Nr.** **Model No.** **Référence**
400	100	✓	×	×	2	**9682.314**
400	300	✓	✓	×	4	**9682.324**
600	100	✓	×	×	2	**9682.316**
600	300	✓	✓	×	4	**9682.326**
800	100	✓	×	×	2	**9682.318**
800	300	✓	✓	×	4	**9682.328**
1000	100	✓	×	✓	3	**9682.310**
1000	300	✓	✓	✓	5	**9682.320**
1200	100	✓	×	✓	3	**9682.312**
1200	300	✓	✓	✓	5	**9682.322**

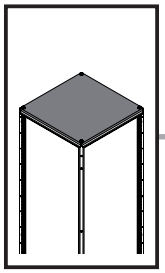

IS8

DE EN FR

11. Montage Dachblech
11. Fitting the roof plate
11. Montage du toit

11.1 Dachblech IP55, geschlossen
11.1 Roof plate IP55, solid
11.1 Toit IP55 plein

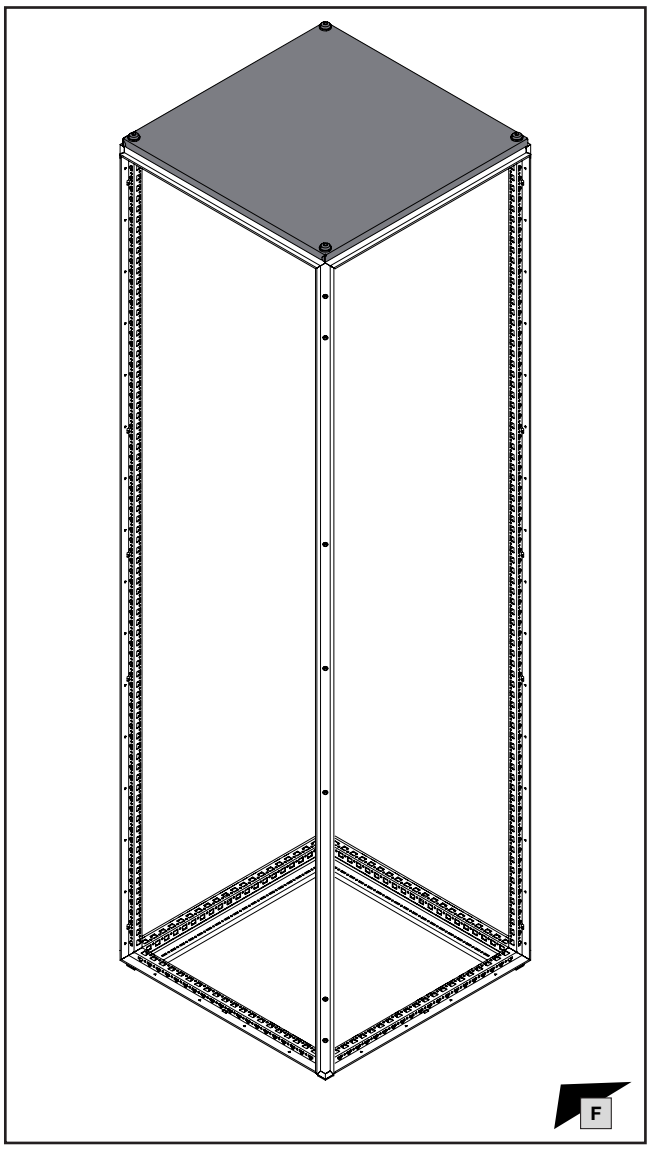

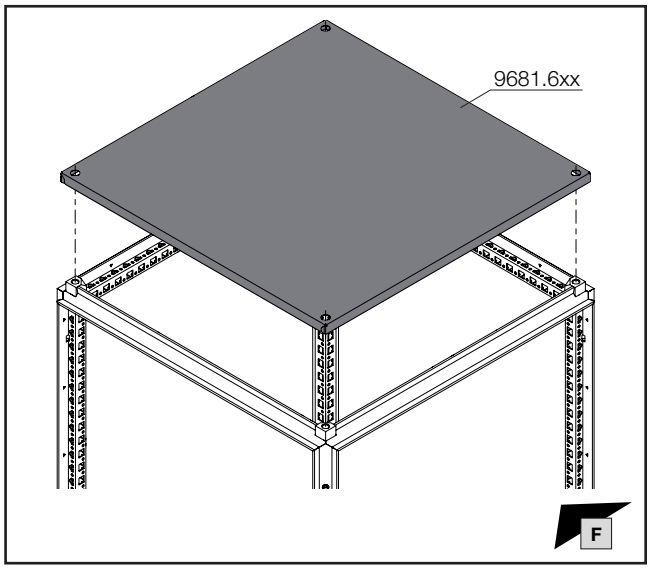

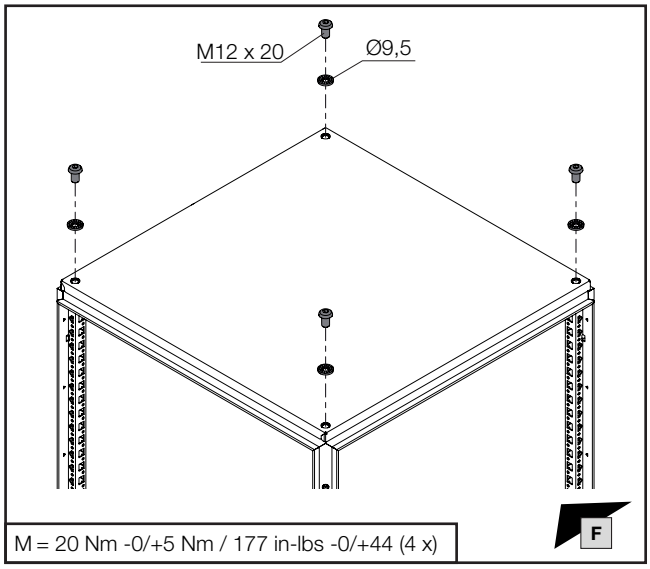

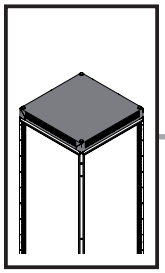

SW19

PH3

DE EN FR

11. Montage Dachblech
11. Fitting the roof plate
11. Montage du toit

11.2 Dachblech IP2X, mit Belüftungsöffnung
11.2 Roof plate IP2X, with ventilation hole
11.2 Toit IP2X avec ouïe d'aération

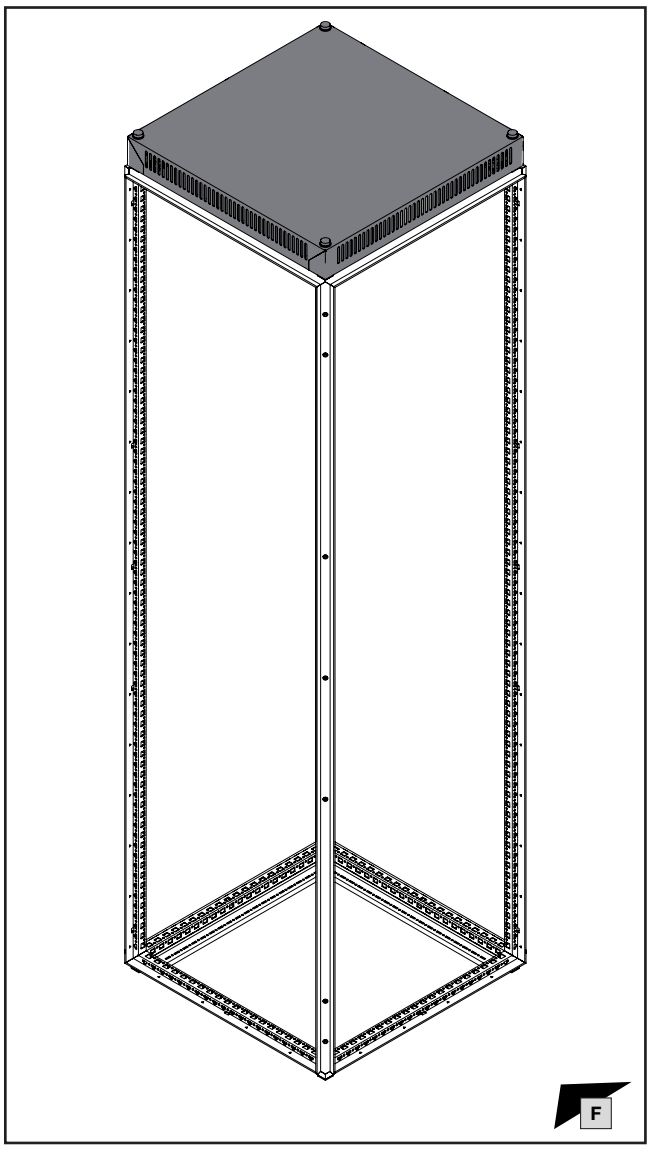

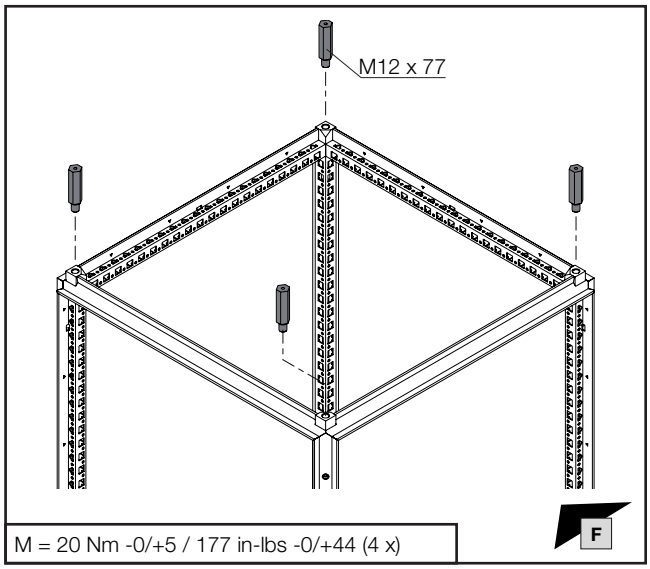

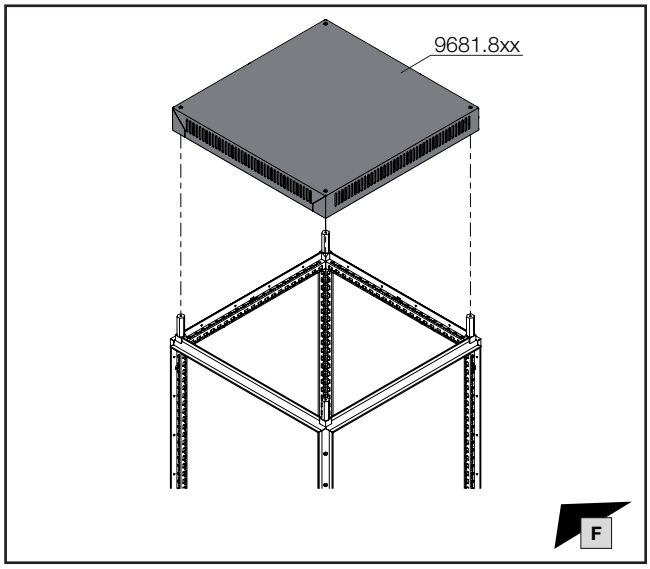

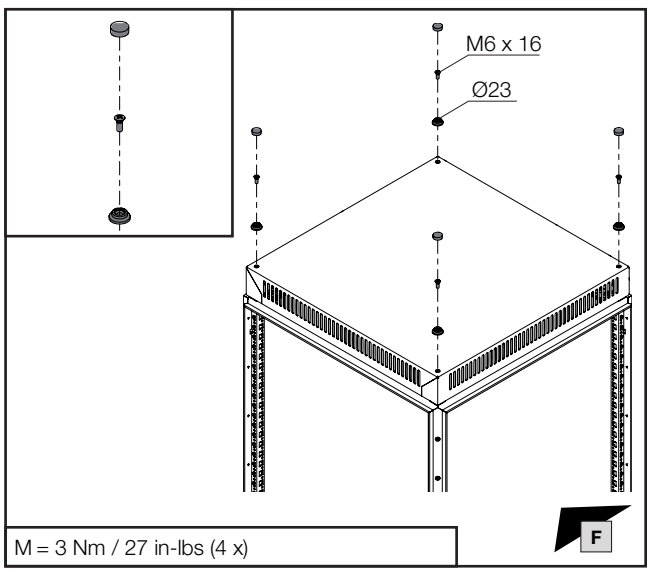

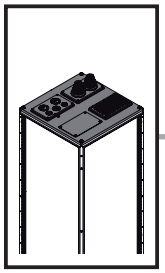

TX25

TX30

DE EN FR

11. Montage Dachblech
11. Fitting the roof plate
11. Montage du toit

11.3 Dachblech für Kabeleinführungsflansche
11.3 Roof plate for cable entry glands
11.3 Toit pour plaque d'introduction de câbles

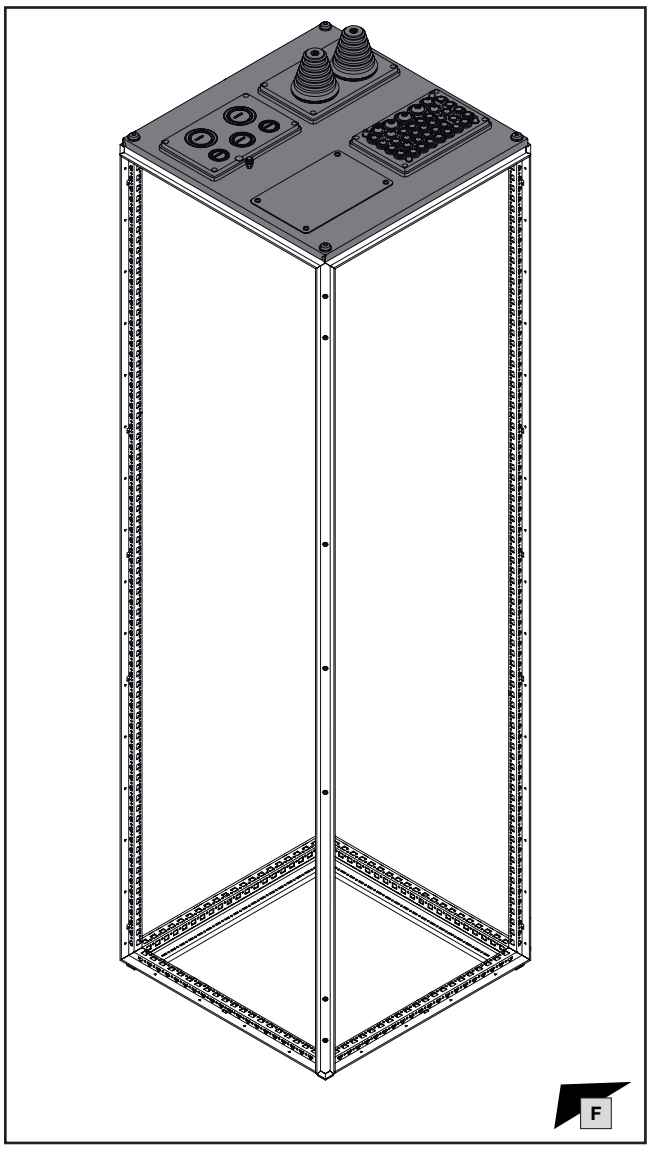

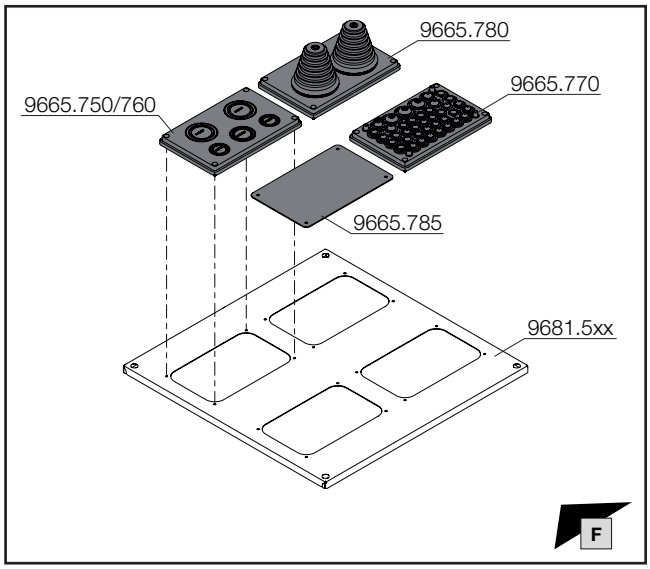

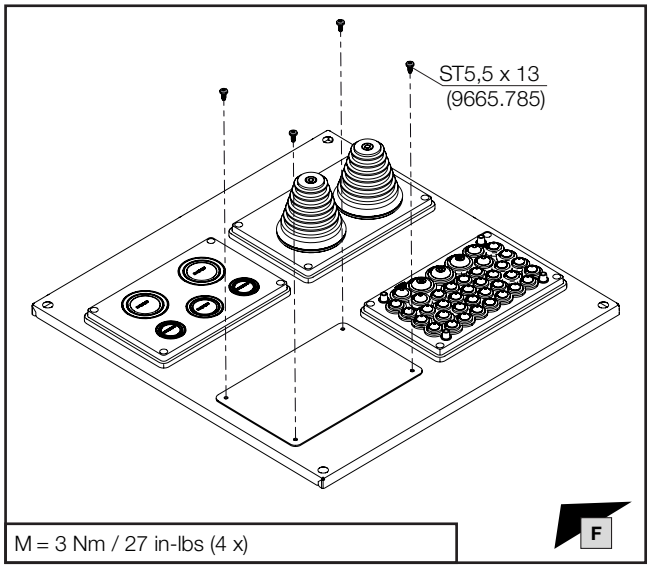

M = 3 Nm / 27 in-lbs (4 x)

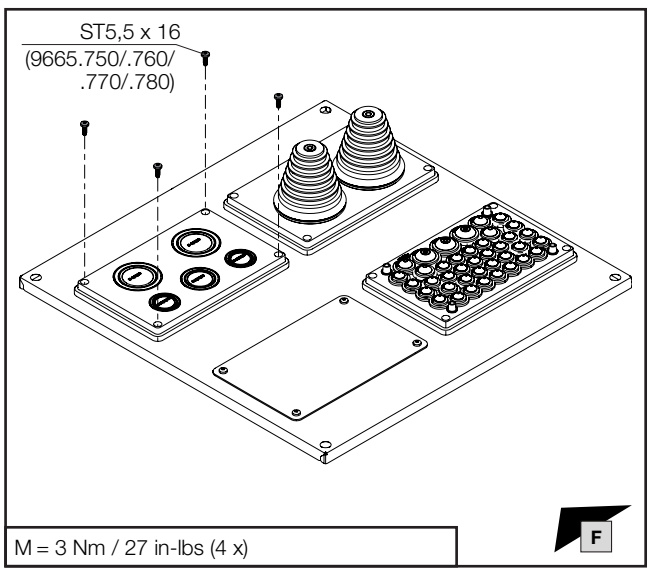

M = 3 Nm / 27 in-lbs (4 x)

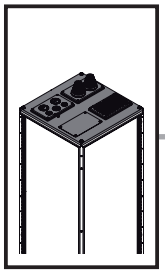

IS8

DE EN FR

11. Montage Dachblech
11. Fitting the roof plate
11. Montage du toit

11.3 Dachblech für Kabeleinführungsflansche
11.3 Roof plate for cable entry glands
11.3 Toit pour plaque d'introduction de câbles

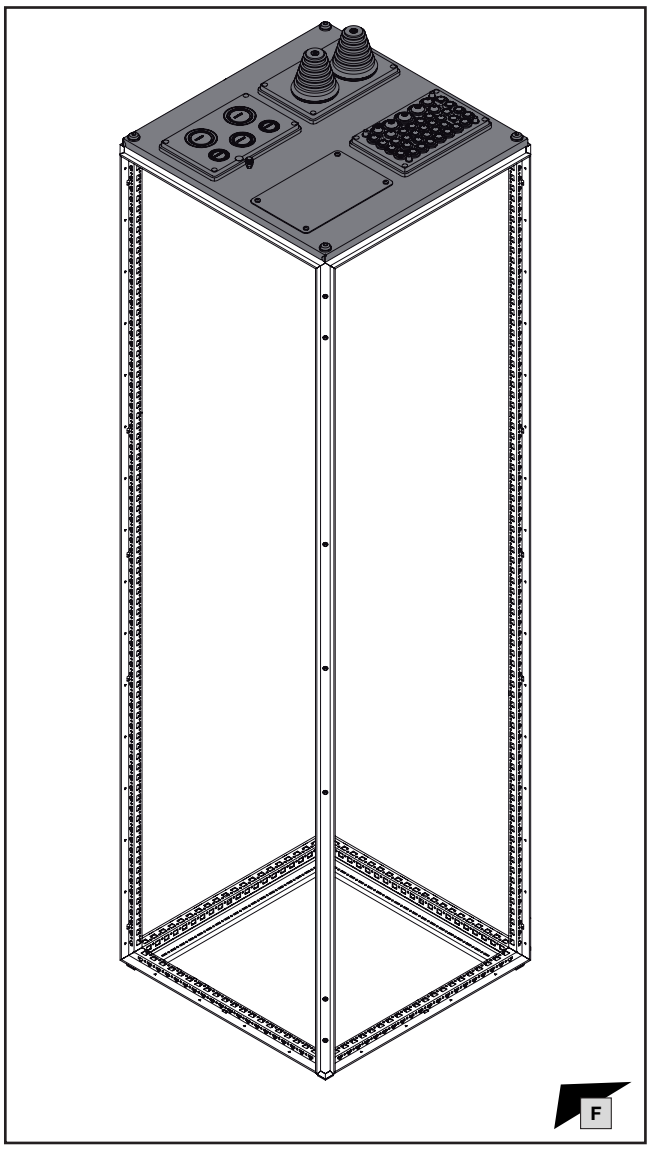

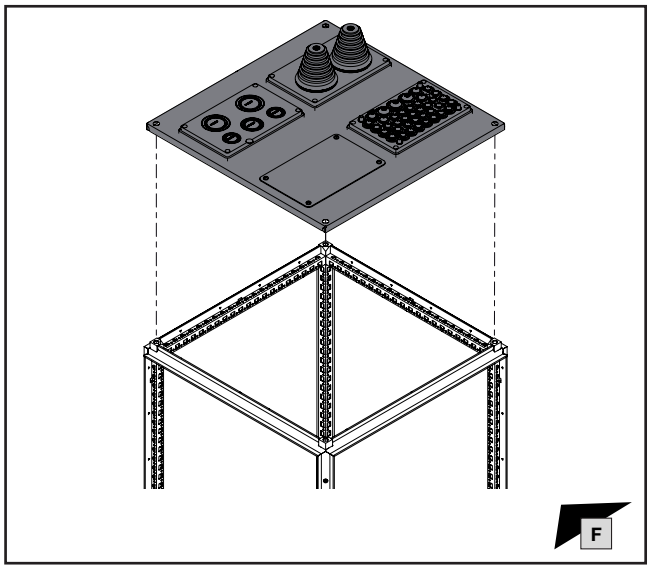

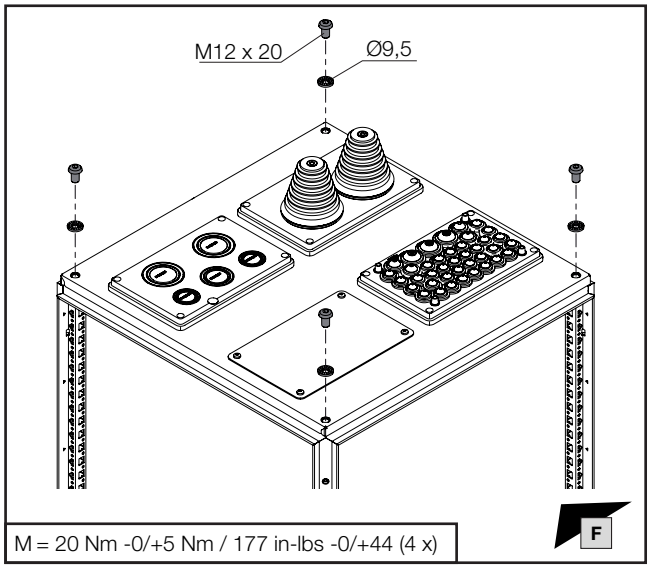

M = 20 Nm -0/+5 Nm / 177 in-lbs -0/+44 (4 x)

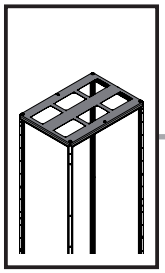

TX30

IS8

DE EN FR

11. Montage Dachblech
11. Fitting the roof plate
11. Montage du toit

11.4 Dachblech mit zusätzlicher Mittenbefestigung – Schrankbreite > 800 mm

11.4 Roof plate with additional centre fixing attachment – Enclosure width > 800 mm

11.4 Toit avec fixation médiane complémentaire – largeur d'armoire > 800 mm

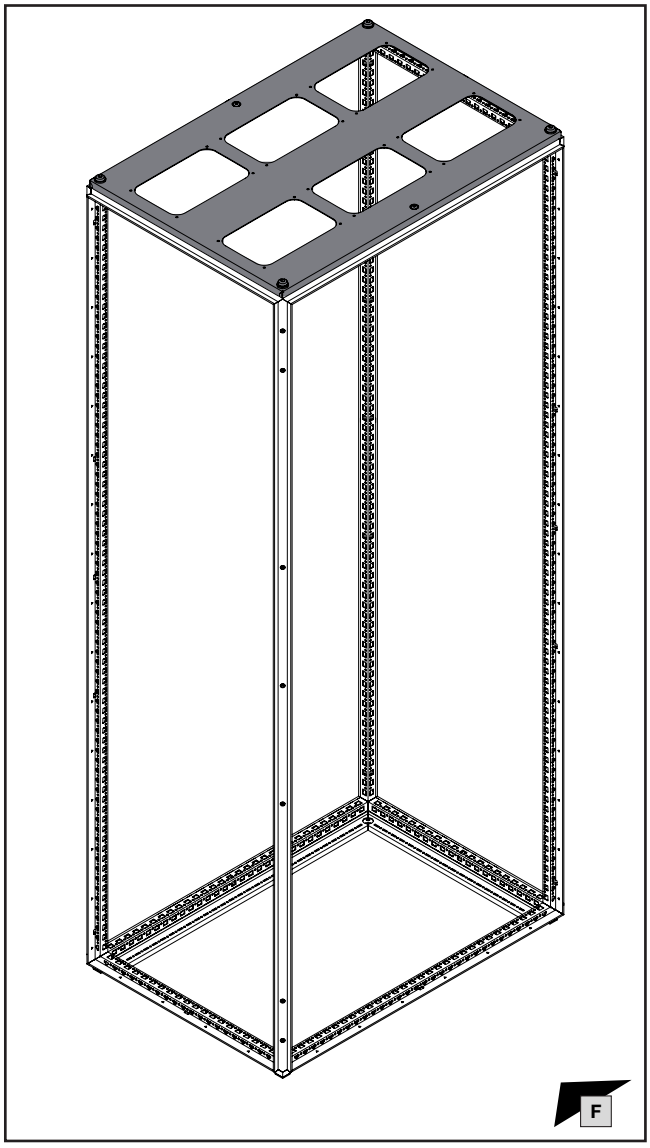

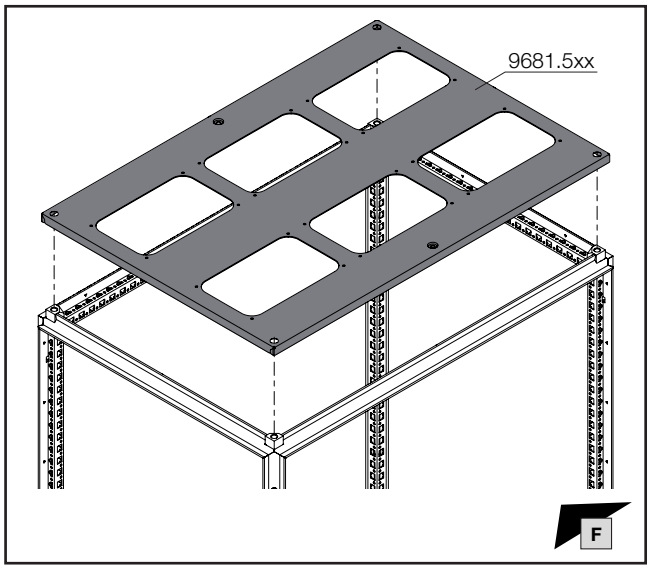

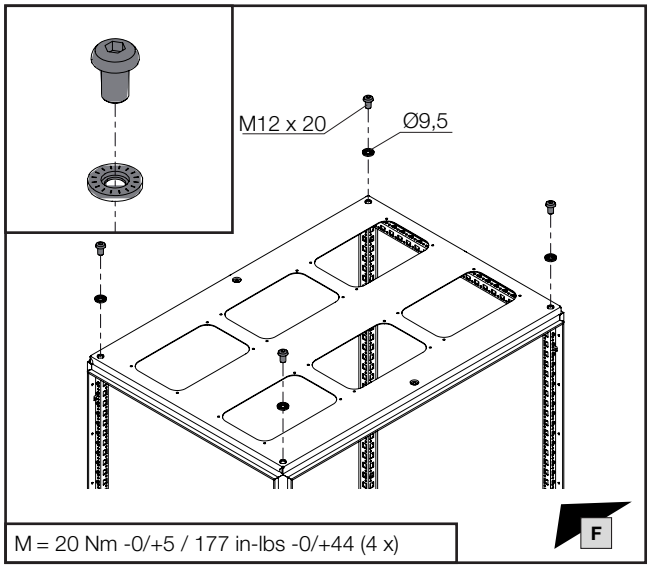

M = 20 Nm -0/+5 / 177 in-lbs -0/+44 (4 x)

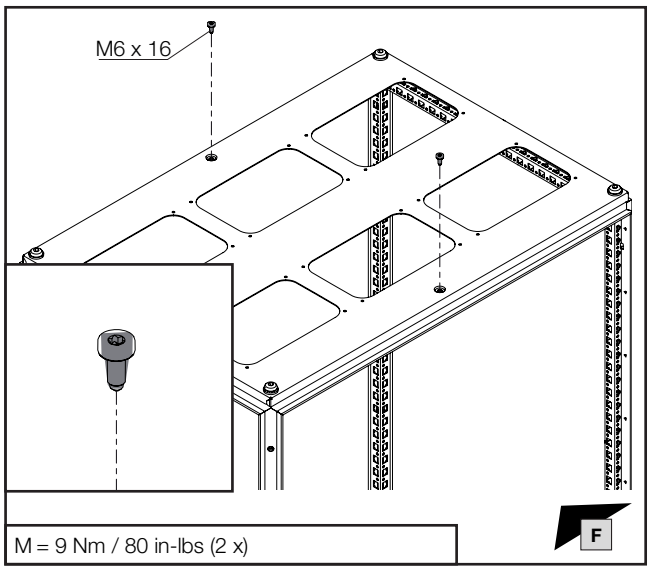

M = 9 Nm / 80 in-lbs (2 x)

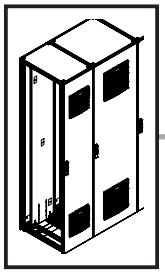

mm

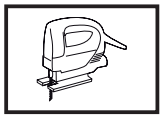

DE EN FR

12. Montage Zwangsbelüftung
12. Installing forced ventilation
12. Montage de l'aération forcée

12.1 Lüfter/Austrittsfilter – Einsatz in einteilige Tür
12.1 Fan/outlet filter – insert in one-piece door
12.1 Ventilateur / filtre de sortie – utilisation dans une porte qui couvre toute la hauteur de l'armoire

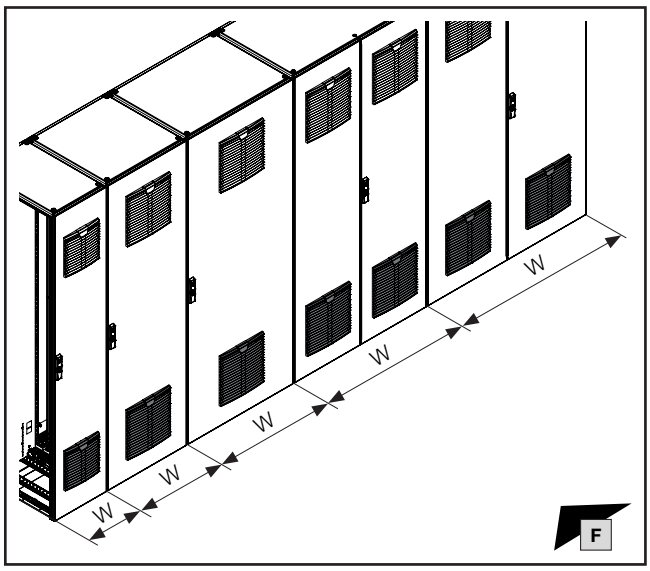

Filterlüfter
Fan-and-filter units
Ventilateurs à filtre

Austrittsfilter
Outlet filter
Filtres de sortie

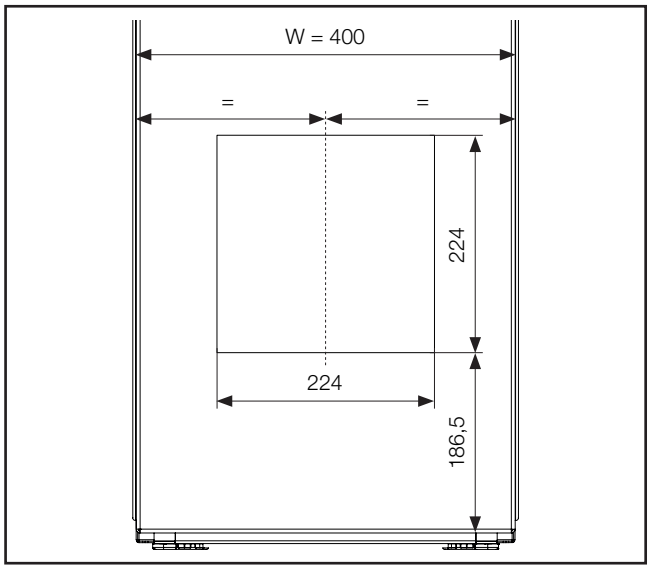

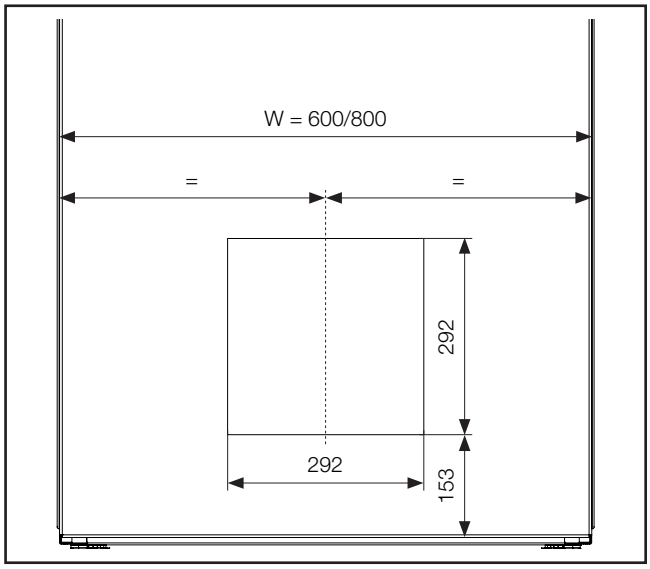

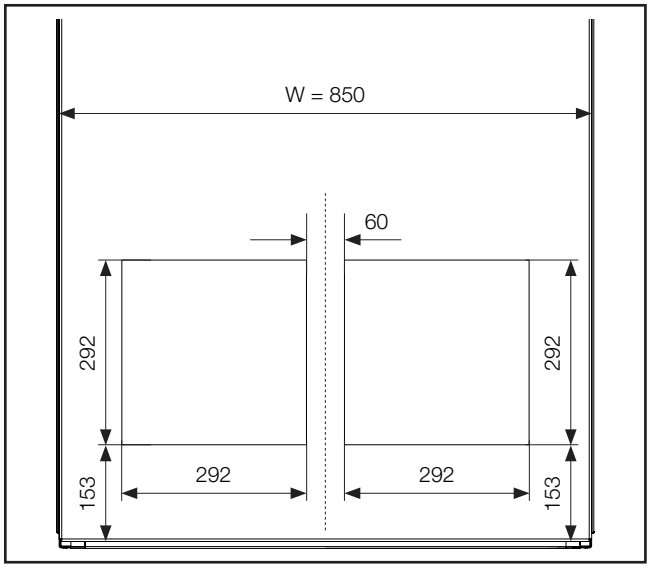

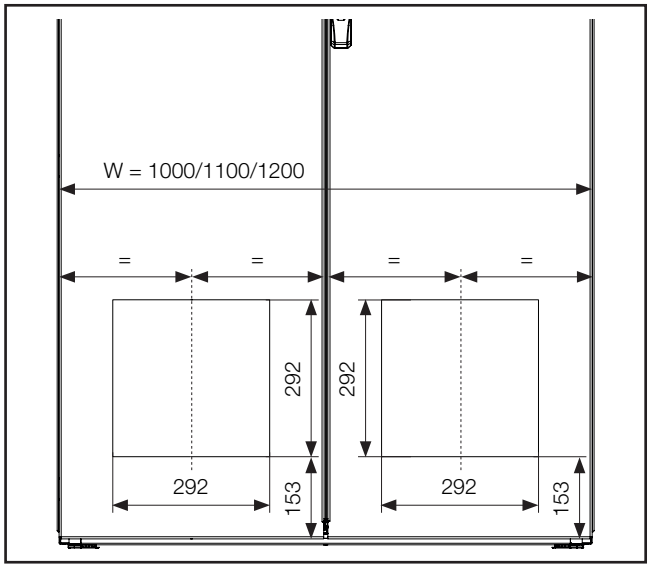

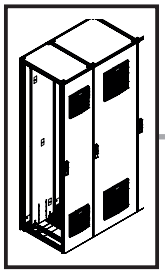

mm

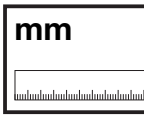

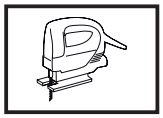

DE EN FR



12. Montage Zwangsbelüftung
12. Installing forced ventilation
12. Montage de l'aération forcée

12.1 Lüfter/Austrittsfilter – Einsatz in einteilige Tür
12.1 Fan/outlet filter – insert in one-piece door
12.1 Ventilateur / filtre de sortie – utilisation dans une porte qui couvre toute la hauteur de l'armoire

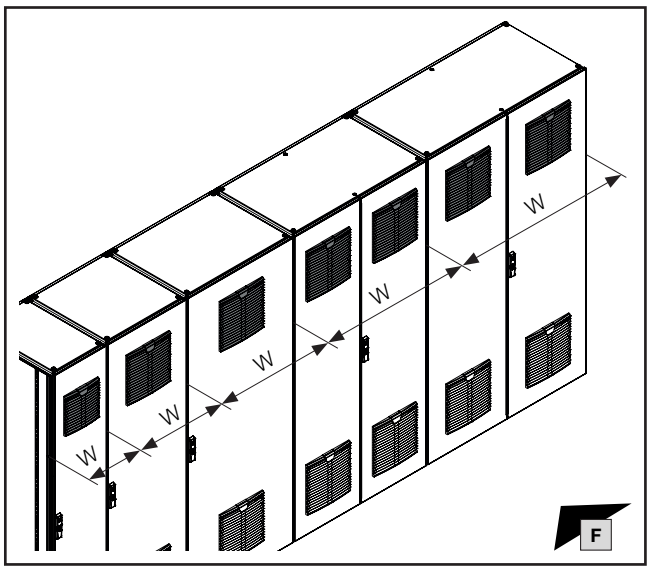

Filterlüfter
Fan-and-filter units
Ventilateurs à filtre

Austrittsfilter
Outlet filter
Filtres de sortie

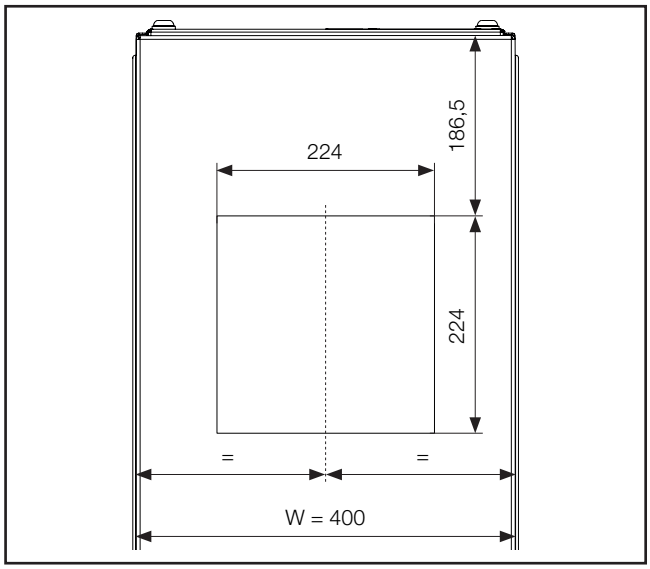

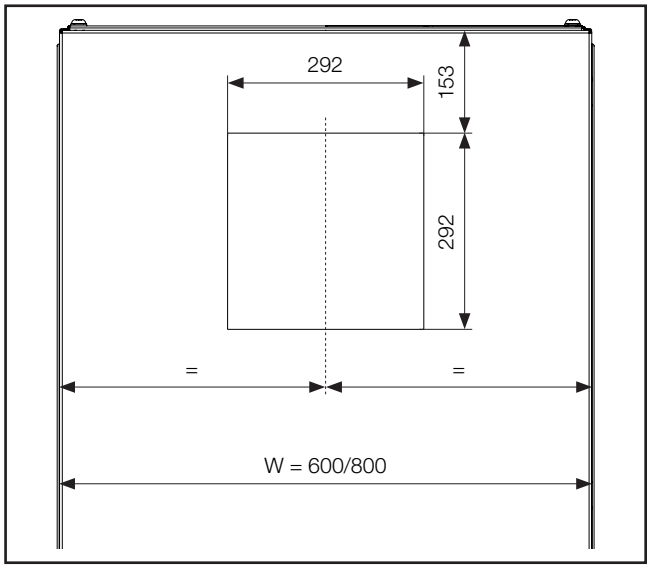

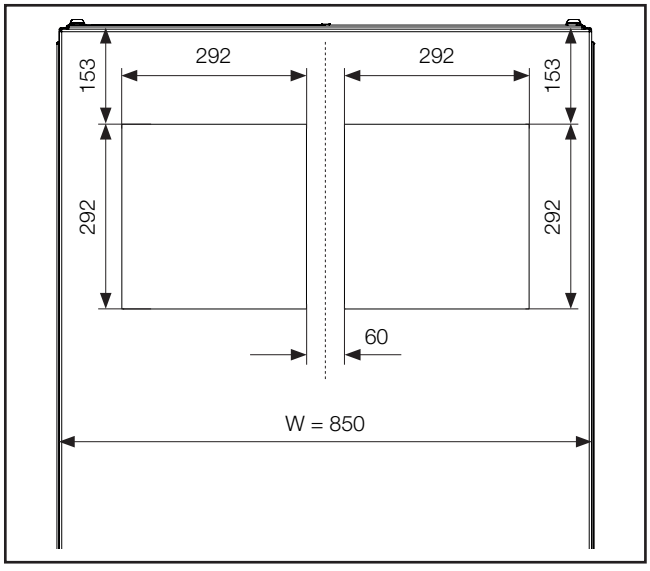

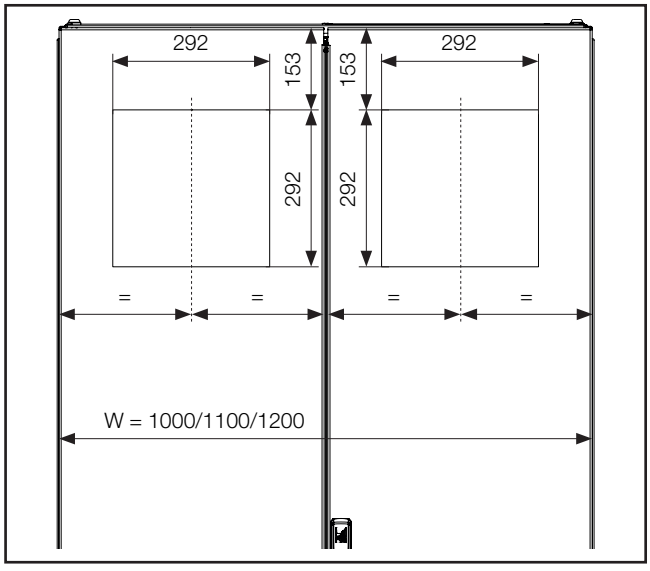

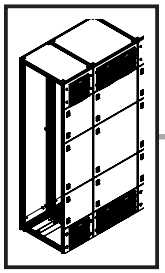

mm

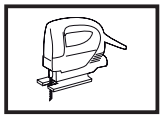

DE EN FR

12. Montage Zwangsbelüftung
12. Installing forced ventilation
12. Montage de l'aération forcée

12.2 Lüfter/Austrittsfilter 224 mm – Einsatz in Frontblende oben/unten 300 mm

12.2 Fan/outlet filter 224 mm – insert in front trim panel top/bottom 300 mm

12.2 Ventilateur / filtre de sortie 224 mm – utilisation dans un bandeau de finition supérieur/inférieur hauteur 300 mm

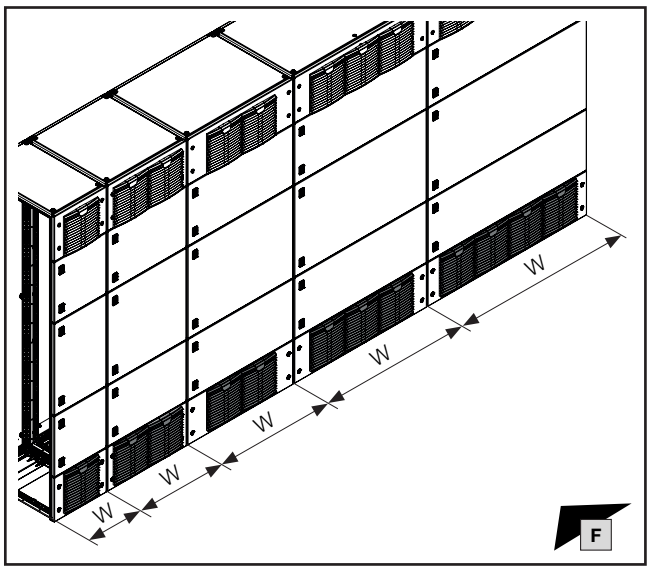

Filterlüfter
Fan-and-filter units
Ventilateurs à filtre

Austrittsfilter
Outlet filter
Filtres de sortie

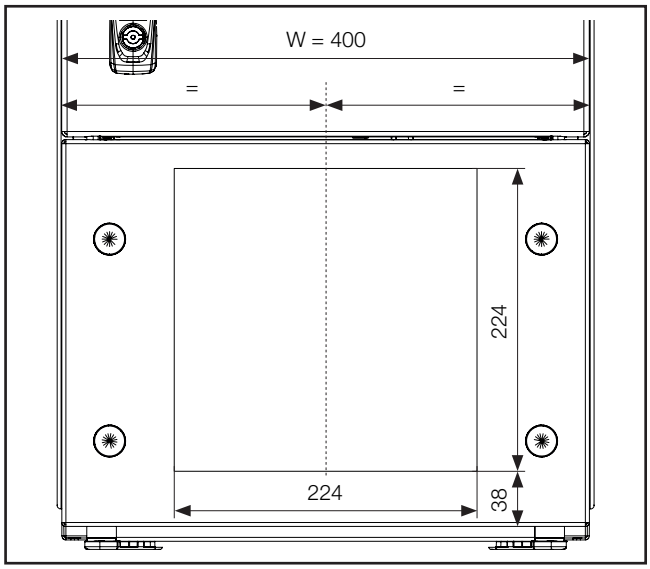

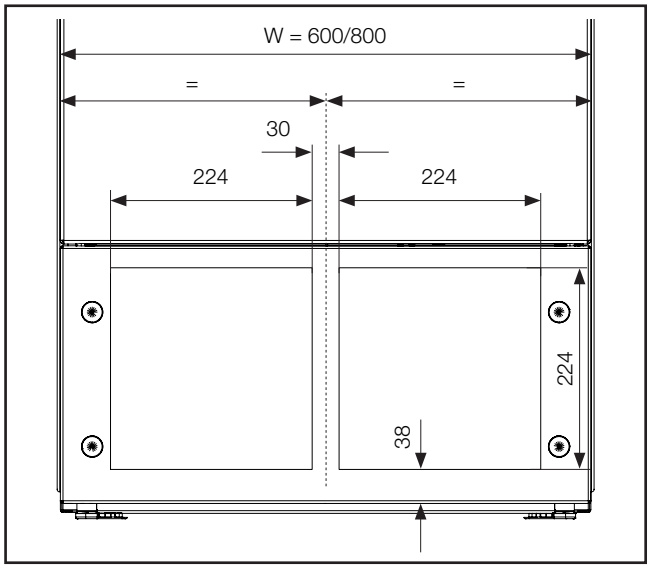

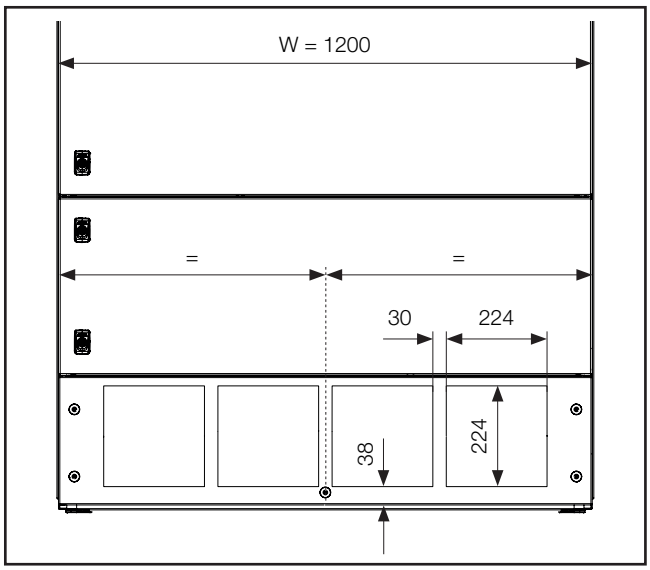

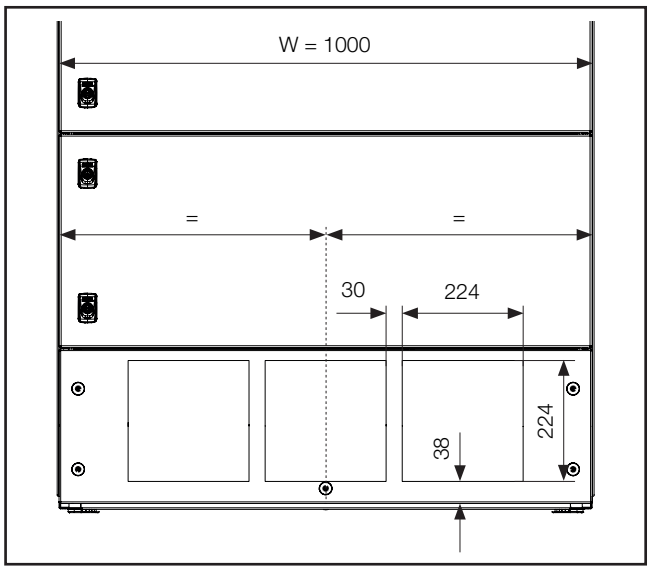

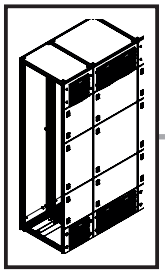

mm

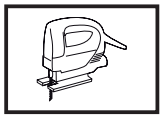

DE EN FR

12. Montage Zwangsbelüftung
12. Installing forced ventilation
12. Montage de l'aération forcée

12.2 Lüfter/Austrittsfilter 224 mm – Einsatz in Frontblende oben/unten 300 mm

12.2 Fan/outlet filter 224 mm – insert in front trim panel top/ bottom 300 mm

12.2 Ventilateur / filtre de sortie 224 mm – utilisation dans un bandeau de finition supérieur/inférieur hauteur 300 mm

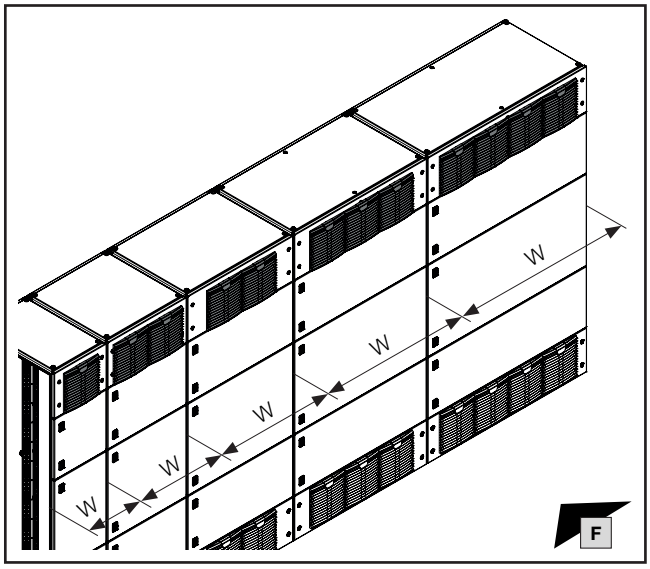

Filterlüfter
Fan-and-filter units
Ventilateurs à filtre

Austrittsfilter
Outlet filter
Filtres de sortie

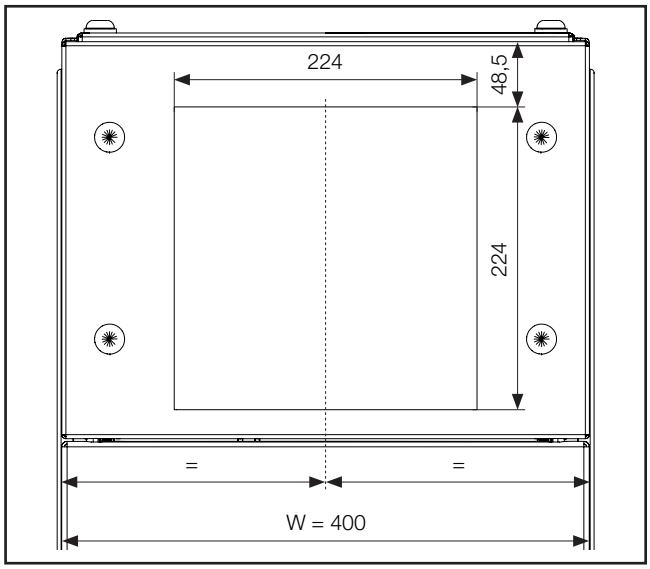

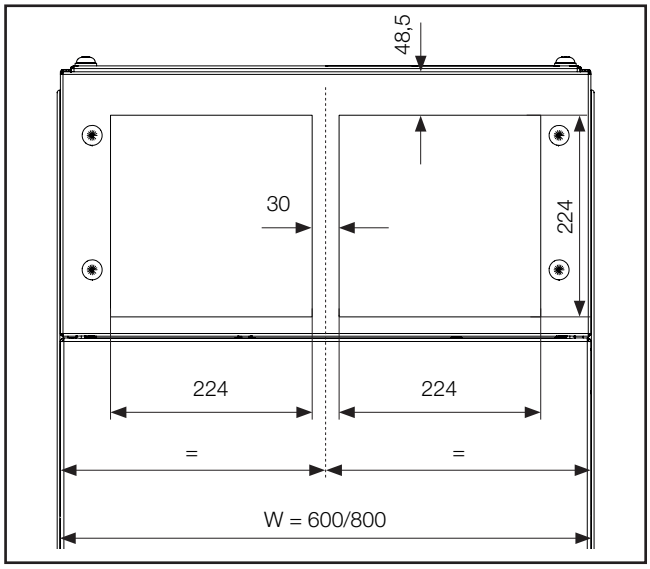

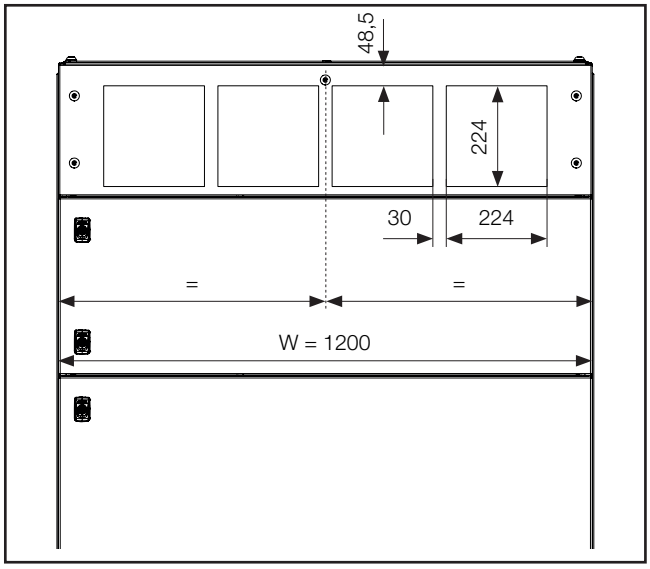

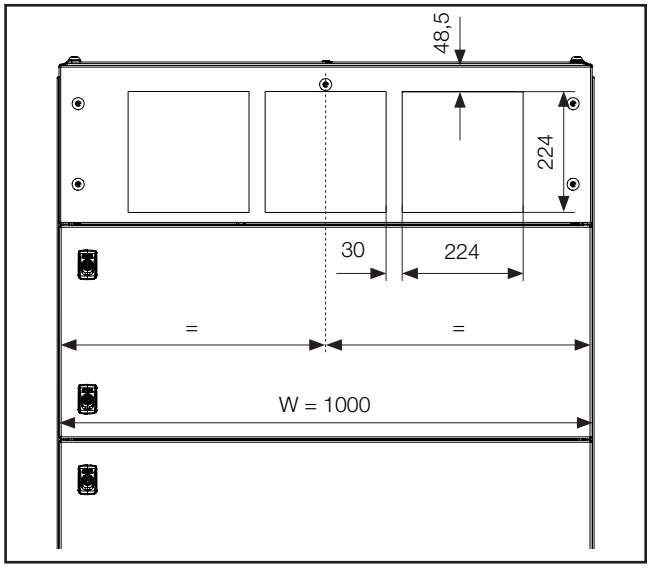

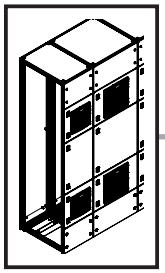

mm

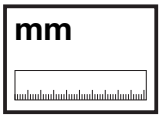

DE EN FR

12. Montage Zwangsbelüftung
12. Installing forced ventilation
12. Montage de l'aération forcée

12.3 Lüfter/Austrittsfilter – Einsatz in Teiltür mit Frontblende oben/unten 300 mm

12.3 Fan/outlet filter – insert in partial door with front trim panel top/bottom 300 mm

12.3 Ventilateur / filtre de sortie – utilisation dans une porte partielle avec bandeau de finition supérieur/inférieur hauteur 300 mm

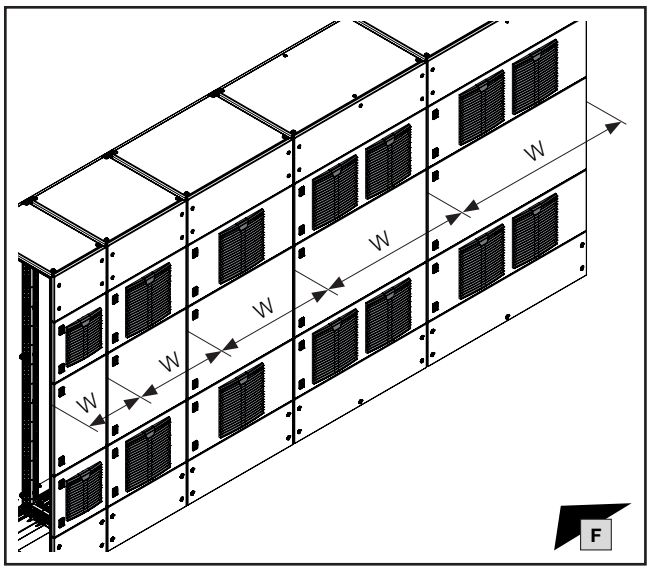

Filterlüfter
Fan-and-filter units
Ventilateurs à filtre

Austrittsfilter
Outlet filter
Filtres de sortie

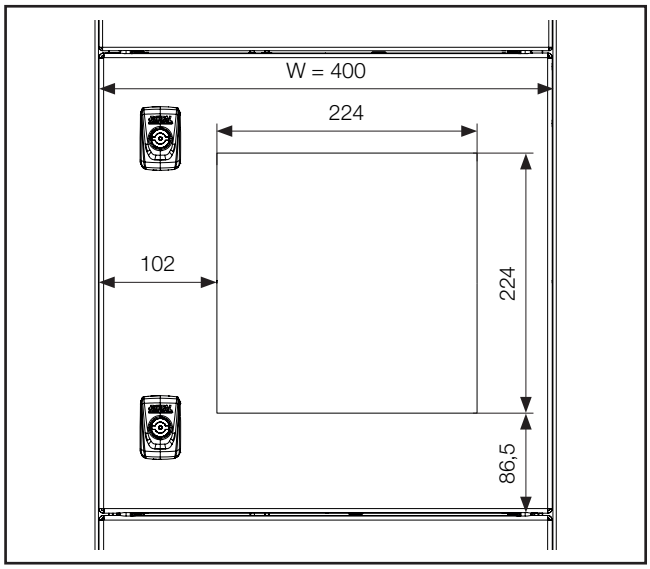

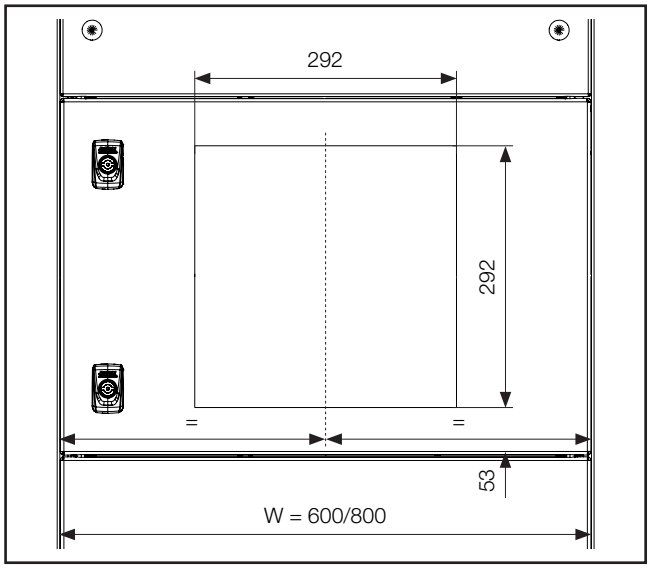

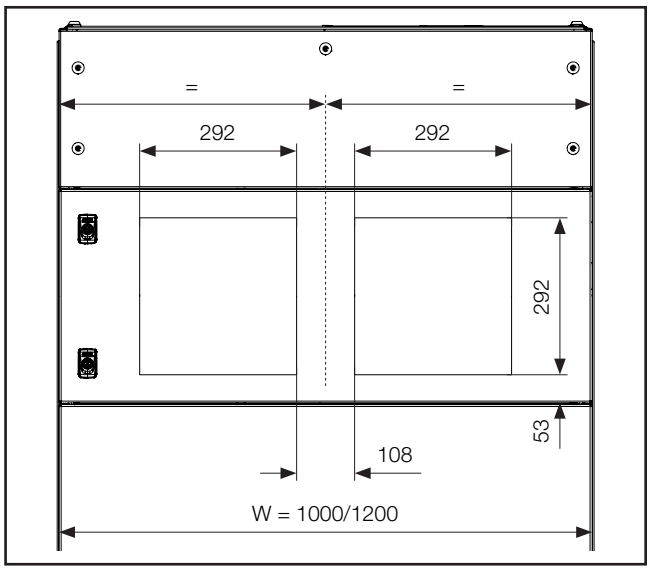

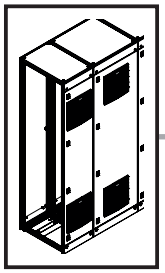

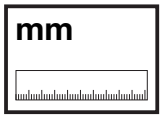

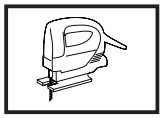

DE EN FR



12. Montage Zwangsbelüftung
12. Installing forced ventilation
12. Montage de l'aération forcée

12.4 Lüfter/Austrittsfilter 292 mm – Einsatz in Teiltür mit Frontblende oben/unten 100 mm

12.4 Fan/outlet filter 292 mm – insert in partial door with front trim panel top/bottom 100 mm

12.4 Ventilateur / filtre de sortie 292 mm – utilisation dans une porte partielle avec bandeau de finition supérieur/inférieur hauteur 100 mm

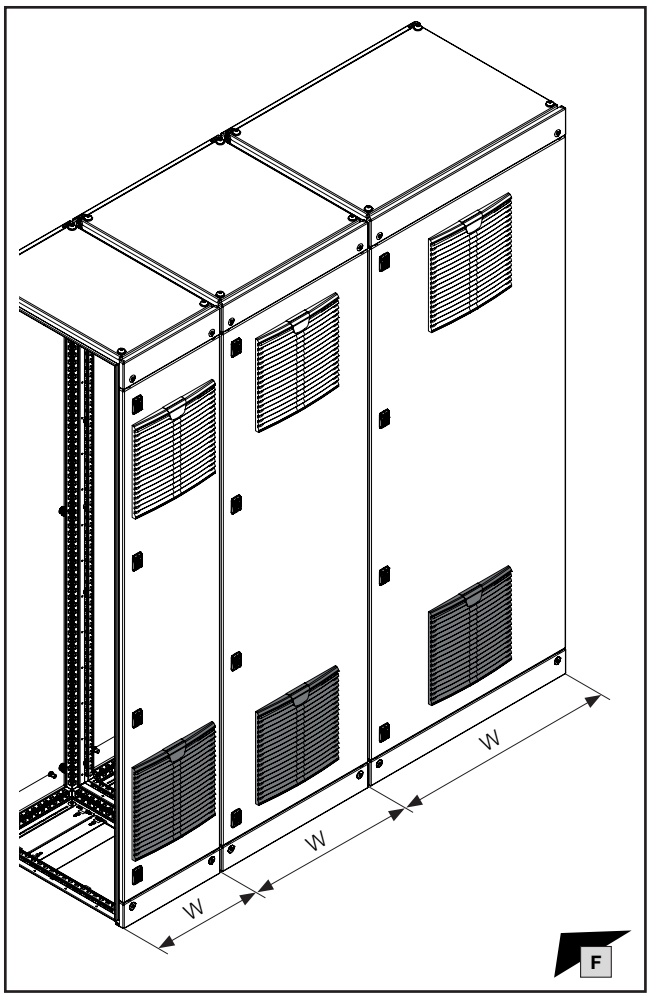

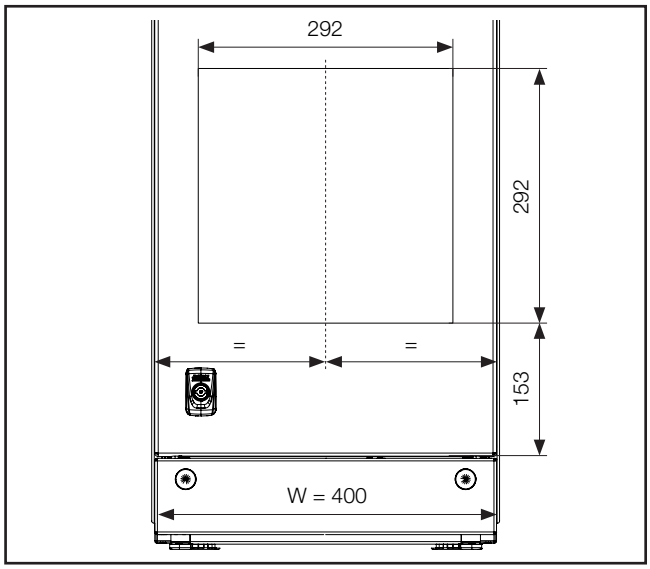

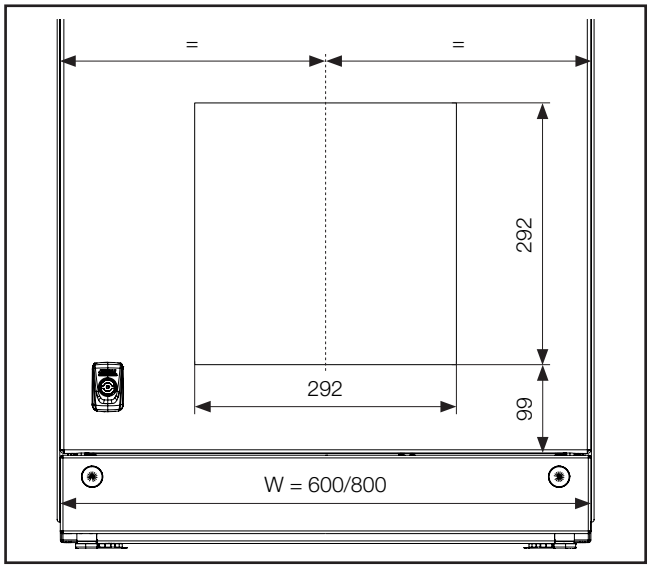



Filterlüfter
Fan-and-filter units
Ventilateurs à filtre

Austrittsfilter
Outlet filter
Filtres de sortie

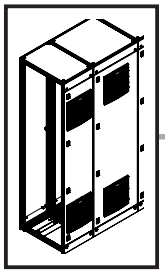

mm

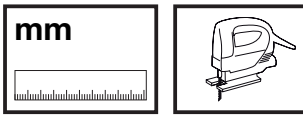

DE EN FR



12. Montage Zwangsbelüftung
12. Installing forced ventilation
12. Montage de l'aération forcée

12.4 Lüfter/Austrittsfilter 292 mm – Einsatz in Teiltür mit Frontblende oben/unten 100 mm

12.4 Fan/outlet filter 292 mm – insert in partial door with front trim panel top/bottom 100 mm

12.4 Ventilateur / filtre de sortie 292 mm – utilisation dans une porte partielle avec bandeau de finition supérieur/inférieur hauteur 100 mm

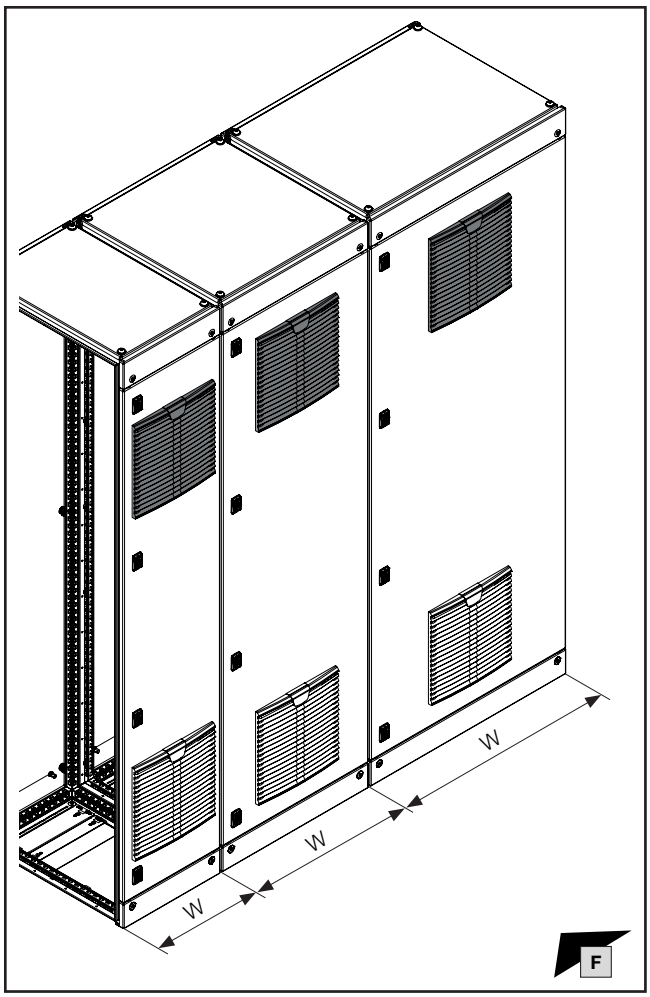

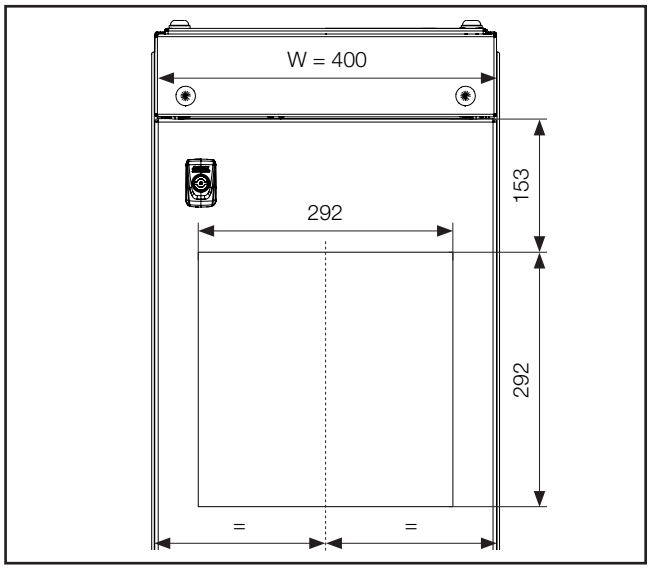

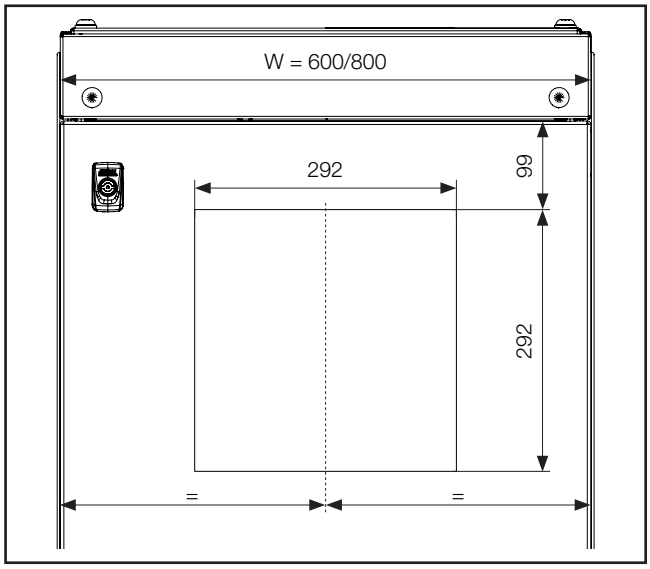



Filterlüfter
Fan-and-filter units
Ventilateurs à filtre

Austrittsfilter
Outlet filter
Filtres de sortie

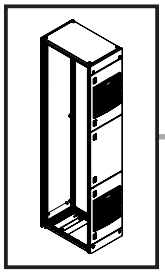

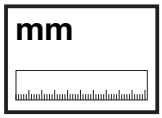

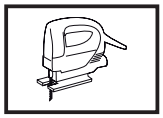

DE EN FR



12. Montage Zwangsbelüftung
12. Installing forced ventilation
12. Montage de l'aération forcée

12.5 Lüfter/Austrittsfilter 292 mm – Einsatz in Teiltür 600 mm bei Schrankbreite 400 mm

12.5 Fan/outlet filter 292 mm – insert in partial door 600 mm with enclosure width 400 mm

12.5 Ventilateur / filtre de sortie 292 mm – utilisation dans une porte partielle de hauteur 600 mm d'une armoire de largeur 400 mm

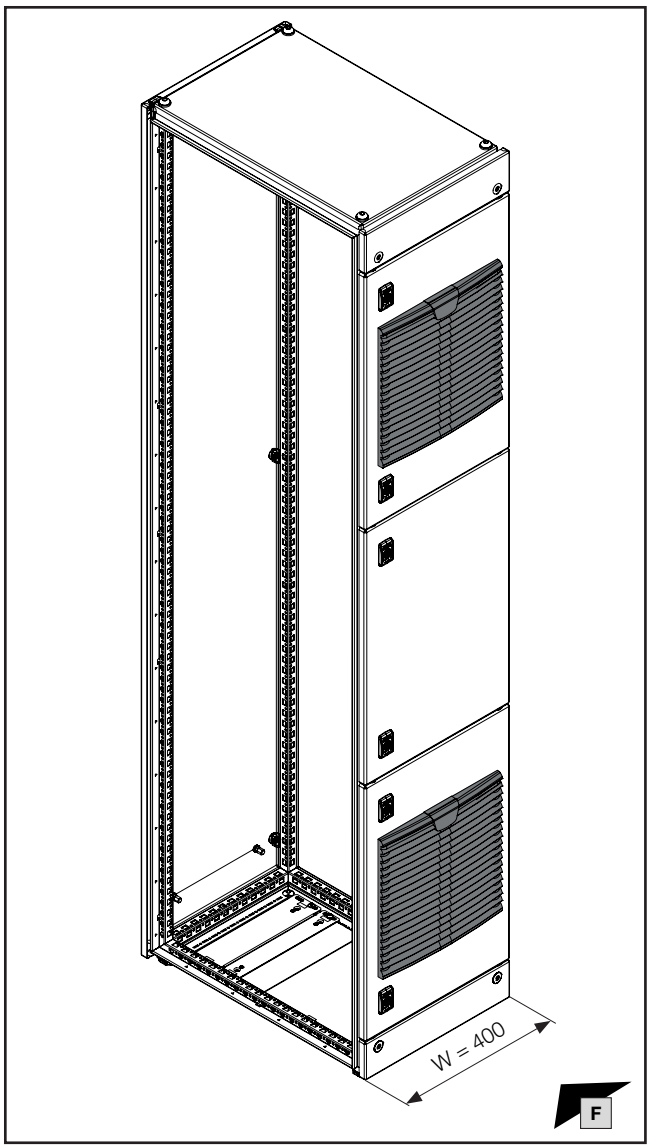

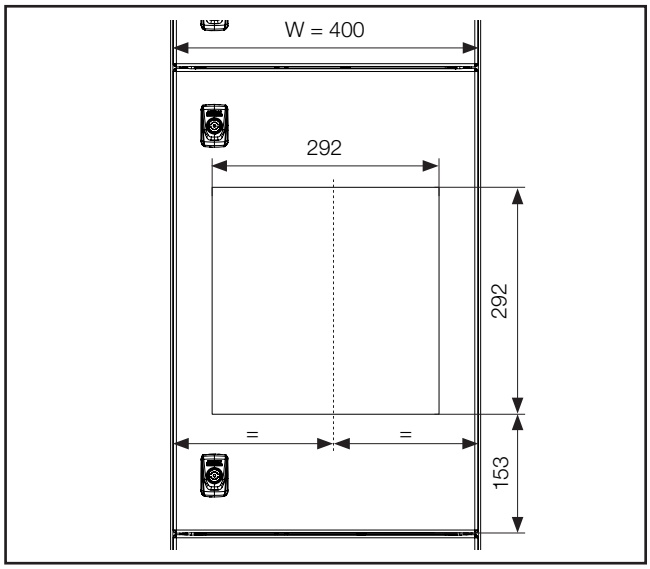



Filterlüfter
Fan-and-filter units
Ventilateurs à filtre

Austrittsfilter
Outlet filter
Filtres de sortie

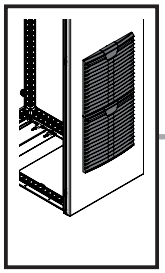

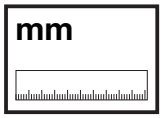

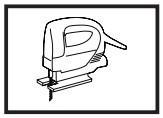

DE EN FR



12. Montage Zwangsbelüftung
12. Installing forced ventilation
12. Montage de l'aération forcée

12.6 Doppelter Lüfter/Austrittsfilter 224 mm – Einsatz in einteilige Tür bei Schrankbreite 400 mm

12.6 Double fan/outlet filter 224 mm – insert in one-piece door with enclosure width 400 mm

12.6 Ventilateur double / filtre de sortie 224 mm – utilisation dans une porte qui couvre toute la hauteur de l'armoire avec une largeur d'armoire 400 mm

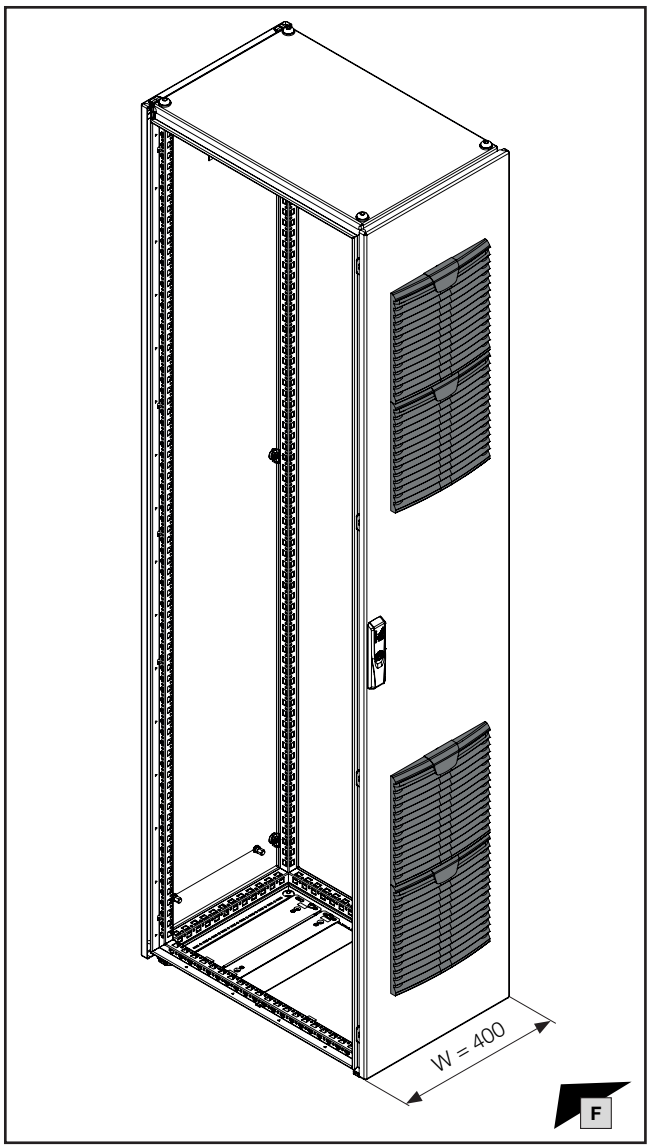

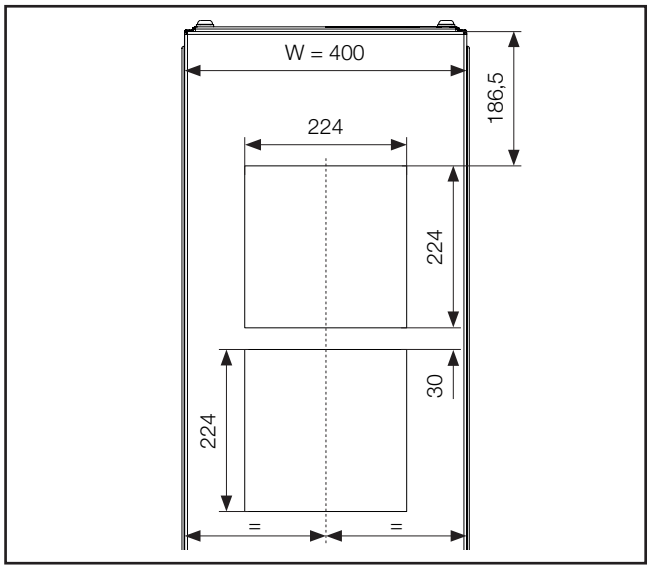

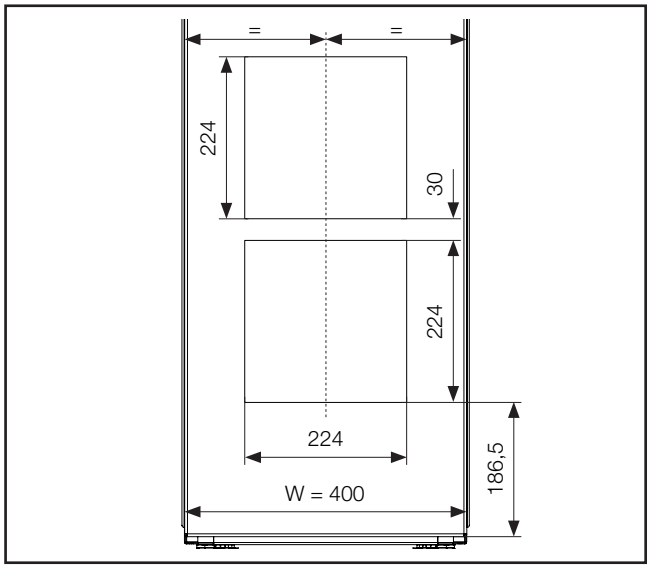



Filterlüfter
Fan-and-filter units
Ventilateurs à filtre

Austrittsfilter
Outlet filter
Filtres de sortie

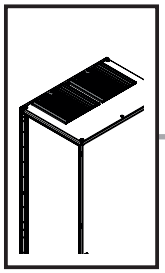

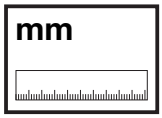

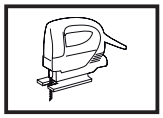

DE EN FR



12. Montage Zwangsbelüftung
12. Installing forced ventilation
12. Montage de l'aération forcée

12.7 Lüfter/Austrittsfilter – Einsatz in Dachblech
12.7 Fan/outlet filter – used in the roof plate
12.7 Ventilateur/filtre de sortie – monté dans le toit

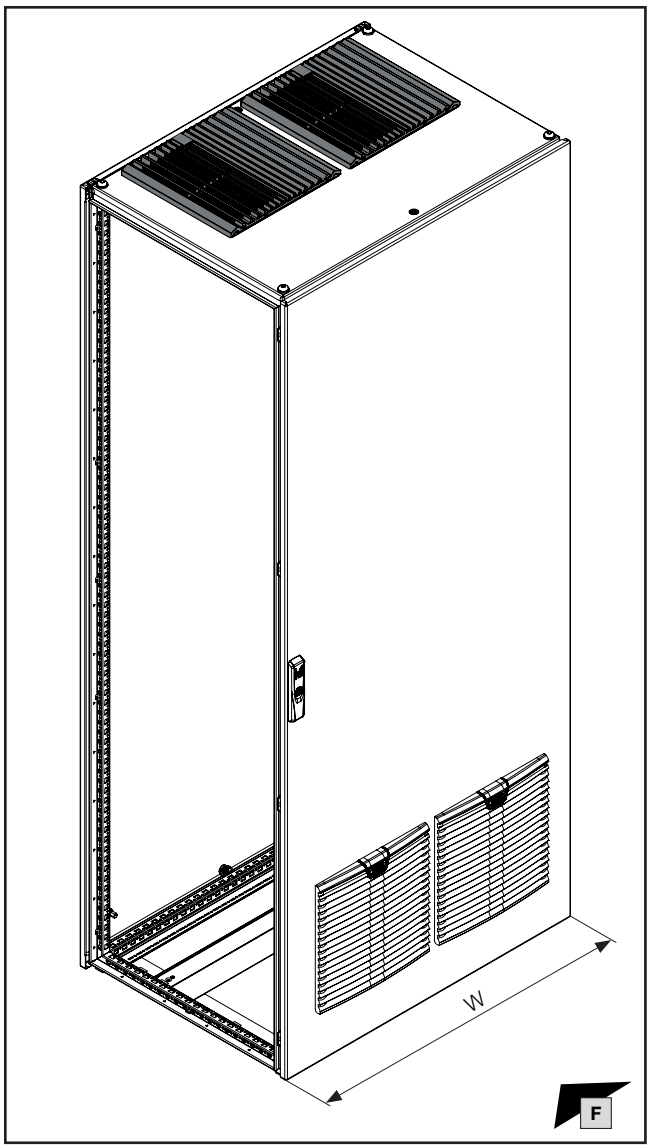

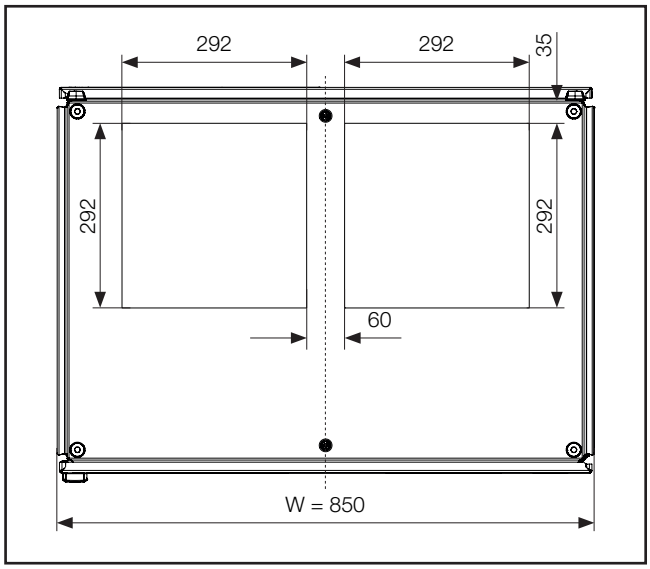

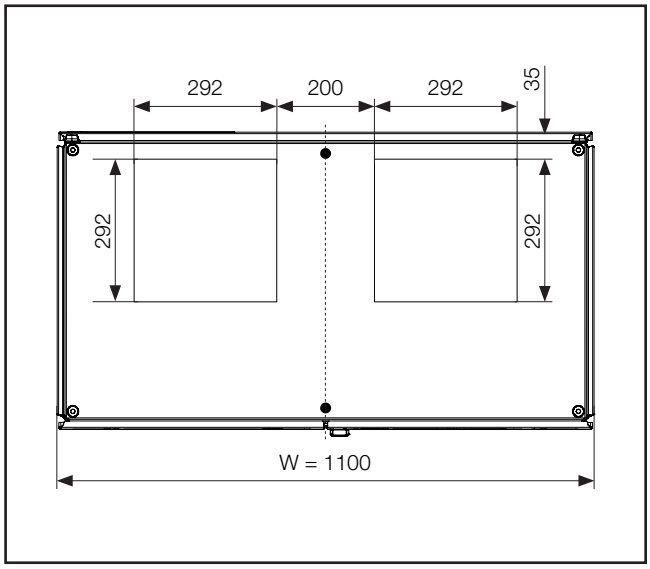



Filterlüfter
Fan-and-filter units
Ventilateurs à filtre

Austrittsfilter
Outlet filter
Filtres de sortie

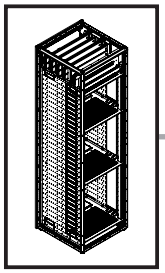

13. Montage Verdrahtungskomponenten
13. Installing the wiring components
13. Montage des composants de câblage

13.1 Übersicht Verdrahtungsblende und Kabelkanäle, Dachbereich
13.1 Overview of wiring panel and cable trunking, roof section
13.1 Vue d'ensemble des caches de câblage et goulottes de câbles sous le toit

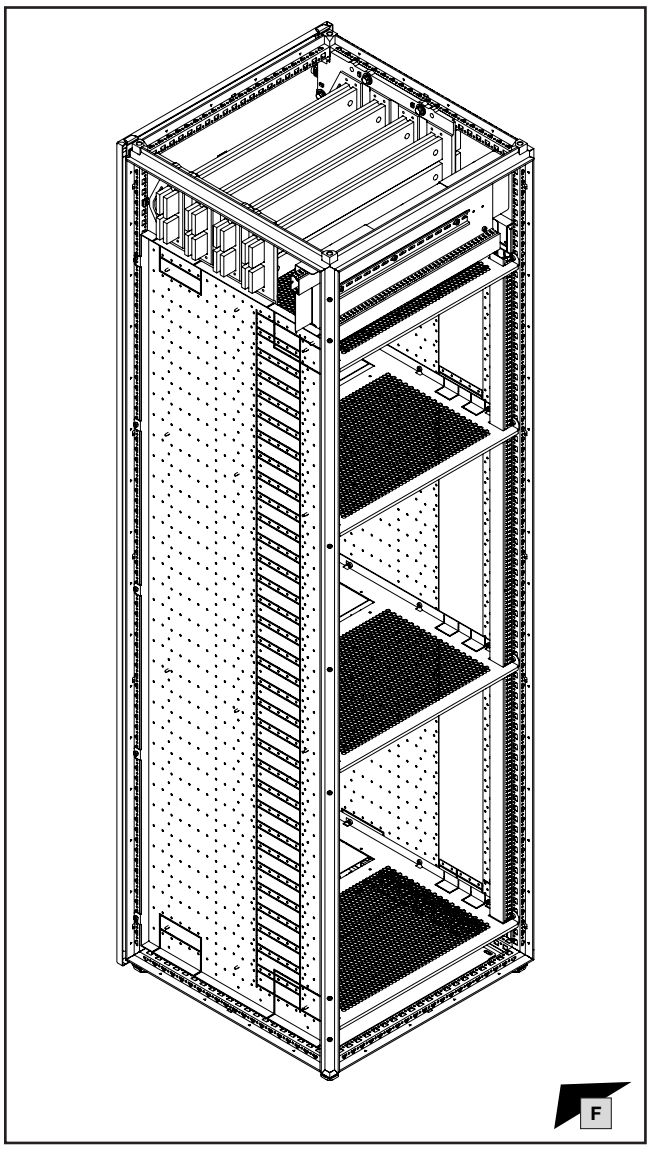

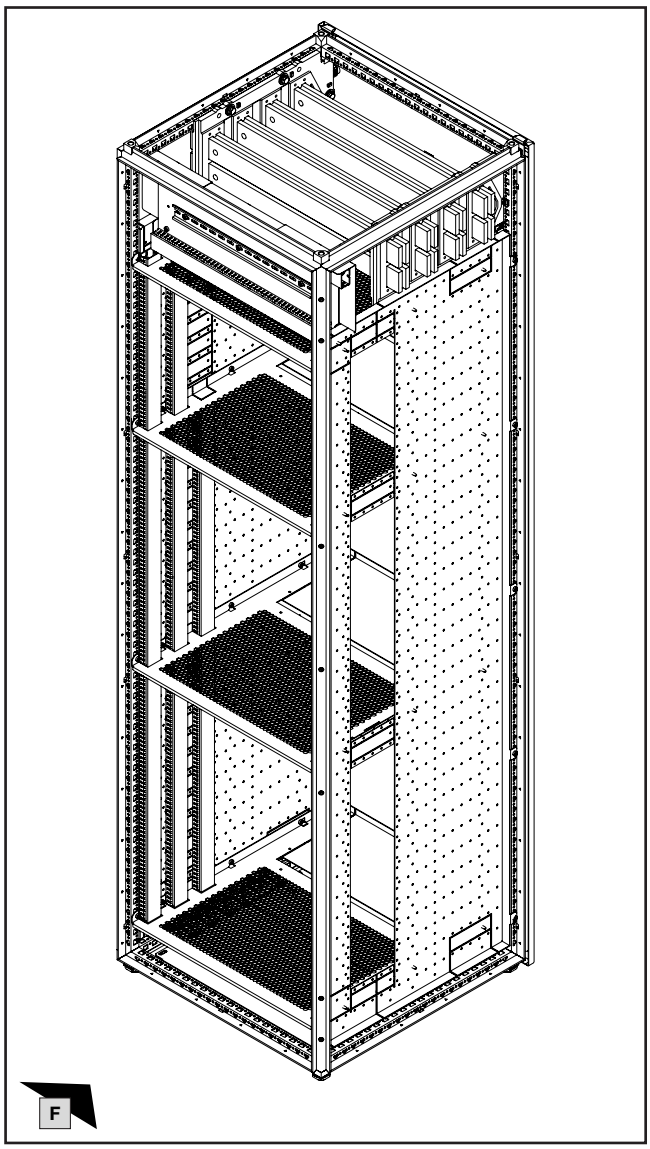

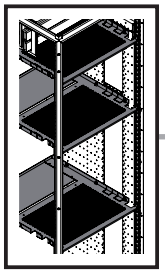

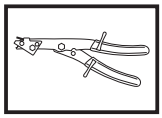

DE EN FR

13. Montage Verdrahtungskomponenten
13. Installing the wiring components
13. Montage des composants de câblage

13.2 Vorbereitung und Montage der Funktionsraumteiler, Dachbereich

13.2 Preparing and fitting the compartment dividers, roof section

13.2 Préparation et montage des cloisons fonctionnelles sous le toit

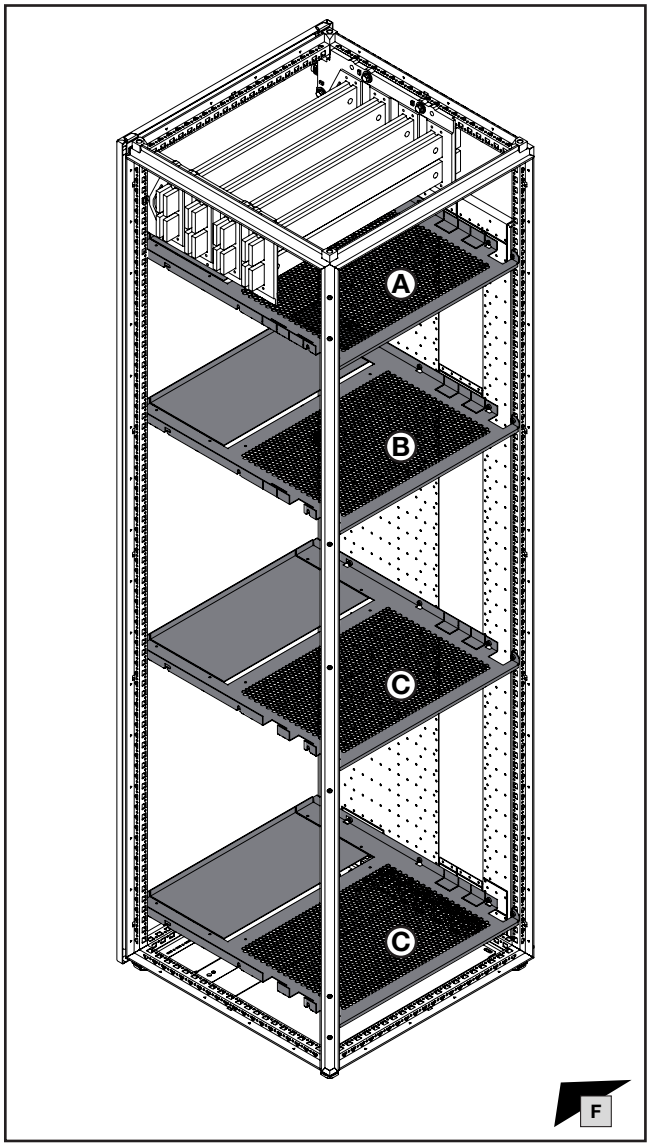

Hinweis / Note / Remarque

Die nachfolgenden Schritte zeigen einen beispielhaften Aufbau mit maximalen Einbauböglichkeiten.

The following steps illustrate a sample structure with maximum installation options.

Les étapes suivantes montrent un exemple de construction avec un maximum de possibilités d'intégration.

Hinweis / Note / Remarque

siehe Kapitel 13.5

see chapter 13.5

voir chapitre 13.5

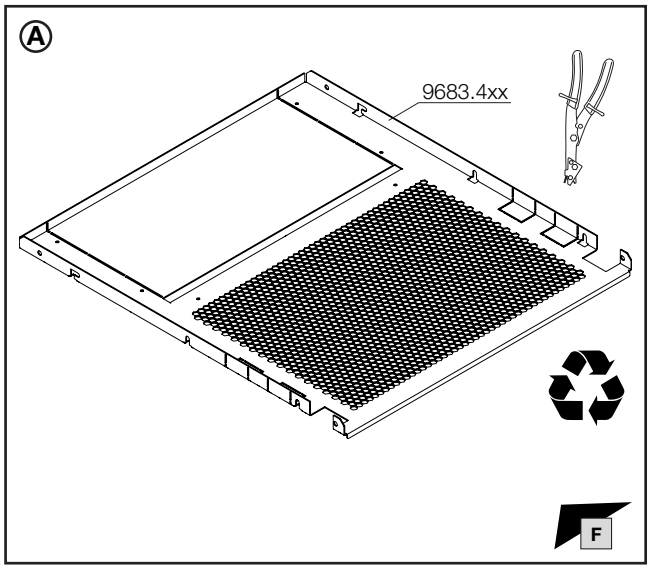

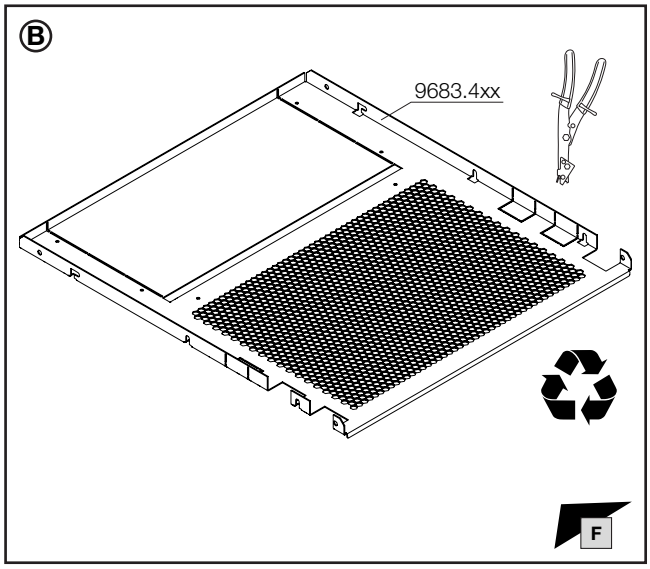

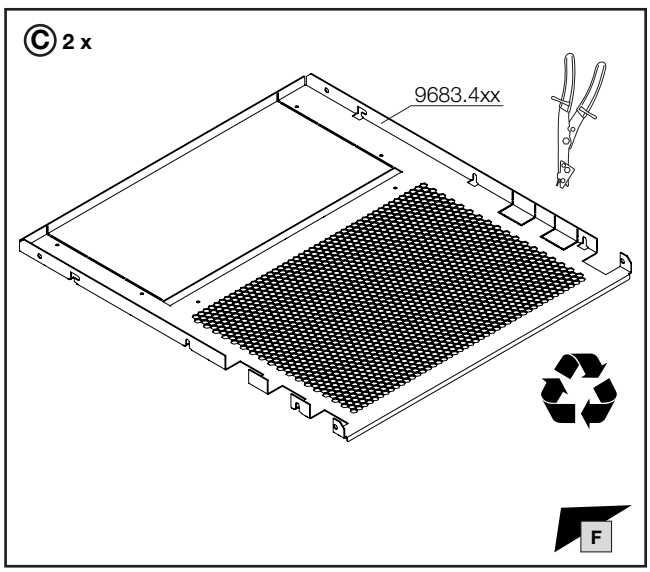

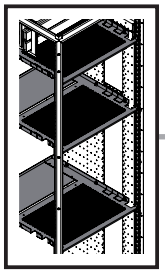

mm

TX30

DE EN FR

13. Montage Verdrahtungskomponenten
13. Installing the wiring components
13. Montage des composants de câblage

13.2 Vorbereitung und Montage der Funktionsraumteiler, Dachbereich
13.2 Preparing and fitting the compartment dividers, roof section
13.2 Préparation et montage des cloisons fonctionnelles sous le toit

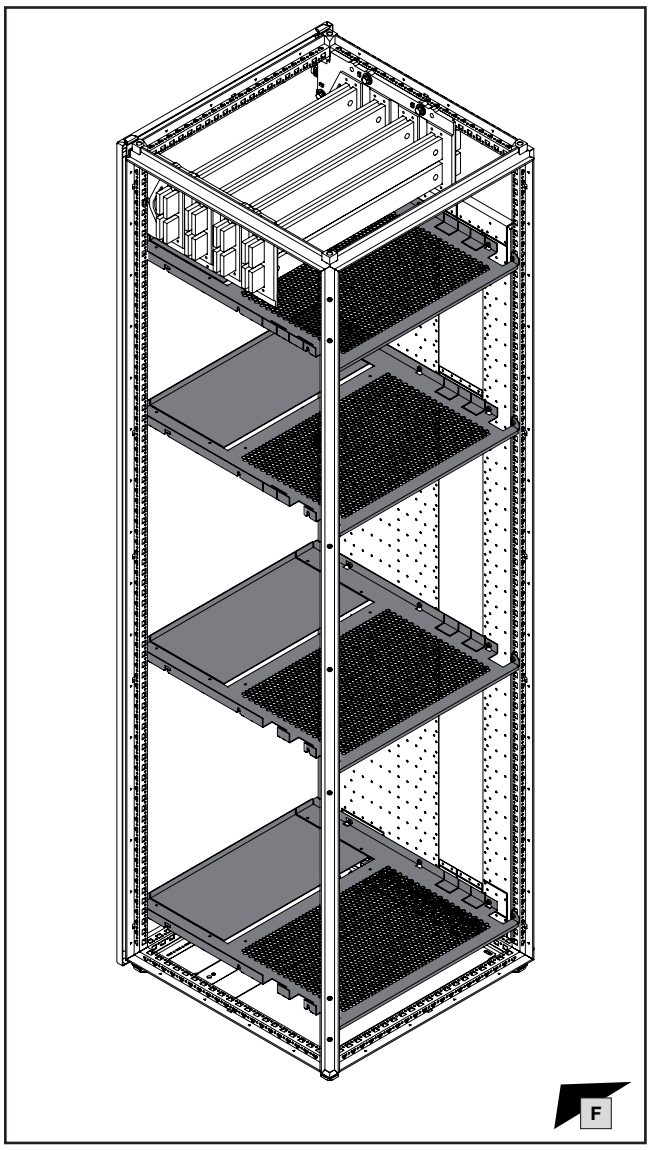

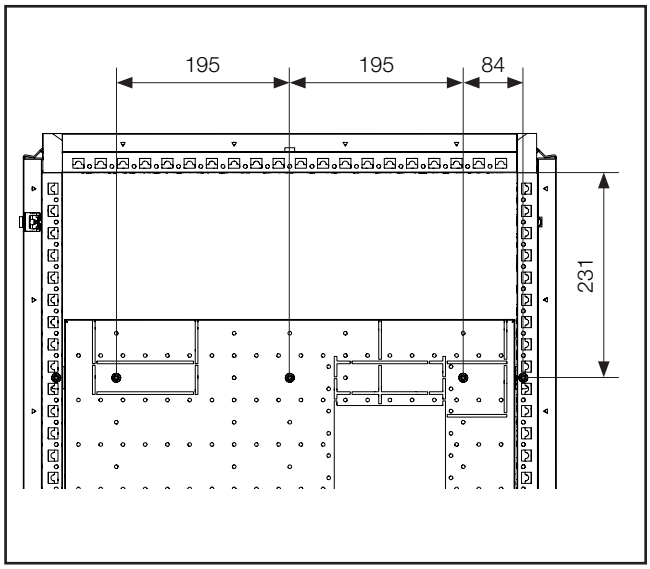

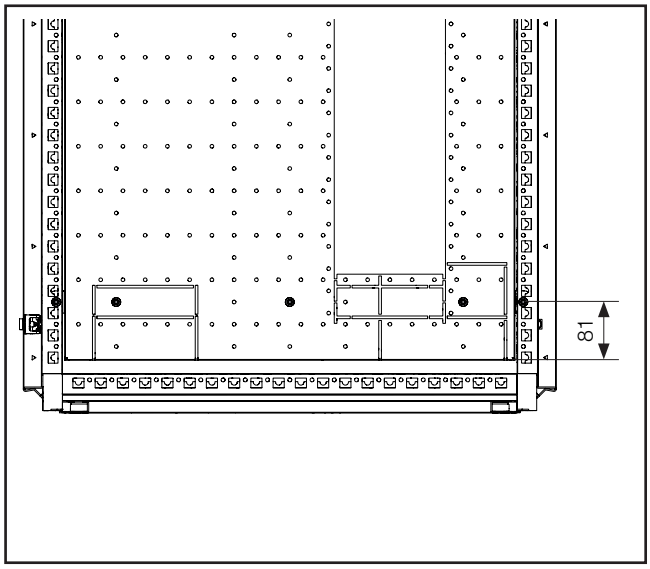

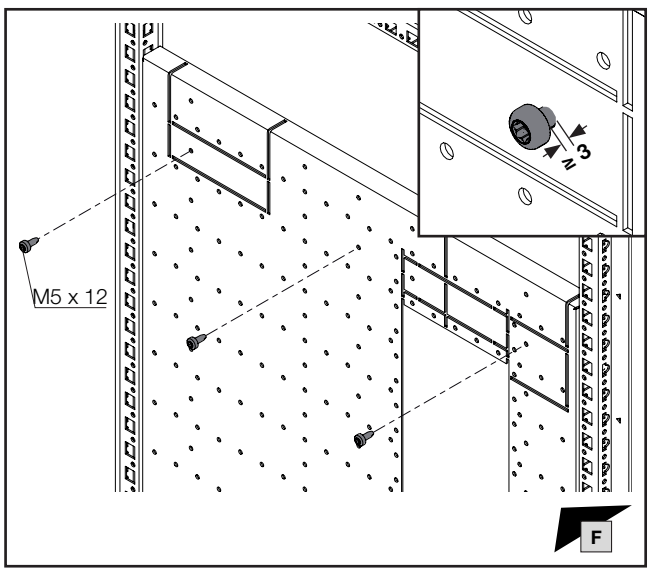

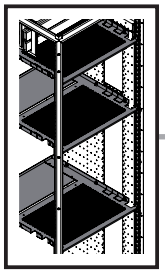

TX30

DE EN FR

13. Montage Verdrahtungskomponenten
13. Installing the wiring components
13. Montage des composants de câblage

13.2 Vorbereitung und Montage der Funktionsraumteiler, Dachbereich
13.2 Preparing and fitting the compartment dividers, roof section
13.2 Préparation et montage des cloisons fonctionnelles sous le toit

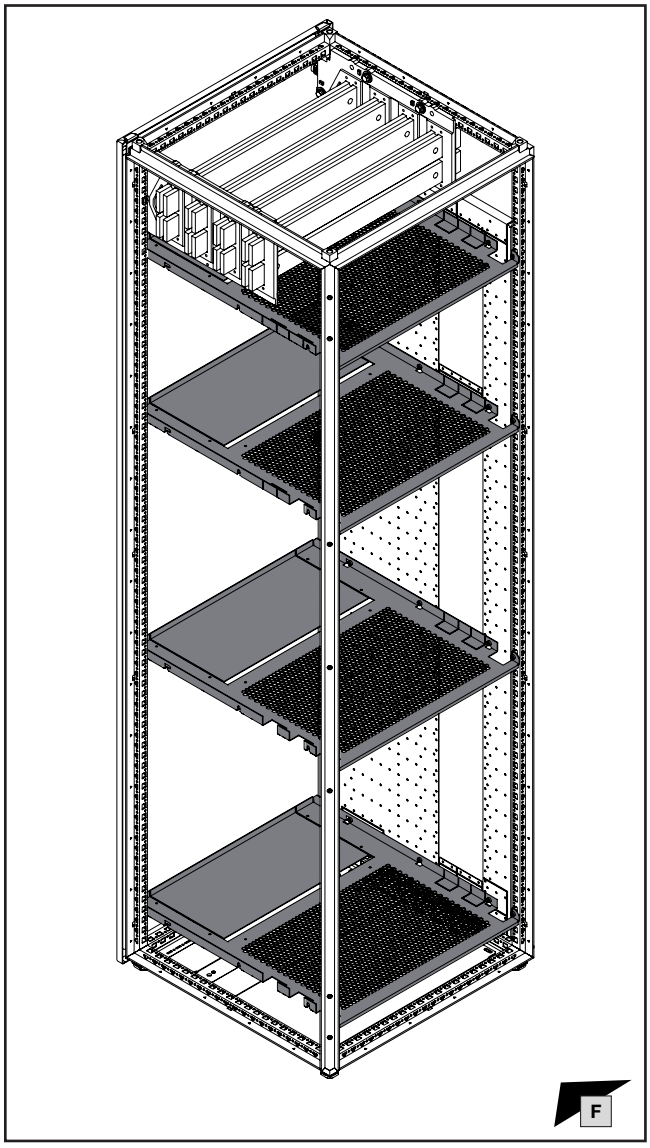

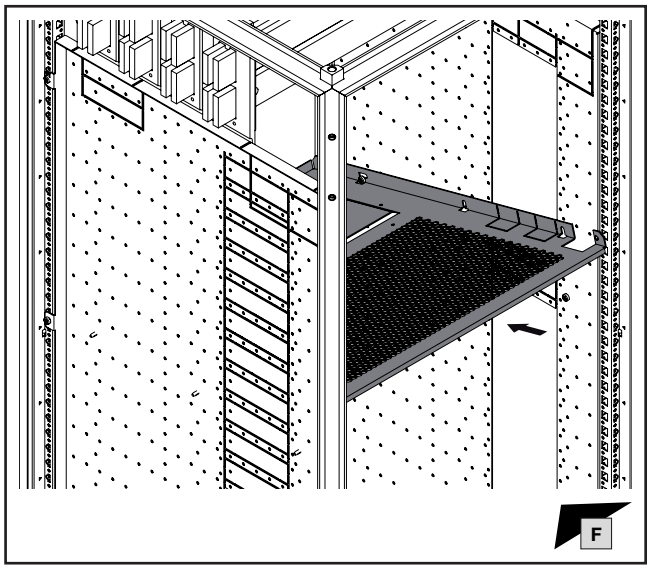

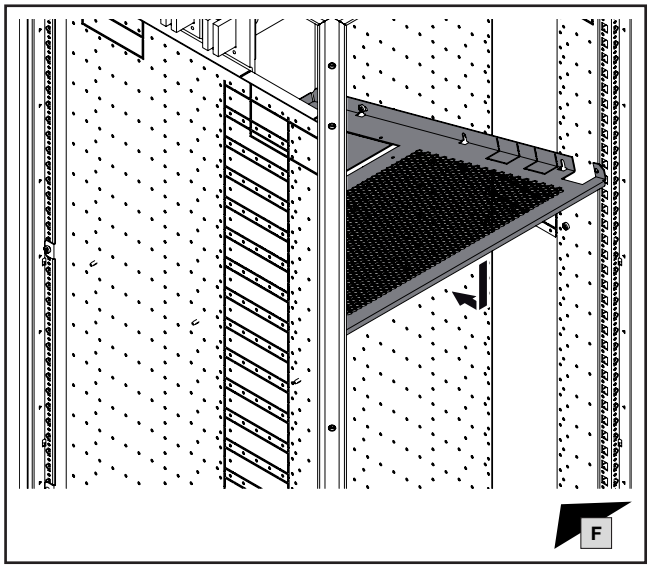

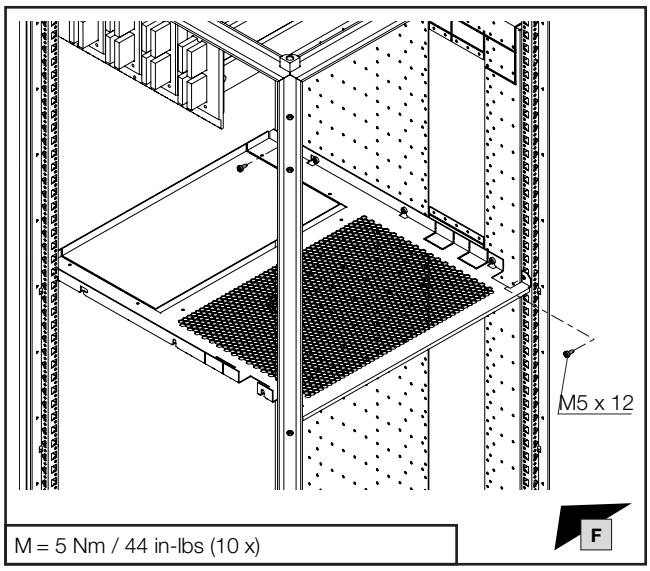

M = 5 Nm / 44 in-lbs (10 x)

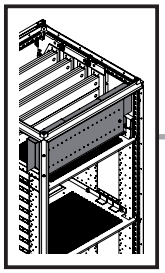

TX30

DE EN FR

13. Montage Verdrahtungskomponenten
13. Installing the wiring components
13. Montage des composants de câblage

13.3 Montage der Verdrahtungsblende, Dachbereich
13.3 Fitting the wiring trim panel, roof section
13.3 Montage du cache de câblage sous le toit

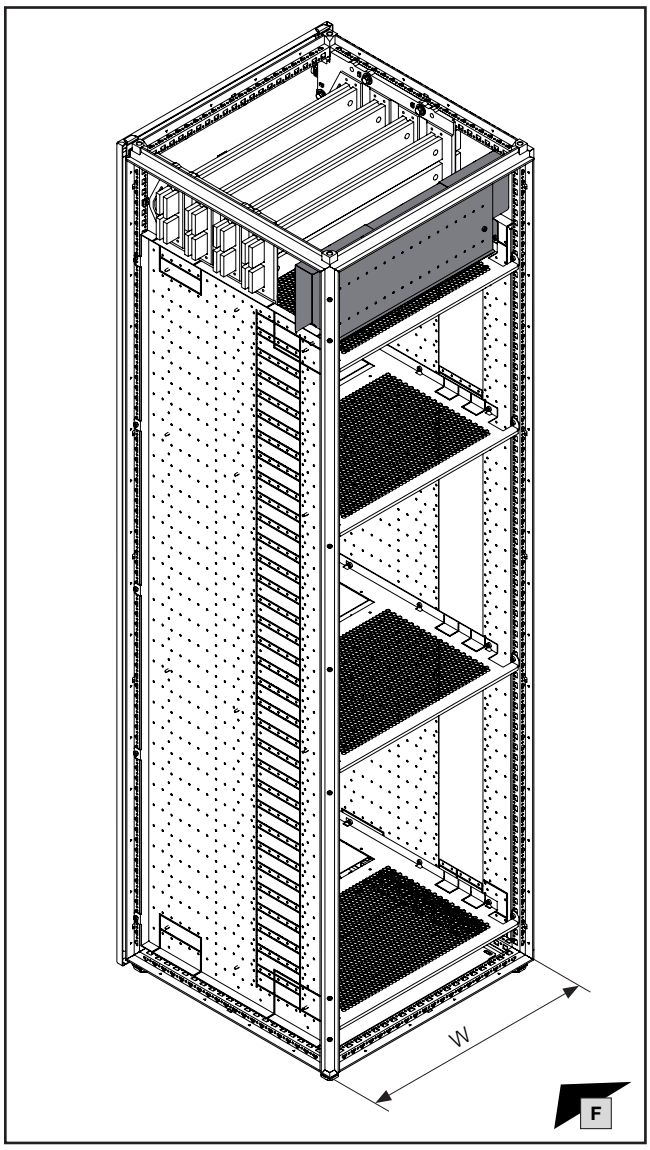

W mm	Ⓐ **Best.-Nr. Model No. Référence**
600	**9683.736**
800	**9683.736**
1000	**9683.738**
1200	**9683.738**

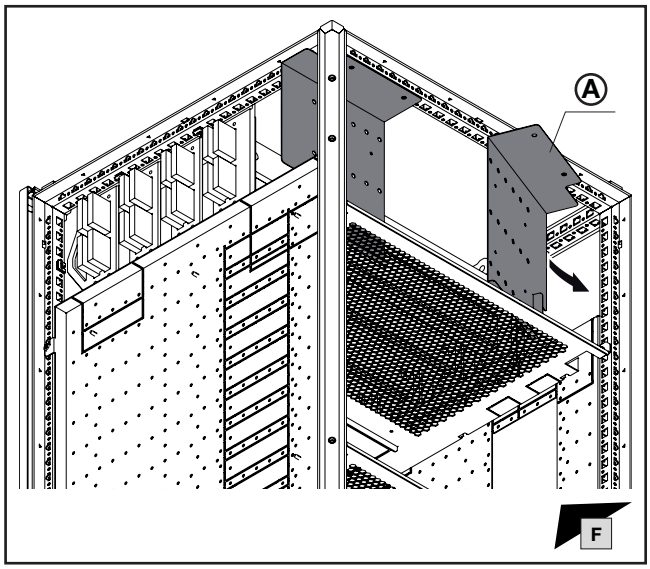

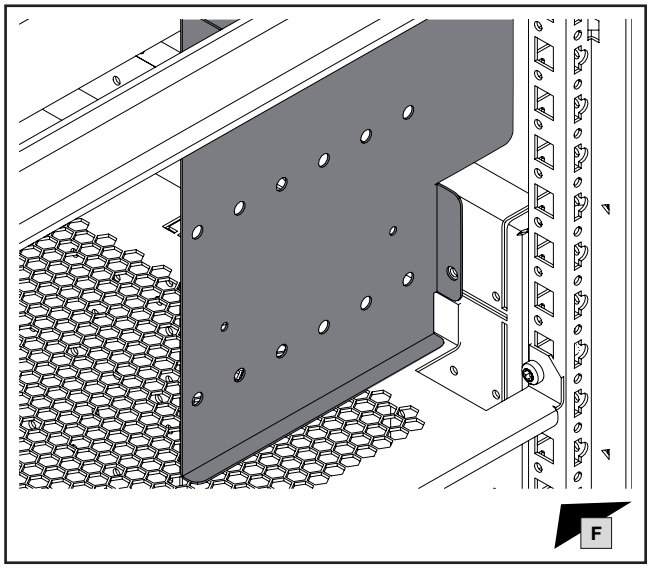

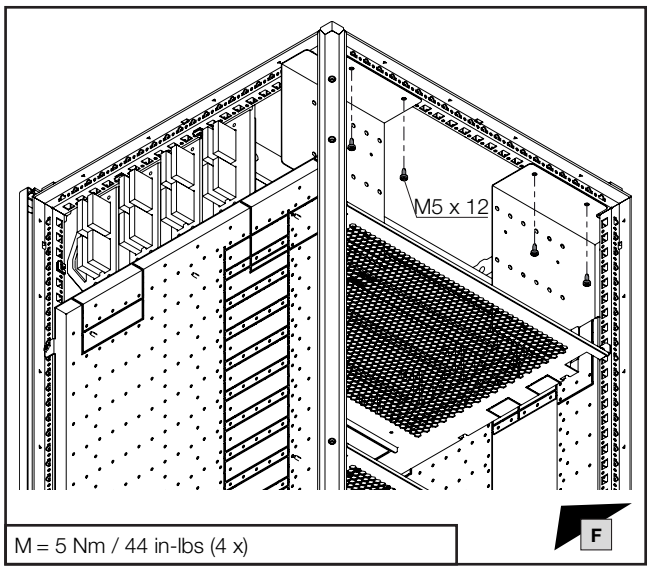

M = 5 Nm / 44 in-lbs (4 x)

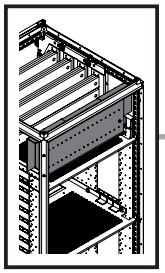

TX30

DE EN FR

13. Montage Verdrahtungskomponenten
13. Installing the wiring components
13. Montage des composants de câblage

13.3 Montage der Verdrahtungsblende, Dachbereich
13.3 Fitting the wiring trim panel, roof section
13.3 Montage du cache de câblage sous le toit

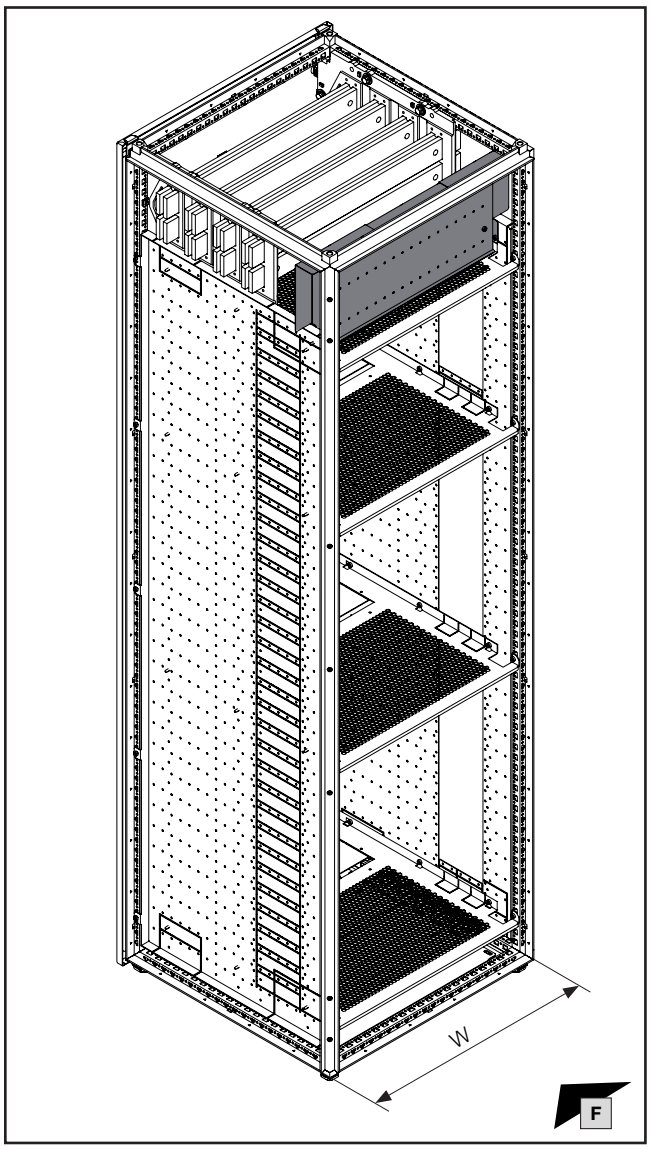

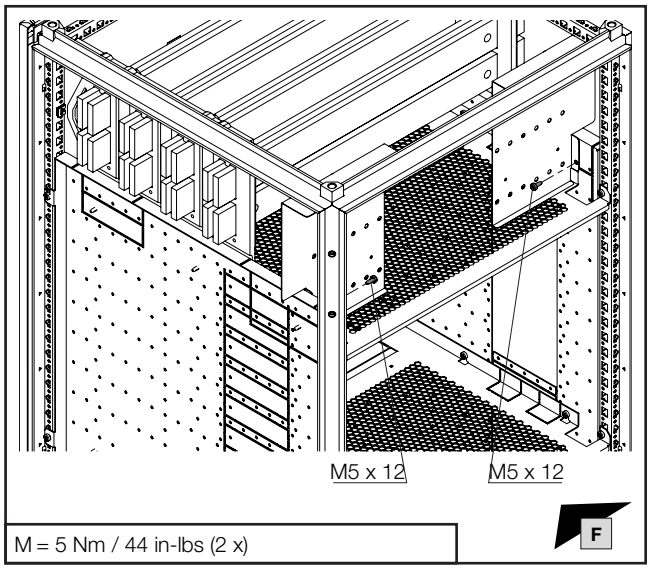

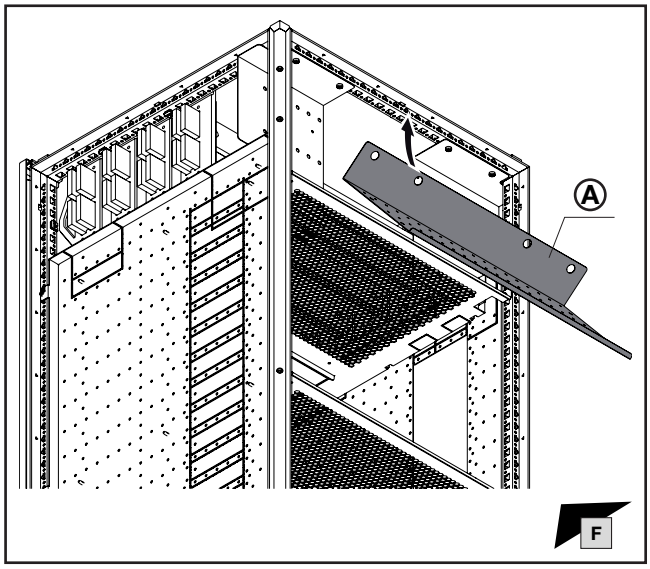

W mm	Ⓐ **Best.-Nr. Model No. Référence**
600	**9683.736**
800	**9683.736**
1000	**9683.738**
1200	**9683.738**

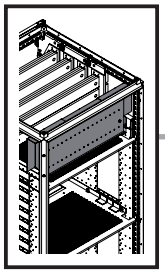

TX30

DE EN FR

13. Montage Verdrahtungskomponenten
13. Installing the wiring components
13. Montage des composants de câblage

13.3 Montage der Verdrahtungsblende, Dachbereich
13.3 Fitting the wiring trim panel, roof section
13.3 Montage du cache de câblage sous le toit

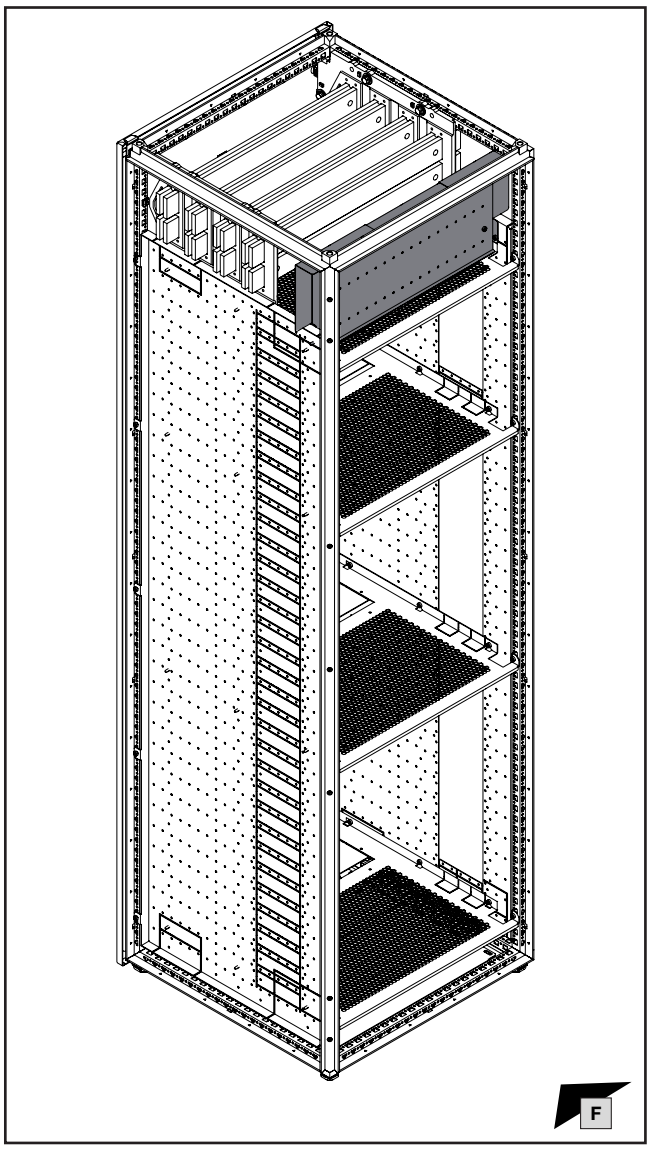

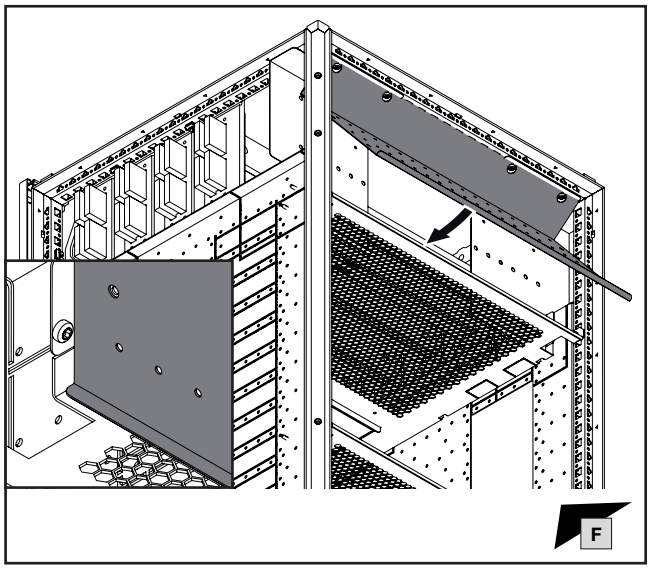

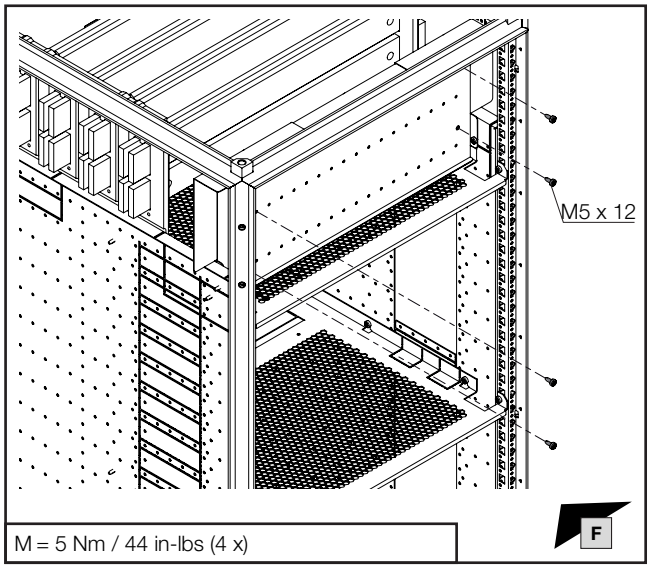

M = 5 Nm / 44 in-lbs (4 x)

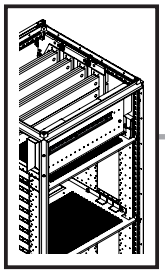

mm

TX30

DE EN FR

13. Montage Verdrahtungskomponenten
13. Installing the wiring components
13. Montage des composants de câblage

13.4 Montage der Tragprofilschiene, Dachbereich
13.4 Fitting the cross rail, roof section
13.4 Montage du rail-porteur sous le toit

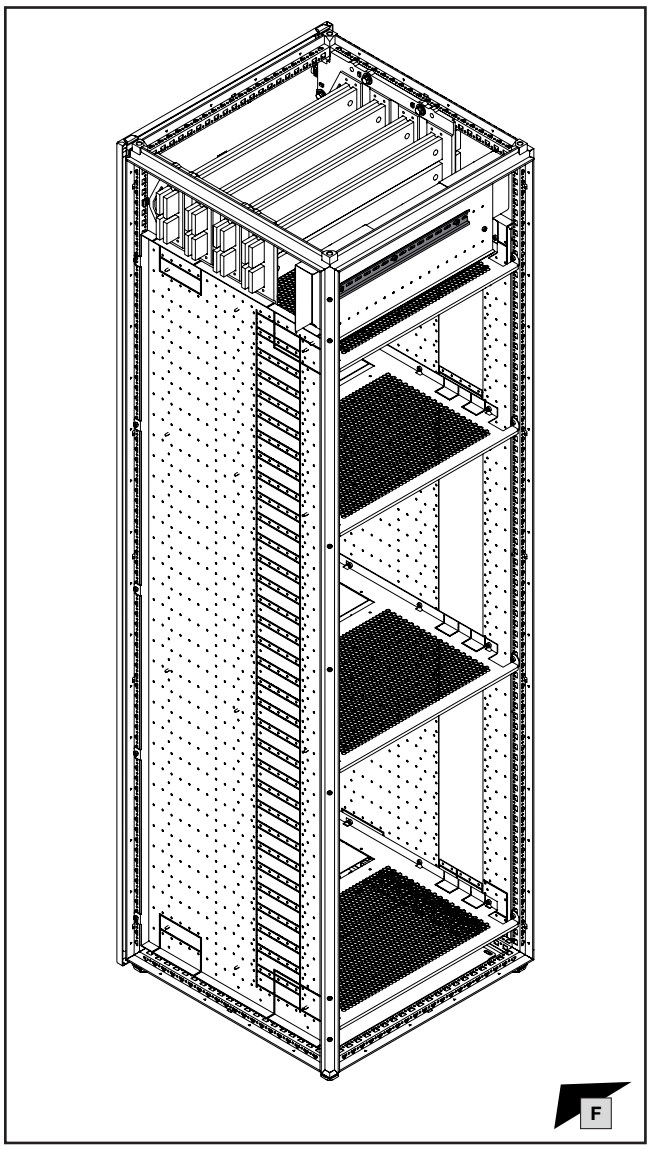

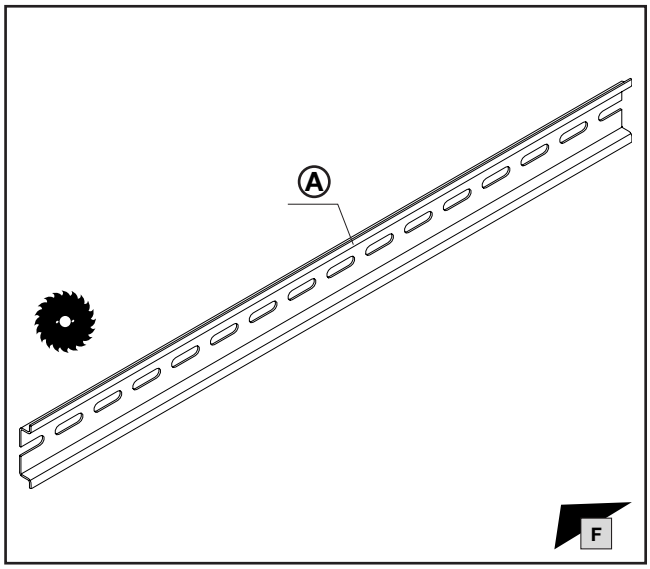

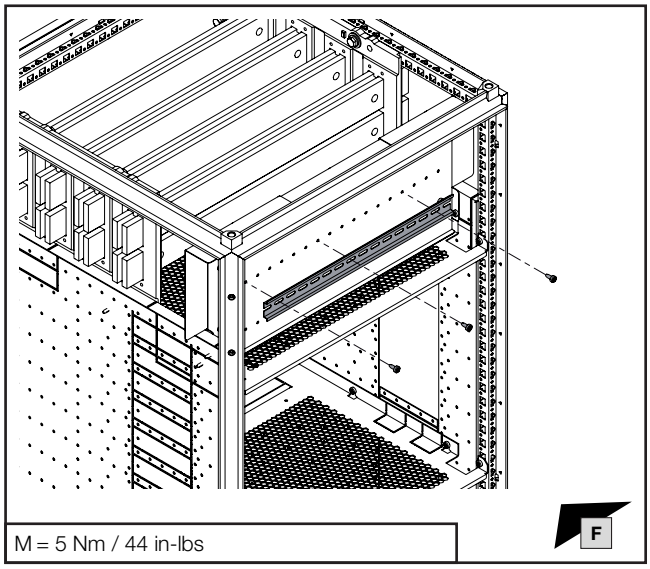

M = 5 Nm / 44 in-lbs

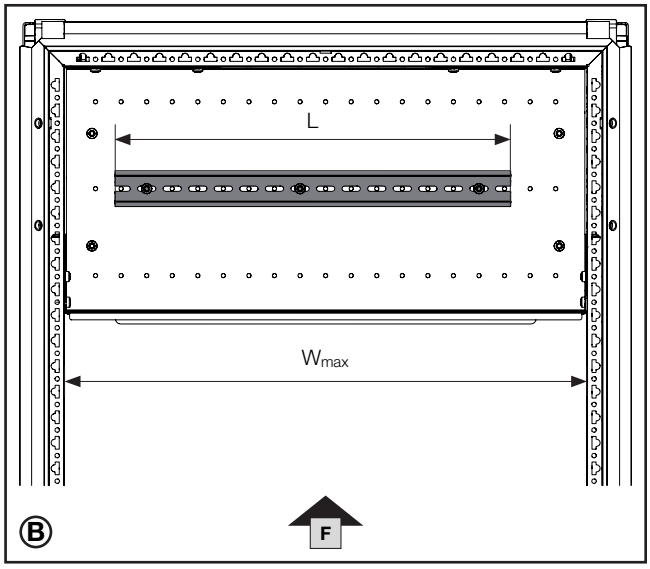

Ausführung Version Modèle	Länge Length Longueur mm	Ⓐ Best.-Nr. Model No. Référence
TS 35/15	2000	**2313.150**
TS 35/7,5	2000	**2313.750**

Hinweis / Note / Remarque Ⓑ

Die Länge L ist variabel, maximal Innenmaß Gerüst (W_{max}).

The length L is variable, maximum internal dimension of frame (W_{max}).

La longueur L est variable et peut atteindre au maximum la dimension intérieure de l'ossature (W_{max}).

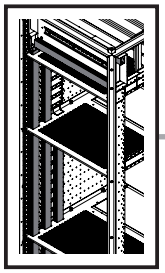

mm

DE EN FR

13. Montage Verdrahtungskomponenten
13. Installing the wiring components
13. Montage des composants de câblage

13.5 Montage eines Kabelkanalsystems – Anwendungsbeispiel, Dachbereich
13.5 Installing a cable trunking system – Application example, roof section
13.5 Montage d'une goulotte de câbles – exemple d'application sous le toit

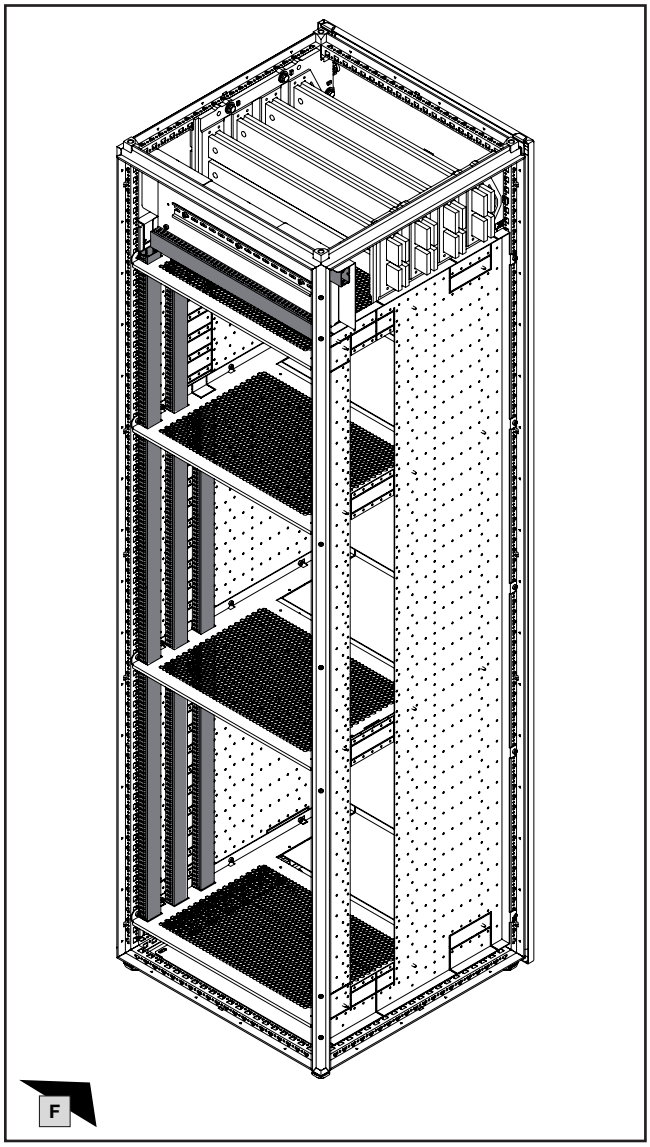

W mm	**D** mm	Ⓐ **Best.-Nr. Model No. Référence**
30	80	**8800.750**
40	80	**8800.751**
60	80	**8800.752**

Hinweis / Note / Remarque
siehe Kapitel 13.2
see chapter 13.2
voir chapitre 13.2

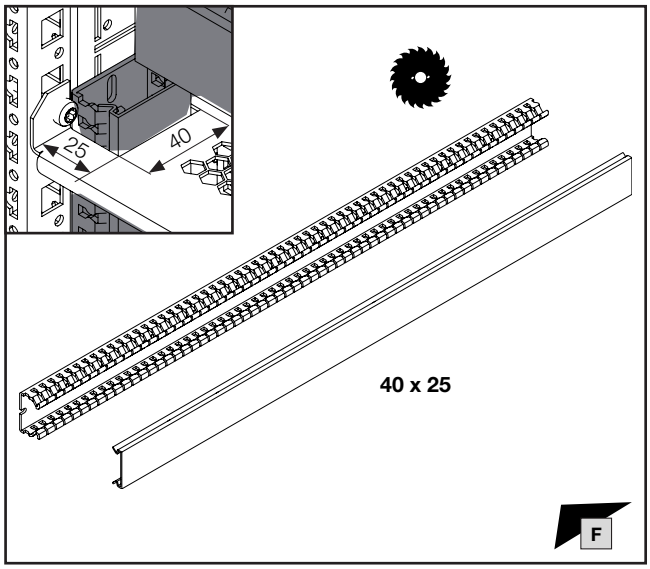

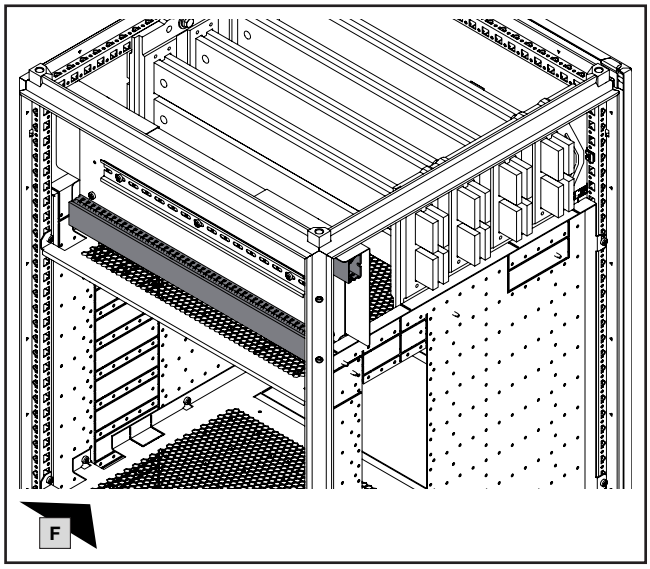

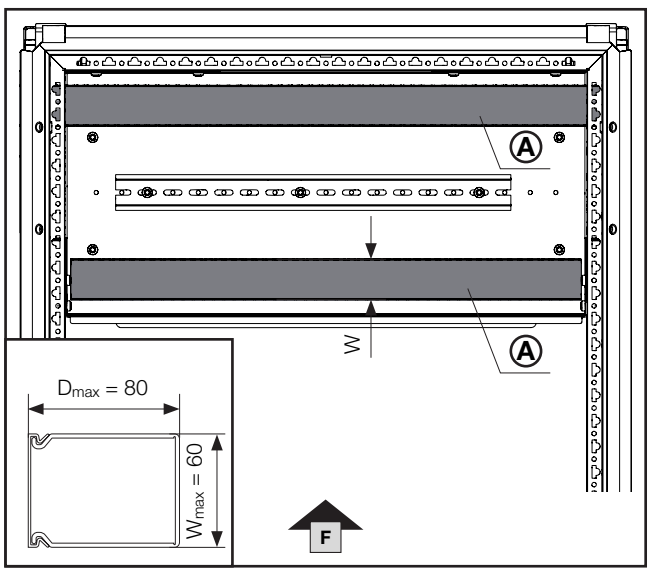

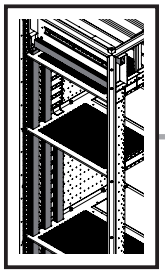

mm

DE EN FR

13. Montage Verdrahtungskomponenten
13. Installing the wiring components
13. Montage des composants de câblage

13.5 Montage eines Kabelkanalsystems – Anwendungsbeispiel, Dachbereich

13.5 Installing a cable trunking system – Application example, roof section

13.5 Montage d'une goulotte de câbles – exemple d'application sous le toit

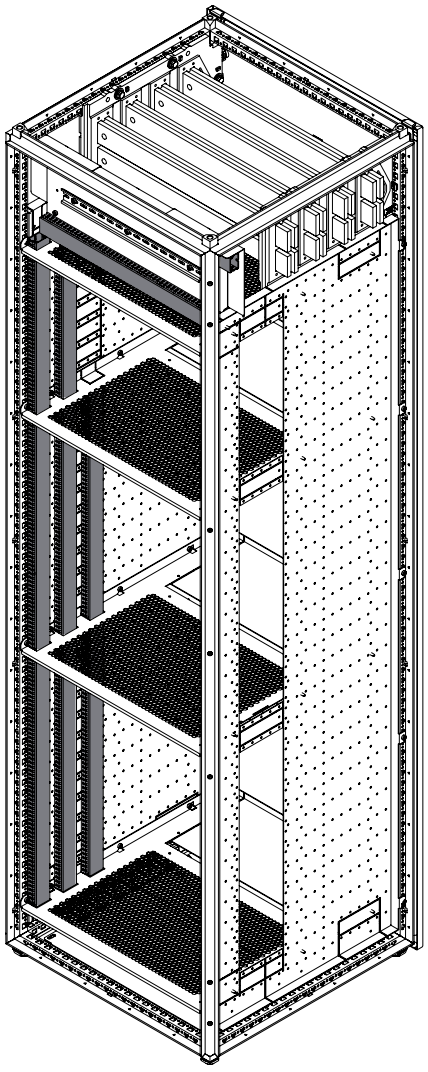

F

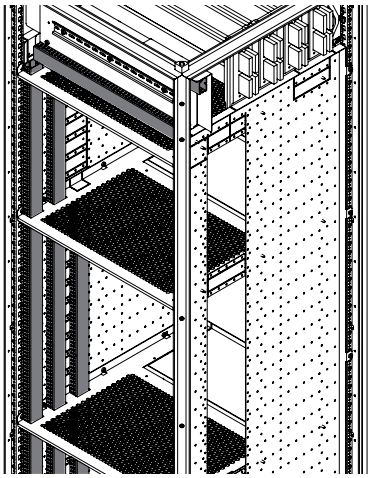

F

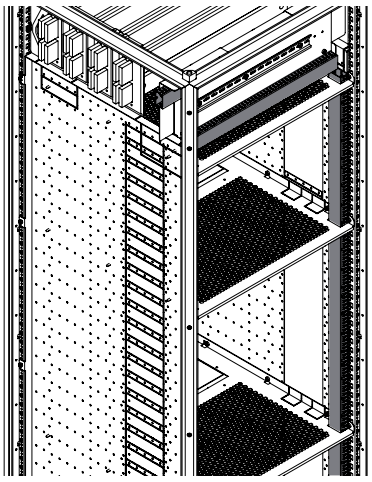

F

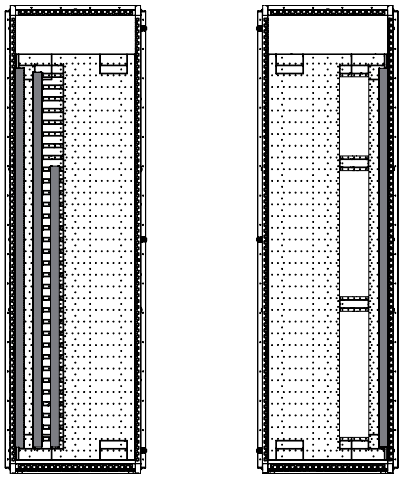

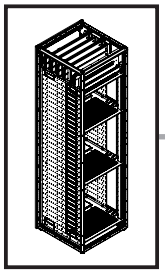

13. Montage Verdrahtungskomponenten
13. Installing the wiring components
13. Montage des composants de câblage

13.6 Zusatzinformationen Montage, Dachbereich
13.6 Additional information regarding installation, roof section
13.6 Informations complémentaires pour le montage sous le toit

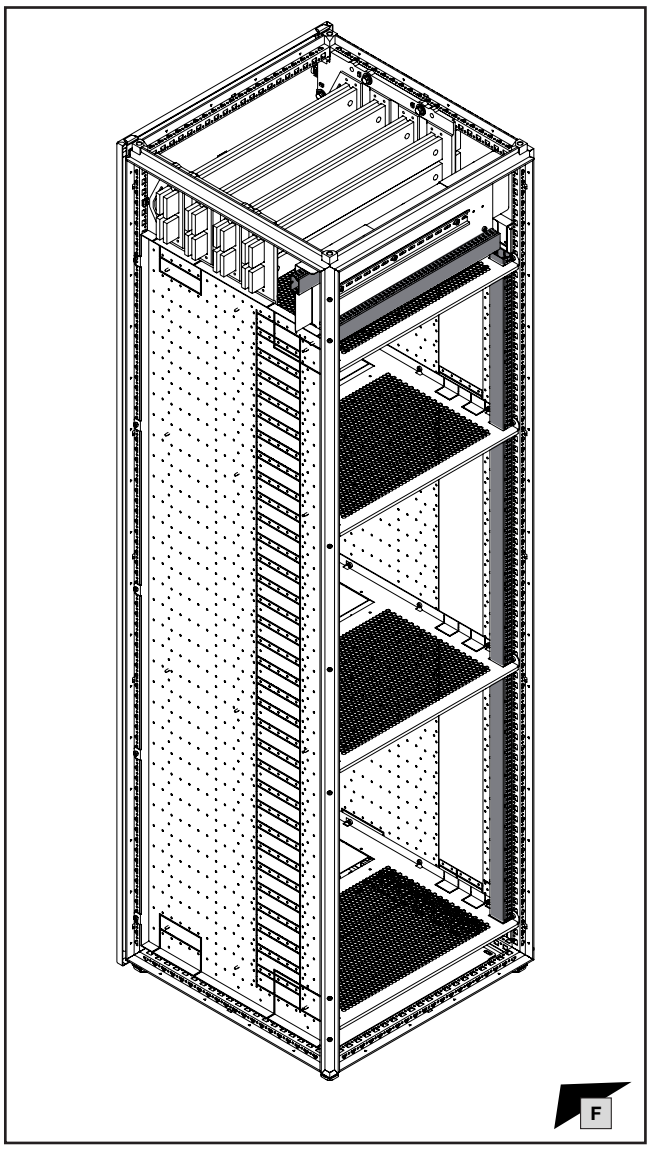

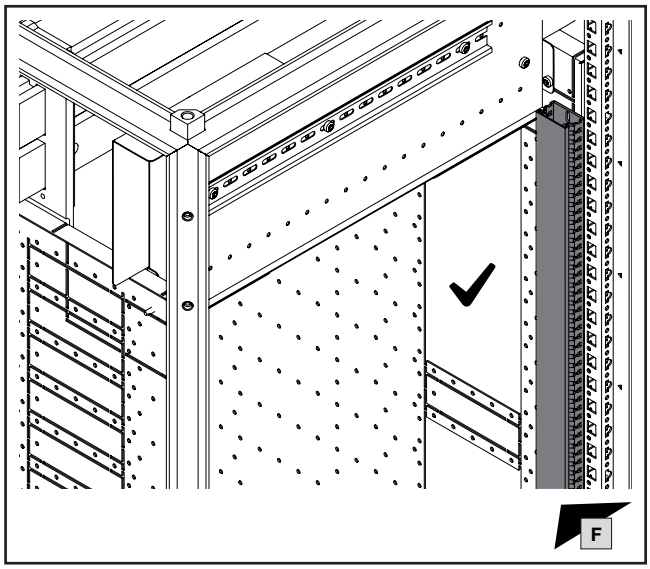

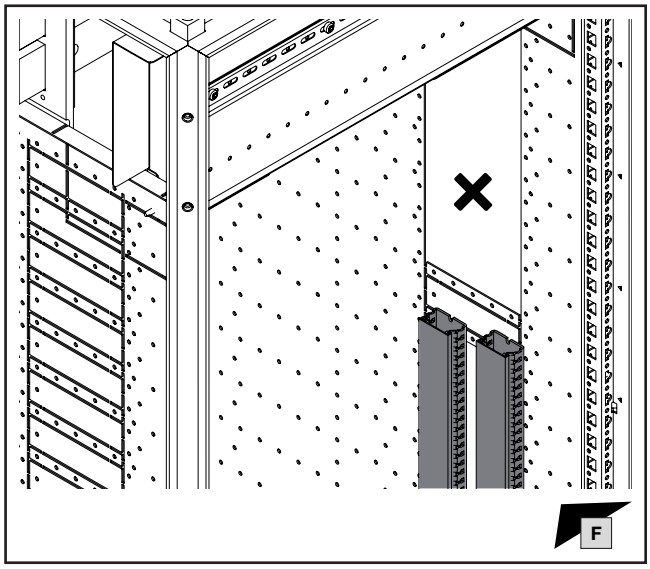

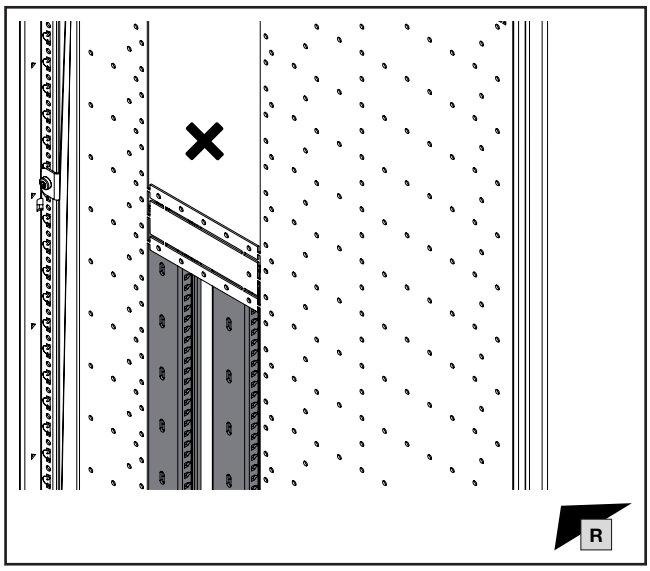

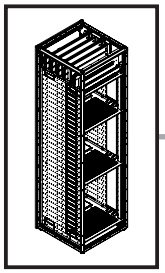

mm

13. Montage Verdrahtungskomponenten
13. Installing the wiring components
13. Montage des composants de câblage

13.6 Zusatzinformationen Montage, Dachbereich
13.6 Additional information regarding installation, roof section
13.6 Informations complémentaires pour le montage sous le toit

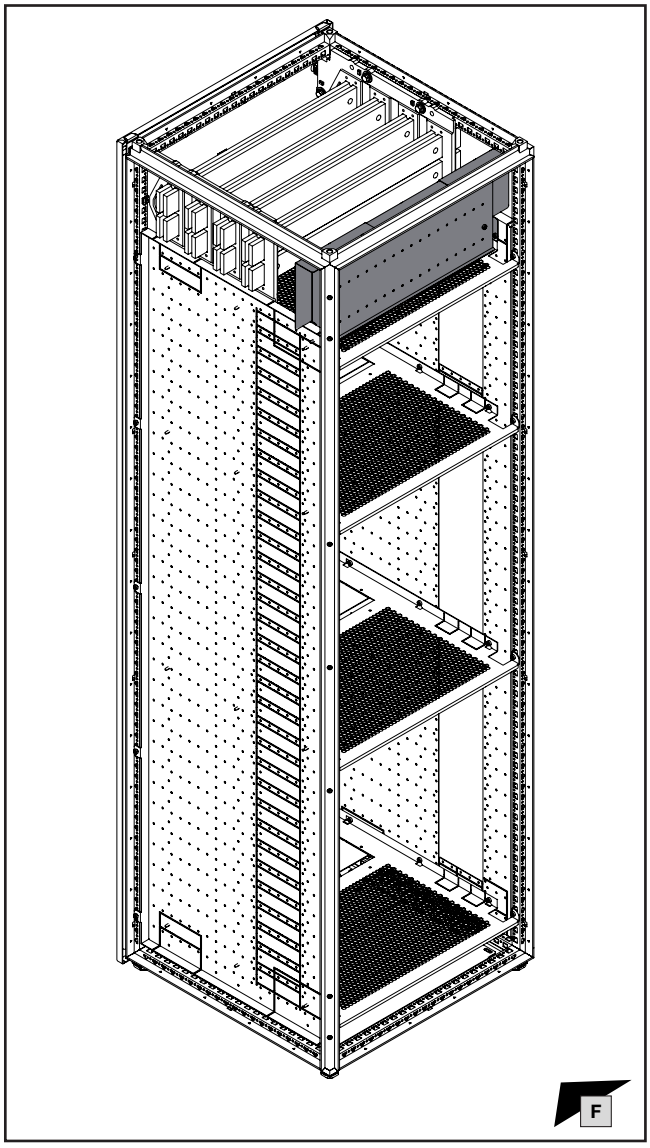

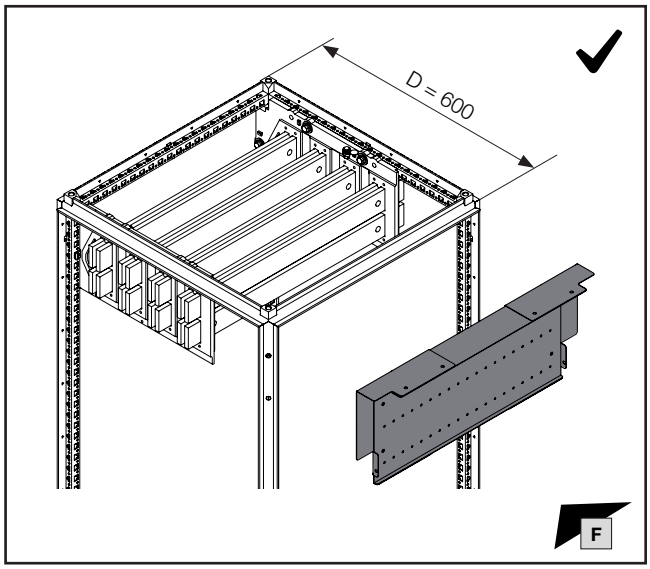

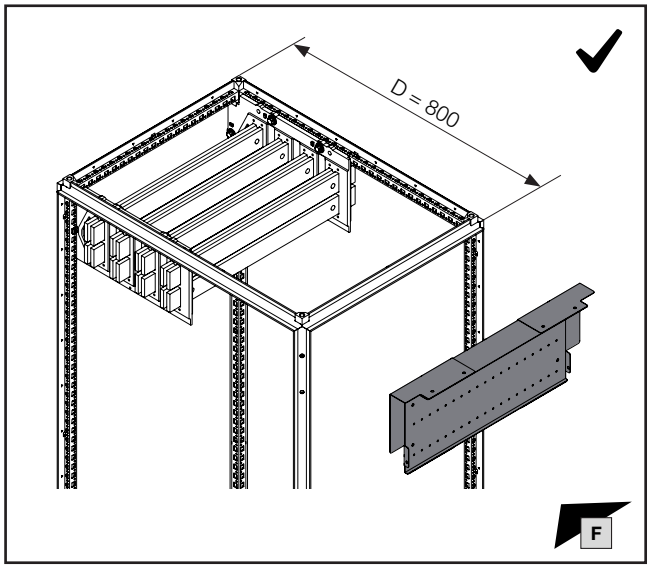

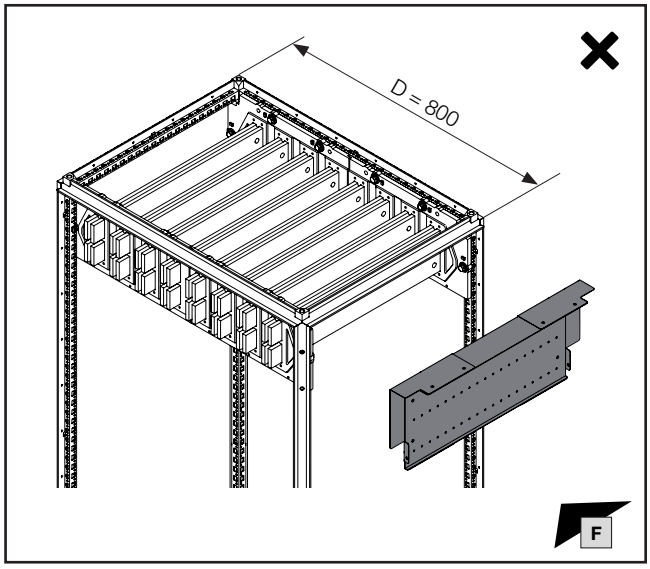

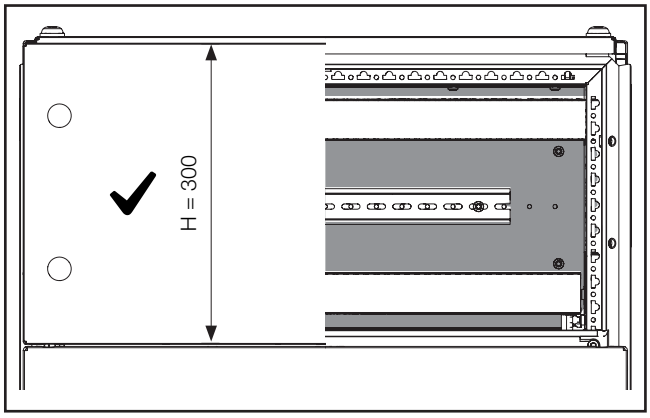

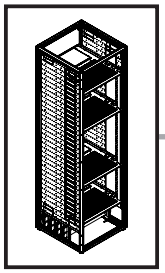

13. Montage Verdrahtungskomponenten
13. Installing the wiring components
13. Montage des composants de câblage

13.7 Übersicht Verdrahtungsblende und Kabelkanäle, Bodenbereich
13.7 Overview of wiring panel and cable trunking, base section
13.7 Vue d'ensemble des caches de câblage et goulottes de câbles dans la base

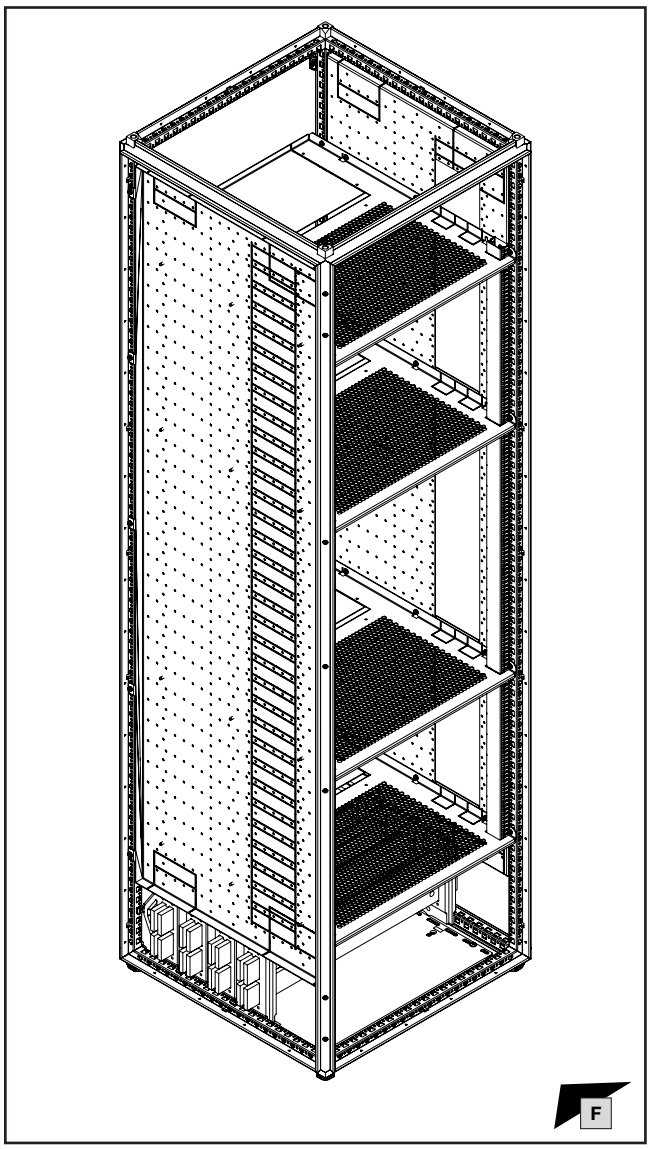

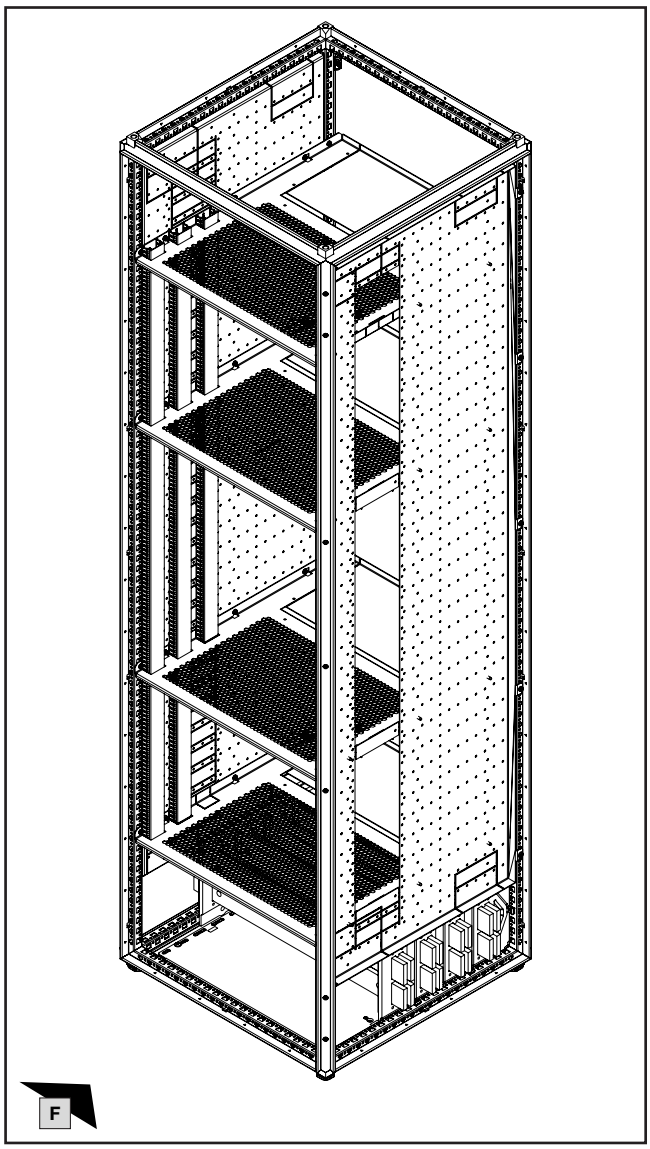

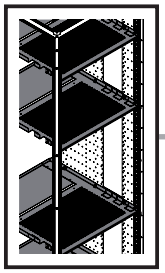

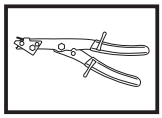

13. Montage Verdrahtungskomponenten
13. Installing the wiring components
13. Montage des composants de câblage

13.8 Vorbereitung und Montage der Funktionsraumteiler, Bodenbereich

13.8 Preparing and fitting the compartment dividers, base section

13.8 Préparation et montage des cloisons fonctionnelles dans la base

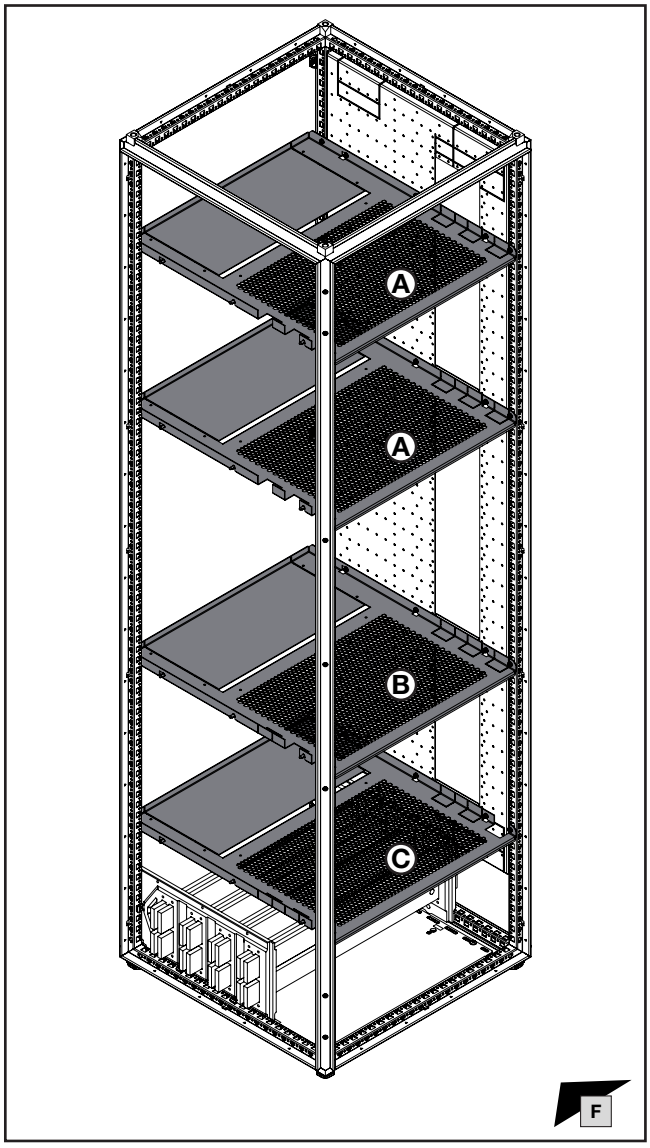

Hinweis / Note / Remarque

Die nachfolgenden Schritte zeigen einen beispielhaften Aufbau mit maximalen Einbauböglichkeiten.

The following steps illustrate a sample structure with maximum installation options.

Les étapes suivantes montrent un exemple de construction avec un maximum de possibilités d'intégration.

Hinweis / Note / Remarque

siehe Kapitel 13.5

see chapter 13.5

voir chapitre 13.5

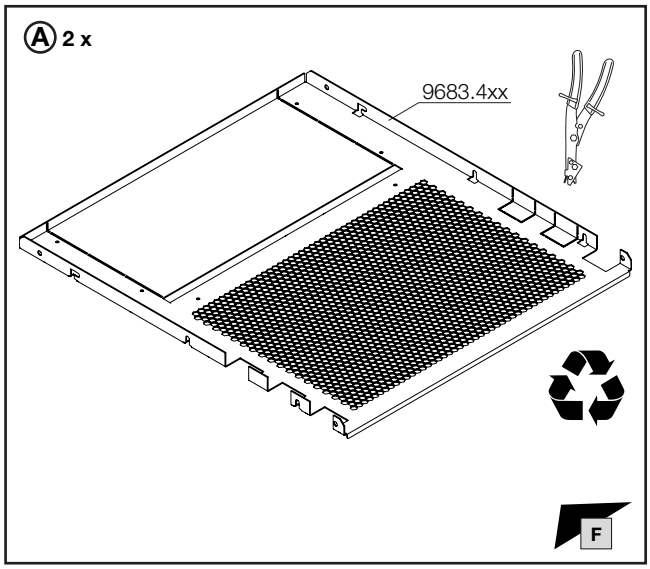

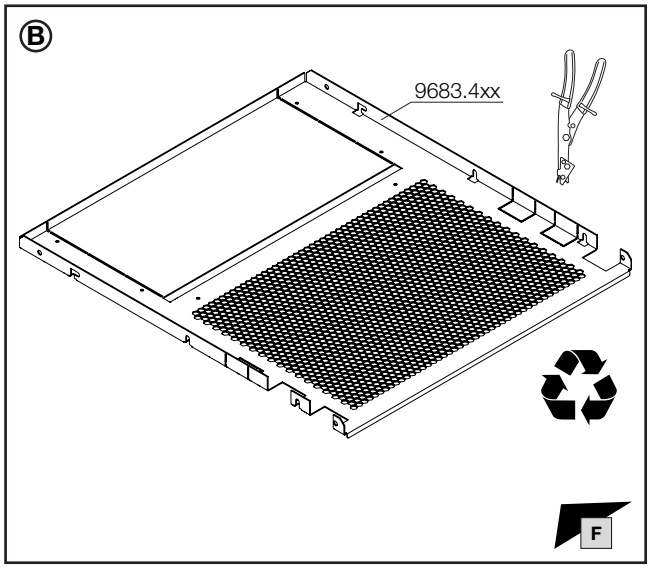

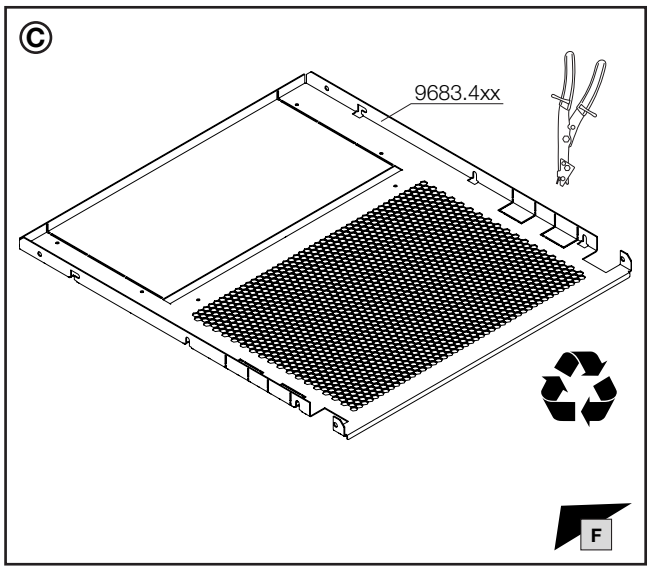

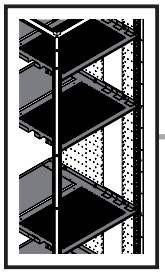

mm

TX30

DE EN FR

13. Montage Verdrahtungskomponenten
13. Installing the wiring components
13. Montage des composants de câblage

13.8 Vorbereitung und Montage der Funktionsraumteiler, Bodenbereich

13.8 Preparing and fitting the compartment dividers, base section

13.8 Préparation et montage des cloisons fonctionnelles dans la base

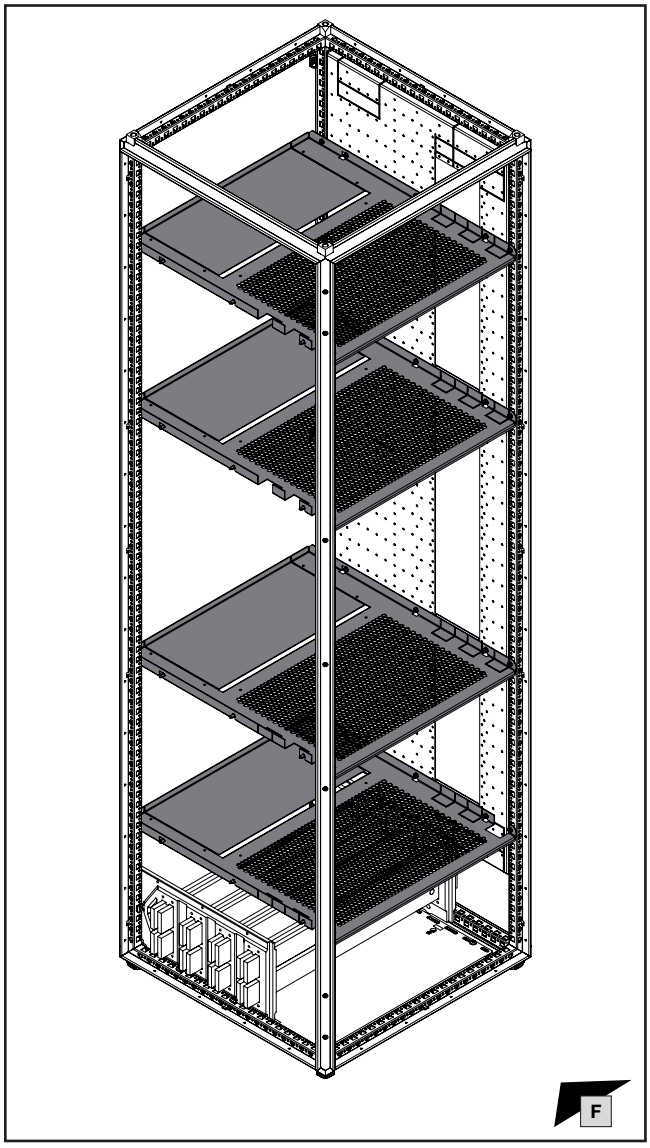

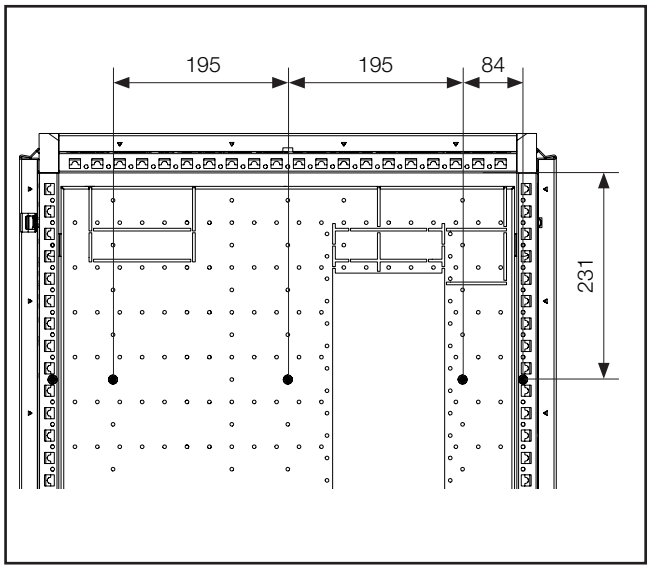

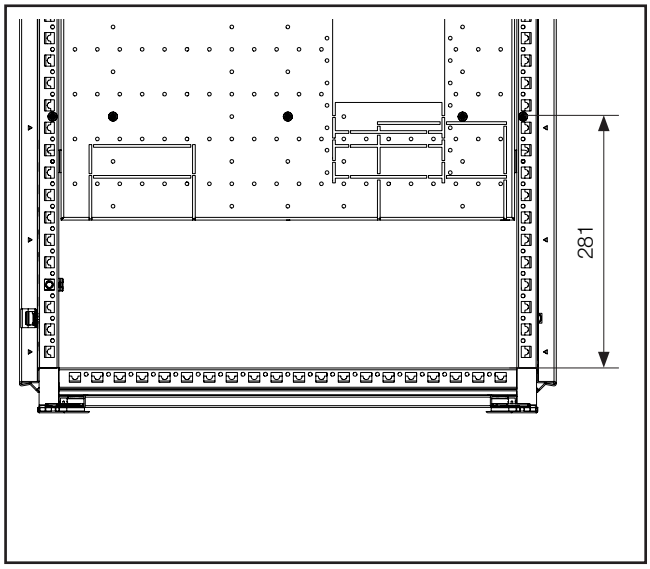

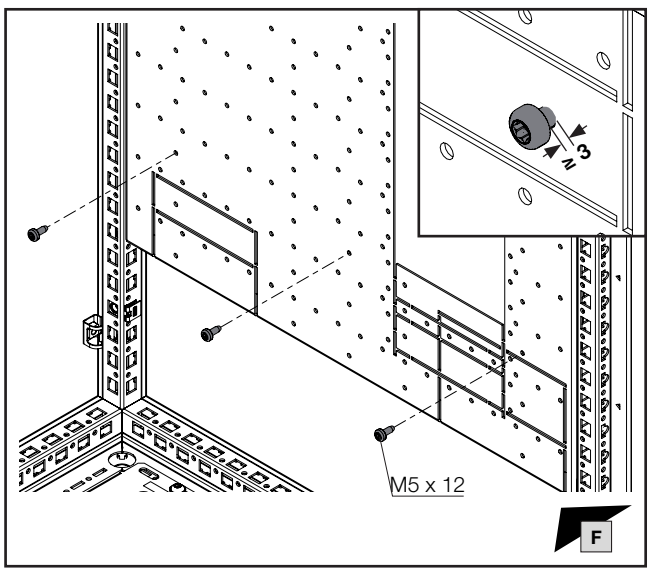

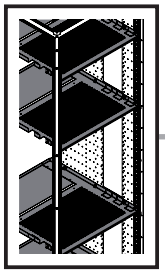

TX30

DE EN FR

13. Montage Verdrahtungskomponenten
13. Installing the wiring components
13. Montage des composants de câblage

13.8 Vorbereitung und Montage der Funktionsraumteiler, Bodenbereich
13.8 Preparing and fitting the compartment dividers, base section
13.8 Préparation et montage des cloisons fonctionnelles dans la base

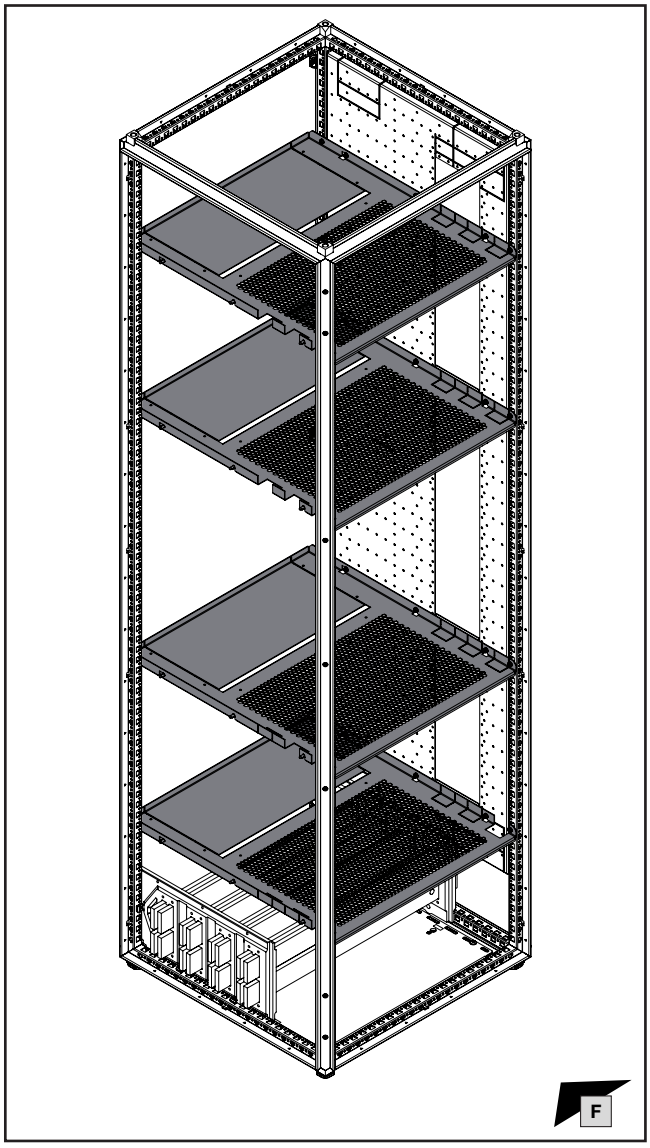

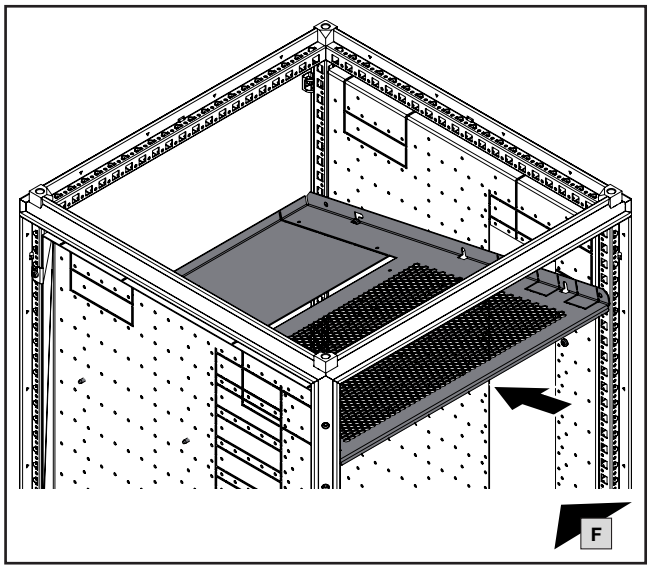

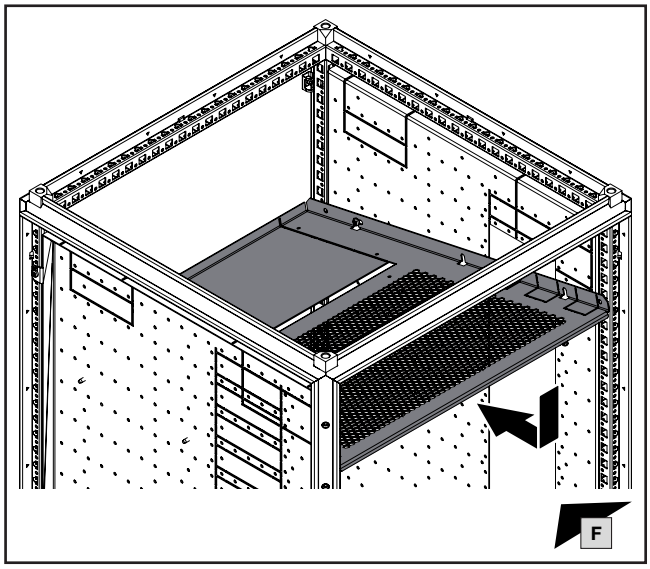

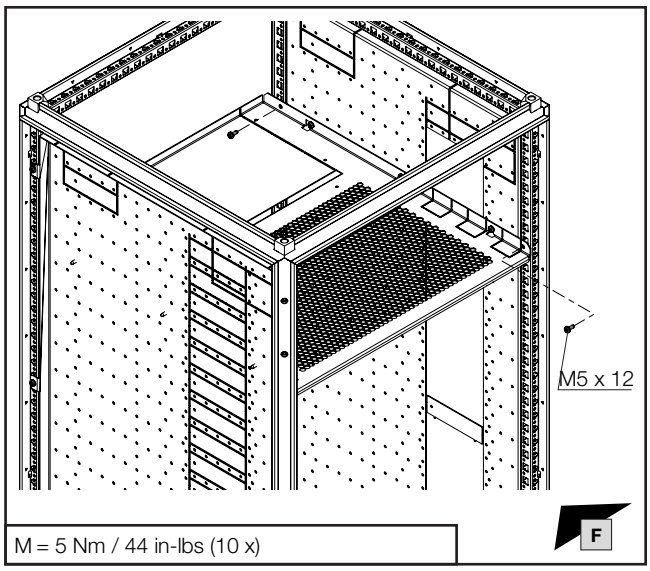

M = 5 Nm / 44 in-lbs (10 x)

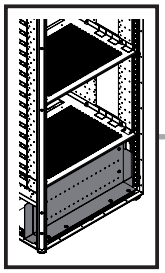

TX30

DE EN FR

13. Montage Verdrahtungskomponenten
13. Installing the wiring components
13. Montage des composants de câblage

13.9 Montage der Verdrahtungsblende, Bodenbereich
13.9 Fitting the wiring trim panel, base section
13.9 Montage du cache de câblage dans la base

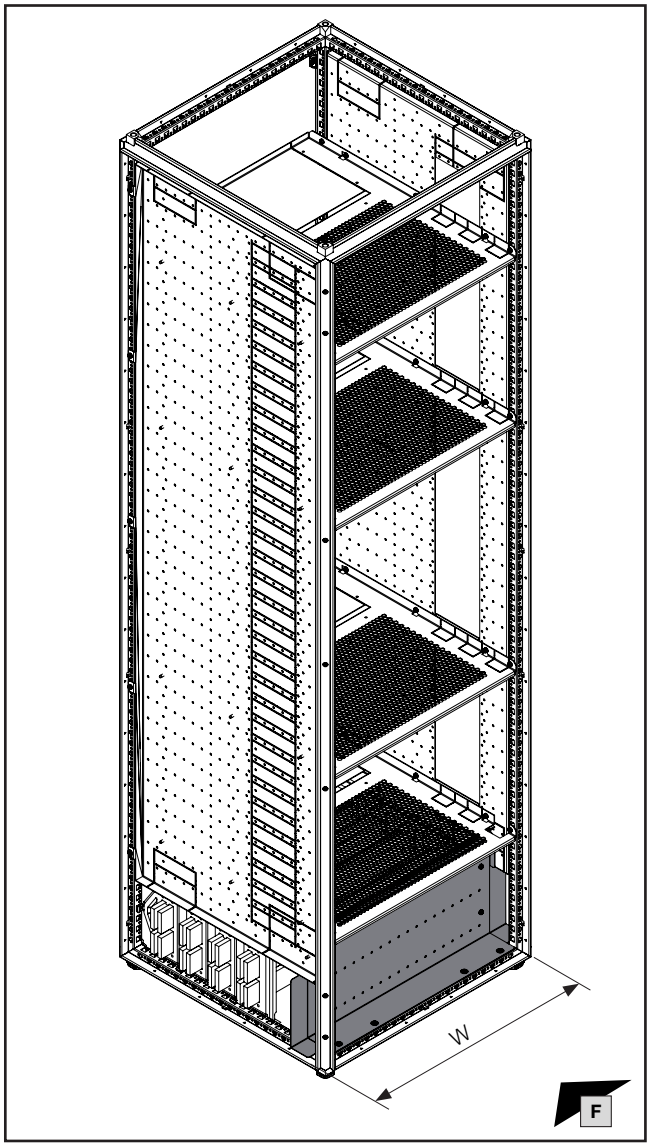

W mm	Ⓐ **Best.-Nr. Model No. Référence**
600	**9683.736**
800	**9683.736**
1000	**9683.738**
1200	**9683.738**

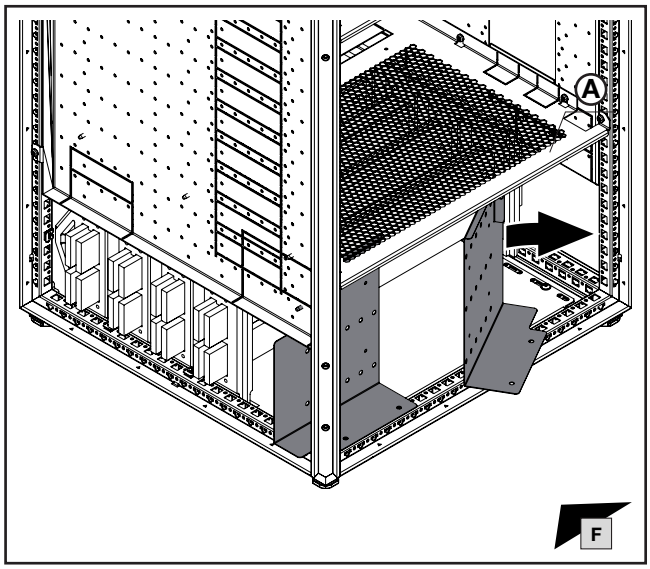

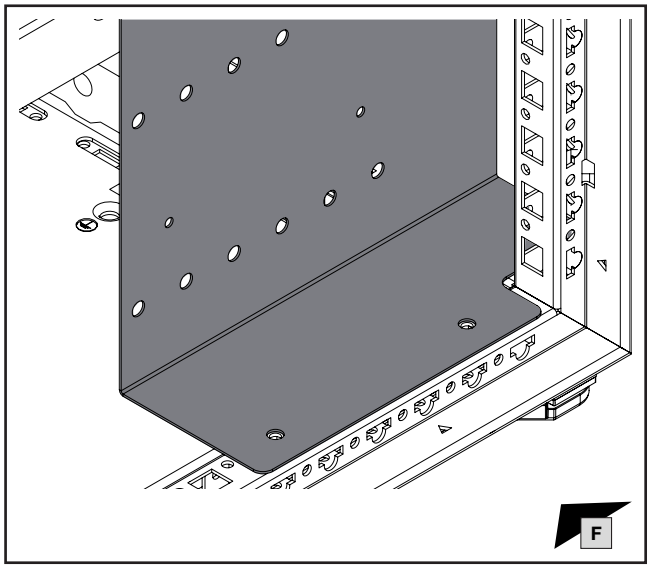

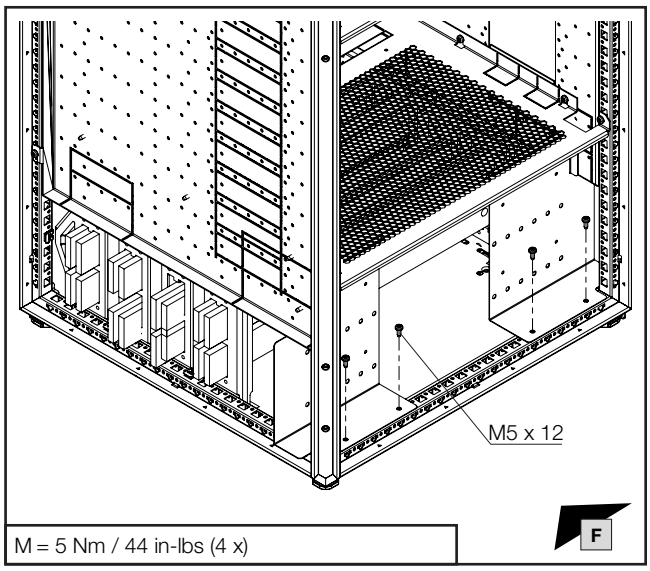

M = 5 Nm / 44 in-lbs (4 x)

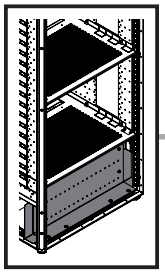

TX30

DE EN FR

13. Montage Verdrahtungskomponenten
13. Installing the wiring components
13. Montage des composants de câblage

13.9 Montage der Verdrahtungsblende, Bodenbereich
13.9 Fitting the wiring trim panel, base section
13.9 Montage du cache de câblage dans la base

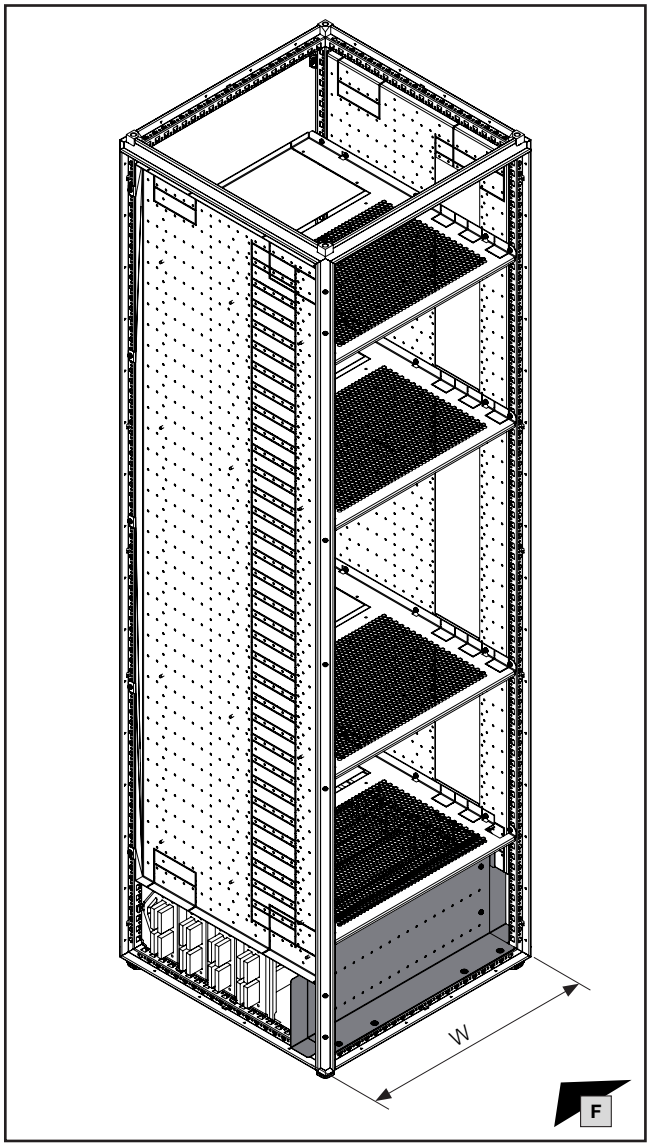

W mm	Ⓐ **Best.-Nr. Model No. Référence**
600	**9683.736**
800	**9683.736**
1000	**9683.738**
1200	**9683.738**

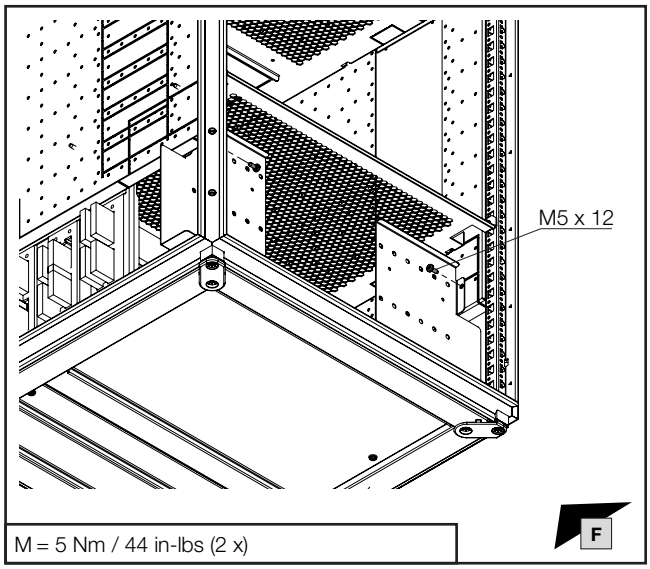

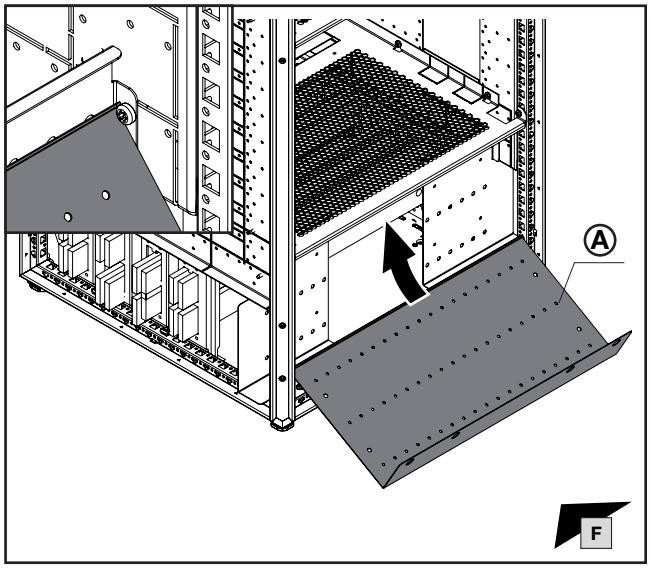

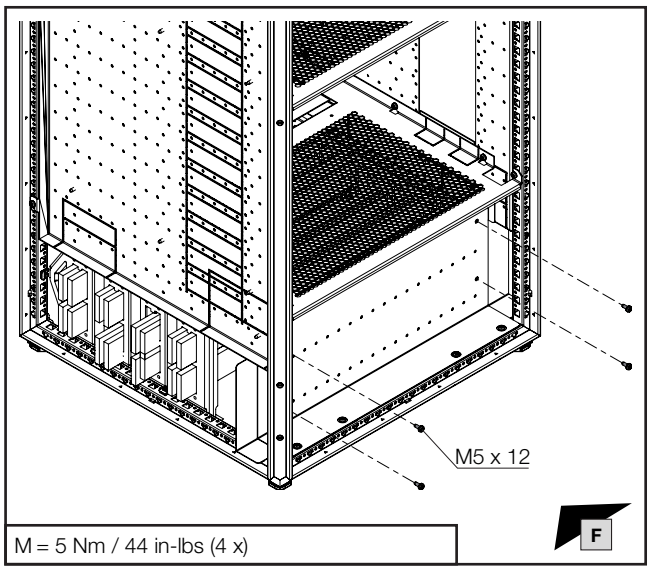

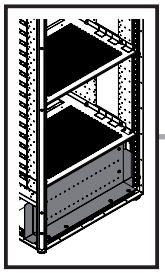

mm

TX30

DE EN FR

13. Montage Verdrahtungskomponenten
13. Installing the wiring components
13. Montage des composants de câblage

13.9 Montage der Verdrahtungsblende, Bodenbereich
13.9 Fitting the wiring trim panel, base section
13.9 Montage du cache de câblage dans la base

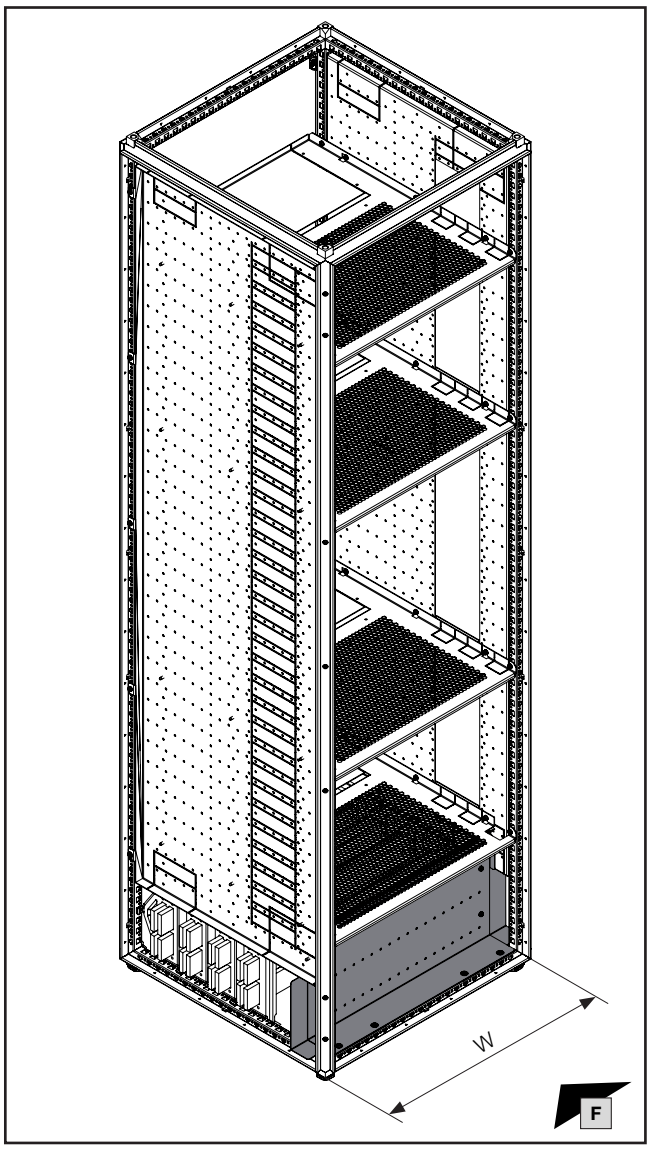

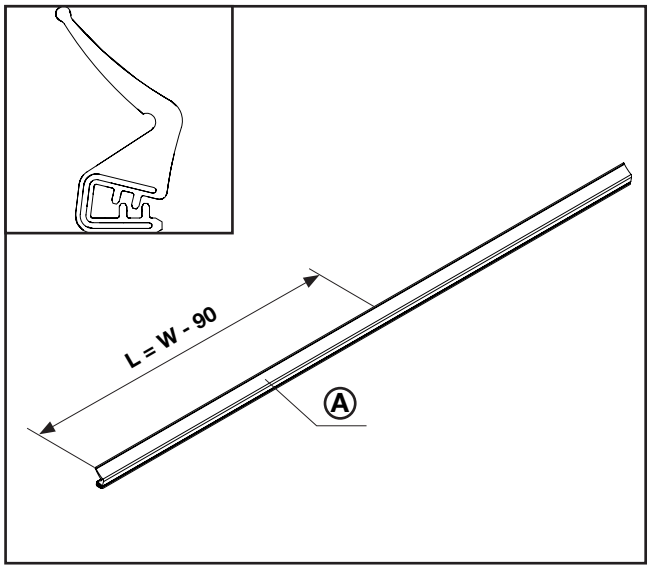

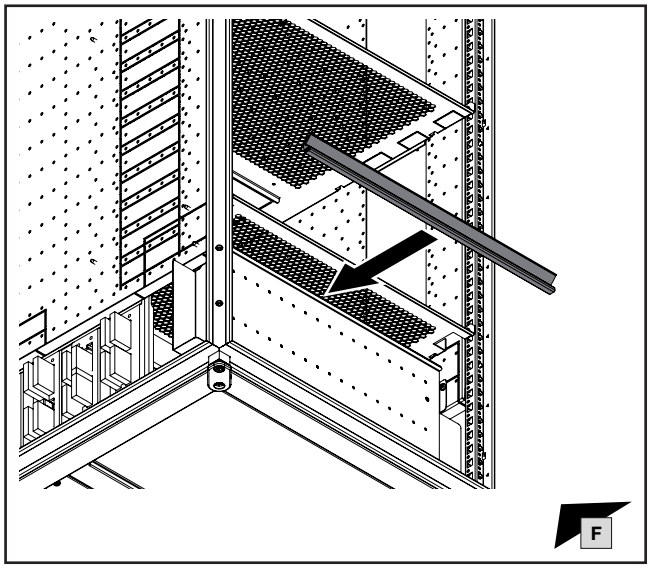

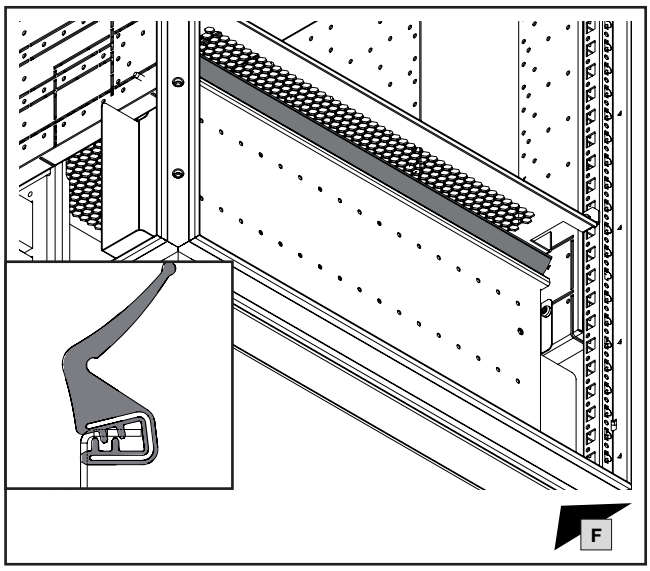

Hinweis / Note / Remarque Ⓐ

Zur Erreichung der Schutzart IP2X kann das benötigte „Dichtprofil selbstklemmend“ z. B. bei Fa. EMKA unter der Artikelnummer 1011-35 bezogen werden.

To achieve protection class IP2X, the required "sealing profile, self-clamping" can be purchased e.g. from EMKA under item number 1011-35.

Pour obtenir l'indice de protection IP2X, le « joint d'étanchéité à clipser » nécessaire peut être acheté p. ex. auprès de la société EMKA sous la référence 1011-35.

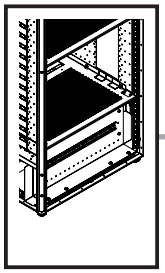

mm

TX30

DE EN FR

13. Montage Verdrahtungskomponenten
13. Installing the wiring components
13. Montage des composants de câblage

13.10 Montage der Tragprofilschiene, Bodenbereich
13.10 Fitting the cross rail, base section
13.10 Montage du rail-porteur dans la base

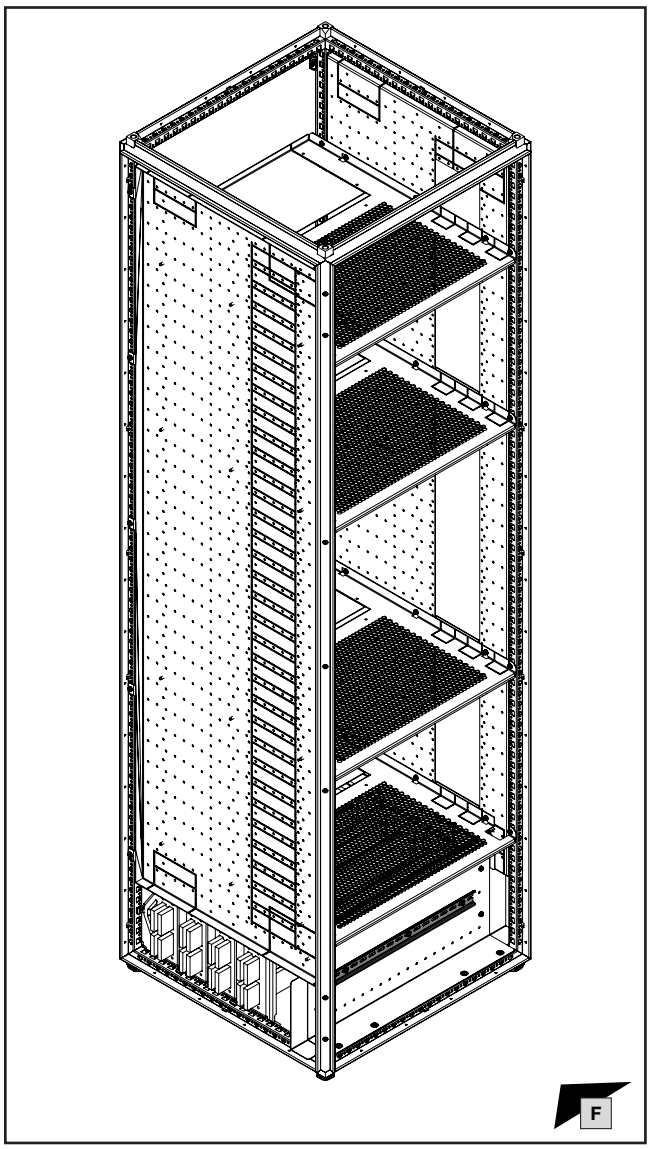

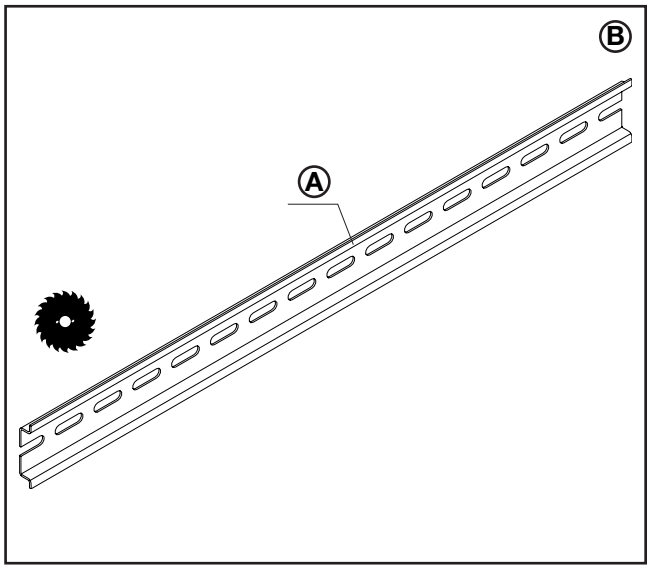

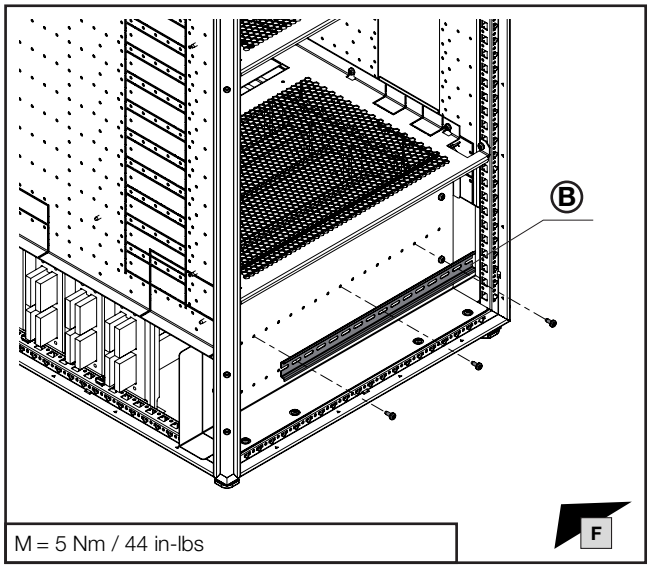

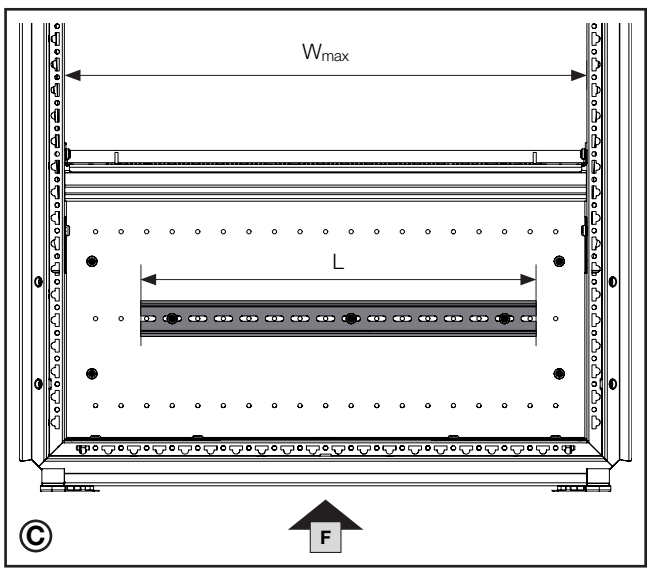

Ausführung Version Modèle	Länge Length Longueur mm	Ⓐ Best.-Nr. Model No. Référence
TS 35/15	2000	**2313.150**
TS 35/7,5	2000	**2313.750**

Hinweis / Note / Remarque Ⓒ

Die Länge L ist variabel, maximal Innenmaß Gerüst (W_{max}).

The length L is variable, maximum internal dimension of frame (W_{max}).

La longueur L est variable et peut atteindre au maximum la dimension intérieure de l'ossature (W_{max}).

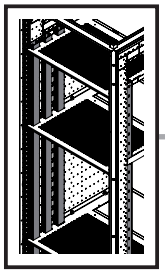

mm

DE EN FR

13. Montage Verdrahtungskomponenten
13. Installing the wiring components
13. Montage des composants de câblage

13.11 Montage eines Kabelkanalsystems – Anwendungsbeispiel, Bodenbereich
13.11 Installing a cable trunking system – Application example, base section
13.11 Montage d'une goulotte de câbles – exemple d'application dans la base

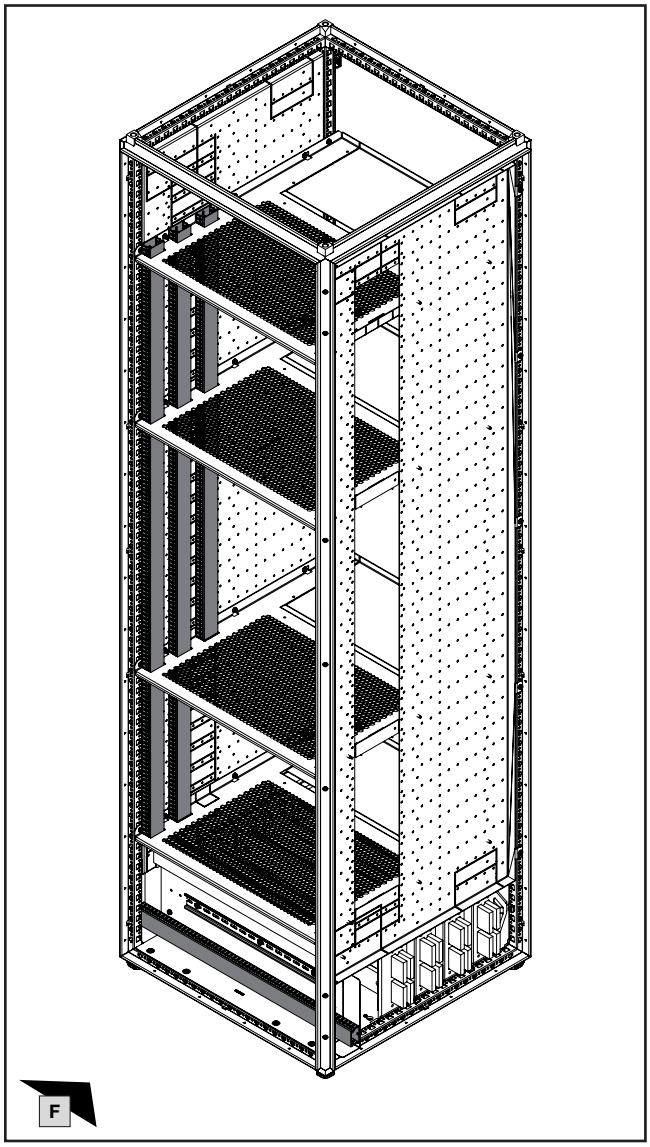

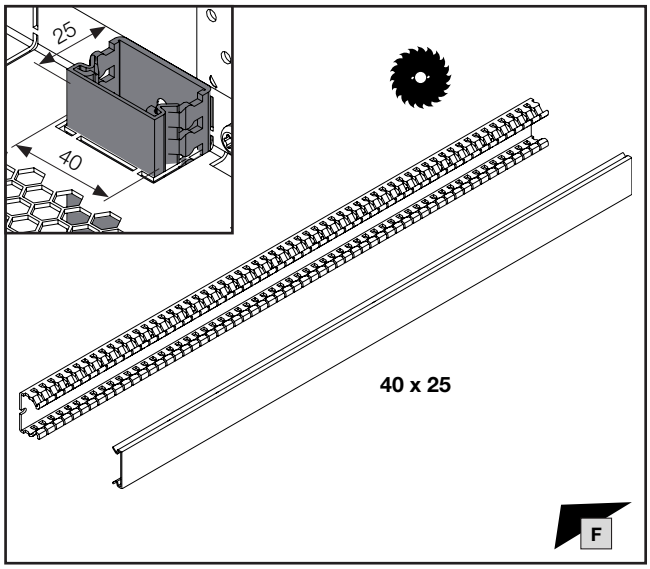

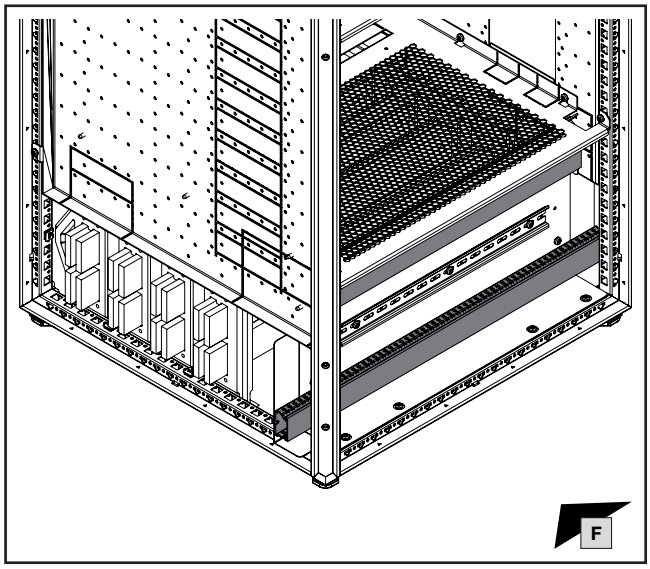

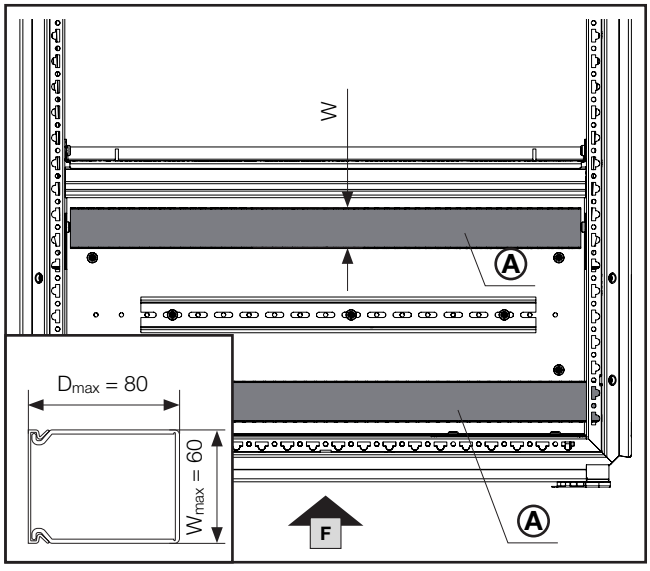

W mm	**D** mm	Ⓐ **Best.-Nr. Model No. Référence**
30	80	**8800.750**
40	80	**8800.751**
60	80	**8800.752**

Hinweis / Note / Remarque
siehe Kapitel 13.2
see chapter 13.2
voir chapitre 13.2

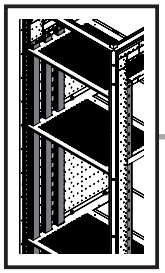

mm

DE EN FR

13. Montage Verdrahtungskomponenten
13. Installing the wiring components
13. Montage des composants de câblage

13.11 Montage eines Kabelkanalsystems – Anwendungsbeispiel, Bodenbereich

13.11 Installing a cable trunking system – Application example, base section

13.11 Montage d'une goulotte de câbles – exemple d'application dans la base

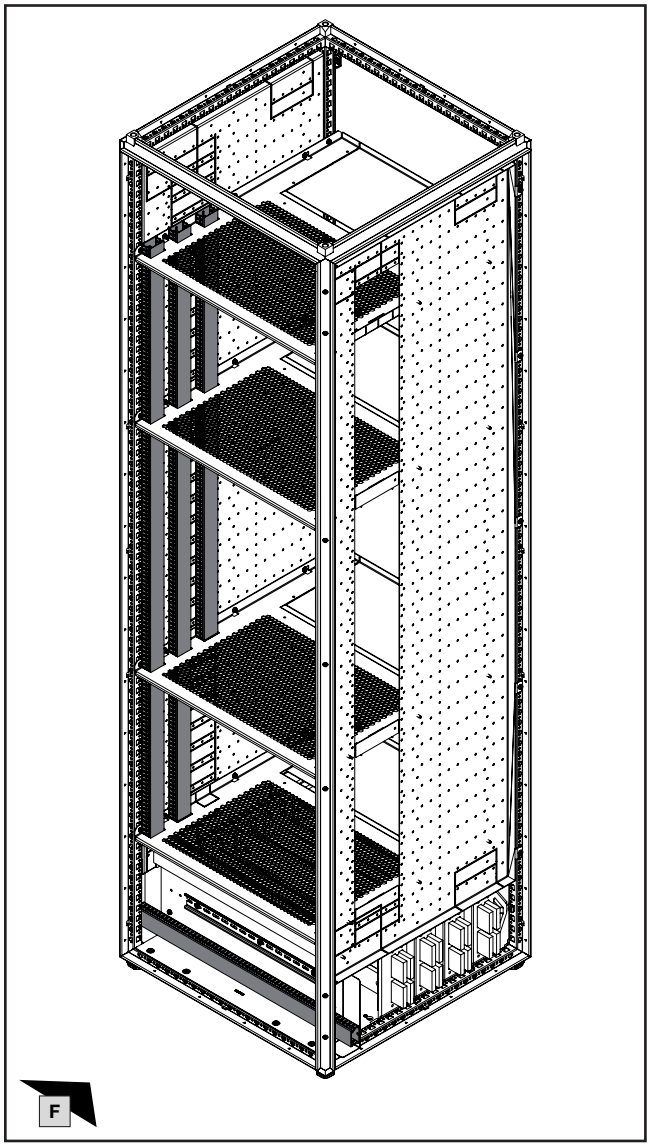

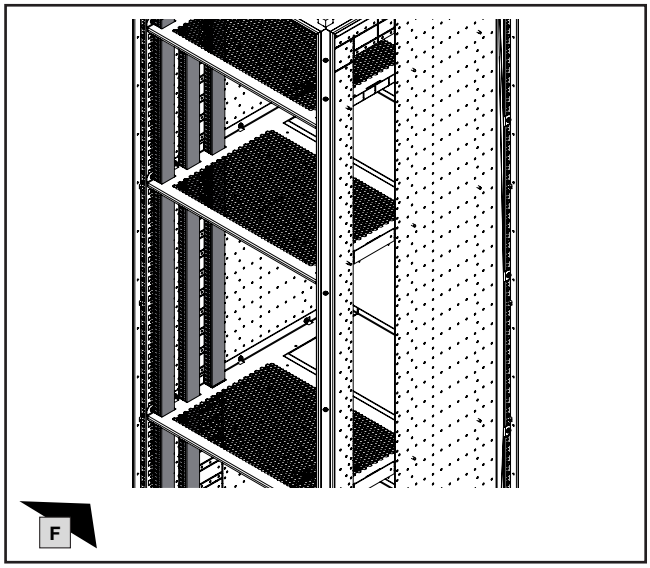

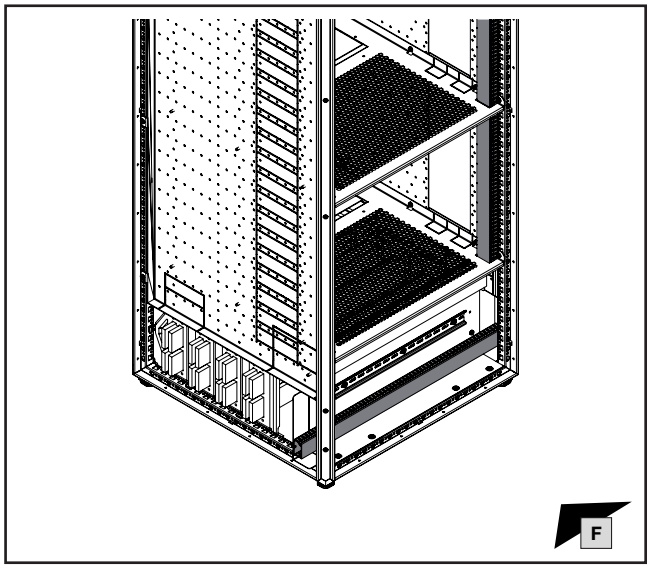

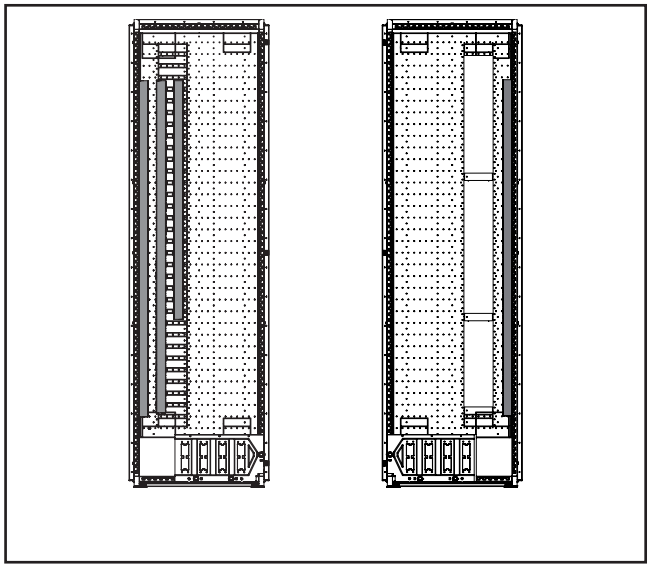

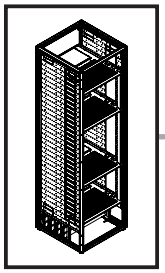

13. Montage Verdrahtungskomponenten
13. Installing the wiring components
13. Montage des composants de câblage

13.12 Zusatzinformationen Montage, Bodenbereich
13.12 Additional information regarding installation, base section
13.12 Informations complémentaires pour le montage dans la base

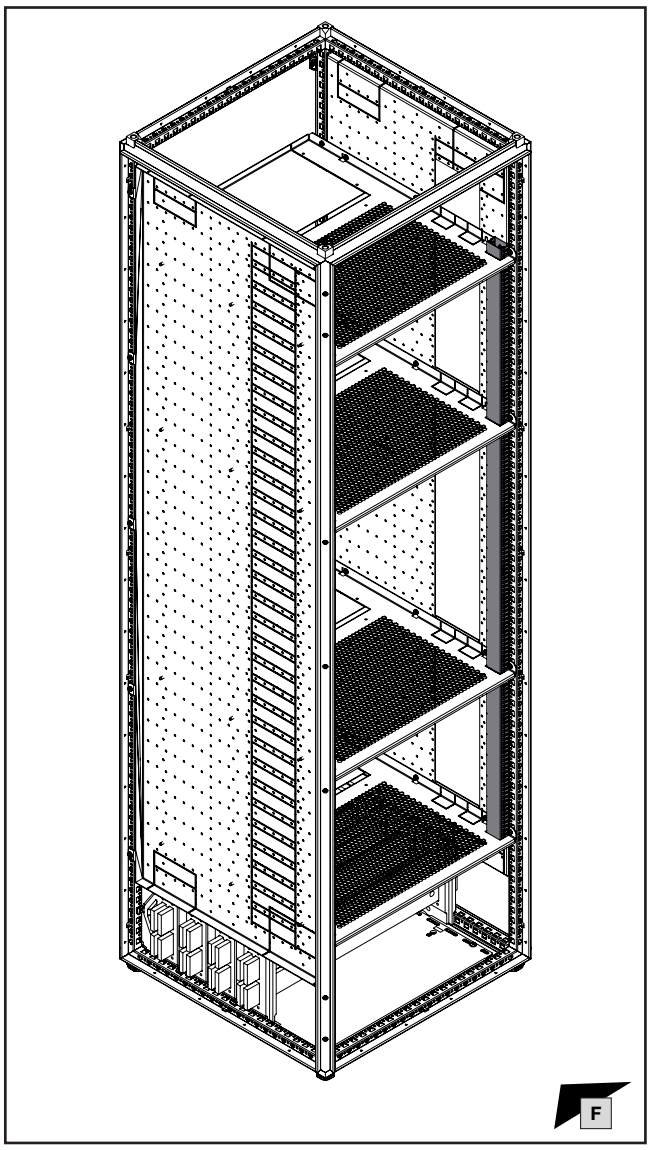

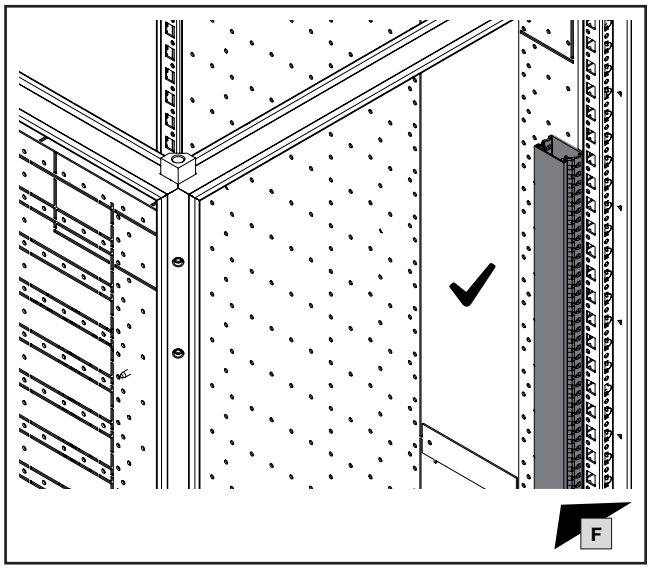

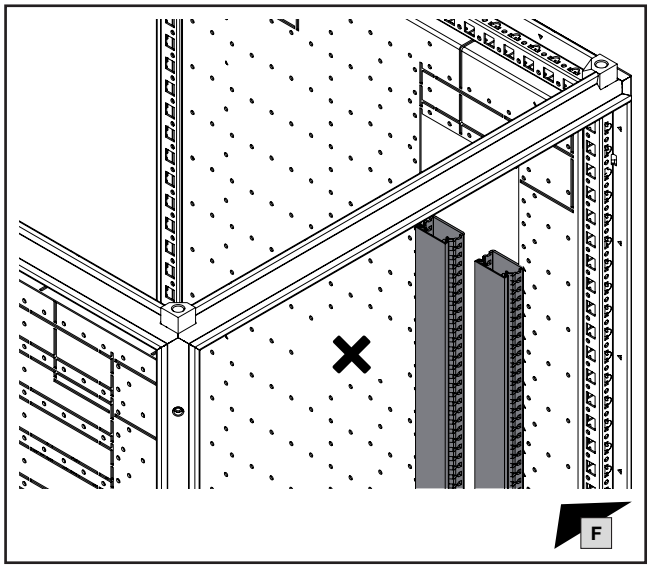

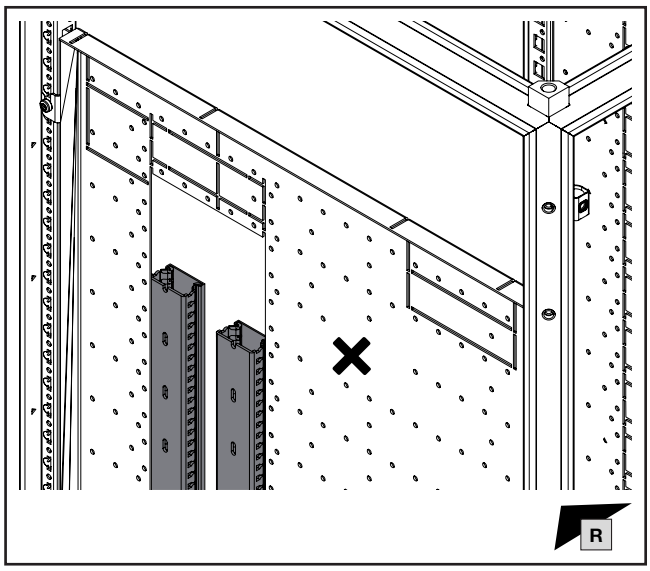

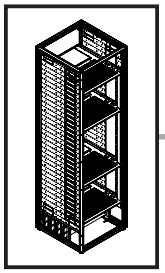

mm

13. Montage Verdrahtungskomponenten
13. Installing the wiring components
13. Montage des composants de câblage

13.12 Zusatzinformationen Montage, Bodenbereich
13.12 Additional information regarding installation, base section
13.12 Informations complémentaires pour le montage dans la base

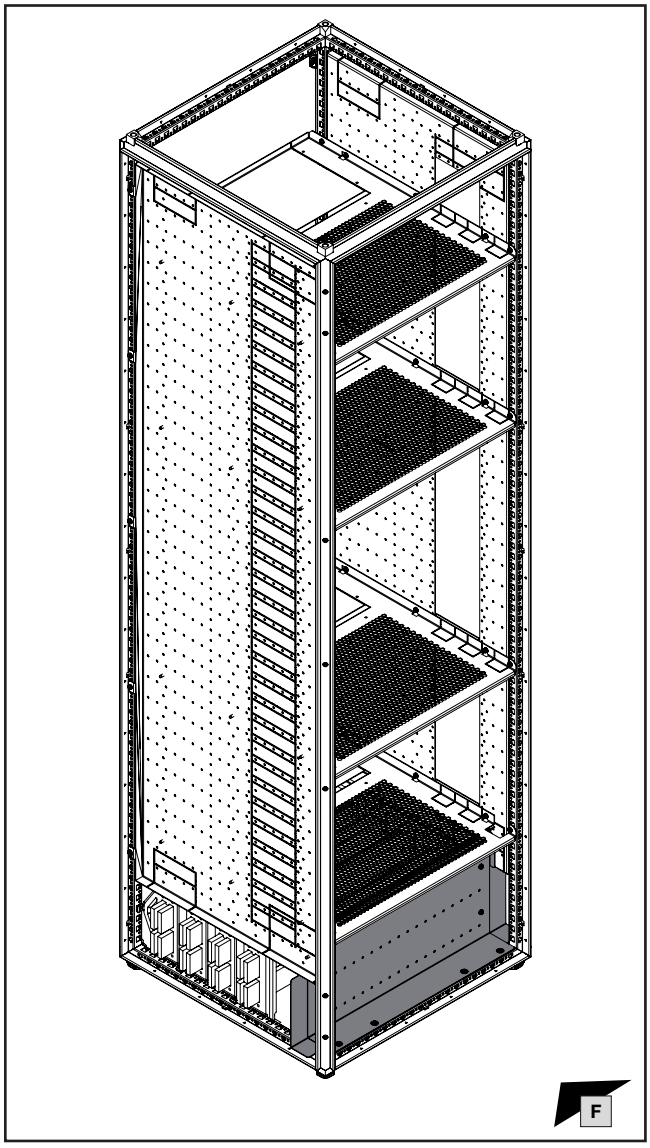

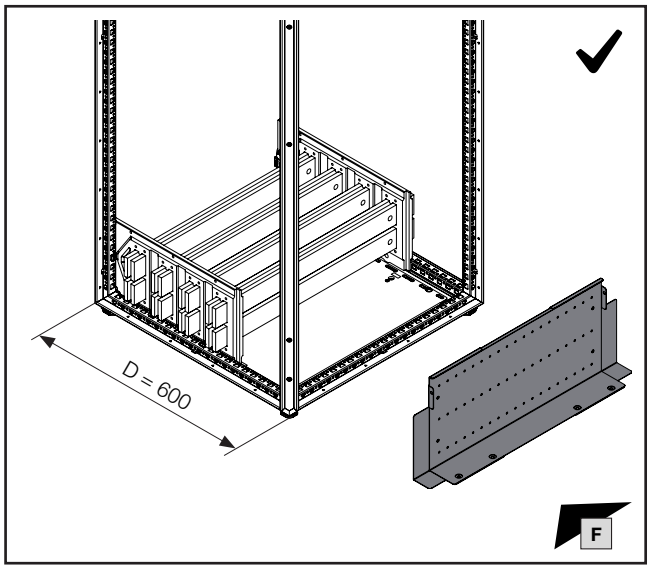

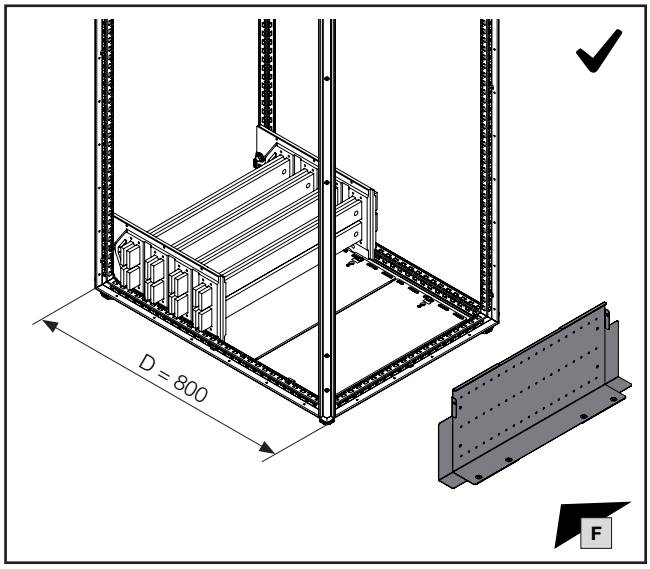

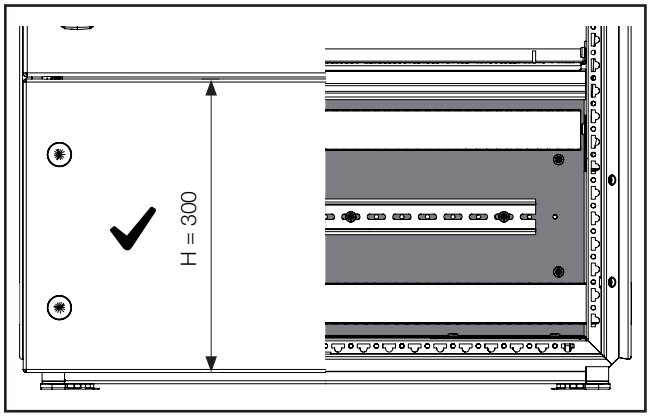

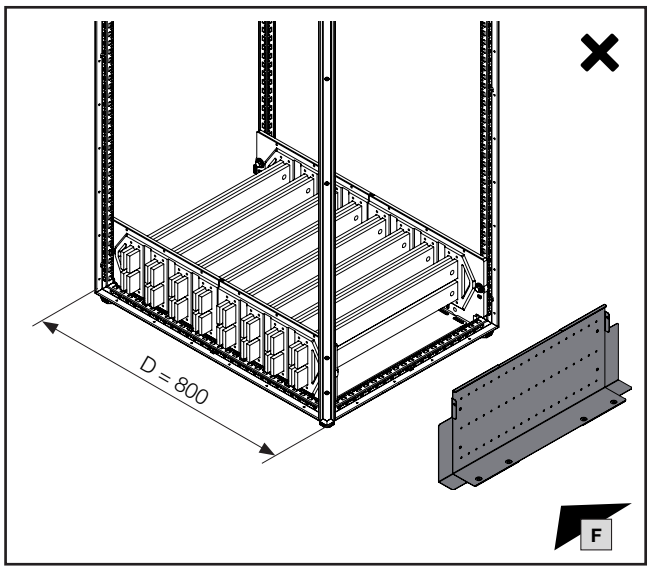

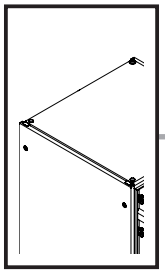

IS8

DE EN FR

14. Schutzeigenschaft Störlichtbogenklasse A
14. Protection property Arcing class A
14. Propriété de protection arc électrique de catégorie A

14.1 Dachblech – Druckstopfen
14.1 Roof plate stoppers
14.1 Toit – bouchons de décompression

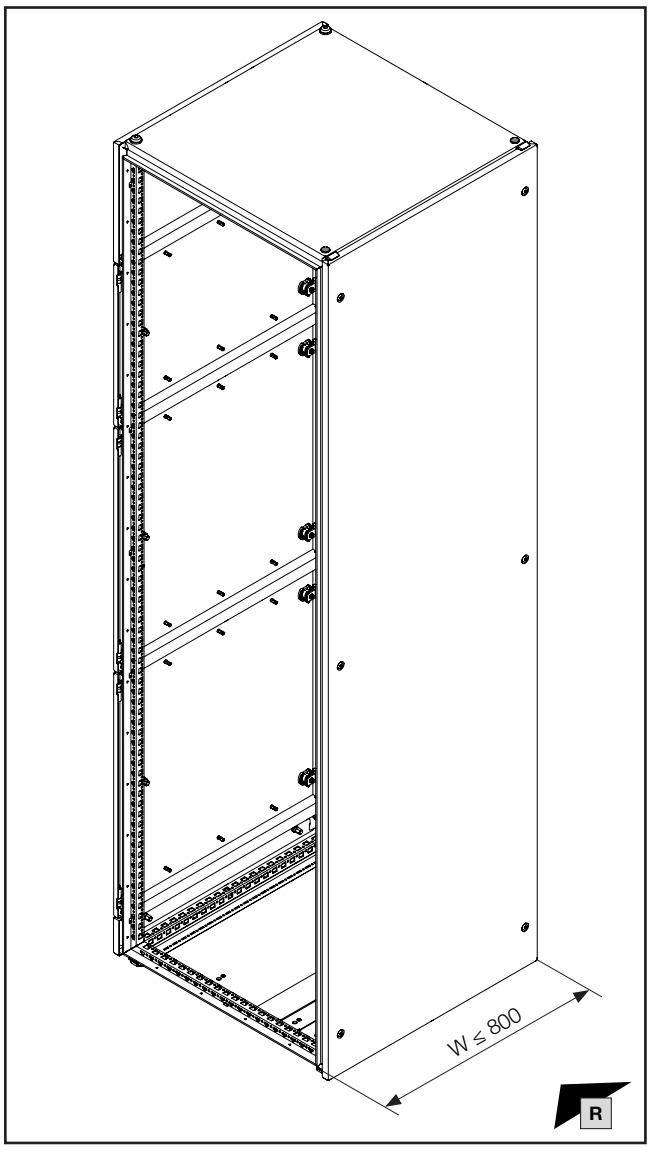

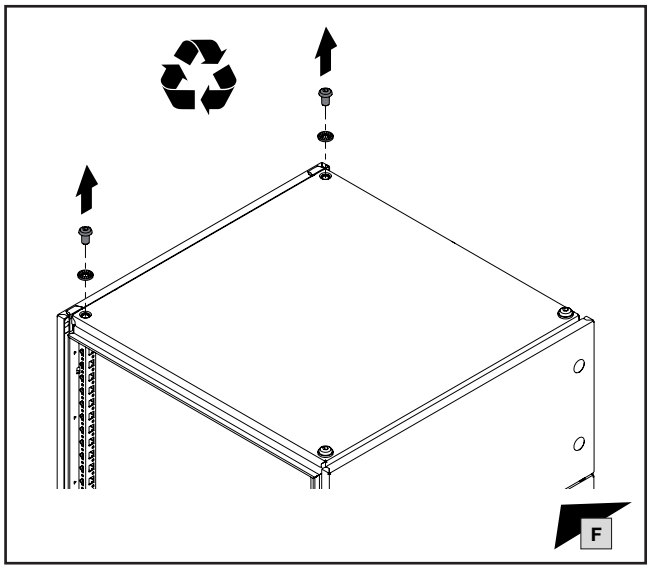

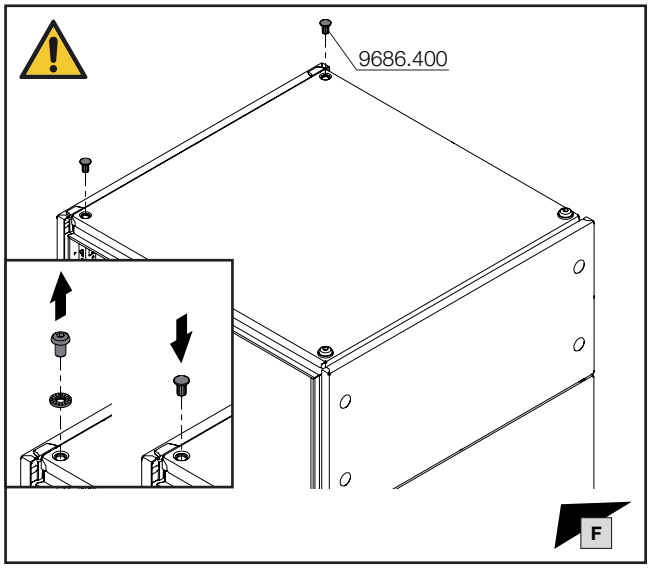

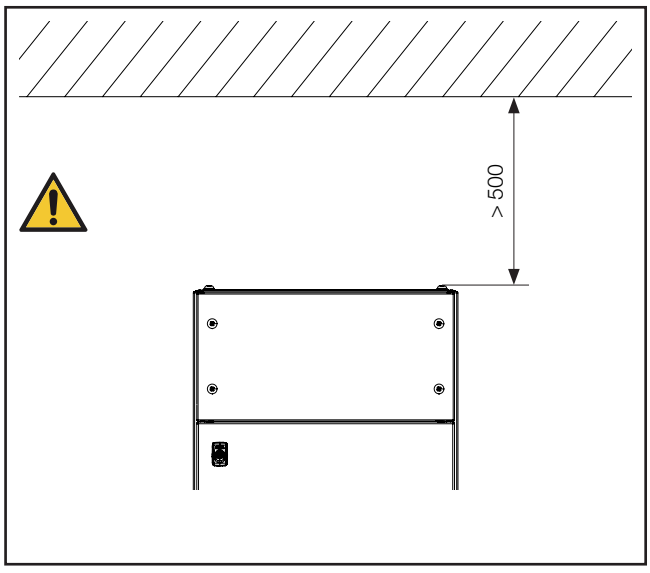

Hinweis / Note / Remarque

Stopfen nur im Rückbereich der Anlage verwenden!

Only use stoppers in the rear area of the system!

Utiliser les bouchons uniquement à l'arrière de l'installation !

Hinweis / Note / Remarque

Keine Gegenstände auf dem Dachblech abstellen und keine Aufbauten verwenden!

Do not place objects on the roof plate and do not use top-mounted equipment!

Ne pas déposer d'objets sur le toit et ne pas utiliser d'équipements !

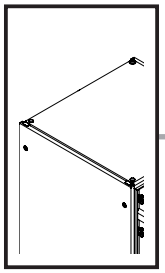

TX30

IS8

DE EN FR

14. Schutzeigenschaft Störlichtbogenklasse A
14. Protection property Arcing class A
14. Propriété de protection arc électrique de catégorie A

14.1 Dachblech – Druckstopfen
14.1 Roof plate stoppers
14.1 Toit – bouchons de décompression

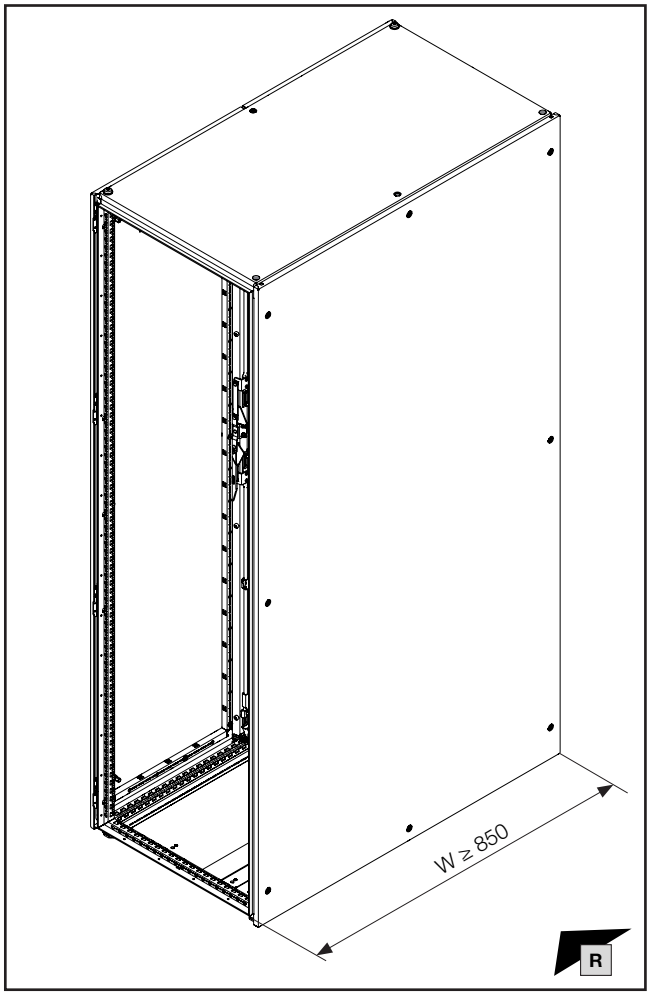

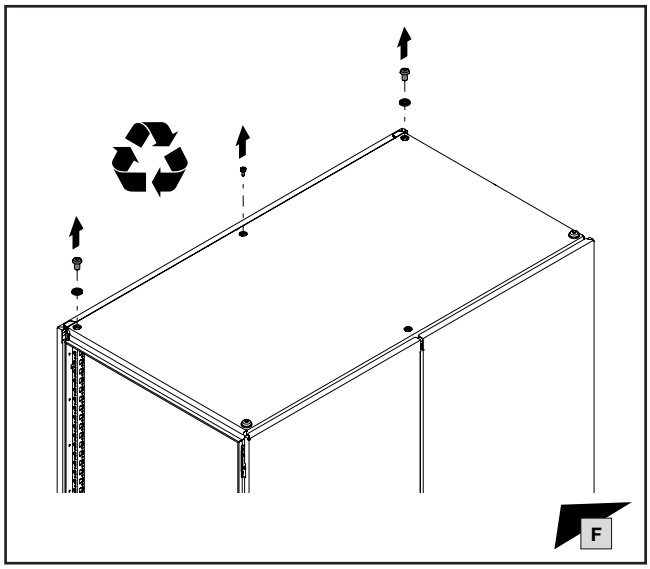

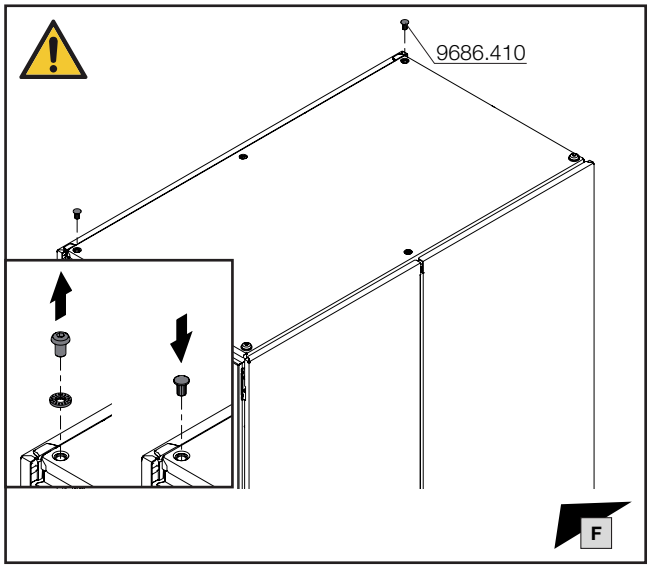

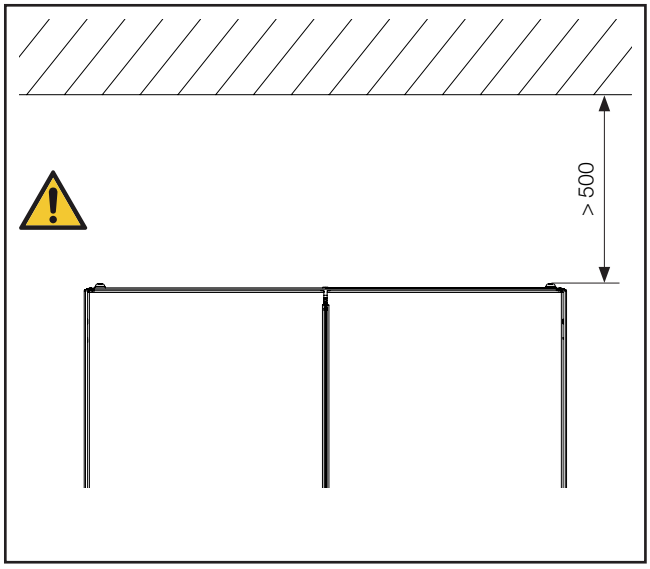

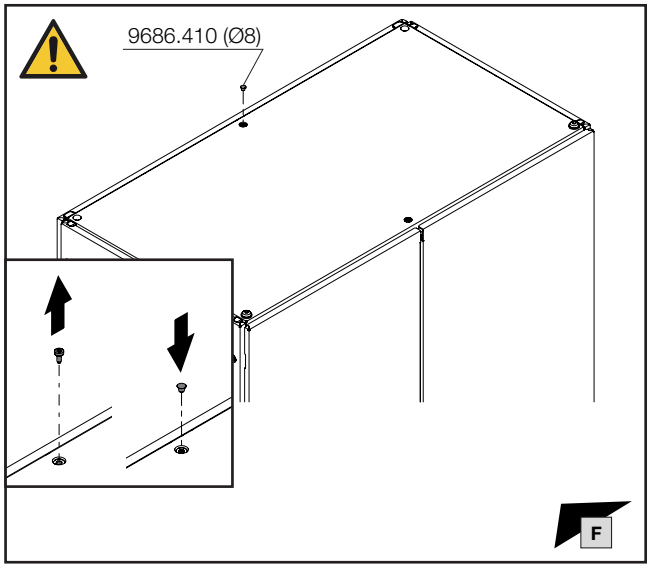

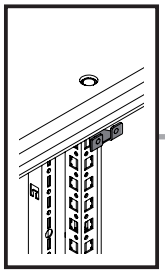

TX30

DE EN FR

14. Schutzeigenschaft Störlichtbogenklasse A
14. Protection property Arcing class A
14. Propriété de protection arc électrique de catégorie A

14.2 Austausch der Flachteilehalter im Bereich Rückwand
14.2 Exchange of panel holders in the rear panel area
14.2 Remplacement des supports de pièces plates au niveau du panneau arrière

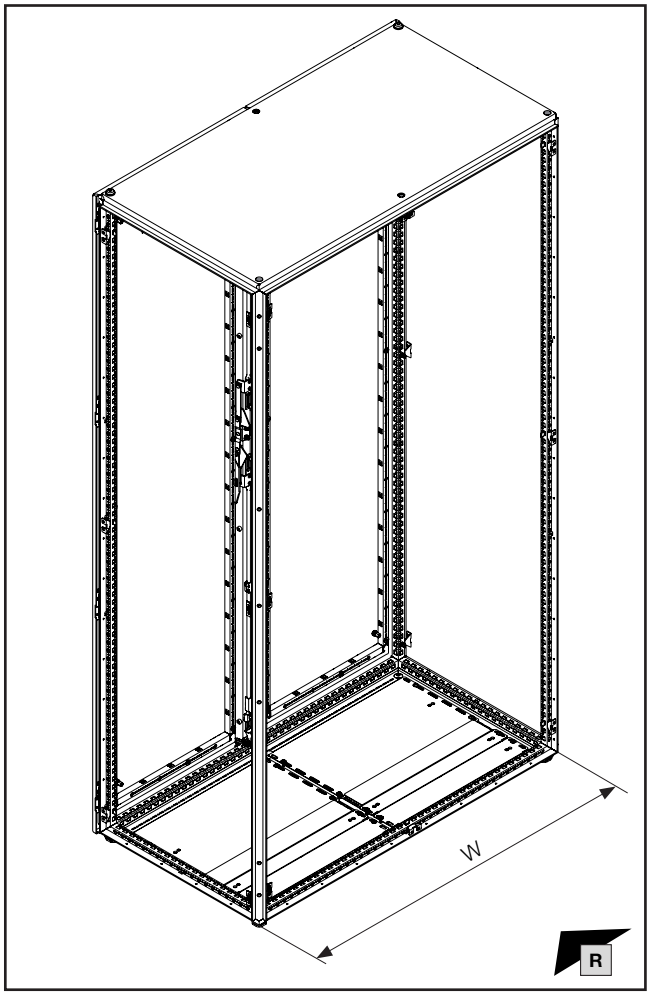

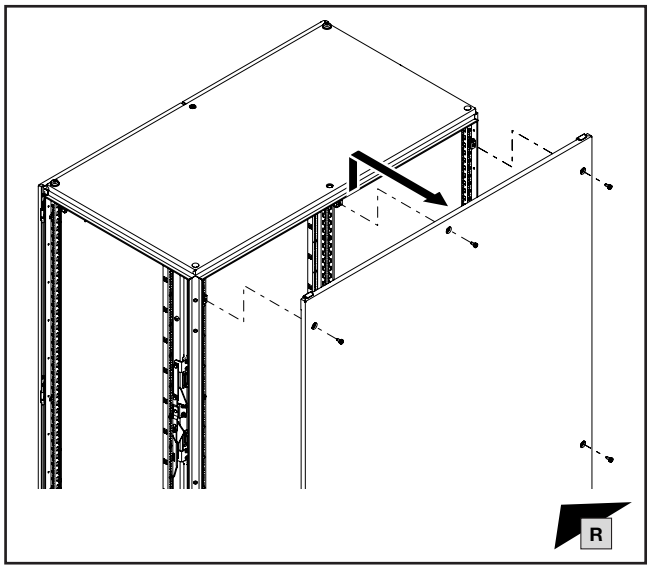

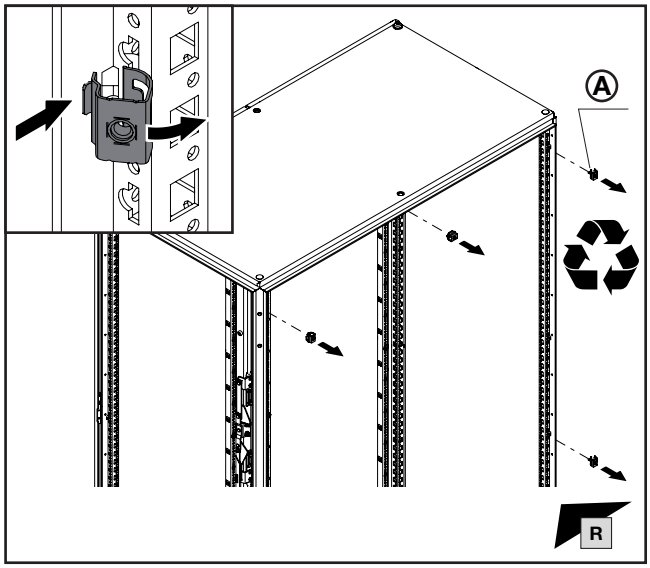

Schrankbreite Enclosure width Largeur d'armoire **W** mm	Ⓐ Anzahl Quantity Quantité
≤ 800	6
≥ 850	8

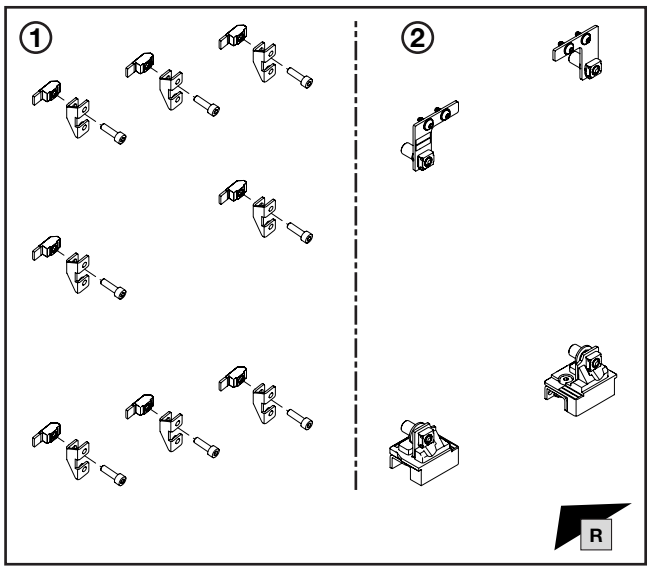

Hinweis / Note / Remarque

Einbaureihenfolge Schritte ① und ② beachten!
Observe installation sequence steps ① and ②!
Attention à l'ordre de montage de l'étape ① et ②!

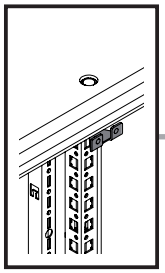

14. Schutzeigenschaft Störlichtbogenklasse A
14. Protection property Arcing class A
14. Propriété de protection arc électrique de catégorie A

14.2 Austausch der Flachteilehalter im Bereich Rückwand
14.2 Exchange of panel holders in the rear panel area
14.2 Remplacement des supports de pièces plates au niveau du panneau arrière

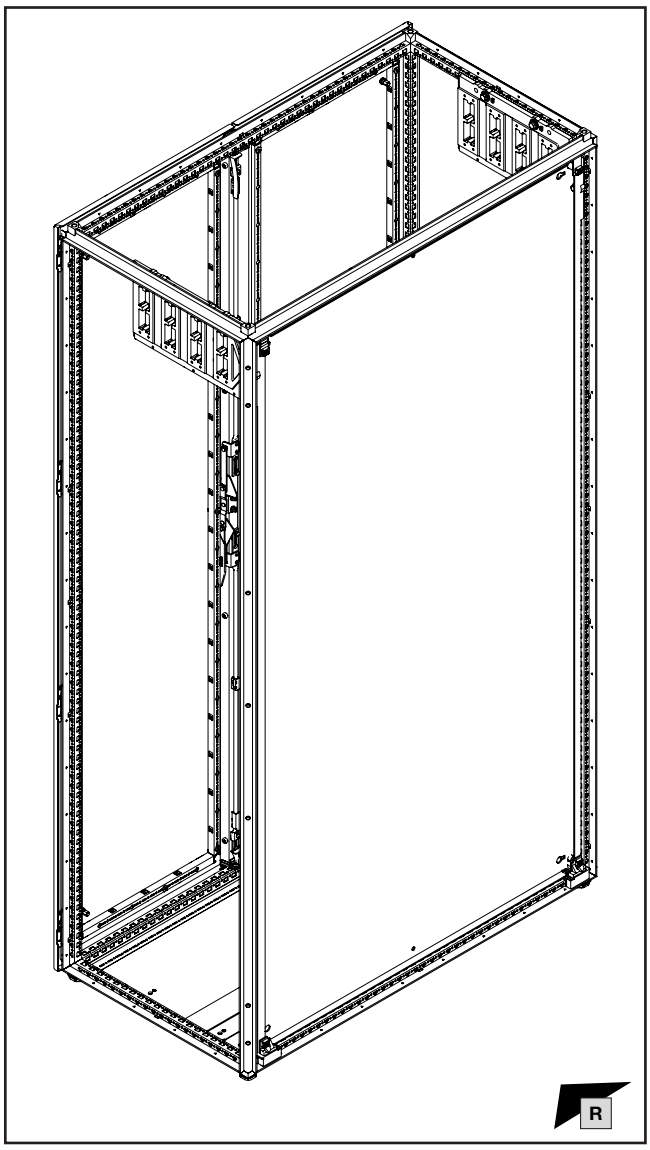

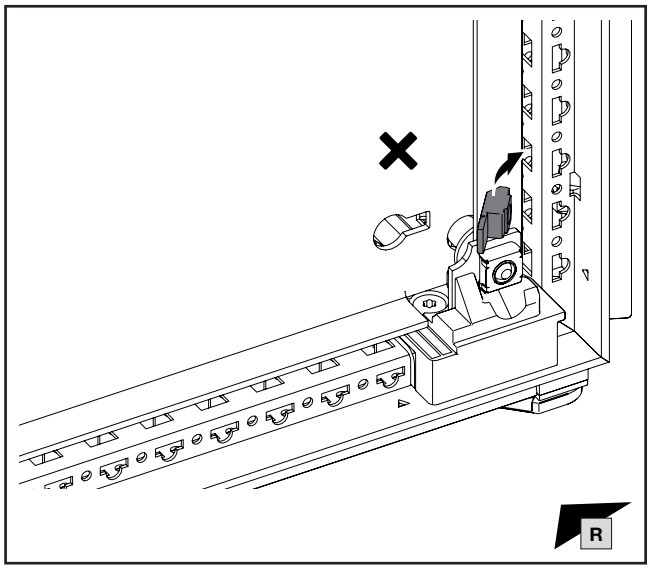

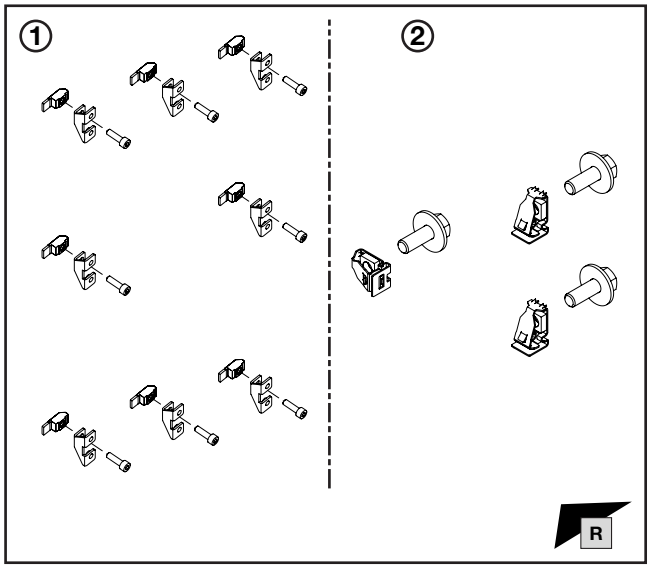

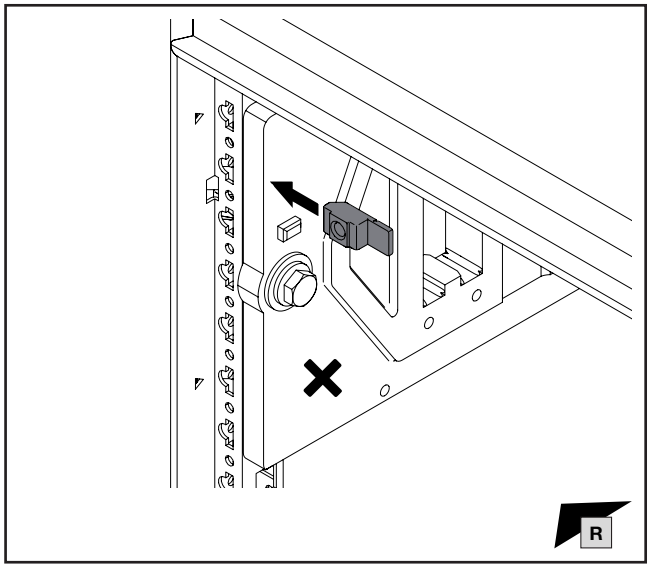

Hinweis / Note / Remarque

Einbaureihenfolge Schritte ① und ② beachten!
Observe installation sequence steps ① and ②!
Attention à l'ordre de montage de l'étape ① et ②!

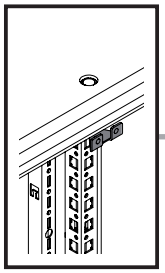

TX30

DE EN FR

14. Schutzeigenschaft Störlichtbogenklasse A
14. Protection property Arcing class A
14. Propriété de protection arc électrique de catégorie A

14.2 Austausch der Flachteilehalter im Bereich Rückwand
14.2 Exchange of panel holders in the rear panel area
14.2 Remplacement des supports de pièces plates au niveau du panneau arrière

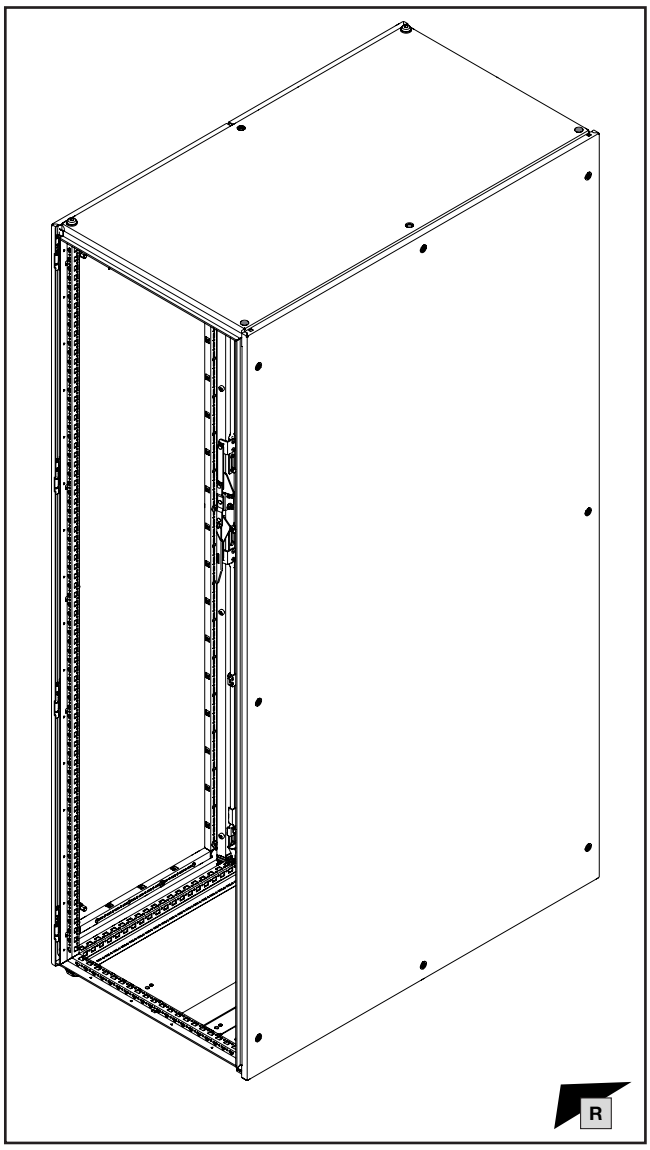

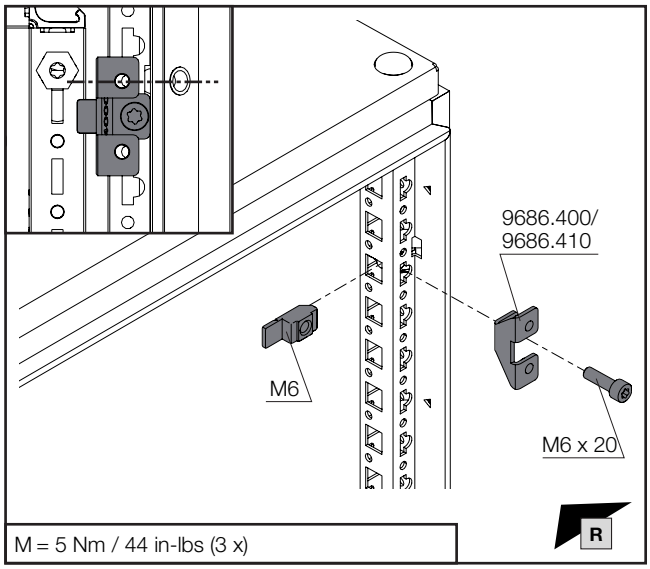

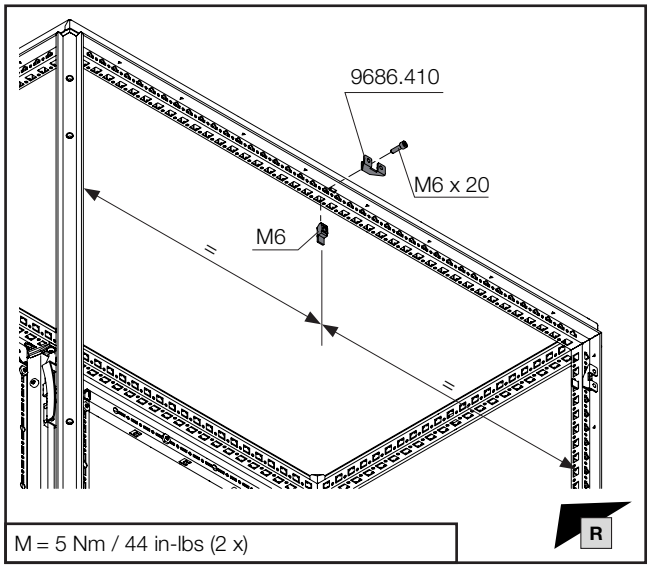

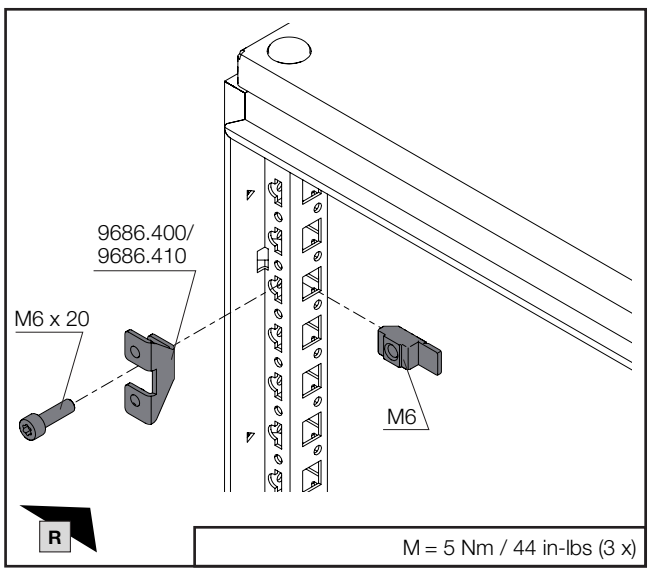

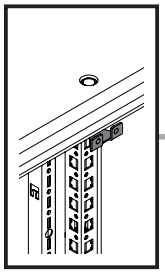

TX30

DE EN FR

14. Schutzeigenschaft Störlichtbogenklasse A
14. Protection property Arcing class A
14. Propriété de protection arc électrique de catégorie A

14.2 Austausch der Flachteilehalter im Bereich Rückwand
14.2 Exchange of panel holders in the rear panel area
14.2 Remplacement des supports de pièces plates au niveau du panneau arrière

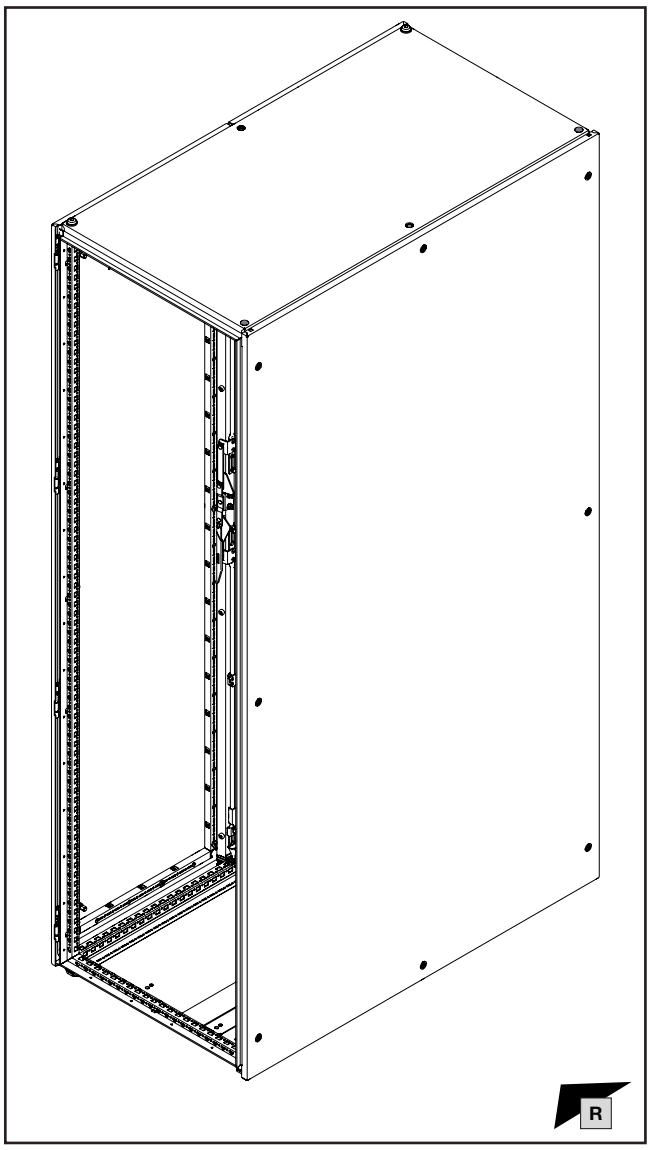

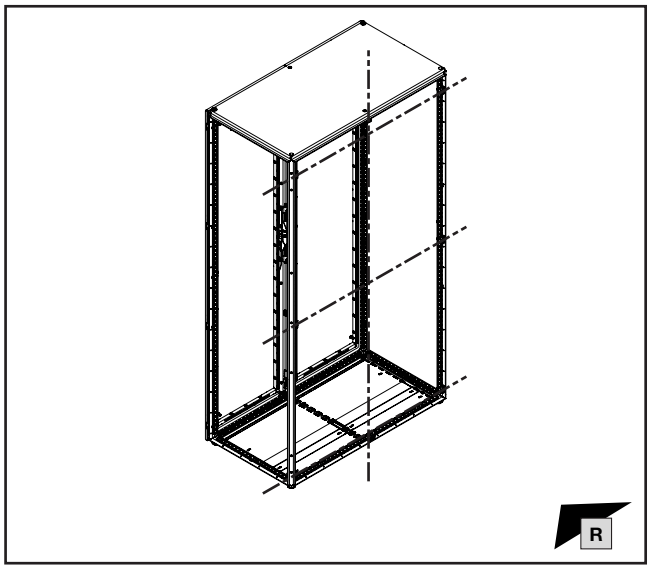

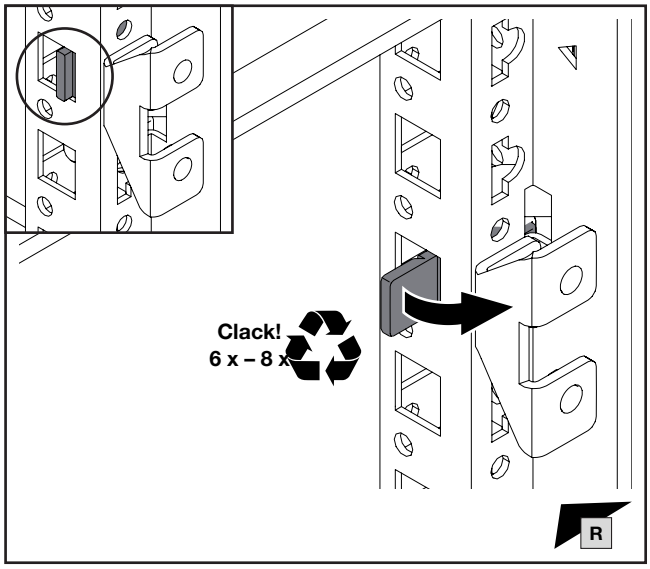

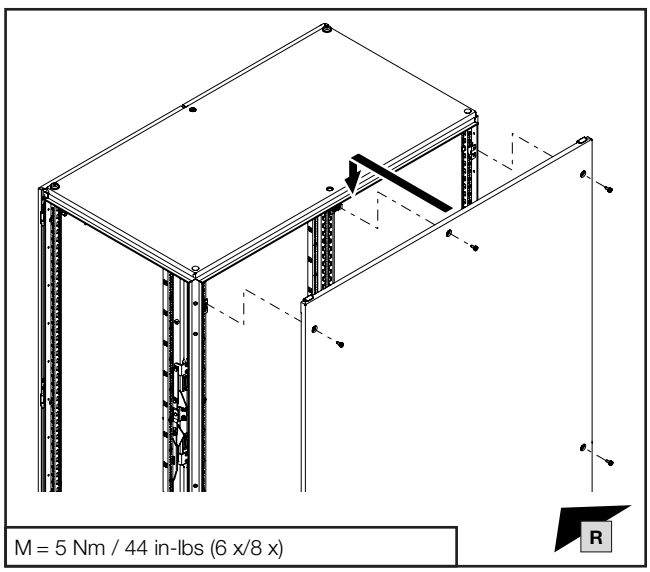

M = 5 Nm / 44 in-lbs (6 x/8 x)

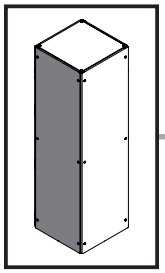

14. Schutzeigenschaft Störlichtbogenklasse A
14. Protection property Arcing class A
14. Propriété de protection arc électrique de catégorie A

14.3 Einbau Seitenwände VX
14.3 Installation of VX side panels
14.3 Montage des panneaux latéraux VX

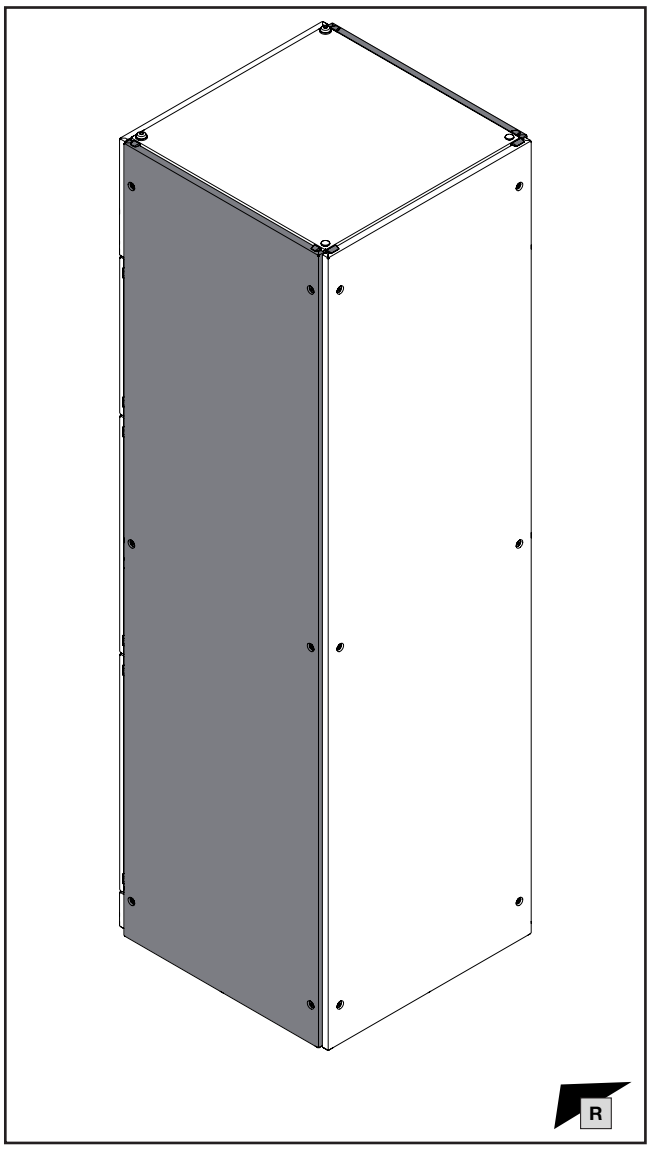

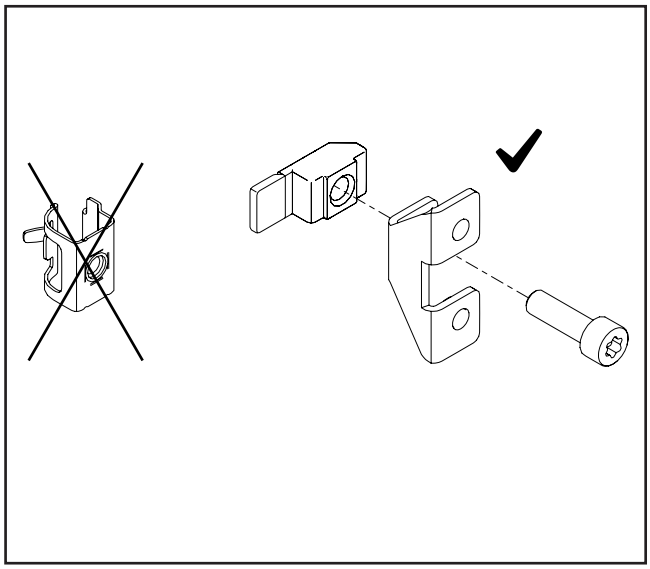

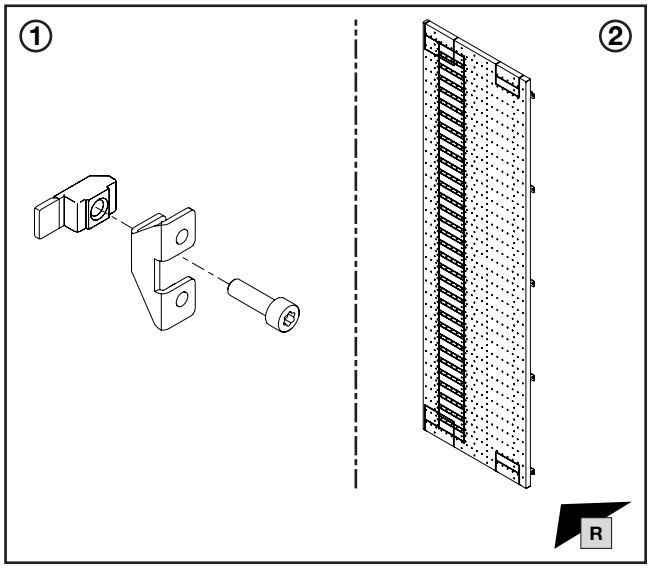

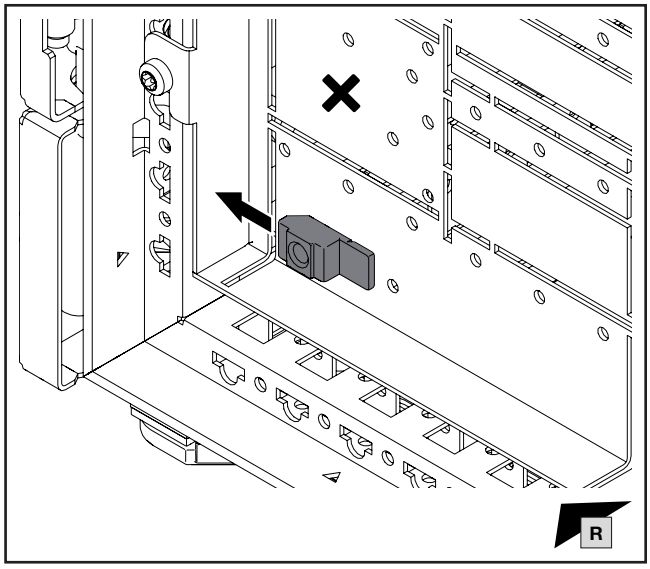

Hinweis / Note / Remarque

Einbaureihenfolge Schritte ① und ② beachten!
Observe installation sequence steps ① and ②!
Attention à l'ordre de montage de l'étape ① et ②!

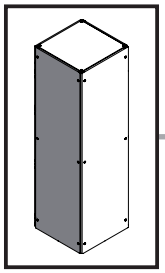

TX30

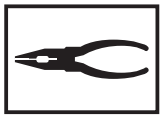

DE EN FR



14. Schutzeigenschaft Störlichtbogenklasse A
14. Protection property Arcing class A
14. Propriété de protection arc électrique de catégorie A

14.3 Einbau Seitenwände VX
14.3 Installation of VX side panels
14.3 Montage des panneaux latéraux VX

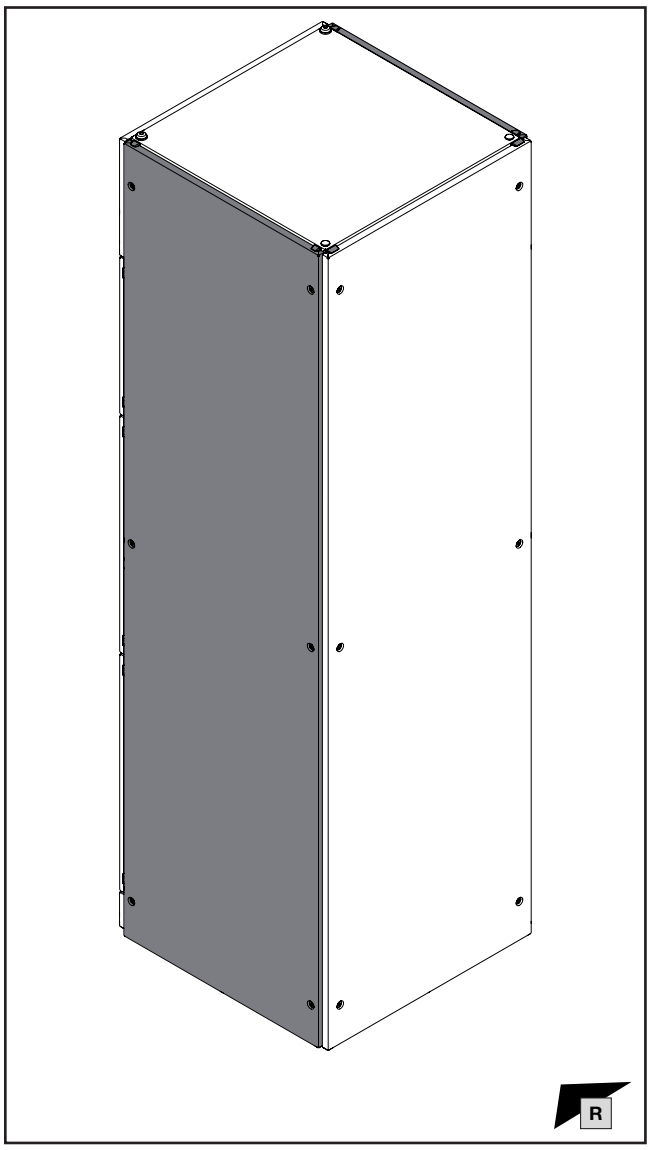

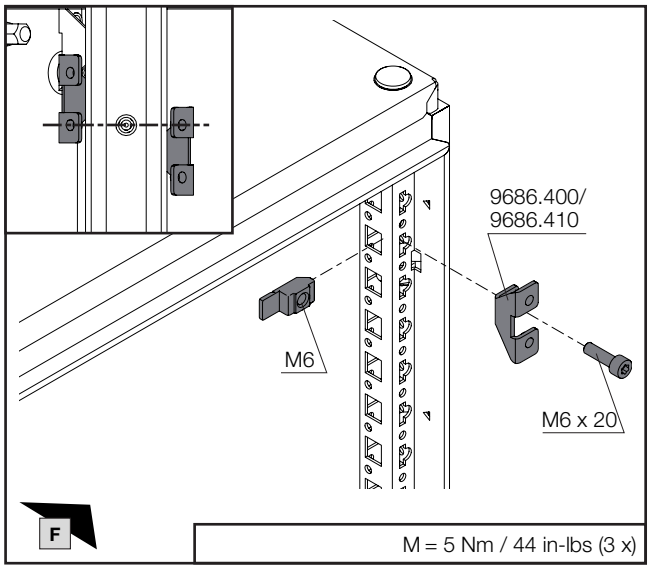

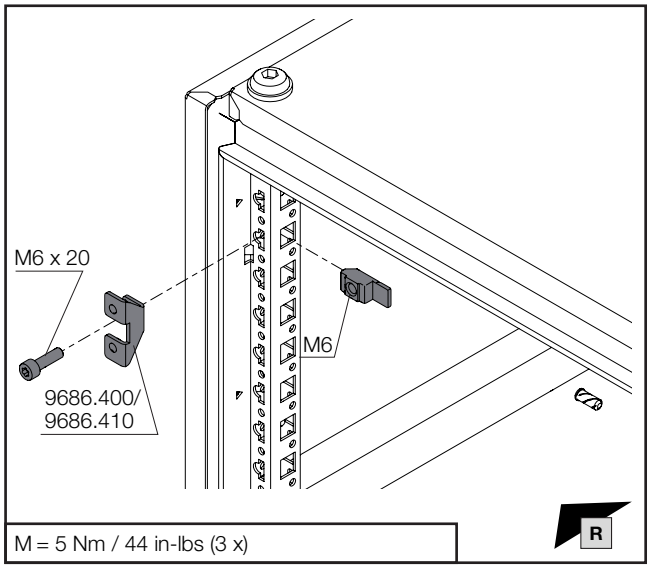

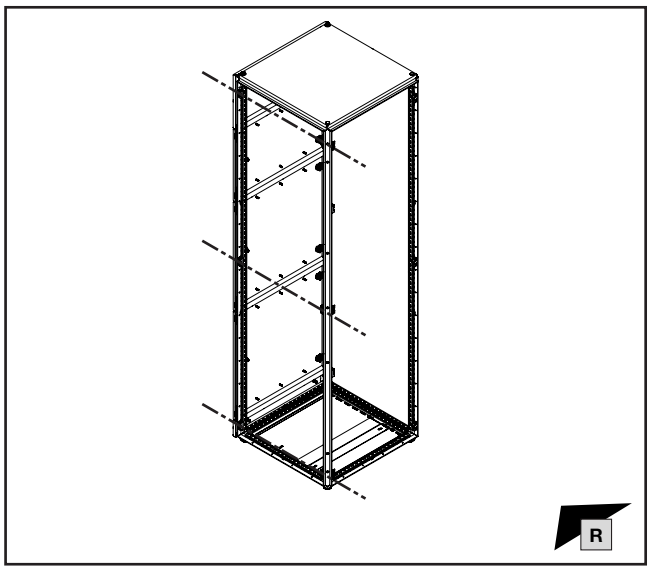

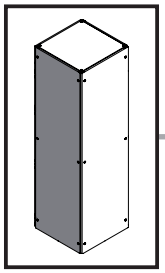

TX30

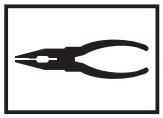

DE EN FR



14. Schutzeigenschaft Störlichtbogenklasse A
14. Protection property Arcing class A
14. Propriété de protection arc électrique de catégorie A

14.3 Einbau Seitenwände VX
14.3 Installation of VX side panels
14.3 Montage des panneaux latéraux VX

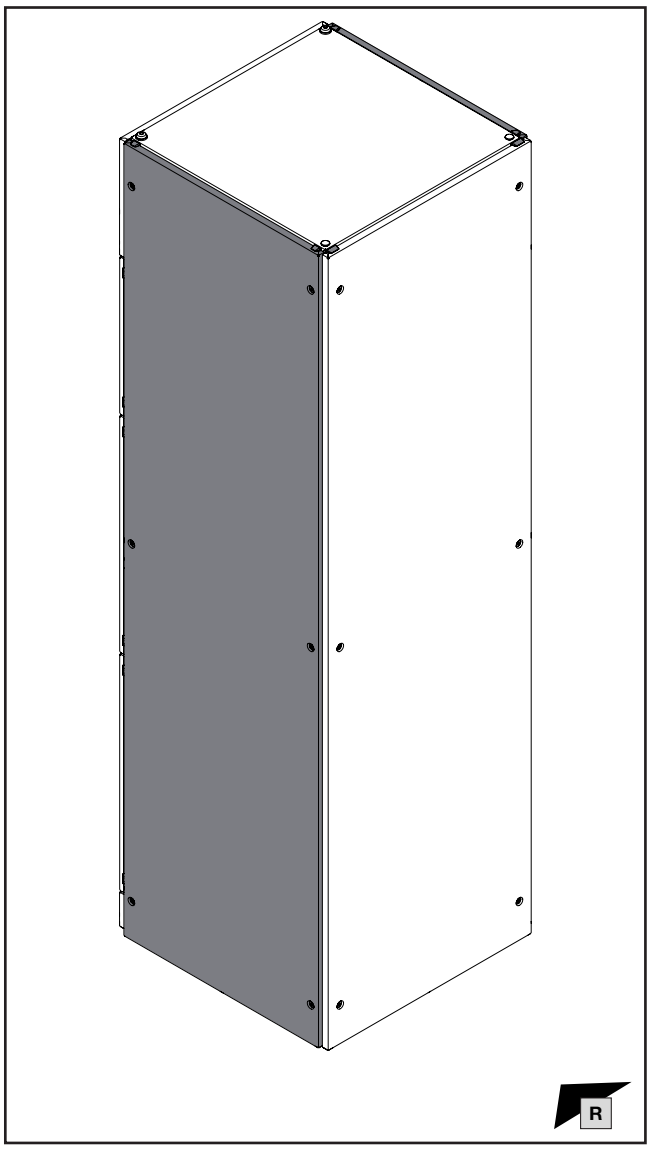

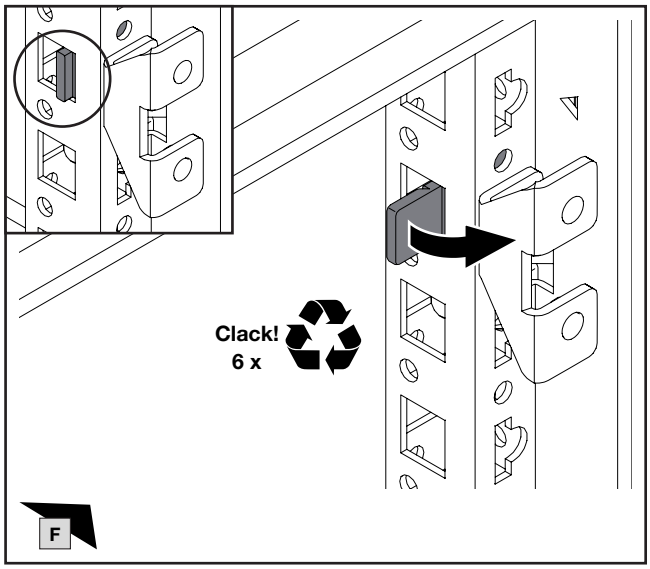

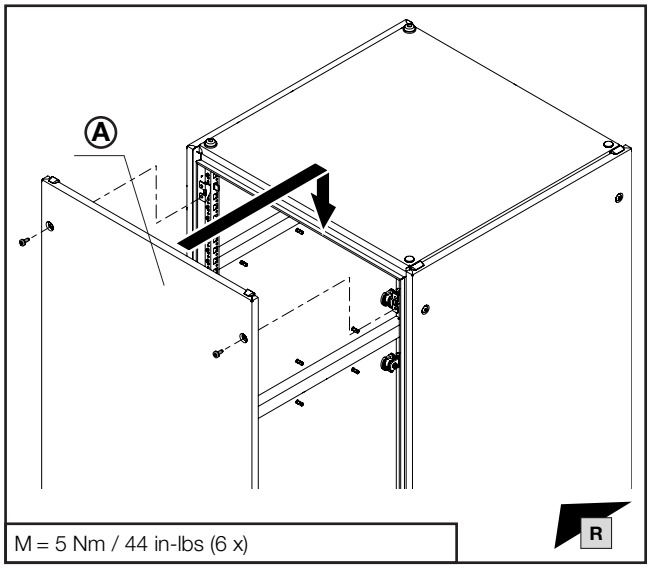

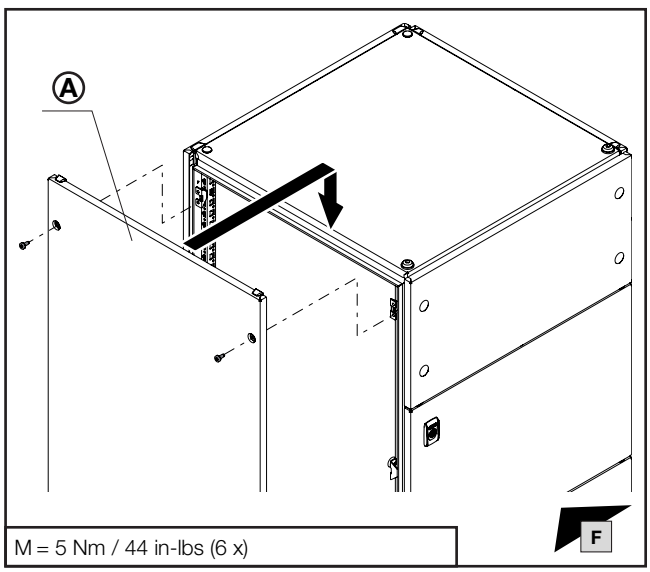

Schrankhöhe Enclosure height Hauteur d'armoire **H** mm	Schrankbreite Enclosure width Largeur d'armoire **W** mm	Ⓐ Best.-Nr. Model No. Référence
2000	600	**8106.245**
2000	800	**8108.245**
2200	600	**8126.245**
2200	800	**8128.245**

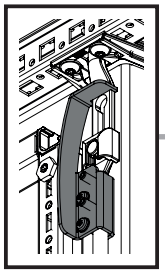

DE EN FR

14. Schutzeigenschaft Störlichtbogenklasse A
14. Protection property Arcing class A
14. Propriété de protection arc électrique de catégorie A

14.4 Verstärkung Verschlussstange Doppeltür
14.4 Reinforcement of double door locking bar
14.4 Renfort de la tringlerie des portes doubles

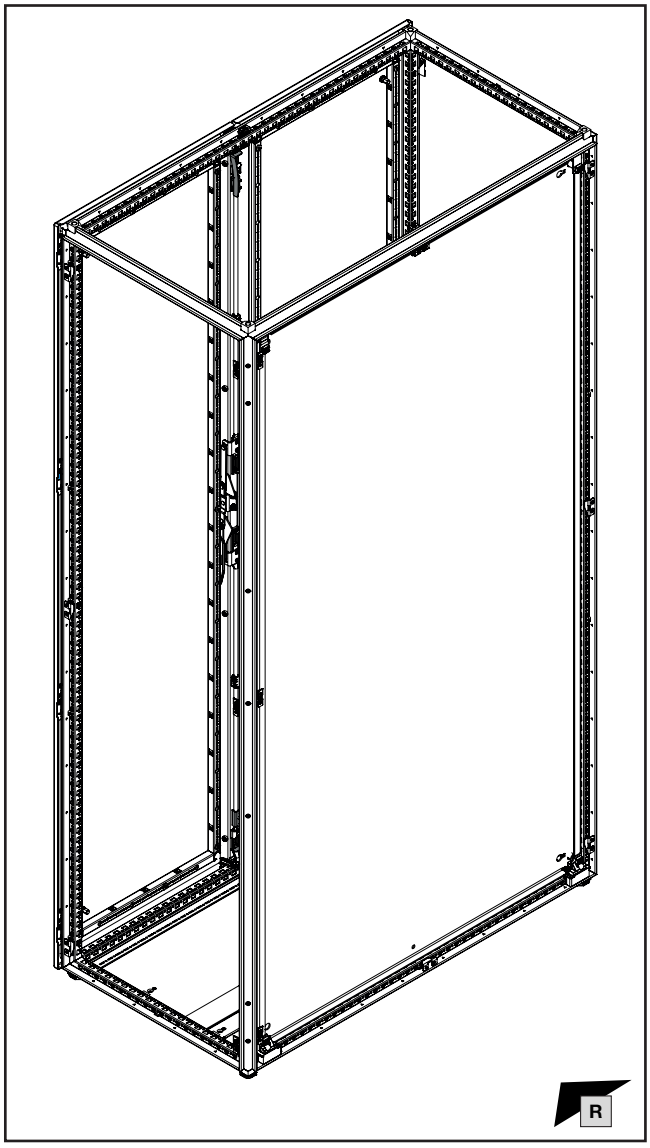

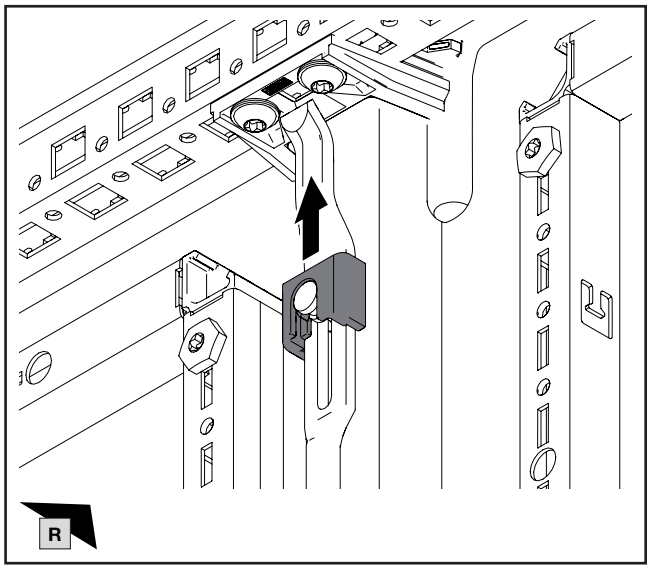

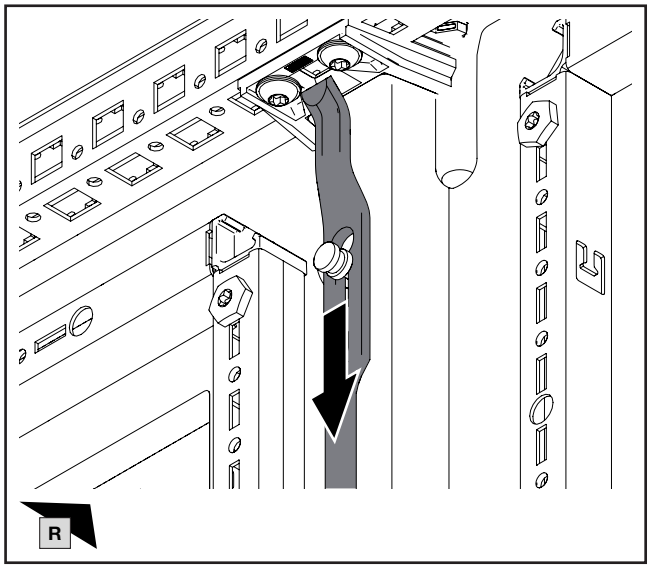

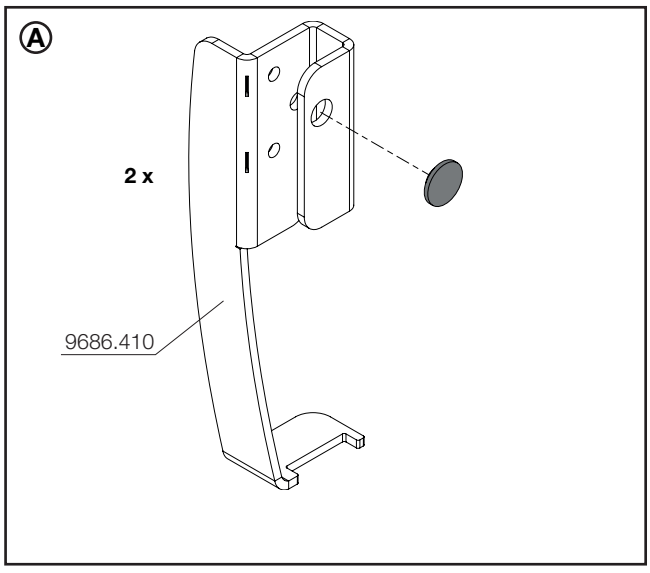

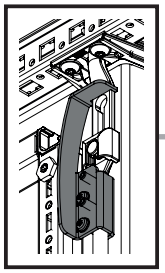

TX20

DE EN FR

14. Schutzeigenschaft Störlichtbogenklasse A
14. Protection property Arcing class A
14. Propriété de protection arc électrique de catégorie A

14.4 Verstärkung Verschlussstange Doppeltür
14.4 Reinforcement of double door locking bar
14.4 Renfort de la tringlerie des portes doubles

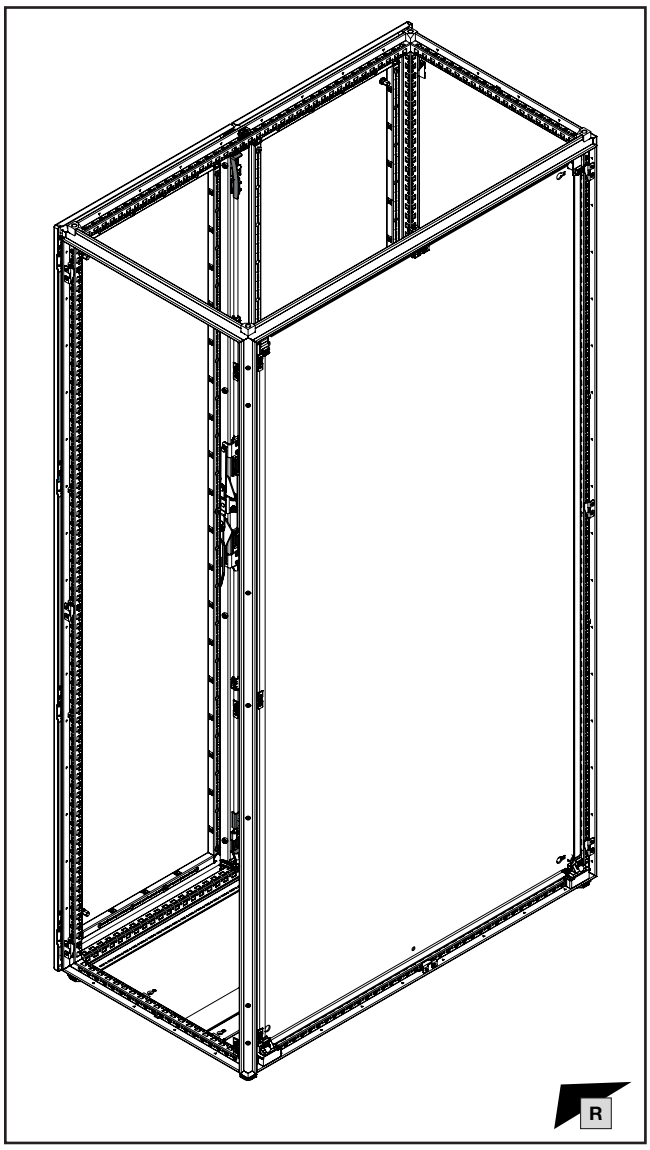

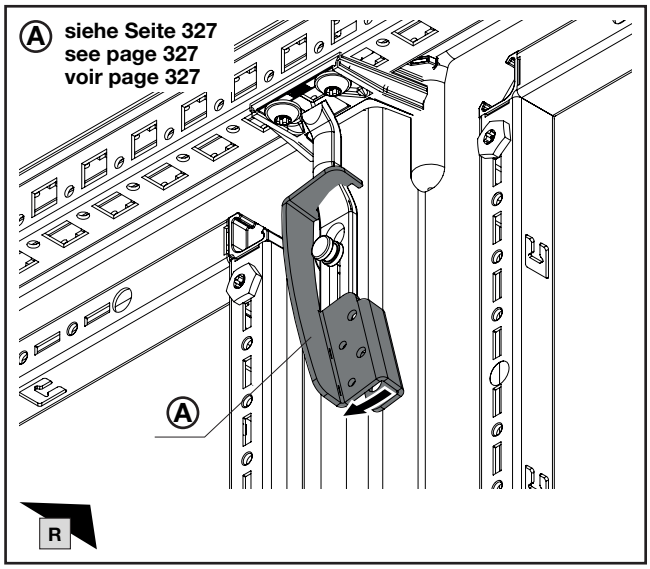

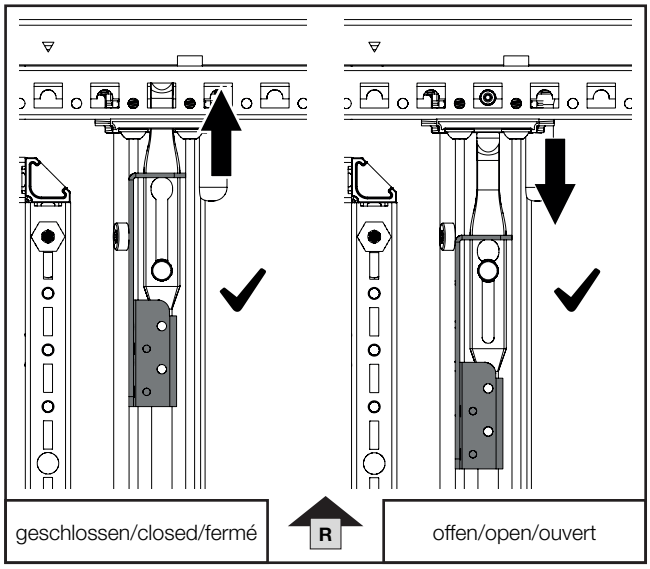

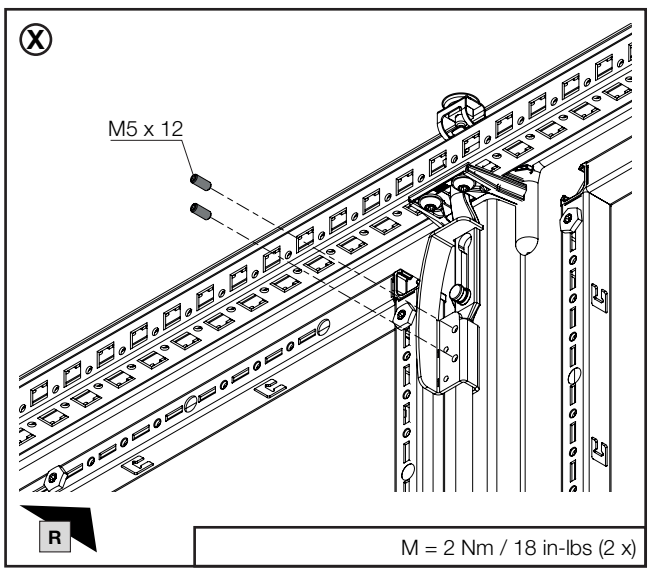

Hinweis / Note / Remarque Ⓧ

Gewindestifte nach der Montage mit Loctite sichern!

Secure threaded pins with Loctite after assembly!

Bloquer les tiges filetées avec de la colle Loctite après le montage !

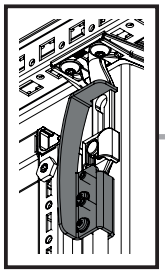

TX20

DE EN FR

14. Schutzeigenschaft Störlichtbogenklasse A
14. Protection property Arcing class A
14. Propriété de protection arc électrique de catégorie A

14.4 Verstärkung Verschlussstange Doppeltür
14.4 Reinforcement of double door locking bar
14.4 Renfort de la tringlerie des portes doubles

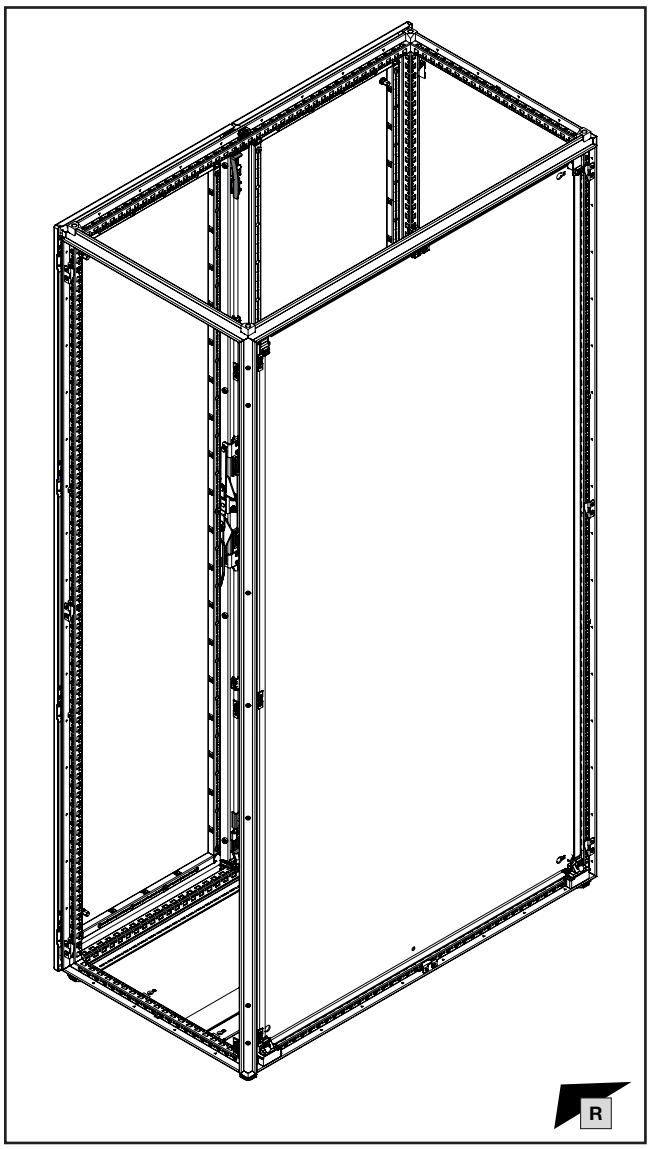

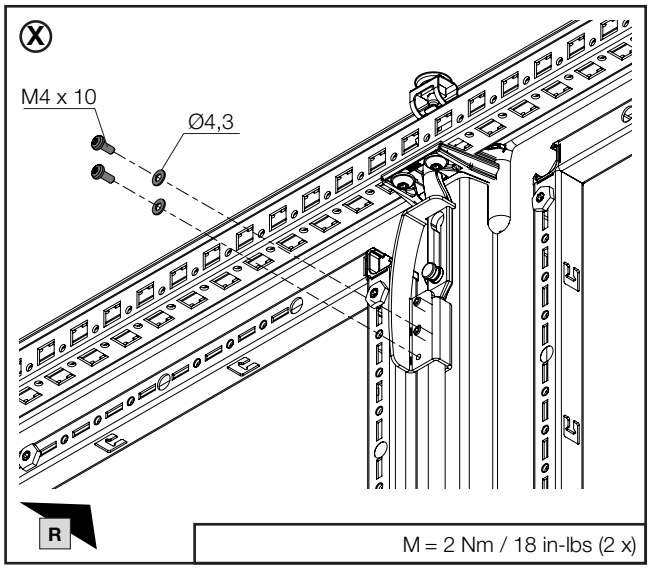

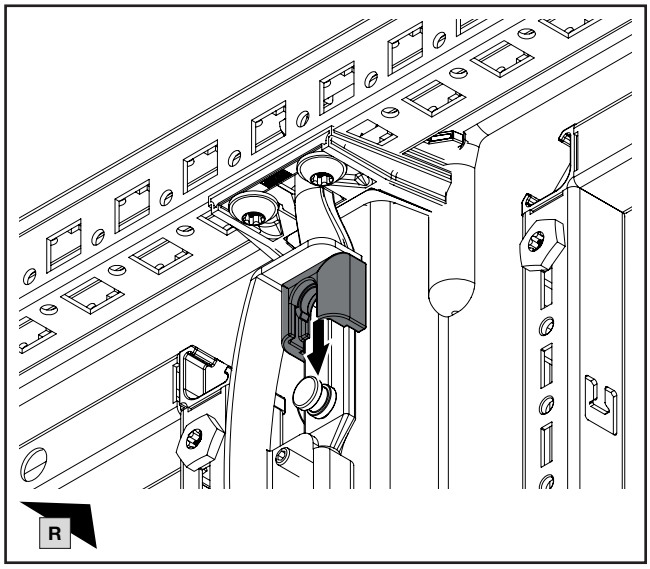

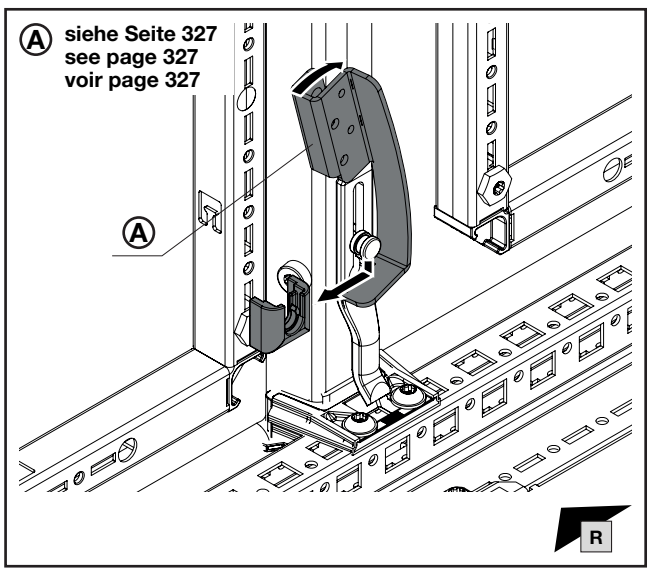

Hinweis / Note / Remarque (X)

Schrauben nach der Montage mit Loctite sichern!

Secure screws with Loctite after assembly!

Bloquer les vis avec de la colle Loctite après le montage !

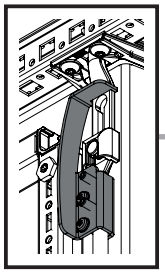

TX20

DE EN FR

14. Schutzeigenschaft Störlichtbogenklasse A
14. Protection property Arcing class A
14. Propriété de protection arc électrique de catégorie A

14.4 Verstärkung Verschlussstange Doppeltür
14.4 Reinforcement of double door locking bar
14.4 Renfort de la tringlerie des portes doubles

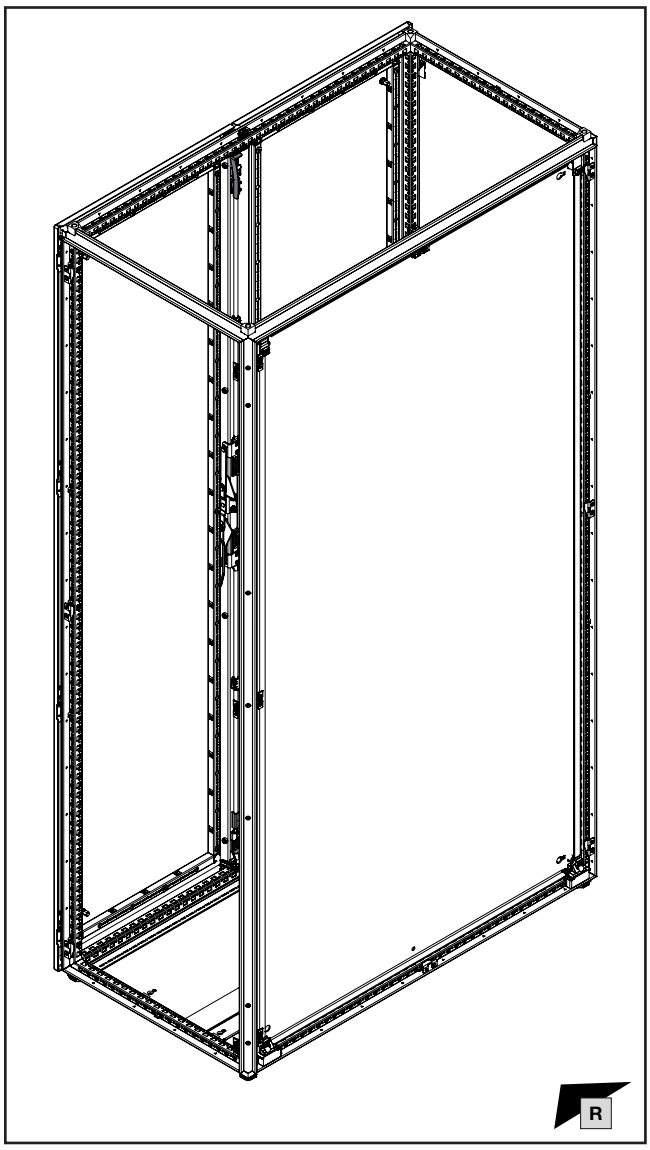

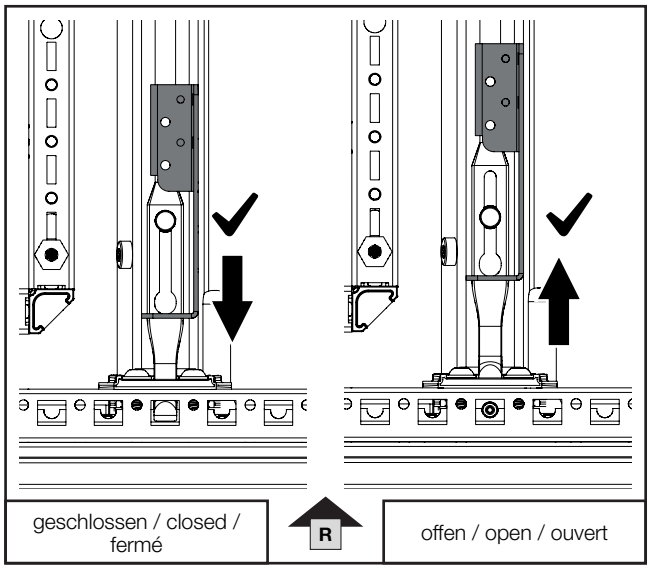

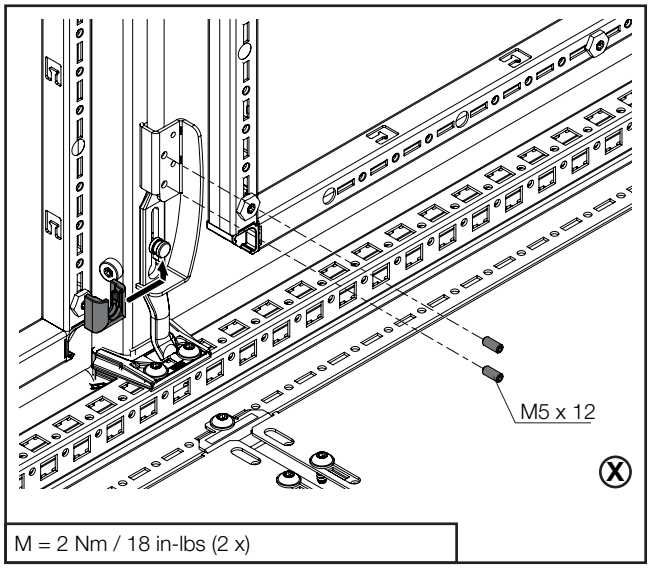

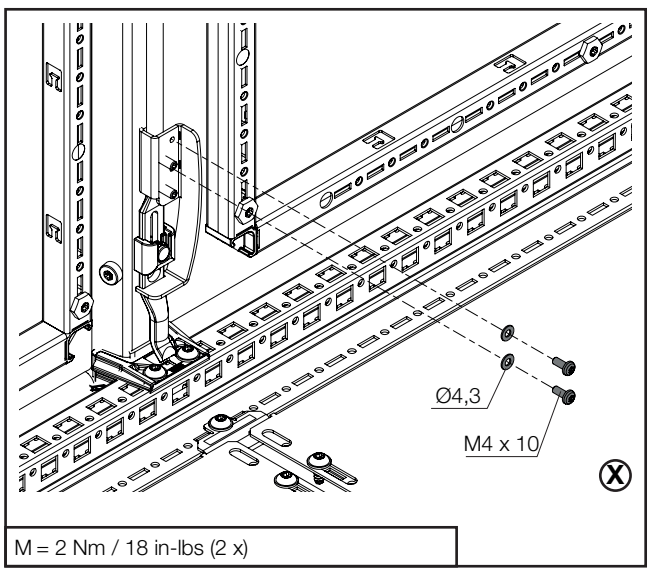

Hinweis / Note / Remarque (X)

Gewindestifte und Schrauben nach der Montage mit Loctite sichern!

Secure threaded pins and screws with Loctite after assembly!

Bloquer les tiges filetées et les vis avec de la colle Loctite après le montage !

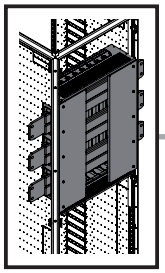

15. Schutzeigenschaft Störlichtbogenklasse B
15. Protection property Arcing class B
15. Propriété de protection arc électrique de catégorie B

15.1 Rückbereich 185 mm Mitte mit Sammelschienenanreihung
15.1 Rear section, 185 mm centre with busbar baying
15.1 Zone arrière au milieu 185 mm avec juxtaposition du jeu de barres

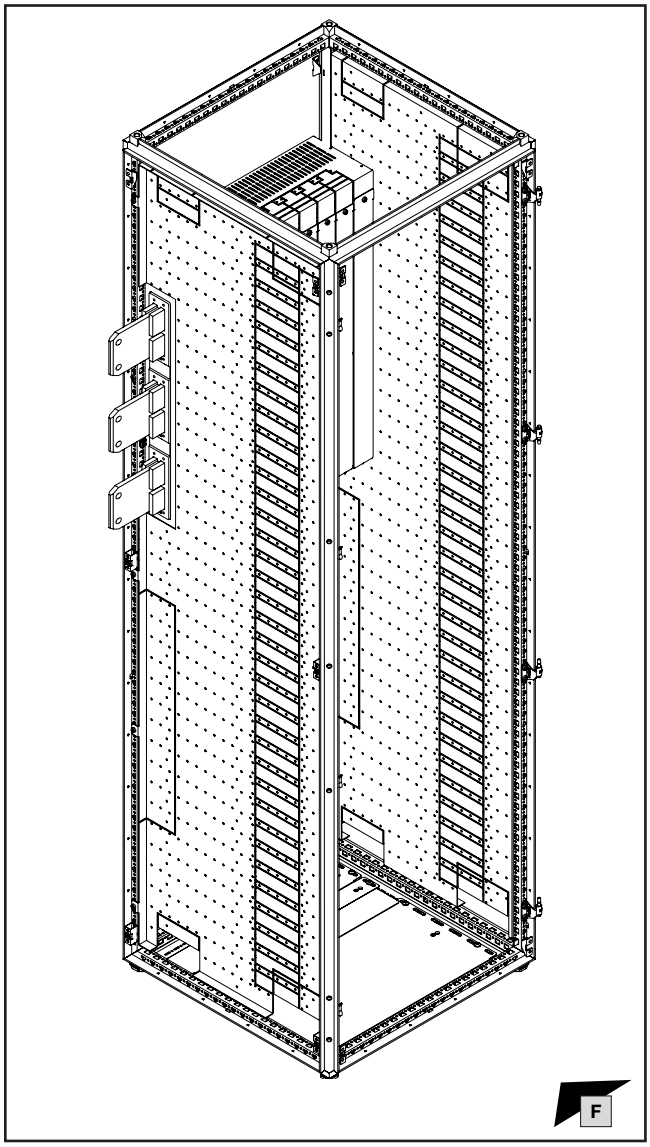

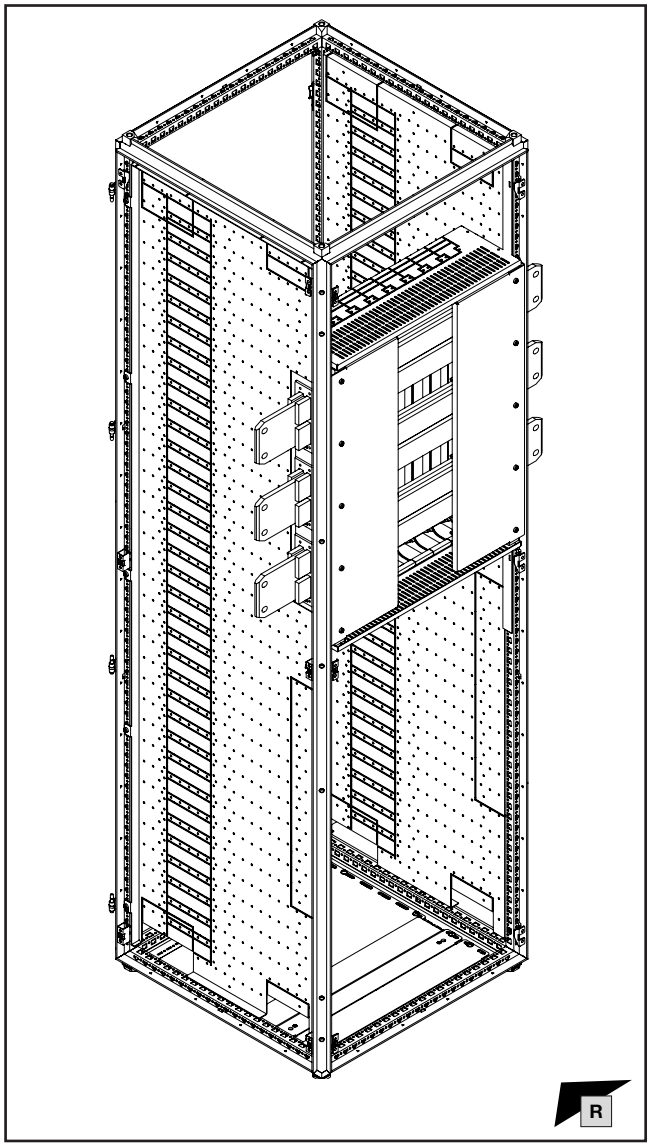

Hinweis / Note / Remarque

Schutzeigenschaft Störlichtbogenklasse B nur erfüllt bei zusätzlich vollständiger Ausführung Störlichtbogenklasse A entsprechend Kapitel 14:

Protection property, arcing class B is only met where arcing class A is additionally met in full, as described in chapter 14:

Catégorie de défaut d'arc B uniquement satisfaite avec la version complète supplémentaire catégorie de défaut d'arc A selon la section 14 :

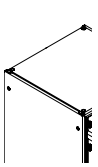	14.1	✓	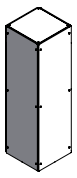	14.3	✓
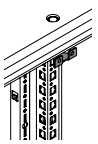	14.2	✓	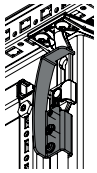	14.4	✓

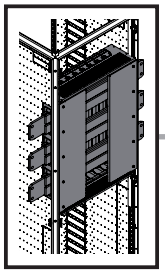

TX30

SW13

DE EN FR

15. Schutzeigenschaft Störlichtbogenklasse B
15. Protection property Arcing class B
15. Propriété de protection arc électrique de catégorie B

15.1 Rückbereich 185 mm Mitte mit Sammelschienenanreihung
15.1 Rear section, 185 mm centre with busbar baying
15.1 Zone arrière au milieu 185 mm avec juxtaposition du jeu de barres

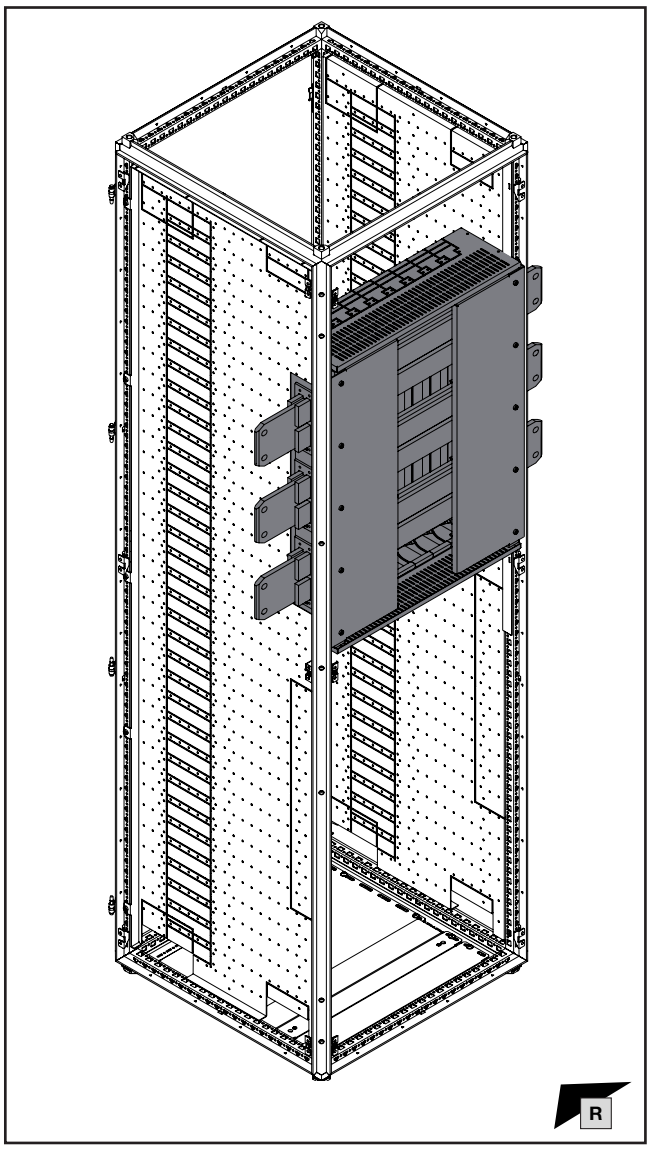

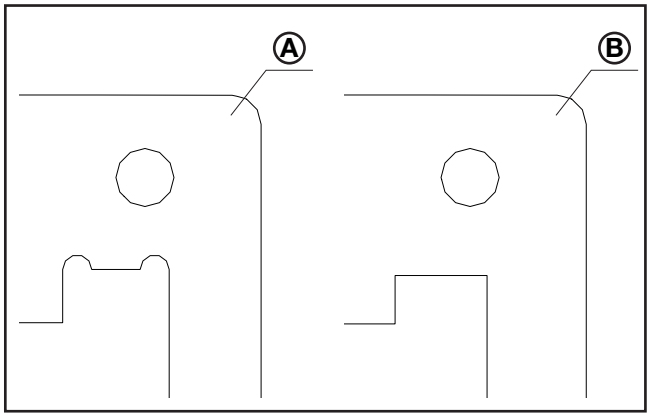

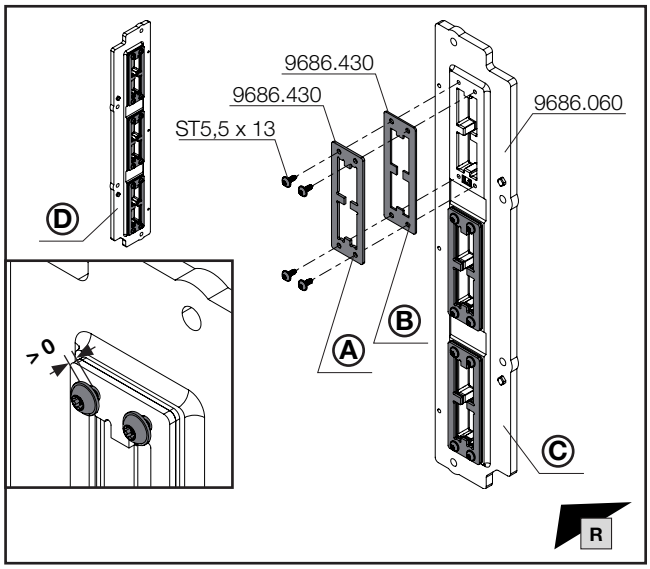

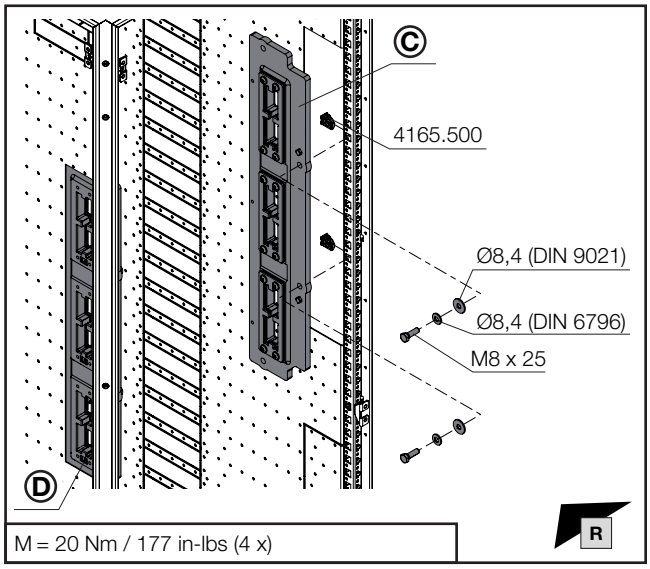

M = 20 Nm / 177 in-lbs (4 x)

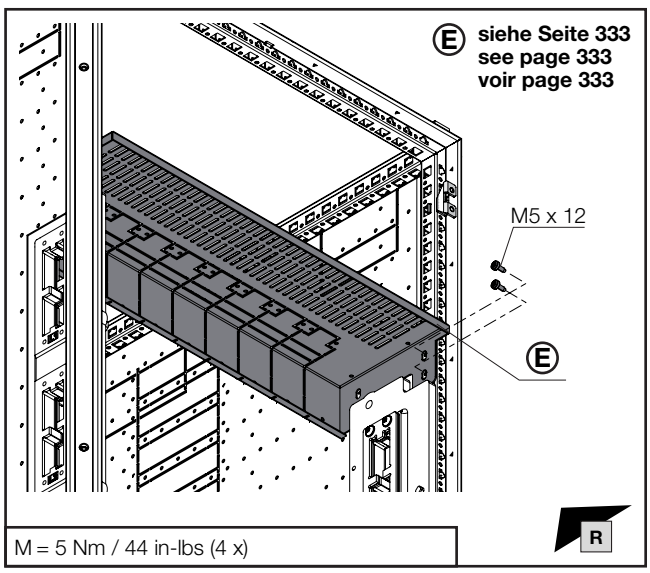

M = 5 Nm / 44 in-lbs (4 x)

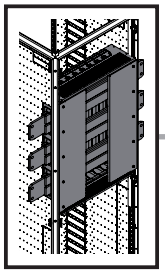

TX30

DE EN FR

15. Schutzeigenschaft Störlichtbogenklasse B
15. Protection property Arcing class B
15. Propriété de protection arc électrique de catégorie B

15.1 Rückbereich 185 mm Mitte mit Sammelschienenanreihung
15.1 Rear section, 185 mm centre with busbar baying
15.1 Zone arrière au milieu 185 mm avec juxtaposition du jeu de barres

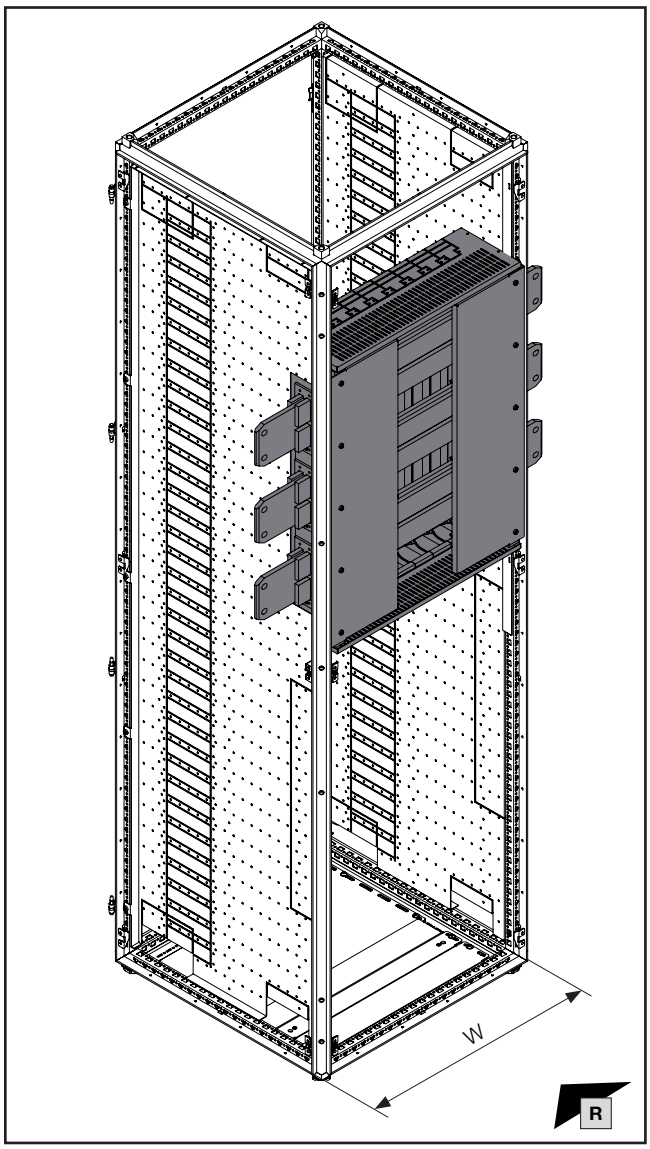

Schrankbreite Enclosure width Largeur d'armoire **W** mm	Ⓔ Best.-Nr. Model No. Référence
600	**9684.960**
800	**9684.980**
1000	**9684.900**
1200	**9684.920**

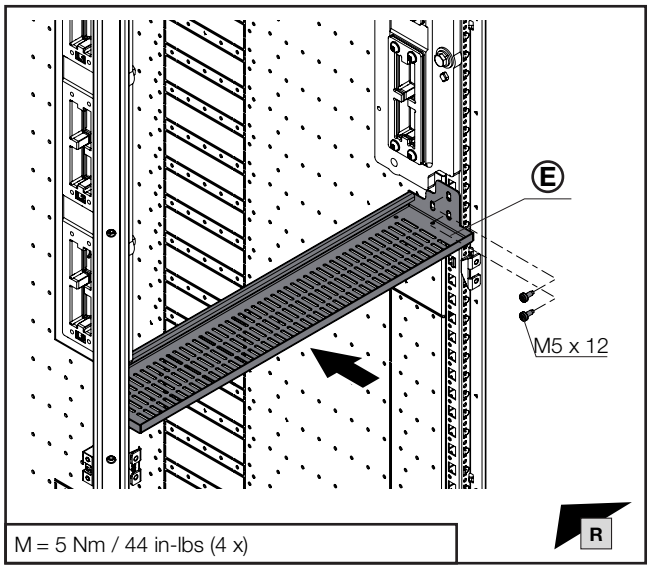

M = 5 Nm / 44 in-lbs (4 x)

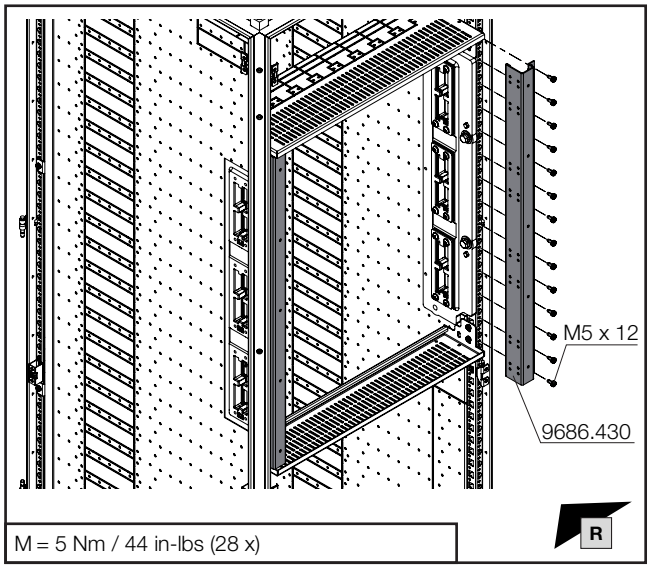

M = 5 Nm / 44 in-lbs (28 x)

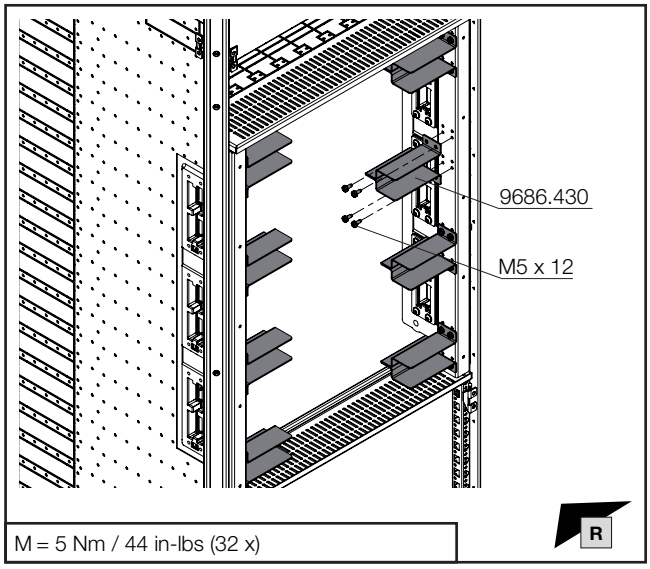

M = 5 Nm / 44 in-lbs (32 x)

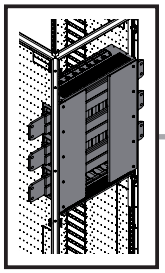

TX30

SW16
SW17

DE EN FR

15. Schutzeigenschaft Störlichtbogenklasse B
15. Protection property Arcing class B
15. Propriété de protection arc électrique de catégorie B

15.1 Rückbereich 185 mm Mitte mit Sammelschienenanreihung
15.1 Rear section, 185 mm centre with busbar baying
15.1 Zone arrière au milieu 185 mm avec juxtaposition du jeu de barres

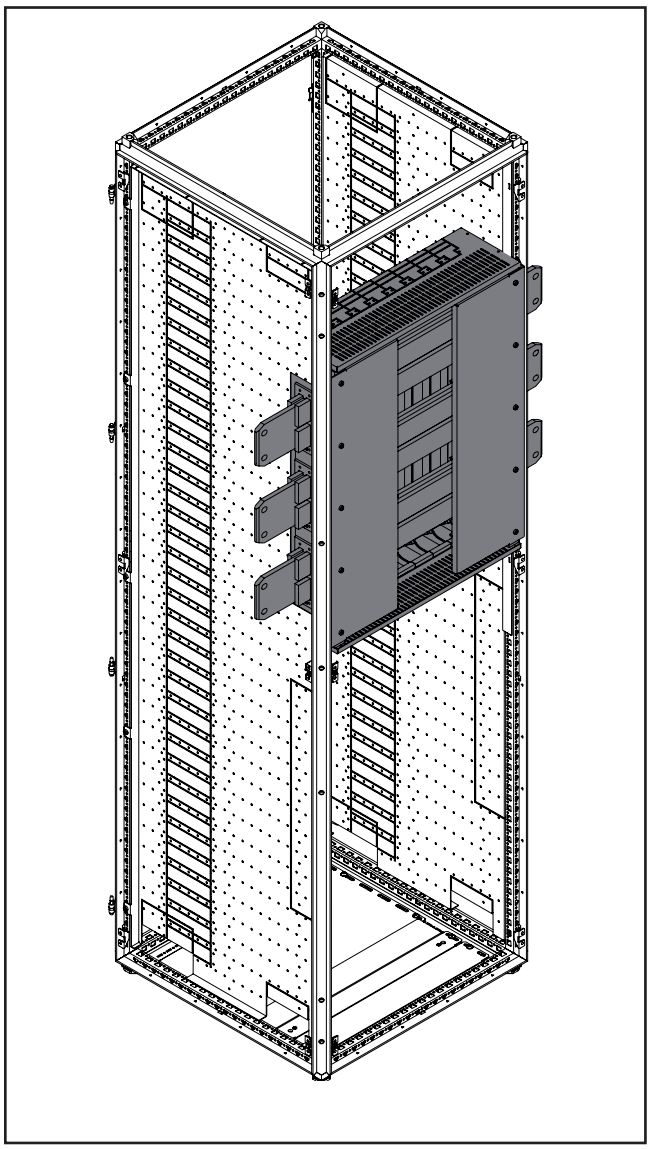

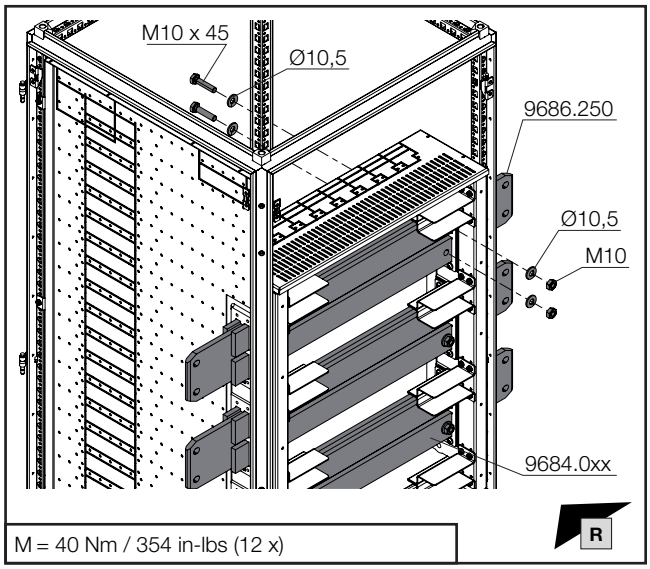

M = 40 Nm / 354 in-lbs (12 x)

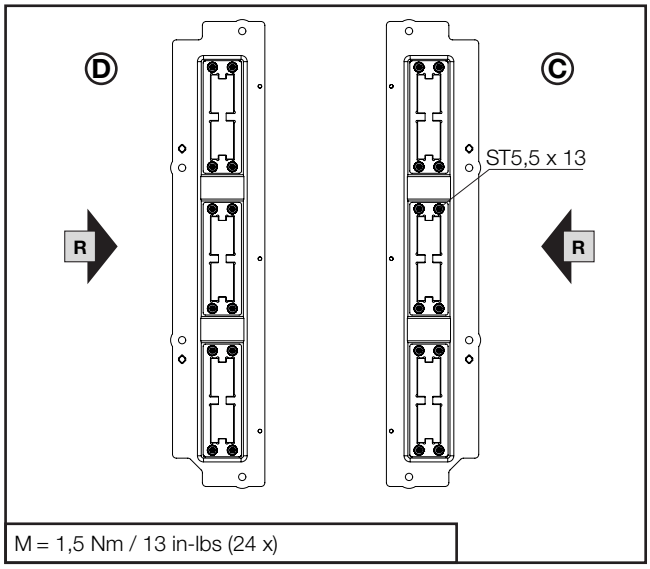

M = 1,5 Nm / 13 in-lbs (24 x)

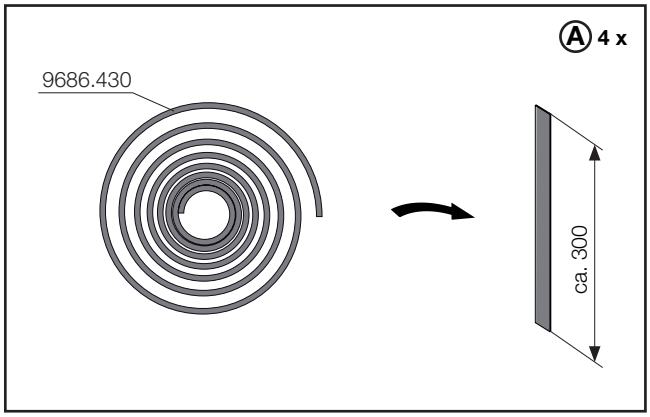

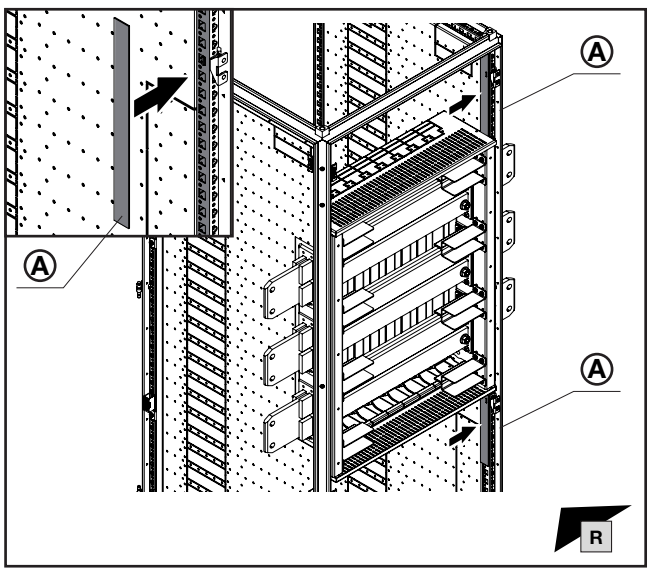

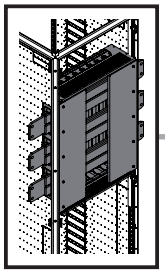

TX30

DE EN FR

15. Schutzeigenschaft Störlichtbogenklasse B
15. Protection property Arcing class B
15. Propriété de protection arc électrique de catégorie B

15.1 Rückbereich 185 mm Mitte mit Sammelschienenanreihung
15.1 Rear section, 185 mm centre with busbar baying
15.1 Zone arrière au milieu 185 mm avec juxtaposition du jeu de barres

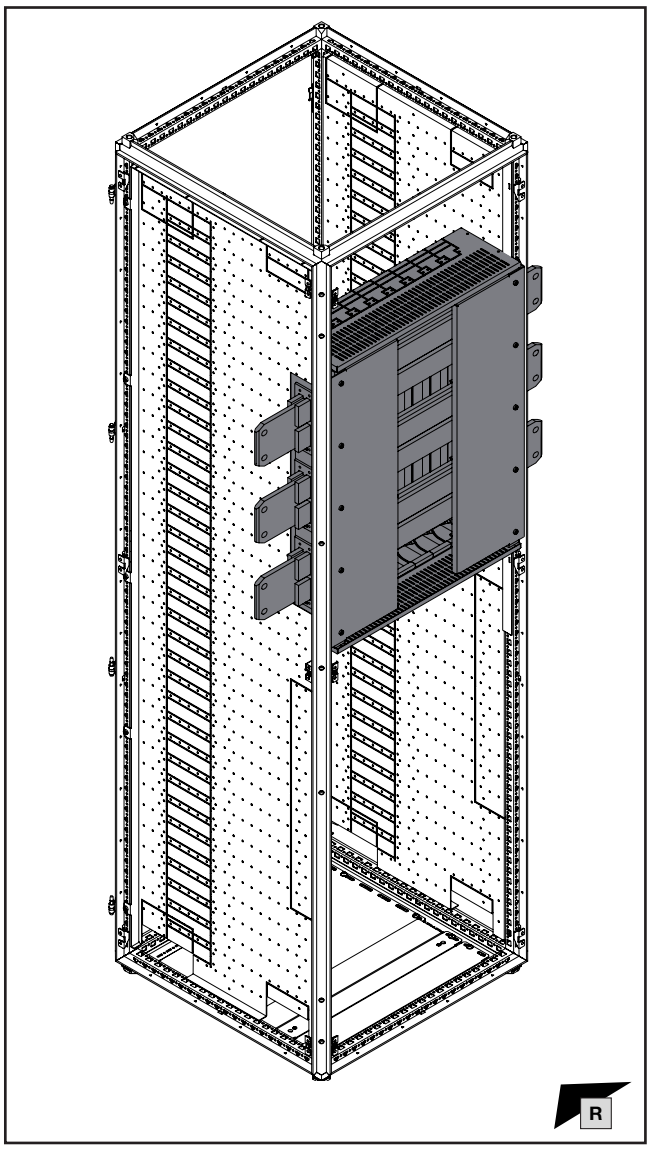

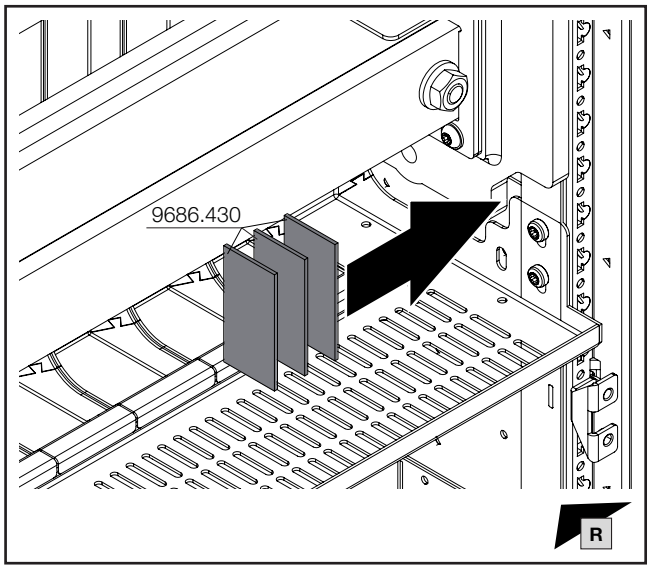

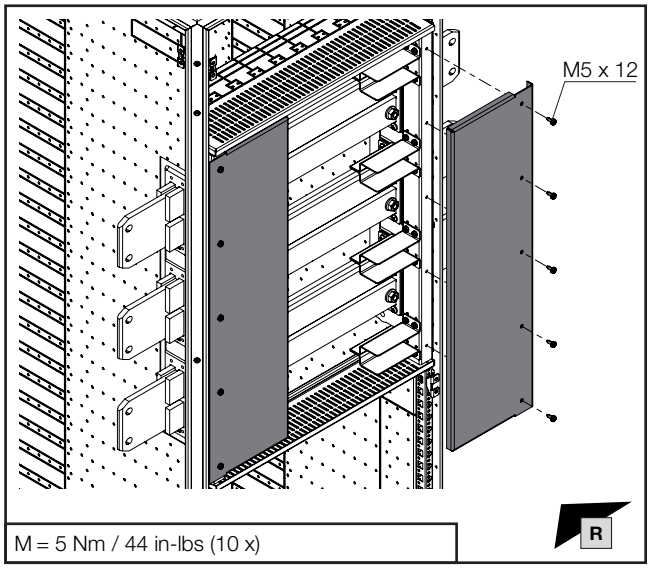

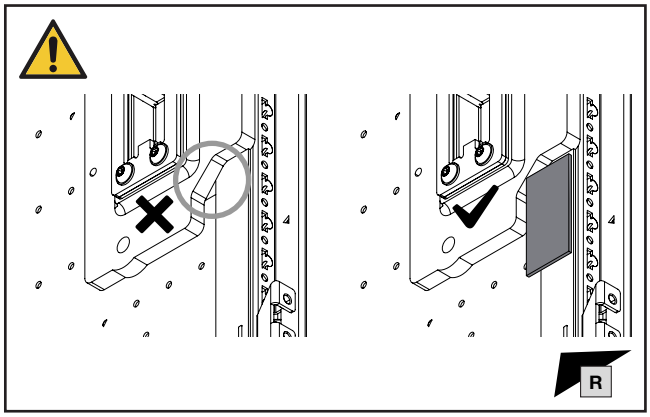

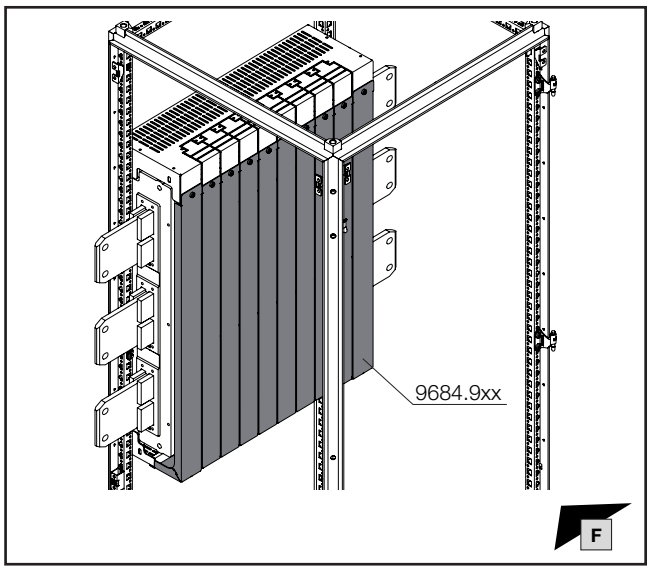

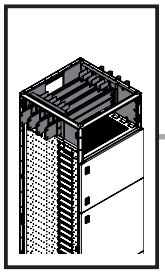

15. Schutzeigenschaft Störlichtbogenklasse B
15. Protection property Arcing class B
15. Propriété de protection arc électrique de catégorie B

15.2 Dachbereich 4-polig mit Sammelschienenanreihung – Schranktiefe 600 mm
15.2 Roof section, 4-pole with busbar baying – enclosure depth 600 mm
15.2 Zone toit tétrapolaire avec juxtaposition du jeu de barres – armoire de profondeur 600 mm

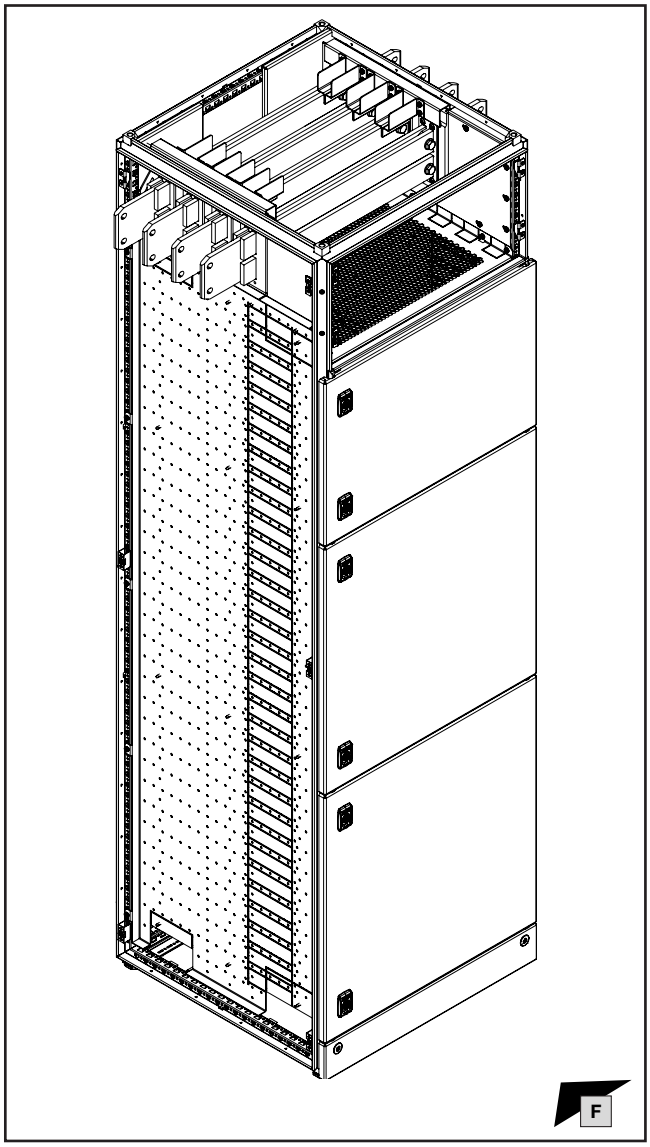

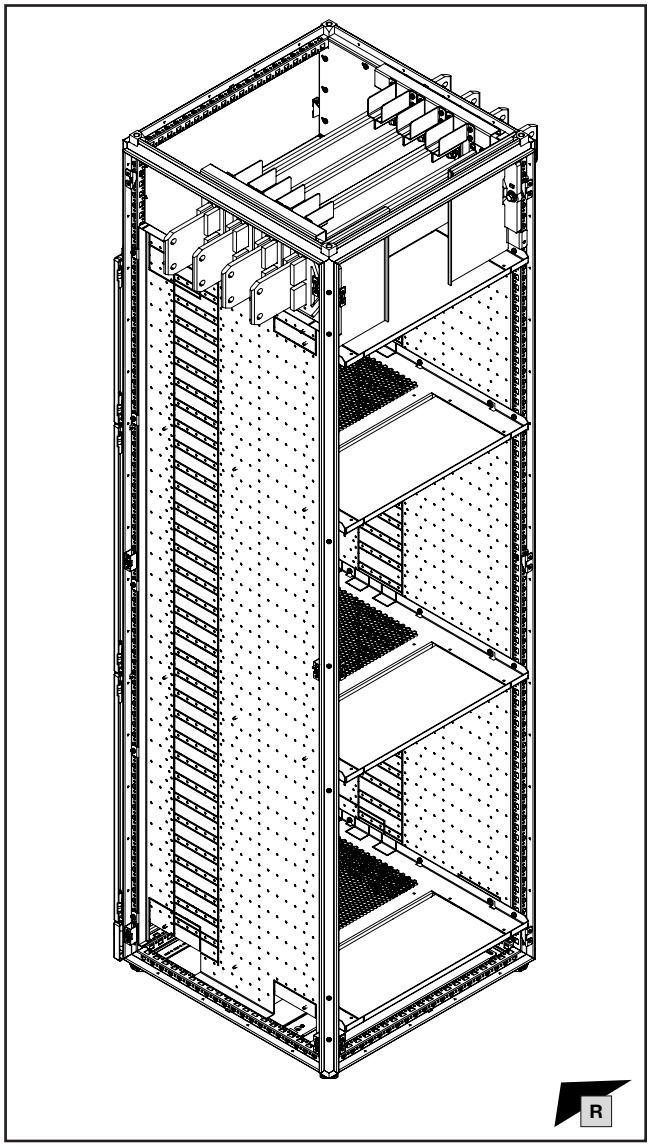

Hinweis / Note / Remarque

Schutzeigenschaft Störlichtbogenklasse B nur erfüllt bei zusätzlich vollständiger Ausführung Störlichtbogenklasse A entsprechend Kapitel 14:

Protection property, arcing class B is only met where arcing class A is additionally met in full, as described in chapter 14:

Catégorie de défaut d'arc B uniquement satisfaite avec la version complète supplémentaire catégorie de défaut d'arc A selon la section 14 :

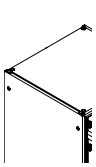	14.1 ✓	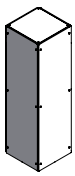	14.3 ✓
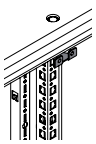	14.2 ✓	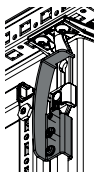	14.4 ✓

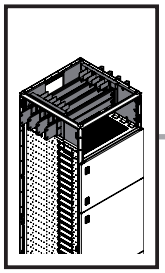

TX30

SW13

DE EN FR

15. Schutzeigenschaft Störlichtbogenklasse B
15. Protection property Arcing class B
15. Propriété de protection arc électrique de catégorie B

15.2 Dachbereich 4-polig mit Sammelschienenanreihung – Schranktiefe 600 mm
15.2 Roof section, 4-pole with busbar baying – enclosure depth 600 mm
15.2 Zone toit tétrapolaire avec juxtaposition du jeu de barres – armoire de profondeur 600 mm

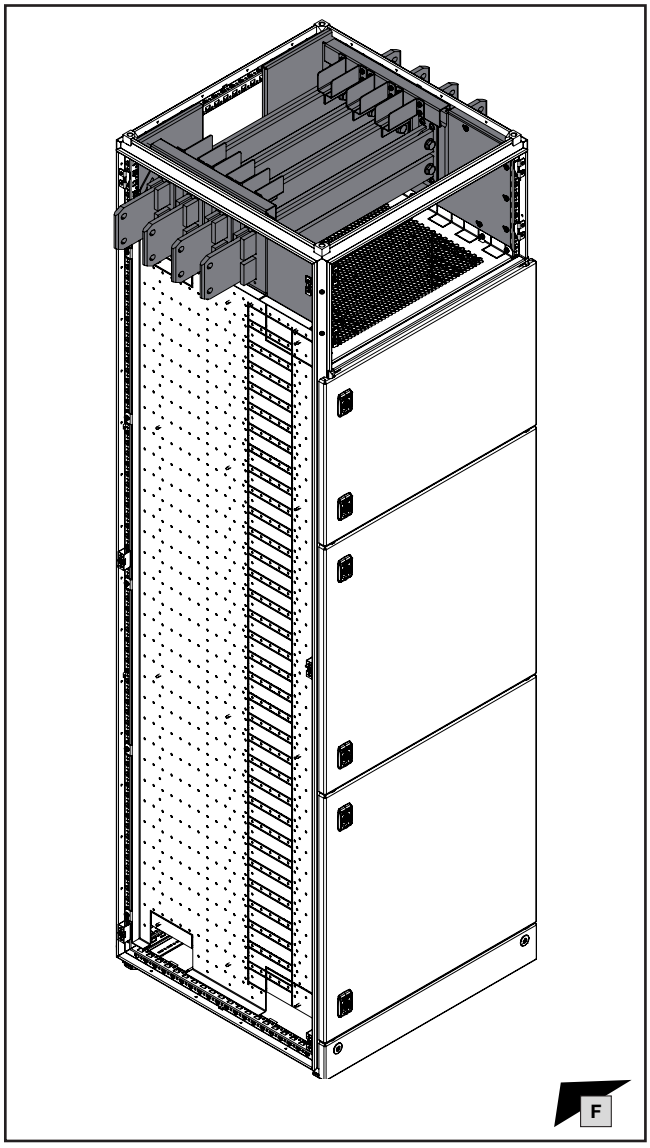

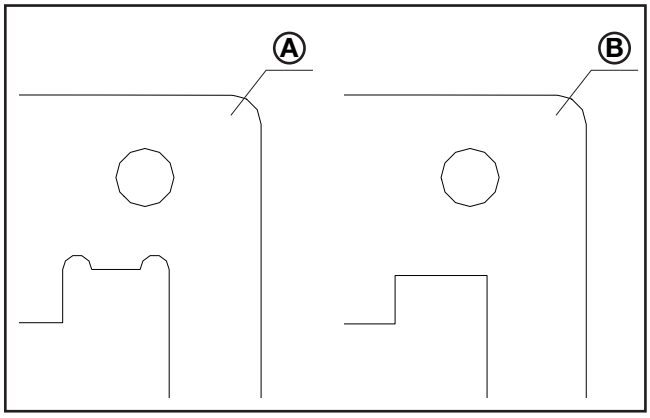

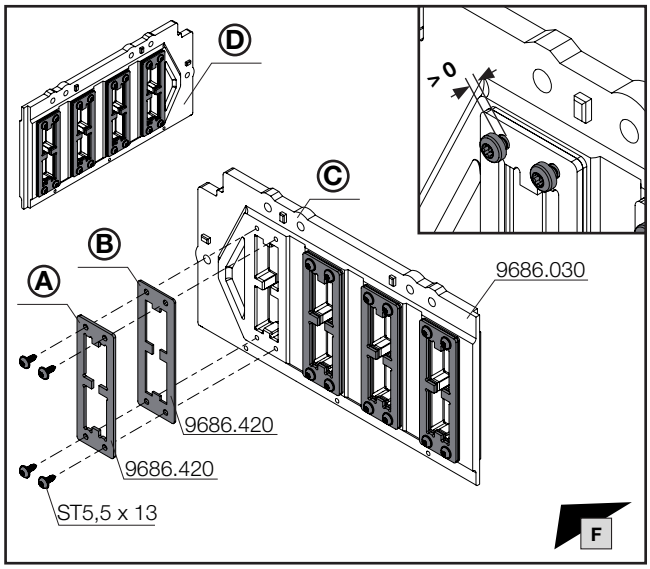

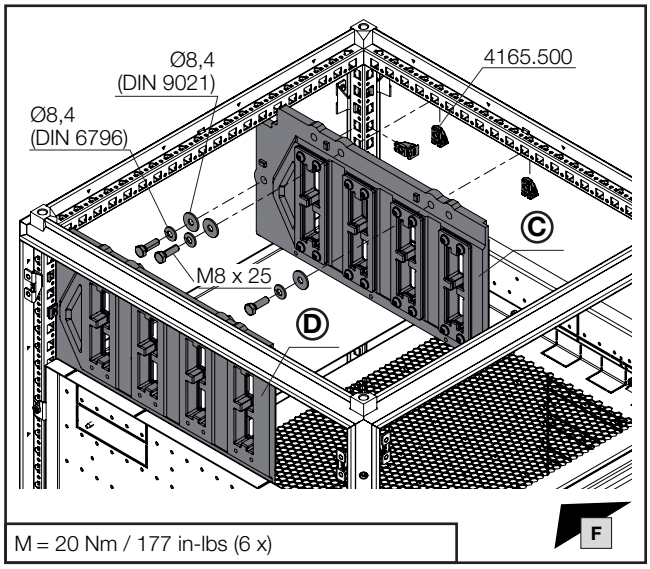

M = 20 Nm / 177 in-lbs (6 x)

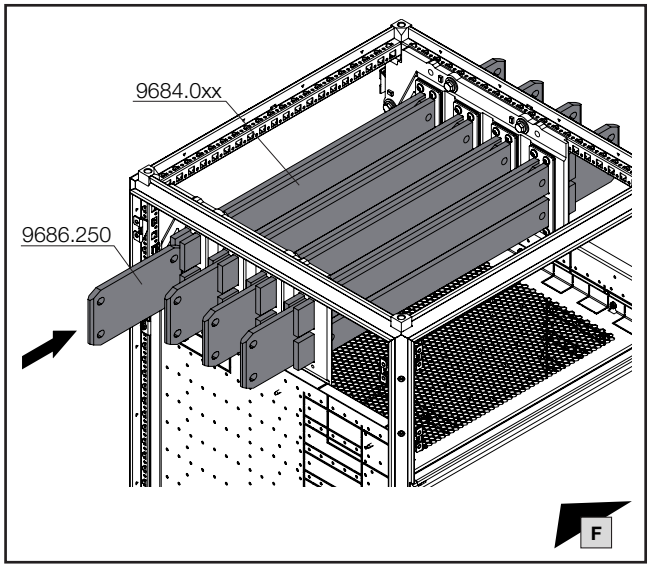

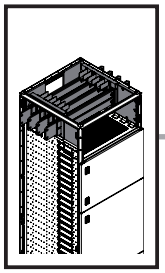

TX30

SW16
SW17

DE EN FR

15. Schutzeigenschaft Störlichtbogenklasse B
15. Protection property Arcing class B
15. Propriété de protection arc électrique de catégorie B

15.2 Dachbereich 4-polig mit Sammelschienenanreihung – Schranktiefe 600 mm
15.2 Roof section, 4-pole with busbar baying – enclosure depth 600 mm
15.2 Zone toit tétrapolaire avec juxtaposition du jeu de barres – armoire de profondeur 600 mm

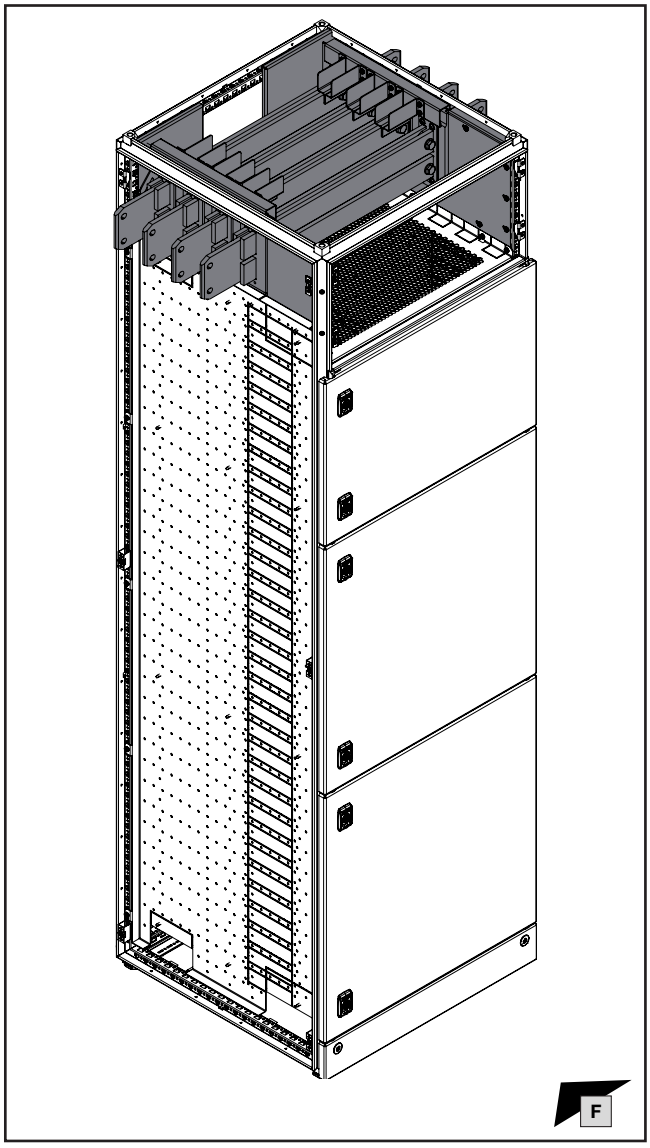

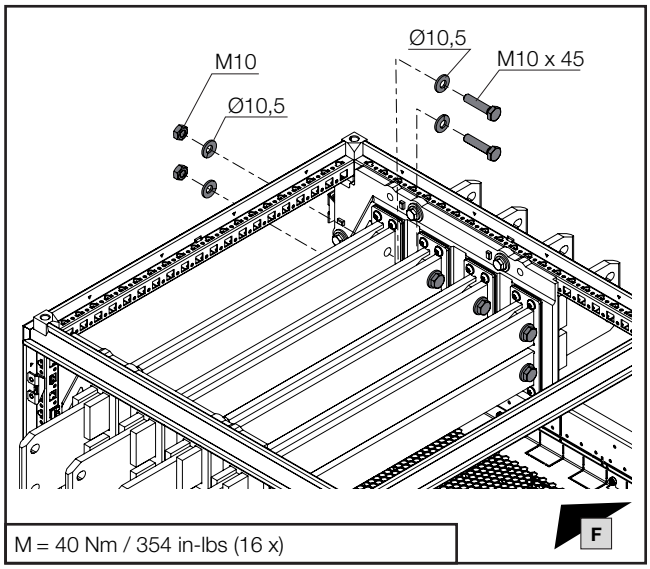

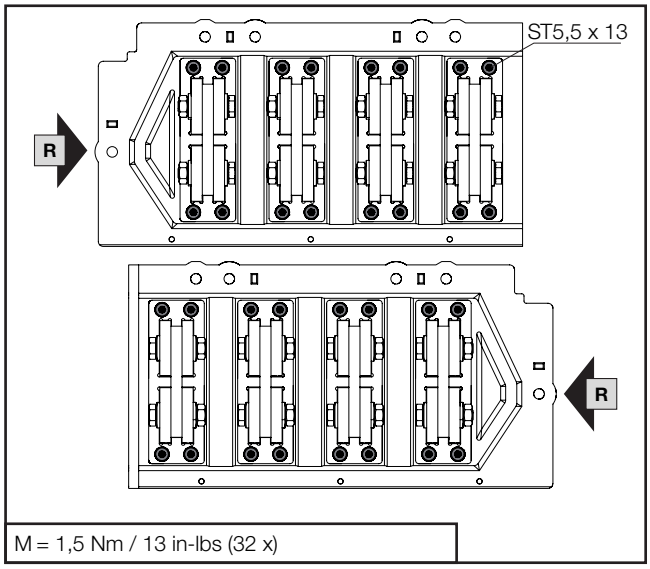

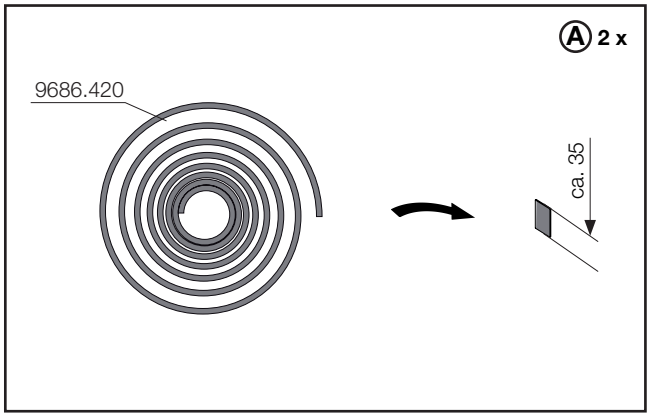

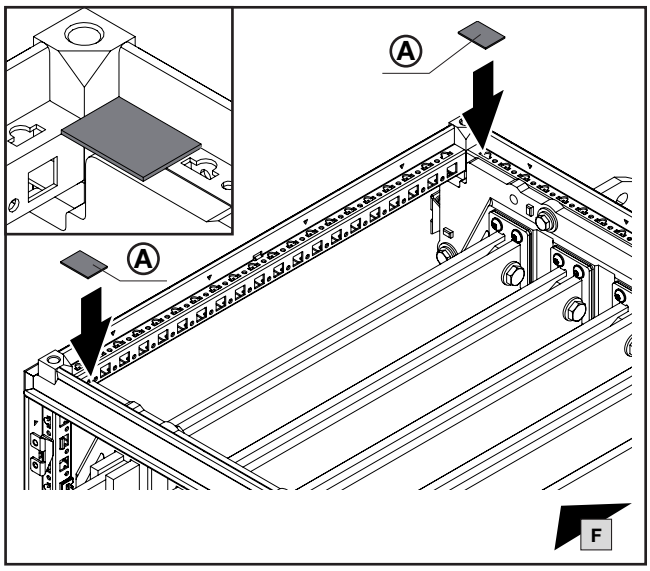

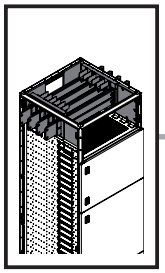

TX30

DE EN FR

15. Schutzeigenschaft Störlichtbogenklasse B
15. Protection property Arcing class B
15. Propriété de protection arc électrique de catégorie B

15.2 Dachbereich 4-polig mit Sammelschienenanreihung – Schranktiefe 600 mm
15.2 Roof section, 4-pole with busbar baying – enclosure depth 600 mm
15.2 Zone toit tétrapolaire avec juxtaposition du jeu de barres – armoire de profondeur 600 mm

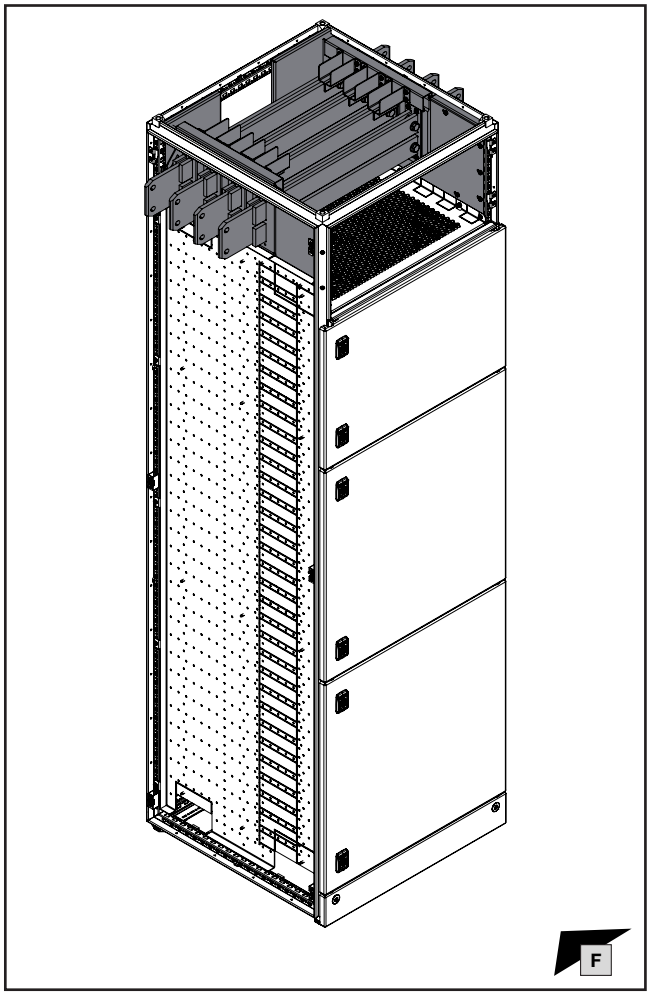

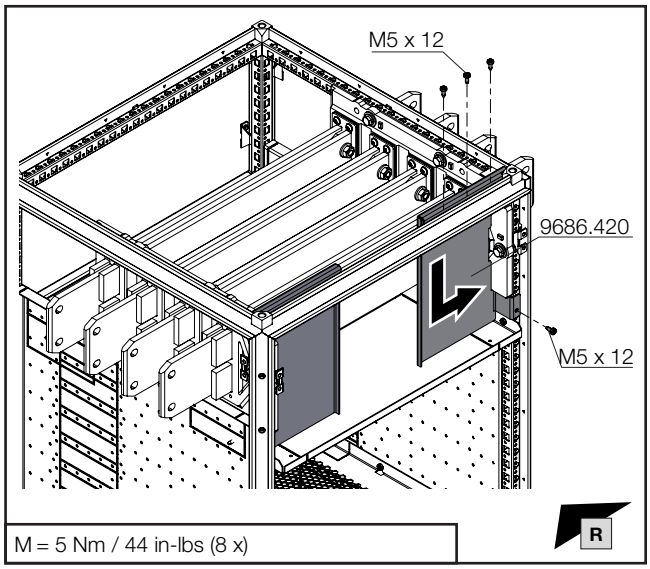

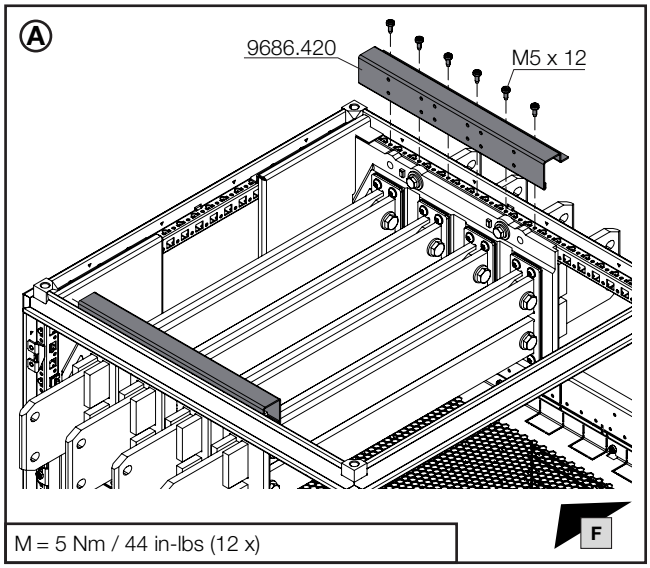

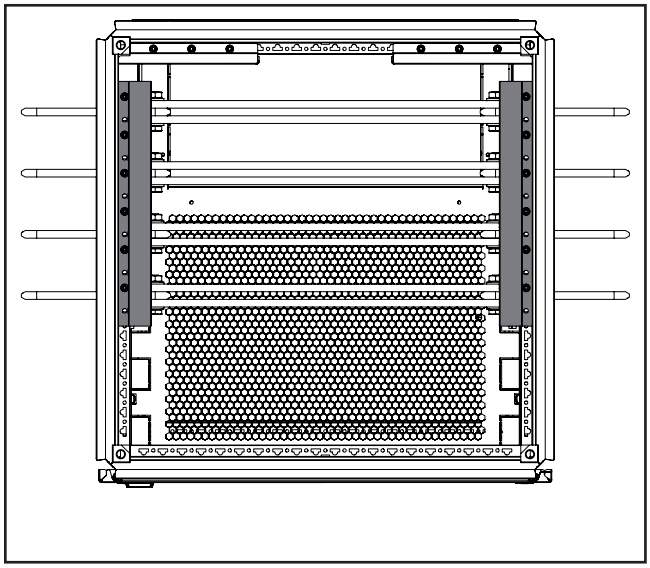

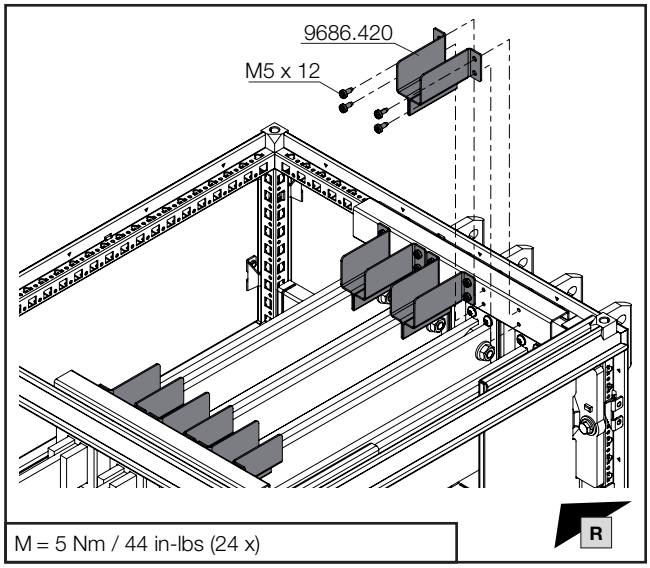

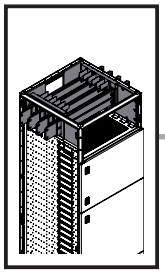

TX30

DE EN FR

15. Schutzeigenschaft Störlichtbogenklasse B
15. Protection property Arcing class B
15. Propriété de protection arc électrique de catégorie B

15.2 Dachbereich 4-polig mit Sammelschienenanreihung – Schranktiefe 600 mm
15.2 Roof section, 4-pole with busbar baying – enclosure depth 600 mm
15.2 Zone toit tétrapolaire avec juxtaposition du jeu de barres – armoire de profondeur 600 mm

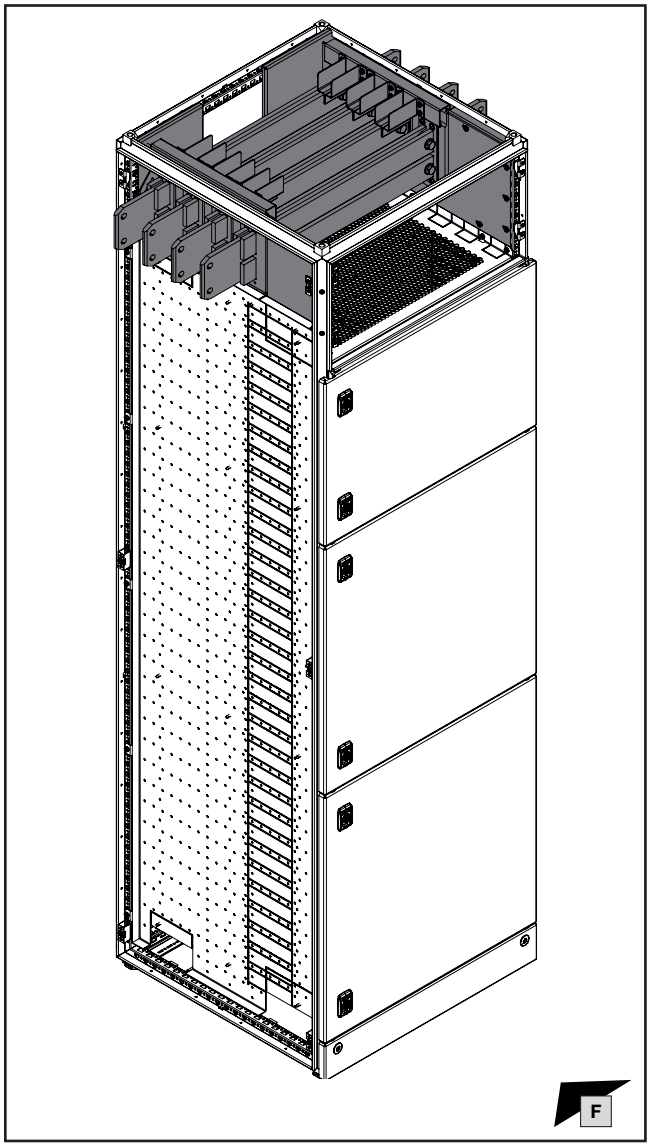

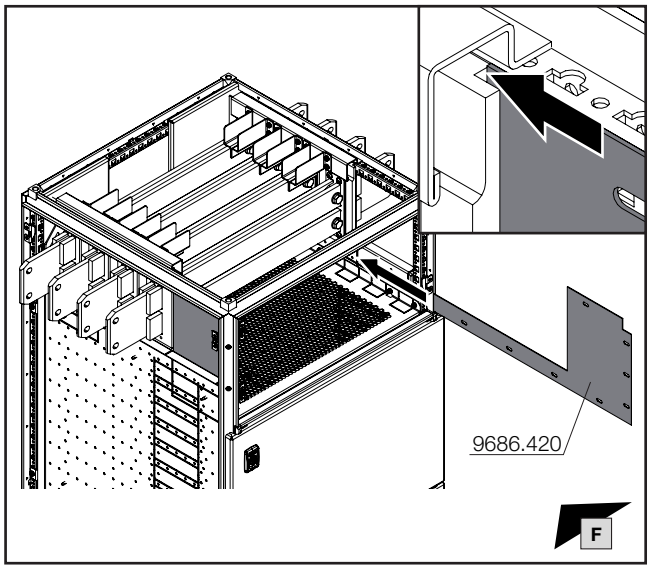

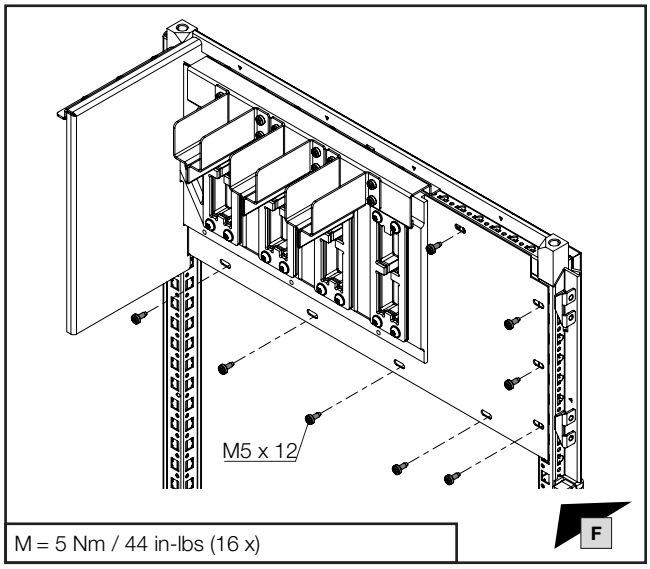

M = 5 Nm / 44 in-lbs (16 x)

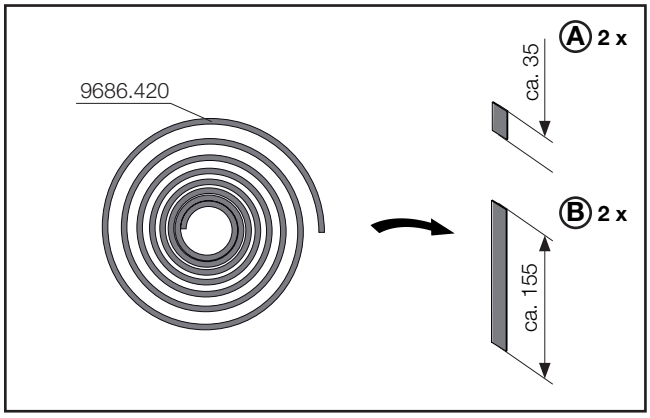

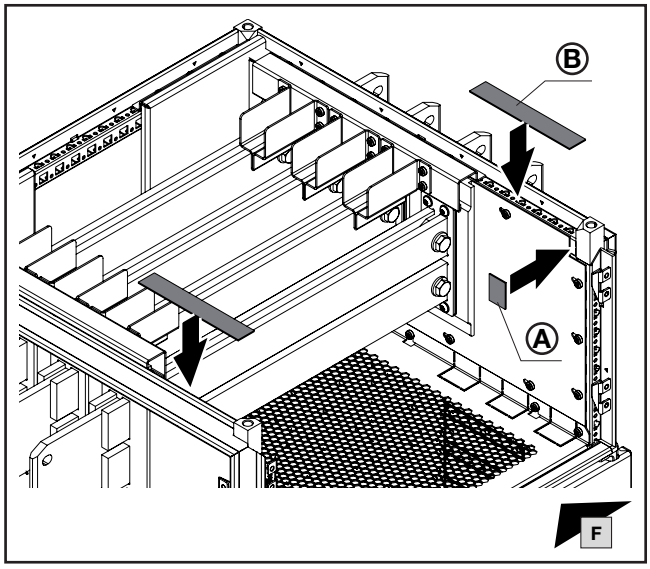

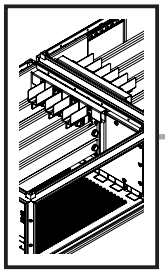

TX30

DE EN FR

15. Schutzeigenschaft Störlichtbogenklasse B
15. Protection property Arcing class B
15. Propriété de protection arc électrique de catégorie B

15.3 Nachträgliche Montage von Längsverbindern/Schrankanreihung vor Ort
15.3 Subsequent fitting of longitudinal connectors/enclosure baying on site
15.3 Montage ultérieur des éléments de jonction longitudinaux / juxtaposition d'armoires sur site

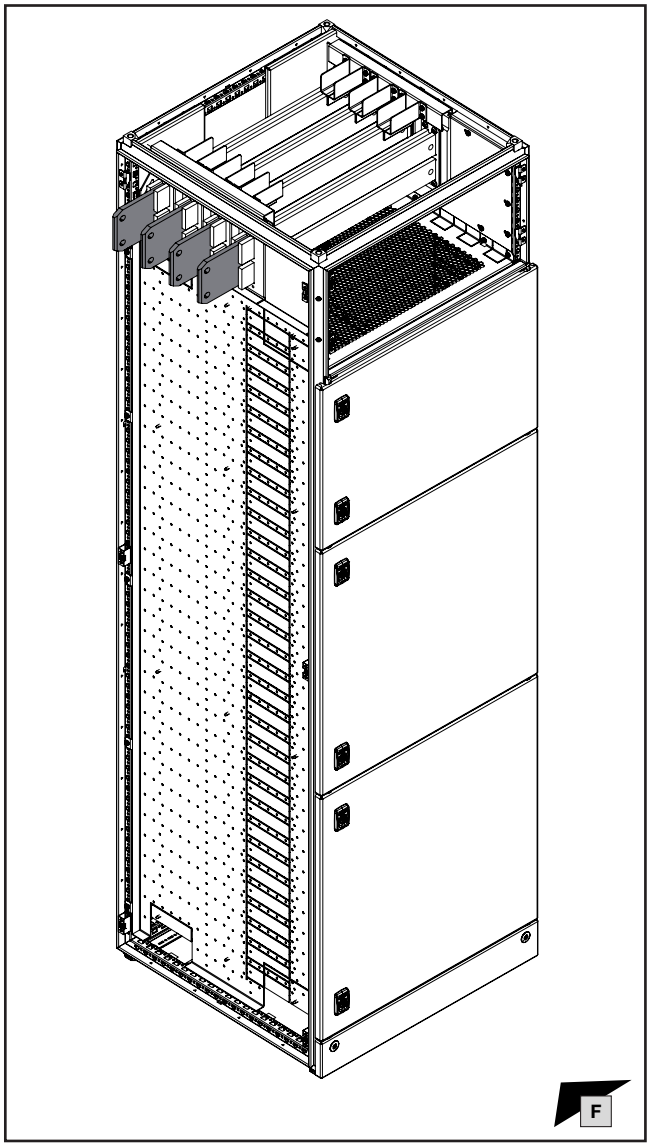

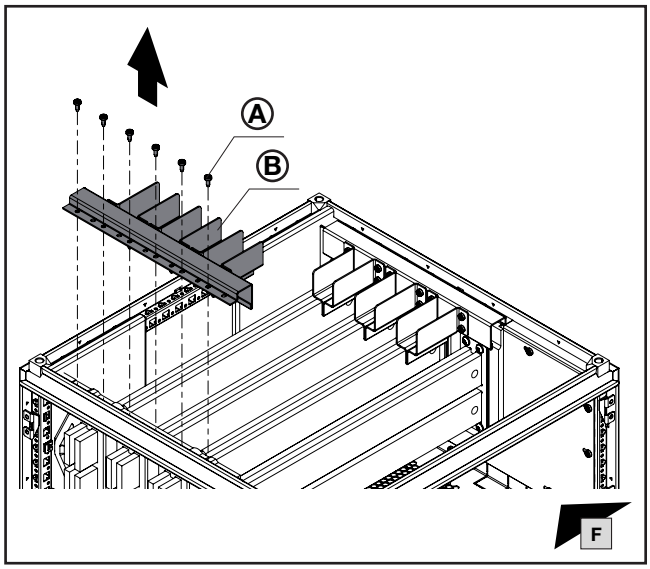

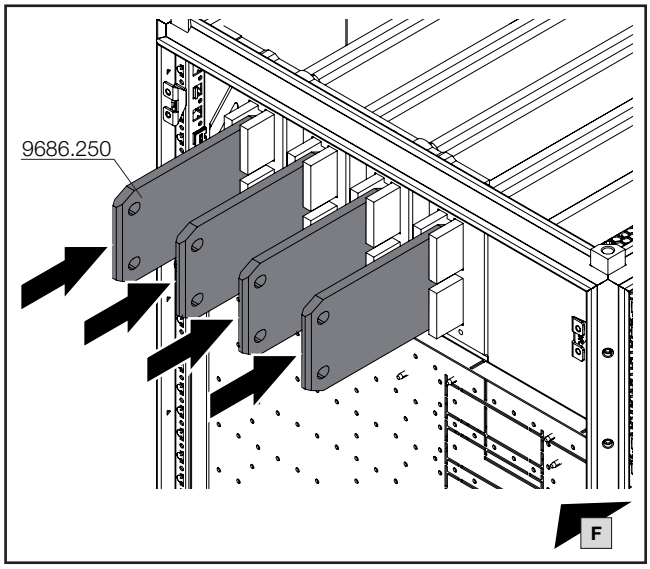

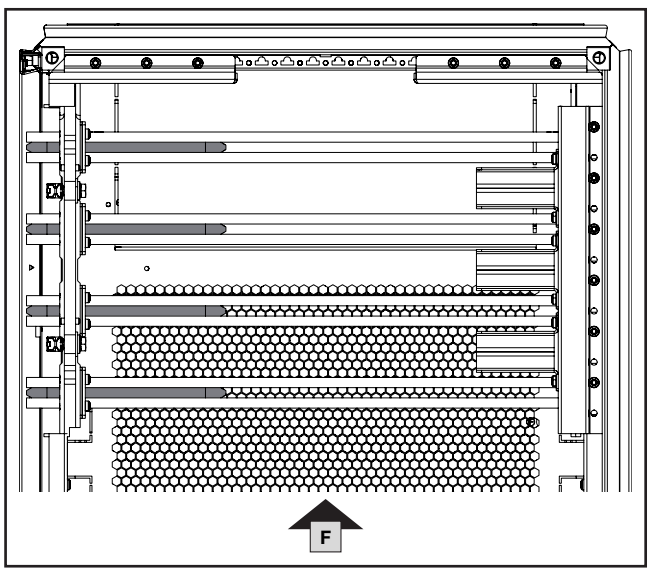

Hinweis / Note / Remarque

Sammelschienen müssen vor dem Transport gesichert werden!

Busbars must be secured before transport!

Les jeux de barres doivent être fixés avant le transport !

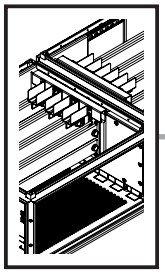

SW16
SW17

DE EN FR

15. Schutzeigenschaft Störlichtbogenklasse B
15. Protection property Arcing class B
15. Propriété de protection arc électrique de catégorie B

15.3 Nachträgliche Montage von Längsverbindern/Schrankanreihung vor Ort
15.3 Subsequent fitting of longitudinal connectors/enclosure baying on site
15.3 Montage ultérieur des éléments de jonction longitudinaux / juxtaposition d'armoires sur site

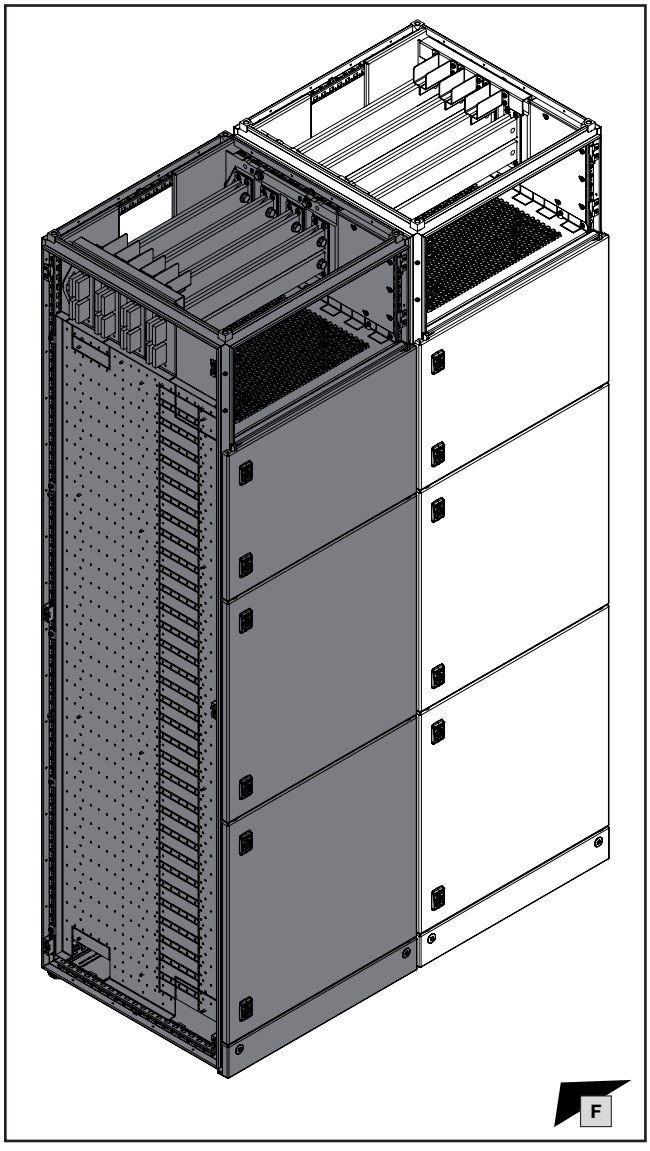

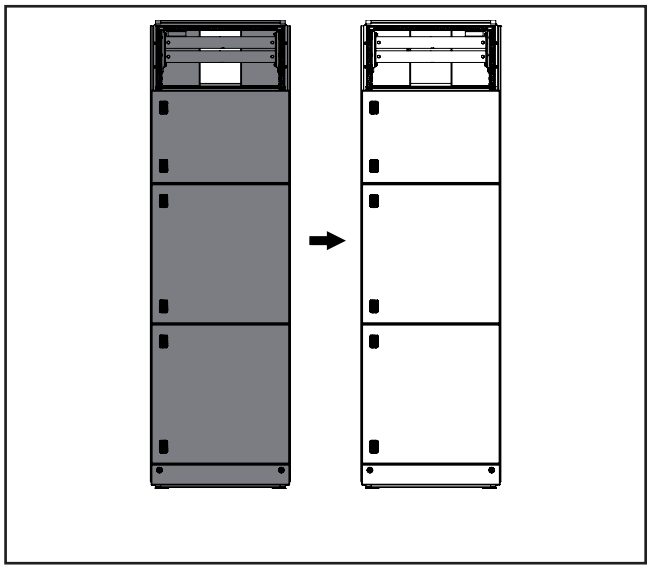

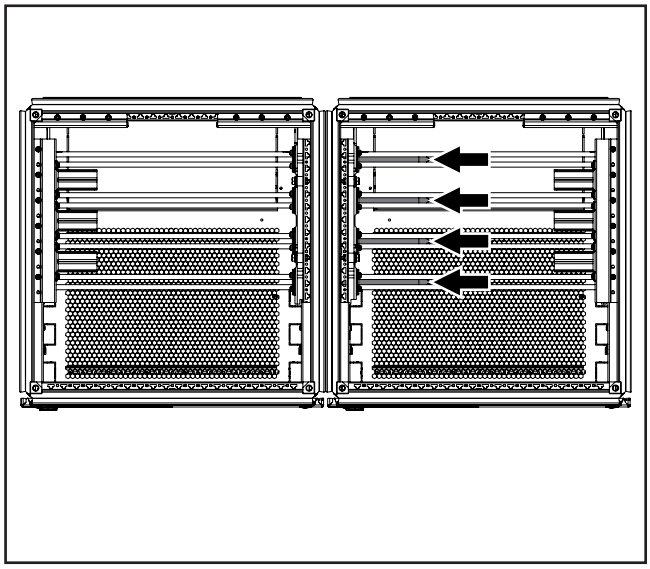

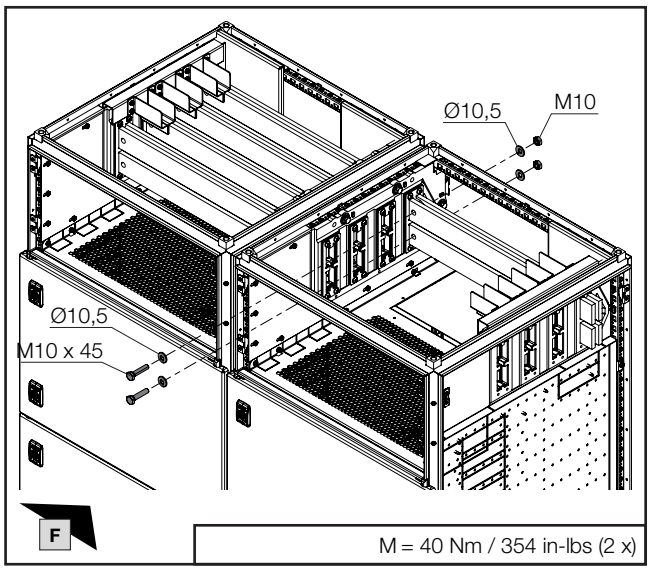

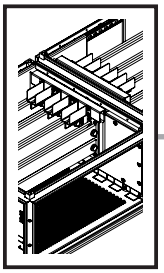

TX30

SW16
SW17

DE EN FR

15. Schutzeigenschaft Störlichtbogenklasse B
15. Protection property Arcing class B
15. Propriété de protection arc électrique de catégorie B

15.3 Nachträgliche Montage von Längsverbindern/Schrankanreihung vor Ort
15.3 Subsequent fitting of longitudinal connectors/enclosure baying on site
15.3 Montage ultérieur des éléments de jonction longitudinaux / juxtaposition d'armoires sur site

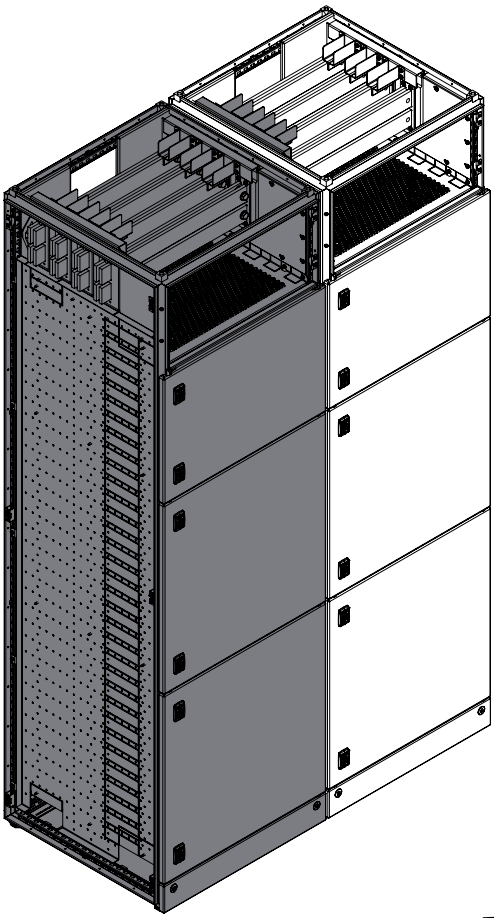

F

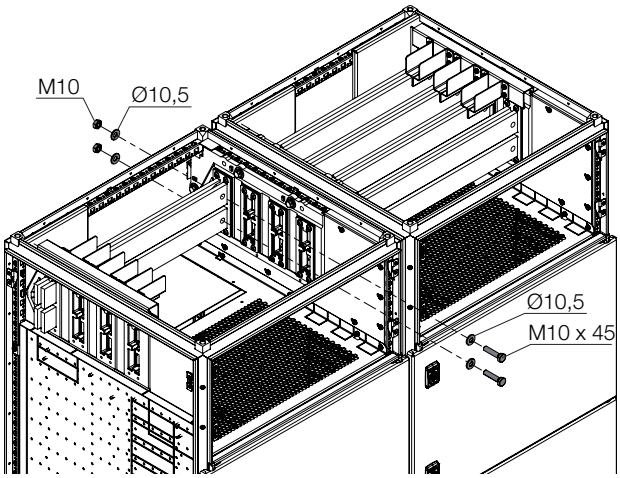

M = 40 Nm / 354 in-lbs (2 x)

F

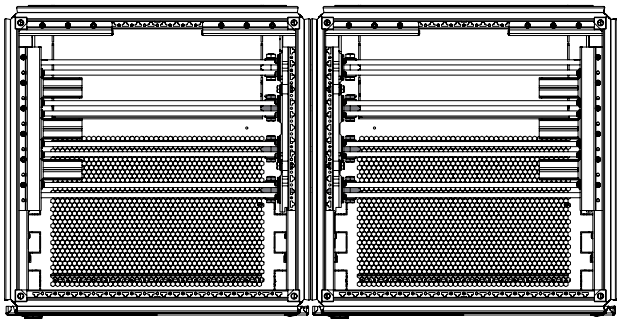

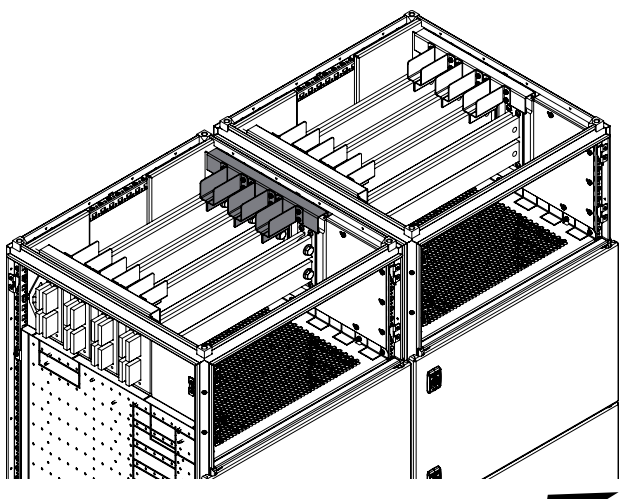

M = 5 Nm / 44 in-lbs (12 x)

F

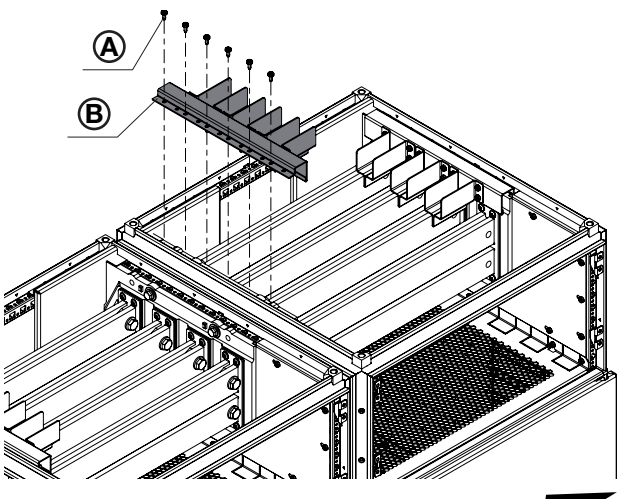

M = 5 Nm / 44 in-lbs (6 x)

F

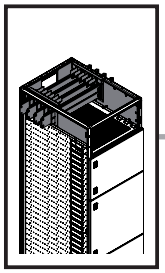

TX30

DE EN FR

15. Schutzeigenschaft Störlichtbogenklasse B
15. Protection property Arcing class B
15. Propriété de protection arc électrique de catégorie B

15.4 Besonderheit Dachbereich – Schranktiefe 800 mm
15.4 Special feature of roof section – enclosure depth 800 mm
15.4 Particularité zone toit – armoire de profondeur 800 mm

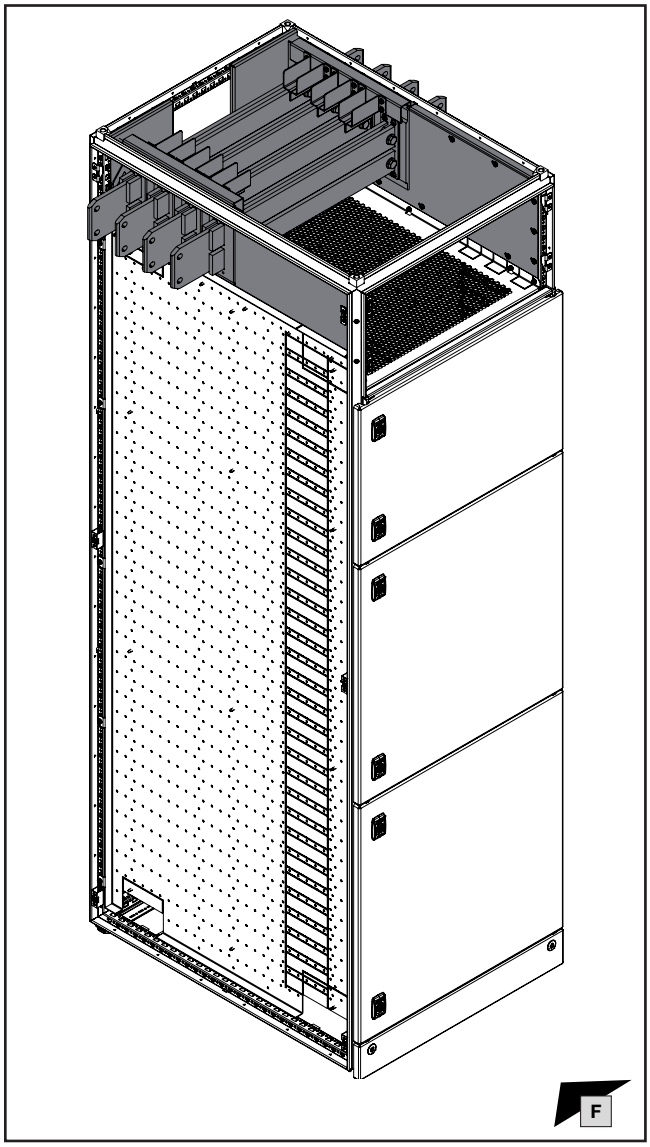

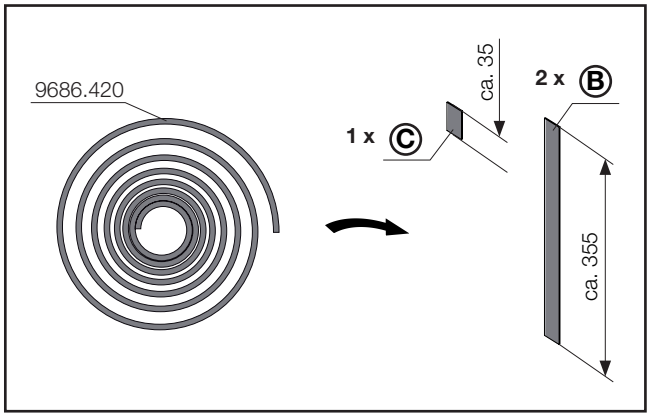

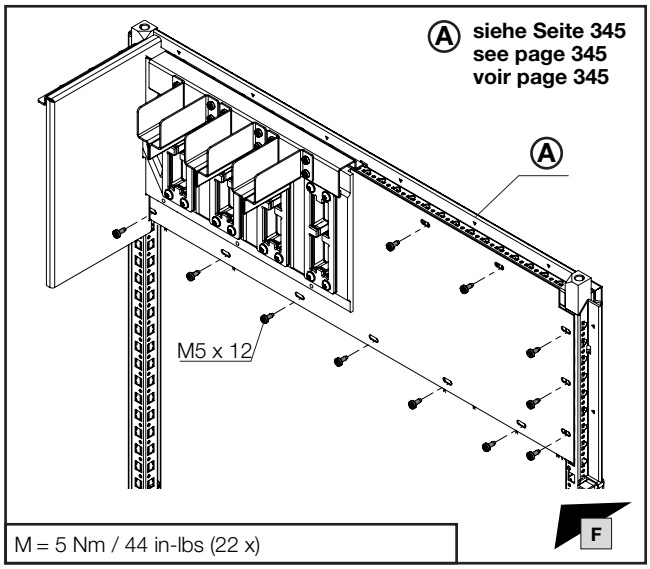

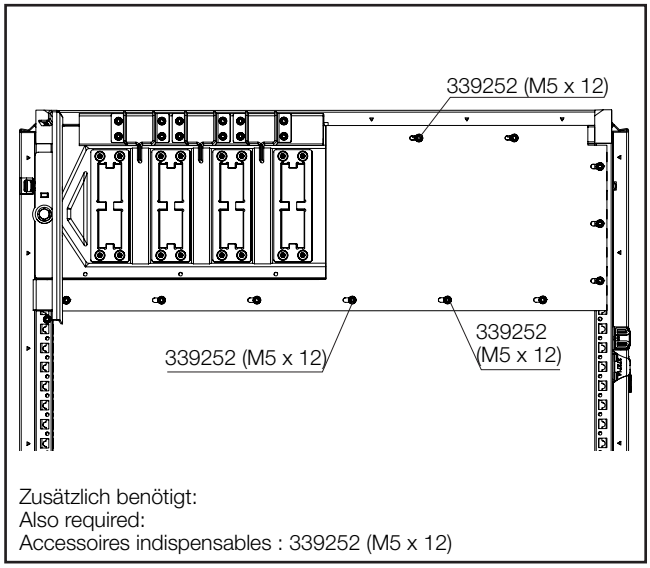

Zusätzlich benötigt:
Also required:
Accessoires indispensables : 339252 (M5 x 12)

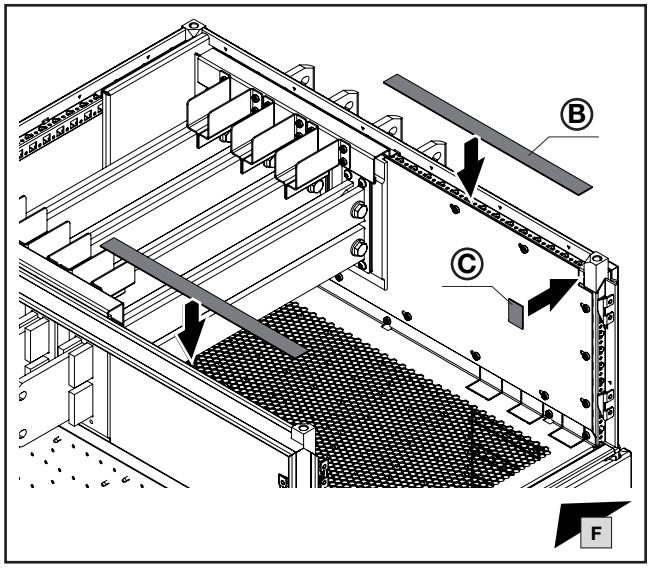

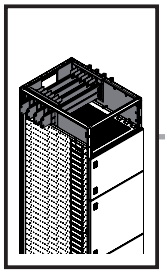

15. Schutzeigenschaft Störlichtbogenklasse B
15. Protection property Arcing class B
15. Propriété de protection arc électrique de catégorie B

15.4 Besonderheit Dachbereich – Schranktiefe 800 mm
15.4 Special feature of roof section – enclosure depth 800 mm
15.4 Particularité zone toit – armoire de profondeur 800 mm

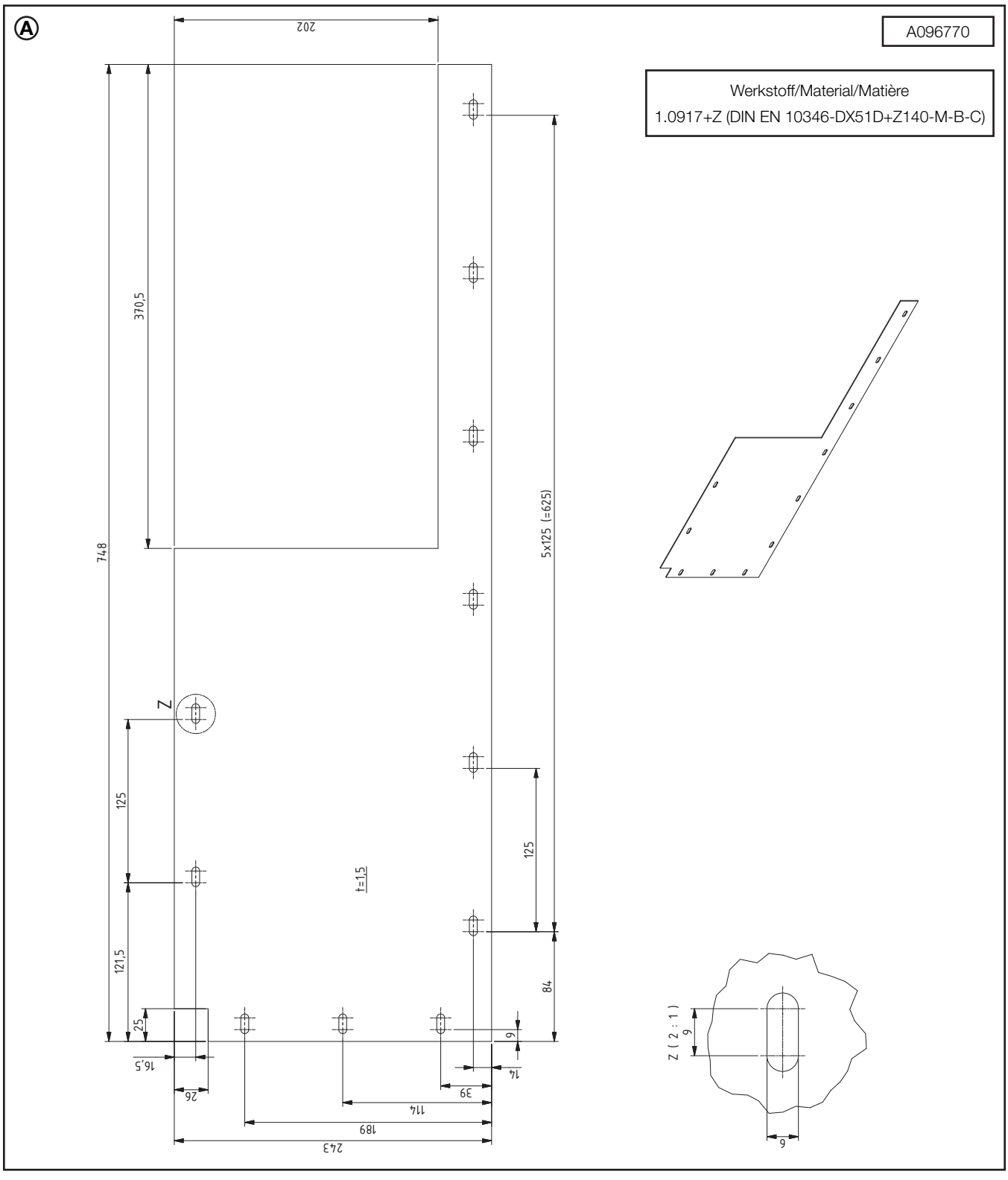

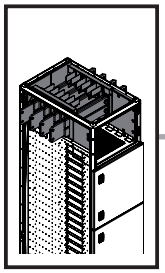

mm

TX30

DE EN FR

15. Schutzeigenschaft Störlichtbogenklasse B
15. Protection property Arcing class B
15. Propriété de protection arc électrique de catégorie B

15.5 Besonderheit Dachbereich – Schrankbreite 400 mm
15.5 Special feature of roof section – enclosure width 400 mm
15.5 Particularité zone toit – armoire de largeur 400 mm

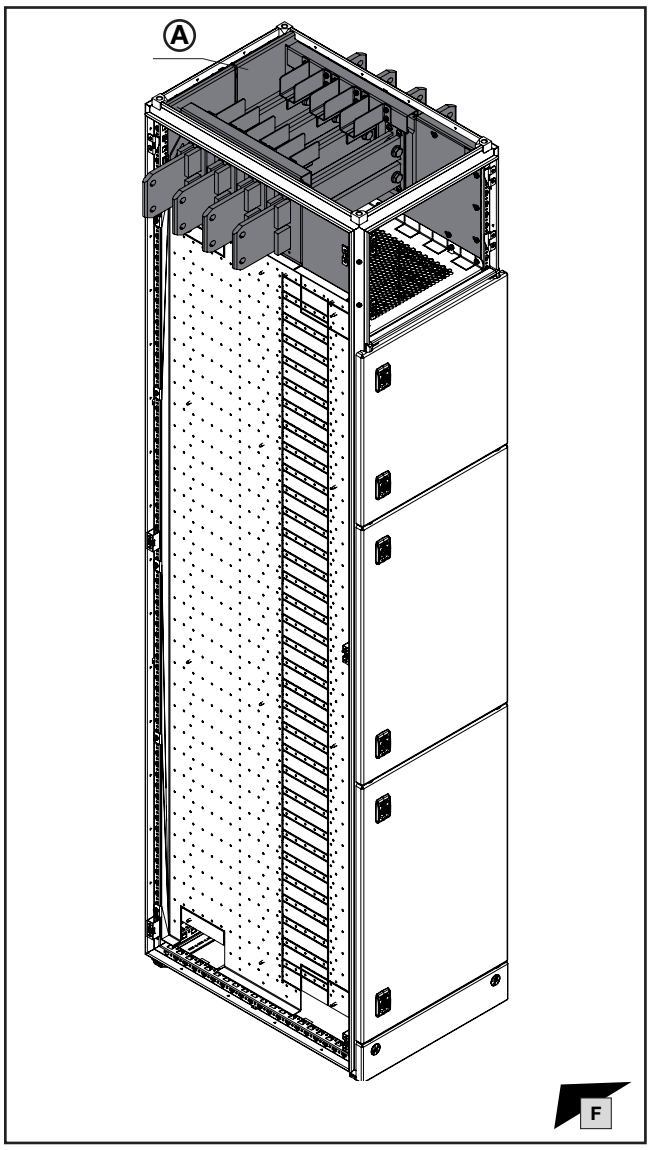

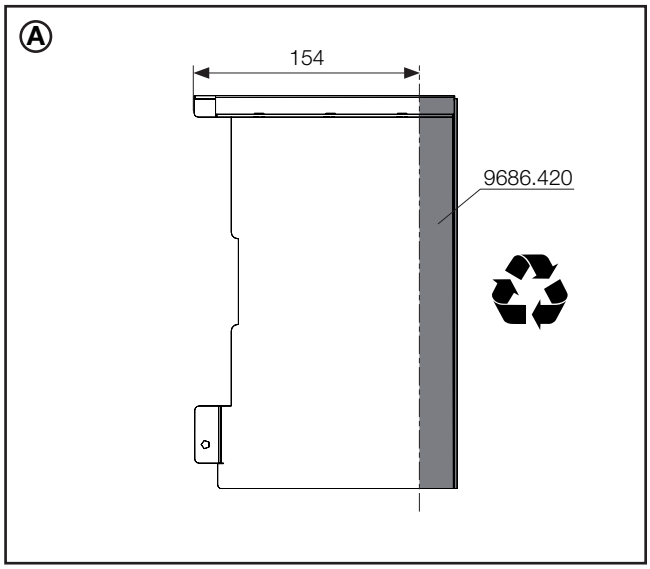

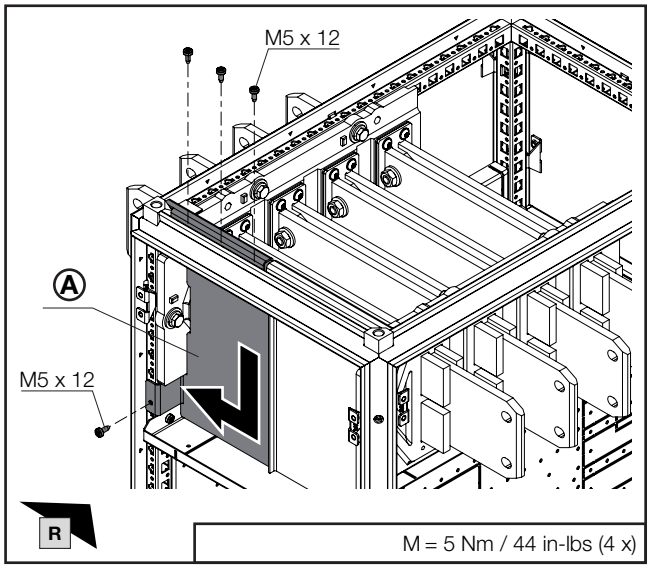

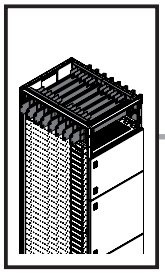

TX30

DE EN FR

15. Schutzeigenschaft Störlichtbogenklasse B
15. Protection property Arcing class B
15. Propriété de protection arc électrique de catégorie B

15.6 Besonderheiten Dachbereich 6300 A
15.6 Special features of roof section 6300 A
15.6 Particularités zone toit 6300 A

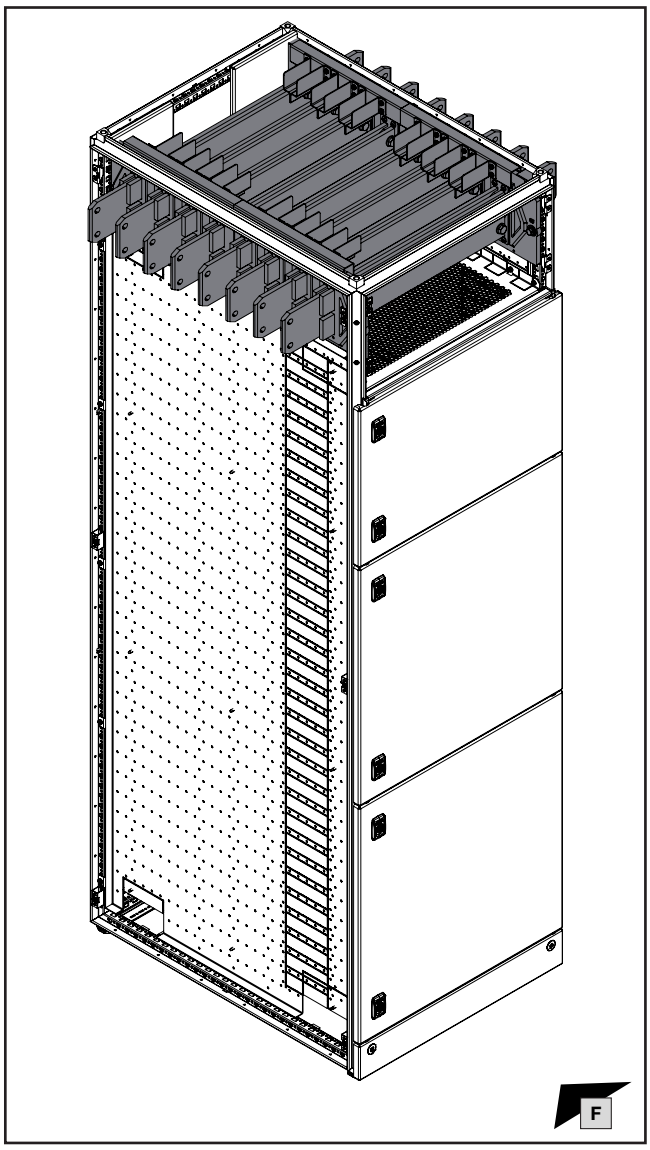

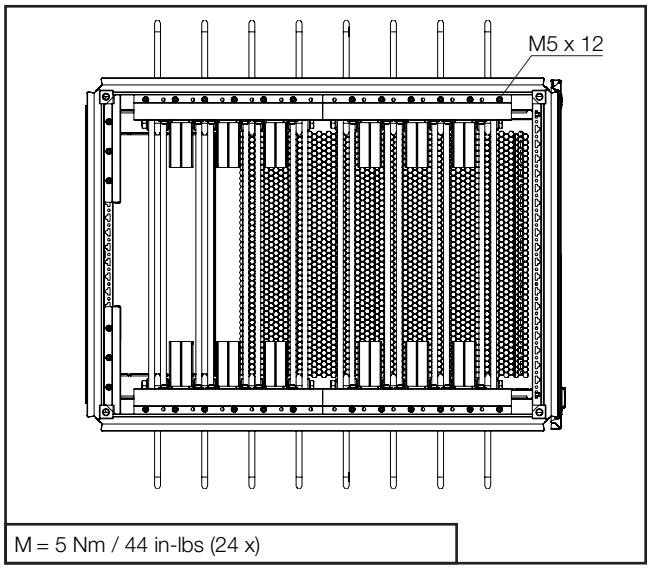

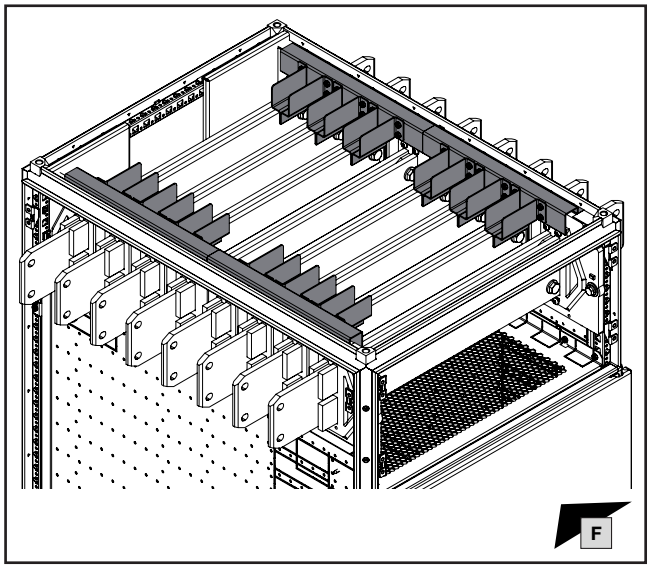

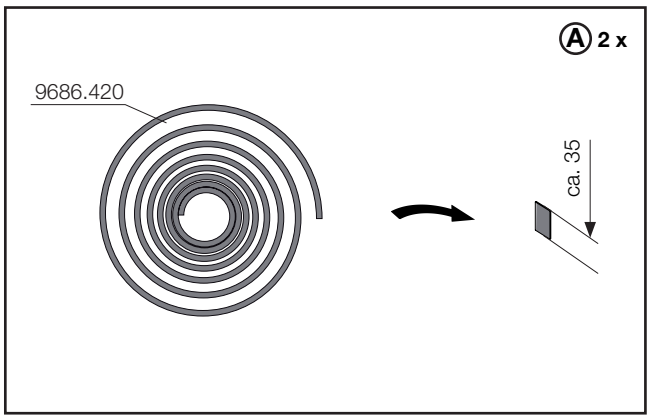

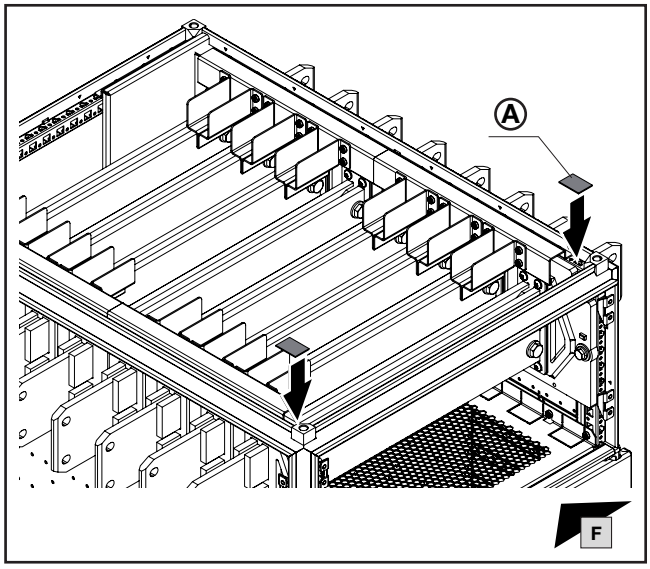

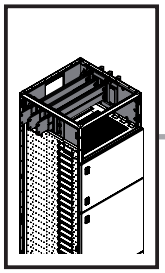

TX30

DE EN FR

15. Schutzeigenschaft Störlichtbogenklasse B
15. Protection property Arcing class B
15. Propriété de protection arc électrique de catégorie B

15.7 Besonderheiten Dachbereich 3-polige Sammelschienensysteme
15.7 Special features of roof section, 3-pole busbar systems
15.7 Particularités zone toit – jeux de barres tripolaires

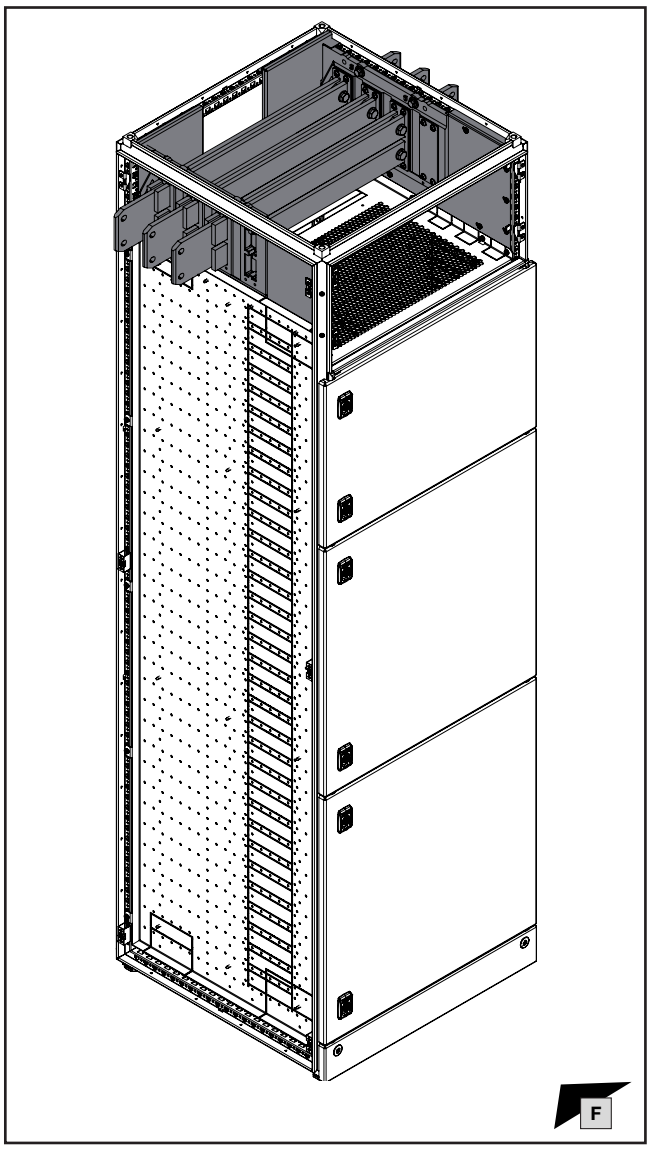

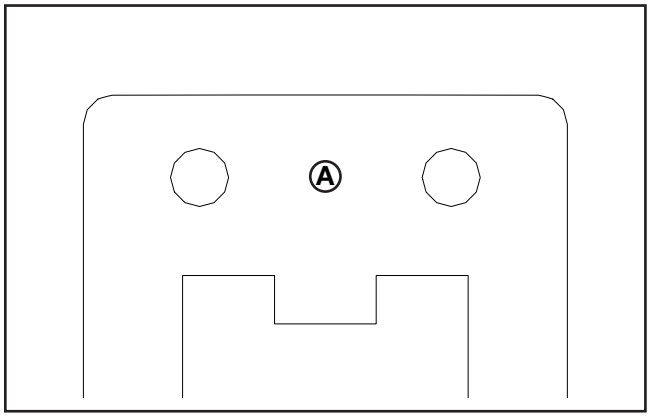

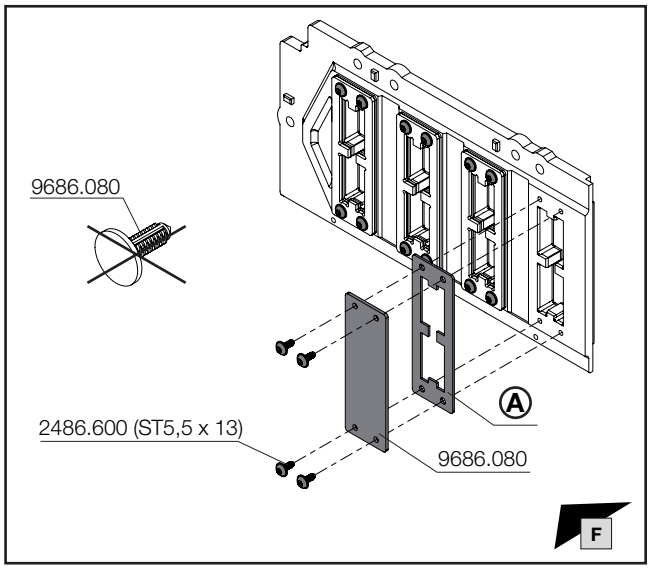

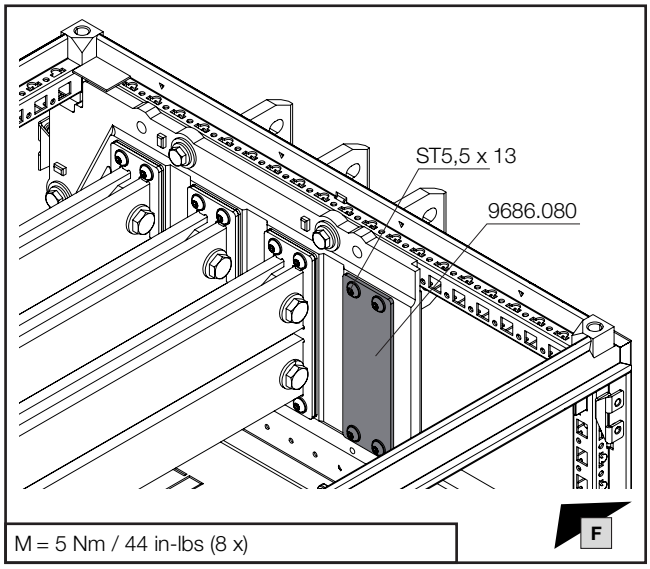

M = 5 Nm / 44 in-lbs (8 x)

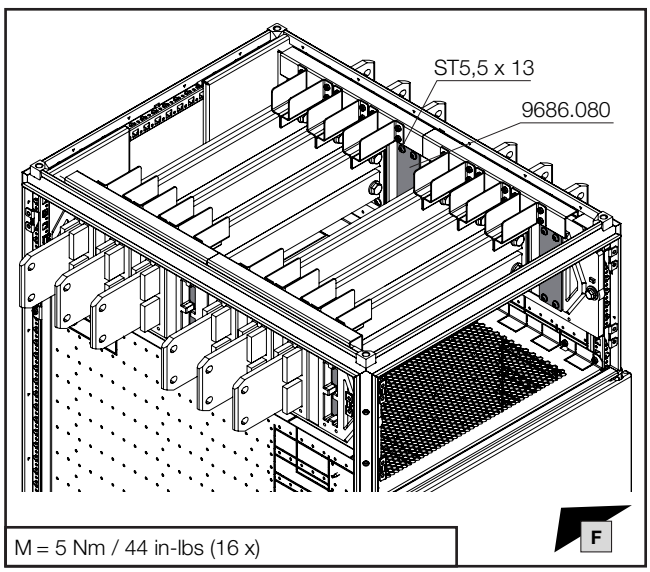

M = 5 Nm / 44 in-lbs (16 x)

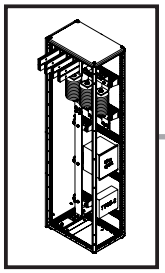

16. Schutzeigenschaft Störlichtbogenklasse C
16. Protection property Arcing class C
16. Propriété de protection arc électrique de catégorie C

16.1 Aktives Störlichtbogensystem DEHNshort
16.1 Active arc fault protection system DEHNshort
16.1 Système de protection actif DEHNshort contre les arcs électriques

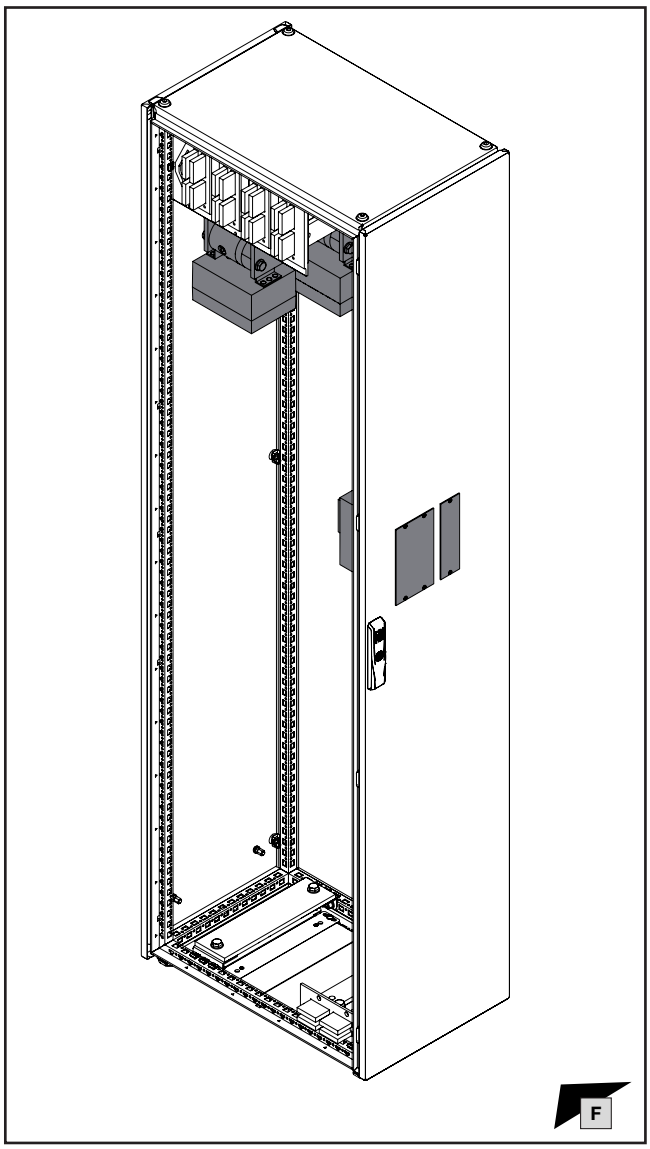

Montagehinweise zum aktiven Störlichtbogen-schutz für VX25 Ri4Power (DEHNshort)

Notes for the assembly of the VX25 Ri4Power active accidental arc protection (DEHNshort)

DE
EN

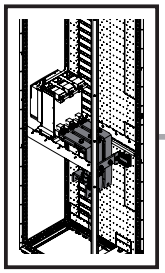

DE EN FR

17. Flachanschluss für ACB Leistungsschalter
17. Flat-type screw terminal for air circuit-breakers (ACB)
17. Raccordement plat pour disjoncteurs de puissance ACB

17.1 Montage des Leistungsschalters – unterer Verbindungssatz
17.1 Fitting the circuit-breaker – Lower connector kit
17.1 Montage du disjoncteur de puissance – kit de jonction inférieur

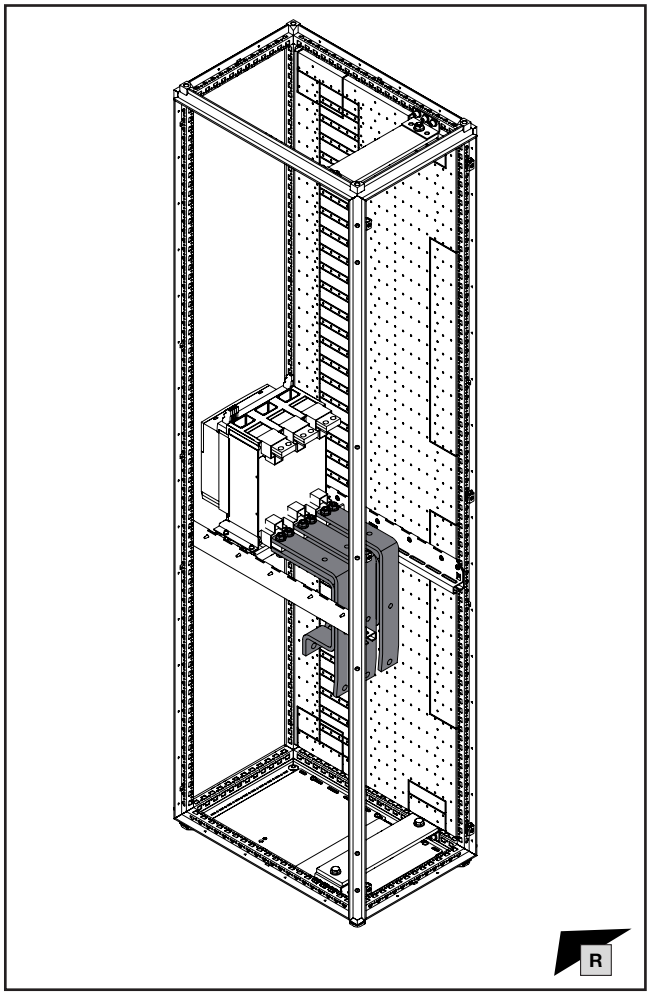

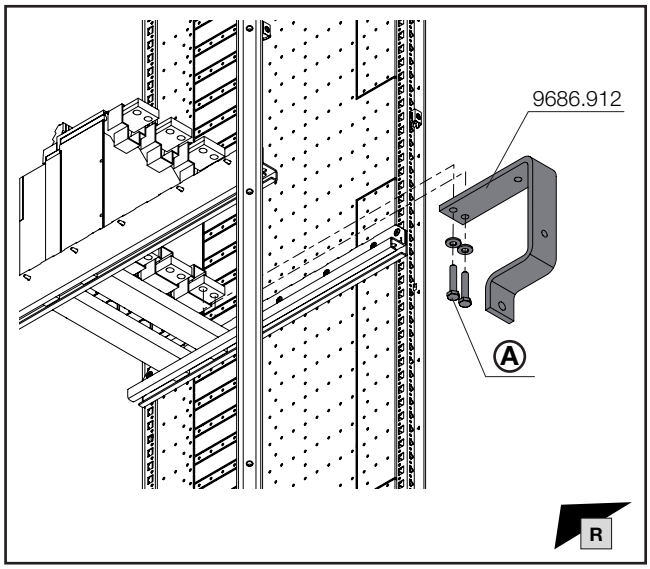

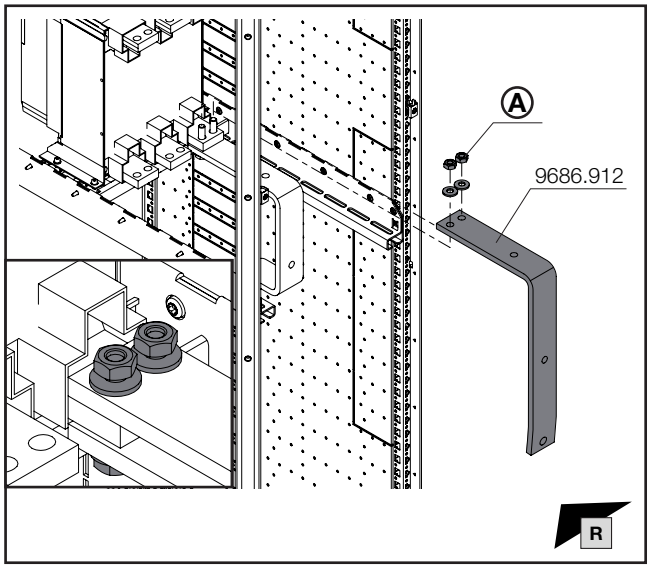

Hinweis / Note / Remarque Ⓐ

Auswahl Befestigungsschrauben gemäß Hersteller des ACB!

Selection of fastening screws in accordance with the manufacturer of the ACB!

Choix des vis de fixation en fonction du fabricant du disjoncteur de puissance ouvert !

Ⓧ Schraubenlänge L / Screw length L / Longueur de vis L

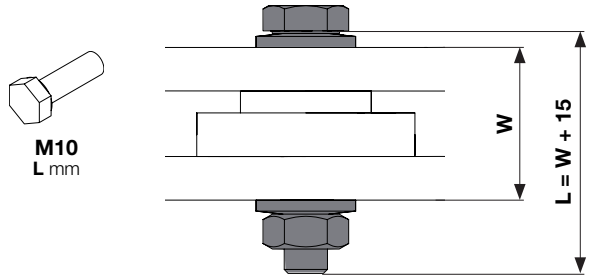

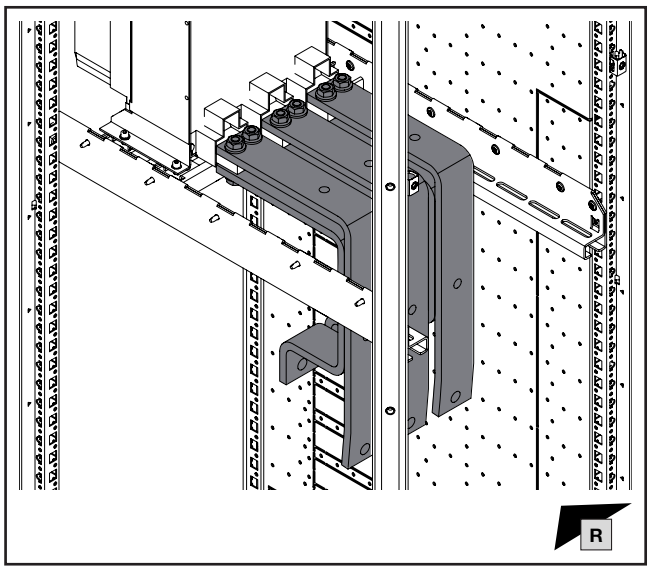

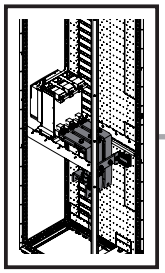

mm

TX30

DE EN FR

17. Flachanschluss für ACB Leistungsschalter
17. Flat-type screw terminal for air circuit-breakers (ACB)
17. Raccordement plat pour disjoncteurs de puissance ACB

17.1 Montage des Leistungsschalters – unterer Verbindungssatz
17.1 Fitting the circuit-breaker – Lower connector kit
17.1 Montage du disjoncteur de puissance – kit de jonction inférieur

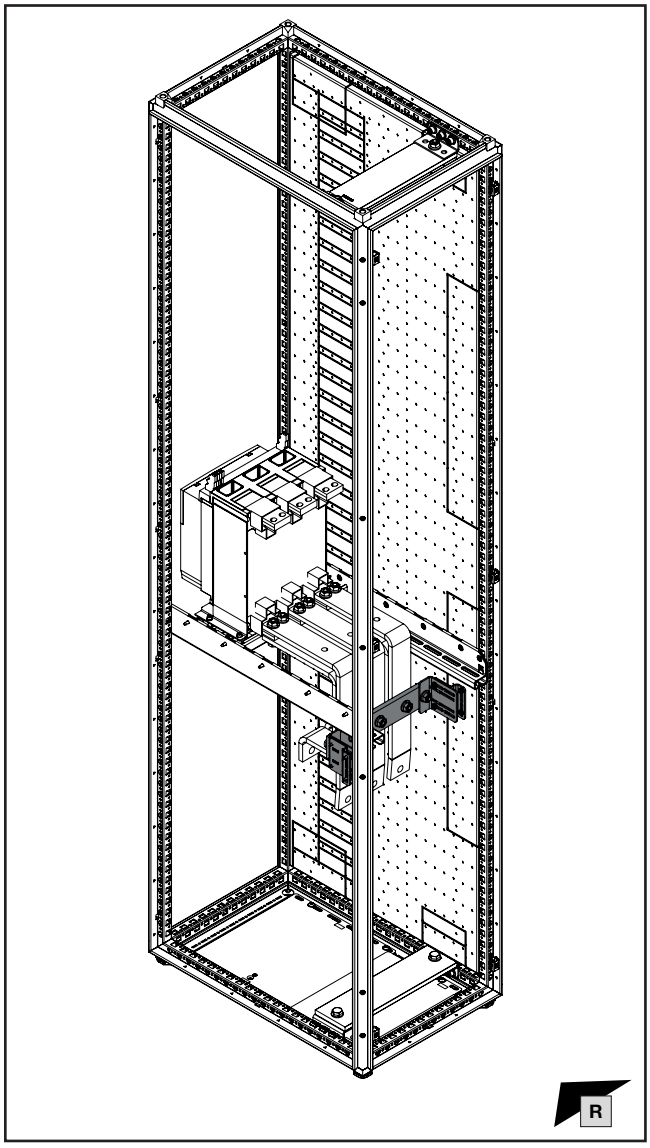

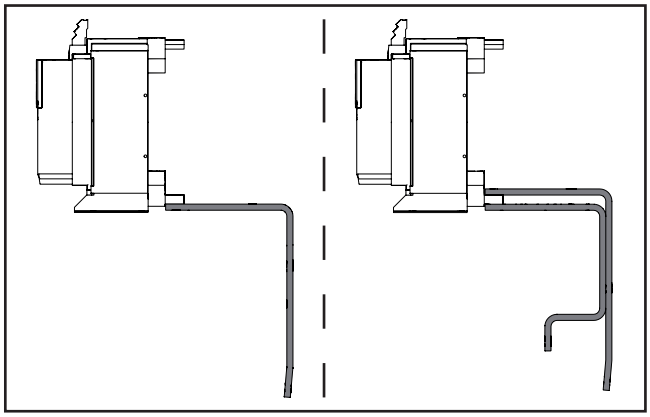

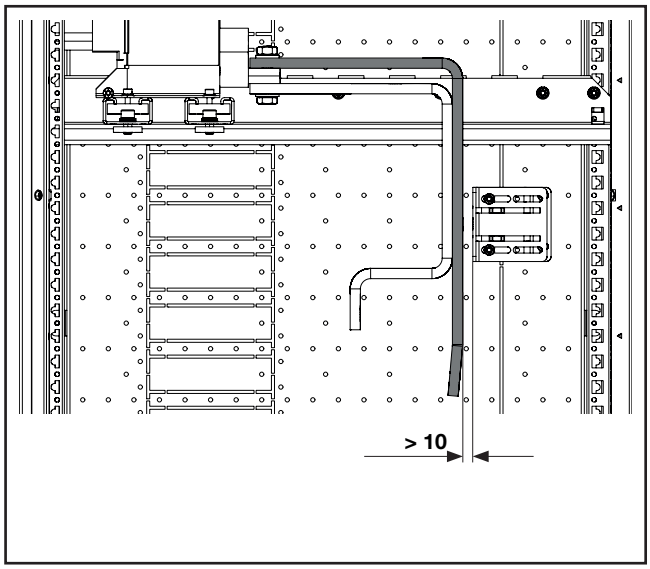

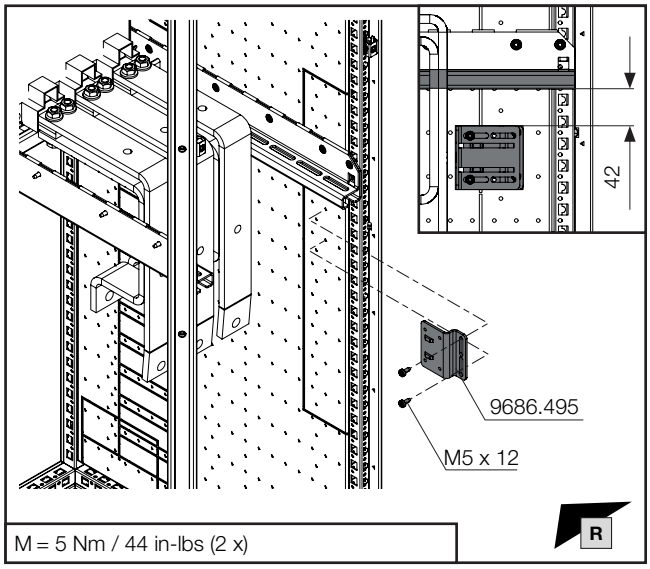

M = 5 Nm / 44 in-lbs (2 x)

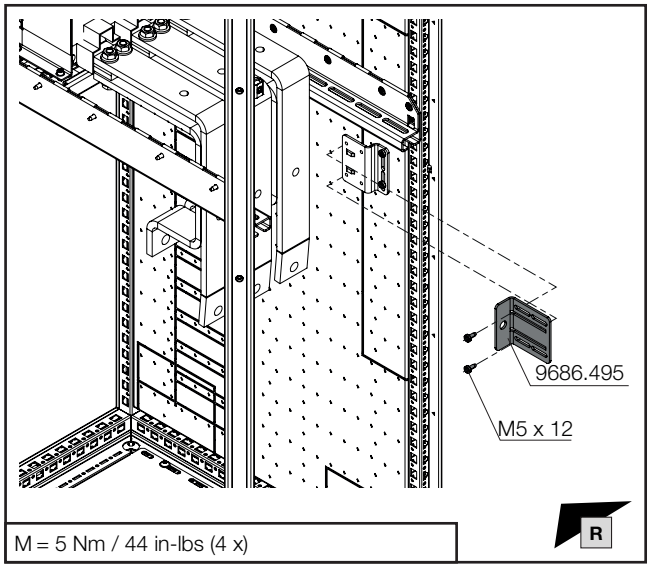

M = 5 Nm / 44 in-lbs (4 x)

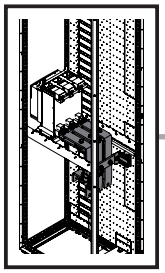

mm

SW16/ SW17

11,5 mm

DE EN FR

17. Flachanschluss für ACB Leistungsschalter
17. Flat-type screw terminal for air circuit-breakers (ACB)
17. Raccordement plat pour disjoncteurs de puissance ACB

17.1 Montage des Leistungsschalters – unterer Verbindungssatz
17.1 Fitting the circuit-breaker – Lower connector kit
17.1 Montage du disjoncteur de puissance – kit de jonction inférieur

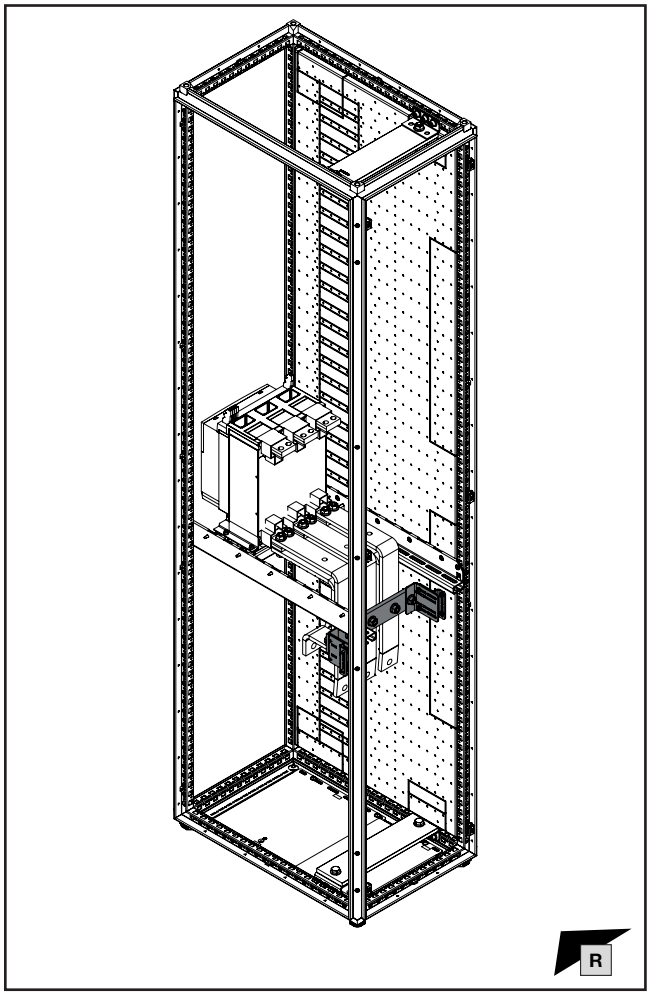

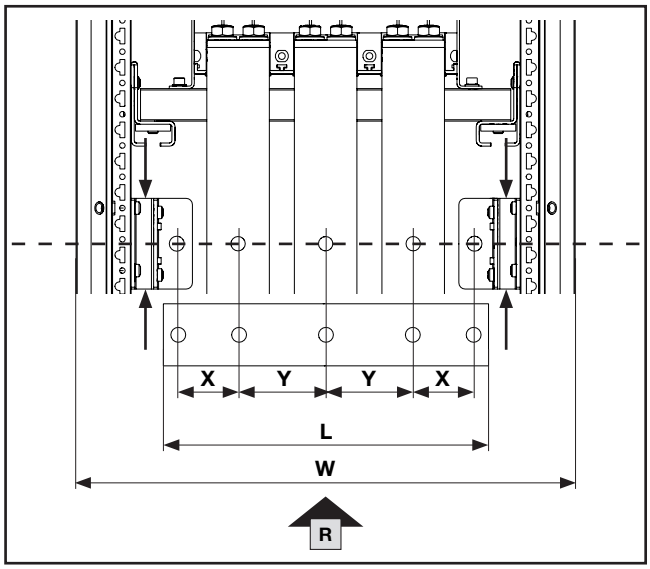

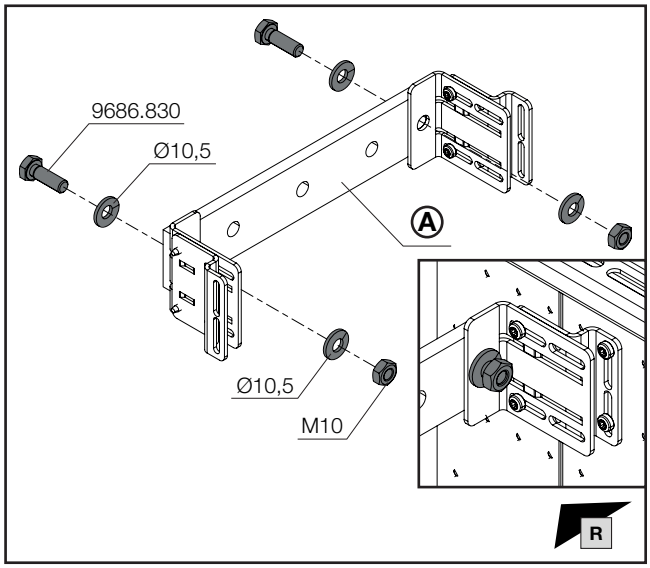

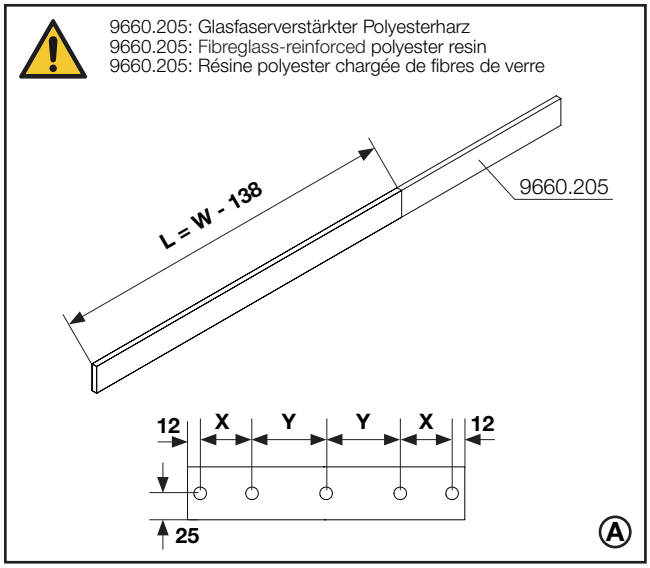

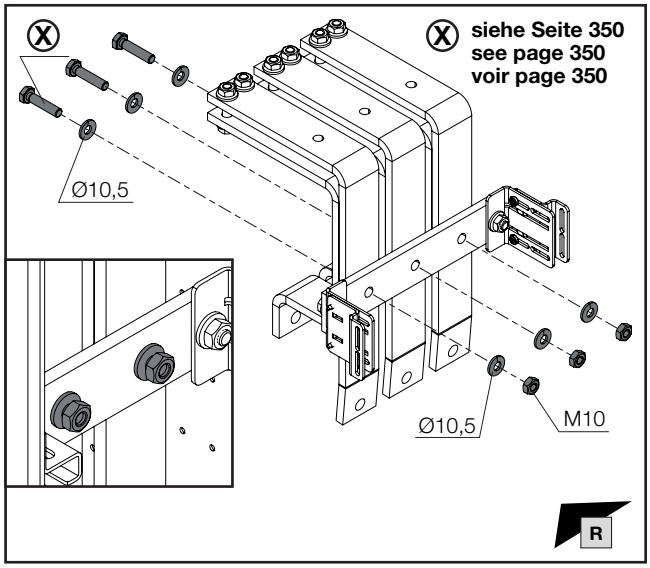

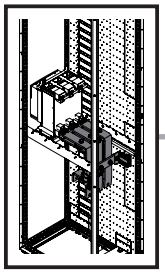

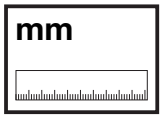

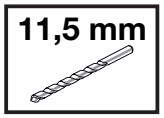

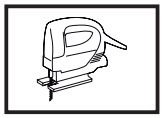

DE EN FR



17. Flachanschluss für ACB Leistungsschalter
17. Flat-type screw terminal for air circuit-breakers (ACB)
17. Raccordement plat pour disjoncteurs de puissance ACB

17.1 Montage des Leistungsschalters – unterer Verbindungssatz
17.1 Fitting the circuit-breaker – Lower connector kit
17.1 Montage du disjoncteur de puissance – kit de jonction inférieur

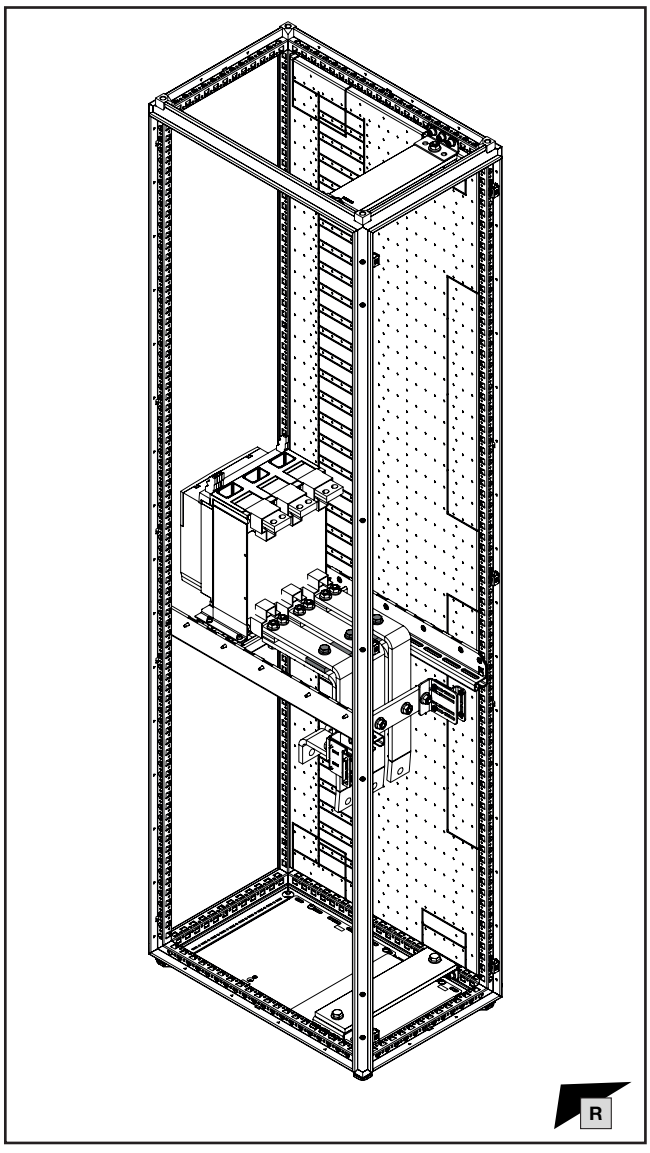

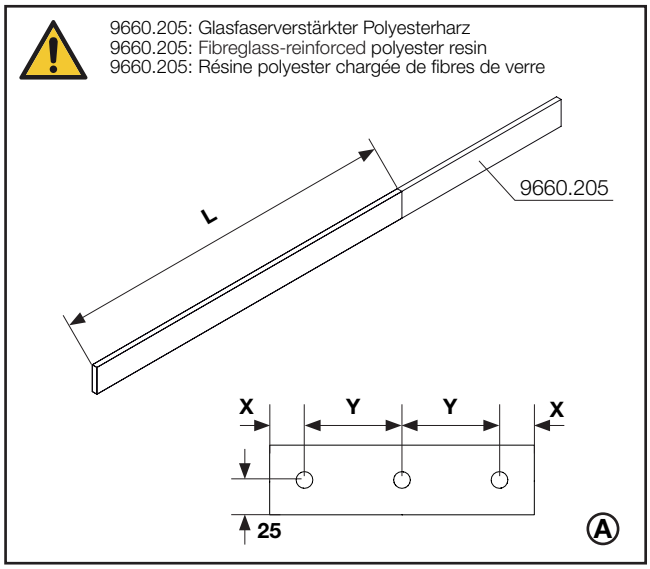

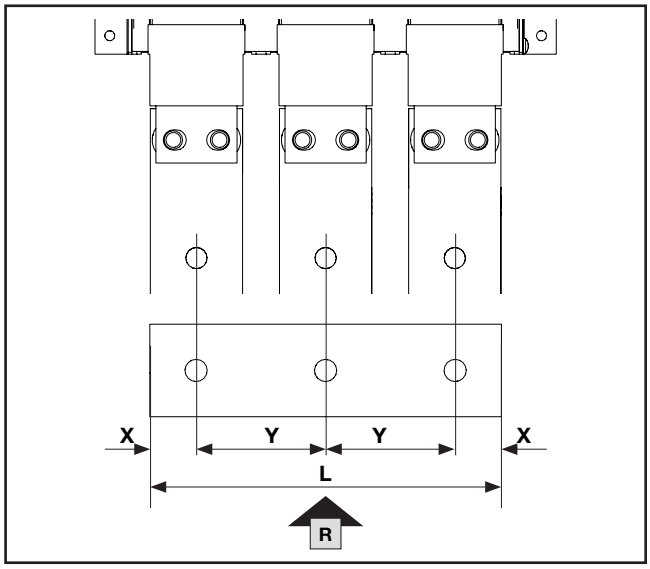

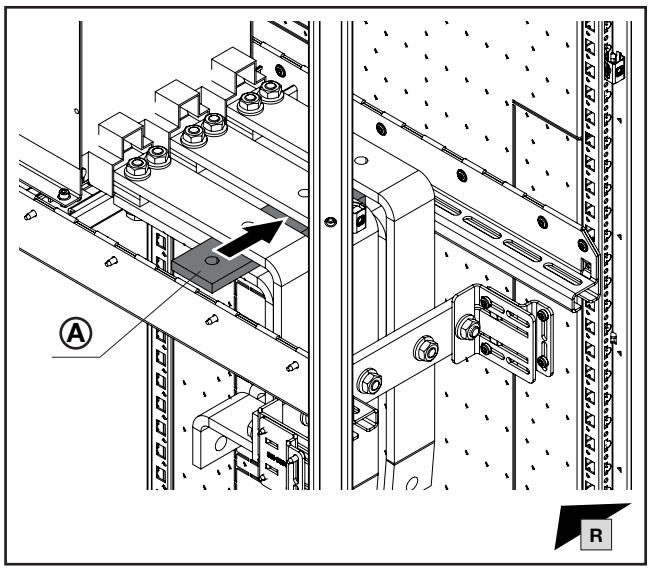

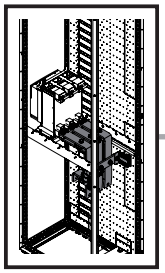

mm

SW16/ SW17

11,5 mm

DE EN FR

17. Flachanschluss für ACB Leistungsschalter
17. Flat-type screw terminal for air circuit-breakers (ACB)
17. Raccordement plat pour disjoncteurs de puissance ACB

17.1 Montage des Leistungsschalters – unterer Verbindungssatz
17.1 Fitting the circuit-breaker – Lower connector kit
17.1 Montage du disjoncteur de puissance – kit de jonction inférieur

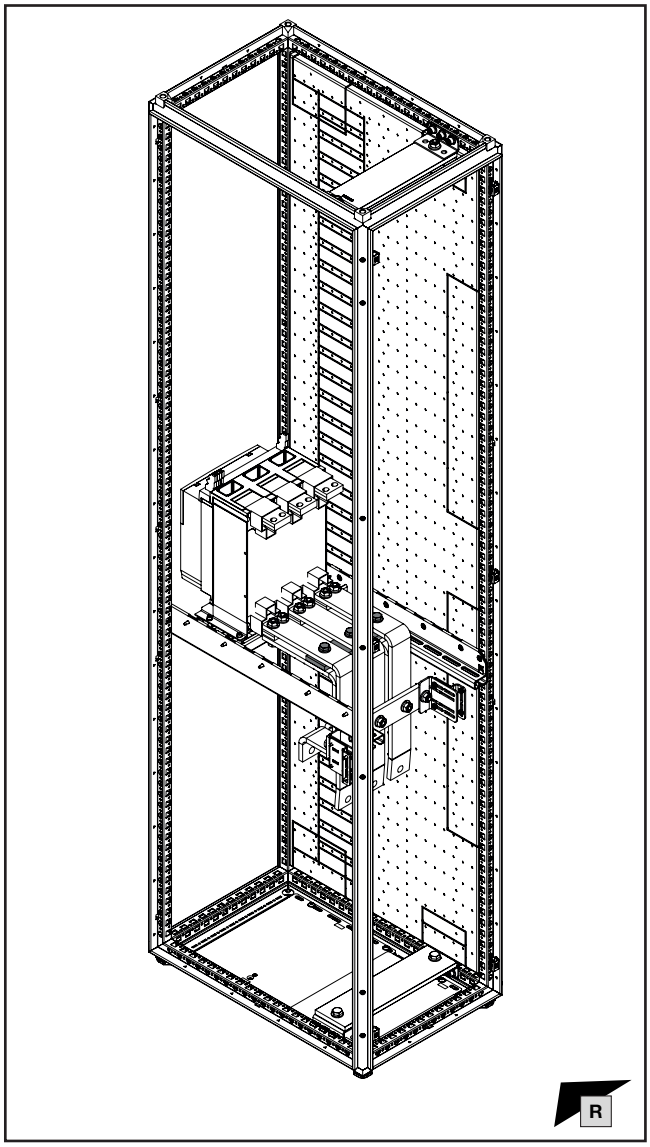

Laschenhöhe Connector height Épaisseur de raccordement mm	M10 L mm	Best.-Nr. Model No. Référence
10	45	**9686.845**
15	55	**9686.865**
20	55	**9686.865**
25	60	**9686.855**
30	65	**9686.855**

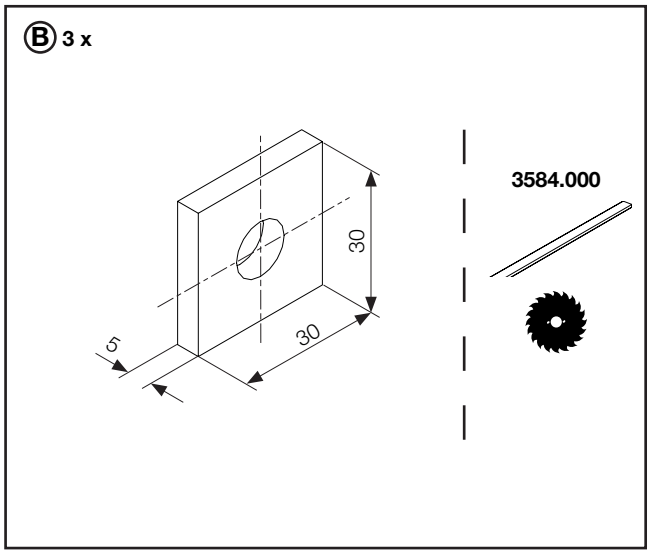

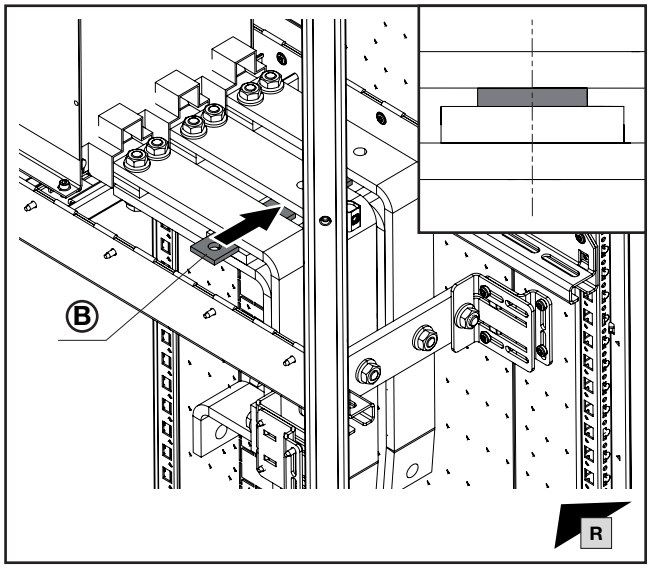

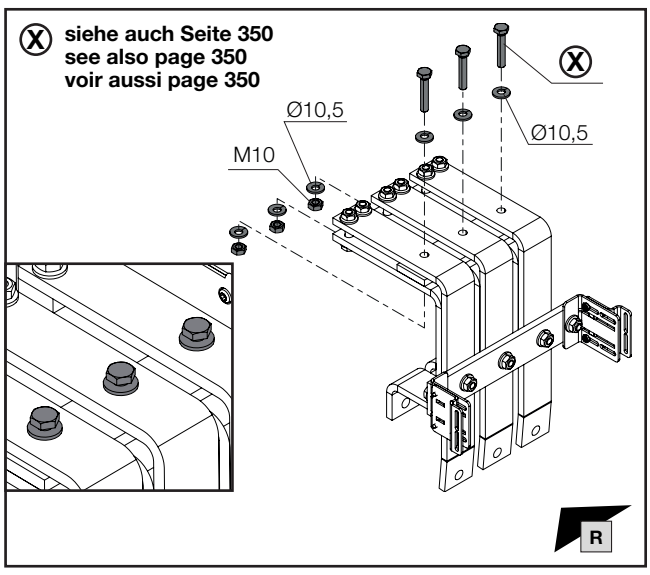

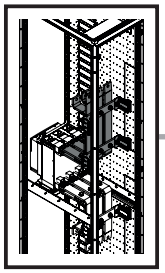

DE EN FR

17. Flachanschluss für ACB Leistungsschalter
17. Flat-type screw terminal for air circuit-breakers (ACB)
17. Raccordement plat pour disjoncteurs de puissance ACB

17.2 Montage des Leistungsschalters – oberer Verbindungssatz
17.2 Fitting the circuit-breaker – Upper connector kit
17.2 Montage du disjoncteur de puissance – kit de jonction supérieur

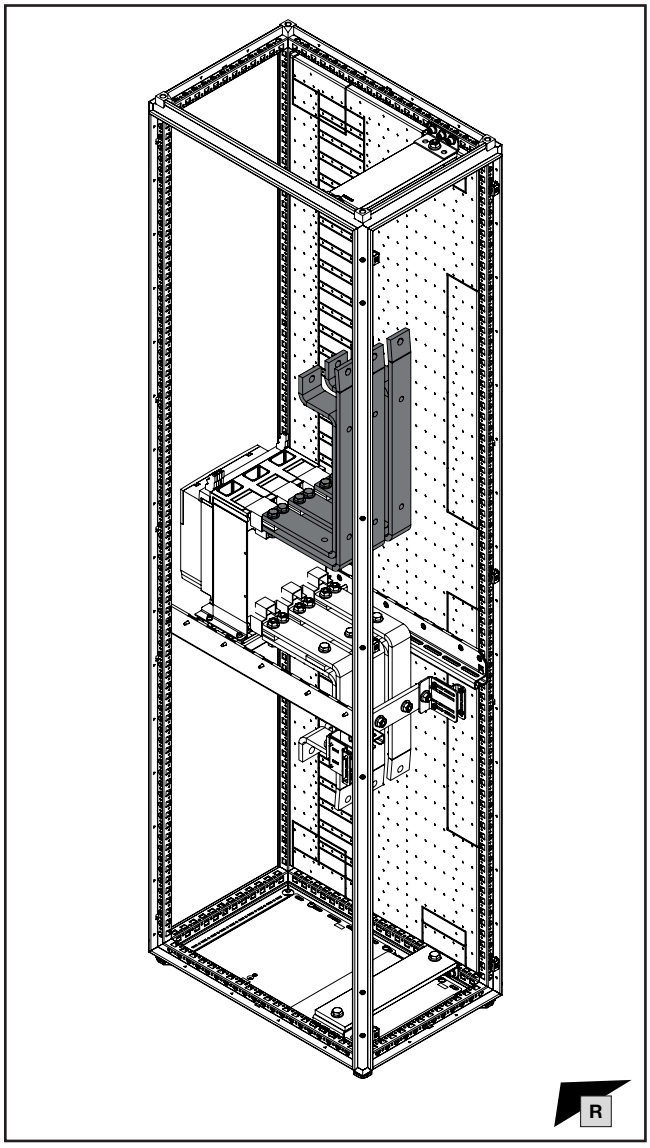

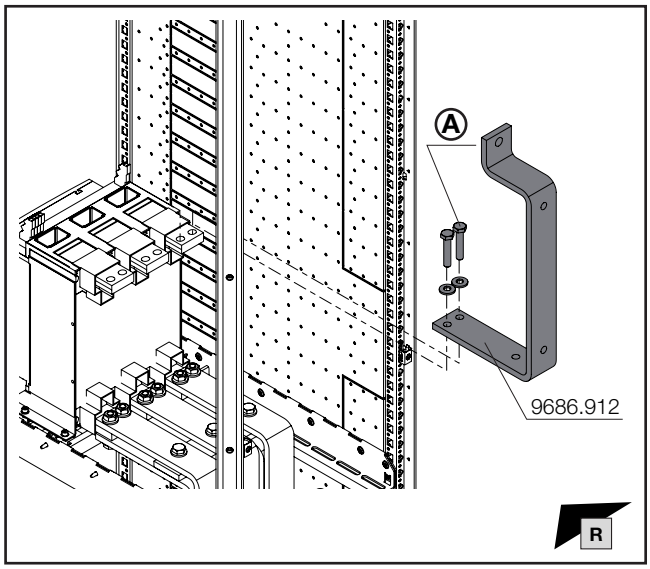

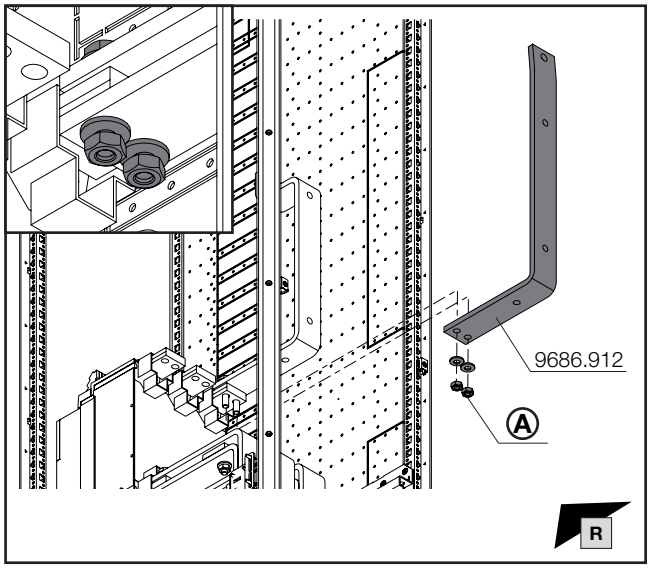

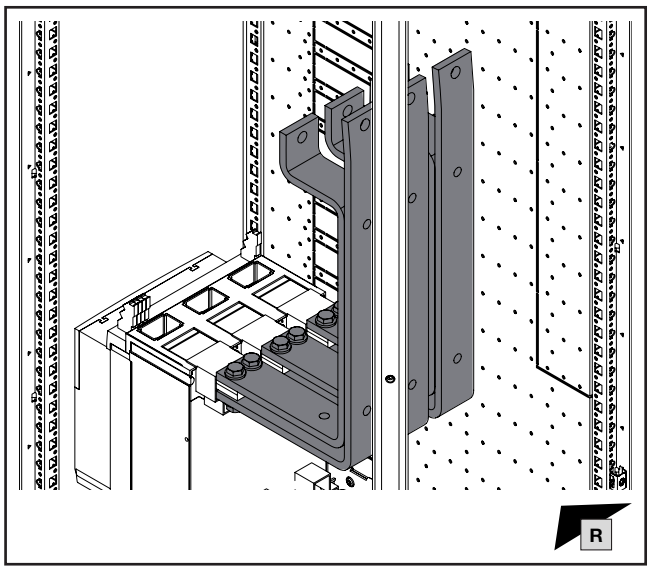

Hinweis / Note / Remarque Ⓐ

Auswahl Befestigungsschrauben gemäß Hersteller des ACB!

Selection of fastening screws in accordance with the manufacturer of the ACB!

Choix des vis de fixation en fonction du fabricant du disjoncteur de puissance !

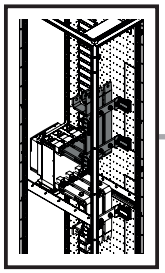

TX30

SW16/
SW17

DE EN FR

17. Flachanschluss für ACB Leistungsschalter
17. Flat-type screw terminal for air circuit-breakers (ACB)
17. Raccordement plat pour disjoncteurs de puissance ACB

17.2 Montage des Leistungsschalters – oberer Verbindungssatz
17.2 Fitting the circuit-breaker – Upper connector kit
17.2 Montage du disjoncteur de puissance – kit de jonction supérieur

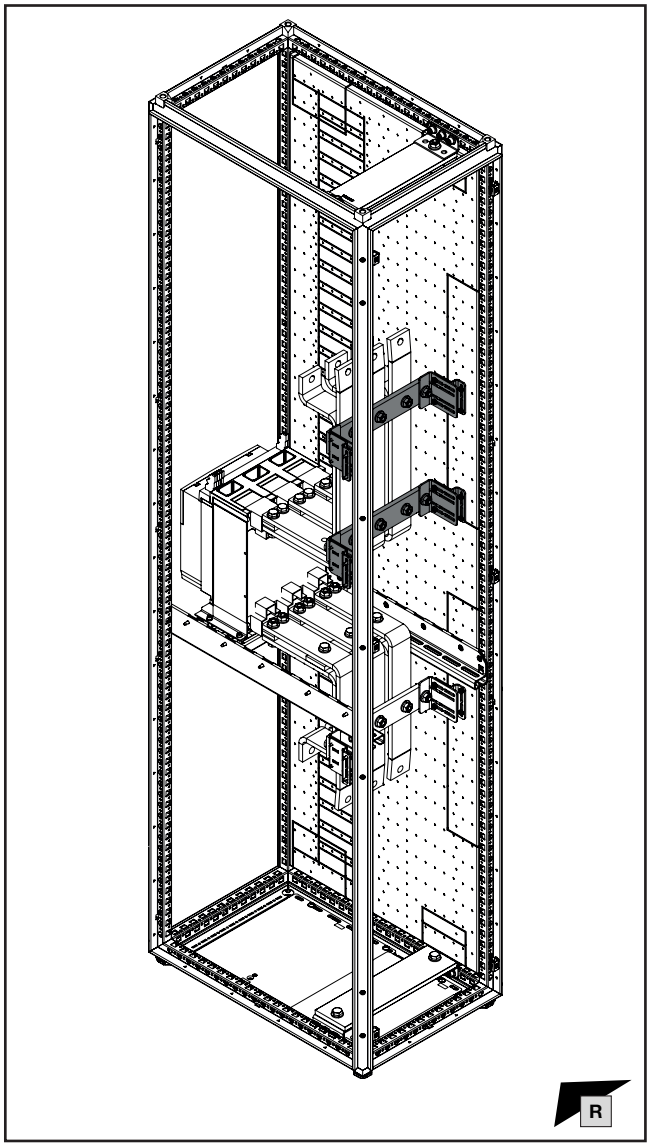

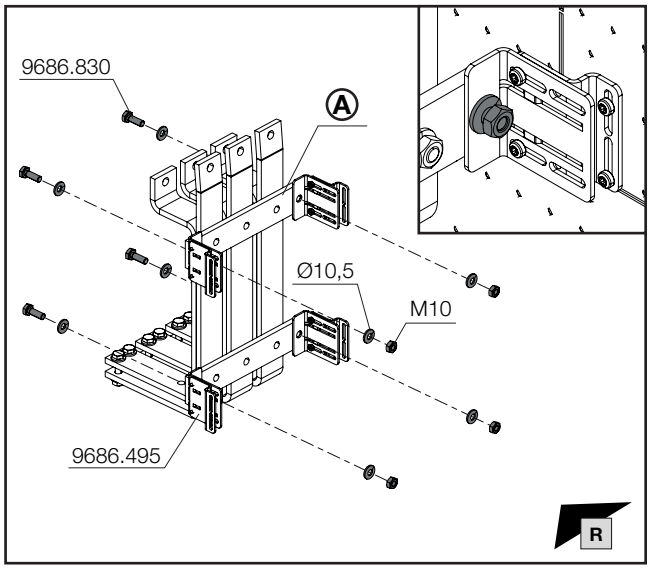

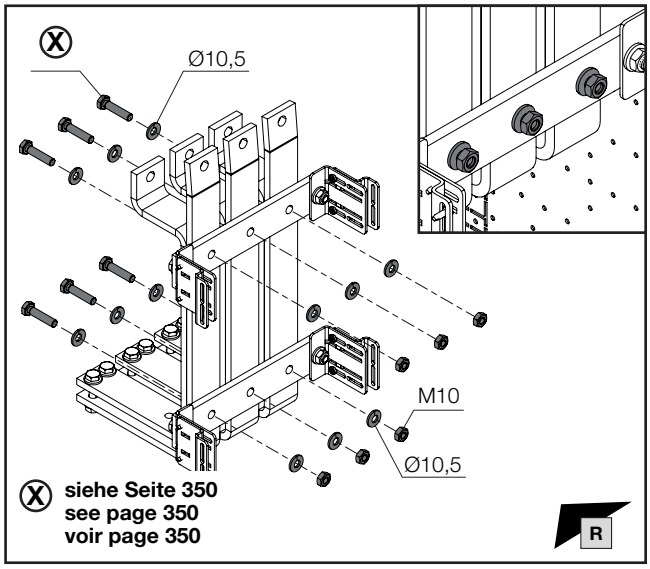

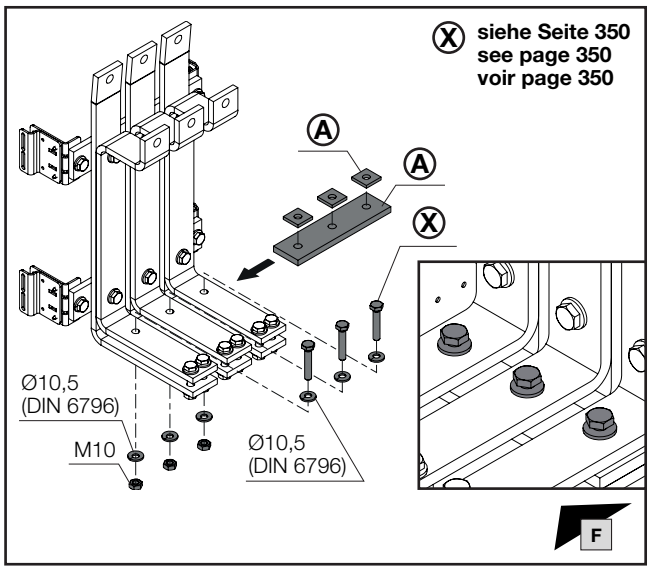

Hinweis / Note / Remarque Ⓐ

Bemaßung und Vorbereitung der Stabilisierungsstreifen sowie der Distanzstücke analog Kapitel 17.1.

Dimensioning and preparation of the stabilisation strips and spacers analogous to chapter 17.1.

Dimensions et préparation des bandes de stabilisation ainsi que des entretoises comme au chapitre 17.1.

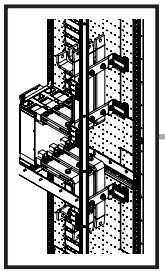

SW16/
SW17

DE EN FR

17. Flachanschluss für ACB Leistungsschalter
17. Flat-type screw terminal for air circuit-breakers (ACB)
17. Raccordement plat pour disjoncteurs de puissance ACB

17.3 Anziehen der Schrauben
17.3 Tightening the screws
17.3 Serrage des vis

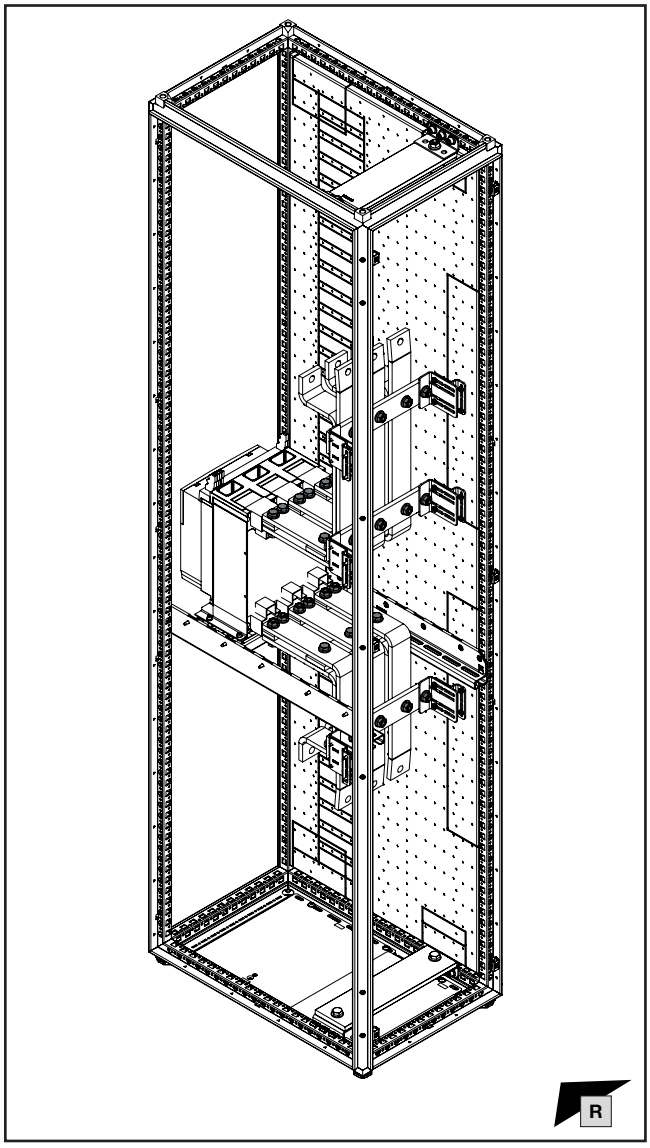

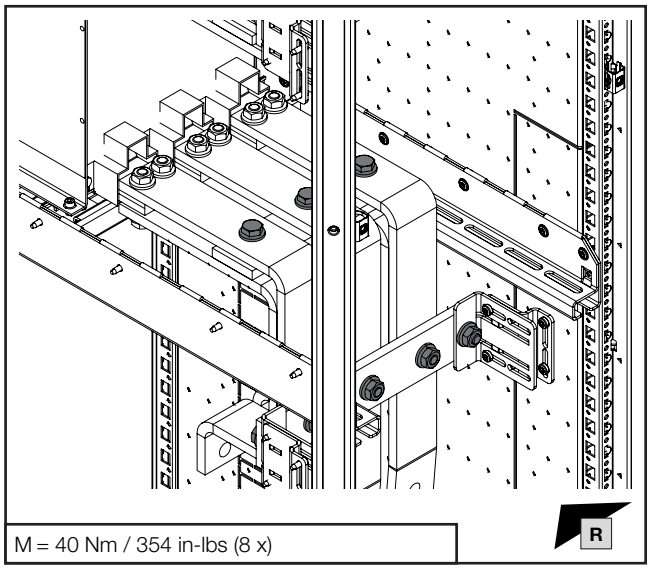

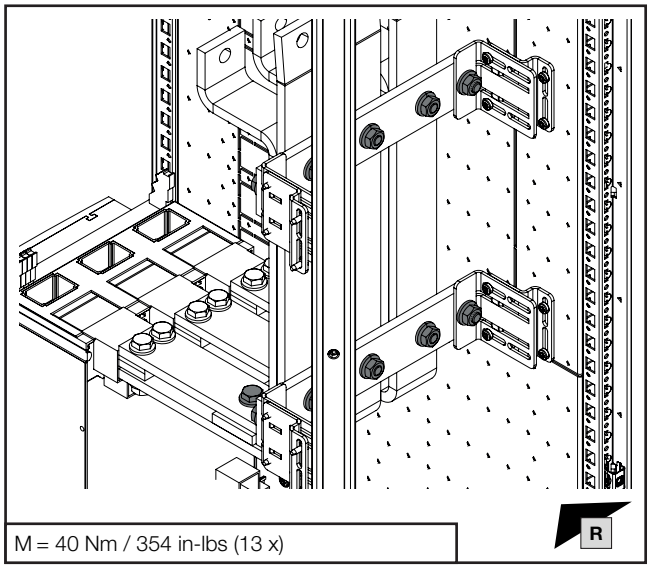

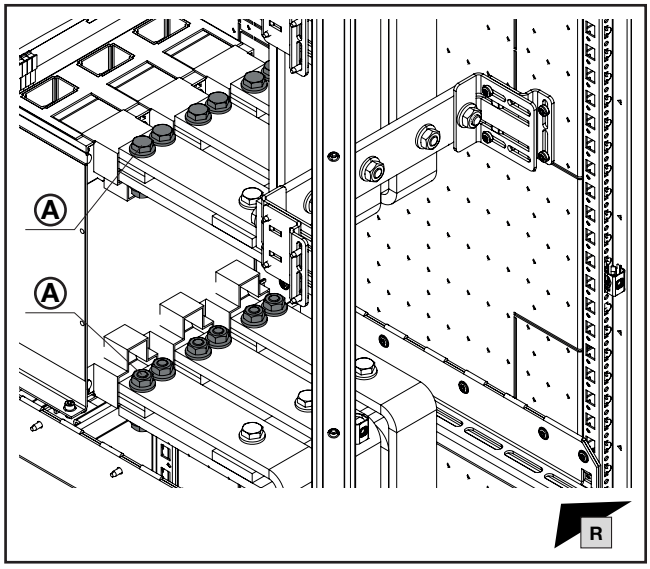

Hinweis / Note / Remarque Ⓐ

Drehmoment Befestigungsschrauben gemäß Hersteller des ACB!

Tightening torque of the fastening screws in accordance with the manufacturer of the ACB!

Couple de serrage des vis de fixation en fonction du fabricant du disjoncteur de puissance !

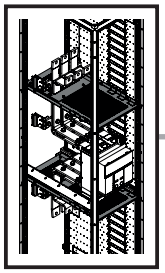
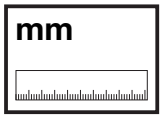

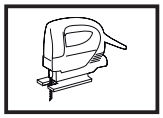
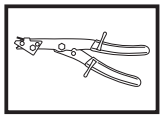

DE EN FR



17. Flachanschluss für ACB Leistungsschalter
17. Flat-type screw terminal for air circuit-breakers (ACB)
17. Raccordement plat pour disjoncteurs de puissance ACB

17.4 Montage Funktionsraumteiler
17.4 Fitting the compartment divider
17.4 Montage du séparateur de compartiment fonctionnel

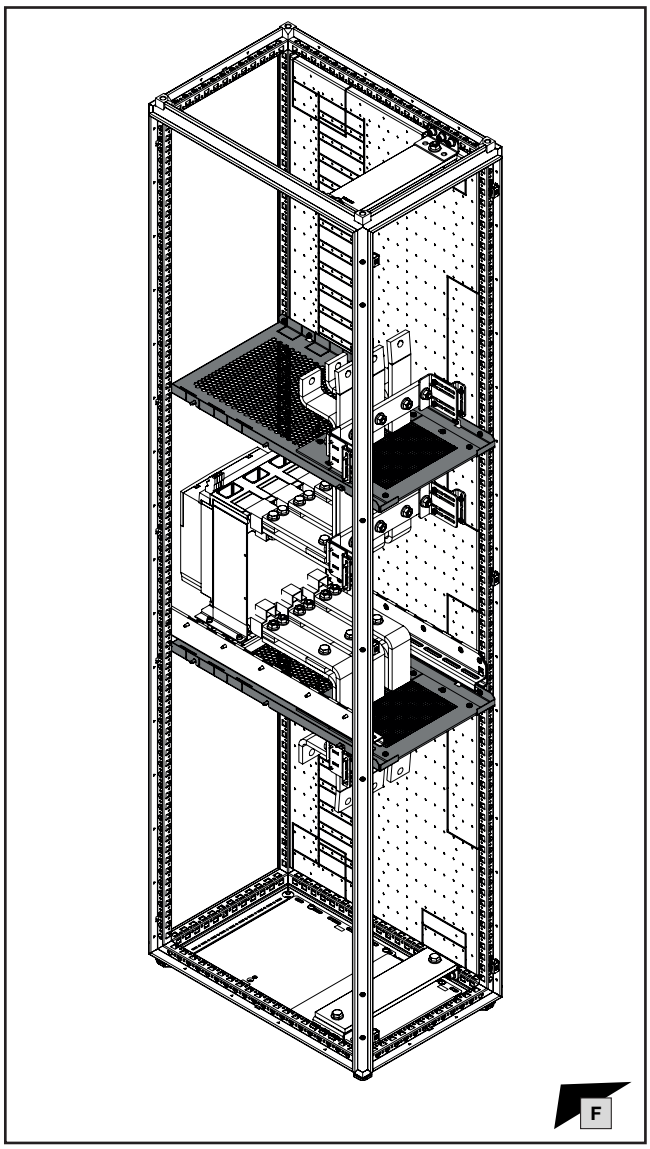

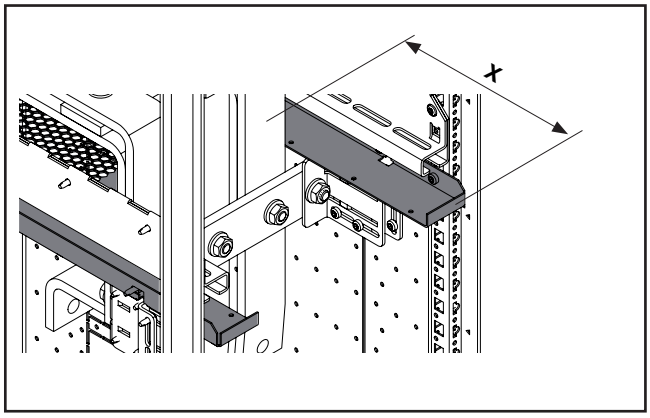

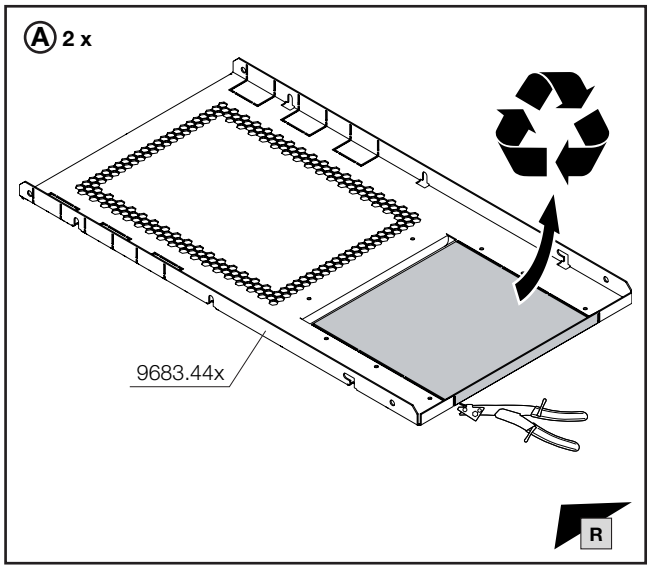

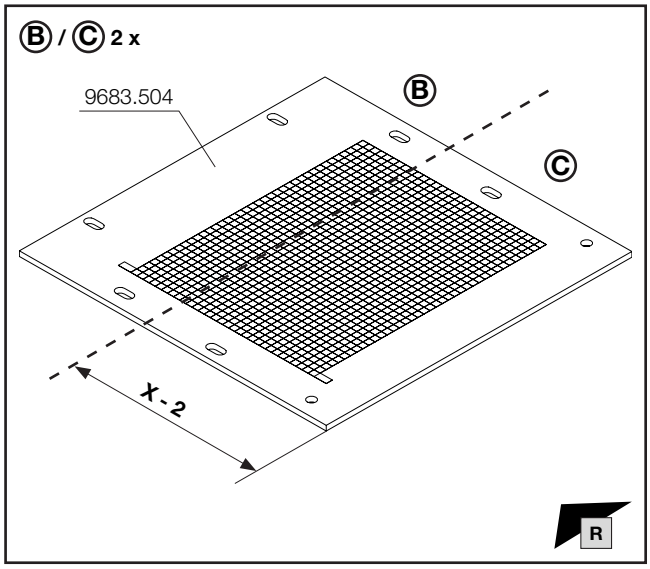

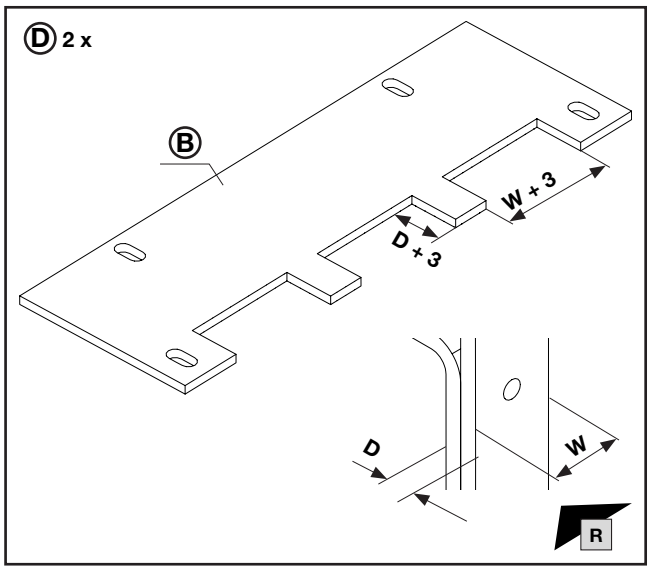

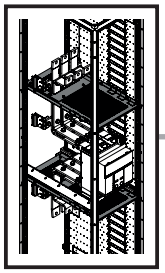

TX30

DE EN FR

17. Flachanschluss für ACB Leistungsschalter
17. Flat-type screw terminal for air circuit-breakers (ACB)
17. Raccordement plat pour disjoncteurs de puissance ACB

17.4 Montage Funktionsraumteiler
17.4 Fitting the compartment divider
17.4 Montage du séparateur de compartiment fonctionnel

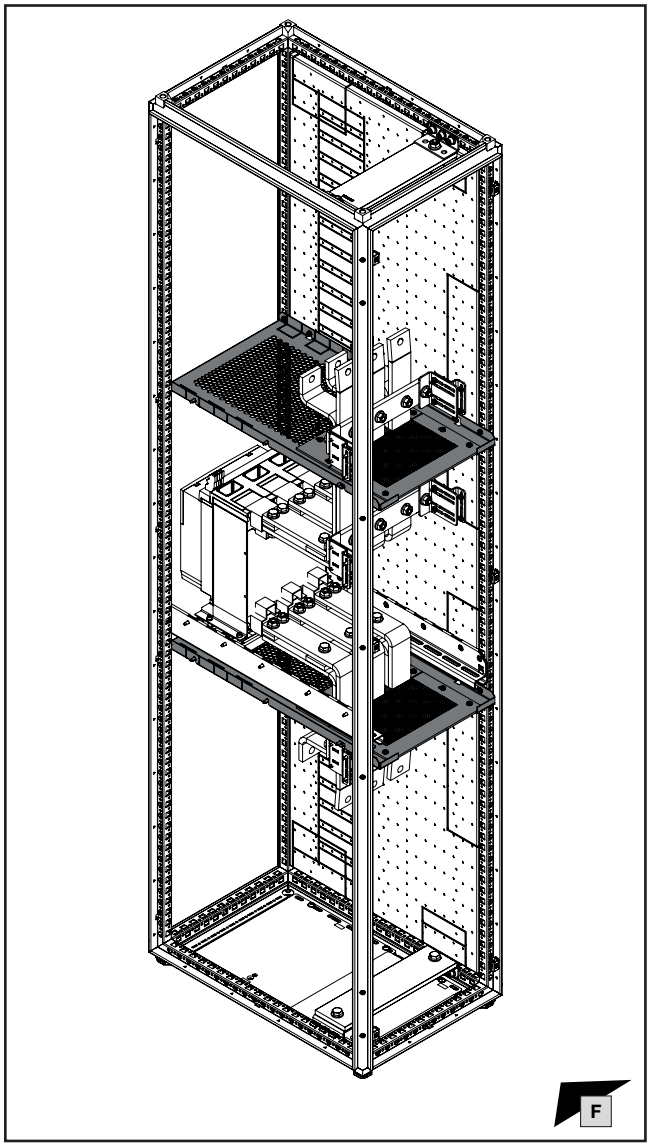

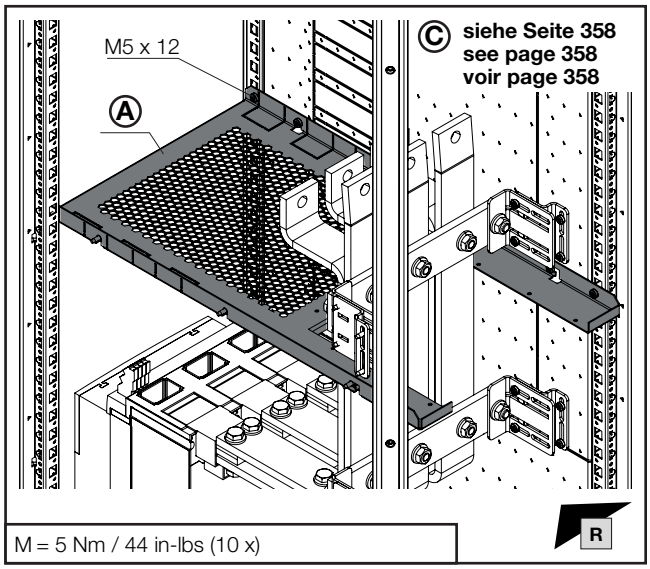

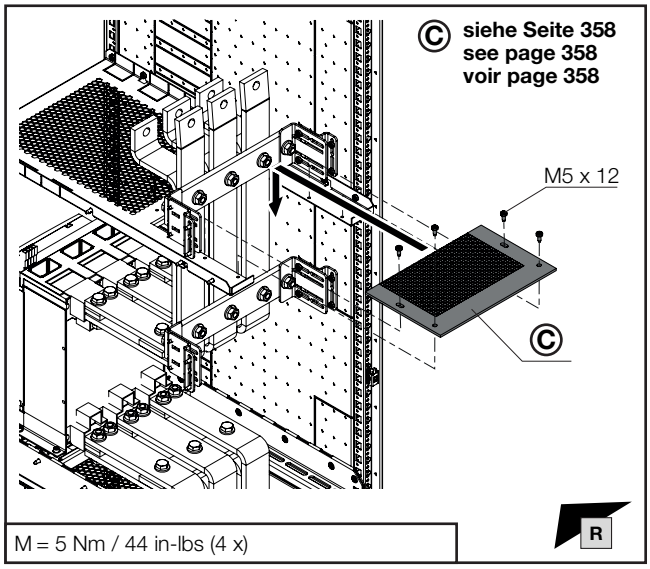

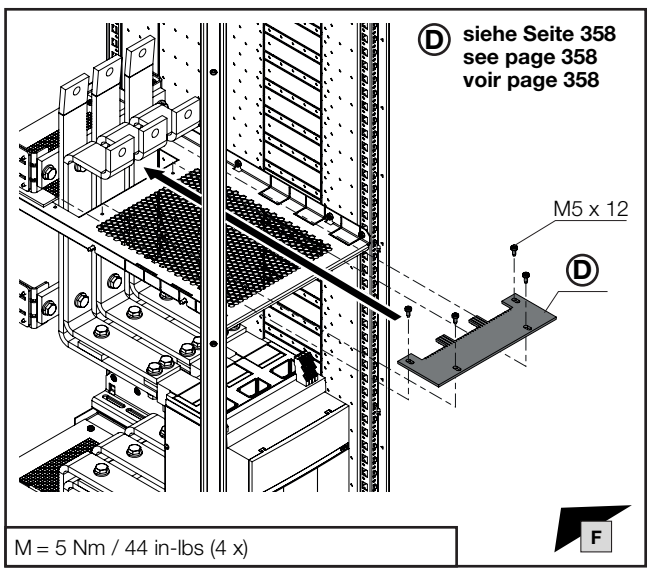

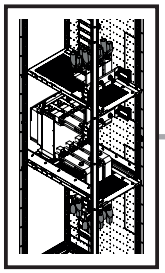

SW16/
SW17

DE EN FR

17. Flachanschluss für ACB Leistungsschalter
17. Flat-type screw terminal for air circuit-breakers (ACB)
17. Raccordement plat pour disjoncteurs de puissance ACB

17.5 Montage Kabelschuhe
17.5 Fitting the ring terminals
17.5 Montage des cosses de câbles

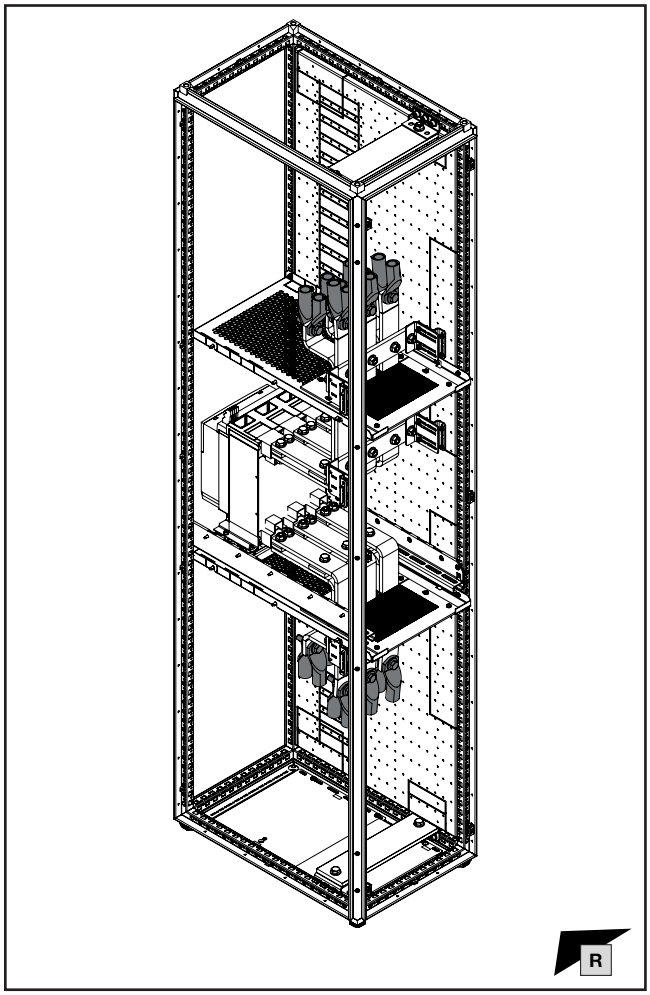

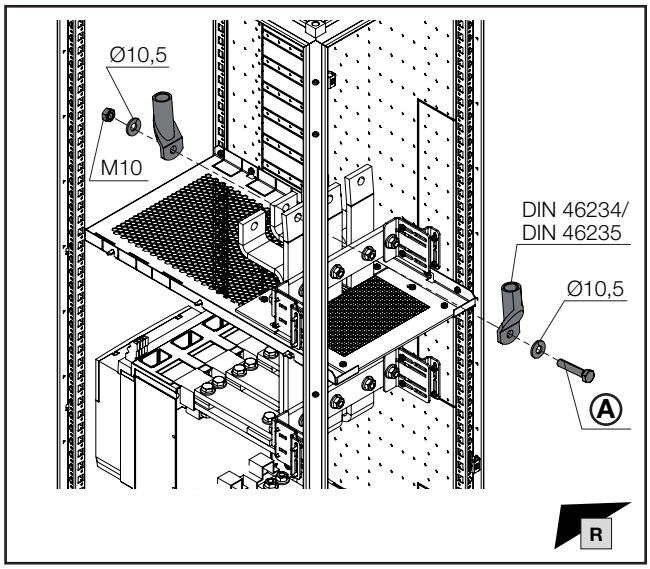

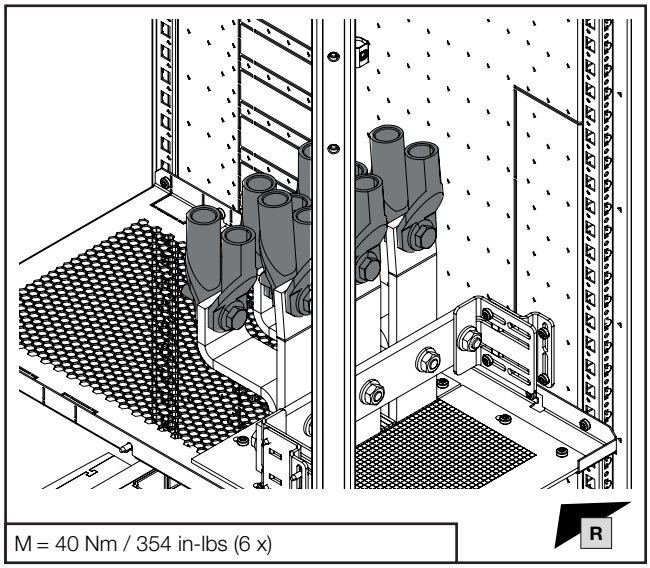

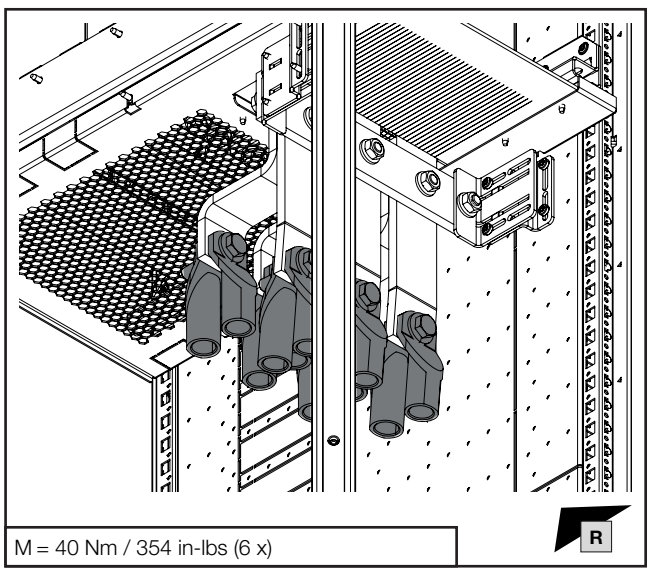

Hinweis / Note / Remarque

Bestückung mit Kabelschuhen je nach Einbausituation (dargestellt: Vollbestückung).

Population with ring terminals according to the inss tallation situation (shown here: fully populated)

Équipement avec cosses de câbles selon l'installation (croquis avec équipement complet)

Ausführung Version Modèle	Ⓐ Best.-Nr. Model No. Référence
M10 x 35	**9686.830**
M10 x 45	**9686.845**
M10 x 55	**9686.855**
M10 x 65	**9686.865**
M10 x 75	**9686.870**
M10 x 85	**9686.885**
M10 x 95	**9686.890**

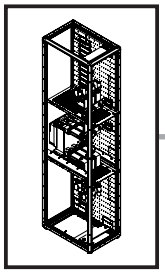

TX30

11,5 mm

DE EN FR

17. Flachanschluss für ACB Leistungsschalter
17. Flat-type screw terminal for air circuit-breakers (ACB)
17. Raccordement plat pour disjoncteurs de puissance ACB

17.6 Asymmetrisch montierter ACB Leistungsschalter
17.6 Air circuit-breakers (ACB) fitted asymmetrically
17.6 Disjoncteurs de puissance ACB monté de manière asymétrique

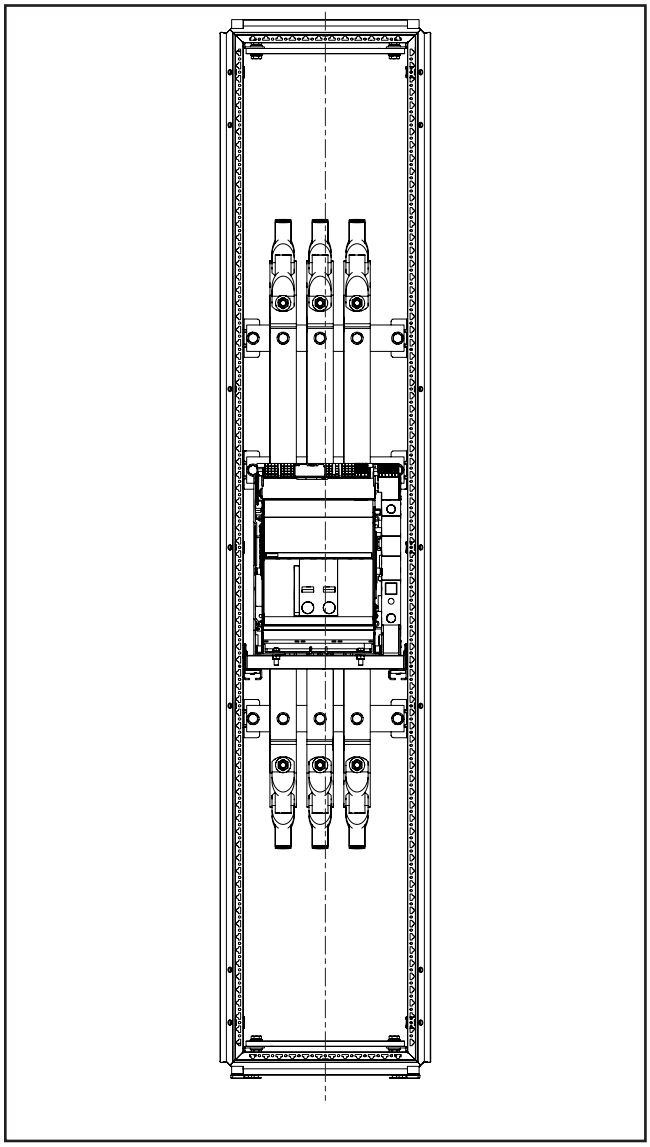

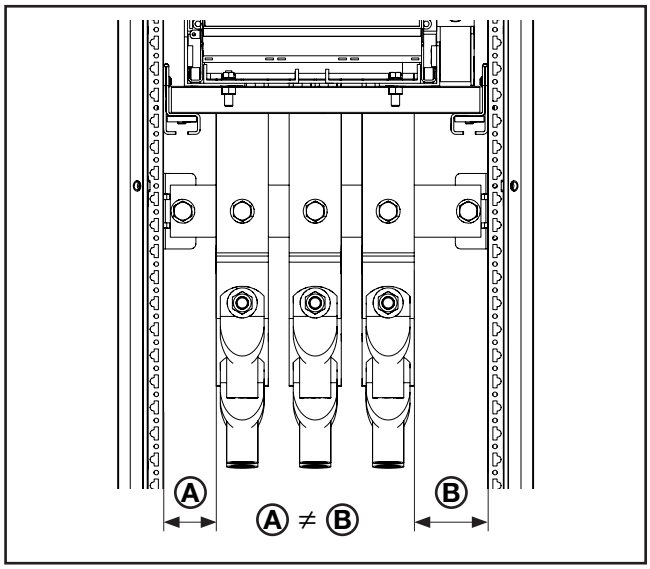

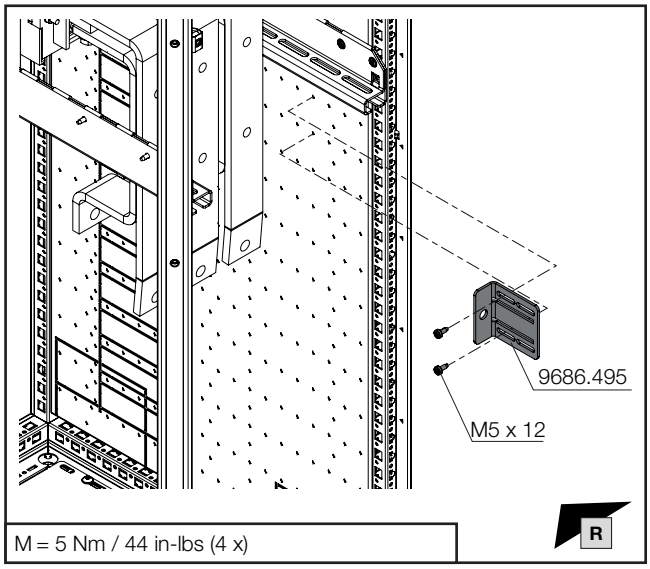

9660.205: Glasfaserverstärkter Polyesterharz
9660.205: Fibreglass-reinforced polyester resin
9660.205: Résine polyester chargée de fibres de verre

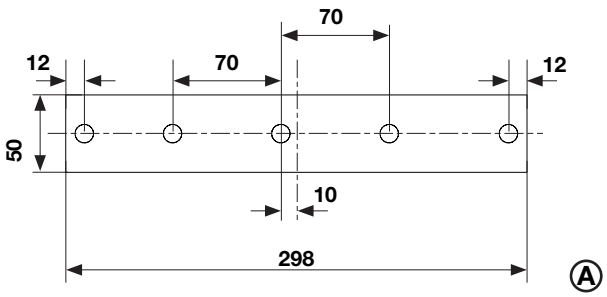

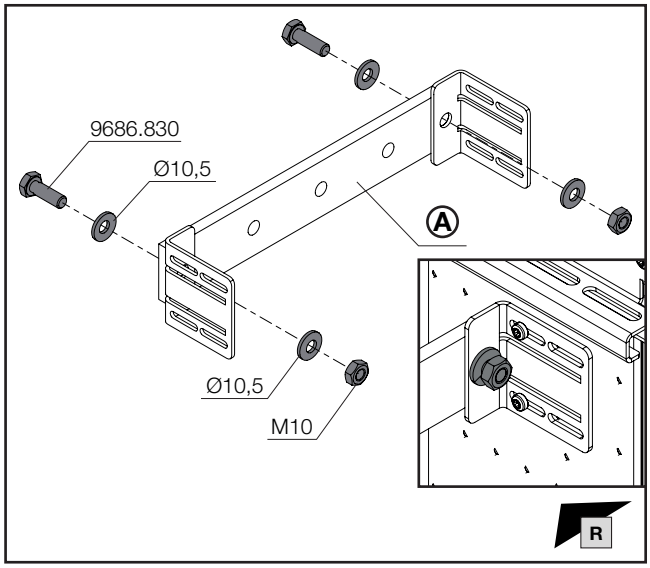

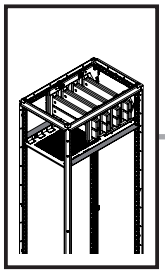

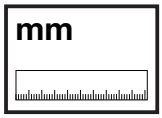

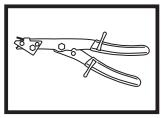

DE EN FR

18. Montage Zwischenabdeckung
18. Fitting the connecting cover
18. Montage de la recouvrement intermédiaire

18.1 Vorbereitung Zwischenabdeckung
18.1 Preparation of the connecting cover
18.1 Préparation de la recouvrement intermédiaire

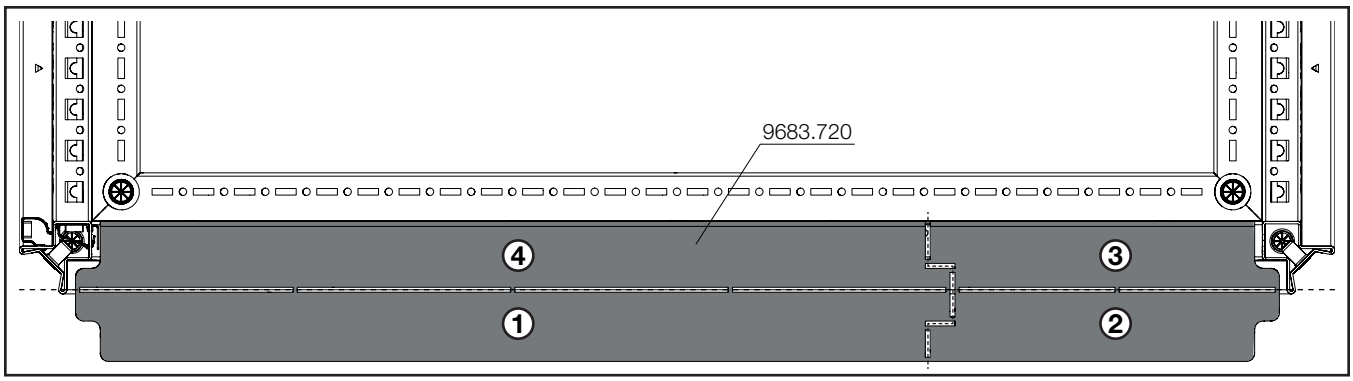

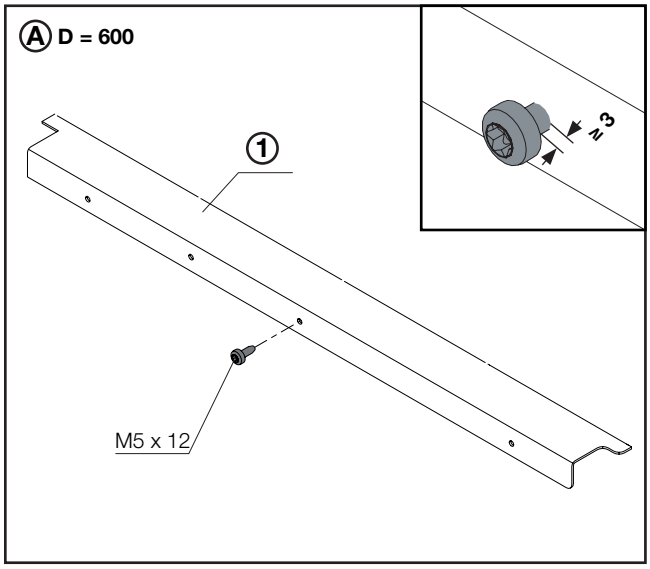

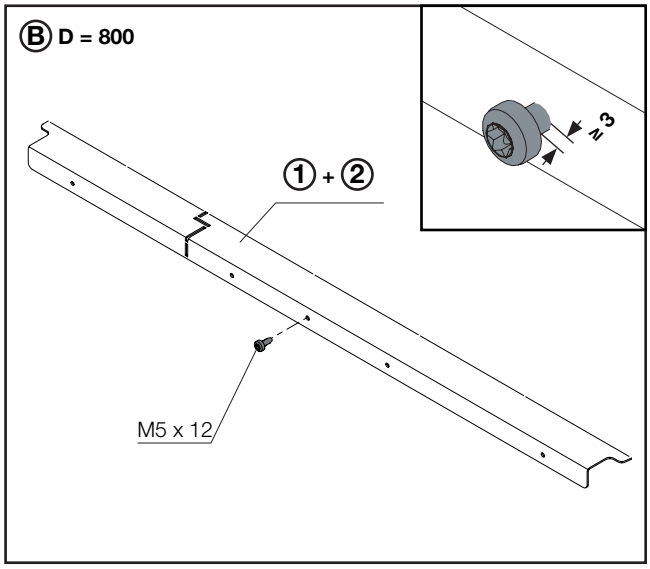

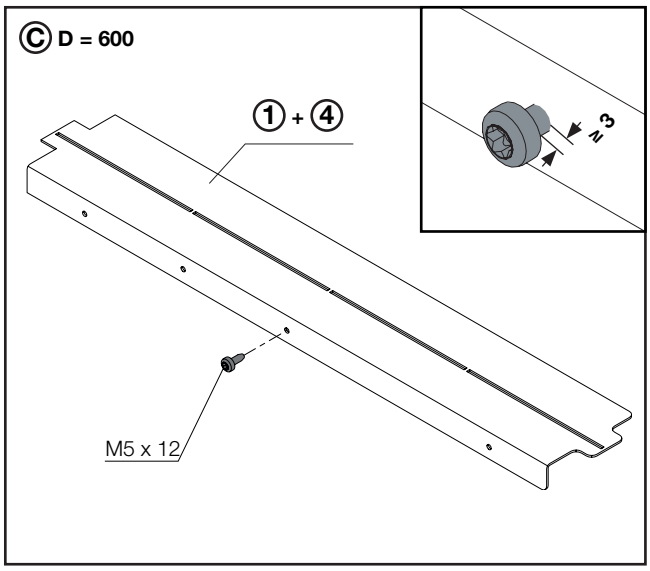

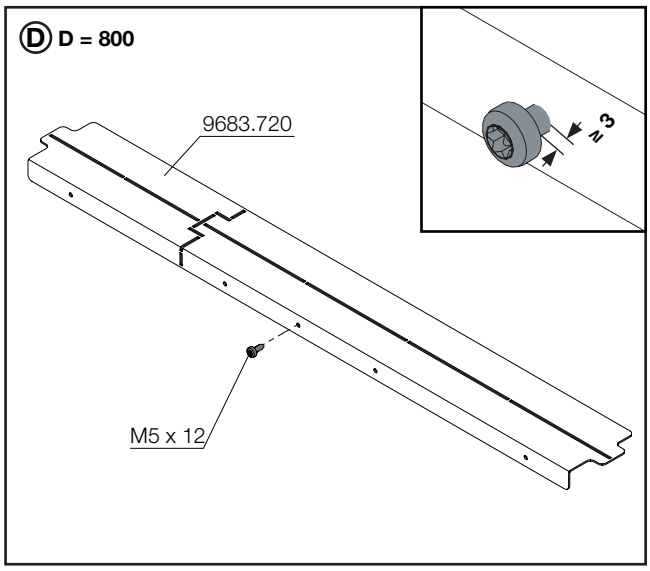

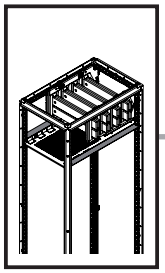

18. Montage Zwischenabdeckung
18. Fitting the connecting cover
18. Montage de la recouvrement intermédiaire

18.2 Zwischenabdeckungen für verschiedene Schrankvarianten
18.2 Connecting covers for different enclosure variants
18.2 Recouvrements intermédiaires pour différentes variantes d'armoire

Einzelschrank Stand-alone enclosure Armoire isolée	Durchgangsschrank Middle-of-row enclosure Armoire juxtaposée par ses deux côtés
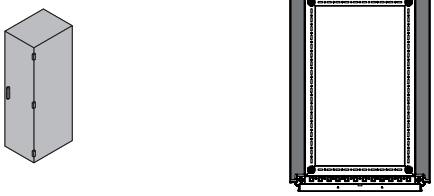	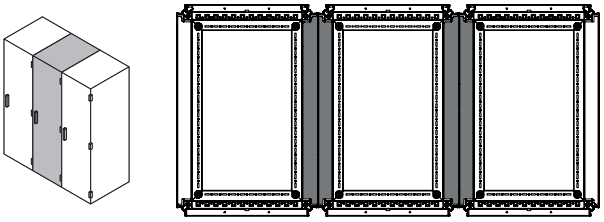
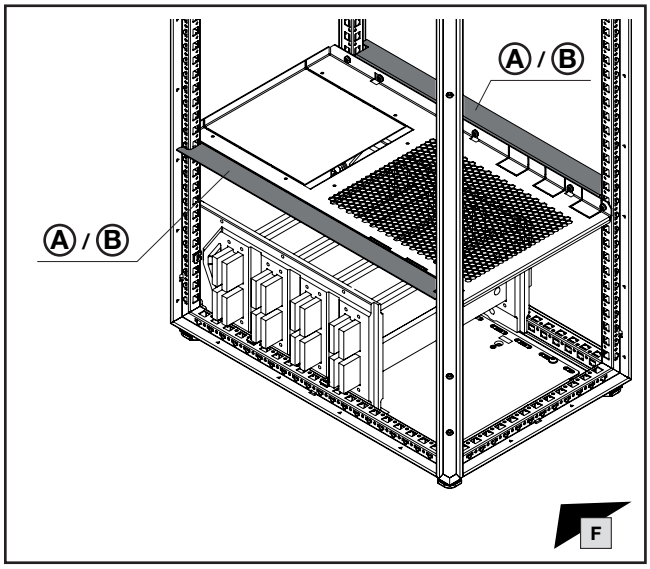	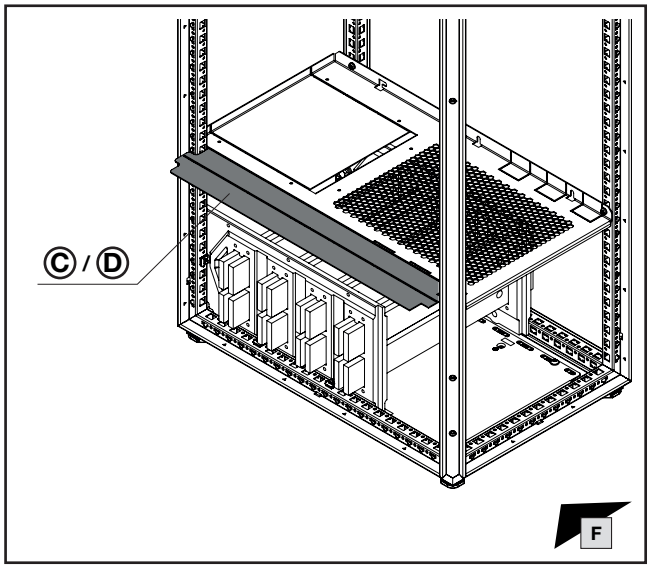
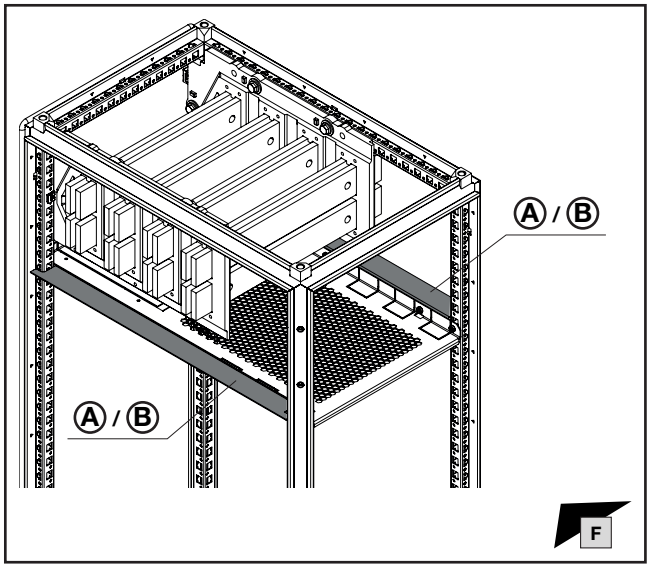	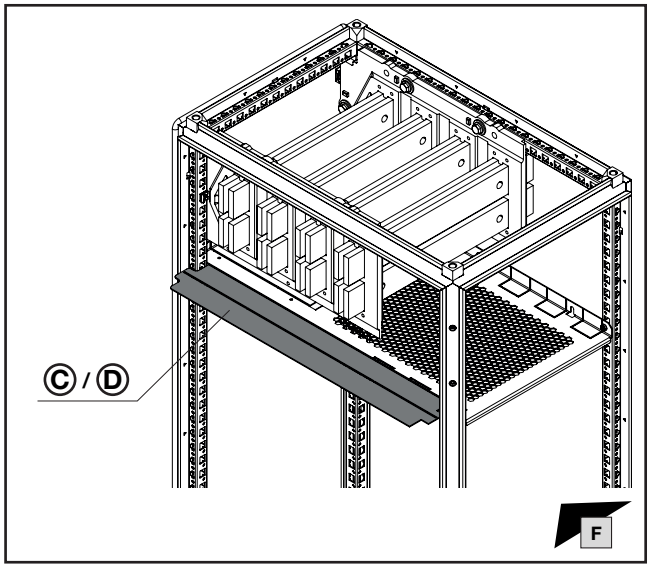

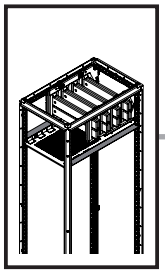

18. Montage Zwischenabdeckung
18. Fitting the connecting cover
18. Montage de la recouvrement intermédiaire

18.2 Zwischenabdeckungen für verschiedene Schrankvarianten
18.2 Connecting covers for different enclosure variants
18.2 Recouvrements intermédiaires pour différentes variantes d'armoire

Endschrank links
End-of-row enclosure left side
Armoire d'extrémité de rangée à gauche

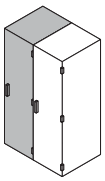

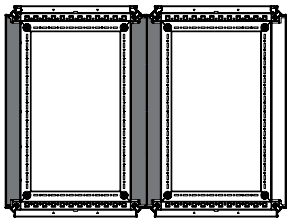

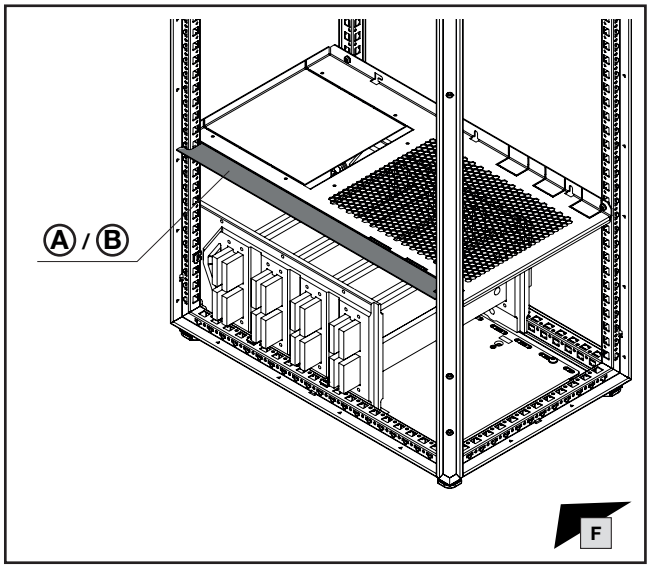

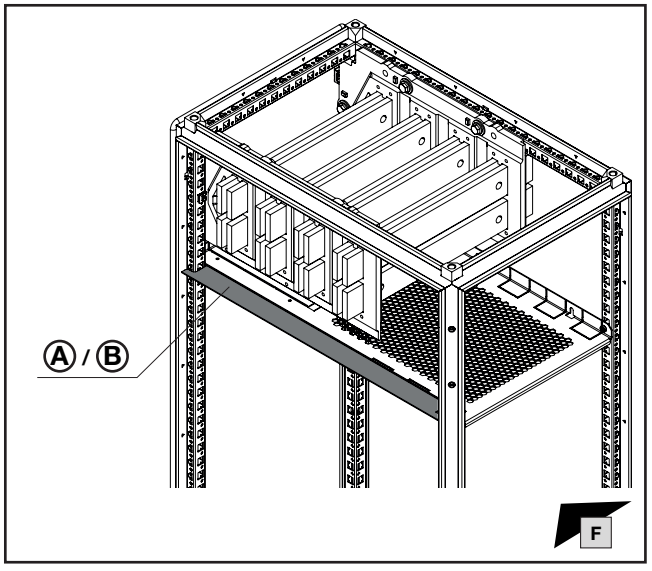

Endschrank rechts
End-of-row enclosure right side
Armoire d'extrémité de rangée à droit

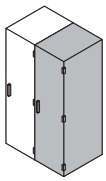

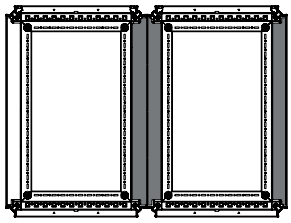

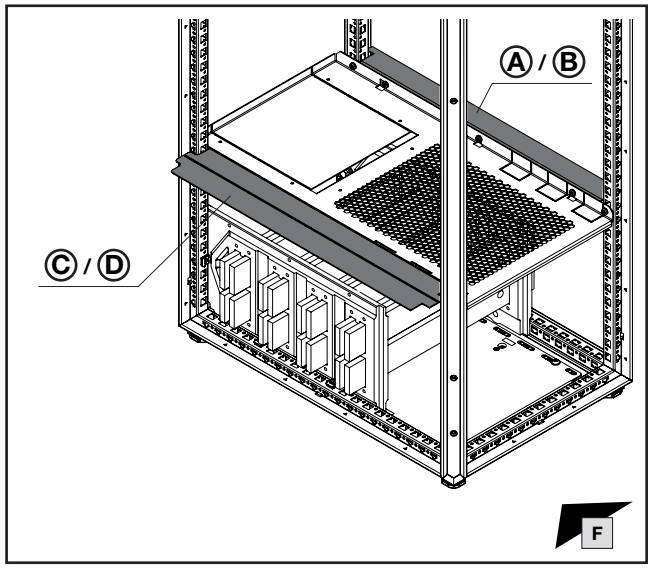

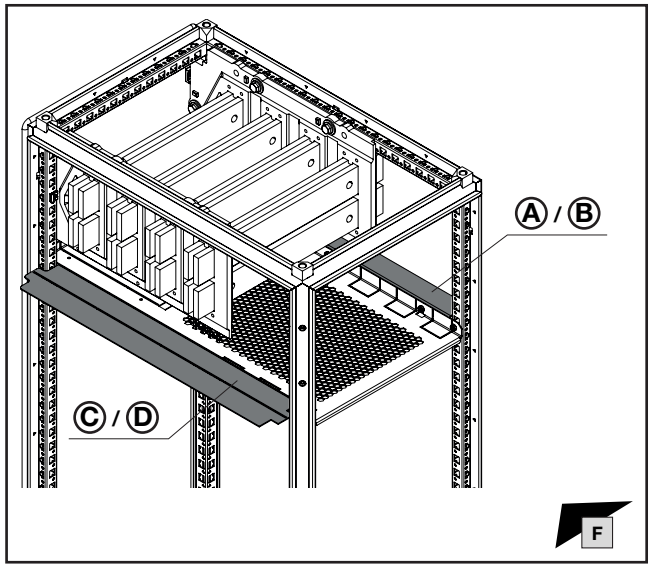

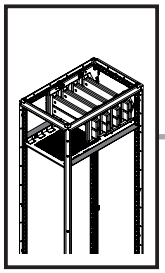

TX30

DE EN FR

18. Montage Zwischenabdeckung
18. Fitting the connecting cover
18. Montage de la recouvrement intermédiaire

18.3 Montage Zwischenabdeckung ohne Funktionsraum-Seitenwand (Form 2b) – Dachbereich

18.3 Fitting the connecting cover without compartment side panel (Form 2b) – roof area

18.3 Montage de la recouvrement intermédiaire sans panneaux latéraux de compartiment fonctionnel (Form 2b) sous le toit

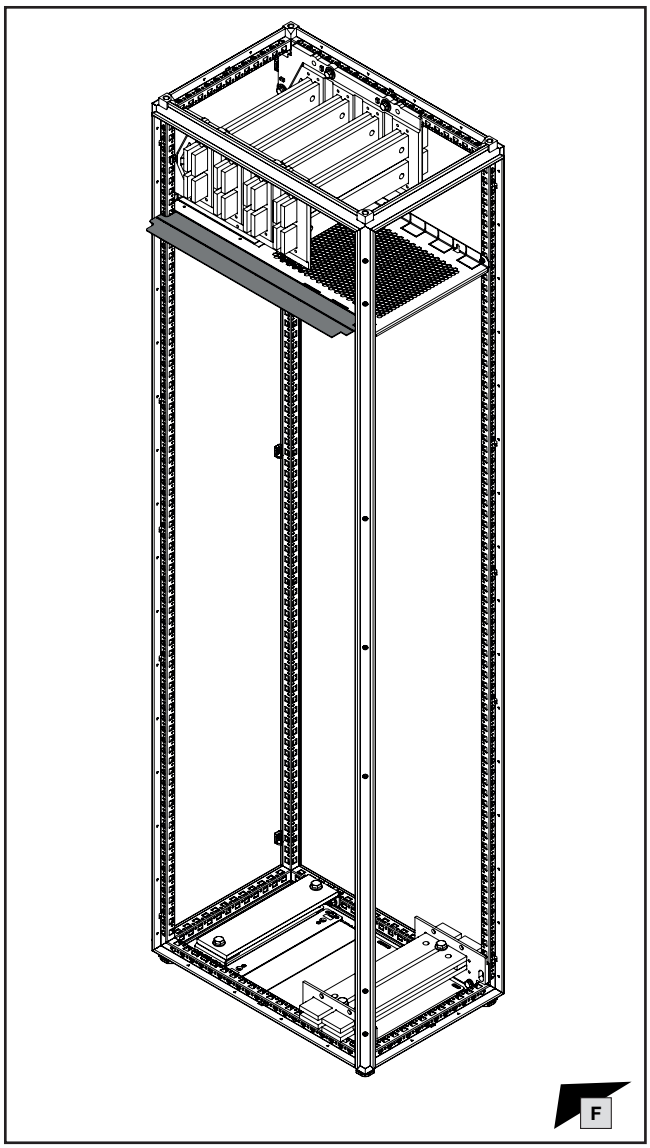

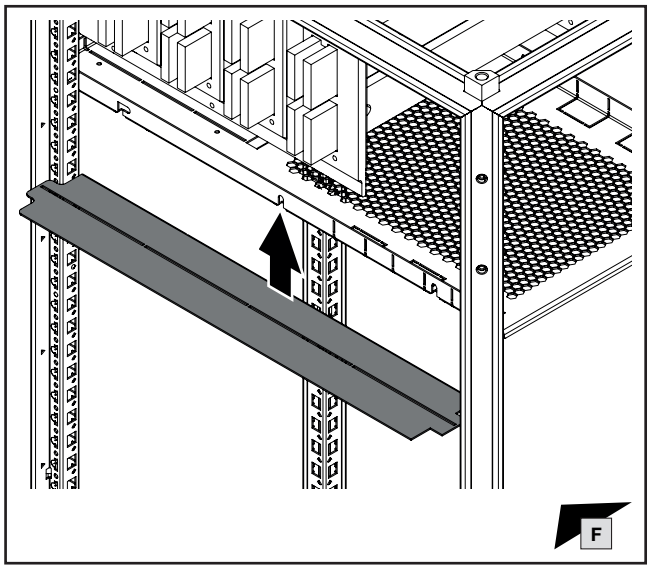

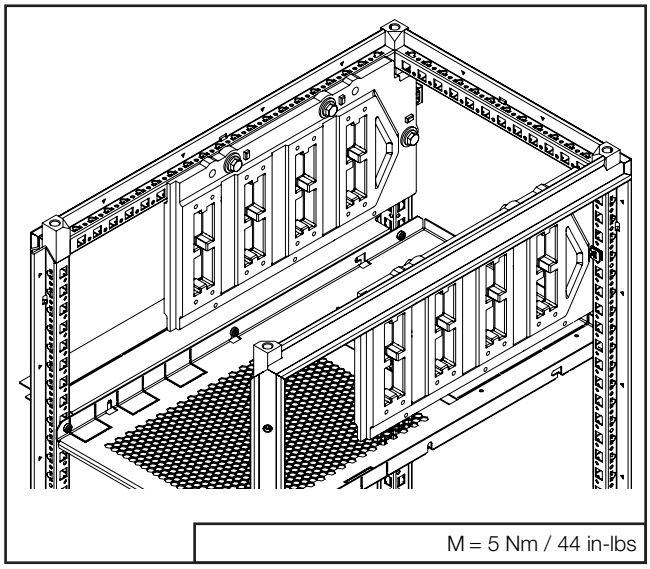

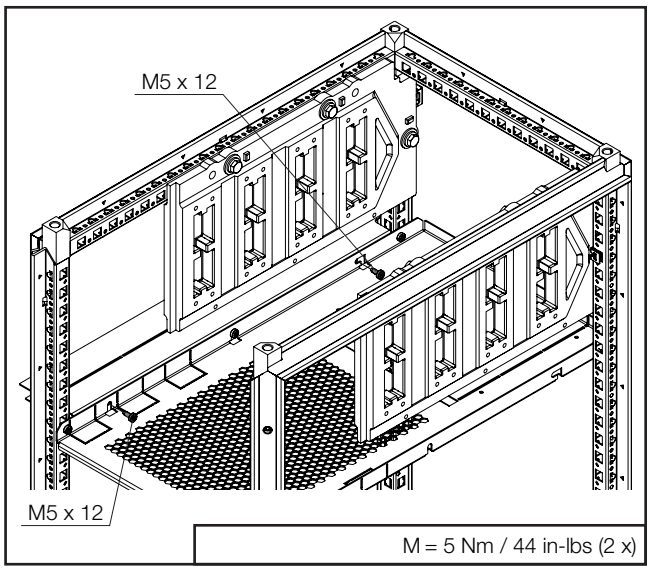

Hinweis / Note / Remarque

Darstellungen beispielhaft für Schranktiefe 600 mm und Durchgangsschrank. Vorbereitung Zwischenabdeckung: siehe Kapitel 18.1.

Illustrations as an example for enclosure depth 600 mm and middle-of-row enclosure. Preparation of the connecting cover: see chapter 18.1.

Représentations à titre d'exemple avec armoire de profondeur 600 mm et armoire juxtaposée par ses deux côtés. Préparation de la recouvrement intermédiaire : voir chapitre Kapitel 18.1.

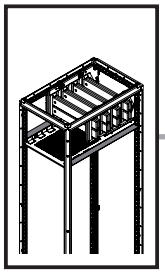

TX30

DE EN FR

18. Montage Zwischenabdeckung
18. Fitting the connecting cover
18. Montage de la recouvrement intermédiaire

18.4 Montage Zwischenabdeckung ohne Funktionsraum-Seitenwand (Form 2b) – Bodenbereich

18.4 Fitting the connecting cover without compartment side panel (Form 2b) – base section

18.4 Montage de la recouvrement intermédiaire sans panneaux latéraux de compartiment fonctionnel (Form 2b) dans la base

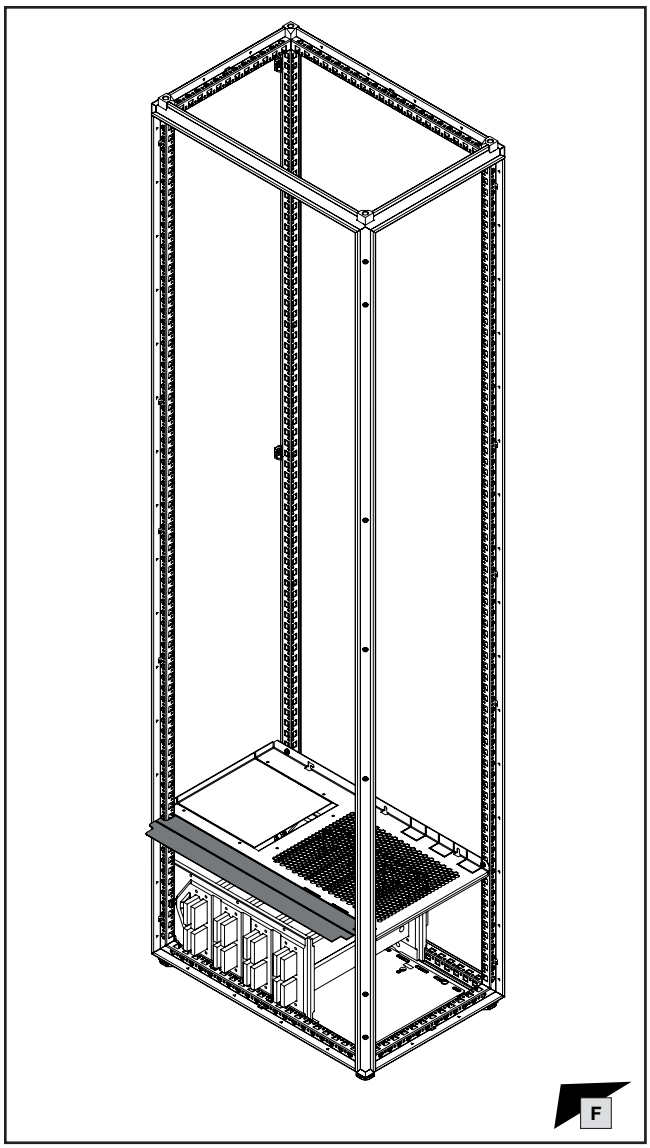

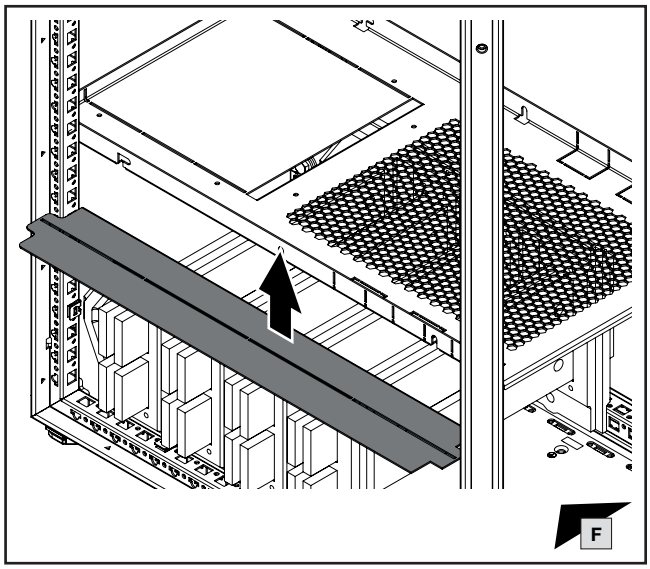

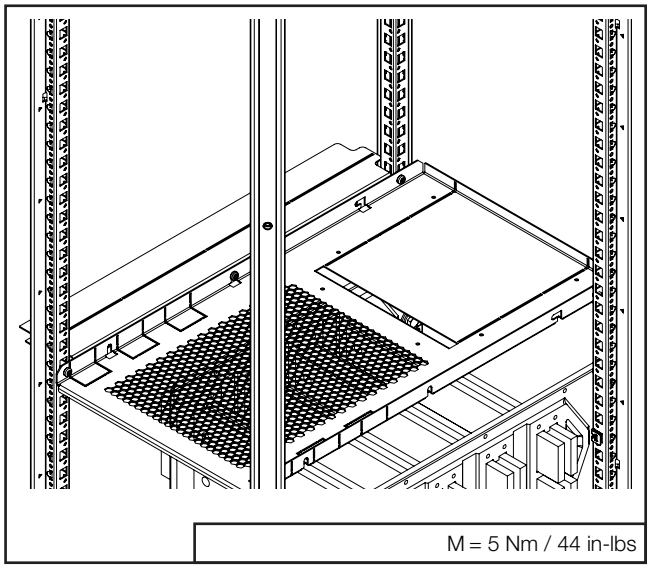

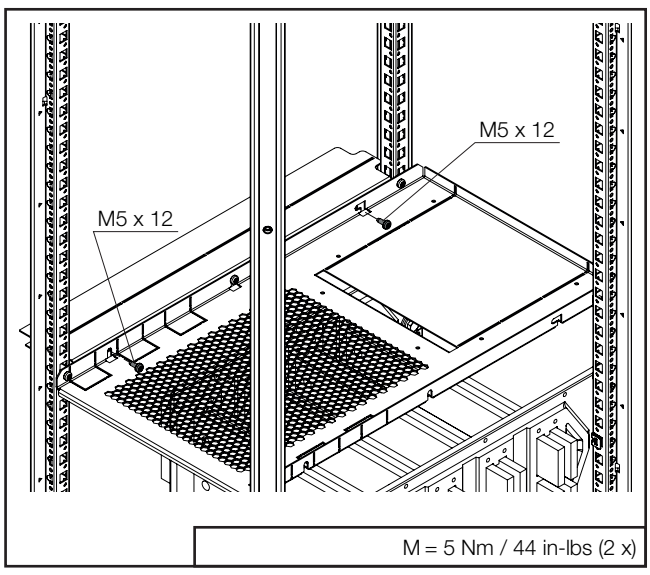

Hinweis / Note / Remarque

Darstellungen beispielhaft für Schranktiefe 600 mm und Durchgangsschrank. Vorbereitung Zwischenabdeckung: siehe Kapitel 18.1.

Illustrations as an example for enclosure depth 600 mm and middle-of-row enclosure. Preparation of the connecting cover: see chapter 18.1.

Représentations à titre d'exemple avec armoire de profondeur 600 mm et armoire juxtaposée par ses deux côtés. Préparation de la recouvrement intermédiaire : voir chapitre Kapitel 18.1.

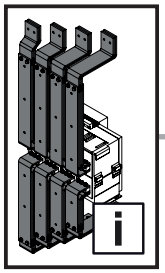

19. Bedruckung Verbindungssatz und Anschlusswinkel
19. Printing connector kit and connection brackets
19. Impression du kit de jonction et de l'équerre de raccordement

19.1 Codierung Verbindungssatz und Anschlusswinkel
19.1 Coding connector kit and connection brackets
19.1 Codage du kit de jonction et de l'équerre de raccordement

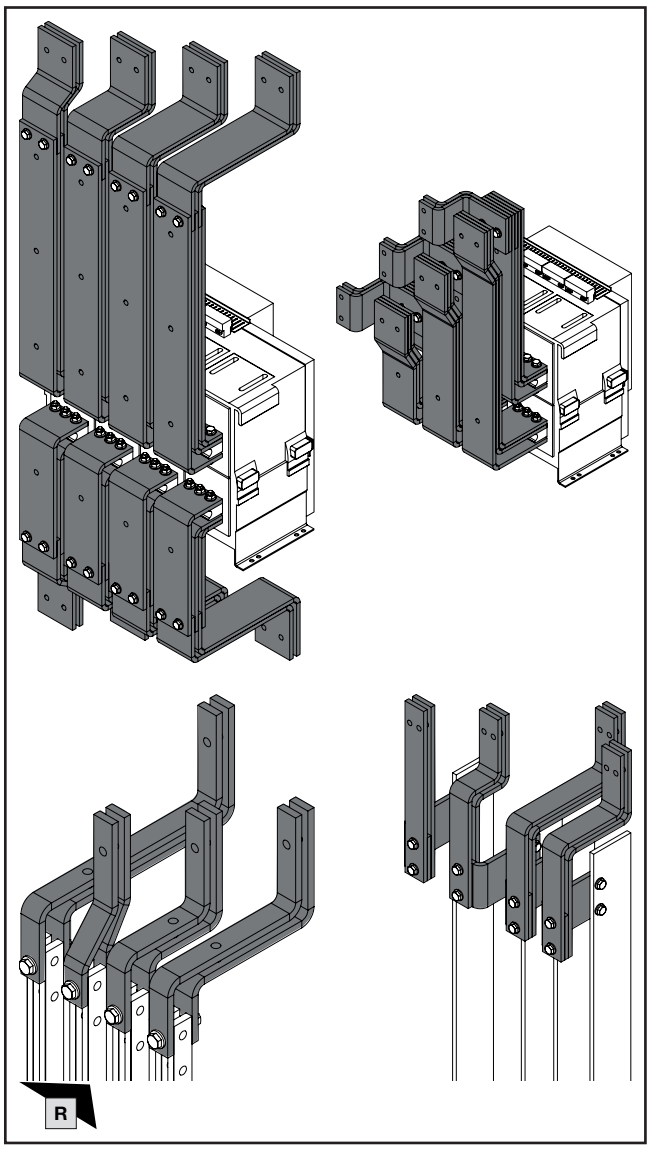

Code Code Code	Feldtyp Section type Type de cellule
A	ACB-Feld Dachbereich ACB section Zone des disjoncteurs de puissance – jeu de barres sous le toit
B	ACB Feld Rückbereich ACB section, rear area Zone des disjoncteurs de puissance – jeu de barres à l'arrière
E	ACB Feld Bodenbereich ACB section, base area Zone des disjoncteurs de puissance – jeu de barres principal dans la base
H	Koppelfeld Dachbereich Coupling section, roof section Zone de raccordement – jeu de barres principal sous le toit
I	Koppelfeld Rückbereich Coupling section, rear area Zone de raccordement – jeu de barres principal à l'arrière
J	Koppeldfeld Bodenbereich Coupling section, base area Zone de raccordement – jeu de barres principal dans la base
K	Verteilsammelschienenfeld RiLine 60 Distribution busbar section RiLine 60 Zone de jeux de barres de distribution RiLine 60
L	Installationsstandverteiler (ISV) Rückbereich Flat-PLS 185 Distribution enclosure (ISV) flat PLS 185 rear area Armoire de distribution de courant (ISV) avec jeu de barre Flat-PLS 185 positionné à l'arrière
M	Abgangsfeld Outgoing section Zone des départs
N	Lastschaltleistenfeld Fuse-switch disconnector section Zone de coupe-circuits
O	Hochführungsfeld Riser section Zone d'installation verticale
P	Verteilsammelschienenfeld Distribution busbar section Zone de jeux de barres de distribution
T	Innen-Eckfeld Internal corner section Zone d'angle intérieure
U	Außen-Eckfeld External corner section Zone d'angle extérieure

Code Code Code	Verbindungssatz und Anschlusswinkel Connector kit and connection brackets Kit de jonction et équerre de raccordement
1000	Anschlusswinkel oben Connection bracket, top Équerre de raccordement en haut
0100	Verbindungssatz oben Connector kit, top Kit de jonction en haut
0010	Verbindungssatz unten Connector kit, bottom Kit de jonction en bas
0001	Anschlusswinkel unten Connection bracket, bottom Équerre de raccordement en bas

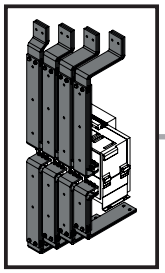

19. Bedruckung Verbindungssatz und Anschlusswinkel
19. Printing connector kit and connection brackets
19. Impression du kit de jonction et de l'équerre de raccordement

19.2 Verbindungssatz und Anschlusswinkel ACB-Feld Dachbereich Horizontal-Anschluss
19.2 Connector kit and connection brackets, ACB section, roof section horizontal connection
19.2 Kit de jonction et équerre de raccordement pour jeu de barres principal positionné sous le toit avec raccordement horizontal cellule disjoncteur de puissance (ACB)

Code A

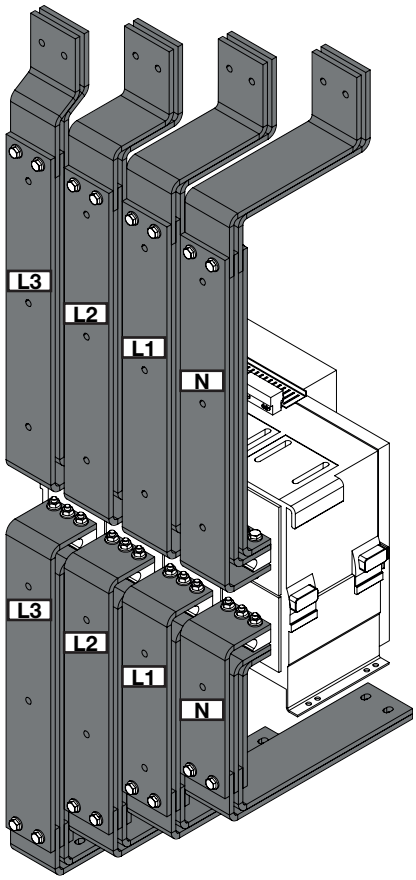

R

Code 1000

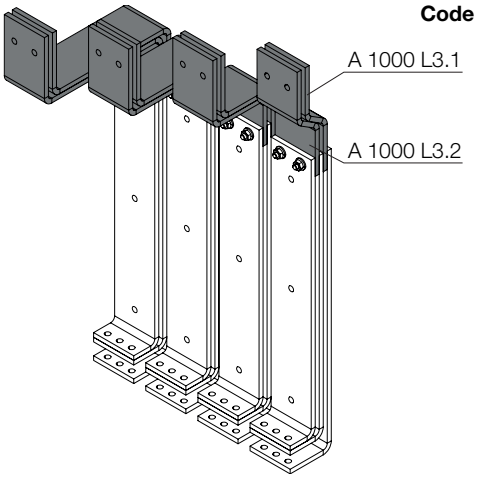

F

Code 0100

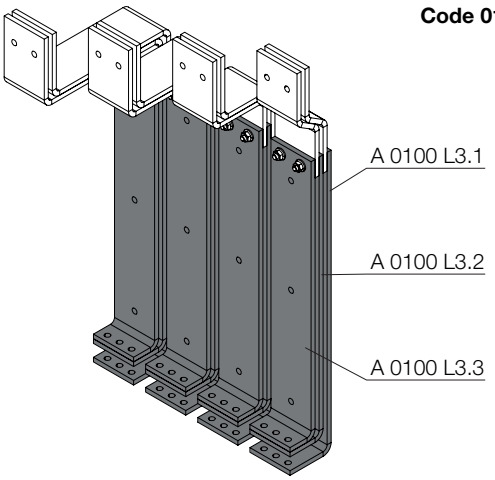

F

Code 0001

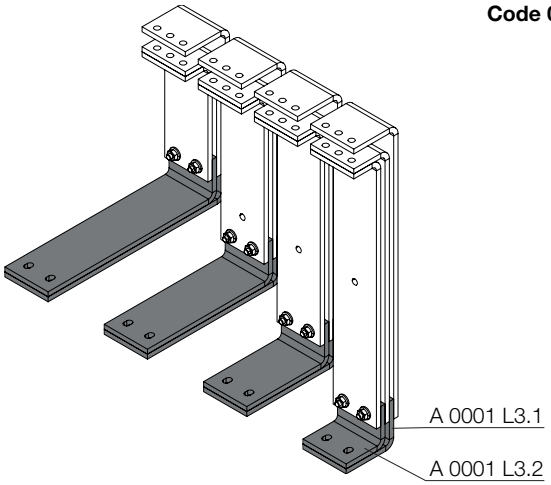

F

Code 0010

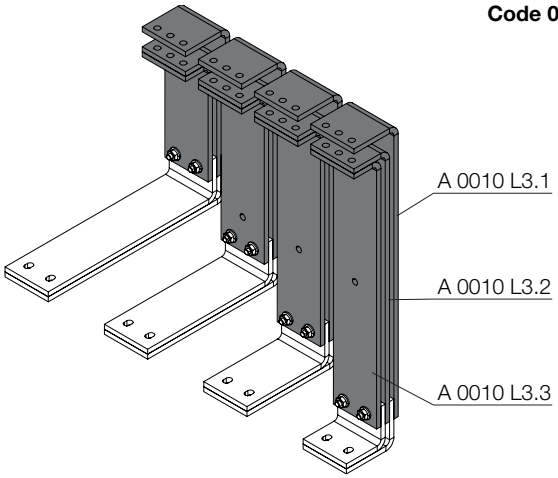

F

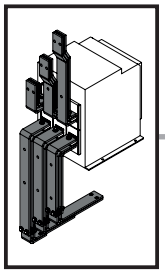

19. Bedruckung Verbindungssatz und Anschlusswinkel
19. Printing connector kit and connection brackets
19. Impression du kit de jonction et de l'équerre de raccordement

19.3 Verbindungssatz und Anschlusswinkel ACB-Feld Rückbereich
19.3 Connector kit and connection brackets, ACB section, rear area
19.3 Kit de jonction et équerre de raccordement pour jeu de barres principal positionné à l'arrière cellule disjoncteur de puissance (ACB)

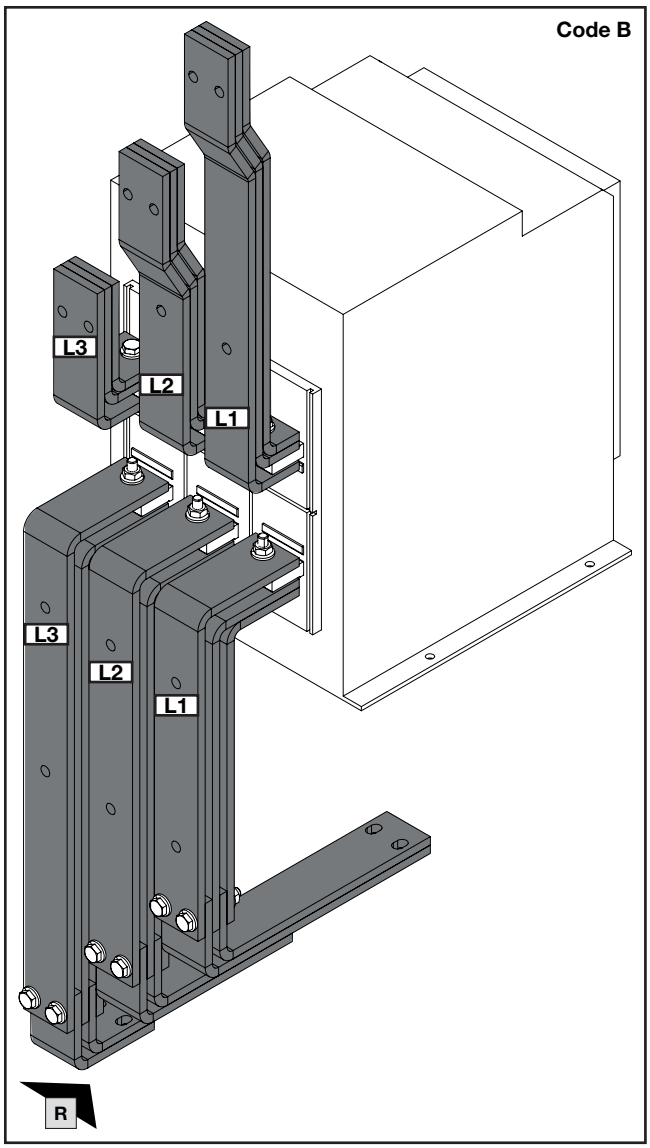

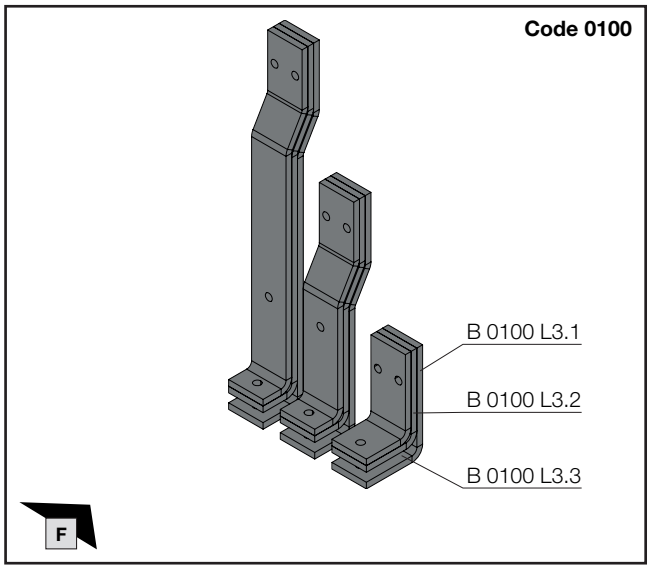

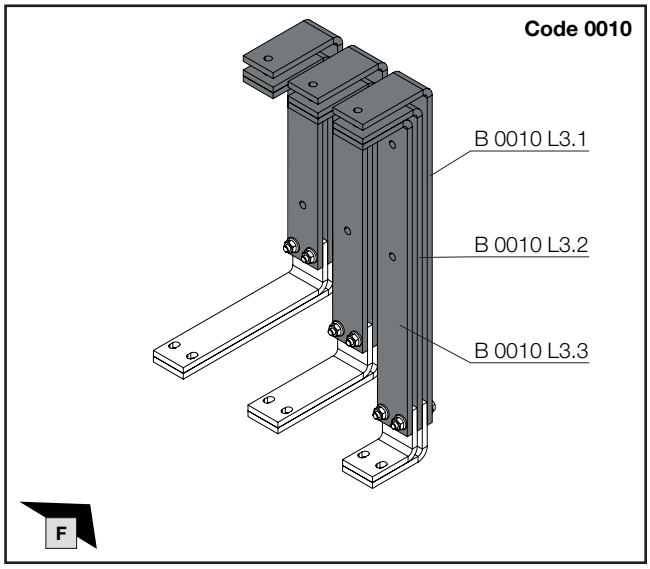

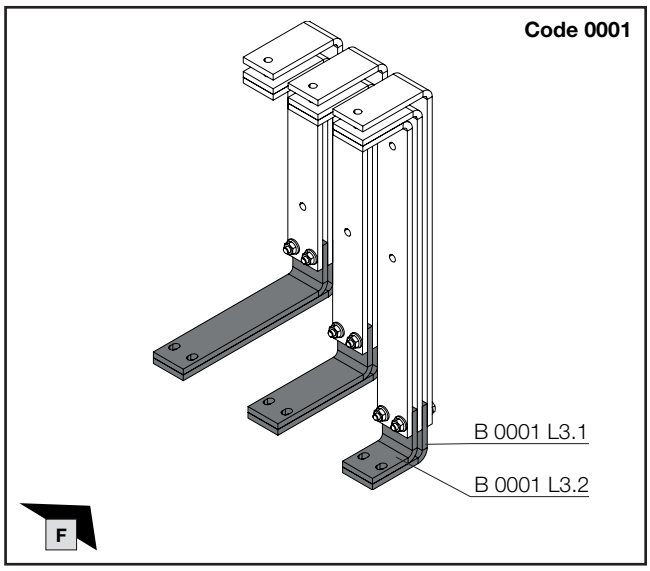

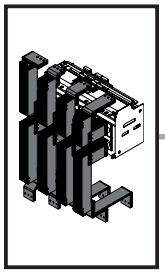

19. Bedruckung Verbindungssatz und Anschlusswinkel
19. Printing connector kit and connection brackets
19. Impression du kit de jonction et de l'équerre de raccordement

19.4 Verbindungssatz und Anschlusswinkel ACB-Feld Bodenbereich Vertikal-Anschluss – einfache Lasche

19.4 Connector kit and connection brackets, ACB section, base area vertical connection type A – single shackle

19.4 Kit de jonction et équerre de raccordement pour jeu de barres principal positionné dans la base avec raccordement vertical type A – patte simple cellule disjoncteur de puissance (ACB)

Code E

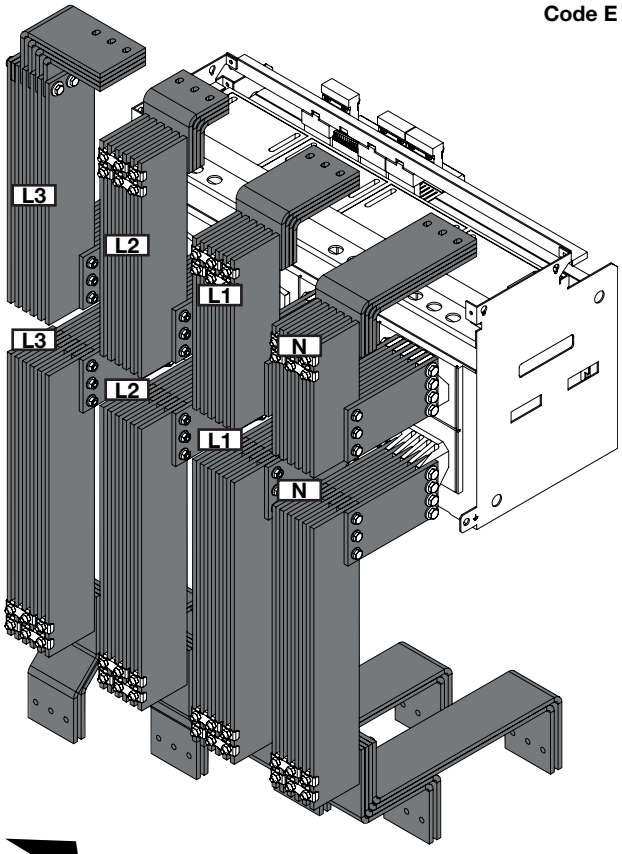

Code 1000

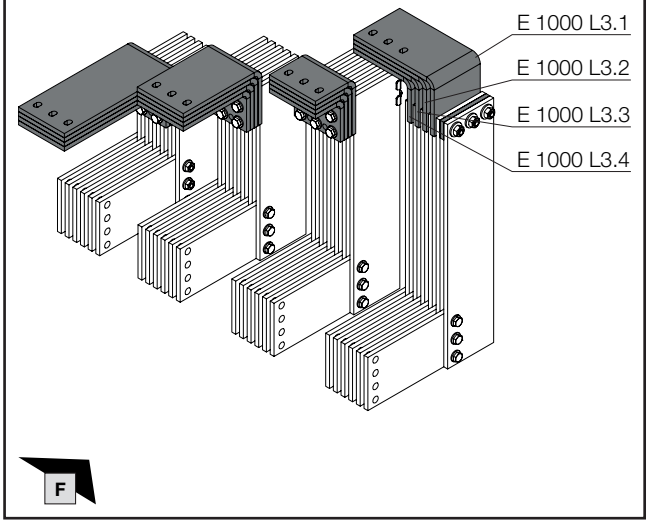

Code 0100

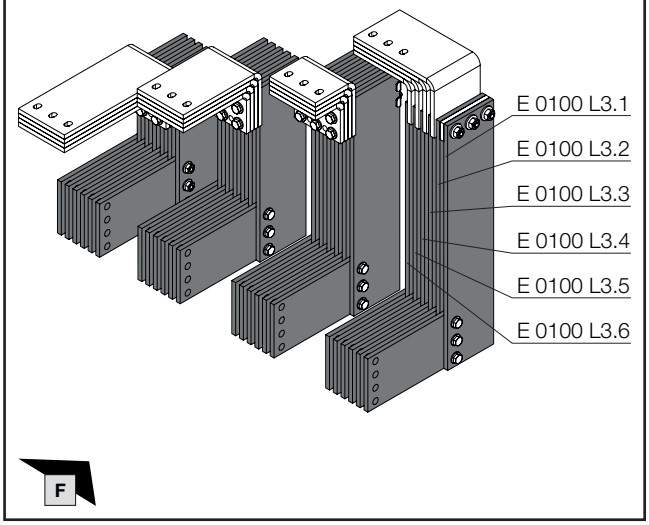

Code 0001

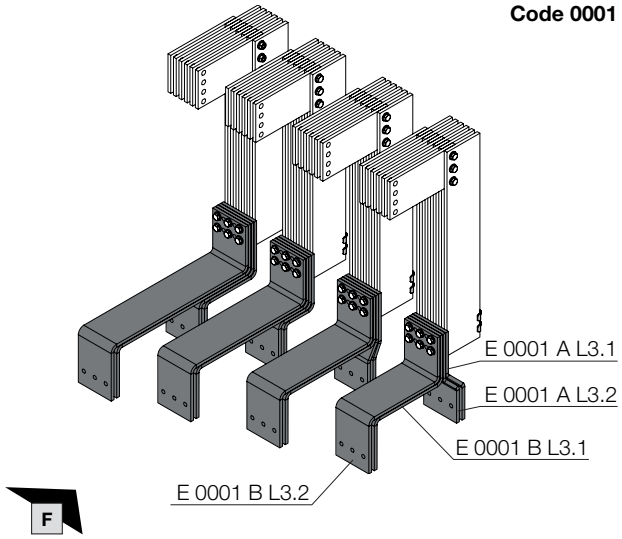

Code 0010

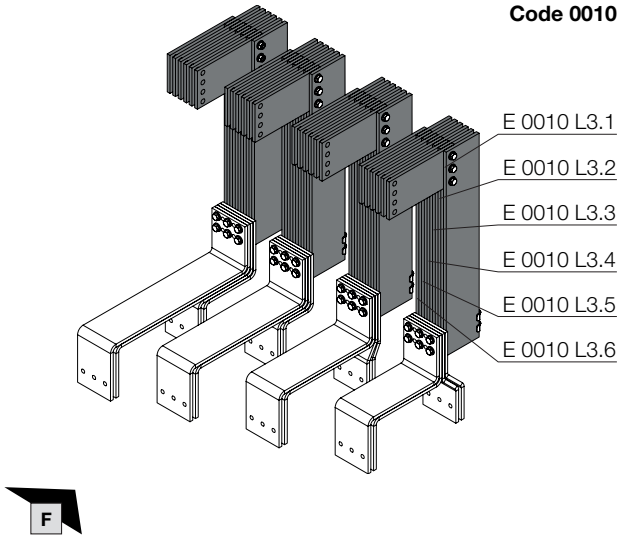

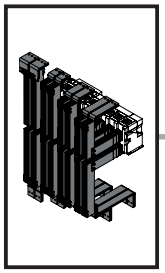

19. Bedruckung Verbindungssatz und Anschlusswinkel
19. Printing connector kit and connection brackets
19. Impression du kit de jonction et de l'équerre de raccordement

19.5 Verbindungssatz und Anschlusswinkel ACB-Feld Bodenbereich Vertikal-Anschluss – doppelte Lasche

19.5 Connector kit and connection brackets, ACB section, base area vertical connection type A – double shackle

19.5 Kit de jonction et équerre de raccordement pour jeu de barres principal positionné dans la base avec raccordement vertical type A – patte double cellule disjoncteur de puissance (ACB)

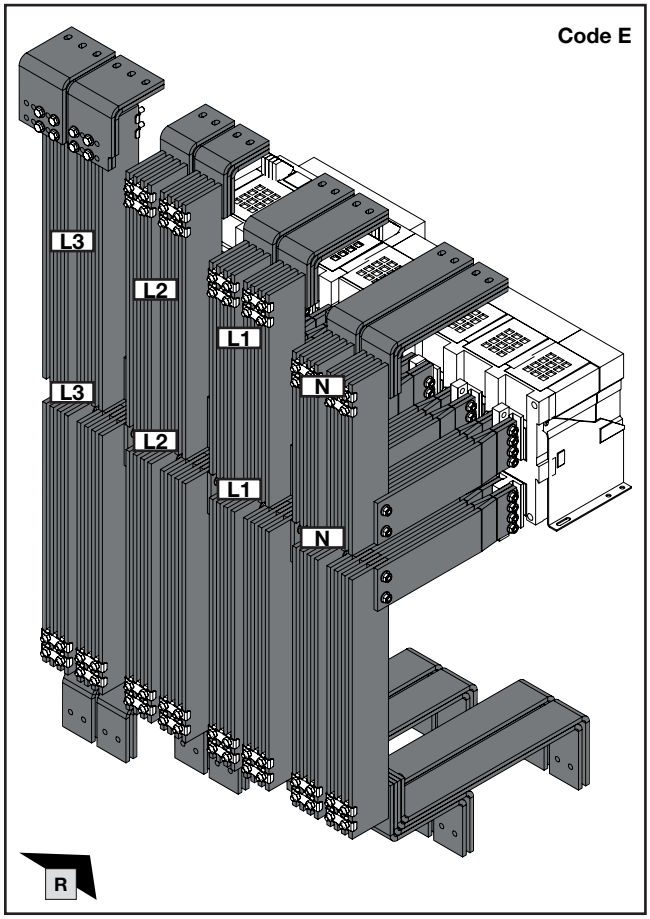

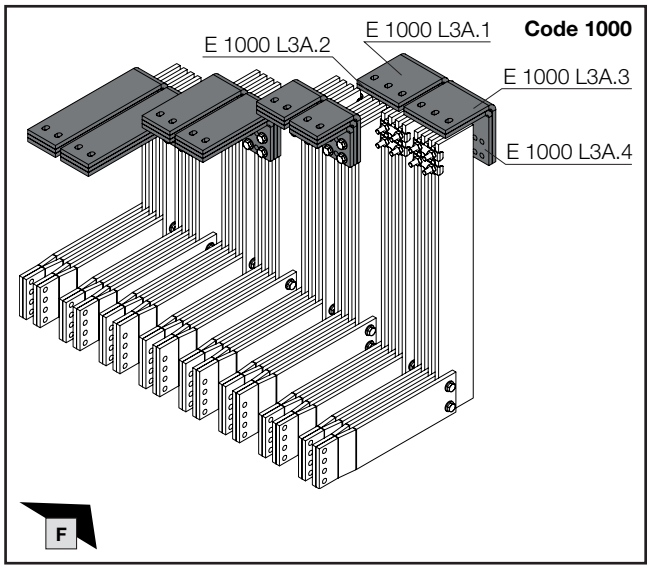

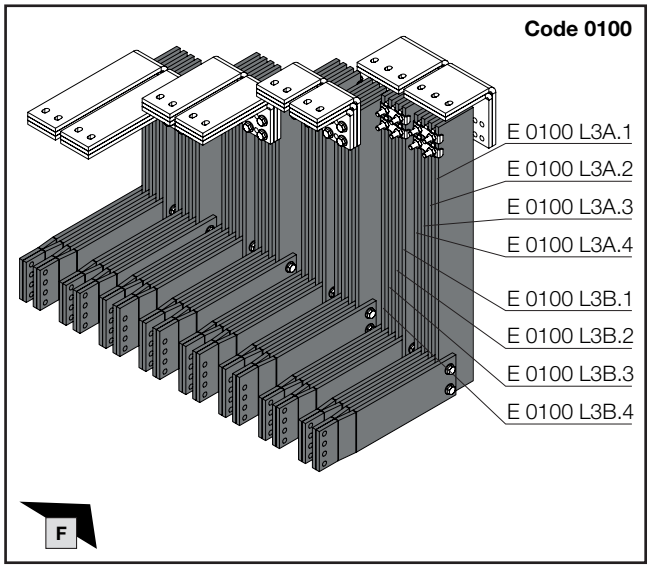

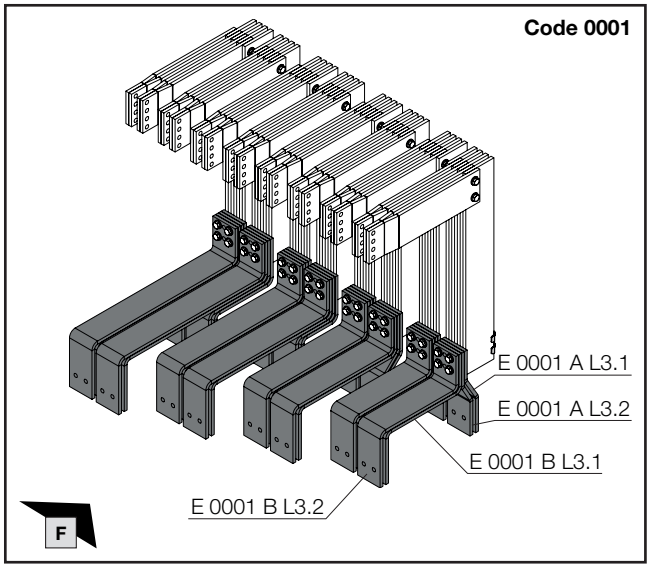

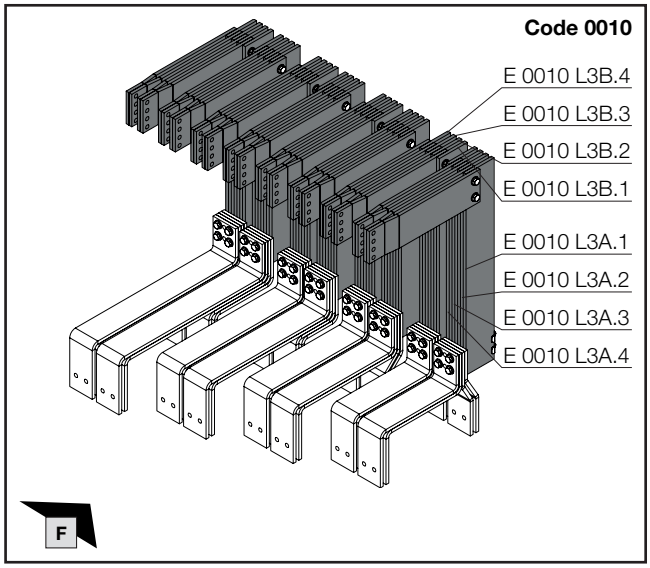

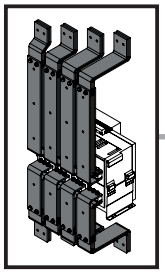

19. Bedruckung Verbindungssatz und Anschlusswinkel
19. Printing connector kit and connection brackets
19. Impression du kit de jonction et de l'équerre de raccordement

19.6 Verbindungssatz und Anschlusswinkel Koppelfeld Dachbereich Horizontal-Anschluss

19.6 Connector kit and connection brackets, coupling section, roof section horizontal connection

19.6 Kit de jonction et équerre de raccordement pour jeu de barres principal positionné sous le toit avec raccordement horizontal cellule TGBT

Code H

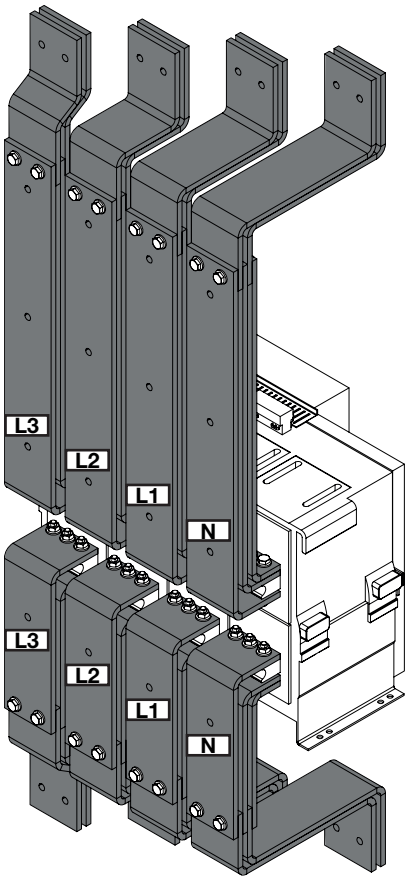

R

Code 1000

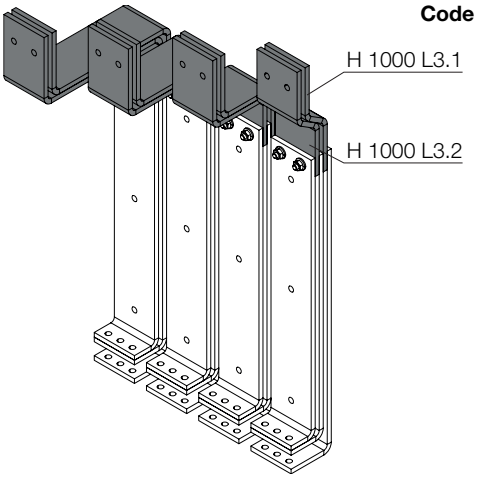

F

Code 0100

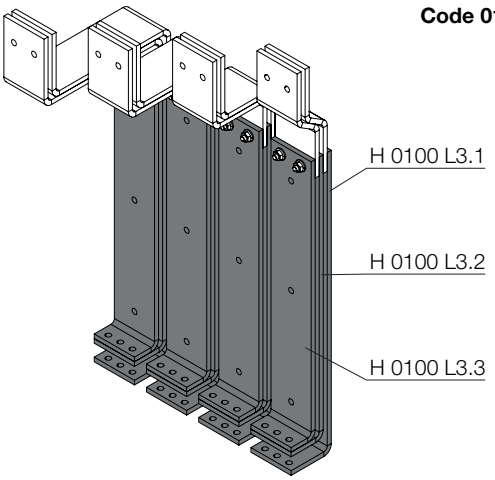

F

Code 0001

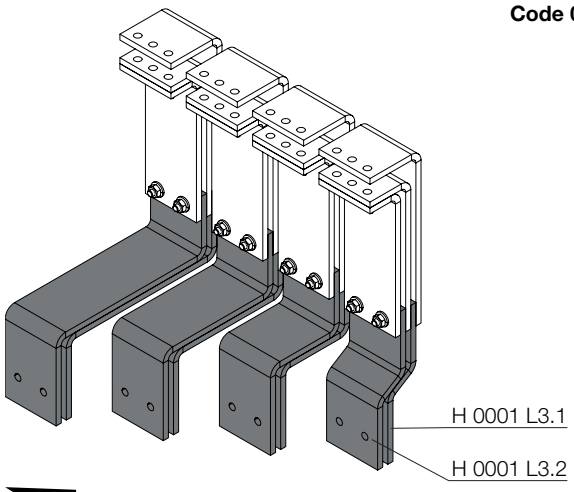

F

Code 0010

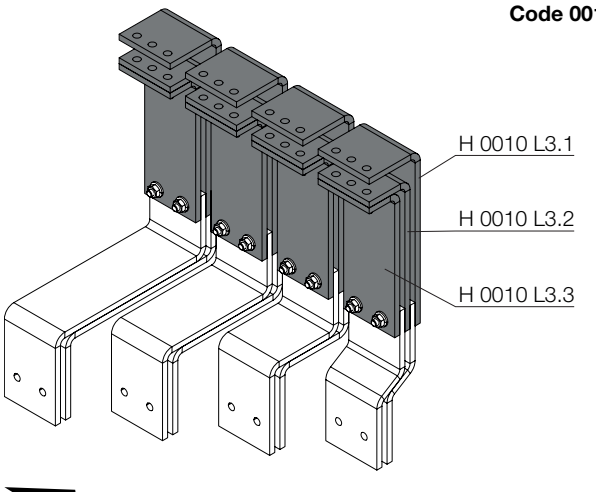

F

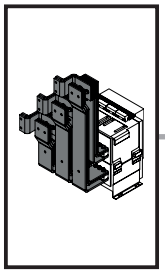

19. Bedruckung Verbindungssatz und Anschlusswinkel
19. Printing connector kit and connection brackets
19. Impression du kit de jonction et de l'équerre de raccordement

19.7 Verbindungssatz und Anschlusswinkel Koppelfeld Rückbereich Horizontal-Anschluss
19.7 Connector kit and connection brackets, coupling section, rear area horizontal connection
19.7 Kit de jonction et équerre de raccordement pour jeu de barres principal positionné à l'arrière avec raccordement horizontal cellule TGBT

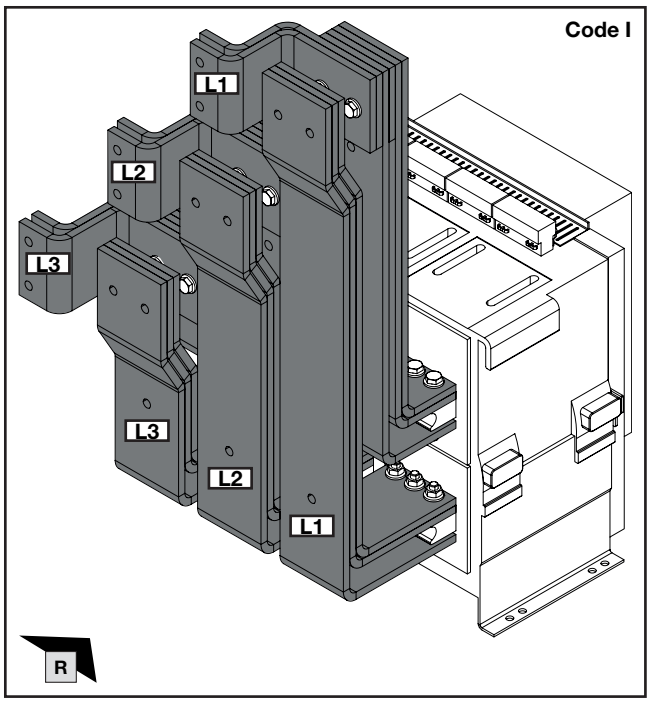

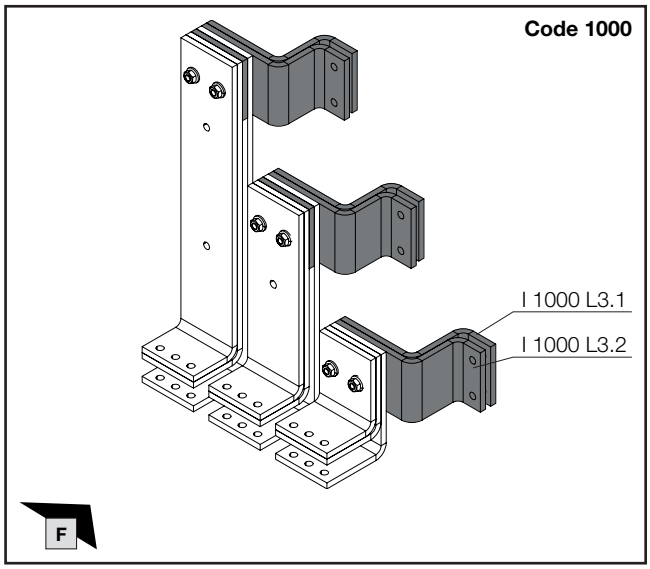

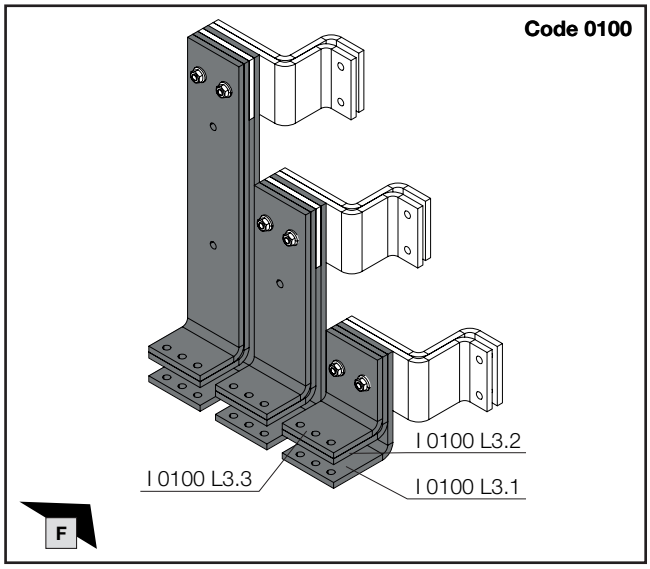

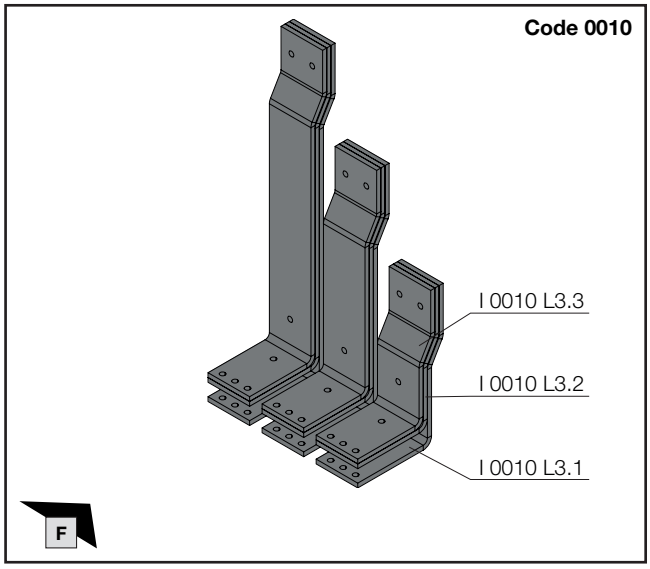

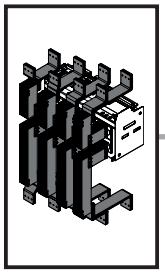

19. Bedruckung Verbindungssatz und Anschlusswinkel
19. Printing connector kit and connection brackets
19. Impression du kit de jonction et de l'équerre de raccordement

19.8 Verbindungssatz und Anschlusswinkel Koppelfeld Bodenbereich Vertikal-Anschluss

19.8 Connector kit and connection brackets, coupling section, base area vertical connection

19.8 Kit de jonction et équerre de raccordement pour jeu de barres principal positionné dans la base avec raccordement vertical cellule TGBT

Code J

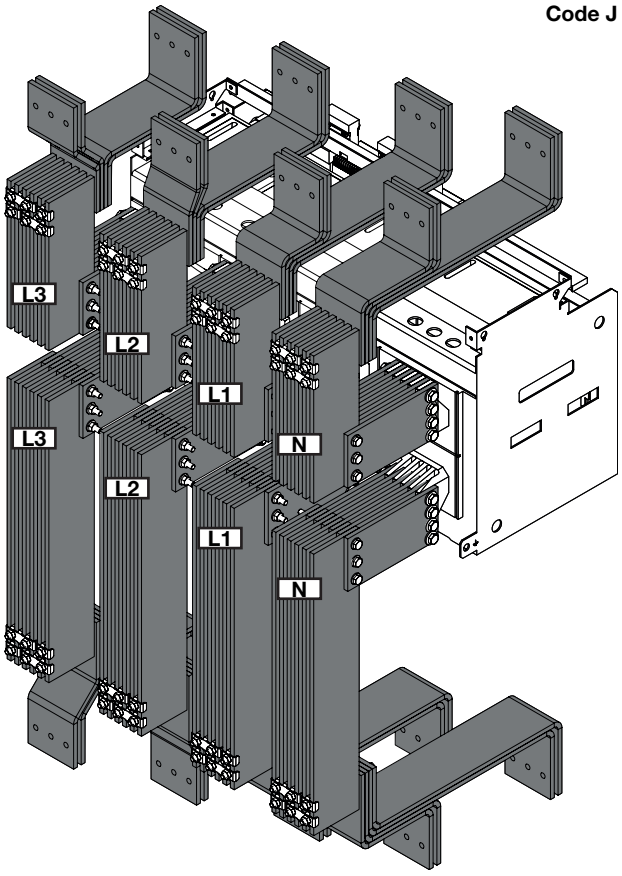

Code 1000

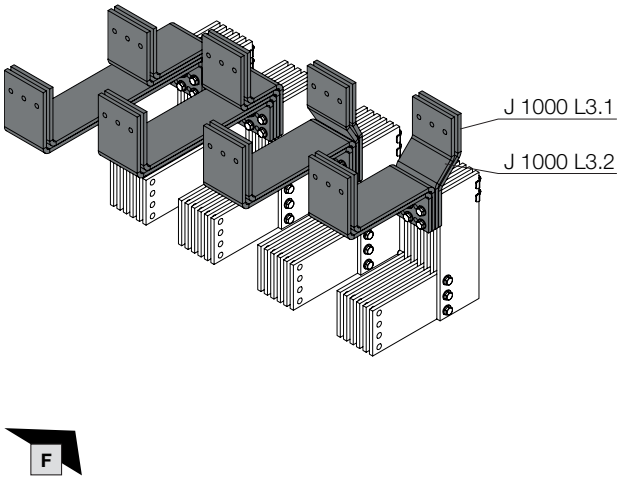

Code 0100

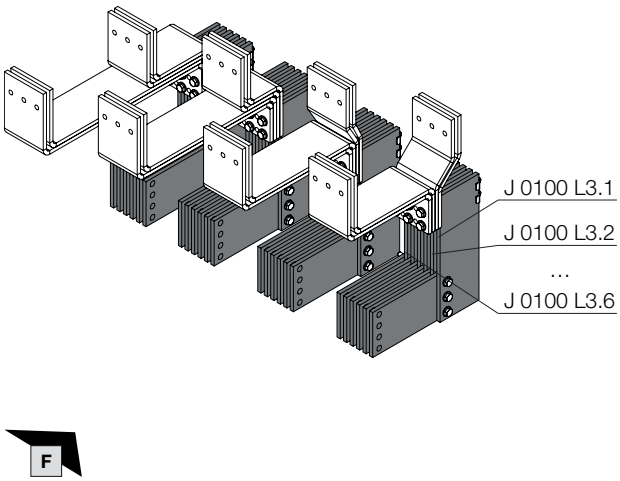

Code 0001

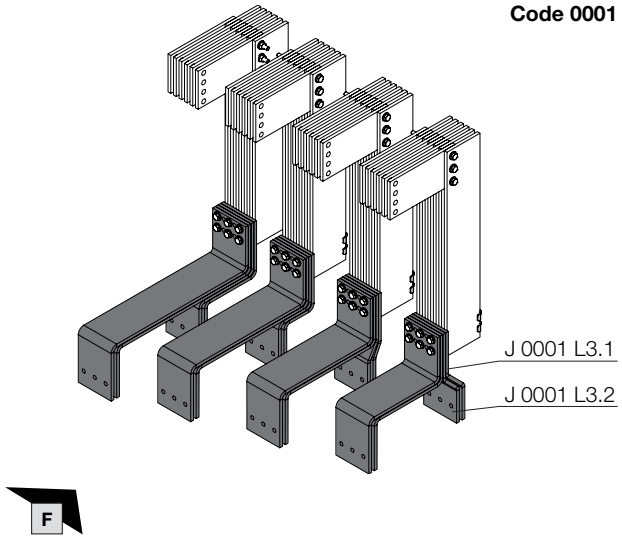

Code 0010

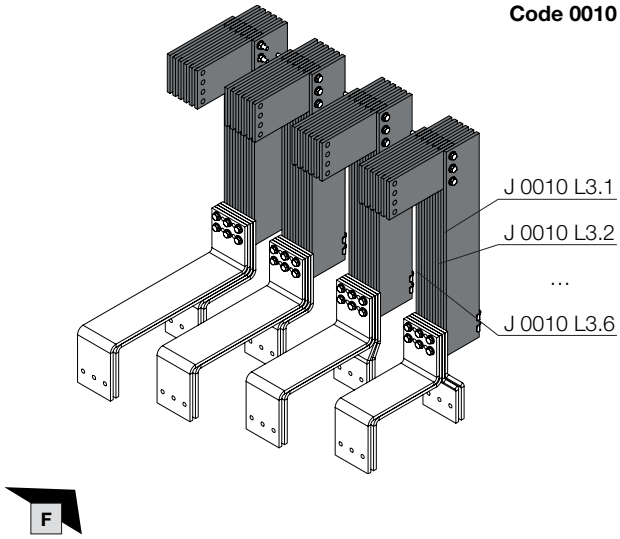

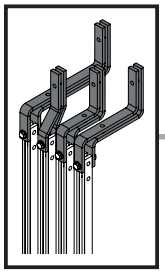

19. Bedruckung Verbindungssatz und Anschlusswinkel
19. Printing connector kit and connection brackets
19. Impression du kit de jonction et de l'équerre de raccordement

19.9 Verbindungssatz Abgangsfeld Dach-/Bodenbereich
19.9 Connector kit, outgoing section, roof section / base area
19.9 Kit de jonction pour jeu de barres principal positionné sous le toit / dans la base cellule des départs

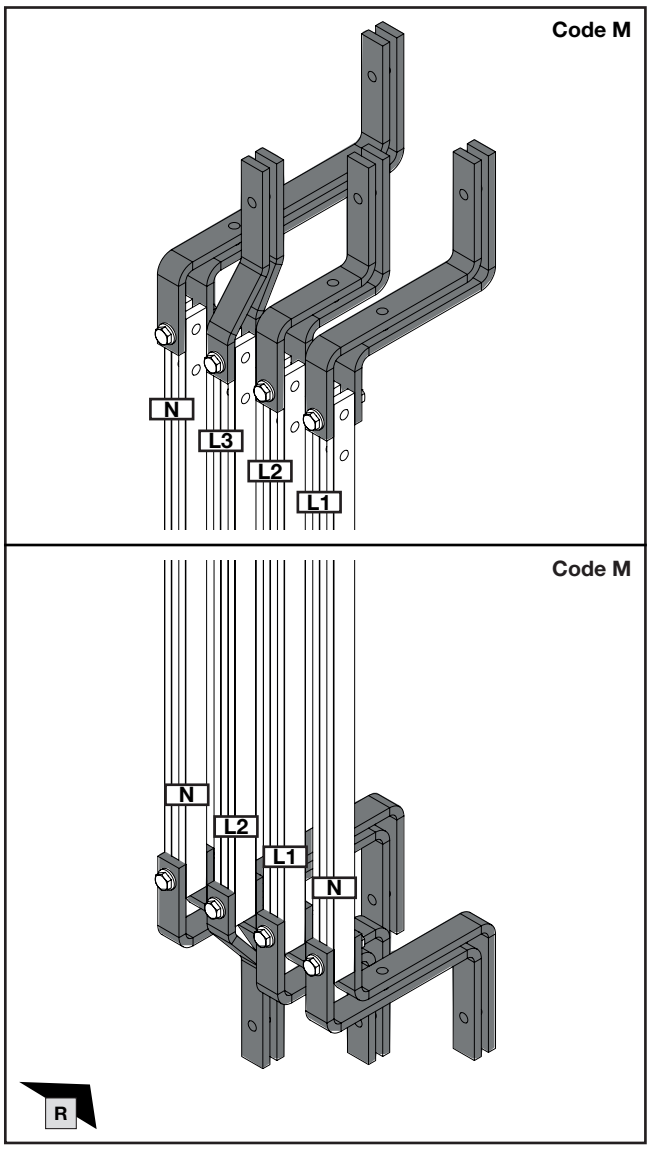

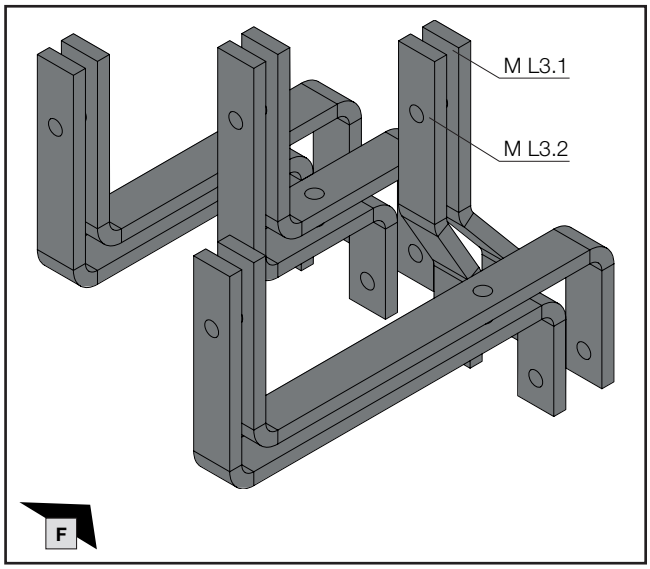

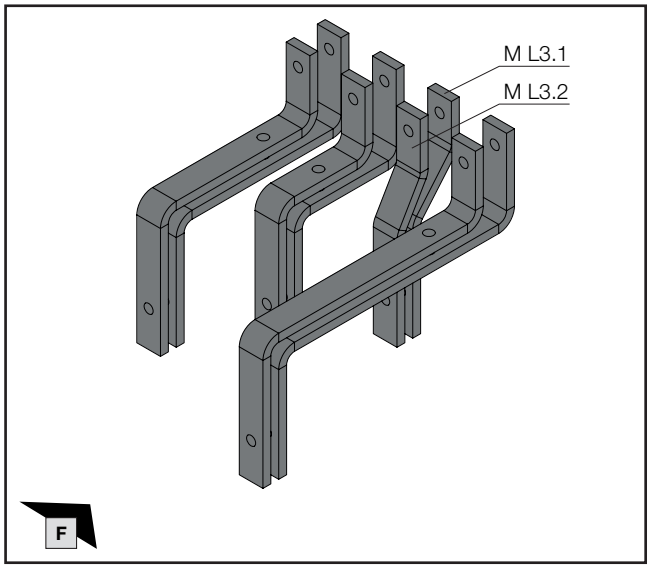

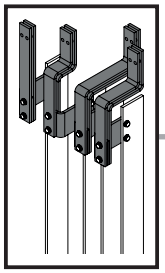

19. Bedruckung Verbindungssatz und Anschlusswinkel
19. Printing connector kit and connection brackets
19. Impression du kit de jonction et de l'équerre de raccordement

19.10 Verbindungssatz und Anschlusswinkel Lastschaltleistenfeld Dach-/Bodenbereich
19.10 Connector kit and connection brackets, fuse-switch disconnector section, roof section / base area
19.10 Kit de jonction et équerre de raccordement pour jeu de barres principal positionné sous le toit / dans la base cellule des coupe-circuits à fusibles

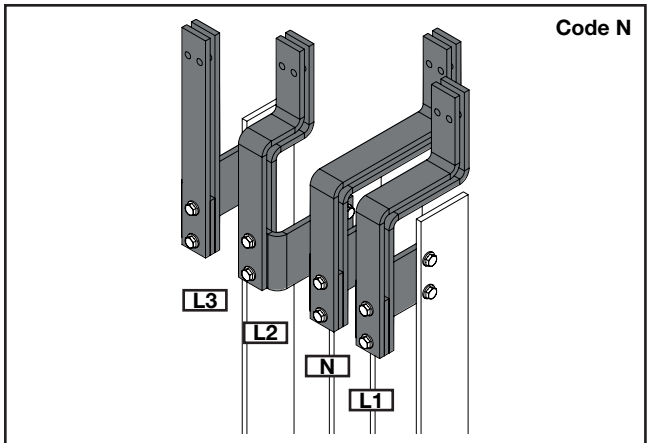

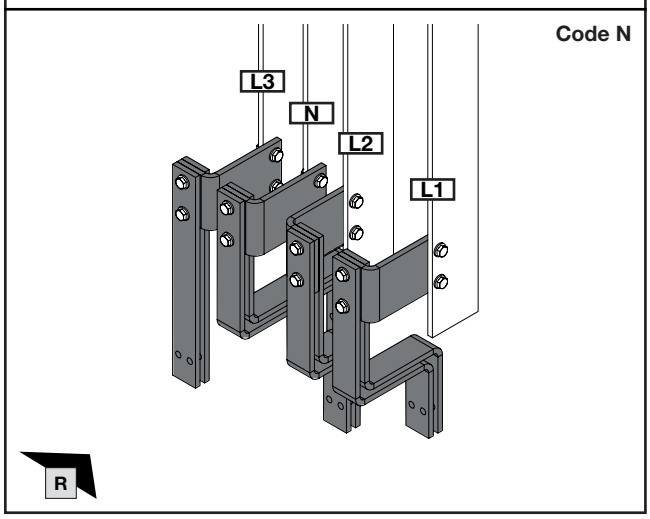

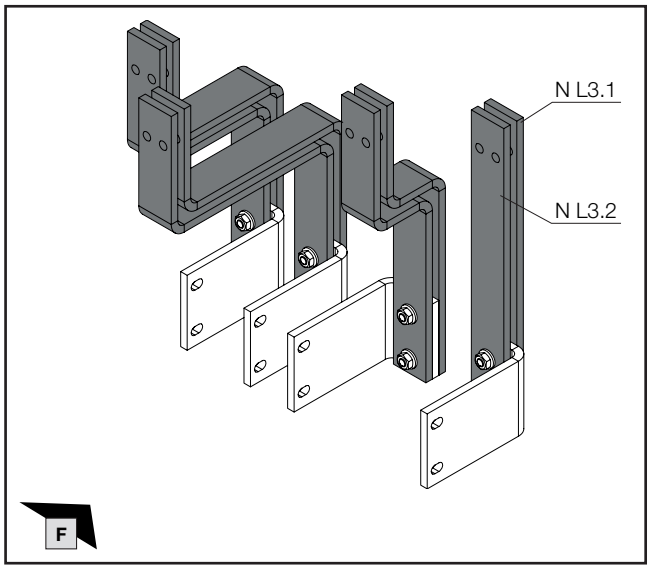

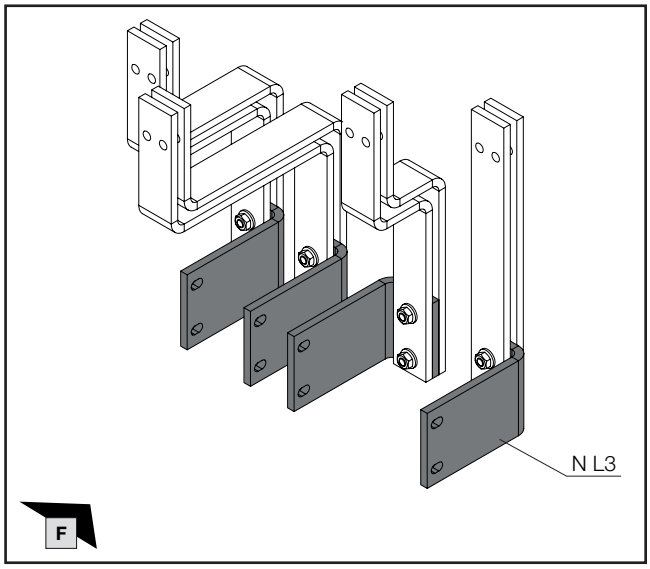

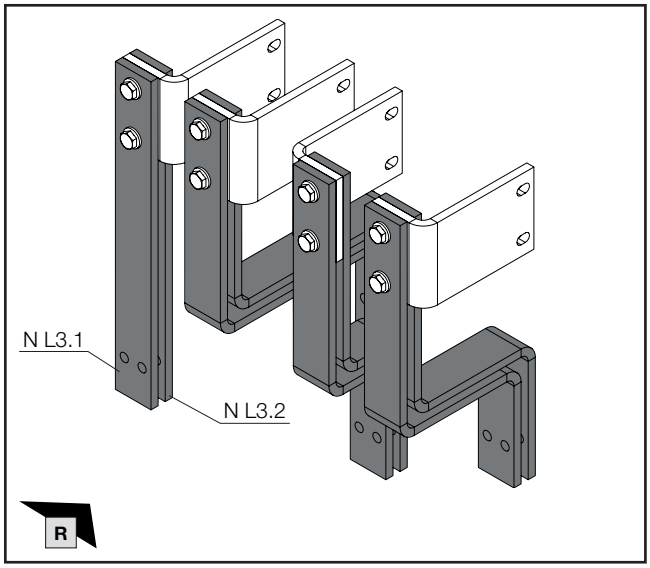

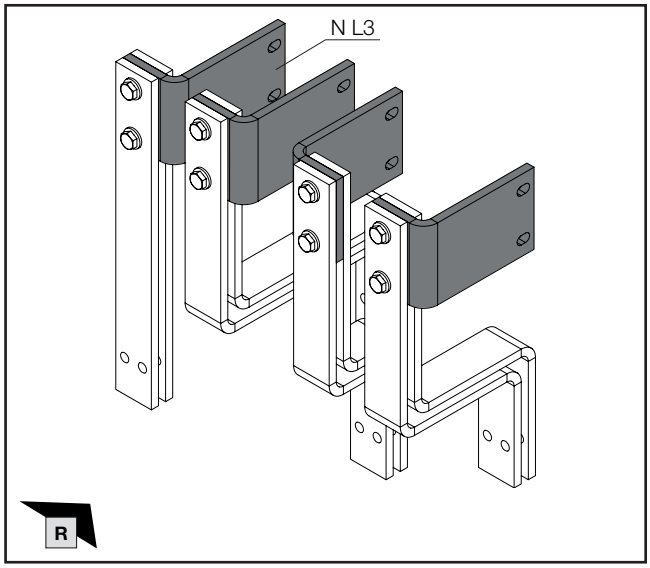

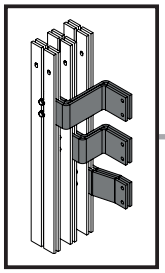

19. Bedruckung Verbindungssatz und Anschlusswinkel
19. Printing connector kit and connection brackets
19. Impression du kit de jonction et de l'équerre de raccordement

19.11 Anschlusswinkel Hochführungsfeld Dach-/Bodenbereich
19.11 Connection brackets, riser section, roof section / base area
19.11 Kit de jonction pour jeu de barres principal positionné sous le toit / dans la base pour cellule de distribution verticale

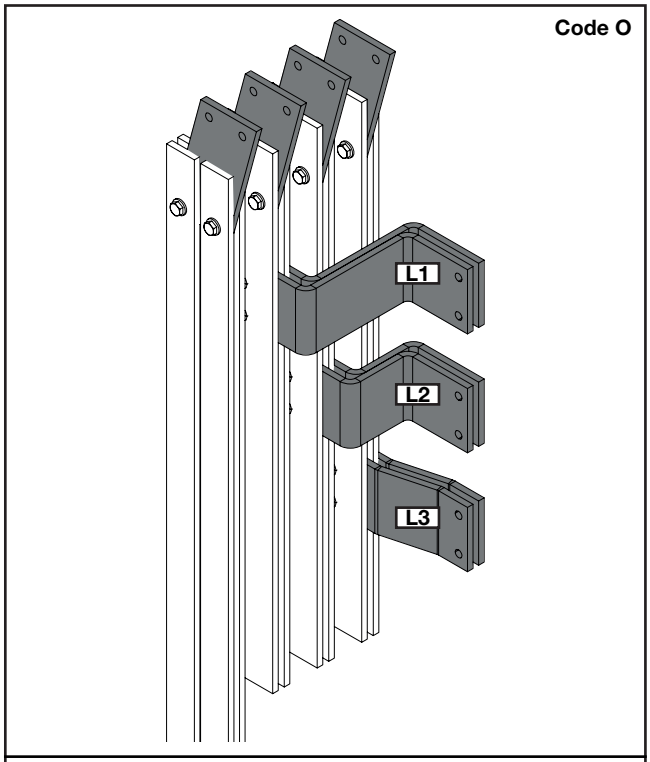

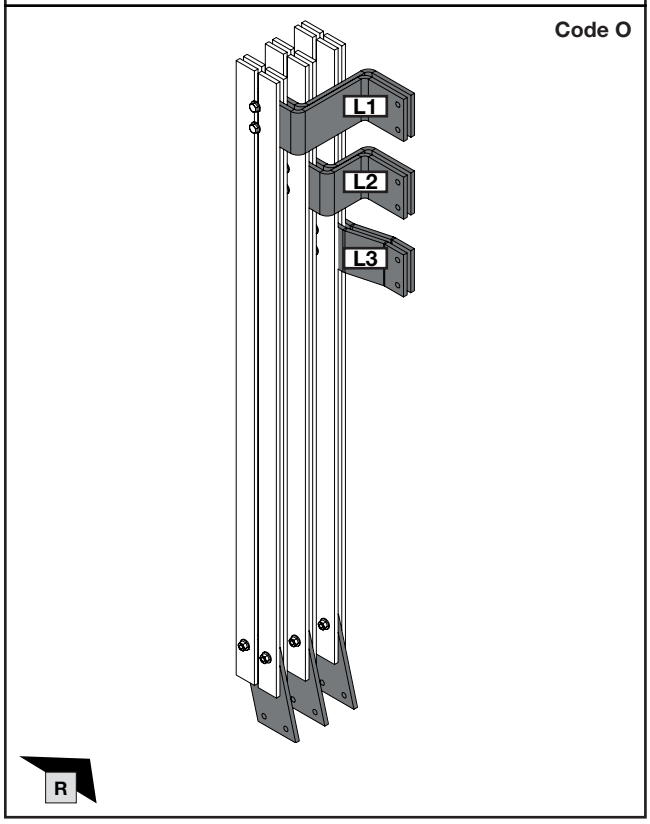

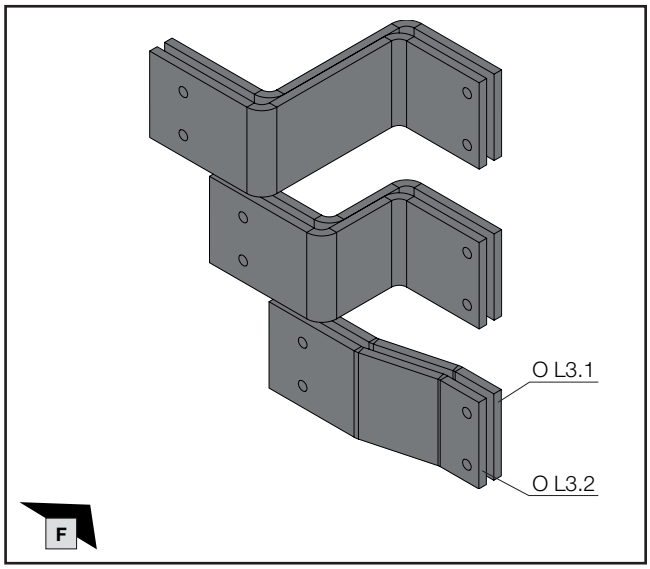

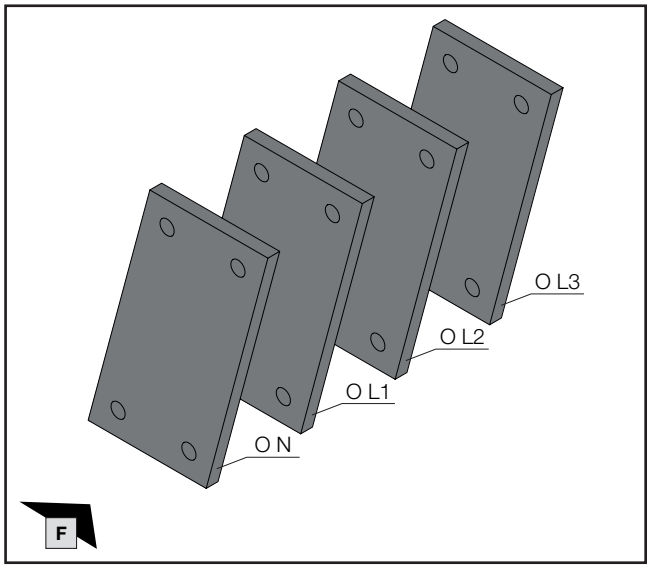

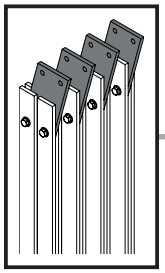

19. Bedruckung Verbindungssatz und Anschlusswinkel
19. Printing connector kit and connection brackets
19. Impression du kit de jonction et de l'équerre de raccordement

19.12 Längsverbinder Verteilsammelschienenfeld Dach-/Bodenbereich
19.12 Longitudinal connector, distribution busbar section, roof section / base area
19.12 Élément de jonction longitudinal positionné sous le toit / dans la base cellule jeu de barres de distribution

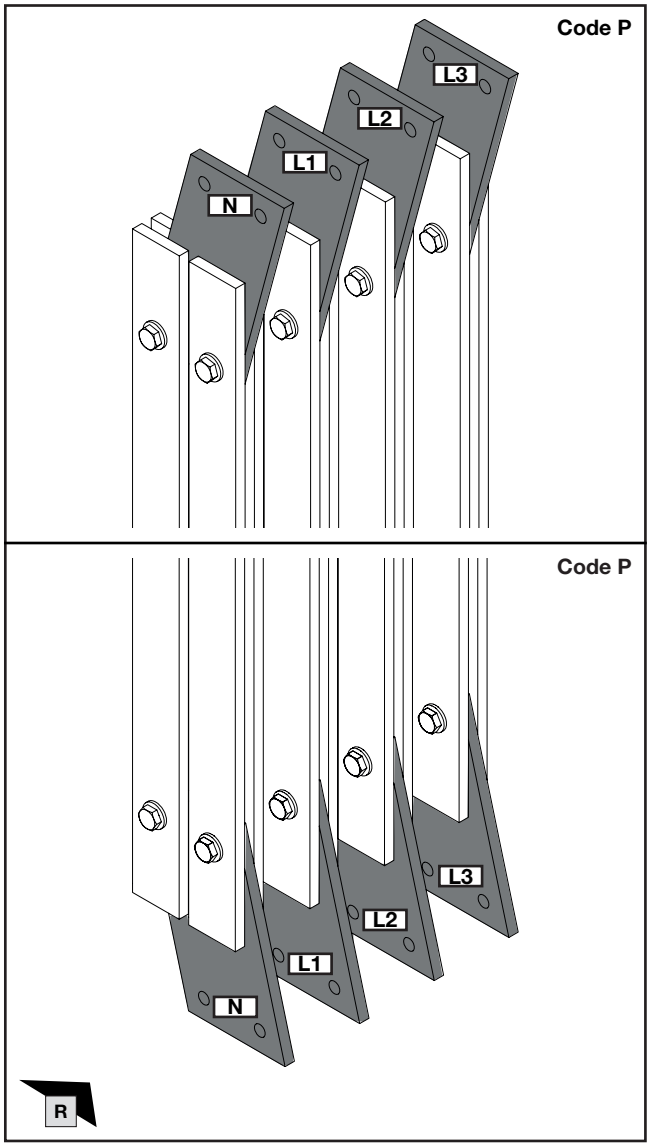

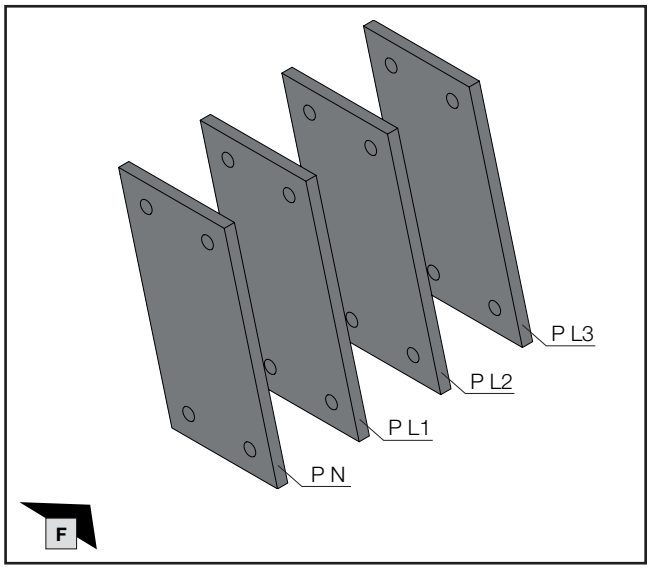

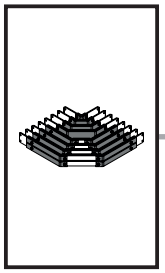

19. Bedruckung Verbindungssatz und Anschlusswinkel
19. Printing connector kit and connection brackets
19. Impression du kit de jonction et de l'équerre de raccordement

19.13 Anschlusswinkel Eckfeld Außen Dach-/Bodenbereich
19.13 Connection brackets, external corner section, roof section / base area
19.13 Équerre de raccordement pour jeu de barres principal positionné sous le toit / dans la base cellule d'angle extérieure

Code U

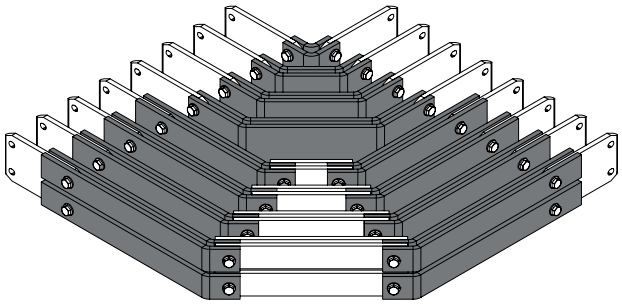

F

System A
System A
Système A

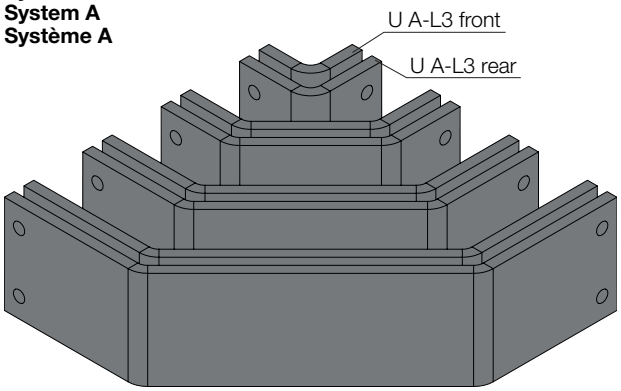

F

System B
System B
Système B

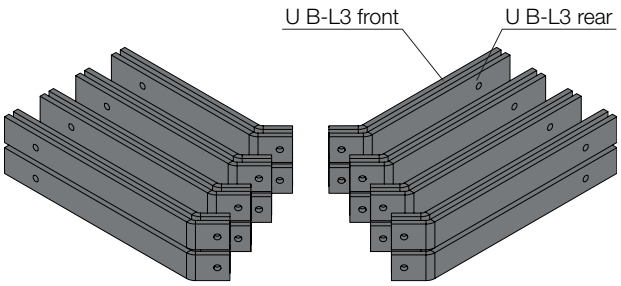

F



19. Bedruckung Verbindungssatz und Anschlusswinkel
19. Printing connector kit and connection brackets
19. Impression du kit de jonction et de l'équerre de raccordement

19.14 Anschlusswinkel Eckfeld Innen Dach-/Bodenbereich
19.14 Connection brackets, internal corner section, roof section / base area
19.14 Équerre de raccordement pour jeu de barres principal positionné sous le toit / dans la base cellule d'angle intérieure

Code T

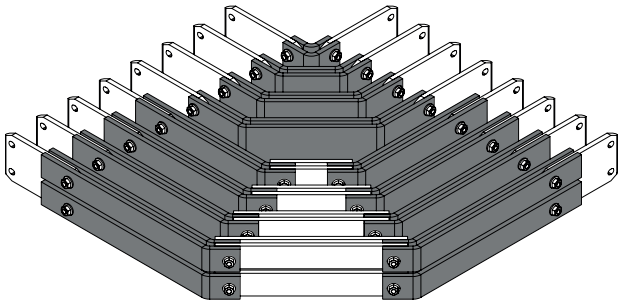

R

System A
System A
Système A

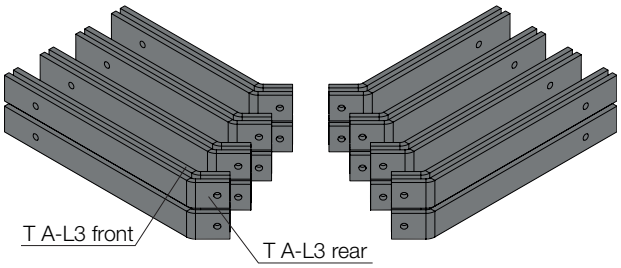

R

System B
System B
Système B

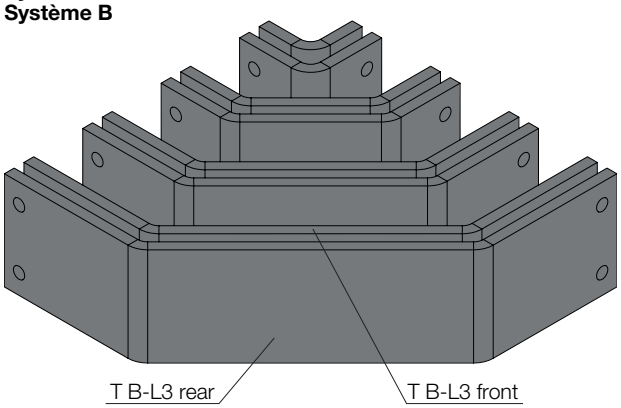

R

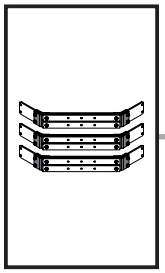

19. Bedruckung Verbindungssatz und Anschlusswinkel
19. Printing connector kit and connection brackets
19. Impression du kit de jonction et de l'équerre de raccordement

19.15 Anschlusswinkel Eckfeld Außen/Innen Rückbereich
19.15 Connection brackets, external/internal corner section, rear area
19.15 Équerre de raccordement pour jeu de barres principal positionné à l'arrière cellule d'angle extérieure

Code T

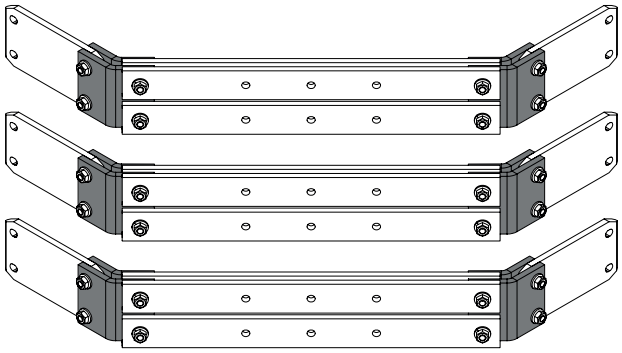

Code U

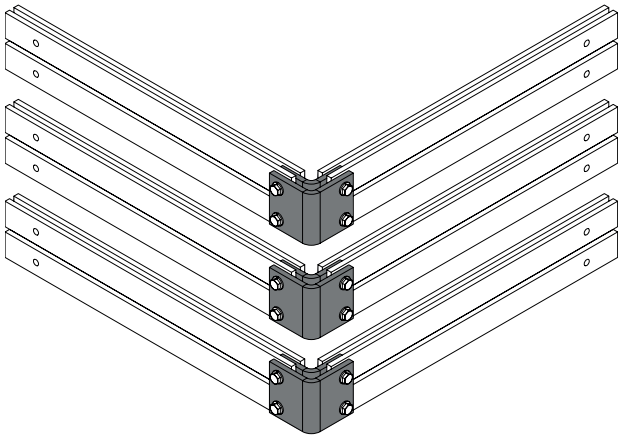

R

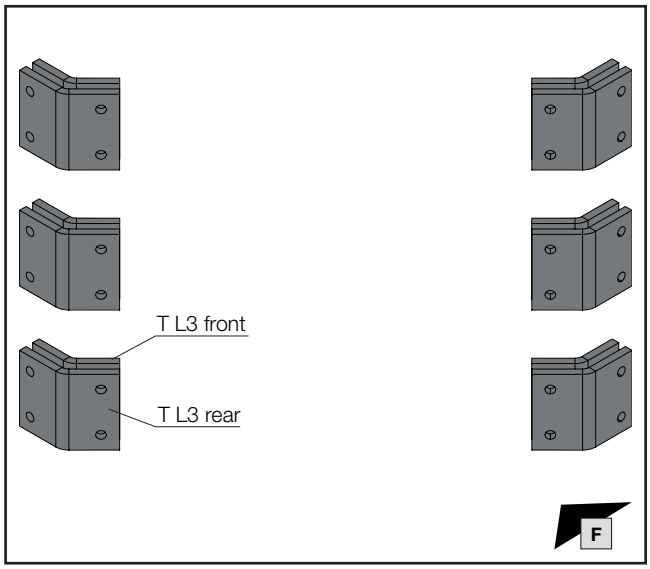

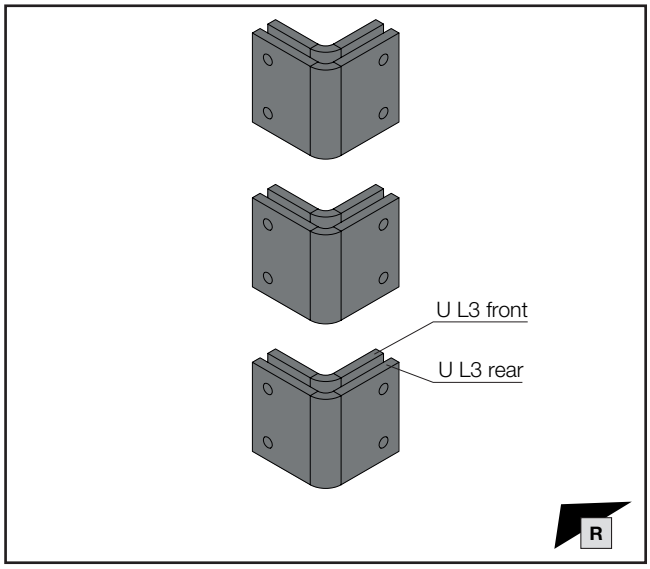

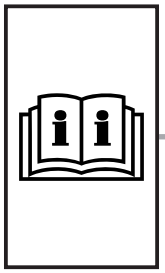

20. Werkzeuge
20. Tools
20. Outils

Schraubendreher isoliert
Screwdrivers insulated
Tournevis isolés

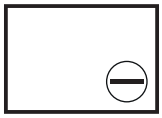

Für Schlitzschrauben
For slot-head screws
Pour vis à tête fendue

Abtrieb Blade tip Empreinte	Klinge (Breite x Stärke) mm Blade (width x thickness) mm Lame (largeur x épaisseur) mm	Klingenlänge mm Blade length mm Longueur de lame mm	Klingen-Ø mm Blade dia. mm Ø lame mm	Grifflänge mm Handle length mm Longueur du manche mm	Griff-Ø mm Handle dia. mm Diamètre du manche mm	**Best.-Nr. Model No. Référence**
SL	3 x 0,5	100	3,5	105	25	**4052.101**
SL	3,5 x 0,6	100	3,5	105	25	**4052.102**
SL	4 x 0,8	100	4	105	25	**4052.104**
SL	5,5 x 1	125	5,5	115	27	**4052.106**
SL	6,5 x 1,2	125	6,5	115	27	**4052.107**

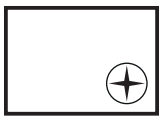

Für Pozidriv-Kreuzschlitz
For Pozidriv screws
Pour vis cruciformes Pozidriv

Abtrieb Blade tip Empreinte	Klinge (Breite x Stärke) mm Blade (width x thickness) mm Lame (largeur x épaisseur) mm	Klingenlänge mm Blade length mm Longueur de lame mm	Klingen-Ø mm Blade dia. mm Ø lame mm	Grifflänge mm Handle length mm Longueur du manche mm	Griff-Ø mm Handle dia. mm Diamètre du manche mm	**Best.-Nr. Model No. Référence**
PZ 1	–	80	4,5	105	25	**4052.121**
PZ 2	–	100	6	115	27	**4052.122**

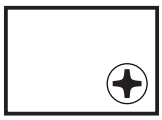

Für Phillips-Kreuzschlitz
For Phillips-head screws
Pour vis cruciformes Phillips

Abtrieb Blade tip Empreinte	Klinge (Breite x Stärke) mm Blade (width x thickness) mm Lame (largeur x épaisseur) mm	Klingenlänge mm Blade length mm Longueur de lame mm	Klingen-Ø mm Blade dia. mm Ø lame mm	Grifflänge mm Handle length mm Longueur du manche mm	Griff-Ø mm Handle dia. mm Diamètre du manche mm	**Best.-Nr. Model No. Référence**
PH 1	–	80	4,5	105	25	**4052.131**
PH 2	–	100	6	115	27	**4052.132**

Für Plus/Minus
For plus/minus
Pour vis Plus/Moins

Abtrieb Blade tip Empreinte	Klinge (Breite x Stärke) mm Blade (width x thickness) mm Lame (largeur x épaisseur) mm	Klingenlänge mm Blade length mm Longueur de lame mm	Klingen-Ø mm Blade dia. mm Ø lame mm	Grifflänge mm Handle length mm Longueur du manche mm	Griff-Ø mm Handle dia. mm Diamètre du manche mm	**Best.-Nr. Model No. Référence**
Z 1	–	80	4,5	105	25	**4052.141**
Z 2	–	100	6	115	27	**4052.142**

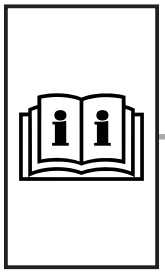

20. Werkzeuge
20. Tools
20. Outils

Schraubendreher unisoliert
Screwdrivers uninsulated
Tournevis non isolés

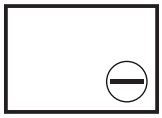

Für Schlitzschrauben
For slot-head screws
Pour vis à tête fendue

Abtrieb Blade tip Empreinte	Klinge (Breite x Stärke) mm Blade (width x thickness) mm Lame (largeur x épaisseur) mm	Klingenlänge mm Blade length mm Longueur de lame mm	Klingen-Ø mm Blade dia. mm Ø lame mm	Grifflänge mm Handle length mm Longueur du manche mm	Griff-Ø mm Handle dia. mm Diamètre du manche mm	**Best.-Nr. Model No. Référence**
SL	2,5 x 0,4	75	2,5	86	25	**4052.001**
SL	3,5 x 0,6	100	3,5	86	25	**4052.003**
SL	4 x 0,8	100	4	94	30	**4052.004**
SL	5,5 x 1	150	5	101	33	**4052.007**
SL	6,5 x 1,2	150	6	106	36	**4052.011**
SL	8 x 1,2	175	7	112	39	**4052.014**
SL	5,5 x 1	25	5	60	21	**4052.018**

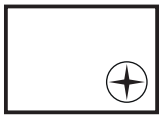

Für Pozidriv-Kreuzschlitz
For Pozidriv screws
Pour vis cruciformes Pozidriv

Abtrieb Blade tip Empreinte	Klinge (Breite x Stärke) mm Blade (width x thickness) mm Lame (largeur x épaisseur) mm	Klingenlänge mm Blade length mm Longueur de lame mm	Klingen-Ø mm Blade dia. mm Ø lame mm	Grifflänge mm Handle length mm Longueur du manche mm	Griff-Ø mm Handle dia. mm Diamètre du manche mm	**Best.-Nr. Model No. Référence**
PZ 1	–	80	4,5	94	30	**4052.021**
PZ 2	–	100	6	106	36	**4052.022**

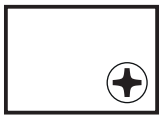

Für Phillips-Kreuzschlitz
For Phillips-head screws
Pour vis cruciformes Phillips

Abtrieb Blade tip Empreinte	Klinge (Breite x Stärke) mm Blade (width x thickness) mm Lame (largeur x épaisseur) mm	Klingenlänge mm Blade length mm Longueur de lame mm	Klingen-Ø mm Blade dia. mm Ø lame mm	Grifflänge mm Handle length mm Longueur du manche mm	Griff-Ø mm Handle dia. mm Diamètre du manche mm	**Best.-Nr. Model No. Référence**
PH 1	–	80	4,5	94	30	**4052.031**
PH 2	–	100	6	106	36	**4052.032**
PH 2	–	25	6	60	21	**4052.038**



Für Torx
For multi-tooth screws
Pour vis Torx

Abtrieb Blade tip Empreinte	Klinge (Breite x Stärke) mm Blade (width x thickness) mm Lame (largeur x épaisseur) mm	Klingenlänge mm Blade length mm Longueur de lame mm	Klingen-Ø mm Blade dia. mm Ø lame mm	Grifflänge mm Handle length mm Longueur du manche mm	Griff-Ø mm Handle dia. mm Diamètre du manche mm	**Best.-Nr. Model No. Référence**
TX 10	–	100	3,5	86	25	**4052.053**
TX 15	–	100	4	94	30	**4052.054**
TX 20	–	100	5	101	33	**4052.055**
TX 25	–	100	5	106	36	**4052.056**
TX 30	–	115	6	112	39	**4052.058**

20. Werkzeuge
20. Tools
20. Outils

Winkelschlüssel-Set für Innensechskantschrauben
Hex wrench set for Allen screws
Kit clés coudées pour vis à six pans creux



Best.-Nr. Model No. Référence
4052.480

Elektrikerschere
Electrician's scissors
Ciseaux d'électricien

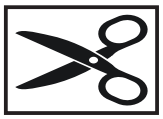

Für Kabel-Ø mm For cable diameters mm Pour diamètres de câbles mm	Länge mm Length mm Longueur mm	Best.-Nr. Model No. Référence
0,1 – 3,7	160	**4054.700**

Trennstegschneider
Cross member cutter
Dispositif de coupe pour traverse de séparation

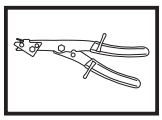

Passend für Best.-Nr. To fit Model No. Pour référence(s)	Länge mm Length mm Longueur mm	Ausführung Design Modèle	Best.-Nr. Model No. Référence
9683.006/9683.008/ 9683.016/9683.018/ 9683.036/9683.038/ 9680.005/9680.025/ 9680.207/9680.227/ 9683.406/9683.408/ 9683.426/9683.428/ 9683.444/9683.446/ 9683.448/9683.464/ 9683.466/9683.468/ 9683.484/9683.486/ 9683.488	280	gerade straight droit	**4054.870**

Kombizange
Combination pliers
Pince universelle

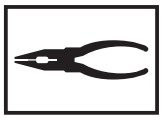

Länge mm Length mm Longueur mm	Best.-Nr. Model No. Référence
180	**4054.800**

Spitzzange
Needle-nose pliers
Pince pointue

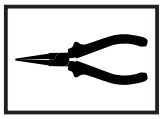

Länge mm Length mm Longueur mm	Best.-Nr. Model No. Référence
200	**4054.850**

Seitenschneider für Kupfer- und Aluminiumleiter
Side cutter for copper and aluminium conductors
Pince coupante pour câbles en cuivre et aluminium.

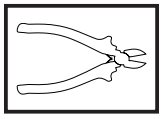

Für Kabel-Ø mm For cable diameters mm Pour diamètres de câbles mm	Länge mm Length mm Longueur mm	Ausführung Design Modèle	Best.-Nr. Model No. Référence
0,2 – 11	160	gerade straight droit	**4054.600**

DE EN FR

21. Ersatzteile
21. Spare parts
21. Pièces de rechange

DE

Eine aktuelle Übersicht finden Sie auf www.rittal.de.

EN

A current overview is available at www.rittal.com.

FR

Une version actualisée de cette notice est disponible sur le site internet www.rittal.fr.

DE EN FR

22. Garantie
22. Warranty
22. Garantie

DE

Es gelten die in den Verkaufs- und Lieferbedingungen der jeweiligen Rittal Vertriebs- und Tochtergesellschaften genannten Bedingungen.

EN

The conditions named in the sales and delivery conditions of the associated Rittal agents and subsidiaries apply.

FR

Les conditions générales de vente des représentations et filiales Rittal sont contractuelles.

DE EN FR

23. Kundendienstadressen
23. Customer services addresses
23. Coordonnées des services après-vente

Kontaktdaten finden Sie auf der Internetseite von Rittal unter folgender Adresse:

– https://www.rittal.de/Rittal-Standorte

Contact details can be found on the Rittal website at:

– https://www.rittal.com/rittal-locations

Vous trouverez les coordonnées du service après-vente sur le site internet :

– https://www.rittal.fr/sites-rittal

A. Anhang
A. Appendix
A. Annexes

A.1 ACB-Feld Dachbereich Horizontal-Anschluss
A.1 ACB section, roof area – Horizontal connection
A.1 Zone des disjoncteurs de puissance – jeu de barres sous le toit – raccordement horizontal



Montageanleitung
Assembly instructions
Notice de montage

DE/EN/FR

A. Anhang
A. Appendix
A. Annexes

A.2 ACB-Feld Dachbereich Vertikal-Anschluss
A.2 ACB section, roof area – Vertical connection
A.2 Zone des disjoncteurs de puissance – jeu de barres sous le toit – raccordement vertical



Montageanleitung
Assembly instructions
Notice de montage

DE/EN/FR

A. Anhang
A. Appendix
A. Annexes

A.3 ACB-Feld Rückbereich Kabelanschluss-System unten
A.3 ACB section, rear area – Lower cable connection system
A.3 Zone des disjoncteurs de puissance – jeu de barres à l'arrière – raccordement du dessous



Montageanleitung
Assembly instructions
Notice de montage

DE/EN/FR

A. Anhang
A. Appendix
A. Annexes

A.4 Abgangsfeld Dachbereich
A.4 Outgoing section, roof area
A.4 Zone des départs – jeu de barres principal sous le toit



Montageanleitung
Assembly instructions
Notice de montage

DE/EN/FR

A. Anhang
A. Appendix
A. Annexes

A.5 Form 2b
A.5 Form 2b
A.5 Forme 2b



Montageanleitung
Assembly instructions
Notice de montage

DE/EN/FR

A. Anhang
A. Appendix
A. Annexes

A.6 Koppelfeld Dachbereich Horizontal-Anschluss
A.6 Coupling section, roof section – Horizontal connection
A.6 Zone de raccordement – jeu de barres principal sous le toit – raccordement horizontal



Montageanleitung
Assembly instructions
Notice de montage

DE/EN/FR

A. Anhang
A. Appendix
A. Annexes

A.7 Koppelfeld Dachbereich Vertikal-Anschluss
A.7 Coupling section, roof section – Vertical connection
A.7 Zone de raccordement – jeu de barres principal sous le toit – raccordement vertical



Montageanleitung
Assembly instructions
Notice de montage

DE/EN/FR

A. Anhang
A. Appendix
A. Annexes

A.8 Koppelfeld Rückbereich
A.8 Rear area coupling section
A.8 Zone de raccordement dans la partie arrière



Montageanleitung
Assembly instructions
Notice de montage

DE/EN/FR

A. Anhang
A. Appendix
A. Annexes

A.9 Generatorfeld
A.9 Generator section
A.9 Zone du générateur

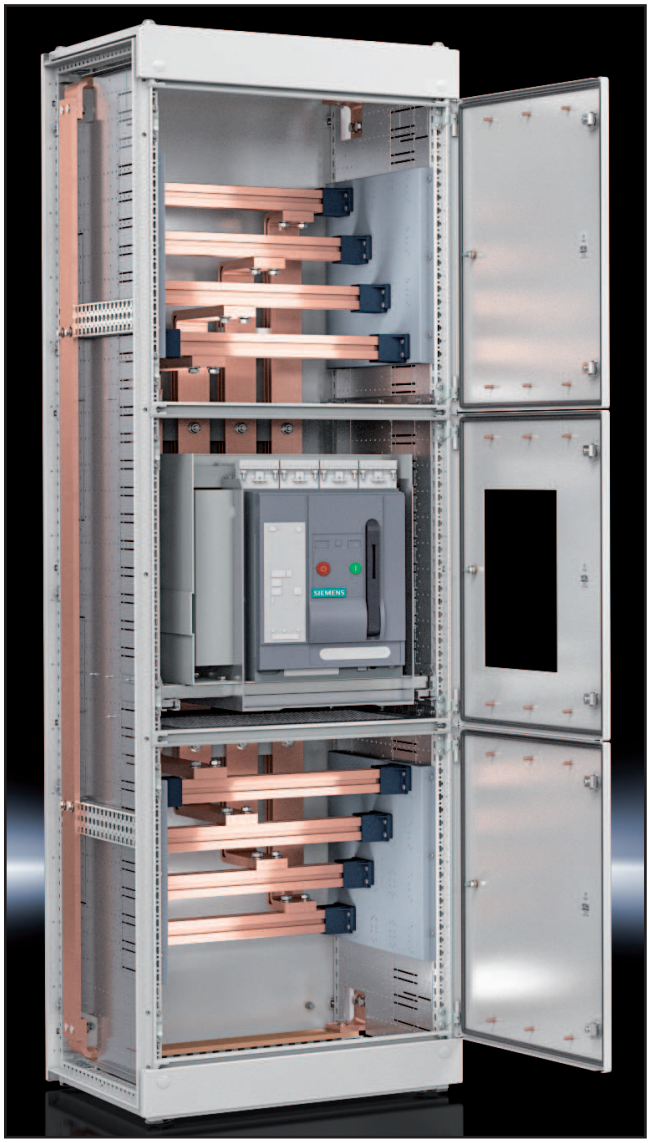

Montageanleitung
Assembly instructions
Notice de montage

DE/EN/FR

A. Anhang
A. Appendix
A. Annexes

A.10 Lastschaltleistenfeld Dach-/Rückbereich
A.10 Fuse-switch disconnector section roof/rear area
A.10 Zone de coupe-circuits en partie supérieure/en partie arrière



Montageanleitung
Assembly instructions
Notice de montage

DE/EN/FR

A. Anhang
A. Appendix
A. Annexes

A.11 Kabelrangierfeld Dachbereich
A.11 Cable chamber, roof section
A.11 Zone de rangement de câbles sous le toit



Montageanleitung
Assembly instructions
Notice de montage

DE/EN/FR

A. Anhang
A. Appendix
A. Annexes

A.12 Verteilsammelschienenfeld Dachbereich
A.12 Distribution busbar section, roof area
A.12 Zone de jeux de barres de distribution sous le toit



Montageanleitung
Assembly instructions
Notice de montage

DE/EN/FR

A. Anhang
A. Appendix
A. Annexes

A.13 Hochführungsfeld Dachbereich
A.13 Riser section, roof area
A.13 Zone d'installation verticale sous le toit

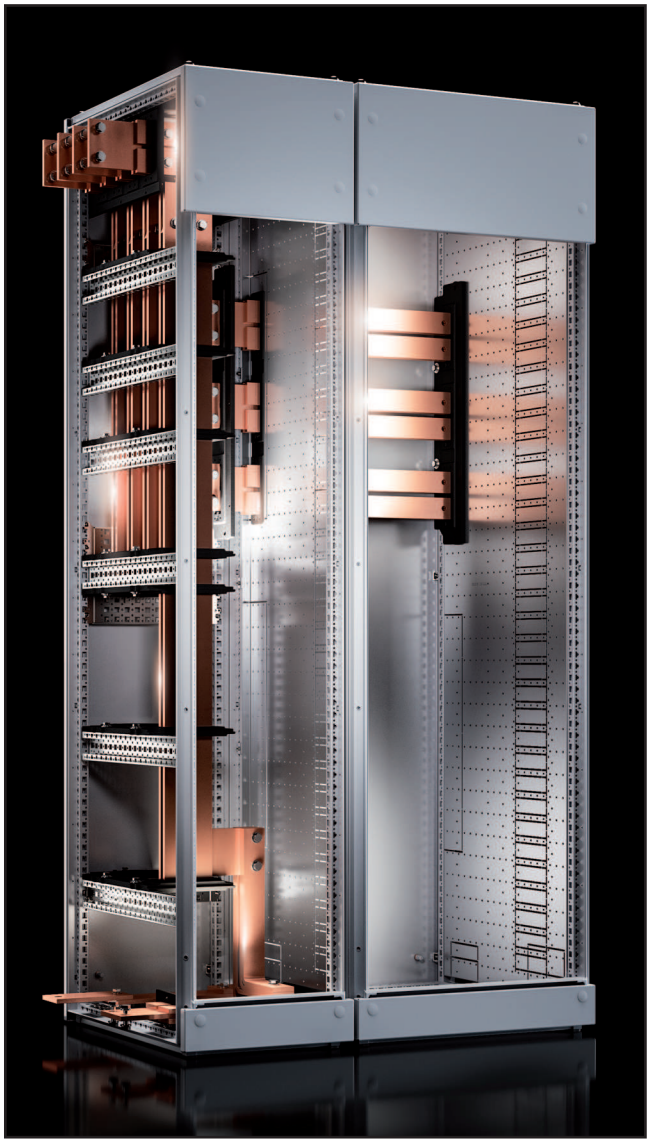

Montageanleitung
Assembly instructions
Notice de montage

DE/EN/FR

A. Anhang
A. Appendix
A. Annexes

A.14 Eckfeld Dach-/Rückbereich
A.14 Corner section, roof area/rear area
A.14 Zone d'angle en partie supérieure/en partie arrière



Montageanleitung
Assembly instructions
Notice de montage

DE/EN/FR

A. Anhang
A. Appendix
A. Annexes

A.15 Aktives Störlichtbogensystem DEHNshort
A.15 Active arc fault protection system DEHNshort
A.15 Système de protection actif DEHNshort contre les arcs électriques



Montagehinweise zum aktiven Störlichtbogenschutz für VX25 Ri4Power (DEHNshort)
Notes for the assembly of the VX25 Ri4Power active accidental arc protection (DEHNshort)

DE
EN

A. Anhang
A. Appendix
A. Annexes

A.16 Verteilsammelschienenfeld RiLine 800 A/1600 A Dachbereich
A.16 Distribution busbar section RiLine 800 A/1600 A, roof area
A.16 Zone de jeux de barres de distribution RiLine 800 A/1600 A, sous le toit

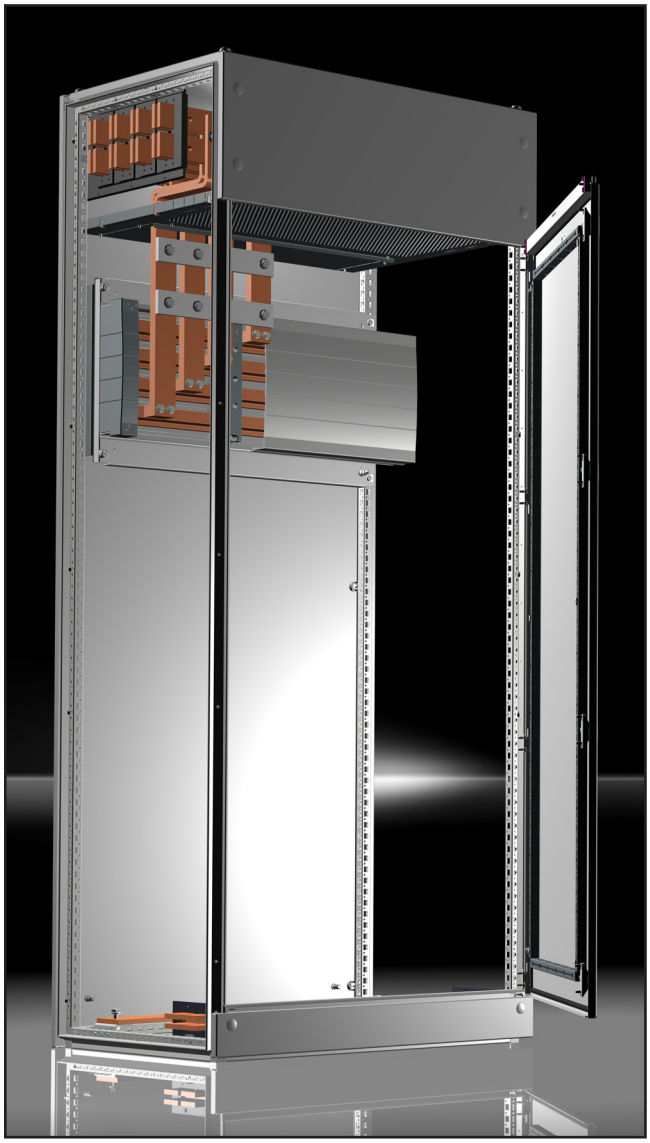

Montageanleitung
Assembly instructions
Notice de montage

DE/EN/FR

A. Anhang
A. Appendix
A. Annexes

A.17 Installations-Standverteiler (ISV) Rückbereich Flat-PLS 185
A.17 Distribution enclosures (ISV), rear area, Flat-PLS 185
A.17 Armoires de distribution (ISV), en partie arrière Flat-PLS 185

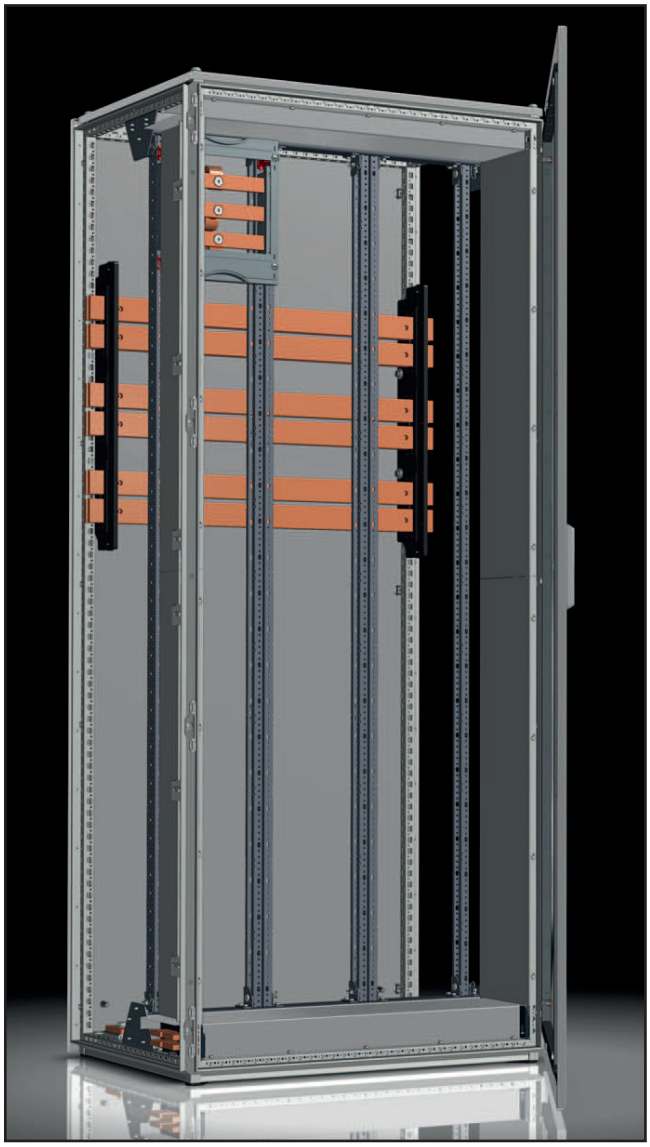

Montageanleitung
Assembly instructions
Notice de montage

DE/EN/FR

A. Anhang
A. Appendix
A. Annexes

A.18 Hochführungsfeld Dach-/Bodenbereich
A.18 Riser section, roof/base area
A.18 Zone de montage vertical toit / base



Montageanleitung
Assembly instructions
Notice de montage

DE/EN/FR

A. Anhang
A. Appendix
A. Annexes

A.21 ACB-Feld Bodenbereich Horizontal-Anschluss
A.21 ACB section, base area – Horizontal connection
A.21 Zone des disjoncteurs de puissance – jeu de barres dans la base – raccordement horizontal



Montageanleitung
Assembly instructions
Notice de montage

DE/EN/FR

A. Anhang
A. Appendix
A. Annexes

A.22 ACB-Feld Bodenbereich Vertikal-Anschluss
A.22 ACB section, base area – Vertical connection
A.22 Zone des disjoncteurs de puissance – jeu de barres principal dans la base – raccordement vertical



Montageanleitung
Assembly instructions
Notice de montage

DE/EN/FR

A. Anhang
A. Appendix
A. Annexes

A.23 ACB-Feld Rückbereich Kabelanschluss-System oben
A.23 ACB section, rear area – Upper cable connection system
A.23 Zone des disjoncteurs de puissance – jeu de barres à l'arrière – raccordement par le haut

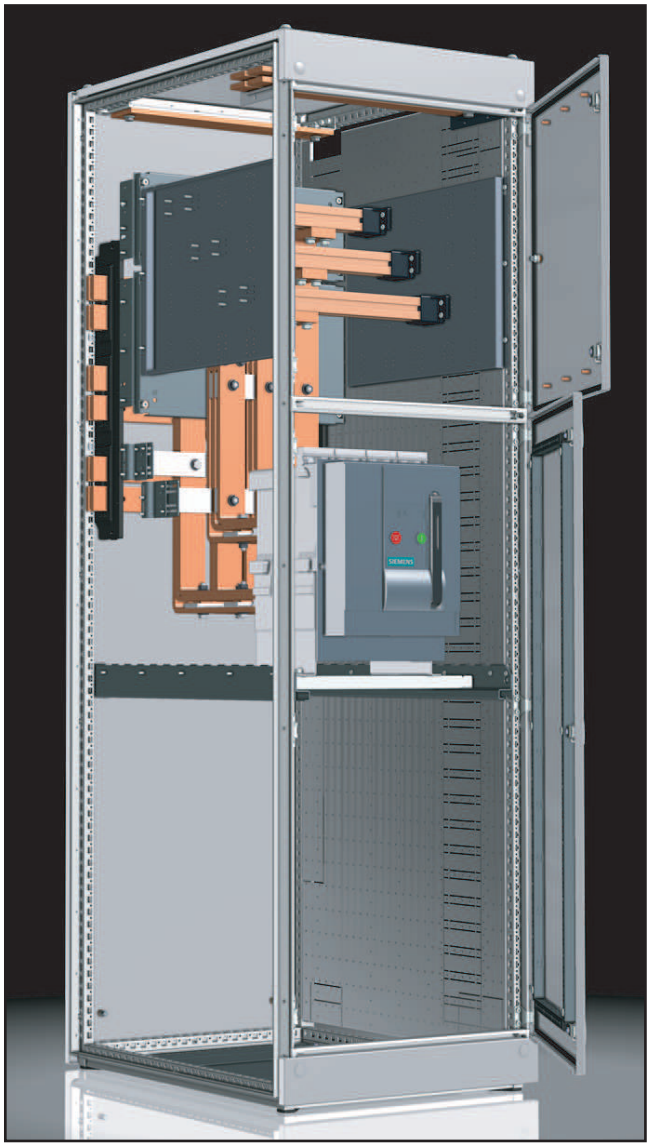

Montageanleitung
Assembly instructions
Notice de montage

DE/EN/FR

A. Anhang
A. Appendix
A. Annexes

A.24 Abgangsfeld Bodenbereich
A.24 The outgoing section, base area
A.24 Zone des départs avec jeu de barres principal dans la base



Montageanleitung
Assembly instructions
Notice de montage

DE/EN/FR

A. Anhang
A. Appendix
A. Annexes

A.26 Koppelfeld Bodenbereich Horizontal-Anschluss
A.26 Coupling section, base area – Horizontal connection
A.26 Zone de raccordement – jeu de barres principal dans la base – raccordement horizontal

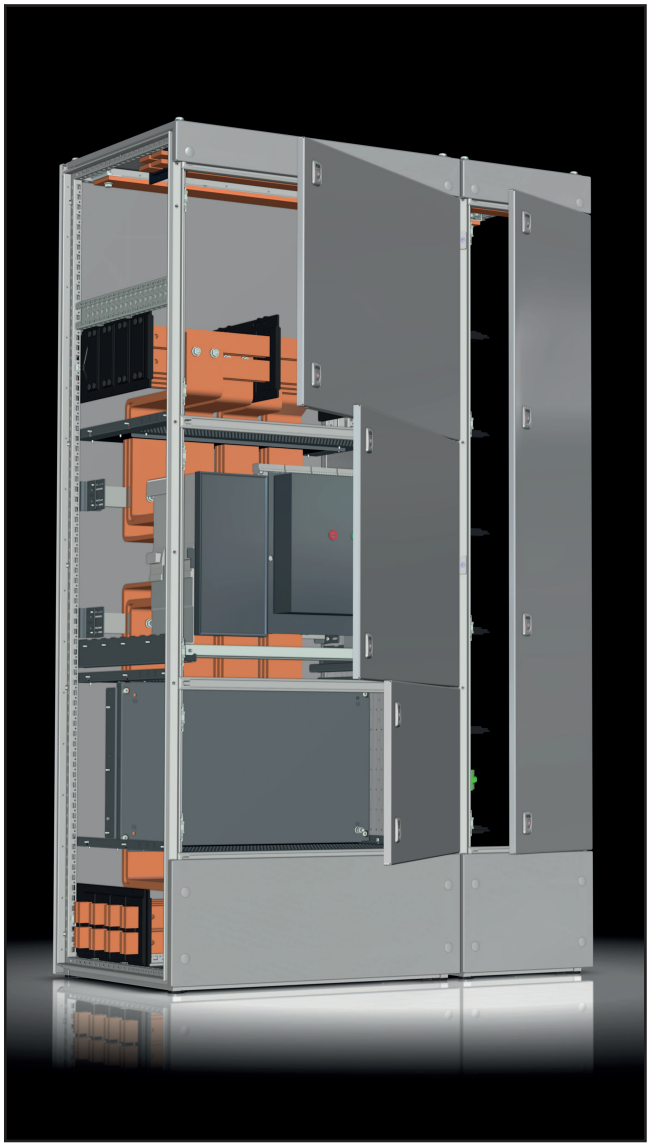

Montageanleitung
Assembly instructions
Notice de montage

DE/EN/FR

A. Anhang
A. Appendix
A. Annexes

A.27 Koppelfeld Bodenbereich Vertikal-Anschluss
A.27 Coupling section, base area – Vertical connection
A.27 Zone de raccordement – jeu de barres principal dans la base – raccordement vertical



Montageanleitung
Assembly instructions
Notice de montage

DE/EN/FR

A. Anhang
A. Appendix
A. Annexes

A.30 Lastschaltleistenfeld Bodenbereich
A.30 Fuse-switch disconnector section, base area
A.30 Zone de coupe-circuits avec jeu de barres principal dans la base



Montageanleitung
Assembly instructions
Notice de montage

DE/EN/FR

A. Anhang
A. Appendix
A. Annexes

A.31 Kabelrangierfeld Bodenbereich
A.31 Cable chamber, base section
A.31 Zone de rangement de câbles avec jeu de barres principal dans la base



Montageanleitung
Assembly instructions
Notice de montage

DE/EN/FR

A. Anhang
A. Appendix
A. Annexes

A.32 Verteilsammelschienenfeld Bodenbereich
A.32 Distribution busbar section, base area
A.32 Zone de jeux de barres de distribution dans la base



Montageanleitung
Assembly instructions
Notice de montage

DE/EN/FR

A. Anhang
A. Appendix
A. Annexes

A.33 Hochführungsfeld Bodenbereich
A.33 Riser section, base area
A.33 Zone d'installation verticale dans la base



Montageanleitung
Assembly instructions
Notice de montage

DE/EN/FR

A. Anhang
A. Appendix
A. Annexes

A.34 Eckfeld Bodenbereich
A.34 Corner section, base area
A.34 Zone d'angle en partie inférieure



Montageanleitung
Assembly instructions
Notice de montage

DE/EN/FR

A. Anhang
A. Appendix
A. Annexes

A.36 Verteilsammelschienenfeld RiLine 800 A/1600 A Bodenbereich
A.36 Distribution busbar section RiLine 800 A/1600 A, base area
A.36 Zone de jeux de barres de distribution RiLine 800 A/1600 A, dans la base

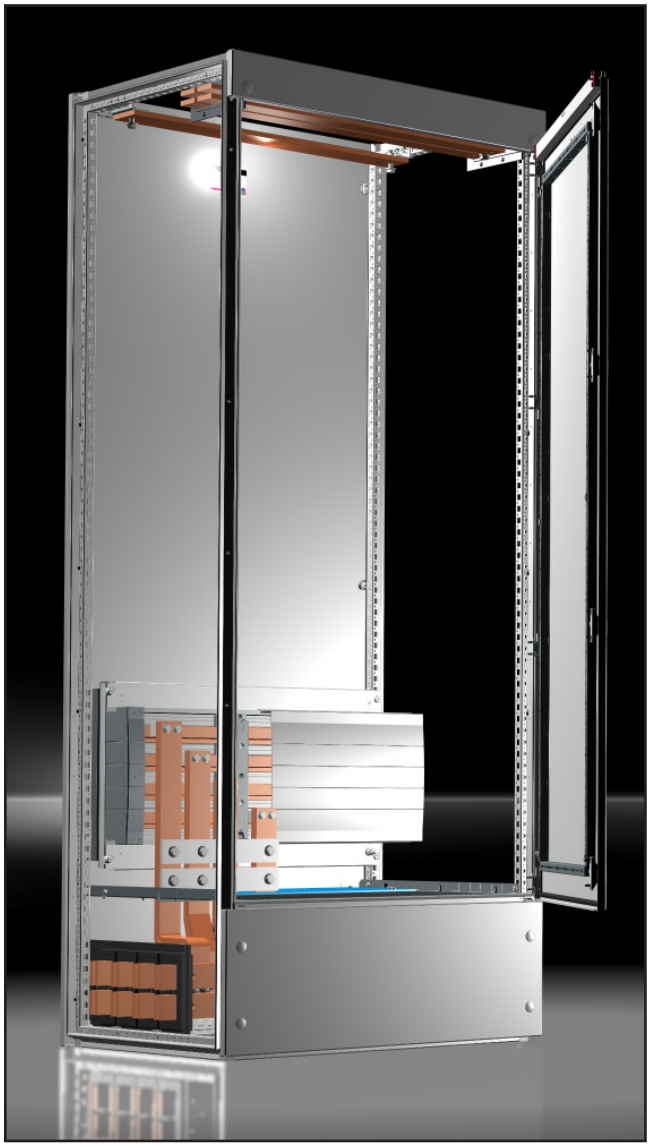

Montageanleitung
Assembly instructions
Notice de montage

DE/EN/FR

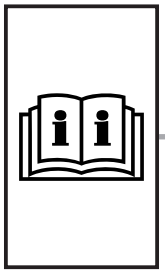

Artikelverzeichnis
List of model numbers
Liste des références

Best.-Nr. Model No. Référence	Kapitel Chapter Chapitre
2313.150	13.4 13.10
2313.750	13.4 13.10
2411.601	*
2411.611	*
2411.621	*
2411.631	*
2411.641	*
2411.651	*
2411.661	*
2411.671	*
2411.801	*
2411.811	*
2411.821	*
2411.831	*
2411.841	*
2411.851	*
2411.861	*
2411.871	*
2486.600	15.7
2559.000	*
2843.160	*
2843.200	*
2843.250	*
2843.320	*
2843.400	*
2843.500	*
2843.630	*
3052.000	*
3439.010	*
3450.500	8.23 8.28
3450.505	8.24 8.29
3451.500	8.23 8.28
3451.505	8.24 8.29
3452.500	8.23
3453.500	8.23
3454.500	8.23
3455.500	8.16 8.18 8.23 8.28
3455.505	8.17 8.19 8.24 8.29
3456.500	8.16 8.18 8.23 8.28
3456.505	8.17 8.19 8.24 8.29
3457.500	8.16 8.23
3458.500	8.16 8.23
3458.505	*
3459.500	8.16 8.23
3460.500	8.25
3516.000	*
3550.000	8.23 8.28
3554.000	8.25
3555.000	8.16 8.18 8.23 8.28
3559.000	8.25
3560.000	8.25
3561.000	*
3562.000	8.25
3565.005	8.6 8.9 8.12 8.15 8.22 8.25 8.26 8.27 8.32
3568.005	8.6 8.9 8.12 8.15 8.22 8.25 8.26 8.27 8.32
3569.005	8.6 8.9 8.12 8.15 8.22 8.25 8.26 8.27 8.32
3570.005	8.6 8.9 8.12 8.15 8.22 8.25 8.26 8.27 8.32
3571.005	8.6 8.9 8.12
3571.005	8.15 8.22 8.25 8.26 8.27 8.32
3572.005	8.6 8.9 8.12 8.15 8.22 8.25 8.26 8.27 8.32
3573.005	8.6 8.9 8.12 8.15 8.22 8.25 8.26 8.27 8.32
3574.005	8.6 8.9 8.12 8.15 8.22 8.25 8.26 8.27 8.32
3575.005	8.6 8.9 8.12 8.15 8.22 8.25 8.26 8.27 8.32
3576.005	8.6 8.9 8.12 8.15 8.22 8.25 8.26 8.27 8.32
3577.005	8.6 8.9 8.12 8.15 8.22 8.25 8.26 8.27 8.32
3578.005	8.6 8.9 8.12 8.15 8.22 8.25 8.26 8.27 8.32
3579.005	8.6 8.9 8.12 8.15 8.22 8.25 8.26
3579.005	8.27 8.32
3584.000	17.1
3586.005	5.17 5.18 5.21 6.24 6.25 6.26 6.28 8.10 8.11 8.12 8.20 8.21 8.22
3587.000	*
3588.005	5.21 6.24 6.25 6.26 6.28
3589.005	*
3590.005	*
3590.015	*
3590.020	*
4052.001	20
4052.003	20
4052.004	20
4052.007	20
4052.011	20
4052.014	20
4052.018	20
4052.021	20
4052.022	20
4052.031	20
4052.032	20
4052.038	20
4052.053	20
4052.054	20
4052.055	20
4052.056	20
4052.058	20
4052.101	20
4052.102	20
4052.104	20
4052.106	20
4052.107	20
4052.121	20
4052.122	20
4052.131	20
4052.132	20
4052.141	20

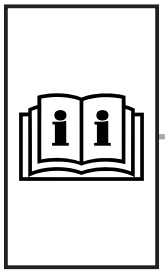

Artikelverzeichnis
List of model numbers
Liste des références

Best.-Nr. Model No. Référence	Kapitel Chapter Chapitre
4052.142	20
4052.480	20
4054.600	20
4054.700	20
4054.800	20
4054.850	20
4054.870	20
4163.000	5.27 5.28 5.29 5.30
4165.500	5.23 5.24 5.25 5.26 5.31 5.32 5.33 6.26 6.28 15.1 15.2
4166.500	*
5051.018	*
8006.000	*
8100.742	*
8100.743	*
8106.245	14.3
8108.245	14.3
8126.245	14.3
8128.245	14.3
8186.245	*
8188.245	*
8206.000	*
8208.000	*
8226.000	*
8286.000	*
8606.000	*
8608.000	*
8617.100	*
8617.110	*
8617.120	*
8617.130	*
8617.140	*
8617.200	*
8617.210	*
8617.370	5.31 5.32
8617.502	*
8620.500	*
8620.501	*
8620.502	*

Best.-Nr. Model No. Référence	Kapitel Chapter Chapitre
8620.520	*
8620.521	*
8626.000	*
8680.828	*
8686.000	*
8686.538	*
8686.539	*
8686.820	*
8800.750	13.5 13.11
8800.751	13.5 13.11
8800.752	13.5 13.11
8806.000	*
8808.000	*
8826.000	*
8881.000	*
8886.000	*
9340.000	*
9340.004	*
9340.030	*
9340.040	*
9340.050	*
9340.074	*
9340.130	*
9340.134	*
9340.210	*
9340.214	*
9340.260	*
9340.270	*
9340.300	*
9340.310	*
9340.320	*
9340.340	*
9340.350	*
9340.370	*
9340.380	*
9340.390	*
9340.400	*
9340.410	*
9340.430	*
9340.450	*
9340.460	*
9340.470	*
9340.510	*
9340.520	*

Best.-Nr. Model No. Référence	Kapitel Chapter Chapitre
9340.530	*
9340.550	*
9340.560	*
9340.610	*
9340.620	*
9340.630	*
9340.650	*
9340.660	*
9340.700	*
9340.710	*
9340.720	*
9340.730	*
9340.740	*
9340.750	*
9340.760	*
9340.770	*
9340.780	*
9340.790	*
9340.910	*
9340.930	*
9342.004	*
9342.134	*
9342.200	*
9342.210	*
9342.220	*
9342.224	*
9342.240	*
9342.250	*
9342.254	*
9342.270	*
9342.280	*
9342.300	*
9342.310	*
9342.311	8.26
9342.314	*
9342.320	*
9342.321	8.26
9342.324	*
9342.400	*
9342.410	*
9342.500	*
9342.504	*
9342.510	*
9342.514	*
9342.540	*

Best.-Nr. Model No. Référence	Kapitel Chapter Chapitre
9342.550	*
9342.610	*
9343.000	*
9343.020	*
9343.030	*
9343.040	*
9343.050	*
9343.100	*
9343.110	*
9343.120	*
9343.130	*
9343.140	*
9343.150	*
9343.200	*
9343.210	*
9343.230	*
9343.250	*
9343.300	*
9343.310	*
9343.330	*
9343.350	*
9344.000	*
9344.010	*
9344.020	*
9344.030	*
9344.040	*
9344.050	*
9344.100	*
9344.110	*
9344.130	*
9344.150	*
9344.210	*
9344.230	*
9344.250	*
9344.310	*
9344.330	*
9344.350	*
9345.600	*
9345.604	*
9345.610	*
9345.614	*
9345.700	*
9345.704	*
9345.710	*
9345.714	*

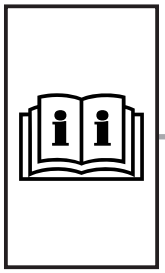

Artikelverzeichnis
List of model numbers
Liste des références

Best.-Nr. Model No. Référence	Kapitel Chapter Chapitre
9345.720	*
9345.724	*
9345.730	*
9345.734	*
9383.783	*
9617.130	*
9640.202	*
9640.207	*
9640.232	*
9640.237	*
9640.262	*
9640.267	*
9640.292	*
9640.297	*
9640.325	8.33
9640.330	8.37
9640.340	8.37
9640.350	8.37
9640.360	*
9640.365	*
9640.370	8.34
9640.380	8.34
9640.900	8.36
9640.910	8.36
9640.920	8.36
9640.930	8.36
9640.940	8.35 8.36
9640.970	8.35
9640.980	8.35
9649.010	*
9649.360	*
9650.202	*
9650.232	*
9650.262	*
9650.292	*
9650.325	8.33
9650.330	8.37
9650.340	8.37
9650.360	*
9650.370	8.34
9650.380	8.34
9650.900	8.36
9650.905	8.36
9650.910	8.36
9650.920	8.36

Best.-Nr. Model No. Référence	Kapitel Chapter Chapitre
9650.980	8.35
9650.990	8.35
9656.420	15.2
9659.010	*
9659.360	*
9660.205	17.1
9665.750	11.3
9665.760	11.3
9665.770	11.3
9665.780	11.3
9665.785	11.3
9666.902	*
9666.912	*
9666.922	*
9666.932	*
9674.380	*
9674.381	*
9674.410	*
9674.416	*
9674.418	*
9674.430	*
9674.436	*
9674.438	*
9676.017	*
9676.019	*
9676.710	8.4 8.10 8.21 8.31
9676.730	8.5 8.11 8.20 8.30
9676.747	8.6 8.12 8.22 8.32
9676.748	8.6 8.12 8.22 8.32
9676.749	8.6 8.12 8.22 8.32
9676.806	*
9676.819	*
9676.966	*
9676.967	*
9676.968	*
9676.971	8.35 8.36

Best.-Nr. Model No. Référence	Kapitel Chapter Chapitre
9676.972	8.35 8.36
9676.973	8.35 8.36
9676.976	8.35 8.36
9676.977	8.35 8.36
9676.981	8.35 8.36
9676.982	8.35 8.36
9676.983	8.35 8.36
9676.986	8.35 8.36
9676.987	8.35 8.36
9677.000	*
9677.010	*
9677.015	*
9677.065	*
9677.075	*
9677.085	*
9677.100	*
9677.110	*
9677.115	*
9677.160	*
9677.165	*
9677.180	*
9677.200	*
9677.210	*
9677.215	*
9677.260	*
9677.265	*
9677.280	*
9677.300	*
9677.310	*
9677.315	*
9677.340	*
9677.360	*
9677.365	*
9677.380	*
9677.400	*
9677.405	*
9677.410	*
9677.500	*
9677.511	*
9677.521	*
9677.705	*

Best.-Nr. Model No. Référence	Kapitel Chapter Chapitre
9677.715	*
9677.730	*
9677.740	*
9677.750	*
9677.760	*
9677.770	*
9677.790	*
9677.792	*
9677.794	*
9677.796	*
9677.798	*
9677.910	8.27
9677.915	8.27
9677.920	8.27
9680.000	5.1 5.2
9680.005	*
9680.008	9.1
9680.025	*
9680.028	9.1
9680.080	*
9680.206	*
9680.207	*
9680.208	9.1
9680.227	*
9680.228	9.1
9680.406	9.1
9680.408	9.1
9680.426	9.1
9680.428	9.1
9680.606	9.1
9680.608	9.1
9680.626	9.1
9680.628	9.1
9680.806	9.1
9680.808	9.1
9680.826	9.1
9680.828	9.1
9681.012	*
9681.204	*
9681.206	*
9681.208	*
9681.514	11.4
9681.516	11.4
9681.546	11.3
9681.548	11.3

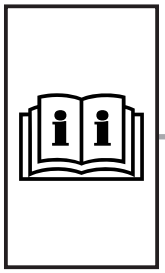

Artikelverzeichnis
List of model numbers
Liste des références

Best.-Nr. Model No. Référence	Kapitel Chapter Chapitre
9681.564	11.3
9681.566	11.3
9681.568	11.3
9681.586	11.3
9681.588	11.3
9681.594	11.4
9681.596	11.4
9681.646	11.1
9681.648	11.1
9681.660	11.4
9681.662	11.4
9681.666	11.1
9681.668	11.1
9681.680	11.4
9681.682	11.4
9681.686	11.1
9681.688	11.1
9681.806	11.2
9681.808	11.2
9681.826	11.2
9681.828	11.2
9681.846	11.2
9681.848	11.2
9681.866	11.2
9681.868	11.2
9681.886	11.2
9681.888	11.2
9682.104	*
9682.106	*
9682.108	*
9682.124	*
9682.126	*
9682.128	*
9682.140	*
9682.142	*
9682.143	*
9682.144	*
9682.146	*
9682.148	*
9682.150	*
9682.152	*
9682.154	*
9682.156	*
9682.158	*
9682.160	*

Best.-Nr. Model No. Référence	Kapitel Chapter Chapitre
9682.161	*
9682.162	*
9682.163	*
9682.164	*
9682.166	*
9682.167	*
9682.168	*
9682.169	*
9682.170	*
9682.172	*
9682.174	*
9682.176	*
9682.178	*
9682.180	*
9682.181	*
9682.182	*
9682.183	*
9682.184	*
9682.186	*
9682.187	*
9682.188	*
9682.190	*
9682.192	*
9682.194	*
9682.196	*
9682.198	*
9682.310	10
9682.312	10
9682.314	10
9682.316	10
9682.318	10
9682.320	10
9682.322	10
9682.324	10
9682.326	10
9682.328	10
9682.330	10
9682.332	10
9682.334	10
9682.336	10
9682.338	10
9682.340	10
9682.342	10
9682.344	10
9682.346	10

Best.-Nr. Model No. Référence	Kapitel Chapter Chapitre
9682.348	10
9682.350	10
9682.352	10
9682.354	10
9682.356	10
9682.358	10
9683.006	6.30 6.31 6.33 6.34
9683.008	6.30 6.31 6.33 6.34
9683.016	6.30 6.31 6.33 6.34
9683.018	6.30 6.31 6.33 6.34
9683.036	6.30 6.31 6.33 6.34
9683.038	6.30 6.31 6.33 6.34
9683.040	*
9683.050	*
9683.200	*
9683.210	*
9683.304	*
9683.306	*
9683.308	*
9683.310	*
9683.312	*
9683.326	*
9683.328	*
9683.406	13.2 13.8
9683.426	13.2 13.8
9683.446	17.4
9683.448	17.4
9683.466	13.2 13.8
9683.486	13.2 13.8
9683.500	*
9683.504	17.4
9683.506	*
9683.508	*

Best.-Nr. Model No. Référence	Kapitel Chapter Chapitre
9683.561	*
9683.562	*
9683.563	*
9683.564	*
9683.604	*
9683.606	*
9683.608	*
9683.624	*
9683.626	*
9683.628	*
9683.642	*
9683.643	*
9683.644	*
9683.646	*
9683.648	*
9683.660	*
9683.661	*
9683.662	*
9683.663	*
9683.664	*
9683.666	*
9683.668	*
9683.680	*
9683.681	*
9683.682	*
9683.683	*
9683.684	*
9683.686	*
9683.688	*
9683.701	*
9683.702	*
9683.703	*
9683.704	*
9683.706	*
9683.720	18.1
9683.736	13.3 13.9
9683.738	13.3 13.9
9683.763	*
9683.783	*
9684.004	5.17 5.18 5.19 5.21 6.5 6.6 15.1
9684.004	15.2

Artikelverzeichnis
List of model numbers
Liste des références

Best.-Nr. Model No. Référence	Kapitel Chapter Chapitre
9684.006	5.17 5.18 5.19 5.21 6.5 6.6 15.1 15.2
9684.008	5.17 5.18 5.19 5.21 6.5 6.6 15.1 15.2
9684.010	5.17 5.18 5.19 5.21 6.5 6.6 15.1 15.2
9684.012	5.17 5.18 5.19 5.21 6.5 6.6 15.1 15.2
9684.410	*
9684.420	*
9684.430	*
9684.900	15.1
9684.912	*
9684.920	15.1
9684.960	15.1
9684.980	15.1
9684.990	*
9686.000	5.5 5.6 5.11 5.12 5.22 5.23 5.24 5.31 5.32
9686.010	5.1 5.2 5.5 5.6 5.11 5.12 5.22 5.23 5.24 5.31 5.32
9686.025	*
9686.030	5.1 5.2 5.7 5.8 5.9 5.10 5.13

Best.-Nr. Model No. Référence	Kapitel Chapter Chapitre
9686.030	5.14 5.22 5.23 5.24 5.25 5.26 5.27 5.28 5.29
9686.030	5.30 5.31 5.32 15.2 15.7
9686.040	5.1 5.2
9686.040	5.7 5.8 5.9 5.10 5.13 5.14 5.22 5.23 5.24 5.25 5.26 5.27 5.28 5.29 5.30 5.31 5.32
9686.060	5.3 5.15 5.22 5.33 15.1
9686.070	5.3 5.15 5.22 5.33
9686.080	5.34 15.6 15.7
9686.100	*
9686.200	5.35 5.36 5.37 5.38
9686.207	*
9686.210	*
9686.227	*
9686.250	5.41 5.42 5.43 5.44 5.45 5.48 5.49 5.50 6.15 6.16 6.19 6.20 6.21 6.22 15.1 15.2 15.3
9686.260	5.39 5.40

Best.-Nr. Model No. Référence	Kapitel Chapter Chapitre
9686.300	6.1 6.2 6.3 6.4
9686.350	7.1 7.2 7.3 7.4 7.5 7.6 7.7 7.8 7.9 7.10
9686.400	14.1 14.2 14.3
9686.410	14.1 14.2 14.3 14.4
9686.420	15.4
9686.420	15.5 15.6
9686.430	15.1
9686.450	*
9686.460	*
9686.470	*
9686.480	*
9686.495	17.1 17.2 17.6
9686.520	7.3 7.4 7.5 7.6 7.7 7.8 7.9 7.10
9686.522	7.3 7.4 7.5 7.6 7.7 7.8 7.9 7.10
9686.524	7.3 7.4 7.5 7.6 7.7 7.8 7.9 7.10
9686.526	7.3 7.4 7.5 7.6 7.7 7.8 7.9 7.10

Best.-Nr. Model No. Référence	Kapitel Chapter Chapitre
9686.528	7.3 7.4 7.5 7.6 7.7 7.8 7.9 7.10
9686.529	7.3 7.4 7.5 7.6 7.7 7.8 7.9 7.10
9686.530	7.3 7.4 7.5 7.6 7.7 7.8 7.9 7.10
9686.532	7.3 7.4 7.5 7.6
9686.532	7.7 7.8 7.9 7.10
9686.534	7.3 7.4 7.5 7.6 7.7 7.8 7.9 7.10
9686.536	7.3 7.4 7.5 7.6 7.7 7.8 7.9 7.10
9686.538	7.3 7.4 7.5 7.6 7.7 7.8 7.9 7.10
9686.539	7.3 7.4 7.5 7.6 7.7 7.8 7.9 7.10
9686.540	7.3 7.4 7.5 7.6 7.7 7.8 7.9 7.10

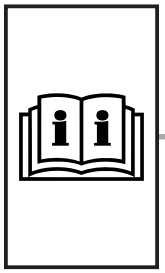

Artikelverzeichnis
List of model numbers
Liste des références

Best.-Nr. Model No. Référence	Kapitel Chapter Chapitre
9686.542	7.3 7.4 7.5 7.6 7.7 7.8 7.9 7.10
9686.544	7.3 7.4 7.5 7.6 7.7 7.8 7.9 7.10
9686.546	7.3 7.4 7.5 7.6 7.7 7.8 7.9 7.10
9686.548	7.3 7.4 7.5 7.6 7.7 7.8 7.9
9686.548	7.10
9686.549	7.3 7.4 7.5 7.6 7.7 7.8 7.9 7.10
9686.569	*
9686.580	7.3 7.4 7.5 7.6
9686.582	7.3 7.4 7.5 7.6
9686.584	7.3 7.4 7.5 7.6
9686.586	7.3 7.4 7.5 7.6
9686.588	7.3 7.4 7.5 7.6
9686.589	7.3 7.4 7.5 7.6
9686.648	*
9686.720	8.9 8.15
9686.730	8.9 8.15

Best.-Nr. Model No. Référence	Kapitel Chapter Chapitre
9686.740	8.9 8.15
9686.750	8.9 8.15
9686.800	*
9686.810	8.7 8.13
9686.811	7.5 7.6 7.9 7.10 8.5 8.6 8.10 8.30
9686.813	8.11 8.12 8.31 8.32
9686.815	6.24 6.25 6.26 6.28 8.10 8.21 8.30
9686.816	8.22
9686.818	8.11 8.12 8.20
9686.820	6.5 6.6 6.7 6.8 6.11 6.12 6.13 6.14 8.13 8.14
9686.830	6.7 6.8 8.7 8.8 17.5
9686.840	*
9686.845	6.11 6.12 6.13 6.14 8.9 8.15 17.1 17.5
9686.855	7.5 7.6 7.9 7.10 17.1 17.5
9686.865	7.3 7.4 7.7 7.8 8.9 8.13 8.14 8.15 17.1 17.5

Best.-Nr. Model No. Référence	Kapitel Chapter Chapitre
9686.870	7.3 7.4 7.7 7.8 8.4 8.31 17.5
9686.885	7.5 7.6 7.9 7.10 8.6 8.31 8.32 17.5
9686.890	7.3 7.4 7.7 7.8 8.4 8.5 8.30 8.32
9686.890	17.5
9686.912	17.1 17.2
9686.924	*
9686.940	*
9876.808	*



Hinweis / Note / Remarque

Best.-Nr. markiert mit Stern: siehe Anhänge A.1 bis A.36.

Model No marked with an asterisk: see appendices A1. to A.36.

Référence marqué d'un astérisque : voir Annexes A.1 to A.36.

Notizen/Notes

Notizen/Notes

Rittal – The System.

Faster – better – everywhere.

- Enclosures
- Power Distribution
- Climate Control
- IT Infrastructure
- Software & Services

You can find the contact details of all
Rittal companies throughout the world here.

www.rittal.com/contact

06.2026/D-0000-00001893-21

RITTAL GmbH & Co. KG
Auf dem Stuetzelberg · 35745 Herborn · Germany
Phone +49 2772 505-0
E-mail: info@rittal.de · www.rittal.com