Rittal – The System.

Faster – better – everywhere.

AX Schutzdach
AX protection canopy
Toit de protection AX

2361.010	2473.010	2364.010
2362.010	2474.010	2365.010
2363.010	2475.010	2366.010
2472.010	2476.010	

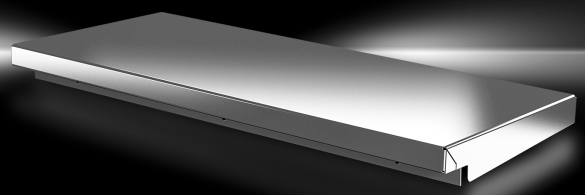

Montage- und Bedienungsanleitung
Assembly and operating instructions
Notice de montage et d'emploi

ENCLOSURES POWER DISTRIBUTION CLIMATE CONTROL IT INFRASTRUCTURE SOFTWARE & SERVICES

FRIEDHELM LOH GROUP

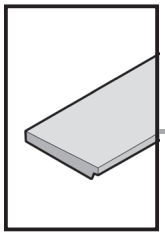

DE EN FR

Inhaltsverzeichnis
Contents
Sommaire

DE

		Seite
1.	**Hinweise zur Dokumentation**	**3**
1.1	Aufbewahrung der Unterlagen	3
1.2	Mitgeltende Unterlagen	3
2.	**Sicherheitshinweise**	**4 – 9**
3.	**Gerätebeschreibung**	**10**
3.1	Lieferumfang	10
3.2	Approbationen	10
4.	**Installation**	**11 – 13**
4.1	AX Schutzdach vorbereiten – Montage ohne Wandhalter	11
4.2	AX Schutzdach vorbereiten – Montage mit Wandhalter	11
4.3	Bohrungen am Gehäuse ausführen	12
4.4	AX Schutzdach montieren	13
4.5	Montage der Mastbefestigung SZ 2584.100 in Verbindung mit AX Schutzdach	13
5.	**Transport**	**14**
6.	**Inspektion und Wartung**	**14**
7.	**Technische Daten**	**14**
8.	**Ersatzteile**	**15**
9.	**Garantie**	**15**
10.	**Kundendienstadressen**	**15**

EN

		Page
1.	**Notes on documentation**	**3**
1.1	Storing the documents	3
1.2	Other applicable documents	3
2.	**Safety instructions**	**4 – 9**
3.	**Device description**	**10**
3.1	Scope of supply	10
3.2	Approvals	10
4.	**Installation**	**11 – 13**
4.1	Preparing the AX protection canopy – Installation without a wall bracket	11
4.2	Preparing the AX protection canopy – Installation with a wall bracket	11
4.3	Drilling holes in the enclosure	12
4.4	Fitting the AX protection canopy	13
4.5	Installation of pole mounting SZ 2584.100 in conjunction with AX protective roof	13
5.	**Transport**	**14**
6.	**Inspection and maintenance**	**14**
7.	**Technical data**	**14**
8.	**Spare parts**	**15**
9.	**Warranty**	**15**
10.	**Customer services addresses**	**15**

FR

		Page
1.	**Remarques relatives à la documentation**	**3**
1.1	Conservation des documents	3
1.2	Autres documents applicables	3
2.	**Consignes de sécurité**	**4 – 9**
3.	**Description de l'accessoire**	**10**
3.1	Composition de la livraison	10
3.2	Homologations	10
4.	**Installation**	**11 – 13**
4.1	Préparation du toit de protection AX – Montage sans support mural	11
4.2	Préparation du toit de protection AX – Montage avec support mural	11
4.3	Effectuer les perçages sur le coffret	12
4.4	Monter le toit de protection AX	13
4.5	Montage de la fixation de mât SZ 2584.100 en combinaison avec le toit de protection AX	13
5.	**Transport**	**14**
6.	**Inspection et entretien**	**14**
7.	**Caracteristiques techniques**	**14**
8.	**Pièces de rechange**	**15**
9.	**Garantie**	**15**
10.	**Coordonnées des services après-vente**	**15**

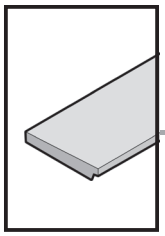

Inhaltsverzeichnis
Contents
Sommaire

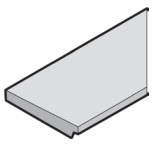

3–10/15

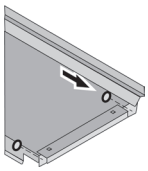

11

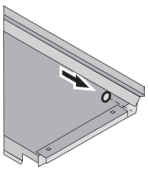

11

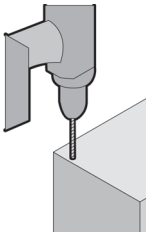

12

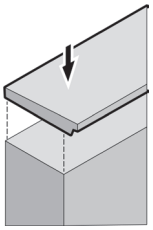

13

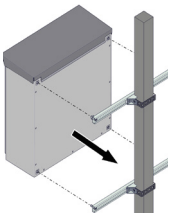

13

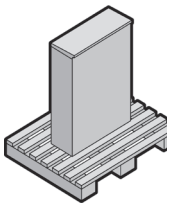

14

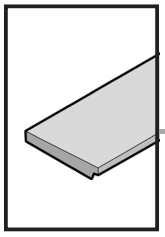

1. Hinweise zur Dokumentation
1. Notes on documentation
1. Remarques relatives à la documentation

DE

Die **Montageanleitung** richtet sich an alle Personen, die über eine entsprechende Fachausbildung verfügen, um Schaltschränke normgerecht mit elektrischen, elektronischen, mechanischen oder pneumatischen Betriebsmitteln auszurüsten, am Bestimmungsort aufzustellen bzw. zu montieren und betriebsfertig anzuschließen.

1.1 Aufbewahrung der Unterlagen
Der Sicherheitshinweis ist Teil des Produktes. Er muss dem Anlagenbetreiber ausgehändigt werden. Dieser übernimmt die Aufbewahrung, damit die Unterlagen im Bedarfsfall zur Verfügung stehen.

1.2 Mitgeltende Unterlagen
Für die hier beschriebenen Schutzdächer steht diese Montageanleitung als Download unter www.rittal.de zur Verfügung. Für Schäden, die durch Nichtbeachtung dieser Anleitung entstehen, übernehmen wir keine Haftung.

EN

The **assembly instructions** are aimed at all persons who have an appropriate specialist training to allow them to equip enclosures to conform to standards with electrical, electronic, mechanical or pneumatic operating equipment, to place or install at the destination site and to connect ready to operate.

1.1 Storing the documents
The safety notes and the accompanying note are part of the product. They must be given to the plant operator, who is then responsible for the storage of the documents so that they are readily available when needed.

1.2 Other applicable documents
These assembly instructions for the described protection canopies can be downloaded from www.rittal.com. We cannot accept any liability for damage associated with failure to observe these instructions.

FR

La **notice de montage** s'adresse à toutes les personnes qui possèdent les compétences professionnelles correspondantes, pour équiper les armoires électriques avec du matériel électrique, électronique, mécanique ou pneumatique dans le respect des normes, pour les mettre en place ou les monter sur le lieu d'exploitation.

1.1 Conservation des documents
Les consignes de sécurité et la notice jointe font partie du produit. Elles doivent être remises à l'exploitant de l'installation. Celui-ci les conservera de manière à ce qu'elles soient disponibles en cas de besoin.

1.2 Autres documents applicables
La présente notice de montage pour les toits de protection décrites ici peut être téléchargée sur le site internet www.rittal.fr. Nous déclinons toute responsabilité en cas de dommages imputables à la non-observation des instructions contenues dans ces documents.

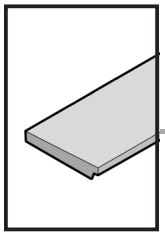

DE EN FR NL SE IT ES

2. Sicherheitshinweise
2. Safety instructions
2. Consignes de sécurité
2. Veiligheidsvoorschriften
2. Säkerhetsinstruktioner
2. Istruzioni di sicurezza
2. Instrucciones de seguridad

DE

Bestimmungsgemäße Verwendung
Schutzdach nur für AX Gehäuse in Stahlblech und Edelstahl.

Sicherheitshinweise:
- Die Montageanleitung unter www.rittal.de ist zu beachten
- Das Gehäuse muss während der Montage gegen Umkippen und Verrutschen gesichert werden
- IP-Schutzart und NEMA/UL-Typerating des Zubehörs für Anwendungen beachten
- Vor der Montage des AX-Schutzdachs ist sicherzustellen, dass das Gehäuse spannungsfrei geschaltet ist
- Bei allen Montagearbeiten ist eine persönliche Schutzausrüstung zu tragen

EN

Intended use
Protection canopy for AX enclosure in sheet steel and stainless steel only.

Safety instructions:
- The assembly instructions, which can be found at www.rittal.com, must be observed
- The enclosure must be secured to prevent it from slipping and tipping over during assembly
- Observe the IP protection category and NEMA/UL type rating of the accessories for applications
- Before installing the AX protection canopy, ensure that the enclosure is de-energised
- Personal safety equipment must be worn during all assembly work

FR

Utilisation correcte
Toit de protection uniquement pour coffrets AX en tôle d'acier et en acier inoxydable.

Consignes de sécurité :
- La notice de montage disponible sur le site internet www.rittal.fr doit être respectée
- Pendant le montage, le coffret doit être fixé pour éviter qu'il ne bascule ou ne glisse
- Respecter l'indice de protection IP et le classement NEMA/UL des accessoires pour les applications
- Il faut s'assurer que le coffret soit hors tension avant le montage du toit de protection AX
- Un équipement de protection individuel doit être utilisé pour tous les travaux de montage

NL

Voorgeschreven gebruik
Beschermdak alleen voor plaatstalen en roestvaststalen AX-kasten.

Veiligheidsvoorschriften:
- De montagehandleiding op www.rittal.nl moet in acht worden genomen
- De kast moet tijdens de montage tegen kantelen en wegglijden worden beveiligd
- Neem de IP-beschermklasse en NEMA/UL-toelating van de toebehoren voor de toepassingen in acht
- Zorg vóór de montage van het AX-beschermdak dat de kast spanningsvrij is geschakeld
- Het is verplicht om tijdens alle montagewerkzaamheden de persoonlijke beschermingsmiddelen te dragen

SE

Ändamålsenlig användning
Skyddstak finns endast för AX skåp i stålplåt och rostfritt stål.

Säkerhetsinstruktioner:
- Montageanvisningen på www.rittal.se ska följas
- Skåpet måste säkras under montage, så att det inte kan välta eller glida
- Tillbehörens IP-kapslingsklass och NEMA-/UL-typklassning för den avsedda tillämpningen ska observeras
- Före montage av AX skyddstak måste det säkerställas att skåpet är bortkopplat från spänning
- Vid alla montagearbeten måste personlig skyddsutrustning bäras

IT

Impiego conforme alle norme
Tetto di protezione solo per contenitori AX in lamiera d'acciaio e acciaio inossidabile.

Istruzioni di sicurezza:
- Attenersi alle istruzioni di montaggio disponibili su www.rittal.it
- Durante l'installazione, il contenitore deve essere fissato per evitare slittamenti e ribaltamenti
- Osservare il grado di protezione IP e i type rating NEMA/UL degli accessori per le relative applicazioni
- Prima di montare il tetto di protezione AX, assicurarsi che il contenitore non sia collegato all'alimentazione
- I dispositivi di protezione individuale devono essere indossati durante tutte le operazioni di montaggio

ES

Uso correcto
Tejadillo de protección solo para armarios AX de chapa de acero y acero inoxidable.

Instrucciones de seguridad:
- Deben tenerse en cuenta las instrucciones de montaje en www.rittal.es
- El armario debe asegurarse durante el montaje para evitar el vuelco y deslizamientos
- Tener en cuenta el grado de protección IP y la clasificación NEMA/UL de los accesorios para las aplicaciones
- Antes de montar el tejadillo de protección AX debe comprobarse que el armario está libre de tensión
- Debe usarse un equipo de protección individual (EPI) para realizar cualquier trabajo de montaje

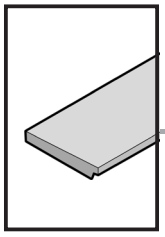

FI DK PL CZ BG GR

2. Turvallisuusohjeet
2. Sikkerhedsanvisninger
2. Wskazówki dotyczące bezpieczeństwa
2. Bezpečnostní pokyny
2. Инструкции за безопасност
2. Υποδείξεις ασφαλείας

FI

Määräystenmukainen käyttö
Suojakatos vain teräslevystä ja ruostumattomasta teräksestä tehdyille AX-koteloille.

Turvallisuusohjeet:
- Huomioi osoitteessa www.rittal.fi olevat asennusohjeet
- Kotelo on suojattava asennuksen aikana kaatumiselta ja siirtymiseltä
- Huomioi lisävarusteiden IP-suojausluokka ja NEMA/UL-tyyppiluokitus
- Ennen AX-suojakatoksen asentamista on varmistettava, että kotelon jännite on kytketty pois päältä
- Kaikkia asennustöitä suoritettaessa on käytettävä henkilösuojaimia

DK

Forskriftsmæssig anvendelse
Beskyttelsestopplade kun til AX kabinet i stål og rustfrit stål.

Sikkerhedsanvisninger:
- Montagevejledningen finder du på www.rittal.dk under det specifikke produktets informationer
- Under monteringen skal kabinettet sikres mod at vælte eller glide
- Bemærk tilbehørets IP-kapslingsklasse og NEMA/UL-typeklassificering i forbindelse med anvendelsesformål
- Før AX beskyttelsestoppladen monteres, skal man sikre sig, at kabinettet ikke står under spænding
- Ved alle former for monteringsarbejde skal der bæres personlige værnemidler

PL

Używaj zgodnie z przeznaczeniem
Daszek ochronny tylko do obudów AX z blachy stalowej i ze stali nierdzewnej.

Wskazówki dotyczące bezpieczeństwa:
- Montaż należy dokonać zgodnei z instrukcji montażu, która jest dostępna na stronie www.rittal.pl
- Podczas montażu obudowa musi być zabezpieczona przed przewróceniem
- Przestrzegać wymogów klasy ochrony IP i ratingu typu NEMA/UL akcesoriów dla określonego zastosowania
- Przed montażem daszku ochronnego AX należy upewnić się, że obudowa jest odłączona od napięcia
- Podczas wszelkich prac montażowych należy stosować osobiste wyposażenie ochronne

CZ

Použití v souladu s určením
Ochranná stříška pouze pro skříně AX z ocelového plechu a nerezové oceli.

Bezpečnostní pokyny:
- Dodržujte návod k montáži dostupný na adrese www.rittal.cz
- Skříň musí být během montáže zajištěna proti převrhnutí a sesmeknutí
- Dodržujte třídu krytí IP a typové hodnocení příslušenství NEMA/UL pro aplikace
- Před montáží ochranné stříšky AX se ujistěte, že je skříň odpojena od napětí
- Během všech montážních prací je nutné používat osobní ochranné pracovní prostředky

BG

За правилна употреба
Предпазен капак само за шкафове AX от листова и неръждаема стомана.

Инструкции за безопасност:
- Ръководството за монтаж, находящо се на адрес www.rittal.bg трябва да се спазва
- Шкафът трябва да се обезопаси срещу преобръщане и преместване по време на монтажа
- Съблюдавайте степента на защита IP и типовата класификация NEMA/UL на аксесоарите за приложението
- Преди монтажа на предпазния капак AX трябва да се гарантира, че шкафът е разкачен от електрозахранването
- При всички дейности, свързани с монтажа, трябва да се носят лични предпазни средства

GR

Προβλεπόμενη χρήση
Στέγαστρο προστασίας μόνο για ερμάρια AX από ατσάλινη λαμαρίνα και ανοξείδωτο μέταλλο.

Υποδείξεις ασφαλείας:
- Πρέπει να τηρηθούν οι οδηγίες εγκατάστασης που υπάρχουν στο www.rittal.com
- Το περίβλημα πρέπει να ασφαλιστεί από πιθανή ανατροπή και μετακίνηση κατά την εγκατάσταση
- Προσέξτε τον βαθμό προστασίας IP και την αξιολόγηση τύπου NEMA/UL των πρόσθετων εξαρτημάτων για εφαρμογές
- Πριν από την τοποθέτηση του στεγάστρου προστασίας AX θα πρέπει να διασφαλιστεί ότι το περίβλημα δεν φέρει τάση
- Σε όλες τις εργασίες εγκατάστασης θα πρέπει να χρησιμοποιούνται μέσα ατομικής προστασίας

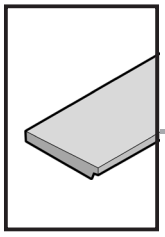

2. Instrucțiuni de siguranță
2. Sigurnosne upute
2. Biztonsági utasítások
2. Saugos nurodymai
2. Ohutusjuhised
2. Drošības norādījumi
2. Varnostni napotki

RO

Domeniul de utilizare
Panou superior de protecție pentru cutiile AX din tabla sau din inox inoxidabil.

Instrucțiuni de siguranță:
- Respectați instrucțiunile de montare disponibile la adresa www.rittal.com
- În timpul montării, carcasa trebuie să fie asigurată împotriva răsturnării și a alunecării
- La utilizare, verificați gradul de protecție IP și NEMA/UL al accesoriilor
- Anterior montării panoului superior de protecție AX, asigurați-vă că ați scos cutia/echipamentele de sub tensiune
- În cazul tuturor lucrărilor de montare, este necesar să purtați echipament de protecție

HR

Predviđena uporaba
Zaštitni krov samo za kućišta AX izrađena od lima i nehrđajućeg čelika.

Sigurnosne upute:
- Sijedite upute za montažu navedene na web-mjestu www.rittal.hr
- Kućište je potrebno zaštititi prevrtanja i pada tijekom montaže
- Obratite pozornost na stupnjeve IP i NEMA/UL zaštite pribora za rad
- Prije montaže zaštitnog krova AX provjerite je li veza kućišta i napajanja prekinuta
- Obvezno nosite osobnu zaštitu opremu prilikom svih montažnih zahvata

HU

Rendeltetésszerű használat
Védőtető csak acéllemez és nemesacél AX házhoz.

Biztonsági utasítások:
- A szerelési útmutatót kell követni, amely a www.rittal.hu címen megtalálható
- A házat a szerelés során felbillenés és megcsúszás ellen biztosítani kell
- Vegye figyelembe az alkalmazásokhoz a tartozékok IP védettségét és NEMA/UL besorolását
- Az AX védőtető felszerelése előtt ellenőrizni kell, hogy a szekrény áramtalanítva van-e
- Minden szerelési munkához személyi védőfelszerelés viselése kötelező

LT

Naudojimas pagal paskirtį
Apsauginis gaubtas skirtas tik lakštinio ir nerūdijančiojo plieno AX korpusams.

Saugos nurodymai:
- Vadovaukitės montavimo instrukcija, kurią rasite adresu www.rittal.lt
- Korpusas montuojant turi būti apsaugotas nuo virtimo ir slydimo
- Paisykite priedų apsaugos klasės IP ir NEMA/UL tipų klasifikacijos
- Montuojant AX apsauginį gaubtą reikia užtikrinti, kad rėmu netekėtų įtampa
- Atliekant bet kokius montavimo darbus būtina naudoti asmenines apsaugines priemones

EE

Sihtotstarbeline kasutus
Terasplekist ja roostevabast terasest vihmakatus ainult AX korpusele.

Ohutusjuhised:
- Järgige paigaldusjuhendit, mille leiate aadressilt www.rittal.com
- Korpus tuleb paigaldamisel kindlustada ümbermineku ja libisemise vastu
- Pöörake tähelepanu rakenduste tarvikute IP-kaitseastmele ja NEMA/UL tüübikinnitusele
- Veenduge enne AX vihmakatuse paigaldamist, et korpus on lülitatud pingevabaks
- Kasutage kõikide paigaldustööde puhul isikukaitsevahendeid

LV

Paredzētais lietošanas veids
Aizsargjumts tikai AX tērauda un nerūsošā tērauda sadalnēm.

Drošības norādījumi:
- Jāievēro salikšanas instrukcija, kas pieejama vietnē www.rittal.com
- Salikšanas laikā korpuss jānostiprina, lai novērstu apgāšanos un izslīdēšanu
- Lietojot ievērojiet piederumu IP aizsardzības tipu un NEMA/UL tipu
- Pirms AX aizsargjumta salikšanas gādājiet, lai korpusam būtu atslēgta strāvas padeve
- Salikšanas laikā vienmēr valkājiet individuālo aizsardzības līdzekli

SI

Predvidena uporaba
Varovalni pokrov je samo za ohišja AX iz pločevine in nerjaveče pločevine.

Varnostni napotki:
- Upoštevajte navodila za montažo na spletnem mestu www.rittal.si
- Ohišje je treba med montažo zavarovati pred prevrnitvijo in zdrsom
- Upoštevajte stopnjo zaščite IP in klasifikacijo NEMA/UL pribora glede na namen uporabe
- Pred montažo varovalnega pokrova AX je treba preveriti, ali je ohišje brez napetosti
- Pri vseh montažnih delih je treba nositi osebno varovalno opremo

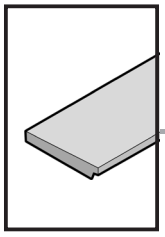

SK PT

2. Bezpečnostné pokyny
2. Instruções de segurança

SK

Používanie v súlade s účelom
Strieška proti dažďu pre len pre rozvádzač AX z oceľového plechu a ušľachtilej ocele.

Bezpečnostné pokyny:
- Rešpektujte návod na montáž na stránke www.rittal.sk
- Počas montáže musíte zabezpečiť teleso proti prevráteniu a zošmyknutiu
- Rešpektujte stupeň krytia IP a typovú klasifikáciu NEMA/UL príslušenstva na jednotlivé druhy použitia
- Pred montážou striešky proti dažďu AX zabezpečte beznapäťový stav telesa
- Pri akejkoľvek montáži používajte osobné ochranné pracovné pomôcky

PT

Utilização
Cobertura de proteção apenas para caixas AX em chapa de aço e aço inoxidável.

Instruções de segurança:
- Seguir as instruções de instalação que se encontram no site www.rittal.pt
- Fixar a caixa durante a instalação para não cair ou escorregar
- Para a utilização dos acessórios, observar o grau de proteção e a classificação de tipo segundo as normas NEMA/UL
- Antes de instalar a cobertura de proteção AX, certificar-se de que a alimentação de tensão da caixa esteja desligada
- Ao realizar qualquer serviço de instalação, utilizar sempre o equipamento de proteção individual

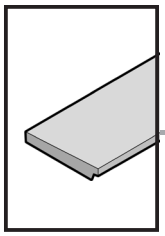

DE EN FR

2. Sicherheitshinweise
2. Safety instructions
2. Consignes de sécurité

DE	Warnung vor der Schließ-bewegung von mechani-schen Teilen einer Maschine/ Einrichtung	Warnung vor Umkippen durch Schwerpunkt-verlagerung	Die Anleitung ist zu lesen	Aufsteigen auf eine Fläche ist verboten	Installation durch Mechanik-Fachkraft
EN	Warning against closing movements for mechanical parts of a machine/device	Risk of tipping due to displacement of centre of gravity	The instructions must be read	Climbing on surfaces is prohibited	Installation by specialist mechanics
FR	Danger dû à la fermeture de pièces mécaniques d'une machine / installation	Attention au basculement lors du déplacement du centre de gravité	La notice doit être lue	Il est interdit de marcher sur toute surface	Installation par un mécanicien confirmé

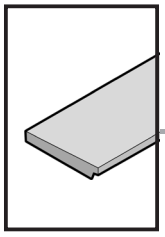

NL SE IT ES FI DK PL CZ BG

2. Veiligheidsvoorschriften
2. Säkerhetsinstruktioner
2. Istruzioni di sicurezza
2. Instrucciones de seguridad
2. Turvallisuusohjeet
2. Sikkerhedsanvisninger
2. Wskazówki dotyczące bezpieczeństwa
2. Bezpečnostní pokyny
2. Инструкции за безопасност

NL	Waarschuwing voor de sluitbeweging van mechanische onderdelen van een machine/voorziening	Waarschuwing voor kantelen als gevolg van zwaartepunt-verschuiving	Lees de gebruiksaanwijzing	Het is verboden het oppervlak te betreden	Installatie door monteur
SE	Varning för stängningsrörelse på mekaniska delar i en maskin/enhet	Varning för vältande föremål på grund av förskjuten tyngdpunkt	Bruksanvisningen måste läsas	Förbjudet att stå på maskinens ytor	Ska installeras av behörig montör
IT	Prestare attenzione alla chiusura delle parti meccaniche di una macchina o di un dispositivo	Pericolo di cadute tramite lo spostamento del baricentro	Leggere le istruzioni	Divieto di salire sulla superficie	L'installazione deve essere eseguita da un meccanico qualificato
ES	Atención, movimiento de cierre de componentes mecánicos en una máquina/instalación	Advertencia de vuelco si se desplaza el centro de gravedad	Leer el manual de instrucciones	Prohibido subirse a una superficie	Instalación a realizar por un técnico mecánico cualificado
FI	Varoitus koneen/laitteen mekaanisten osien sulkuliikkeestä	Varo: painopisteen siirtymisestä johtuva kaatumisvaara	Lue käyttöohjeet	Päällenousu on kielletty	Asennuksen saa suorittaa vain mekaniikka-alan ammattilainen
DK	Advarsel mod lukkebevægelse af mekaniske dele i en maskine/indretning	Risiko for væltning på grund af forskydning af tyngdepunktet	Vejledningen skal læses	Det er forbudt at klatre på maskinens overflader	Skal installeres af uddannet mekaniker
PL	Uwaga na zamykające się części mechaniczne maszyny lub urządzenia	Ostrzeżenie przed przewróceniem się z powodu przesunięcia środka ciężkości	Przeczytać instrukcję	Zakaz wchodzenia na powierzchnię	Instalacja przez mechanika
CZ	Výstraha před rizikem úrazu ruky	Varování před převrácením způsobeným posunutím těžiště	Odkaz na instrukce návodu k použití/brožury	Nešlapat na povrh	Instalace odborným mechanikem
BG	Предупреждение за движение от затварящи се механични части на машина/оборудване	Предупреждение за опасност от преобръщане поради изместване на центъра на тежестта	Прочетете ръководството	Качването върху повърхностите е забранено	Монтажът се извършва от механик

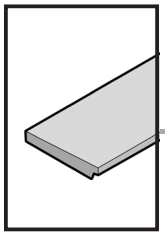

GR RO HR HU LT EE LV SI SK PT

2. Υποδείξεις ασφαλείας
2. Instrucțiuni de siguranță
2. Sigurnosne upute
2. Biztonsági utasítások
2. Saugos nurodymai
2. Ohutusjuhised
2. Drošības norādījumi
2. Varnostni napotki
2. Bezpečnostné pokyny
2. Instruções de segurança

GR	Προειδοποίηση πριν από την κίνηση κλειδώματος μηχανικών μερών μίας εγκατάστασης/μηχανήματος	Προειδοποίηση ανατροπής λόγω μετατόπισης του κέντρου βάρους	Απαιτείται το διάβασμα των οδηγιών	Απαγορεύεται η ανάβαση σε μία επιφάνεια	Εγκατάσταση από εκπαιδευμένο μηχανικό
RO	Avertizare cu privire la mișcarea de închidere a pieselor mecanice ale unei mașini/ale unui dispozitiv	Avertizare de răsturnare prin deplasarea centrului de greutate	A se citi manualul	Urcarea pe o suprafață este interzisă	Instalarea se va face de un mecanic calificat
HR	Upozorenje na opasnost od uklještenja mehaničkih dijelova stroja/uređaja	Upozorenje na prevrtanje zbog pomicanja težišta	Pročitajte upute	Zabranjeno je penjanje na površinu	Instalaciju smije provesti samo ovlašteno stručno osoblje za mehaničarske radove
HU	Gép/berendezés mechanikai részeinek zárómozgására történő figyelmeztetés	Figyelmeztetés a feldőlés veszélyére a súlypont eltolódása miatt	Az utasítást el kell olvasni	A felületre lépni tilos	A szerelést mechanikus szakembernek kell elvégeznie
LT	Įspėjimas dėl mašinos / įrenginio mechaninių dalių judėjimo,užsidarymo metu	Įspėjimas apie galimą apvirtimą dėl svorio centro perkėlimo	Skaityti instrukciją	Draudžiama lipti ant paviršiaus	Turi įrengti mechanikas
EE	Hoiatus masina/seadme mehhaaniliste osade sulgemisliikumise eest	Hoiatus ümberkukkumise eest raskuskeskme nihkumise tõttu	Lugeda kasutusjuhendit	Pinna peale astumine on keelatud	Kvalifitseeritud mehhaaniku poolne paigaldamine
LV	Uzmanieties iekārtas/ mašīnas mehānisko daļu aizvēršanās laikā	Brīdinājums par apgāšanos smaguma centra novirzīšanās dēļ	Izlasiet instrukciju	Aizliegts kāpt uz virsmas	Uzstādīšanu drīkst veikt tikai kvalificēts mehāniķis
SI	Opozorilo pred zapiranjem mehanskih delov stroja/ naprave	Opozorilo pred prevrnitvijo zaradi spremenjenega težišča	Preberite navodila	Vzpenjanje na površino je prepovedano	Namestitev lahko izvajajo samo usposobljeni strokovnjaki za mehanična dela
SK	Dávajte pozor na zatvárací pohyb mechanických častí stroja/zariadenia	Varovanie pred prevrátením v dôsledku premiestnenia ťažiska	Prečítajte si návod	Je zakázané vystupovať na plošinu	Inštaláciu smie vykonávať len špecializovaný mechanik
PT	Cuidado quando as partes mecânicas de uma máquina/ instalação se fecham	Cuidado com o risco de queda pelo deslocamento do centro de gravidade	Ler as instruções	É proibido subir para a superfície	A instalação deve ser feita por um técnico mecânico especializado

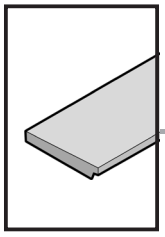

3. Gerätebeschreibung
3. Device description
3. Description de l’accessoire

3.1 Lieferumfang
3.1 Scope of supply
3.1 Composition de la livraison

		1 x
	M6	4 x
	10 x 3,2 mm	4 x
	M6 x 16	4 x
	Ø 4 x 20 x 5	4 x
		4 x
		4 x

		4 x
	M8 x 25	4 x

3.2 Approbationen
3.2 Approvals
3.2 Homologations

AX Schutzdach

AX protection canopy

Toit de protection AX

Nur zur Verwendung mit Rittal Produkten der Serie AX

Only for use with Rittal AX series products

À utiliser uniquement avec les produits Rittal de la série AX

c UL us LISTED

ENCLOSURE ACCESSORY
E491171
Type 1, 3R, 4, 4X, 12

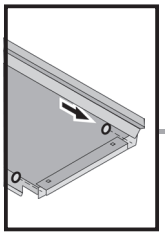

DE EN FR

4. Installation
4. Installation
4. Installation

4.1 AX Schutzdach vorbereiten – Montage ohne Wandhalter
4.1 Preparing the AX protection canopy – Installation without a wall bracket
4.1 Préparation du toit de protection AX – montage sans support mural

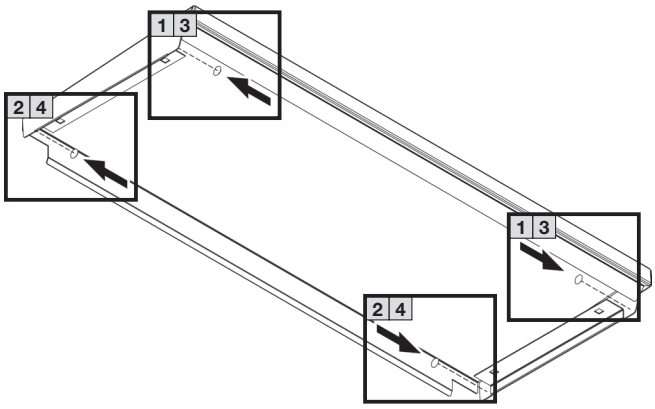

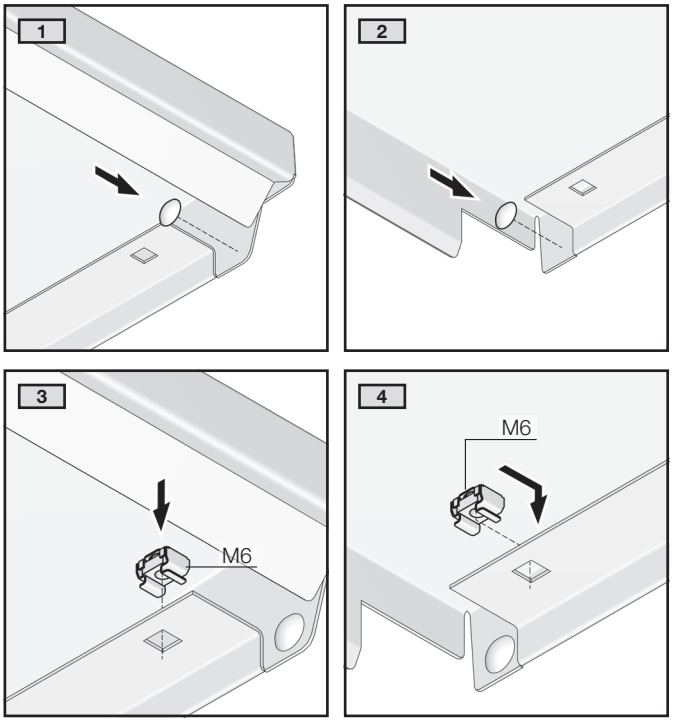

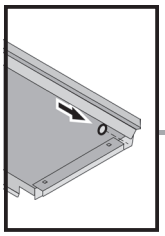

DE EN FR

4. Installation
4. Installation
4. Installation

4.2 AX Schutzdach vorbereiten – Montage mit Wandhalter
4.2 Preparing the AX protection canopy – Installation with a wall bracket
4.2 Préparation du toit de protection AX – montage avec support mural

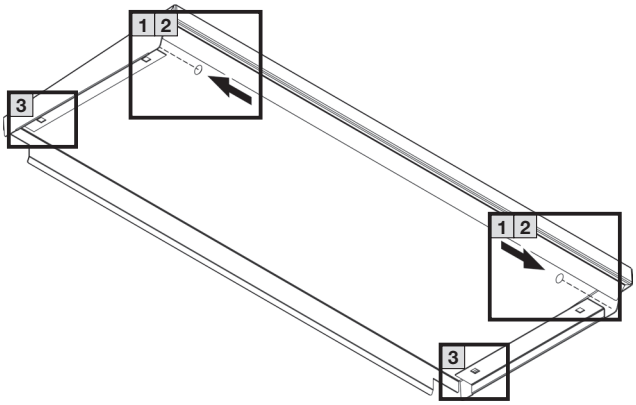

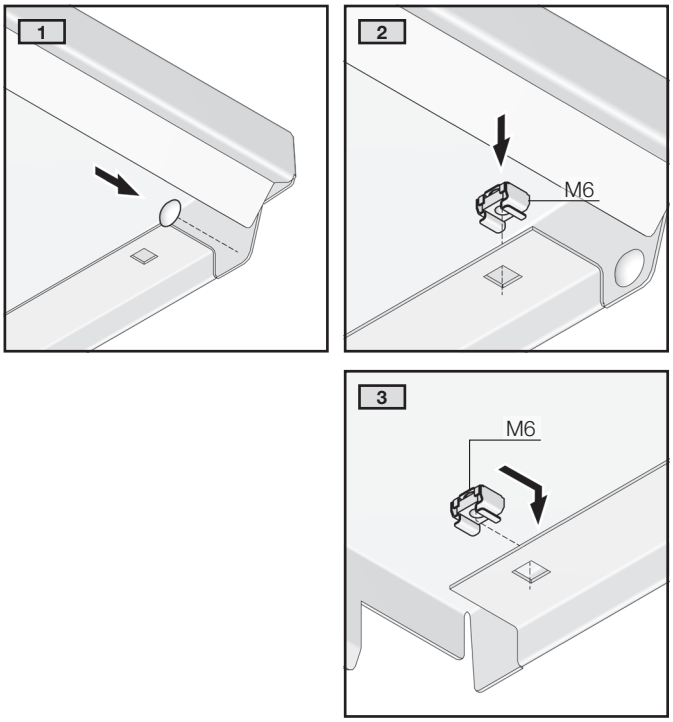

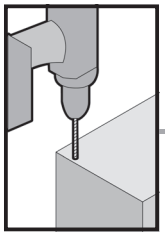

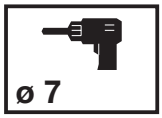

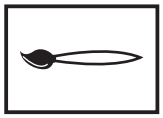

DE EN FR

4. Installation
4. Installation
4. Installation

4.3 Bohrungen am Gehäuse ausführen
4.3 Drilling holes in the enclosure
4.3 Effectuer les perçages sur le coffret

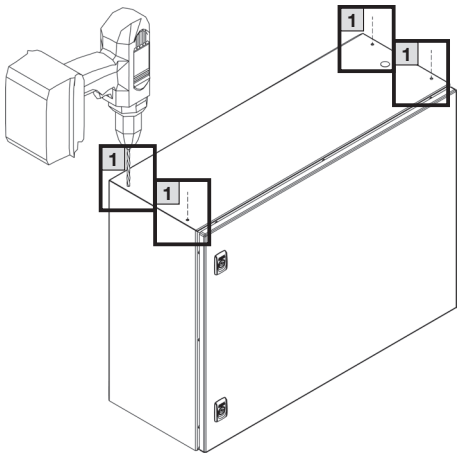

Tiefe Schutzdach in mm Depth of protection canopy in mm Profondeur du toit de protection en mm	Lochabstand A in mm Hole distance A in mm Espacement des perçages en mm
210	96
300	186
350	236
400	280

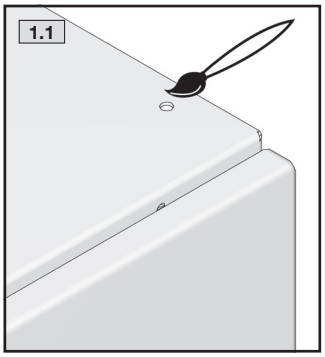

2436.800/2438.800

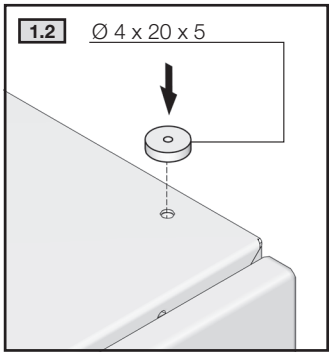

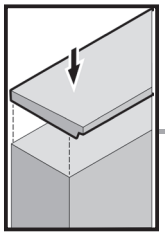

SW4

DE EN FR

4. Installation
4. Installation
4. Installation

4.4 AX Schutzdach montieren
4.4 Fitting the AX protection canopy
4.4 Monter le toit de protection AX

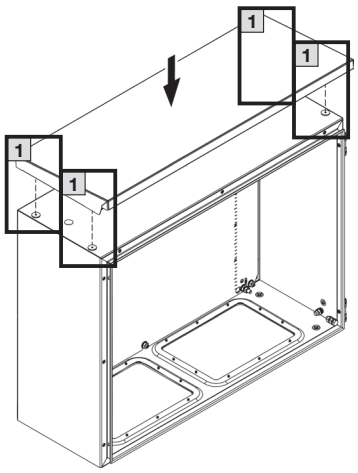

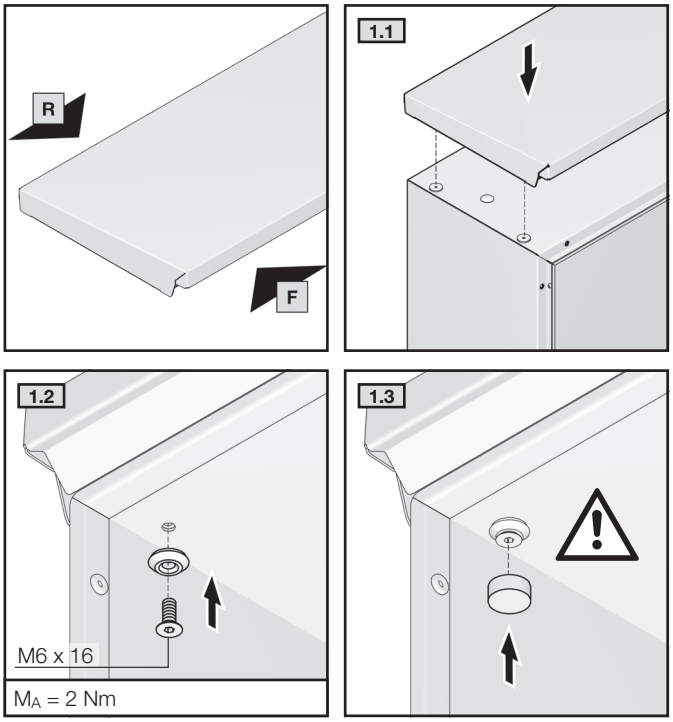

Risiko der Potenzialverschleppung im Fehlerfall
Risk of potential transfer in the event of a fault
Risque de propagation du potentiel en cas de défaut

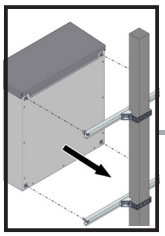

DE EN FR

4. Installation
4. Installation
4. Installation

4.5 Montage der Mastbefestigung SZ 2584.100 in Verbindung mit AX Schutzdach
4.5 Installation of pole mounting SZ 2584.100 in conjunction with AX protective roof
4.5 Montage de la fixation de mât SZ 2584.100 en combinaison avec le toit de protection AX

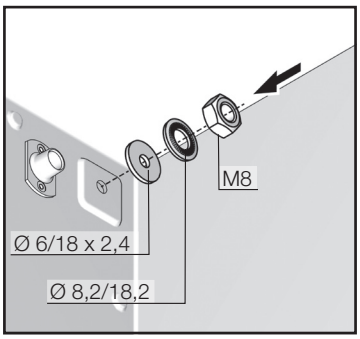

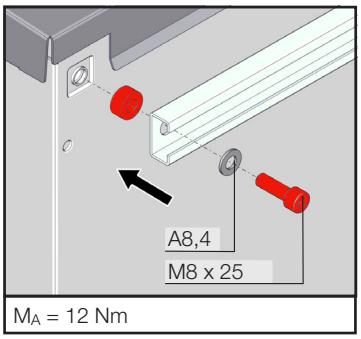

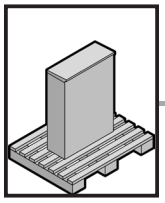

DE EN FR

5. Transport
5. Transport
5. Transport

DE

Die Gehäuse müssen während Transport, Auf- und Ausbau gegen Umkippen gesichert werden.
Gehäuse nicht am befestigten Dach anheben.

EN

Enclosures must be secured against tipping over during transportation, assembly and installation.
Do not lift the enclosure by the attached roof.

FR

Lors du transport, du montage et de l'équipement, les coffrets doivent être sécurisés pour ne pas basculer.
Ne pas lever le coffret par le toit fixé.

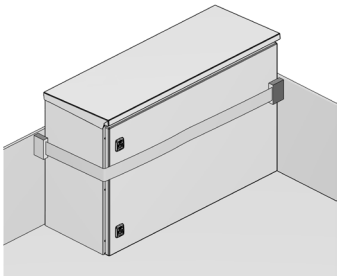

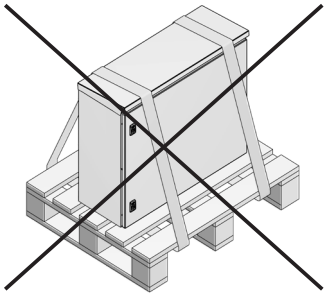

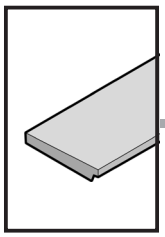

DE EN FR

6. Inspektion und Wartung
6. Inspection and maintenance
6. Inspection et entretien

DE

Wartungsintervall
Die Wartung muss regelmäßig in Abhängigkeit der Einsatz- und Umgebungsbedingungen, mindestens einmal jährlich durchgeführt und entsprechend dokumentiert werden.

Art und Umfang der durchzuführenden Arbeiten:

- Überprüfung der Verschraubungspunkte auf Dichtigkeit
- Sichtprüfung auf Beschädigungen des AX Schutzdaches

EN

Maintenance interval
Maintenance must be performed at regular intervals depending on use and ambient conditions, at least once annually and documented accordingly.

Nature and extent of the work to be performed:

- Check the screw connection points for tightness
- Visual inspection for damage of the AX protection canopy

FR

Periodicite d'entretien
L'entretien doit être réalisé régulièrement en fonction des conditions d'exploitation et ambiantes, au minimum une fois par an, et consigné en conséquence.

Type et ampleur des travaux à effectuer :

- Vérifier le serrage des vis
- Inspection visuelle pour détecter les dommages au niveau du toit de protection AX

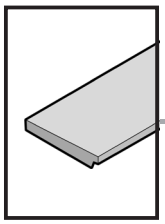

DE EN FR

7. Technische Daten
7. Technical data
7. Caracteristiques techniques

Best.-Nr. Model No. Référence	für Gehäusebreite for enclosure width pour largeur de coffret (mm)	für Gehäusetiefe for enclosure depth pour profondeur de coffret (mm)	IP
2361.010	300	210	
2472.010	380	210	
2362.010	500	210	
2473.010	600	210	
2476.010	600	350	
2474.010	760	300	[1]
2475.010	800	300	
2363.010	1000	300	
2364.010	800	400	
2365.010	600	400	
2366.010	500	300	

[1] Die IP-Wertigkeit des Gehäuses bleibt erhalten
[1] The IP value of the housing is retained
[1] Le degré de protection du coffret est maintenu

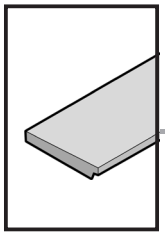

8. Ersatzteile
8. Spare parts
8. Pièces de rechange

DE

Eine aktuelle Übersicht finden Sie auf www.rittal.de.

EN

A current overview is available at www.rittal.com.

FR

Une version actualisée de cette notice est disponible sur le site internet www.rittal.fr.

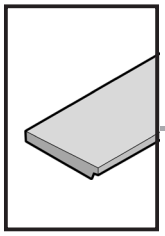

9. Garantie
9. Warranty
9. Garantie

DE

Es gelten die in den Verkaufs- und Lieferbedingungen der jeweiligen Rittal Vertriebs- und Tochtergesellschaften genannten Bedingungen.

EN

The conditions named in the sales and delivery conditions of the associated Rittal agents and subsidiaries apply.

FR

Les conditions générales de vente des représentations et filiales Rittal sont contractuelles.

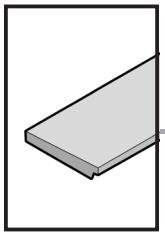

10. Kundendienstadressen
10. Customer services addresses
10. Coordonnées des services après-vente

DE

Kontaktdaten finden Sie auf der Internetseite von Rittal unter folgender Adresse:

– https://www.rittal.de/Rittal-Standorte

EN

Contact details can be found on the Rittal website at:

– https://www.rittal.com/rittal-locations

FR

Vous trouverez les coordonnées du service après-vente sur le site internet :

– https://www.rittal.fr/sites-rittal

Rittal – The System.

Faster – better – everywhere.

- Enclosures
- Power Distribution
- Climate Control
- IT Infrastructure
- Software & Services

You can find the contact details of all
Rittal companies throughout the world here.

www.rittal.com/contact

10.2026/D-0000-00002408-05

RITTAL GmbH & Co. KG
Auf dem Stuetzelberg · 35745 Herborn · Germany
Phone +49 2772 505-0
E-mail: info@rittal.de · www.rittal.com

ENCLOSURES · POWER DISTRIBUTION · CLIMATE CONTROL · IT INFRASTRUCTURE · SOFTWARE & SERVICES

FRIEDHELM LOH GROUP