Rittal – The System.

Faster – better – everywhere.



# Das Lastschaltleistenfeld Dach-/Rückbereich (Kapitel A.10)

# The fuse-switch disconnector section roof/rear area (chapter A.10)

# La zone de coupe-circuits en partie supérieure/en partie arrière (chapitre A.10)

## Anhang VX25 Ri4Power – Montageanleitung
## Appendix VX25 Ri4Power – Assembly instructions
## Annexe VX25 Ri4Power – Notice de montage

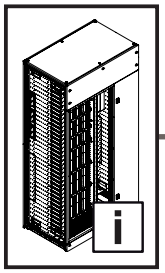

DE EN FR

# Inhaltsverzeichnis
# Contents
# Sommaire

DE


| | | |
|---|---|---|
| **1.** | **Montage Lastschaltleistenfeld Rückbereich** | **7** |
| 1.1 | Lastschaltleistenfeld Rückbereich | 7 |
| 1.2 | Demontage der Tür | 9 |
| 1.3 | Demontage der Schrankrückwand | 10 |
| 1.4 | Demontage Dachblech | 11 |
| 1.5 | Demontage Frontblenden | 12 |
| 1.6 | Demontage Abdeckungen | 13 |
| 1.7 | Vorbereitung Funktionsraum-Seitenwände / Ausbrüche N, PE und Hauptsammelschienen | 16 |
| 1.8 | Montage rechte Funktionsraum-Seitenwand | 22 |
| 1.9 | Montage des PE-/PEN-Sammelschienensystems | 24 |
| 1.10 | Montage des N-Sammelschienensystems | 25 |
| 1.11 | Montage vertikales Verteil-Sammelschienensystem | 29 |
| 1.12 | Montage des rückwärtigen Hauptschienensystems | 39 |
| 1.13 | Anbindung vertikales Verteil-Sammelschienensystem | 42 |
| 1.14 | Anziehen der Schrauben | 44 |
| 1.15 | Montage der vertikalen PE/PEN + N Sammelschienen | 45 |
| 1.16 | Montage Berührungsschutzabdeckung | 48 |
| 1.17 | Montage Frontabdeckungen | 52 |
| 1.18 | Montage untere und obere Frontblende | 59 |
| 1.19 | Montage Dachbleche | 60 |
| 1.20 | Montage der Schrankrückwand | 61 |
| 1.21 | Montage Teiltüren | 62 |
| **2.** | **Montage Lastschaltleistenfeld Dachbereich** | **63** |
| 2.1 | Lastschaltleistenfeld Dachbereich | 63 |
| 2.2 | Demontage der Tür | 65 |
| 2.3 | Demontage der Schrankrückwand | 66 |
| 2.4 | Demontage Dachblech | 67 |
| 2.5 | Demontage Frontblenden | 68 |
| 2.6 | Demontage Abdeckungen | 69 |
| 2.7 | Vorbereitung Funktionsraum-Seitenwand / Ausbrüche N und PE | 74 |
| 2.8 | Montage linke Funktionsraum-Seitenwand | 75 |
| 2.9 | Montage und Ausrichtung Vertikalprofil | 77 |
| 2.10 | Vorbereitung Funktionsraum-Seitenwand / Ausbrüche N und PE | 79 |
| 2.11 | Montage rechte Funktionsraum-Seitenwand | 81 |
| 2.12 | Montage des PE-/PEN-Sammelschienensystems | 83 |
| 2.13 | Montage des N-Sammelschienensystems | 84 |
| 2.14 | Montage untere Abdeckung | 86 |
| 2.15 | Montage Blende unten | 87 |
| 2.16 | Montage vertikales Verteil-Sammelschienensystem | 88 |
| 2.17 | Montage des oberen Hauptschienensystems | 96 |
| 2.18 | Anbindung vertikales Verteil-Sammelschienensystem | 98 |
| 2.19 | Anziehen der Schrauben | 102 |
| 2.20 | Montage der vertikalen PE/PEN + N Sammelschienen | 103 |
| 2.21 | Montage Frontabdeckungen | 106 |
| 2.22 | Montage obere Abdeckung Kabelrangierraum | 107 |


EN


| | | |
|---|---|---|
| **1.** | **Mounting the fuse-switch disconnector section, rear** | **7** |
| 1.1 | Fuse-switch disconnector section, rear | 7 |
| 1.2 | Removing the door | 9 |
| 1.3 | Removing the enclosure rear panel | 10 |
| 1.4 | Removing the roof plate | 11 |
| 1.5 | Removing the front trim panels | 12 |
| 1.6 | Removing the covers | 13 |
| 1.7 | Preparing the compartment side panel / cut-outs for N and PE conductors and main busbars | 16 |
| 1.8 | Fitting the right compartment side panel | 22 |
| 1.9 | Fitting the PE/PEN busbar system | 24 |
| 1.10 | Fitting the N busbar system | 25 |
| 1.11 | Fitting the vertical distribution busbar system | 29 |
| 1.12 | Mounting the rear main busbar system | 39 |
| 1.13 | Connecting the vertical distribution busbar system | 42 |
| 1.14 | Tightening the screws | 44 |
| 1.15 | Fitting the vertical PE/PEN + N busbars | 45 |
| 1.16 | Montage Contact hazard protection cover | 48 |
| 1.17 | Fitting the front covers | 52 |
| 1.18 | Fitting the lower and the upper front trim panel | 59 |
| 1.19 | Fitting the roof plates | 60 |
| 1.20 | Fitting the enclosure rear panel | 61 |
| 1.21 | Fitting the partial doors | 62 |
| **2.** | **Fitting the fuse-switch disconnector section, roof** | **63** |
| 2.1 | Fuse-switch disconnector section, roof | 63 |
| 2.2 | Removing the door | 65 |
| 2.3 | Removing the enclosure rear panel | 66 |
| 2.4 | Removing the roof plate | 67 |
| 2.5 | Removing the front trim panels | 68 |
| 2.6 | Removing the covers | 69 |
| 2.7 | Preparing the compartment side panel / cut-outs for N and PE conductors | 74 |
| 2.8 | Fitting the left compartment side panel | 75 |
| 2.9 | Fitting and aligning the vertical section | 77 |
| 2.10 | Preparing the compartment side panel / cut-outs for N and PE conductors | 79 |
| 2.11 | Fitting the right compartment side panel | 81 |
| 2.12 | Fitting the PE/PEN busbar system | 83 |
| 2.13 | Fitting the N busbar system | 84 |
| 2.14 | Fitting the bottom cover | 86 |
| 2.15 | Fitting the bottom trim panel | 87 |
| 2.16 | Fitting the vertical distribution busbar system | 88 |
| 2.17 | Fitting the upper main busbar system | 96 |
| 2.18 | Connecting the vertical distribution busbar system | 98 |
| 2.19 | Tightening the screws | 102 |
| 2.20 | Fitting the vertical PE/PEN + N busbars | 103 |
| 2.21 | Fitting the front covers | 106 |
| 2.22 | Fitting the top cover of the cable chamber | 107 |
| 2.23 | Fitting the lower and the upper front trim panel | 109 |
| 2.24 | Fitting the roof plates | 110 |
| 2.25 | Fitting the enclosure rear panel | 111 |
| 2.26 | Fitting the partial doors | 112 |


FR


| | | |
|---|---|---|
| **1.** | **Montage de la zone de coupe-circuits en partie arrière** | **7** |
| 1.1 | Zone de coupe-circuits en partie arrière | 7 |
| 1.2 | Démontage de la porte | 9 |
| 1.3 | Démontage du panneau arrière de l'armoire | 10 |
| 1.4 | Démontage du toit | 11 |
| 1.5 | Démontage des faces avant | 12 |
| 1.6 | Démontage des recouvrements | 13 |
| 1.7 | Préparation du panneau latéral de compartiment fonctionnel / découpes pour barres Neutre, barres Terre et jeux de barres principaux | 16 |
| 1.8 | Montage du panneau latéral de compartiment fonctionnel à droite | 22 |
| 1.9 | Montage des jeux de barres Terre / Terre-Neutre | 24 |
| 1.10 | Montage des jeux de barres Neutre | 25 |
| 1.11 | Montage du jeu de barres de distribution vertical | 29 |
| 1.12 | Montage des jeux de barres principaux à l'arrière | 39 |
| 1.13 | Connexion aux jeux de barres de distribution verticaux | 42 |
| 1.14 | Serrage des vis | 44 |
| 1.15 | Montage vertical des barres Terre / Terre-Neutre + Neutre | 45 |
| 1.16 | Montage du plastron de protection contre les contacts | 48 |
| 1.17 | Montage des protections avant | 52 |
| 1.18 | Montage du bandeau de finition avant inférieur et avant supérieur | 59 |
| 1.19 | Montage des toits | 60 |
| 1.20 | Montage du panneau arrière de l'armoire électrique | 61 |
| 1.21 | Montage des portes partielles | 62 |
| **2.** | **Montage de la zone de coupe-circuits en partie supérieure** | **63** |
| 2.1 | Zone de coupe-circuits en partie supérieure | 63 |
| 2.2 | Démontage de la porte | 65 |
| 2.3 | Démontage du panneau arrière de l'armoire | 66 |
| 2.4 | Démontage du toit | 67 |
| 2.5 | Démontage des faces avant | 68 |
| 2.6 | Démontage des recouvrements | 69 |
| 2.7 | Préparation du panneau latéral de compartiment fonctionnel / découpes pour barres Neutre et barres Terre | 74 |
| 2.8 | Montage du panneau latéral de compartiment fonctionnel à gauche | 75 |
| 2.9 | Montage et alignement du profilé vertical | 77 |
| 2.10 | Préparation du panneau latéral de compartiment fonctionnel / découpes pour barres Neutre et barres Terre | 79 |
| 2.11 | Montage du panneau latéral de compartiment fonctionnel à droite | 81 |
| 2.12 | Montage des jeux de barres Terre / Terre-Neutre | 83 |
| 2.13 | Montage des jeux de barres Neutre | 84 |
| 2.14 | Montage du recouvrement inférieur | 86 |
| 2.15 | Montage du cache inférieur | 87 |
| 2.16 | Montage du jeu de barres de distribution vertical | 88 |

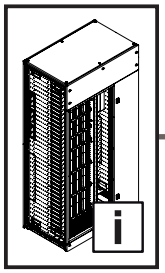

DE EN FR

# Inhaltsverzeichnis
# Contents
# Sommaire

DE


2.23 Montage untere und obere Frontblende 109
2.24 Montage Dachbleche 110
2.25 Montage der Schrankrückwand 111
2.26 Montage Teiltüren 112
**3. Besonderheiten 113**
3.1 Abweichungen Einbau der NH-Sicherungs-Lastschaltleisten des Herstellers ABB 113
3.2 Abweichungen Einbau der NH-Sicherungs-Lastschaltleisten des Herstellers Jean Müller 114
3.3 Schranktiefe 600 mm – 4000 A – Jean Müller 115
3.4 Schranktiefe 800 mm – 4000 A – Jean Müller 116
3.5 Schranktiefe 800 mm – 4000 A – ABB 117
3.6 Schranktiefe 800 mm – 6300 A – Jean Müller 118
3.7 Schranktiefe 800 mm – 6300 A – ABB 119
3.8 Bearbeitung Abdeckung Rückbereich – Dachbereich 120
3.9 PE/PEN + N-Sammelschienensystem 50/60/80x10 an der Rückwand 124
3.10 PE/PEN + N-Sammelschienensystem 50/60/80x10 dachgeführtes System 131
3.11 Montage Frontabdeckungen „Jean Müller“ für Schrankhöhe H = 2200 mm 133
3.12 Montage Frontabdeckungen „ABB“ für Schrankhöhe H = 2200 mm 134
3.13 Einbautipps für Montage Frontabdeckungen „Jean Müller“ 135
**Artikelverzeichnis 137**


EN


**3. Special features 113**
3.1 Deviations for internal mounting of NH slimline fuse-switch disconnectors from ABB 113
3.2 Deviations for internal mounting of NH slimline fuse-switch disconnectors from Jean Müller 114
3.3 Enclosure depth 600 mm – 4000 A – Jean Müller 115
3.4 Enclosure depth 800 mm – 4000 A – Jean Müller 116
3.5 Enclosure depth 800 mm – 4000 A – ABB 117
3.6 Enclosure depth 800 mm – 6300 A – Jean Müller 118
3.7 Enclosure depth 800 mm – 6300 A – ABB 119
3.8 Machining the rear cover – roof section 120
3.9 PE/PEN + N busbar system 50/60/80x10 on the rear panel 124
3.10 PE/PEN + N busbar system 50/60/80x10 roof-mounted system 131
3.11 Fitting the "Jean Müller" front covers for enclosure height H = 2200 mm 133
3.12 Fitting the "ABB" front covers for enclosure height H = 2200 mm 134
3.13 Tips on fitting the "Jean Müller" front covers 135
**List of model numbers 137**


FR


2.17 Montage des jeux de barres principaux supérieurs 96
2.18 Connexion aux jeux de barres de distribution verticaux 98
2.19 Serrage des vis 102
2.20 Montage vertical des barres Terre / Terre-Neutre + Neutre 103
2.21 Montage des protections avant 106
2.22 Montage du recouvrement supérieur de l'espace de rangement des câbles 107
2.23 Montage du bandeau de finition avant inférieur et avant supérieur 109
2.24 Montage des toits 110
2.25 Montage du panneau arrière de l'armoire électrique 111
2.26 Montage des portes partielles 112
**3. Particularités 113**
3.1 Différences pour l'intégration des coupe-circuits à fusibles HPC de la marque ABB 113
3.2 Différences pour l'intégration des coupe-circuits à fusibles HPC de la marque Jean Müller 114
3.3 Profondeur d'armoire 600 mm – 4000 A – Jean Müller 115
3.4 Profondeur d'armoire 800 mm – 4000 A – Jean Müller 116
3.5 Profondeur d'armoire 800 mm – 4000 A – ABB 117
3.6 Profondeur d'armoire 800 mm – 6300 A – Jean Müller 118
3.7 Profondeur d'armoire 800 mm – 6300 A – ABB 119
3.8 Préparation du recouvrement à l'arrière – sous le toit 120
3.9 Jeu de barres Terre / Terre-Neutre + Neutre 50/60/80x10 sur le panneau arrière 124
3.10 Jeux de barres Terre / Terre-Neutre + Neutre 50/60/80x10 sous le toit 131
3.11 Montage des recouvrements avant « Jean Müller » pour une hauteur d'armoire H = 2200 mm 133
3.12 Montage des recouvrements avant « ABB » pour une hauteur d'armoire H = 2200 mm 134
3.13 Conseils de montage des recouvrements avant « Jean Müller » 135
**Liste des références 137**

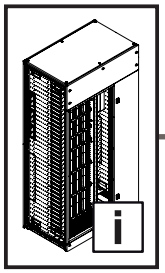

DE EN FR

# Inhaltsverzeichnis
# Contents
# Sommaire


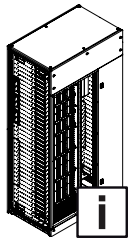
2–8
137

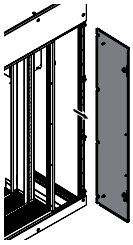
9

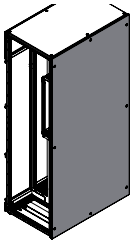
10

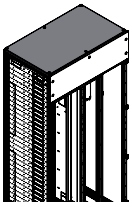
11

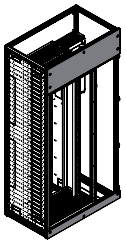
12

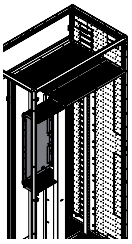
13–15

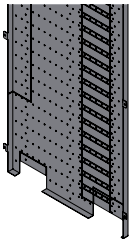
16–21

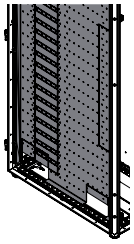
22–23

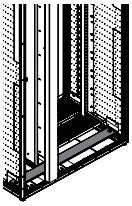
24

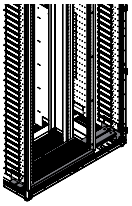
25–28

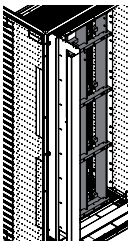
29–38

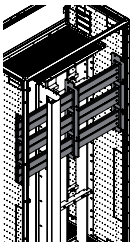
39–41

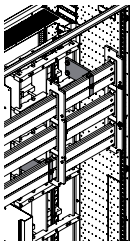
42–43

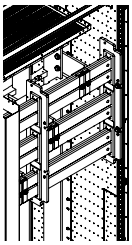
44

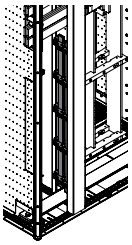
45–47

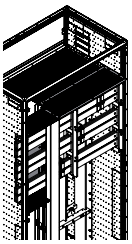
48–51

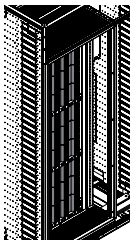
52–58
135–136

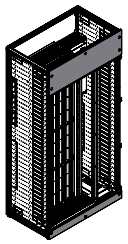
59

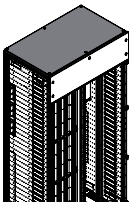
60

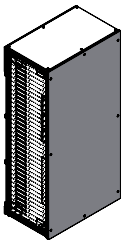
61

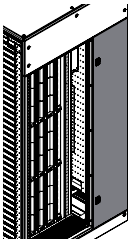
62

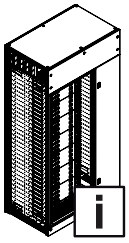
63–64

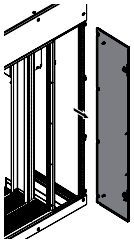
65

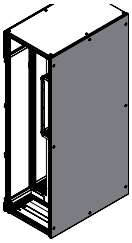
66

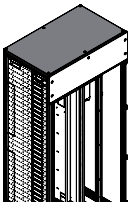
67

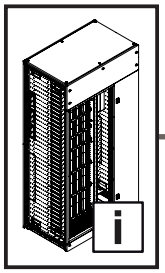

# Inhaltsverzeichnis
# Contents
# Sommaire


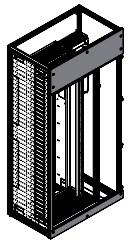
68

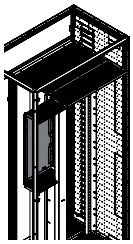
69–73

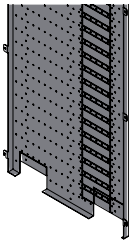
74

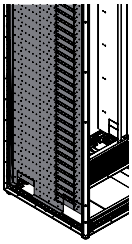
75–76

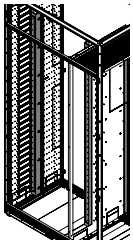
77–78

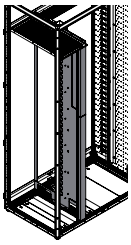
79–80

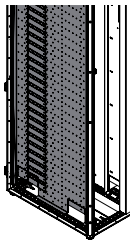
81–82

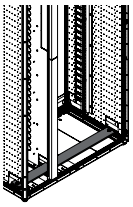
83

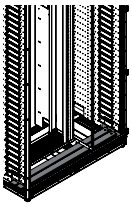
84–85

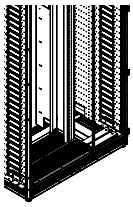
86

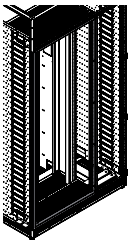
87

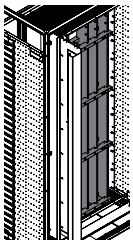
88–95

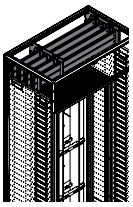
96–97

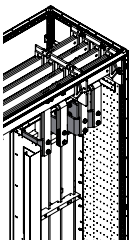
98–101

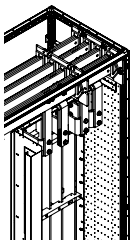
102

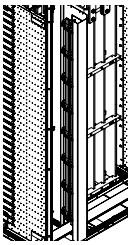
103–105

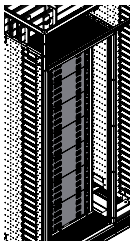
106

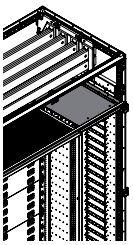
107–108

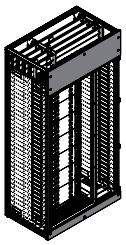
109

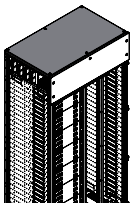
110

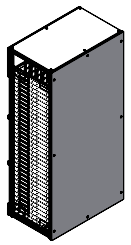
111

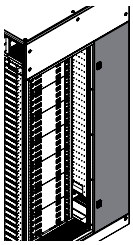
112

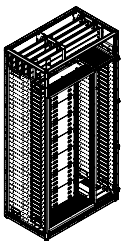
113

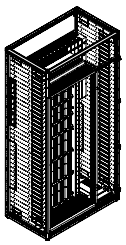
114

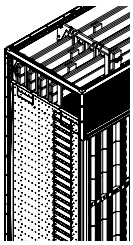
115

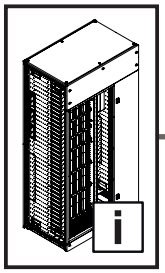

DE EN FR

# Inhaltsverzeichnis
# Contents
# Sommaire


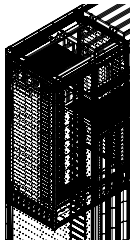
116

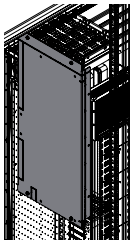
117


118

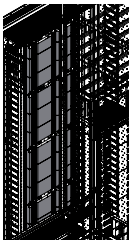
119

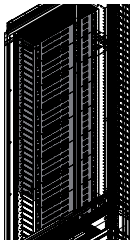
120–123

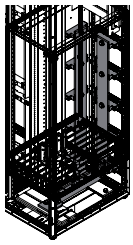
124–130

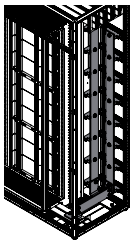
131–132

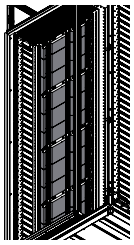
133

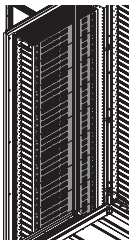
134


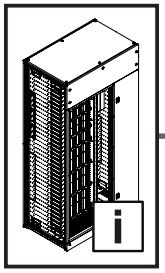

DE EN FR

# Mitgeltende Unterlagen
# Other applicable documents
# Autres documents applicables

**DE**

Für die hier beschriebenen Sammelschienenkomponenten steht diese Montageanleitung als Download unter www.rittal.de zur Verfügung. Für Schäden, die durch Nichtbeachtung dieser Anleitung entstehen, übernehmen wir keine Haftung. Zusätzlich gelten auch die Anleitungen des verwendeten Zubehörs sowie die VX25 Ri4Power Montageanleitung.

Bitte beachten Sie die Sicherheits- und Warnhinweise in der Montageanleitung „VX25 Ri4Power – Schalt- und Energieverteilanlagen-System“.

**EN**

These assembly instructions for the described busbar components can be downloaded from www.rittal.com. We cannot accept any liability for damage associated with failure to observe these instructions. The instructions for any accessories used, together with the VX25 Ri4Power assembly instructions, also apply.

Please observe the safety and warning notes in the “VX25 Ri4Power – Switchgear and power distribution system” assembly instructions.

**FR**

La présente notice de montage pour les composants du jeu de barres mentionnés ici peut être téléchargée sur le site internet www.rittal.fr. Nous déclinons toute responsabilité en cas de dommages imputables à la non-observation des instructions contenues dans ce document. Veuillez également respecter les instructions relatives aux accessoires utilisés ainsi que la notice de montage VX25 Ri4Power.

Veuillez respecter les consignes de sécurité et les avertissements figurant dans les instructions de montage « VX25 Ri4Power – Distribution de courant ».

**VX25 Ri4Power Montageanleitung**
**VX25 Ri4Power assembly instructions**
**Notice de montage VX25 Ri4Power**

**DE/EN/FR**

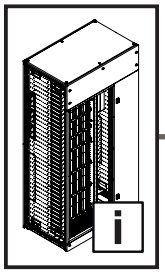

# 1. Montage Lastschaltleistenfeld Rückbereich
# 1. Mounting the fuse-switch disconnector section, rear
# 1. Montage de la zone de coupe-circuits en partie arrière

**1.1 Lastschaltleistenfeld Rückbereich**
**1.1 Fuse-switch disconnector section, rear**
**1.1 Zone de coupe-circuits en partie arrière**

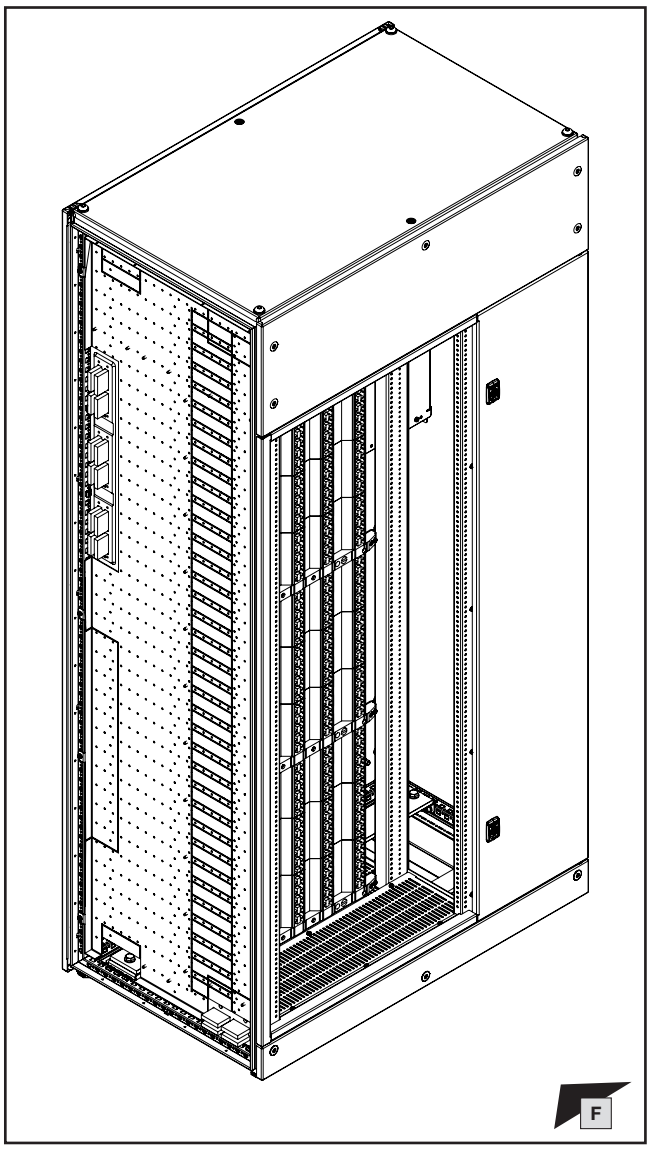


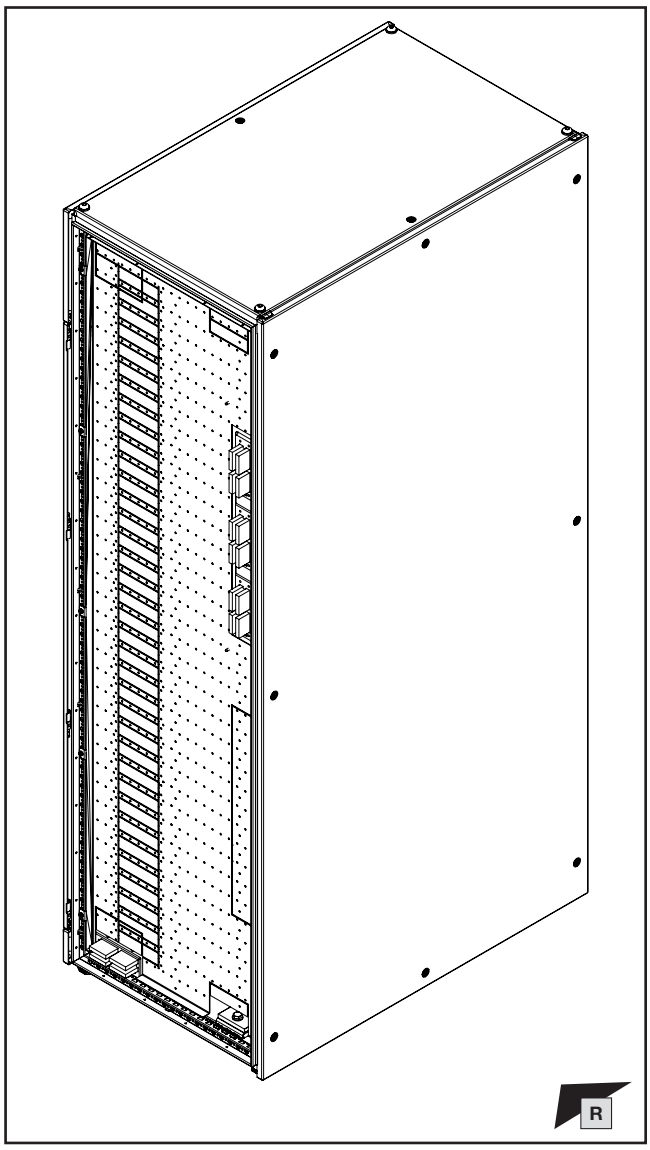


**Hinweis / Note / Remarque**

**Abweichungen und Besonderheiten siehe Kapitel 3.**
**Deviations and special features, see chapter 3.**
**Différences et particularités, voir chapitre 3.**

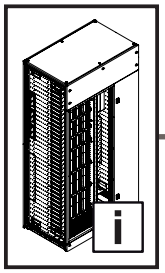

# 1. Montage Lastschaltleistenfeld Rückbereich
# 1. Mounting the fuse-switch disconnector section, rear
# 1. Montage de la zone de coupe-circuits en partie arrière

**1.1 Lastschaltleistenfeld Rückbereich**
**1.1 Fuse-switch disconnector section, rear**
**1.1 Zone de coupe-circuits en partie arrière**

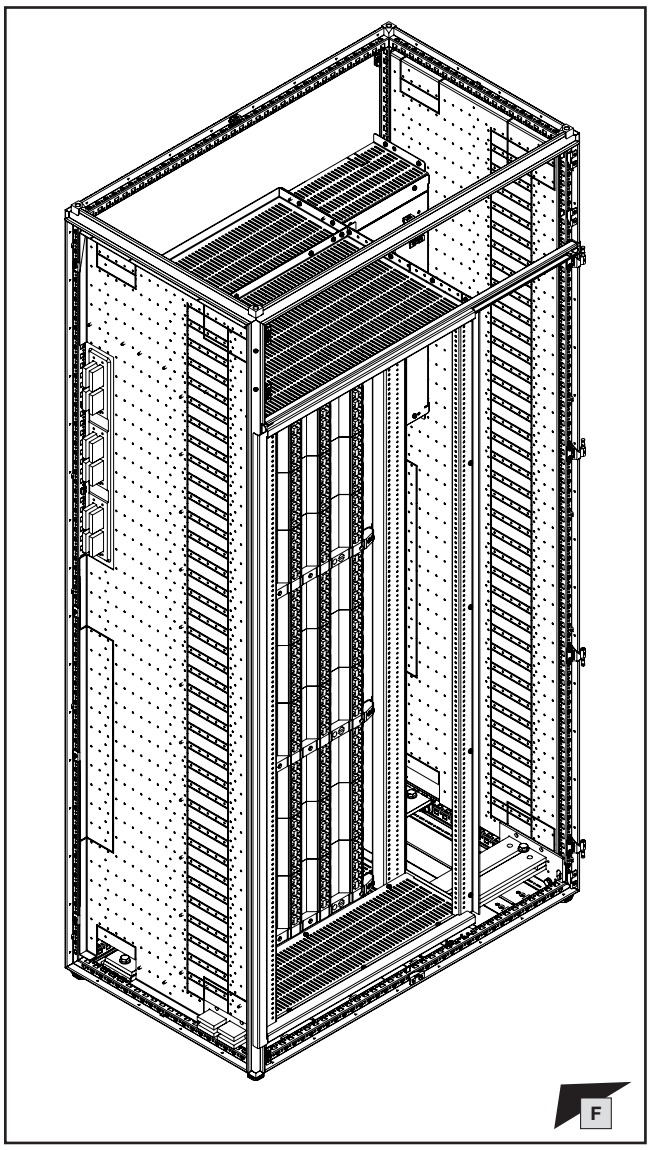


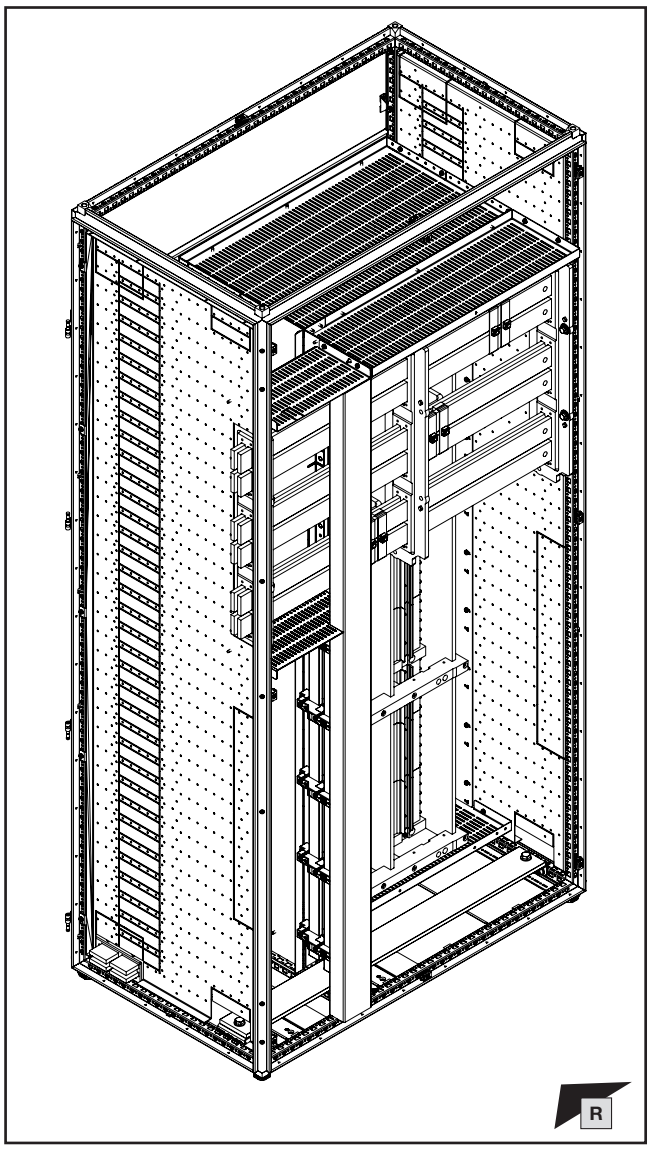

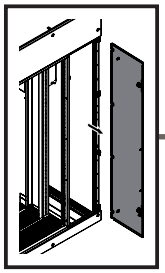

DE EN FR

# 1. Montage Lastschaltleistenfeld Rückbereich
# 1. Mounting the fuse-switch disconnector section, rear
# 1. Montage de la zone de coupe-circuits en partie arrière

**1.2 Demontage der Tür**
**1.2 Removing the door**
**1.2 Démontage de la porte**

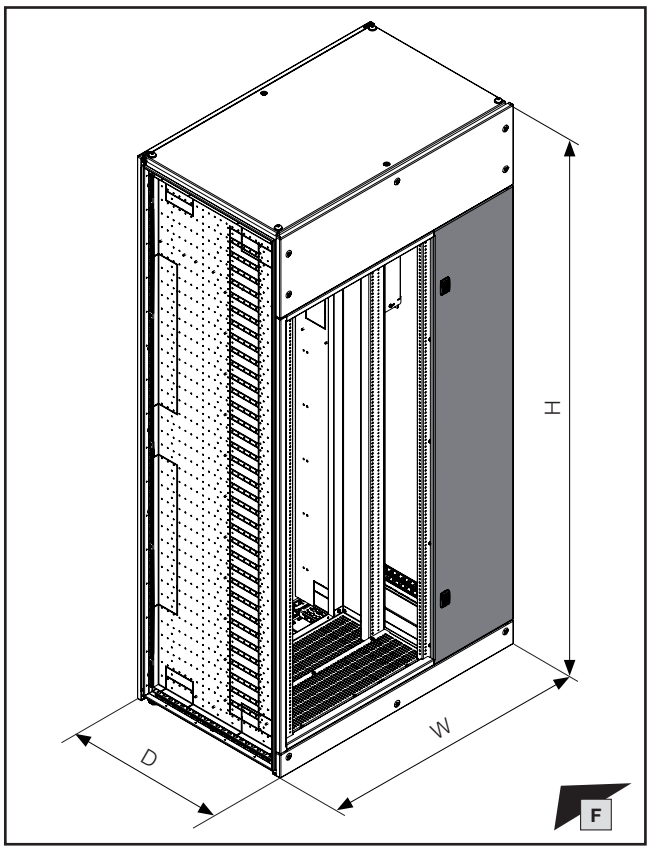


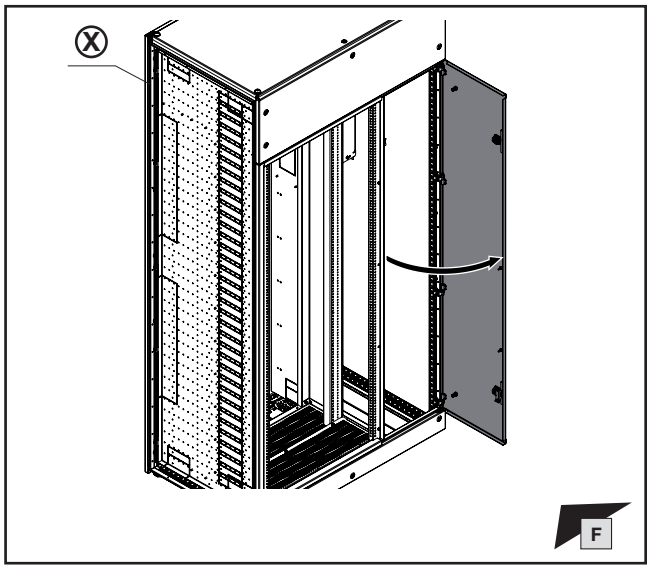


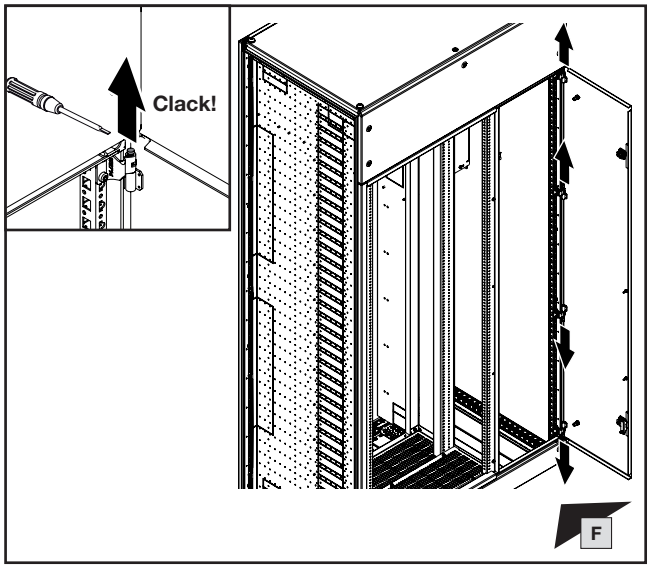


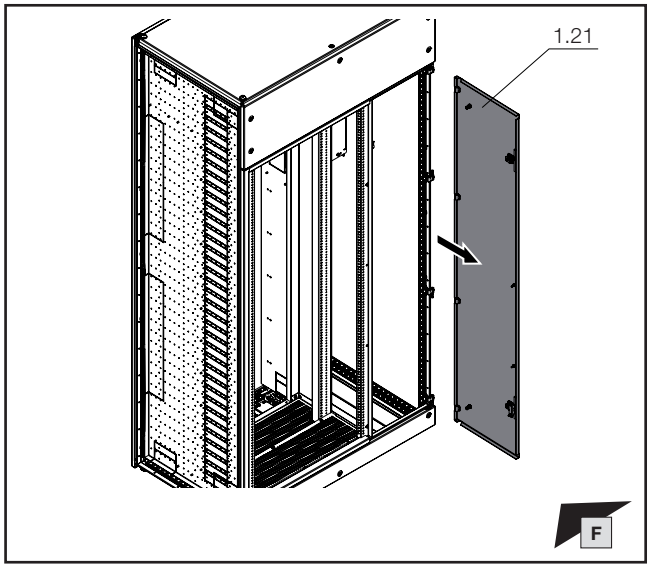


**Hinweis / Note / Remarque Ⓧ**
**Basisschrank aus Produktauswahl „Anreih-Schrank-system VX25“**
**Basic enclosure from product selection "Baying enclosure system VX25"**
**Armoire standard de la gamme « Armoires électriques juxtaposables VX25 »**

| W mm | H mm | D mm | Best.-Nr. Model No. Référence |
|---|---|---|---|
| 1000 | 2000 | 600 | **9680.005** |
| 1200 | 2000 | 800 | **9680.207** |
| 1000 | 2200 | 600 | **9680.025** |
| 1200 | 2200 | 800 | **9680.227** |

**Anreih-Schranksystem VX25-SV**
**Enclosure baying system VX25-SV**
**Armoires électriques juxtaposables VX25-SV**

**DE/EN/FR**

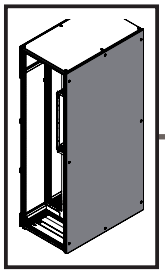

**TX30**

DE EN FR

# 1. Montage Lastschaltleistenfeld Rückbereich
# 1. Mounting the fuse-switch disconnector section, rear
# 1. Montage de la zone de coupe-circuits en partie arrière

**1.3 Demontage der Schrankrückwand**
**1.3 Removing the enclosure rear panel**
**1.3 Démontage du panneau arrière de l'armoire**

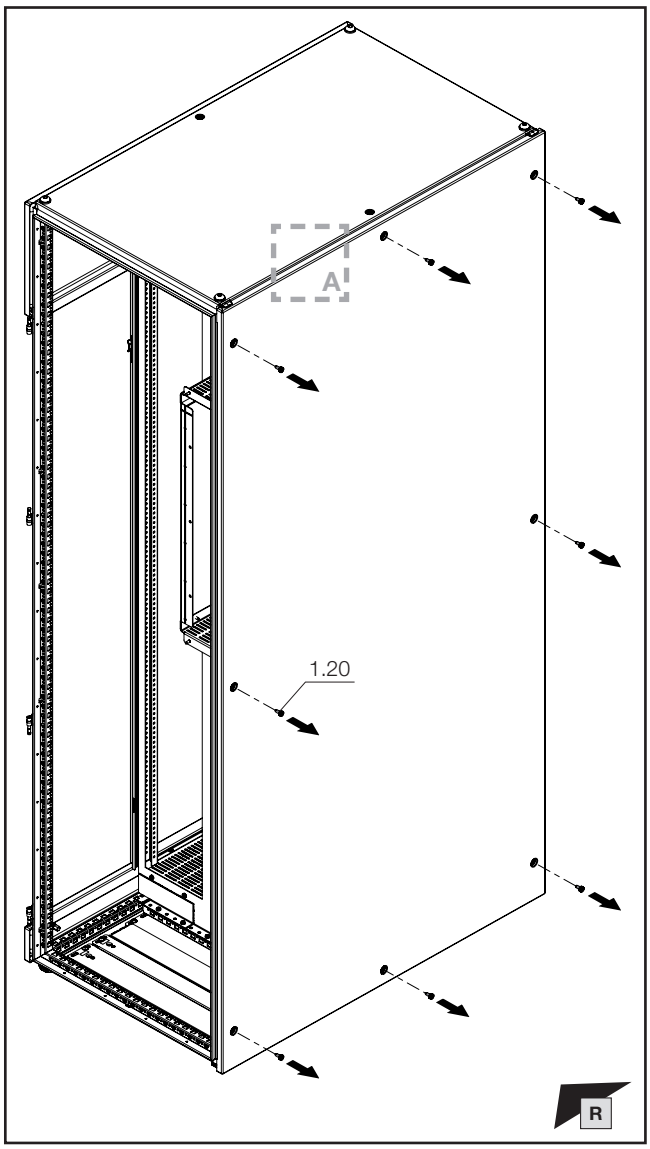


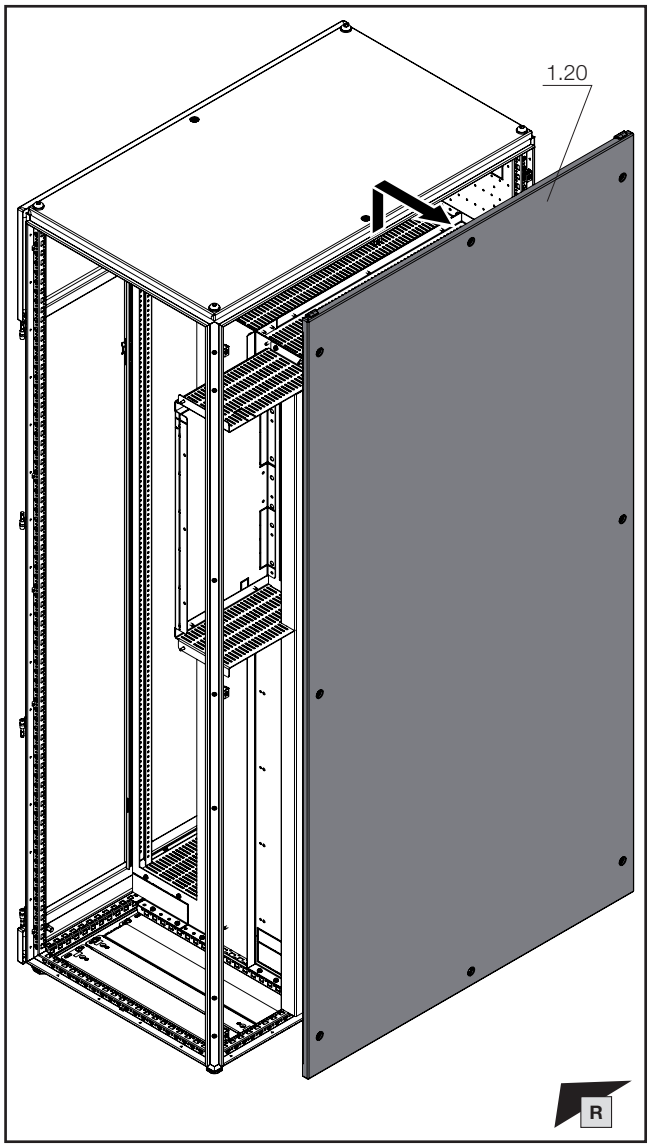


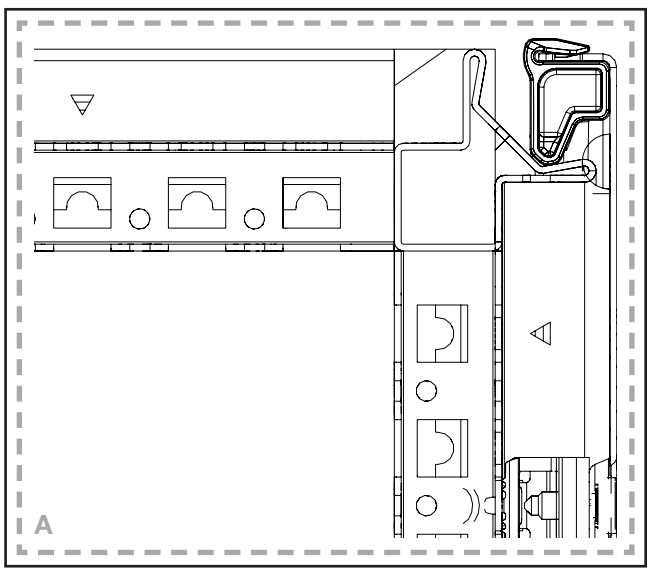


**VX25 Ri4Power Montageanleitung**
**VX25 Ri4Power assembly instructions**
**Notice de montage VX25 Ri4Power**

**DE/EN/FR**

**Hinweis / Note / Remarque**

**Für Schutzeigenschaft Störlichtbogenklasse A/B Montagereihenfolge in den entsprechenden Abschnitten der o. g. Anleitung beachten.**
**For arcing class A/B protection, please follow the assembly sequence as set out in the relevant chapters of the aforementioned assembly instructions.**
**Pour la protection contre les arcs électriques de catégorie A/B, suivez la séquence de montage indiquée dans les sections correspondantes des instructions ci-dessus.**

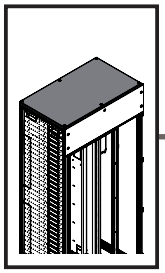

TX30

IS8

DE EN FR

# 1. Montage Lastschaltleistenfeld Rückbereich
# 1. Mounting the fuse-switch disconnector section, rear
# 1. Montage de la zone de coupe-circuits en partie arrière

**1.4 Demontage Dachblech**
**1.4 Removing the roof plate**
**1.4 Démontage du toit**

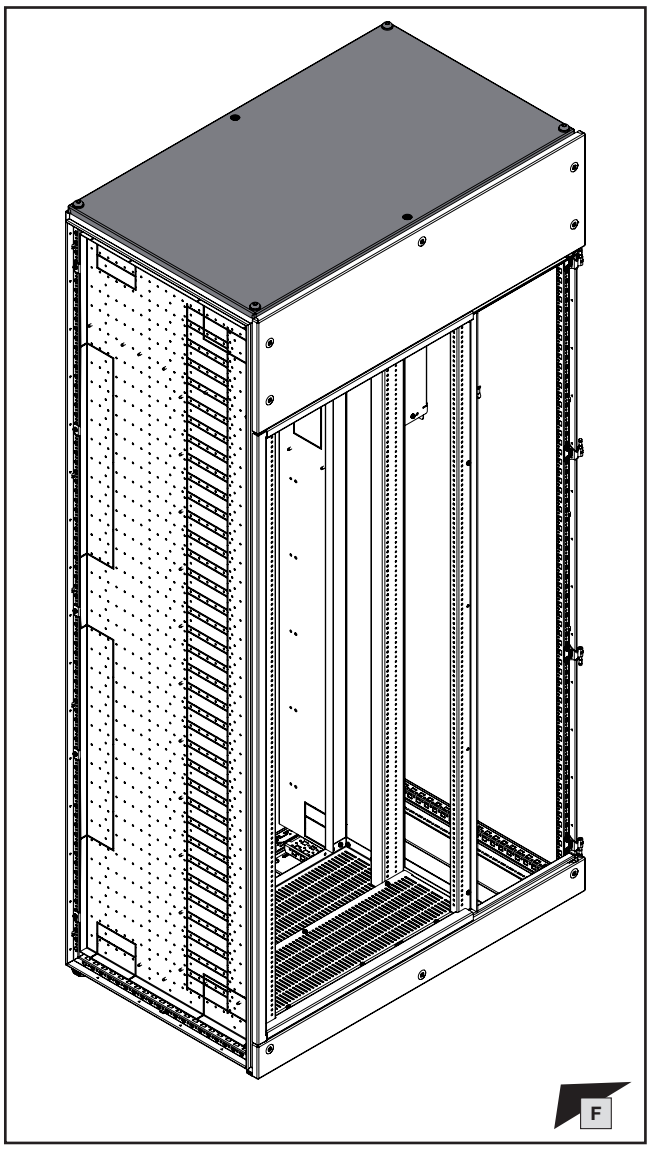


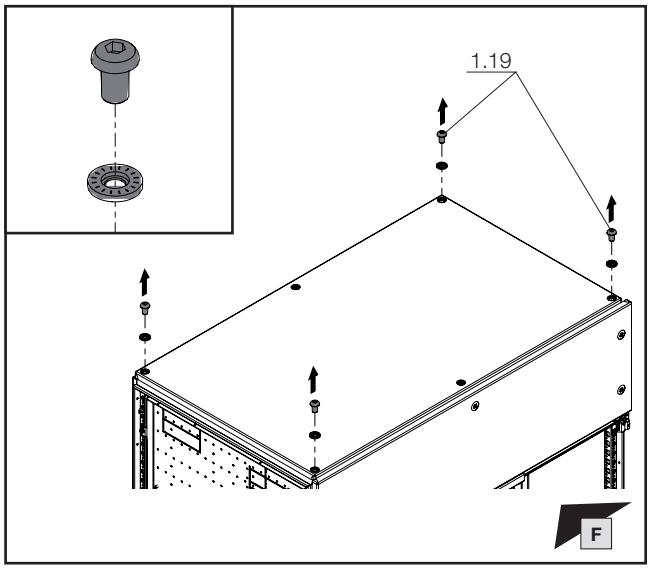


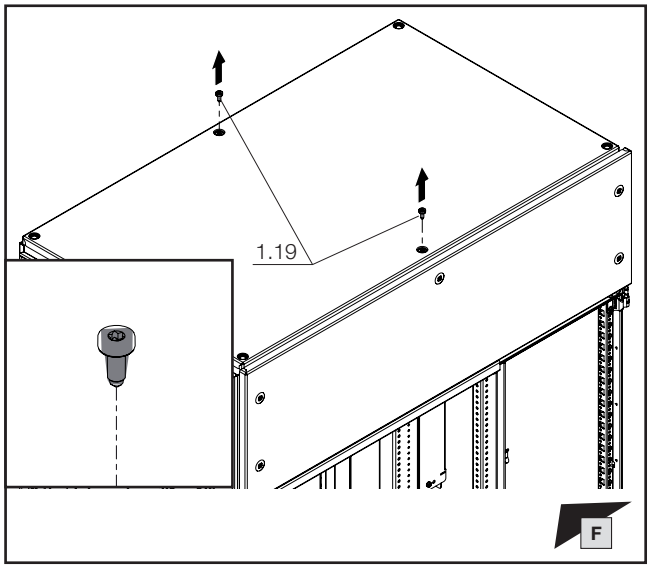


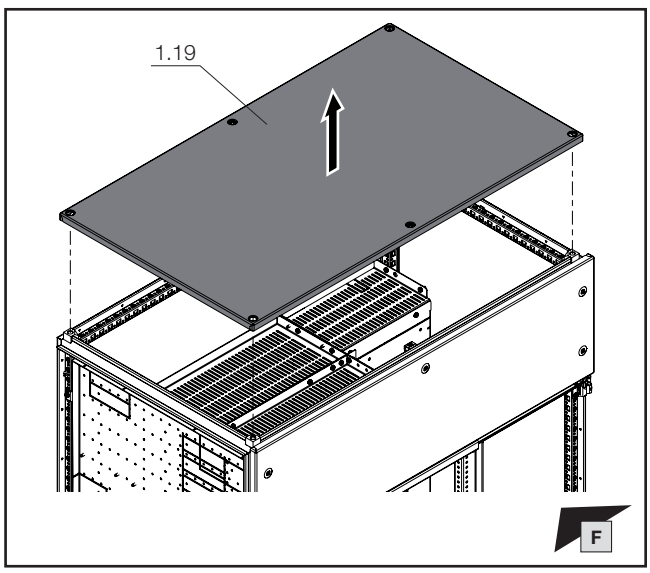

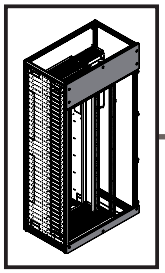

**TX30**

DE EN FR

# 1. Montage Lastschaltleistenfeld Rückbereich
# 1. Mounting the fuse-switch disconnector section, rear
# 1. Montage de la zone de coupe-circuits en partie arrière

**1.5 Demontage Frontblenden**
**1.5 Removing the front trim panels**
**1.5 Démontage des faces avant**

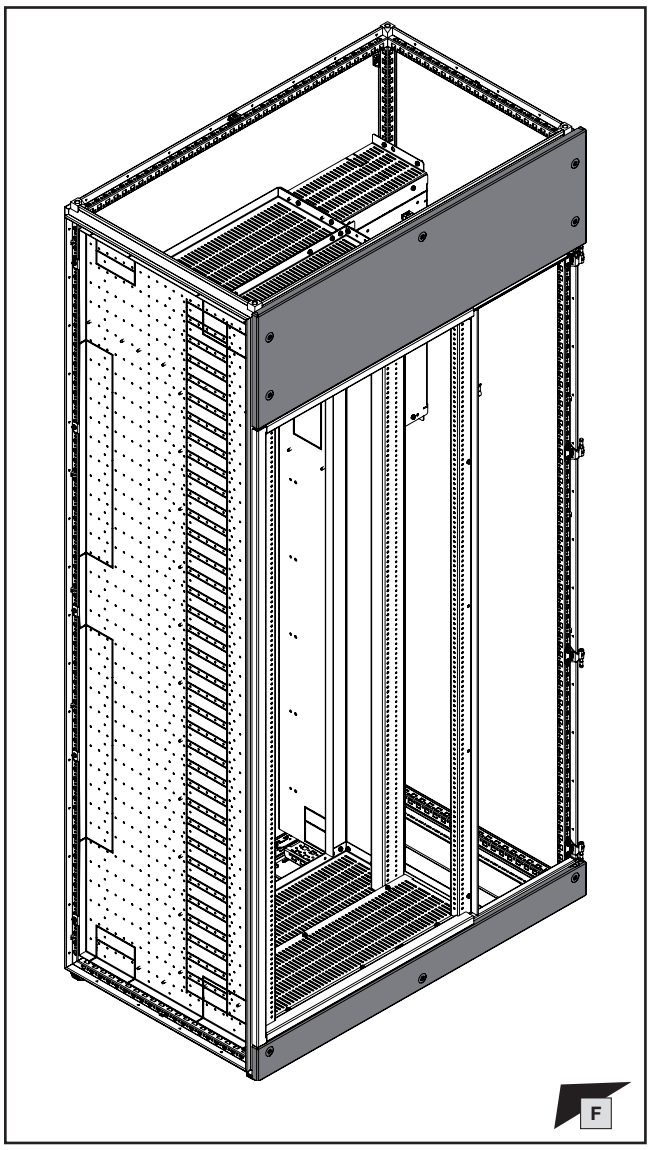


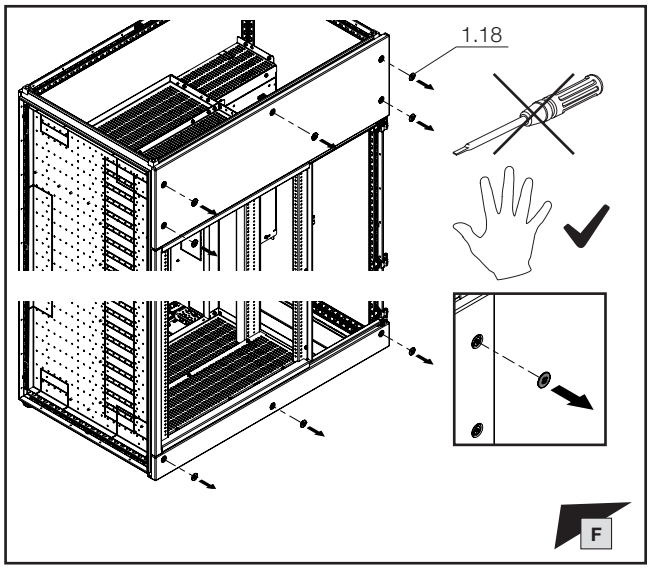


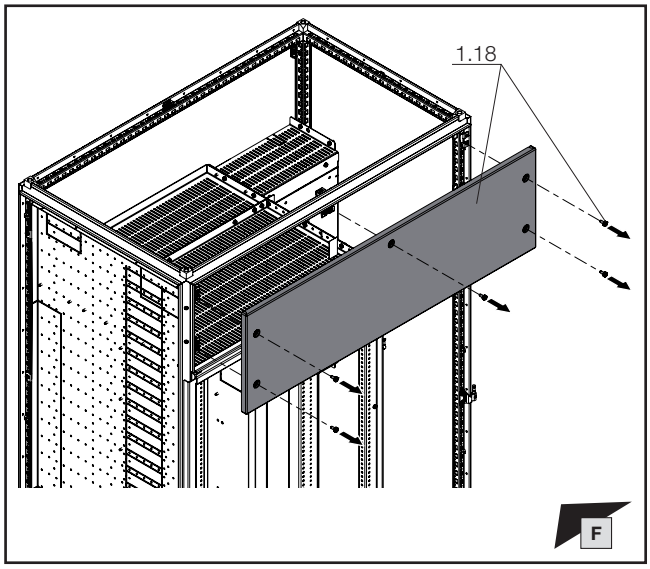


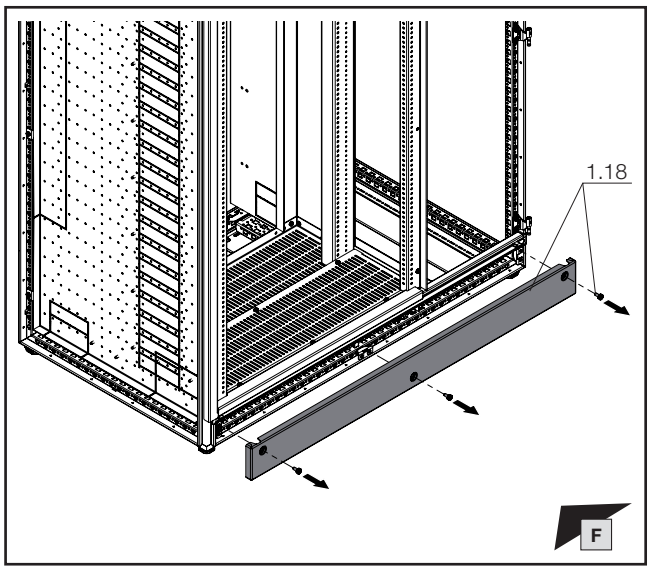

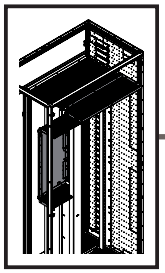

**TX30**

DE EN FR

# 1. Montage Lastschaltleistenfeld Rückbereich
# 1. Mounting the fuse-switch disconnector section, rear
# 1. Montage de la zone de coupe-circuits en partie arrière

**1.6 Demontage Abdeckungen**
**1.6 Removing the covers**
**1.6 Démontage des recouvrements**

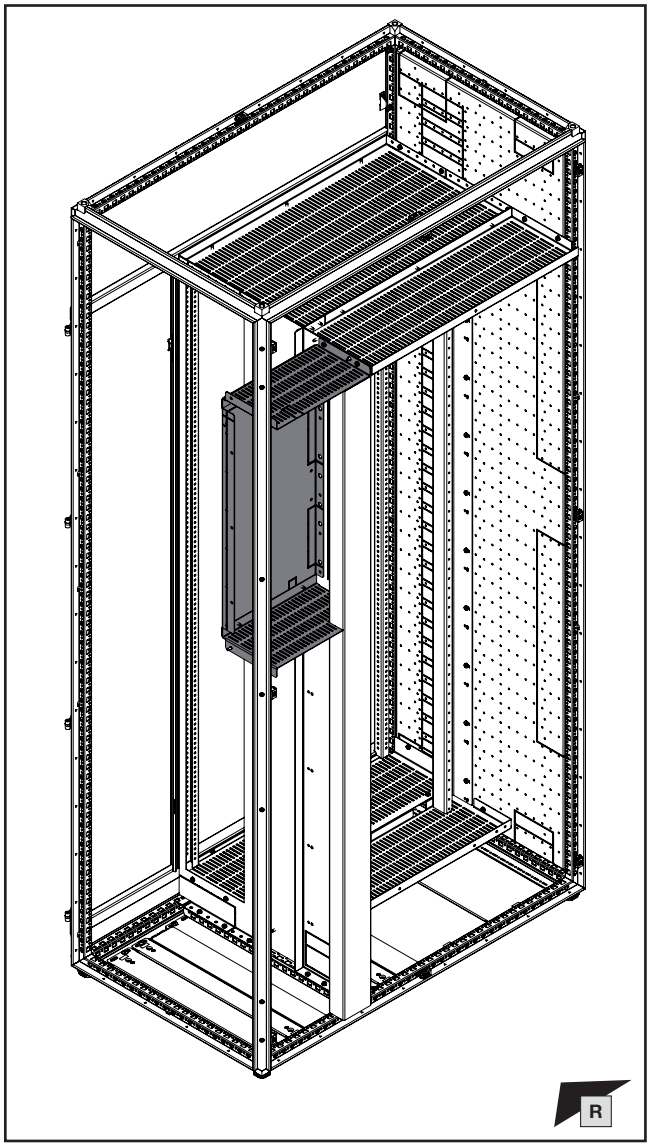


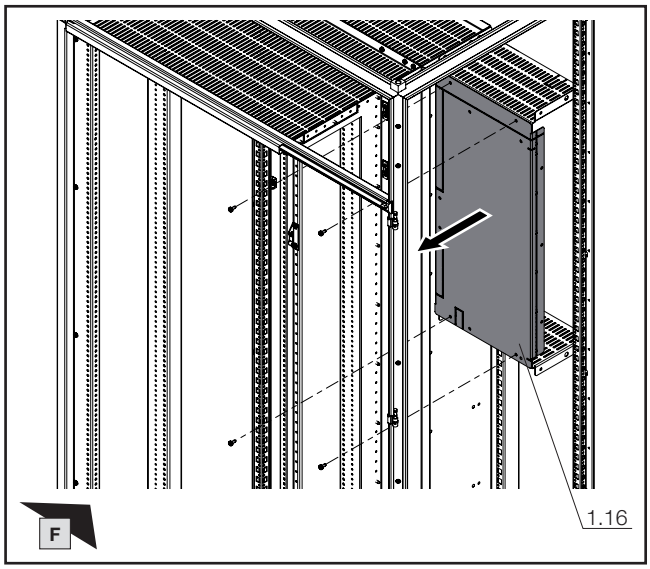


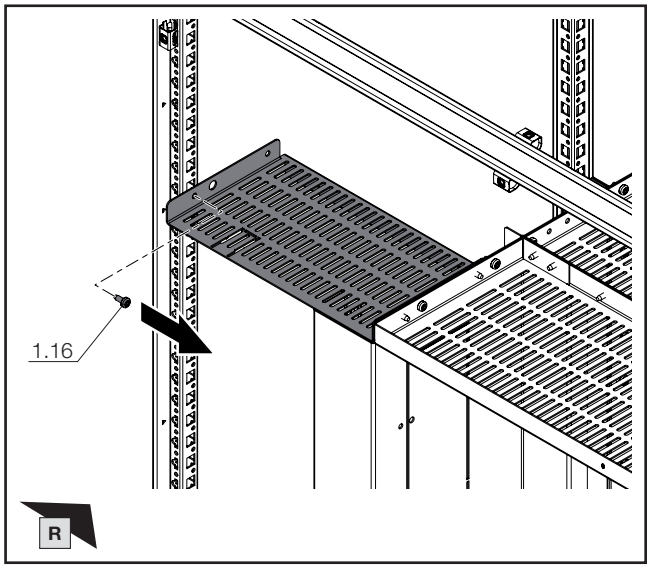


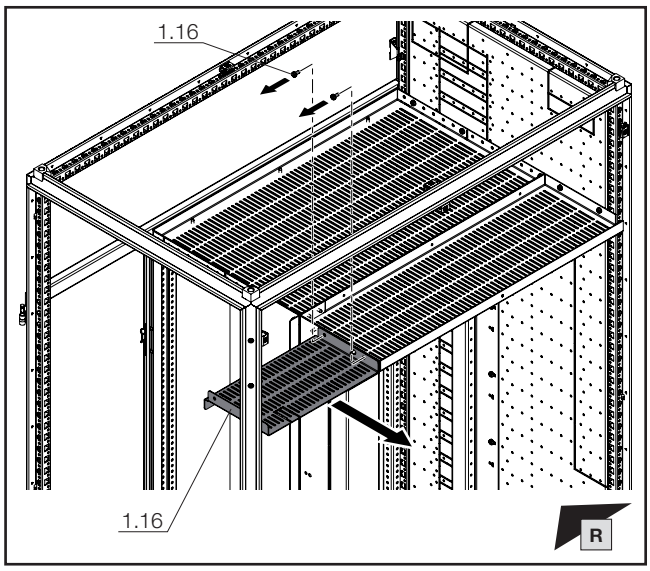

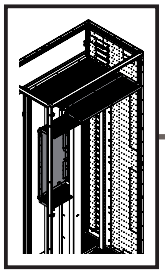

**TX30**

DE EN FR

# 1. Montage Lastschaltleistenfeld Rückbereich
# 1. Mounting the fuse-switch disconnector section, rear
# 1. Montage de la zone de coupe-circuits en partie arrière

**1.6 Demontage Abdeckungen**
**1.6 Removing the covers**
**1.6 Démontage des recouvrements**

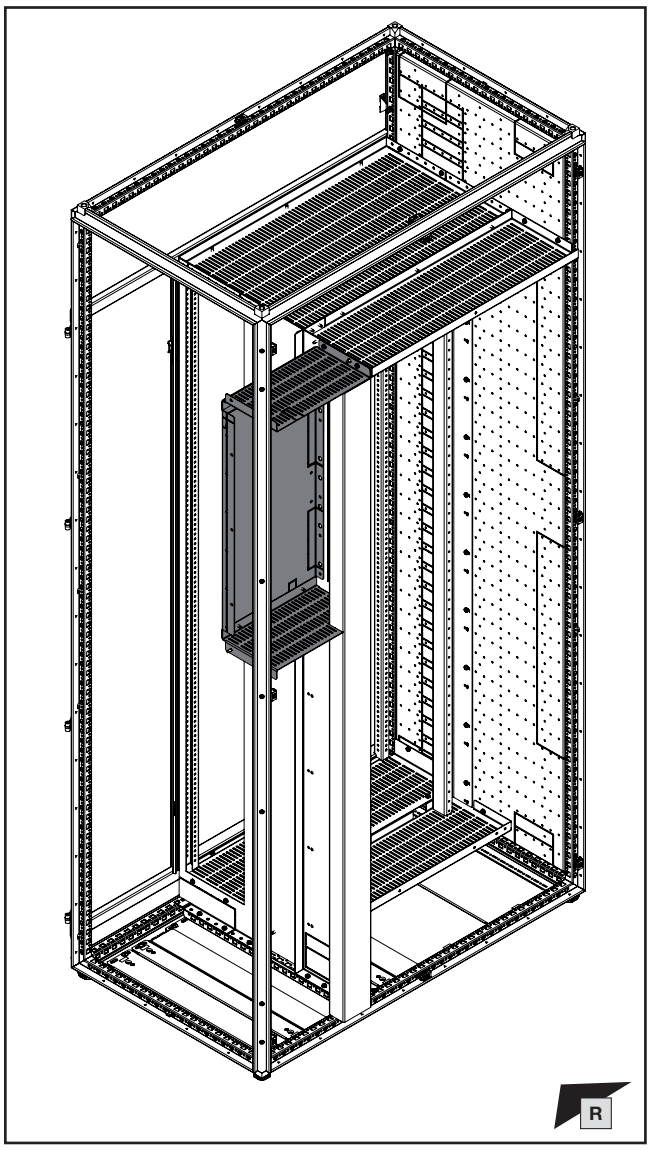


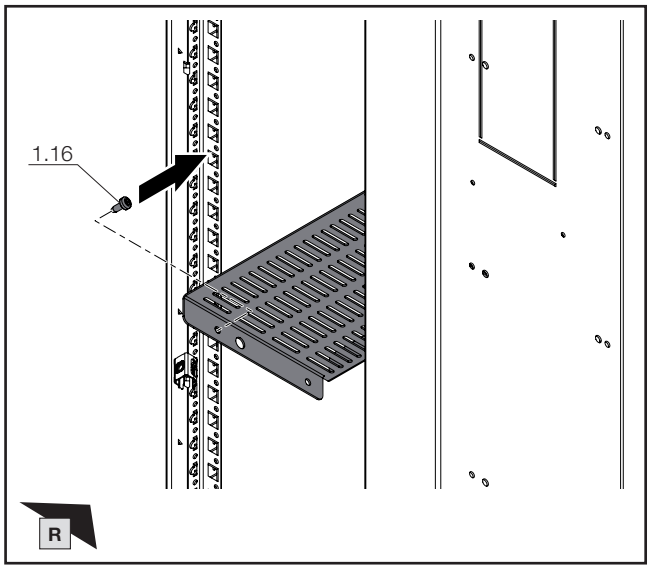


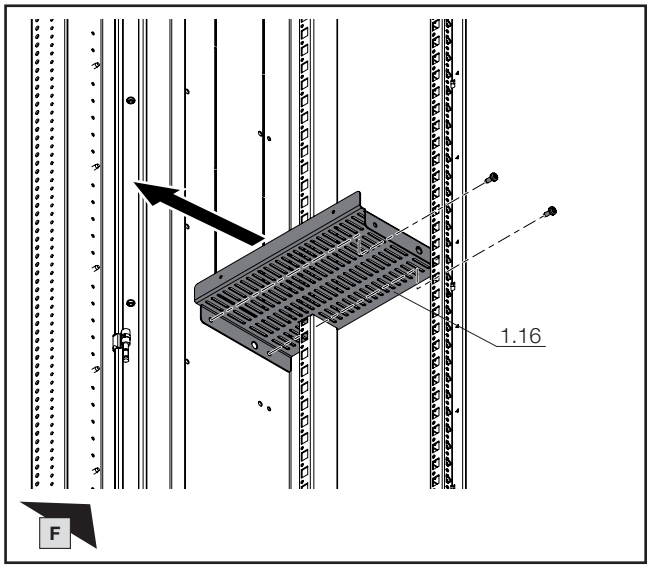

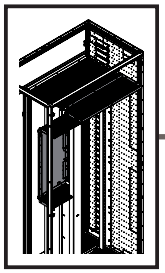

**TX30**

DE EN FR

# 1. Montage Lastschaltleistenfeld Rückbereich
# 1. Mounting the fuse-switch disconnector section, rear
# 1. Montage de la zone de coupe-circuits en partie arrière

**1.6 Demontage Abdeckungen**
**1.6 Removing the covers**
**1.6 Démontage des recouvrements**

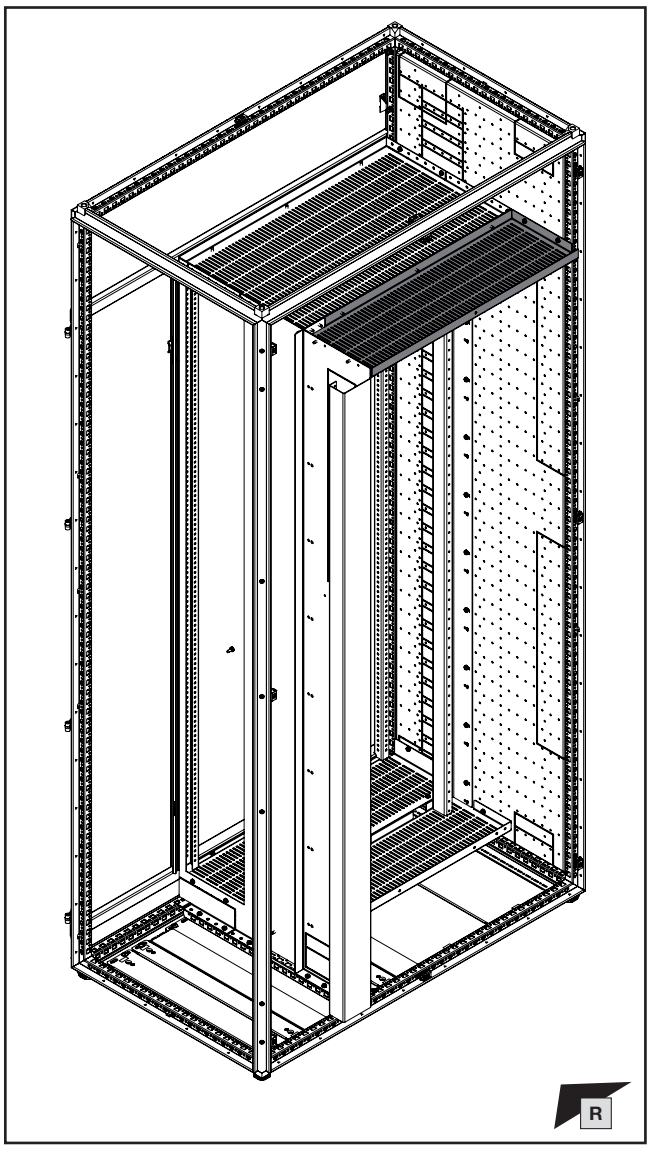


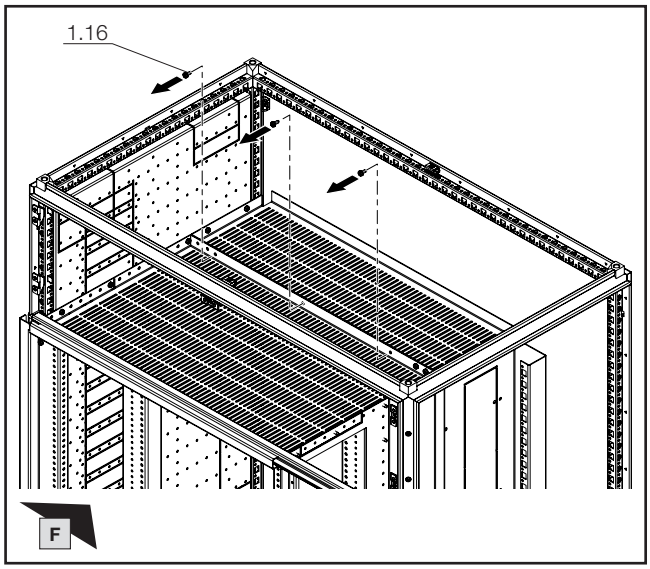


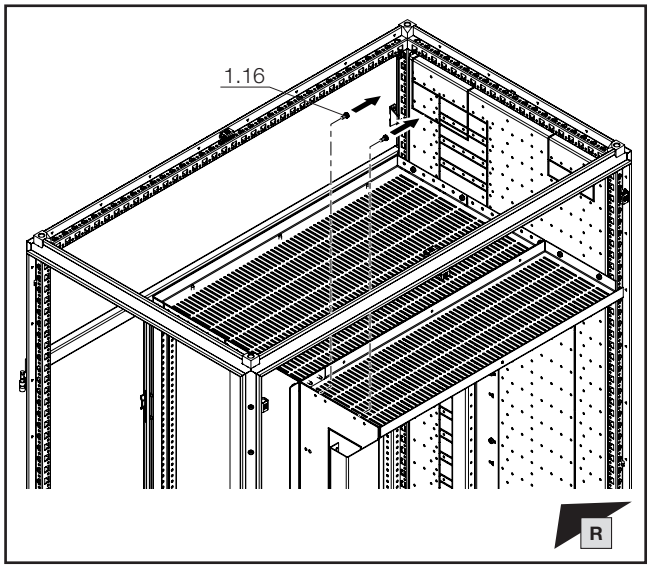


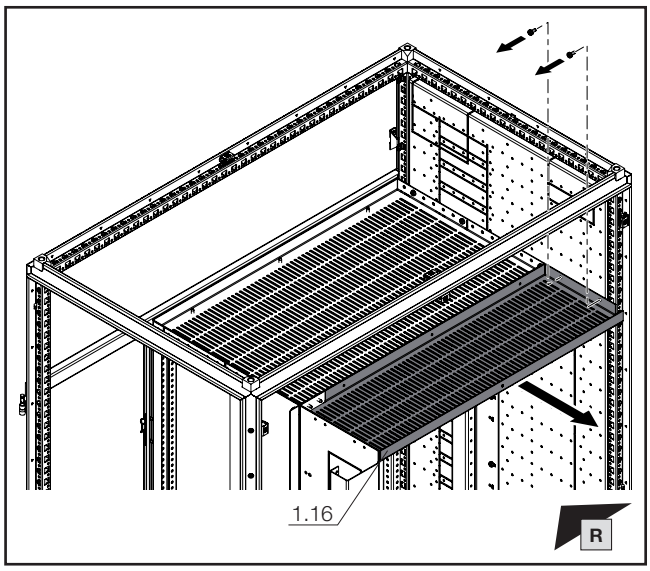

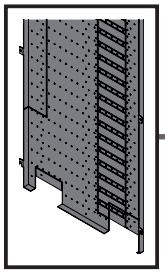

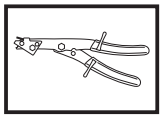

DE EN FR

# 1. Montage Lastschaltleistenfeld Rückbereich
# 1. Mounting the fuse-switch disconnector section, rear
# 1. Montage de la zone de coupe-circuits en partie arrière

**1.7 Vorbereitung Funktionsraum-Seitenwände / Ausbrüche N, PE und Hauptsammelschienen**

**1.7 Preparing the compartment side panel / cut-outs for N and PE conductors and main busbars**

**1.7 Préparation du panneau latéral de compartiment fonctionnel / découpes pour barres Neutre, barres Terre et jeux de barres principaux**

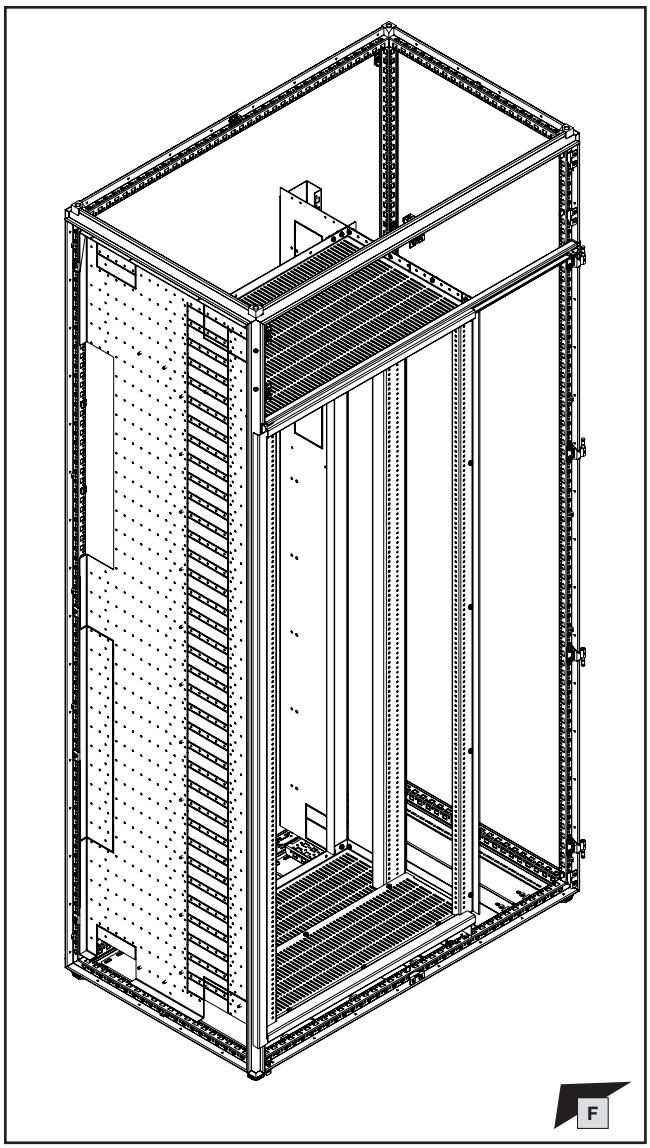


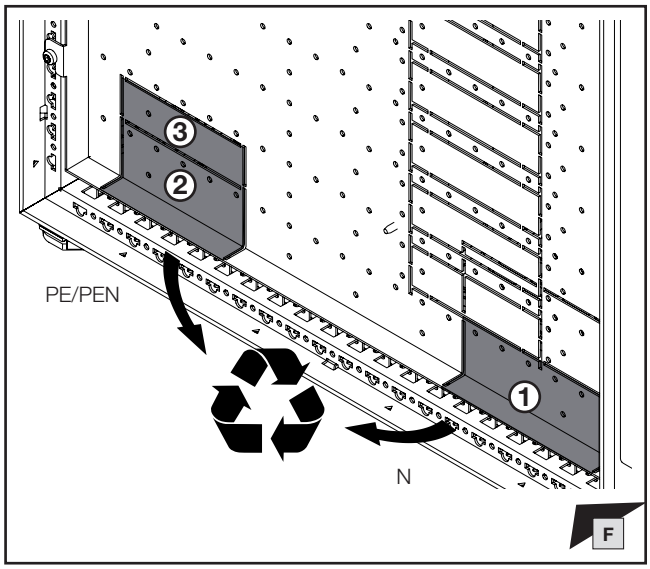


| max. | | ① | ② | ③ |
|---|---|---|---|---|
| **2x** 50x10 | N | ✓ | | |
| **4x** 50x10 | N | ✓ | | |
| **2x** 80x10 | PE/PEN | | ✓ | |
| **4x** 40x10 | PE/PEN | | ✓ | |
| **4x** 80x10 | PE/PEN | | ✓ | ✓ |
| **8x** 40x10 | PE/PEN | | ✓ | ✓ |

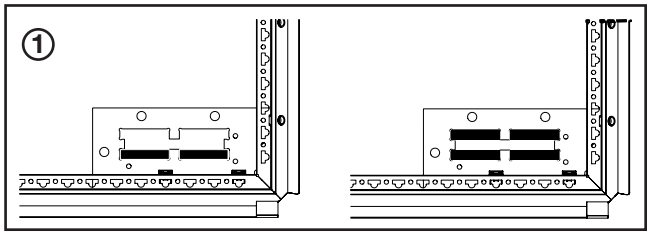


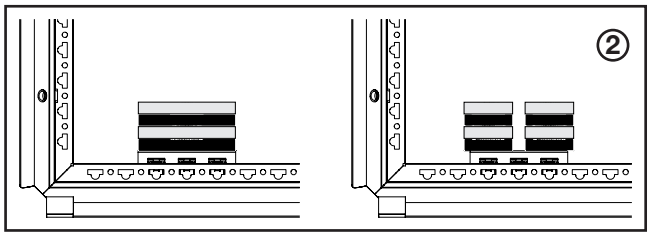


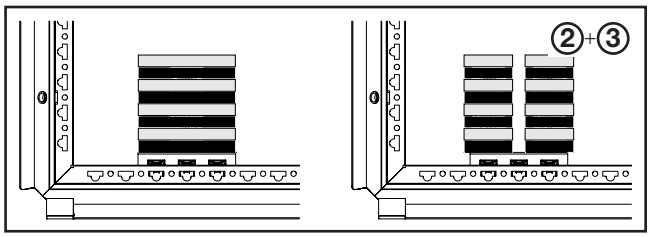

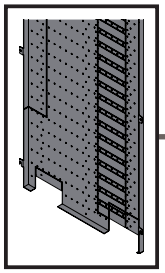

TX30

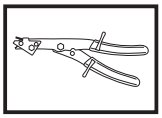

DE EN FR

# 1. Montage Lastschaltleistenfeld Rückbereich
# 1. Mounting the fuse-switch disconnector section, rear
# 1. Montage de la zone de coupe-circuits en partie arrière

**1.7 Vorbereitung Funktionsraum-Seitenwände / Ausbrüche N, PE und Hauptsammelschienen**

**1.7 Preparing the compartment side panel / cut-outs for N and PE conductors and main busbars**

**1.7 Préparation du panneau latéral de compartiment fonctionnel / découpes pour barres Neutre, barres Terre et jeux de barres principaux**

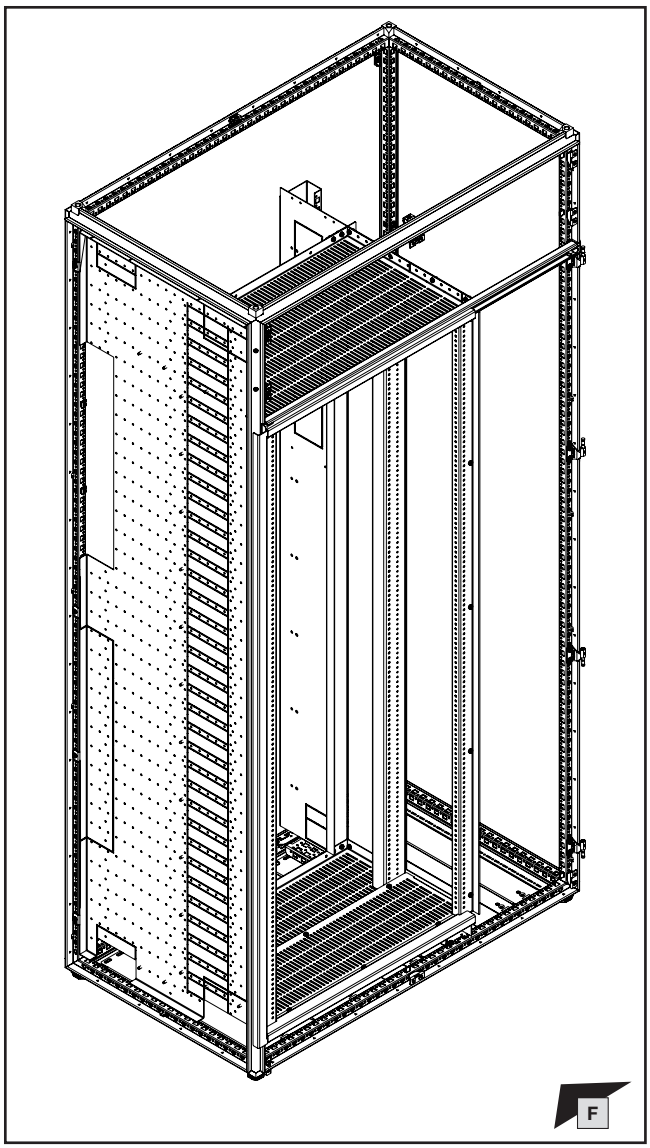


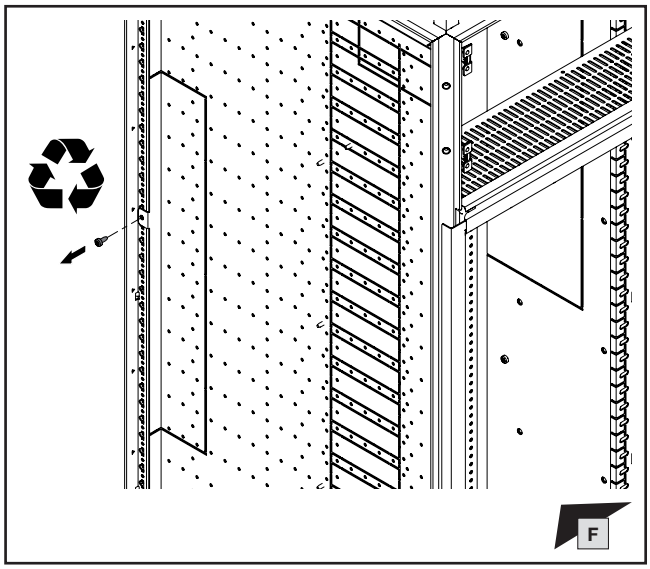


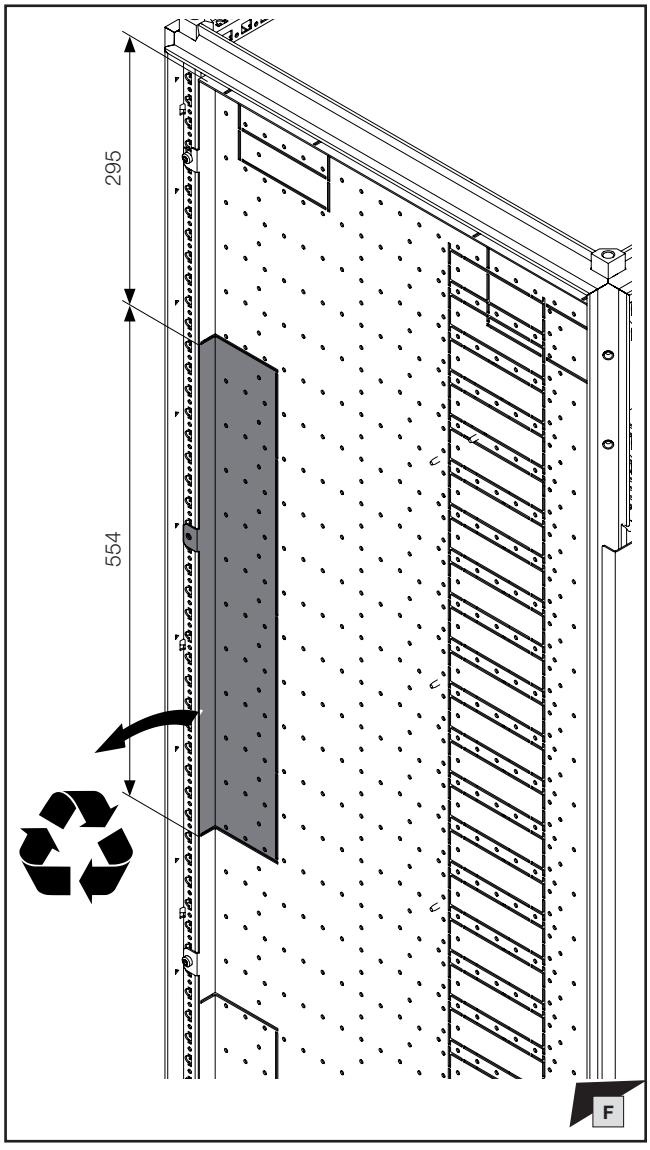

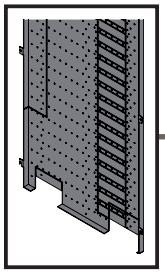

TX30

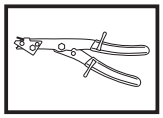

DE EN FR

# 1. Montage Lastschaltleistenfeld Rückbereich
# 1. Mounting the fuse-switch disconnector section, rear
# 1. Montage de la zone de coupe-circuits en partie arrière

**1.7 Vorbereitung Funktionsraum-Seitenwände / Ausbrüche N, PE und Hauptsammelschienen**

**1.7 Preparing the compartment side panel / cut-outs for N and PE conductors and main busbars**

**1.7 Préparation du panneau latéral de compartiment fonctionnel / découpes pour barres Neutre, barres Terre et jeux de barres principaux**

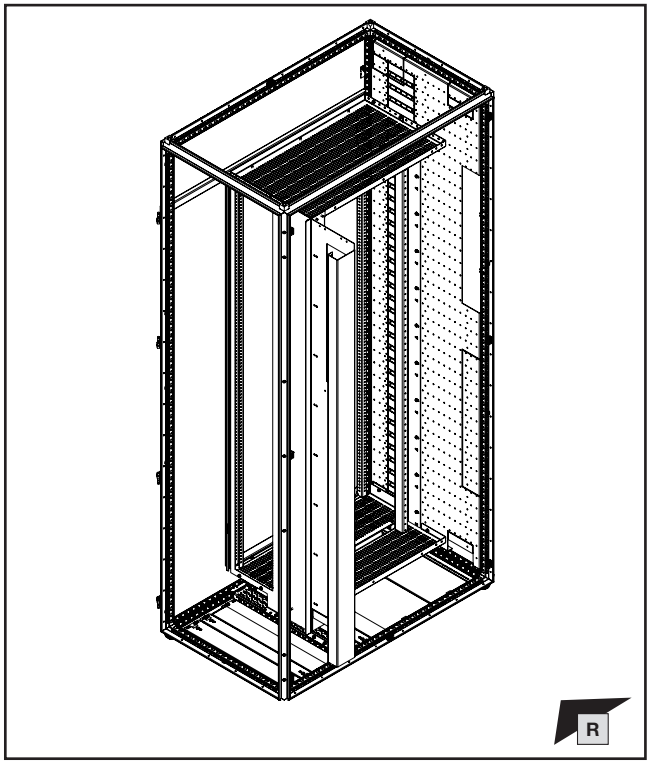


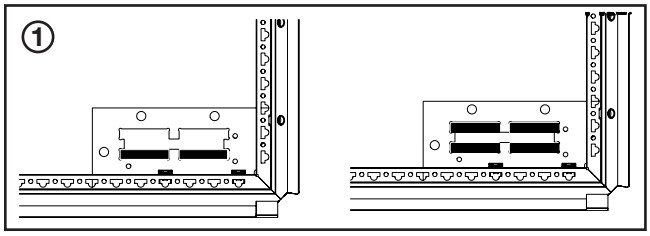


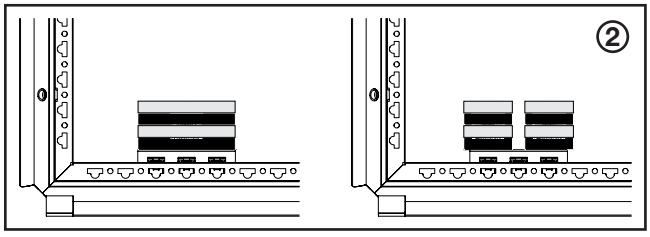


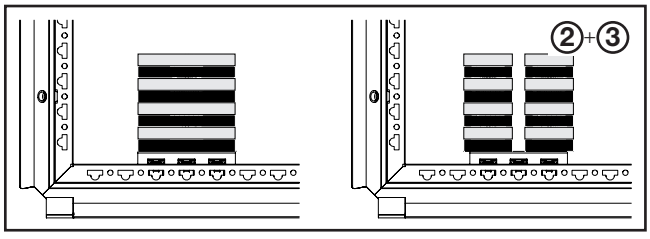


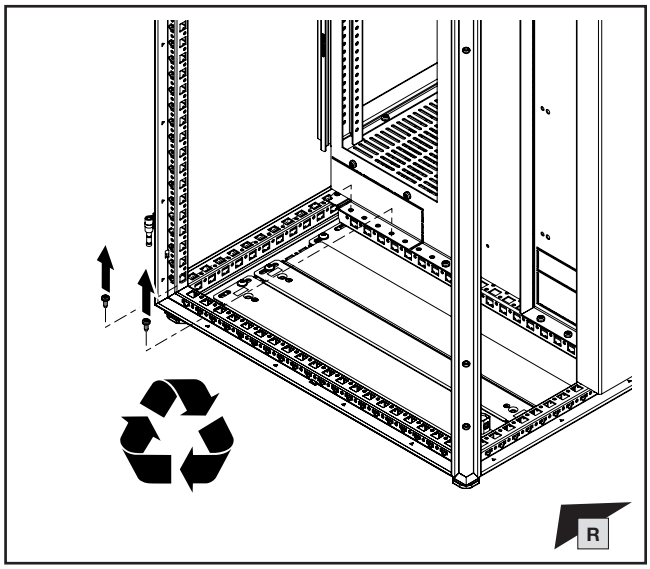


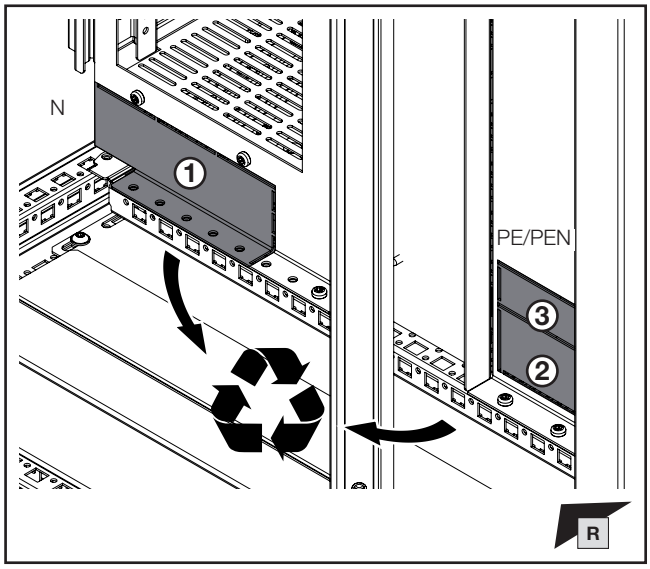


| max. | | ① | ② | ③ |
|---|---|---|---|---|
| **2x** 50x10 | N | ✓ | | |
| **4x** 50x10 | N | ✓ | | |
| **2x** 80x10 | PE/PEN | | ✓ | |
| **4x** 40x10 | PE/PEN | | ✓ | |
| **4x** 80x10 | PE/PEN | | ✓ | ✓ |
| **8x** 40x10 | PE/PEN | | ✓ | ✓ |

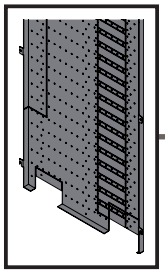

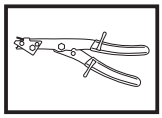

DE EN FR

# 1. Montage Lastschaltleistenfeld Rückbereich
# 1. Mounting the fuse-switch disconnector section, rear
# 1. Montage de la zone de coupe-circuits en partie arrière

**1.7 Vorbereitung Funktionsraum-Seitenwände / Ausbrüche N, PE und Hauptsammelschienen**

**1.7 Preparing the compartment side panel / cut-outs for N and PE conductors and main busbars**

**1.7 Préparation du panneau latéral de compartiment fonctionnel / découpes pour barres Neutre, barres Terre et jeux de barres principaux**

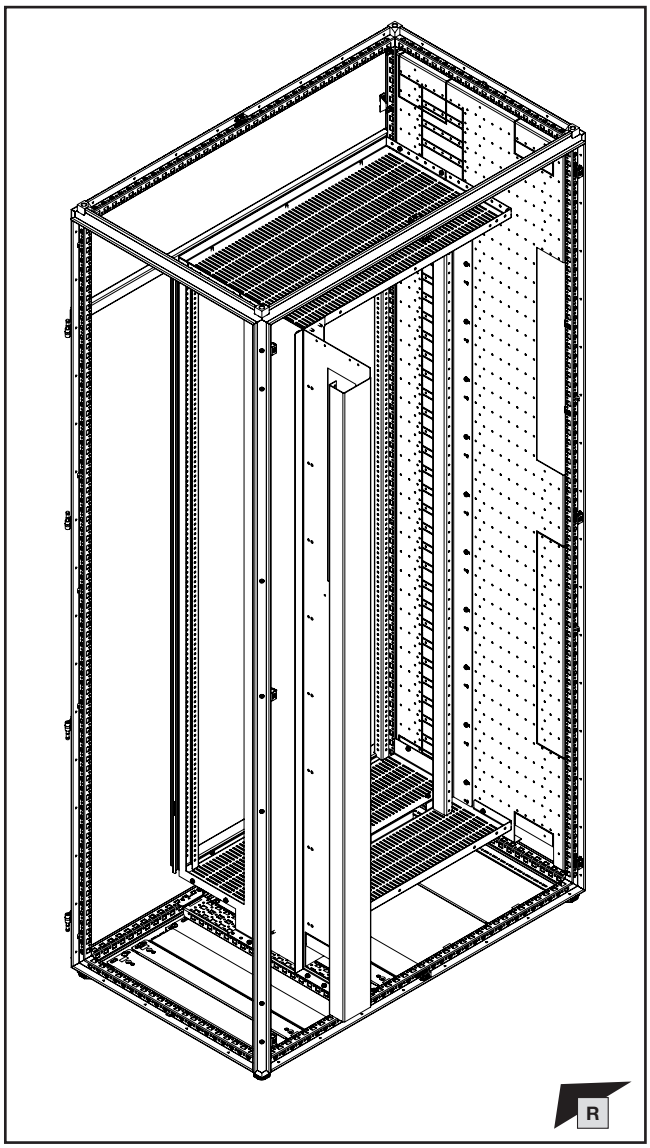


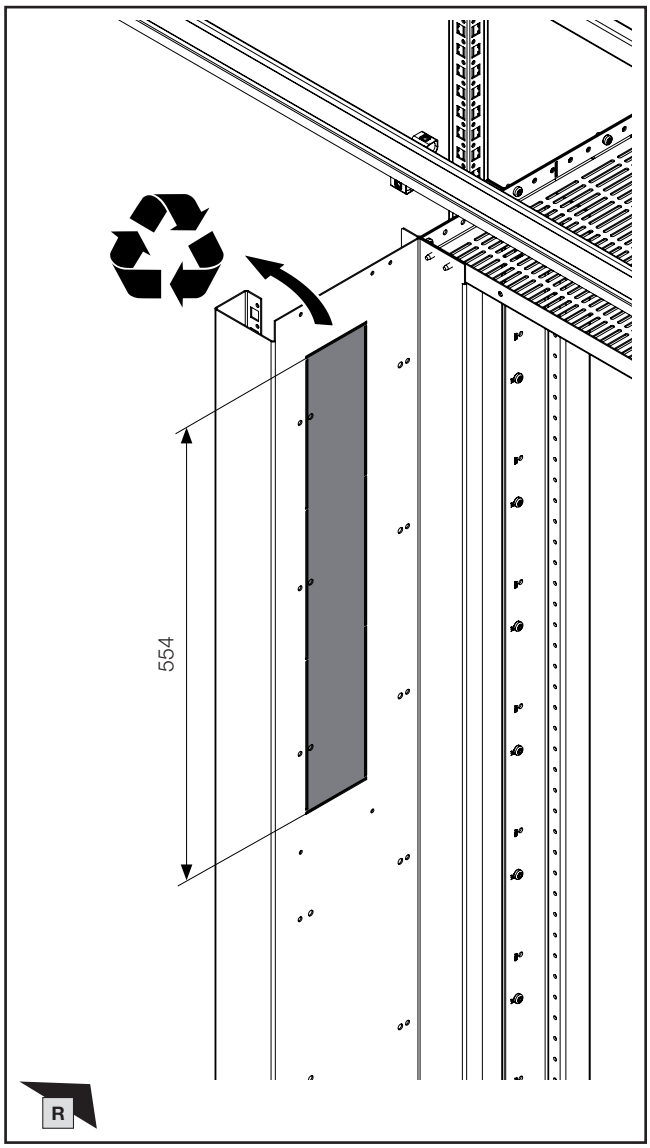

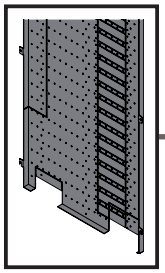

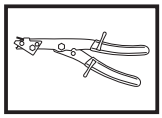

DE EN FR

# 1. Montage Lastschaltleistenfeld Rückbereich
# 1. Mounting the fuse-switch disconnector section, rear
# 1. Montage de la zone de coupe-circuits en partie arrière

**1.7 Vorbereitung Funktionsraum-Seitenwände / Ausbrüche N, PE und Hauptsammelschienen**

**1.7 Preparing the compartment side panel / cut-outs for N and PE conductors and main busbars**

**1.7 Préparation du panneau latéral de compartiment fonctionnel / découpes pour barres Neutre, barres Terre et jeux de barres principaux**

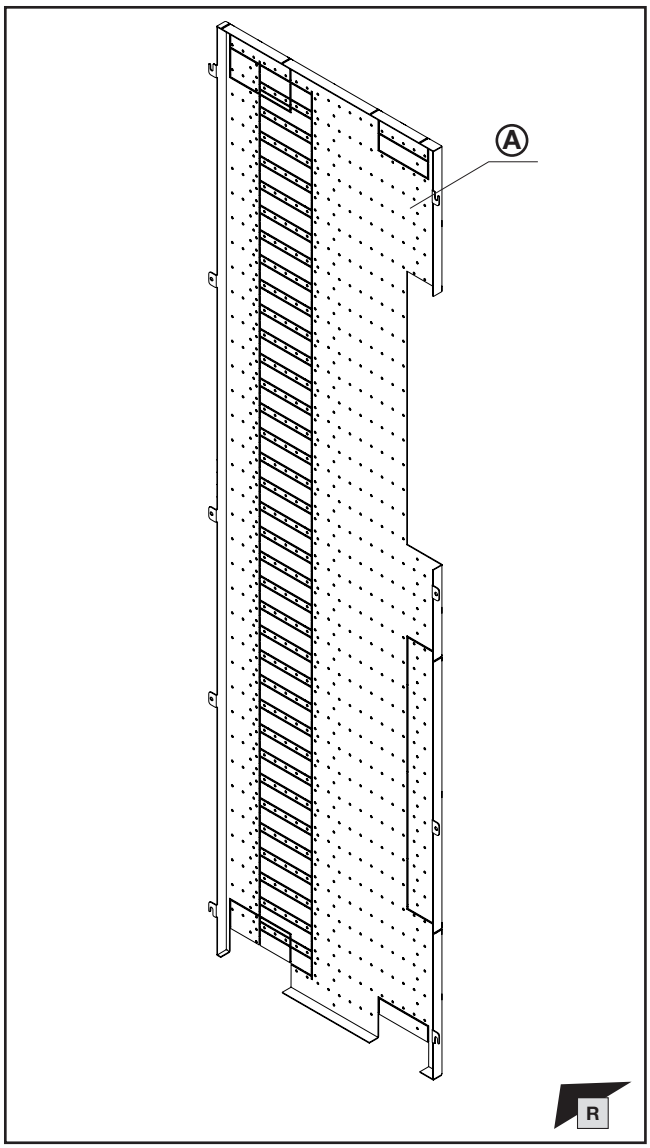


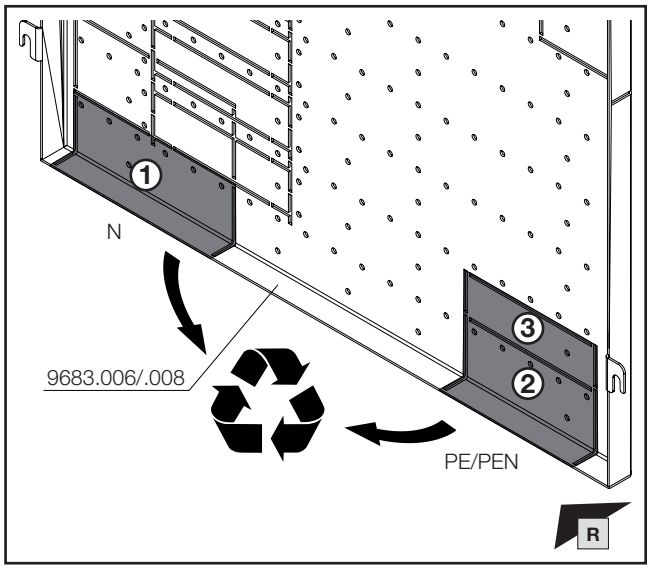


| max. | | ① | ② | ③ |
|---|---|---|---|---|
| **2x** 50x10 | N | ✓ | | |
| **4x** 50x10 | N | ✓ | | |
| **2x** 80x10 | PE/PEN | | ✓ | |
| **4x** 40x10 | PE/PEN | | ✓ | |
| **4x** 80x10 | PE/PEN | | ✓ | ✓ |
| **8x** 40x10 | PE/PEN | | ✓ | ✓ |

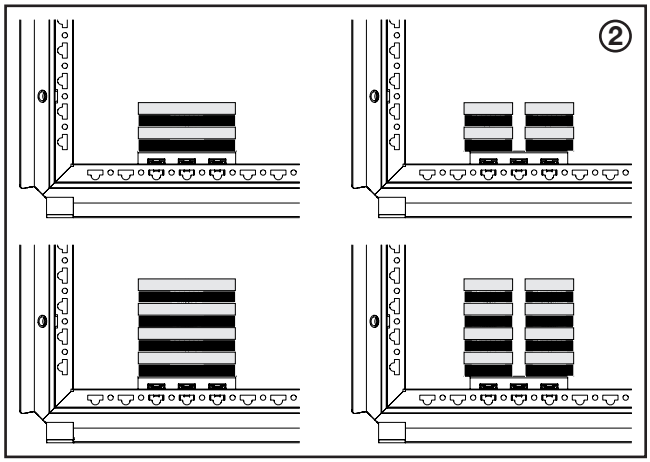


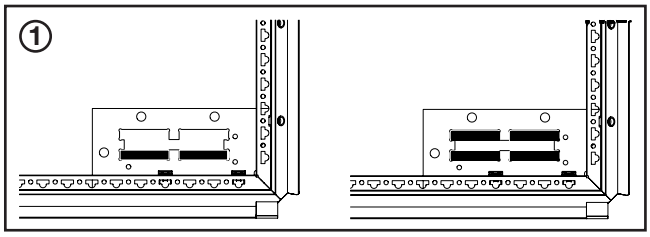


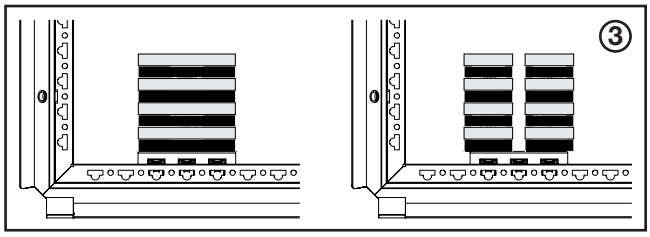

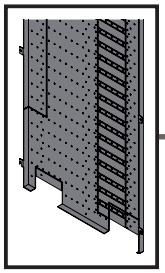

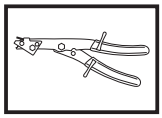

DE EN FR

# 1. Montage Lastschaltleistenfeld Rückbereich
# 1. Mounting the fuse-switch disconnector section, rear
# 1. Montage de la zone de coupe-circuits en partie arrière

**1.7 Vorbereitung Funktionsraum-Seitenwände / Ausbrüche N, PE und Hauptsammelschienen**

**1.7 Preparing the compartment side panel / cut-outs for N and PE conductors and main busbars**

**1.7 Préparation du panneau latéral de compartiment fonctionnel / découpes pour barres Neutre, barres Terre et jeux de barres principaux**

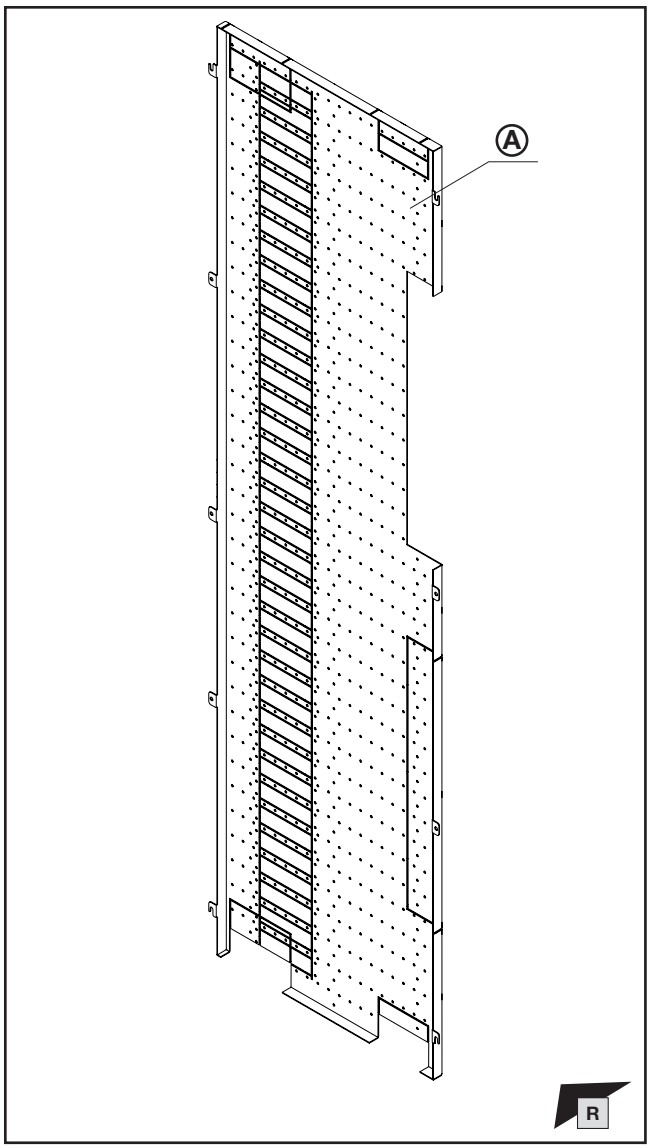


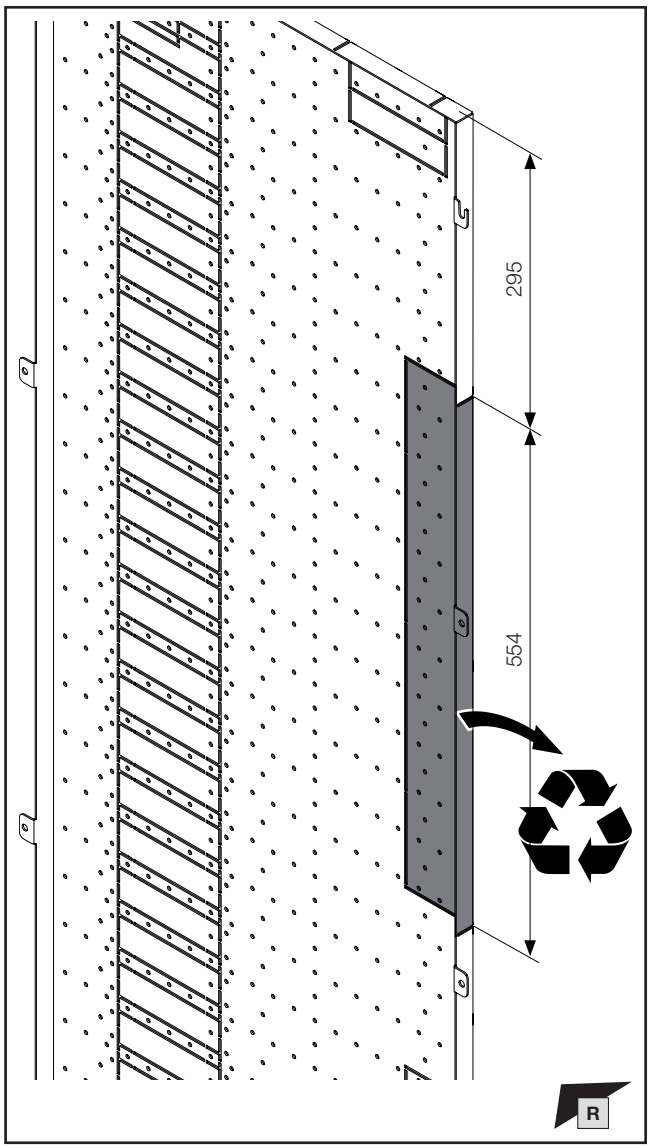

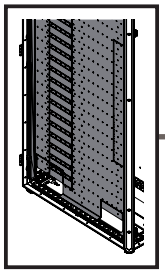

mm

TX30

DE EN FR

# 1. Montage Lastschaltleistenfeld Rückbereich
# 1. Mounting the fuse-switch disconnector section, rear
# 1. Montage de la zone de coupe-circuits en partie arrière

**1.8 Montage rechte Funktionsraum-Seitenwand**
**1.8 Fitting the right compartment side panel**
**1.8 Montage du panneau latéral de compartiment fonctionnel à droite**

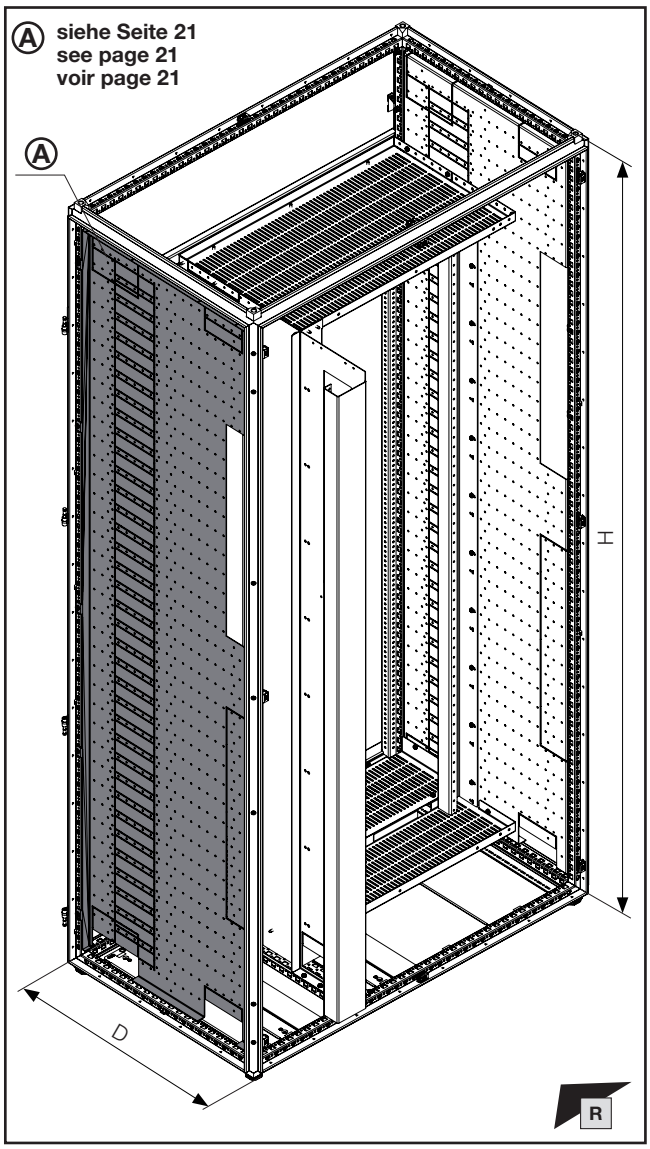


| H x D mm | Best.-Nr. Model No. Référence |
|---|---|
| 2000x600 | **9683.006** |
| 2000x800 | **9683.008** |

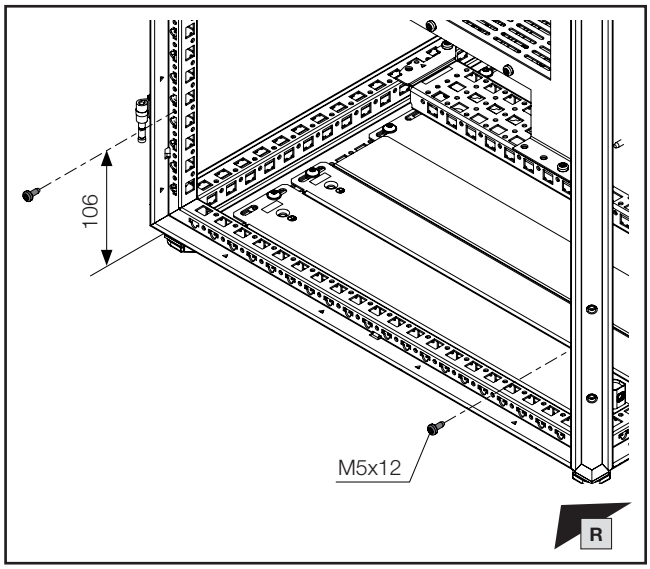


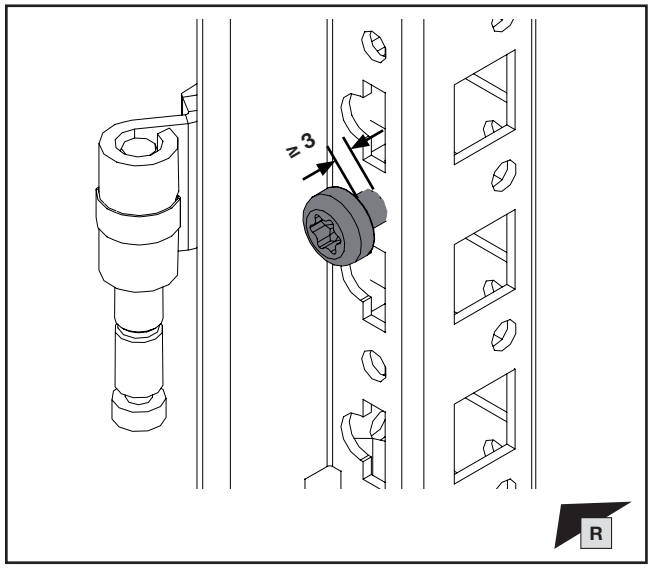


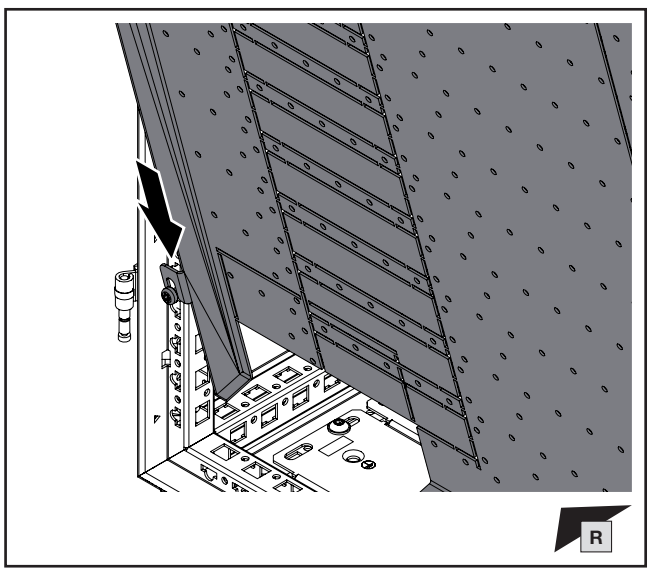

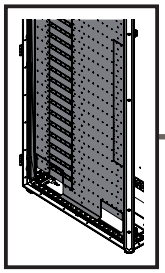

TX30

DE EN FR

# 1. Montage Lastschaltleistenfeld Rückbereich
# 1. Mounting the fuse-switch disconnector section, rear
# 1. Montage de la zone de coupe-circuits en partie arrière

**1.8 Montage rechte Funktionsraum-Seitenwand**
**1.8 Fitting the right compartment side panel**
**1.8 Montage du panneau latéral de compartiment fonctionnel à droite**

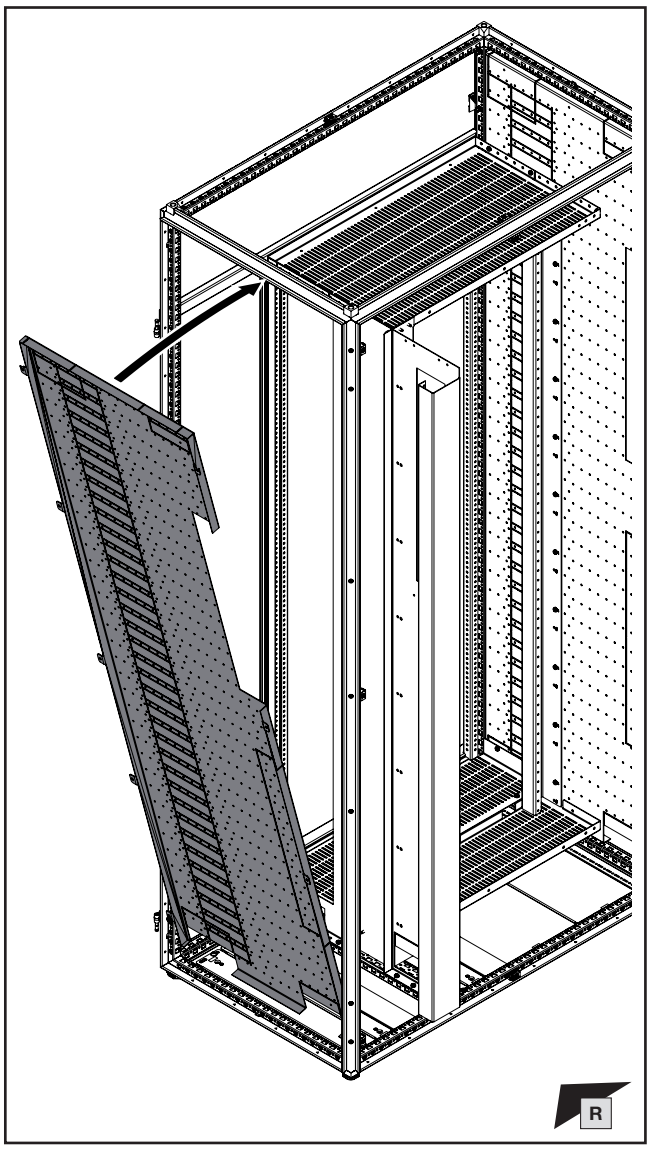


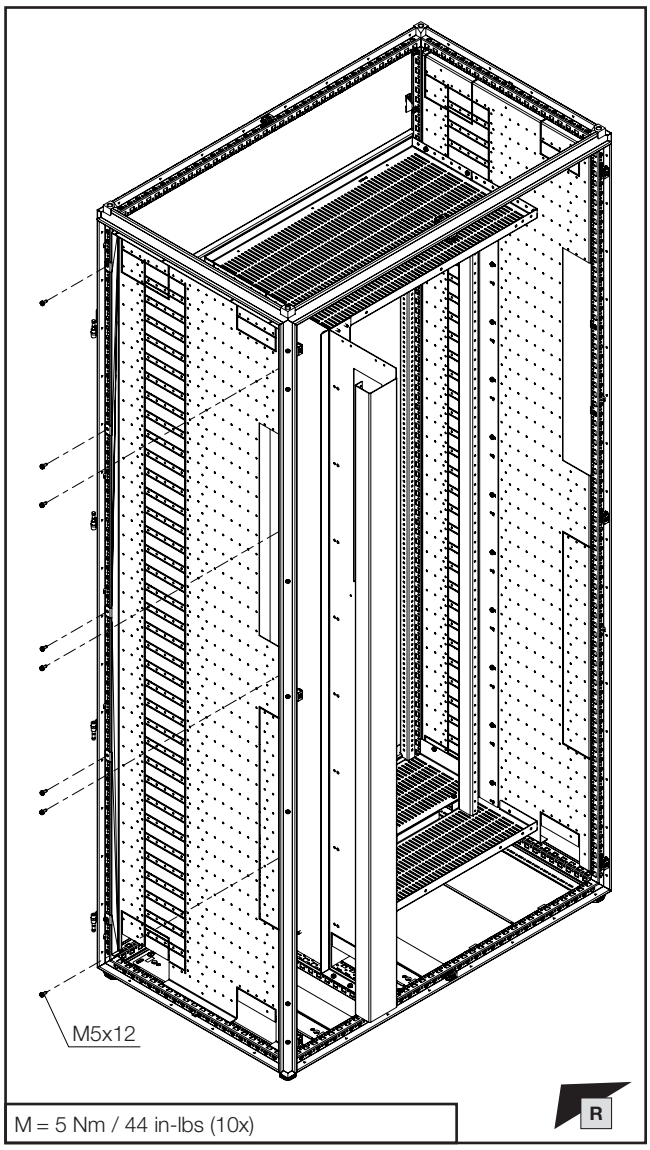

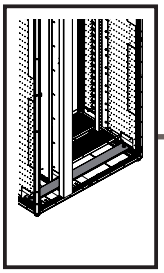

mm

TX30

SW16/
SW17

DE EN FR

# 1. Montage Lastschaltleistenfeld Rückbereich
# 1. Mounting the fuse-switch disconnector section, rear
# 1. Montage de la zone de coupe-circuits en partie arrière

**1.9 Montage des PE-/PEN-Sammelschienensystems**
**1.9 Fitting the PE/PEN busbar system**
**1.9 Montage des jeux de barres Terre / Terre-Neutre**

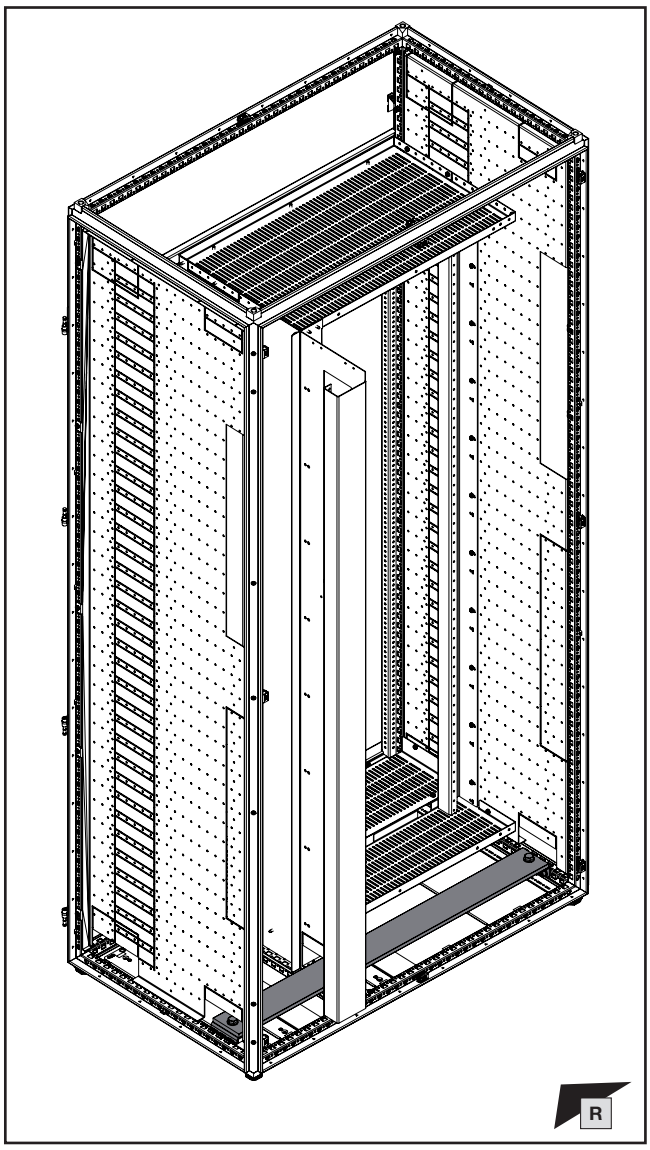


**VX25 Ri4Power Montageanleitung**
**VX25 Ri4Power assembly instructions**
**Notice de montage VX25 Ri4Power**

**DE/EN/FR**

**Schutzleiterbroschüre**
**PE conductor connection brochure**
**Manuel technique – raccordement de mise à la terre et intensités maximales admissibles**

**DE EN FR**

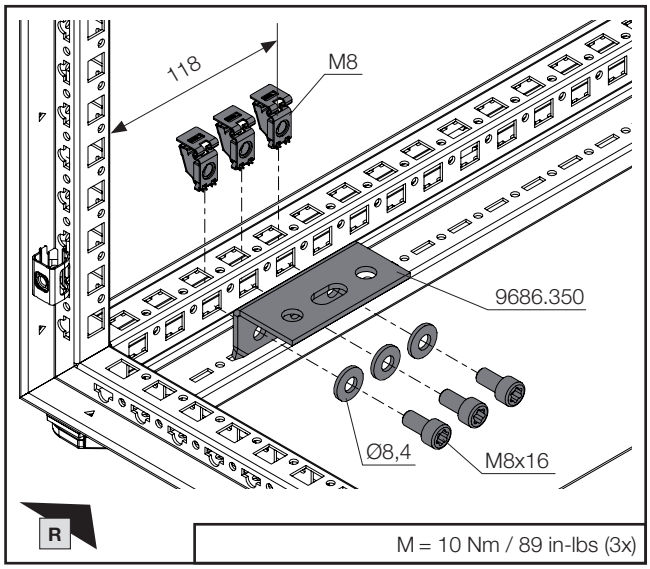


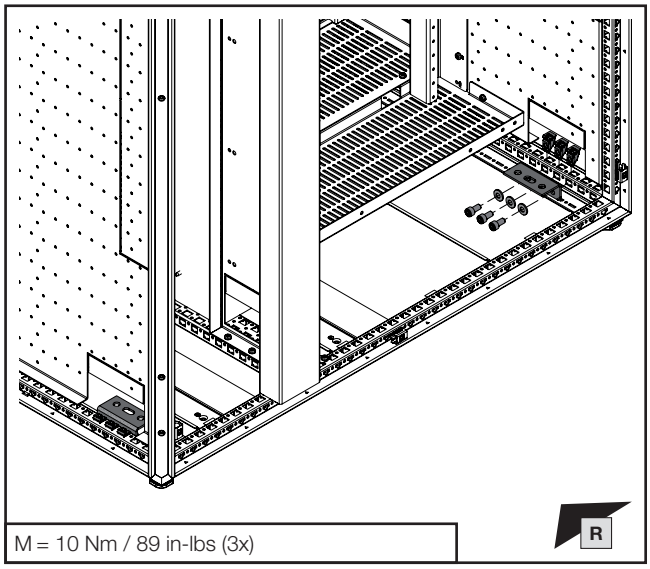


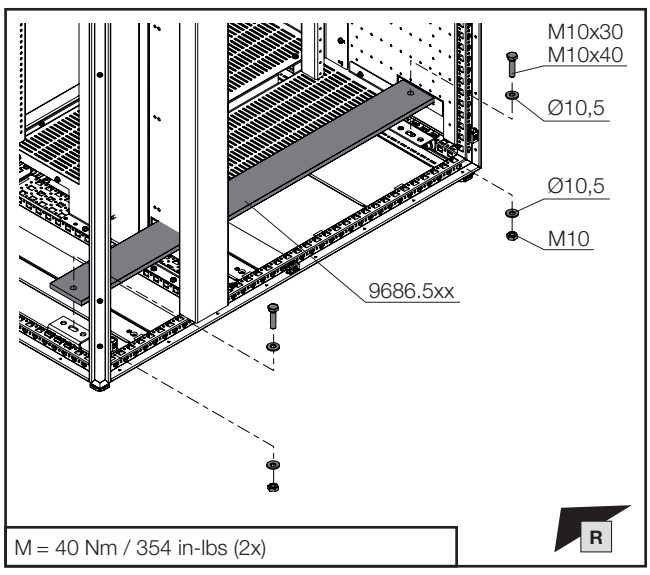

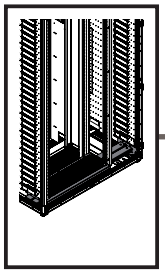

**TX30**

DE EN FR

# 1. Montage Lastschaltleistenfeld Rückbereich
# 1. Mounting the fuse-switch disconnector section, rear
# 1. Montage de la zone de coupe-circuits en partie arrière

**1.10 Montage des N-Sammelschienensystems**
**1.10 Fitting the N busbar system**
**1.10 Montage des jeux de barres Neutre**

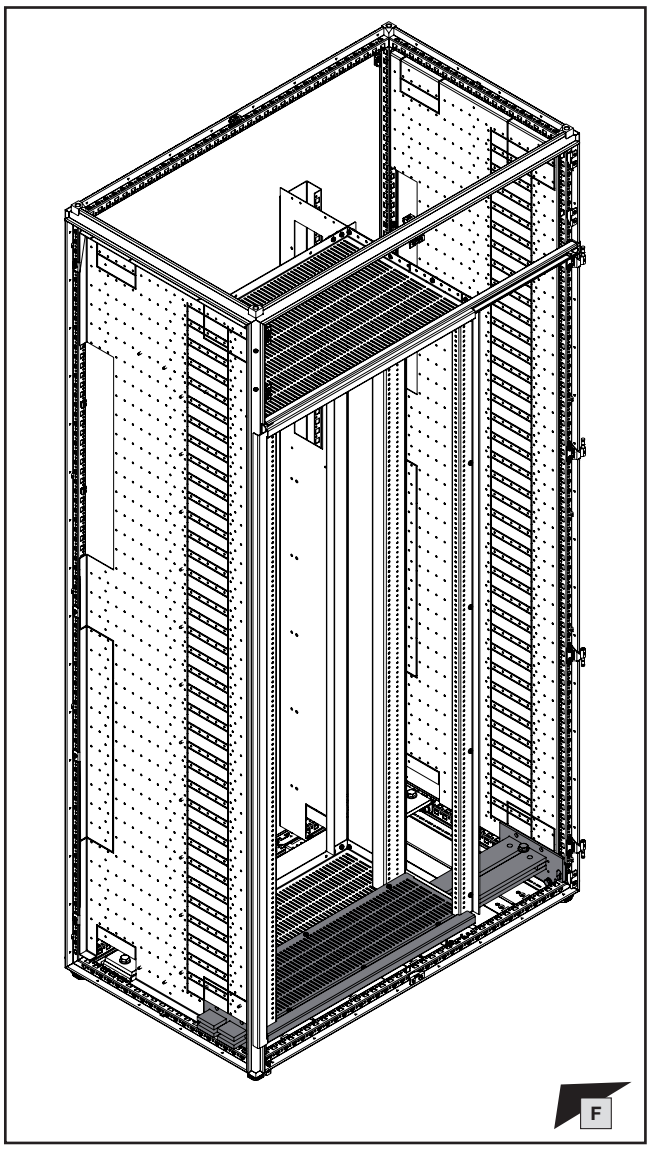


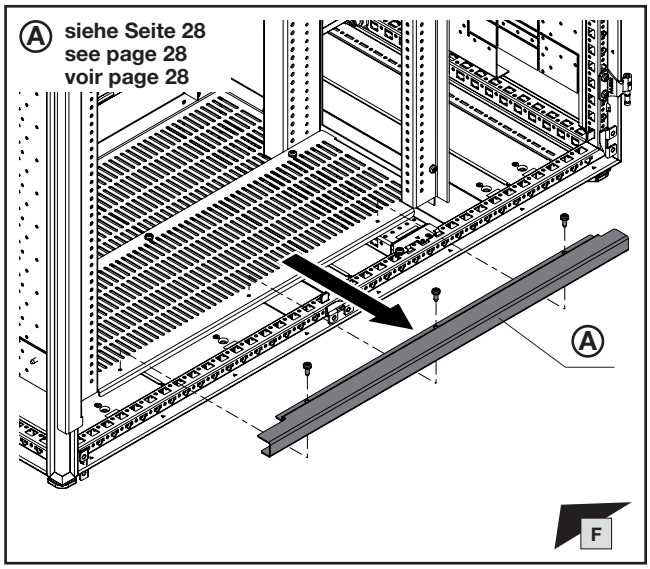


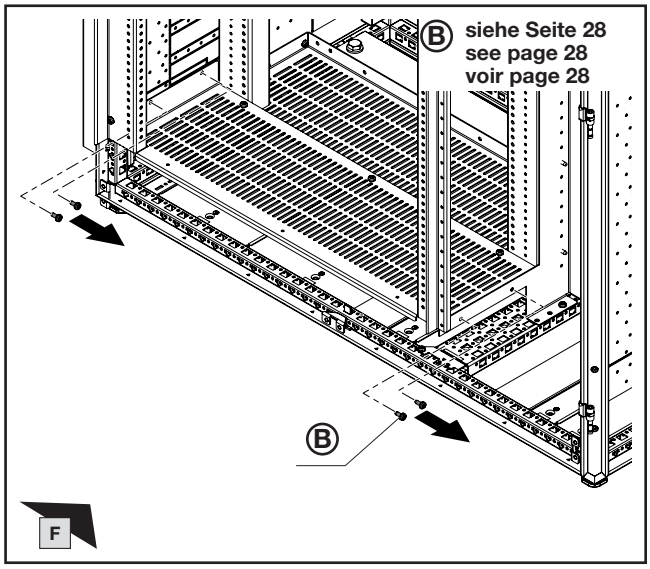


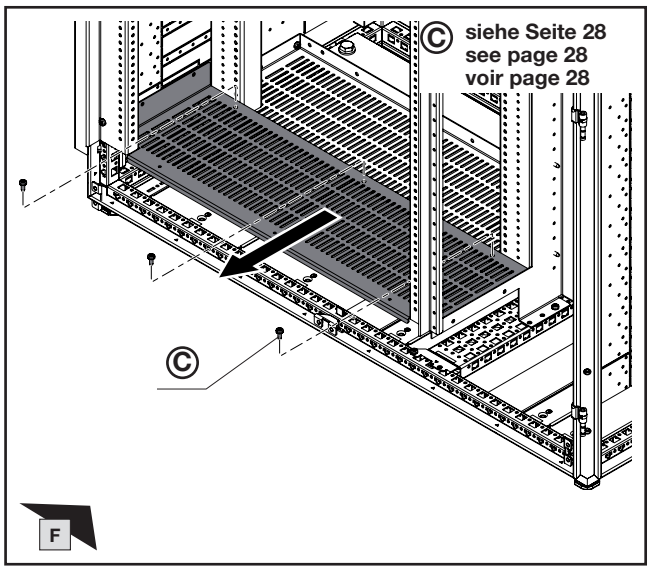

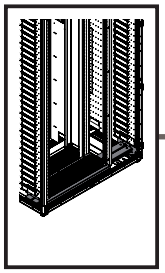

mm

SW13

DE EN FR

# 1. Montage Lastschaltleistenfeld Rückbereich
# 1. Mounting the fuse-switch disconnector section, rear
# 1. Montage de la zone de coupe-circuits en partie arrière

**1.10 Montage des N-Sammelschienensystems**
**1.10 Fitting the N busbar system**
**1.10 Montage des jeux de barres Neutre**

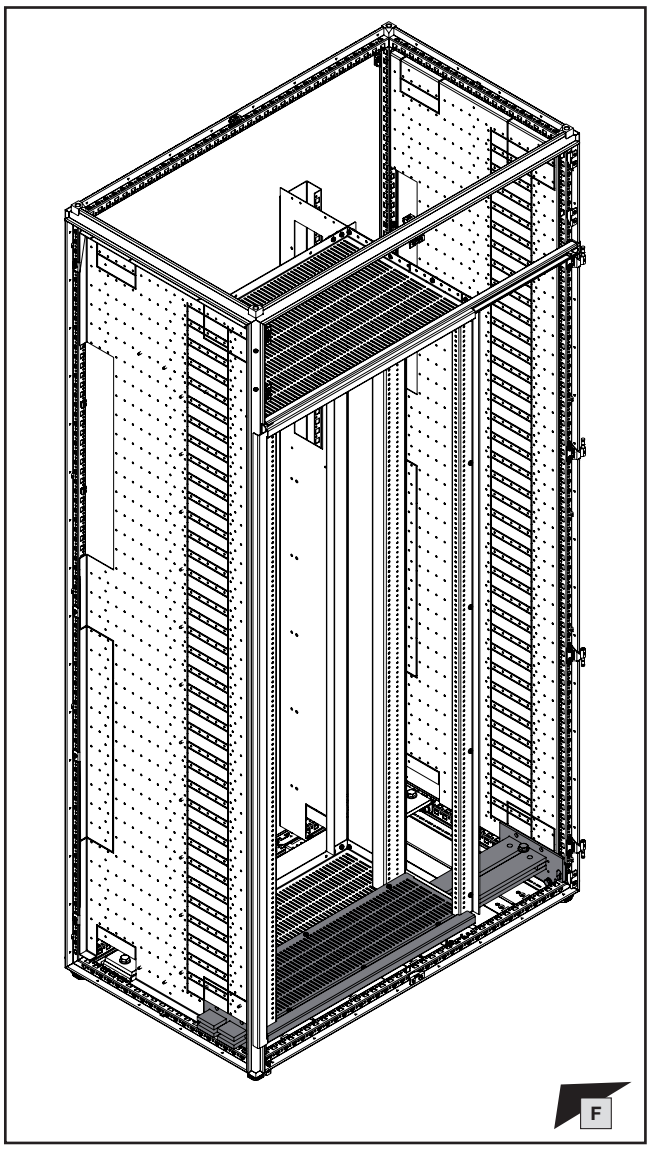


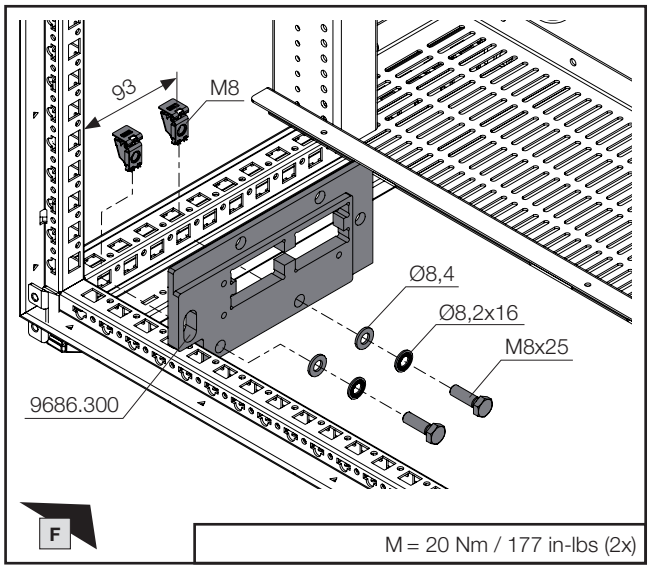


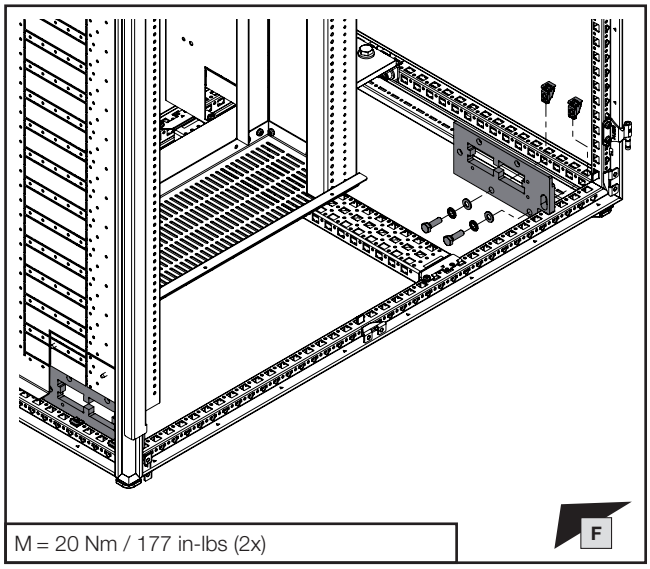


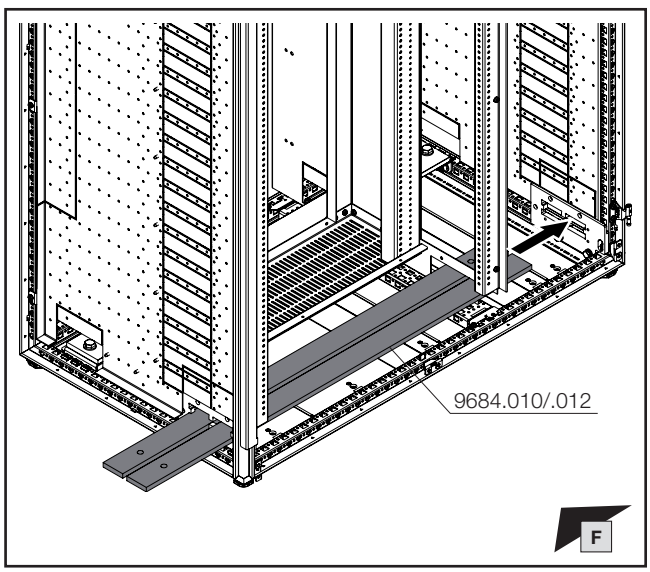


**VX25 Ri4Power Montageanleitung**
**VX25 Ri4Power assembly instructions**
**Notice de montage VX25 Ri4Power**

**DE/EN/FR**

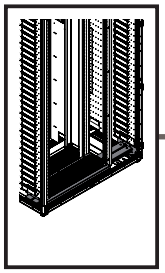

SW16/
SW17

DE EN FR

# 1. Montage Lastschaltleistenfeld Rückbereich
# 1. Mounting the fuse-switch disconnector section, rear
# 1. Montage de la zone de coupe-circuits en partie arrière

**1.10 Montage des N-Sammelschienensystems**
**1.10 Fitting the N busbar system**
**1.10 Montage des jeux de barres Neutre**

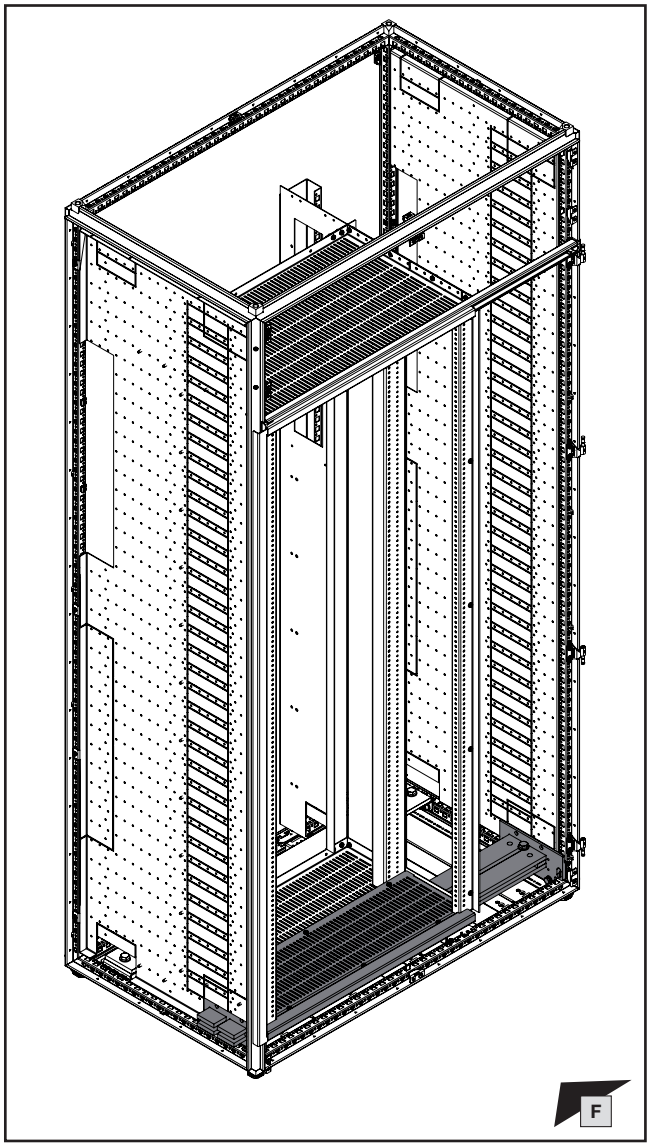


| Anzahl N-Sammelschienen<br>Quantity N busbars<br>Nombre des jeux de barres Neutre | Ⓐ<br>Best.-Nr.<br>Model No.<br>Référence |
|---|---|
| 2 | **9686.830** |
| 4 | **9686.845** |

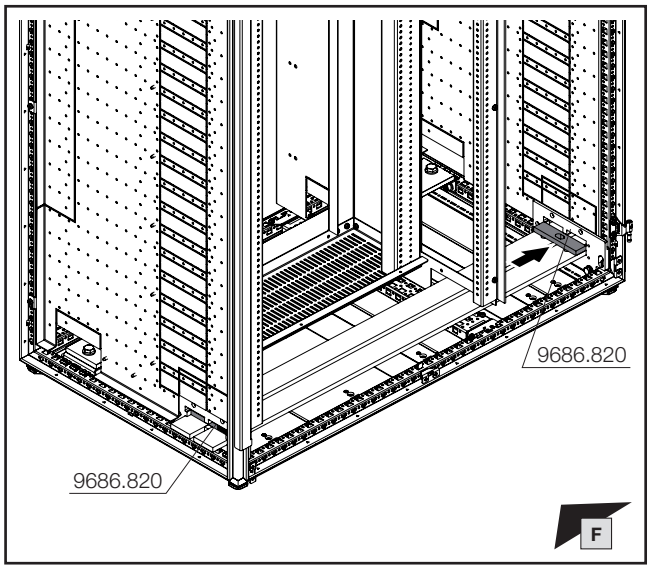


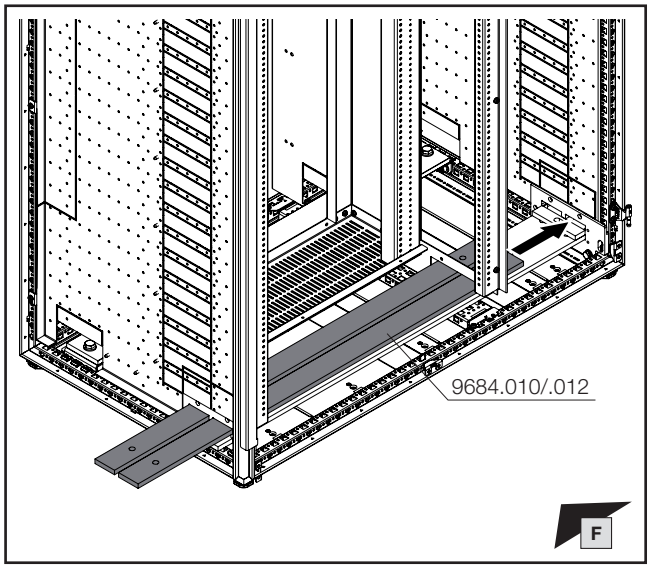


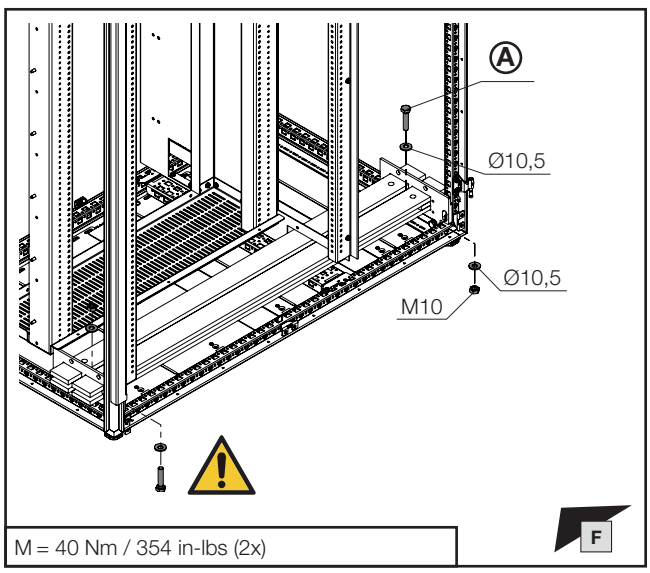


M = 40 Nm / 354 in-lbs (2x)

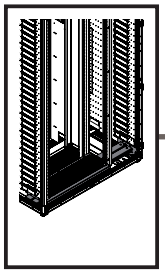

**TX30**

DE EN FR

# 1. Montage Lastschaltleistenfeld Rückbereich
# 1. Mounting the fuse-switch disconnector section, rear
# 1. Montage de la zone de coupe-circuits en partie arrière

**1.10 Montage des N-Sammelschienensystems**
**1.10 Fitting the N busbar system**
**1.10 Montage des jeux de barres Neutre**

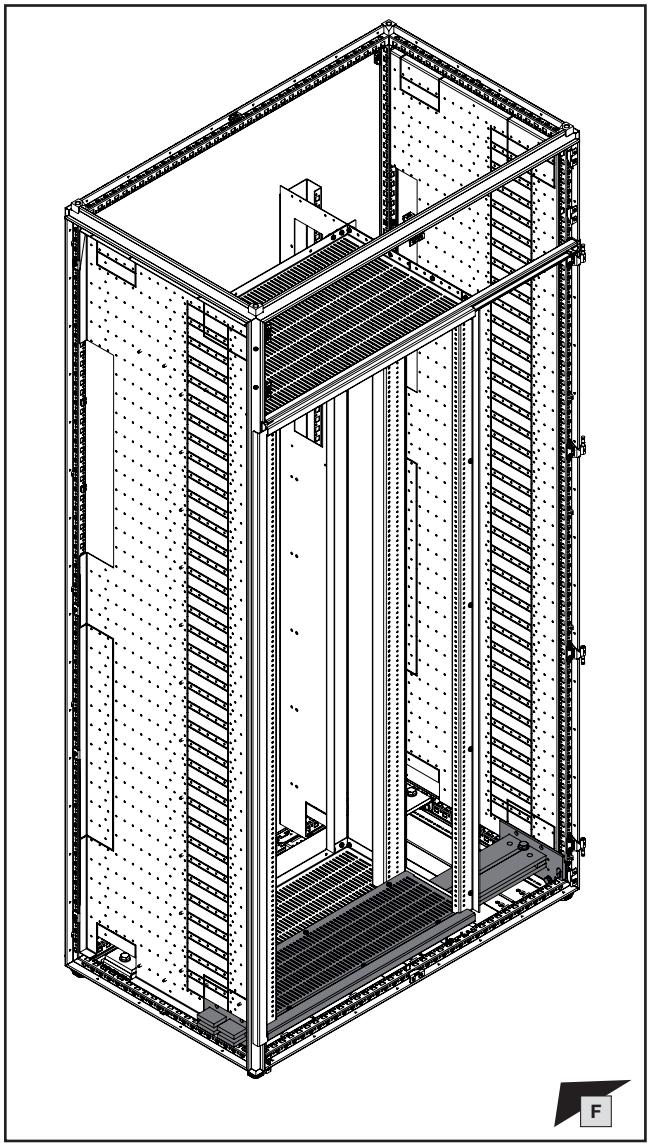


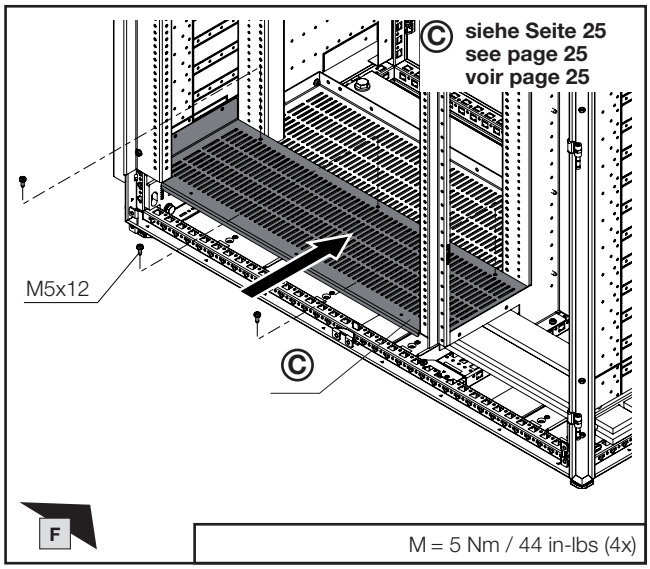


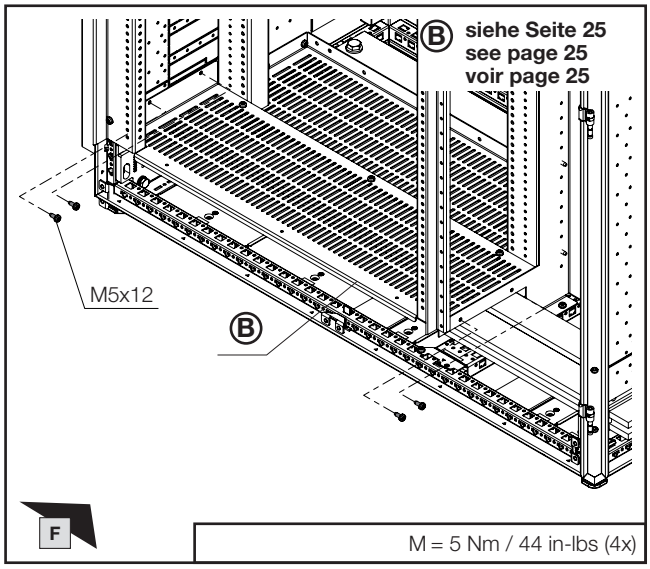


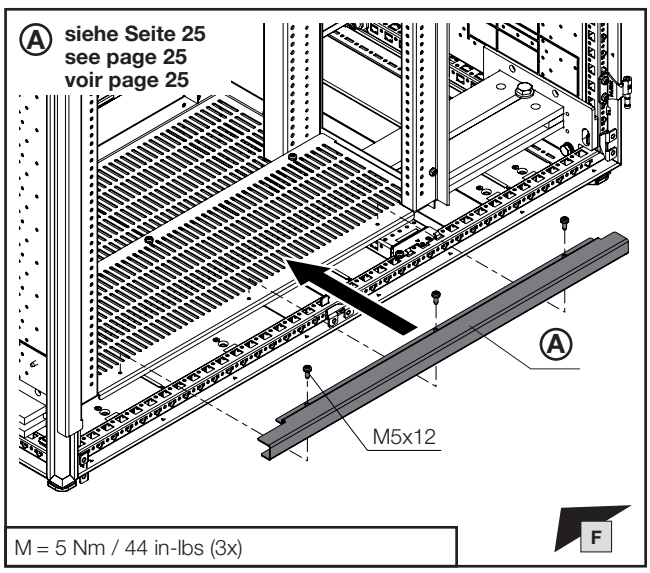

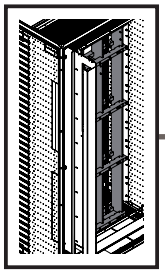

mm

DE EN FR

# 1. Montage Lastschaltleistenfeld Rückbereich
# 1. Mounting the fuse-switch disconnector section, rear
# 1. Montage de la zone de coupe-circuits en partie arrière

**1.11 Montage vertikales Verteil-Sammelschienensystem**
**1.11 Fitting the vertical distribution busbar system**
**1.11 Montage du jeu de barres de distribution vertical**

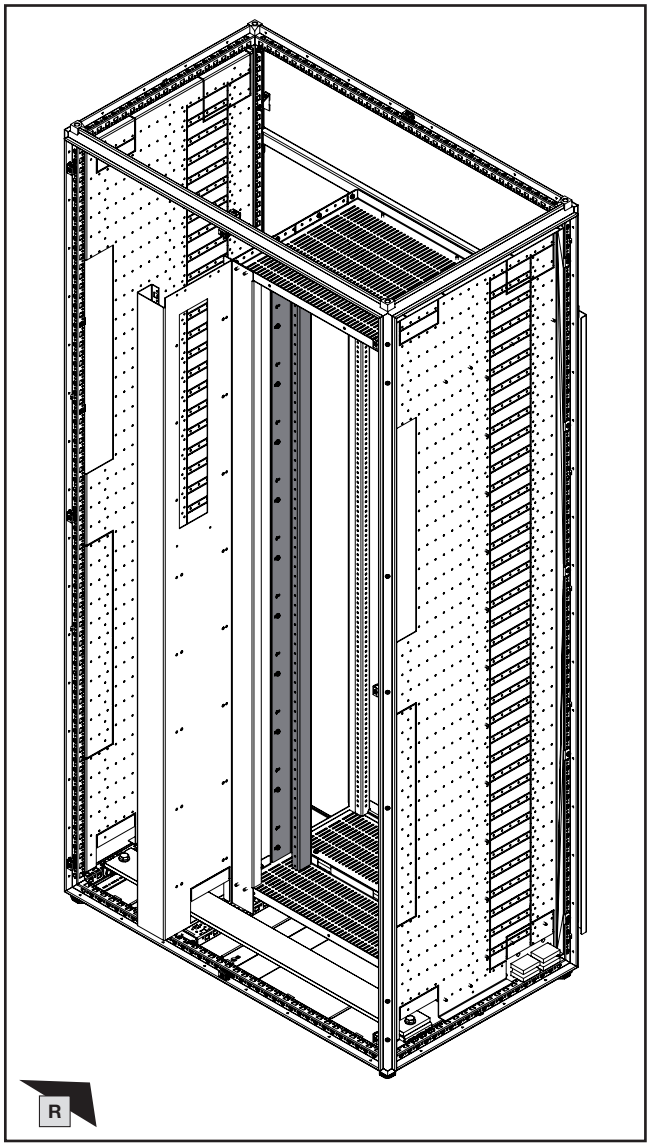


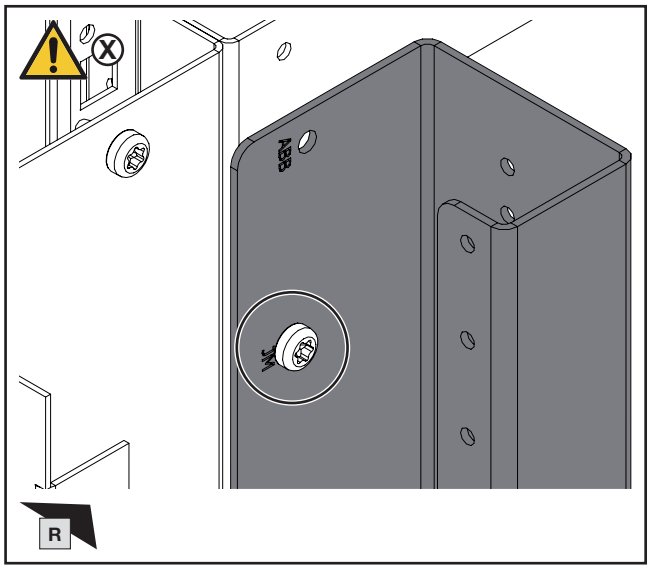


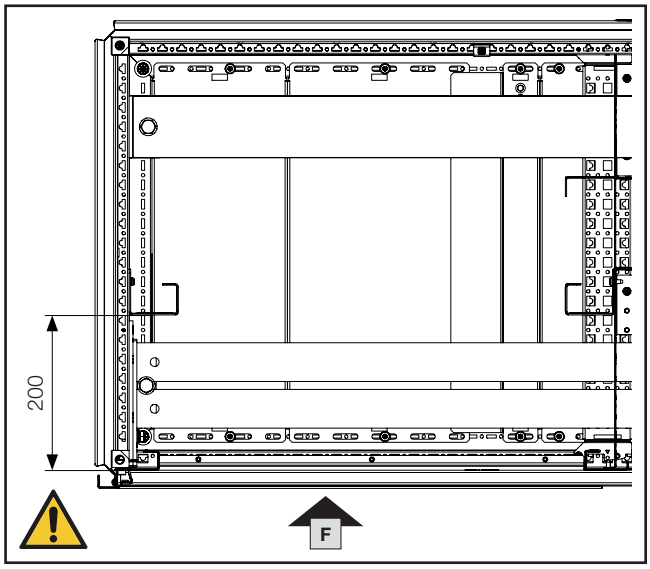


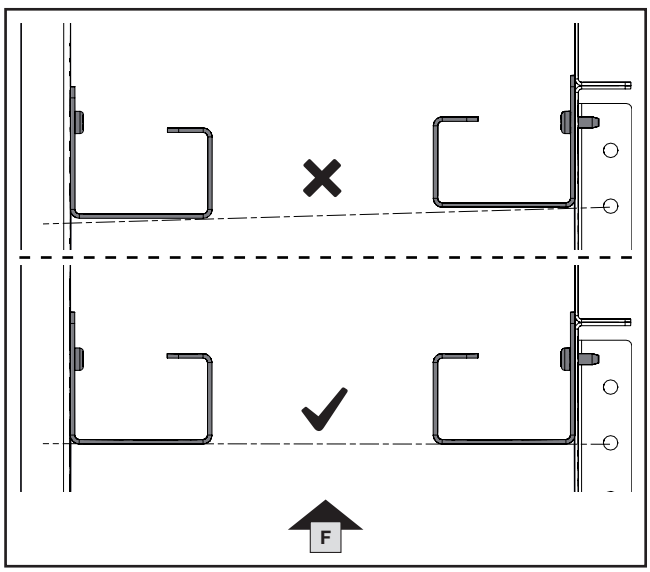


**Hinweis / Note / Remarque (X)**

**Im Folgenden wird in Kapitel 1 die Montage beispielhaft für die Aufnahme von Geräten des Fabrikats „Jean Müller“ gezeigt. Abweichungen und Besonderheiten siehe Kapitel 3.**

**In chapter 1, devices from the "Jean Müller" brand are used as an example to illustrate installation. Deviations and special features, see chapter 3.**

**Dans le chapitre 1, des appareillages de la marque « Jean Müller » illustrent le montage. Différences et particularités, voir chapitre 3.**

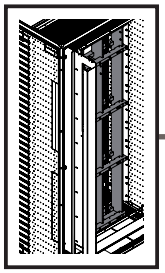

mm

DE EN FR

# 1. Montage Lastschaltleistenfeld Rückbereich
# 1. Mounting the fuse-switch disconnector section, rear
# 1. Montage de la zone de coupe-circuits en partie arrière

**1.11 Montage vertikales Verteil-Sammelschienensystem**
**1.11 Fitting the vertical distribution busbar system**
**1.11 Montage du jeu de barres de distribution vertical**

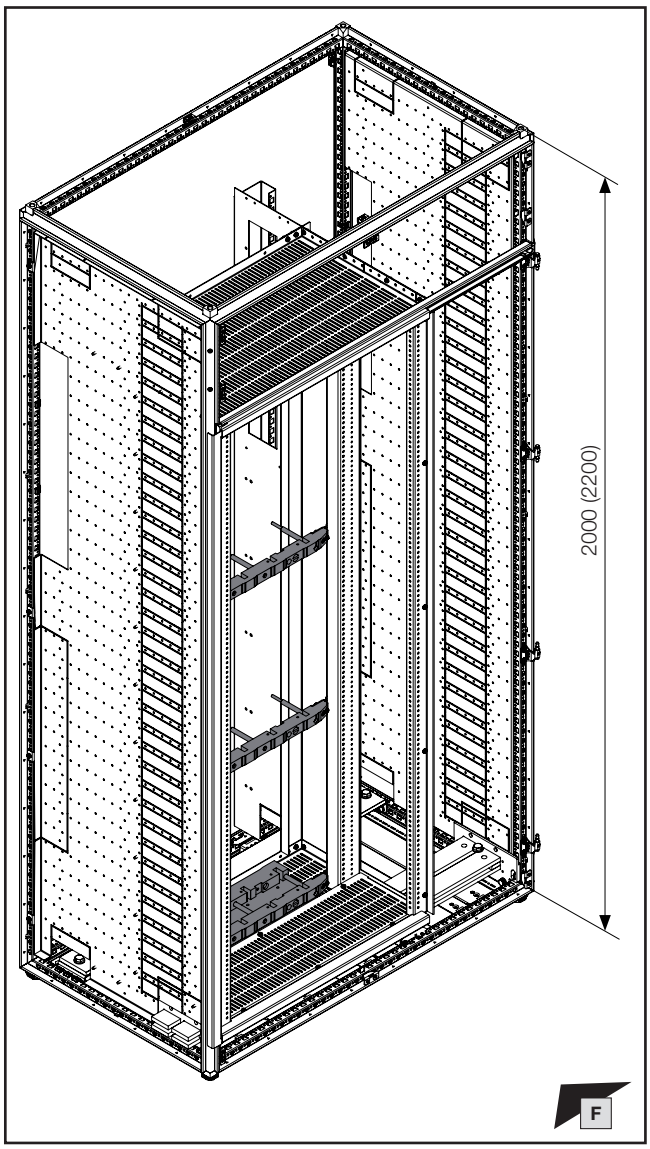


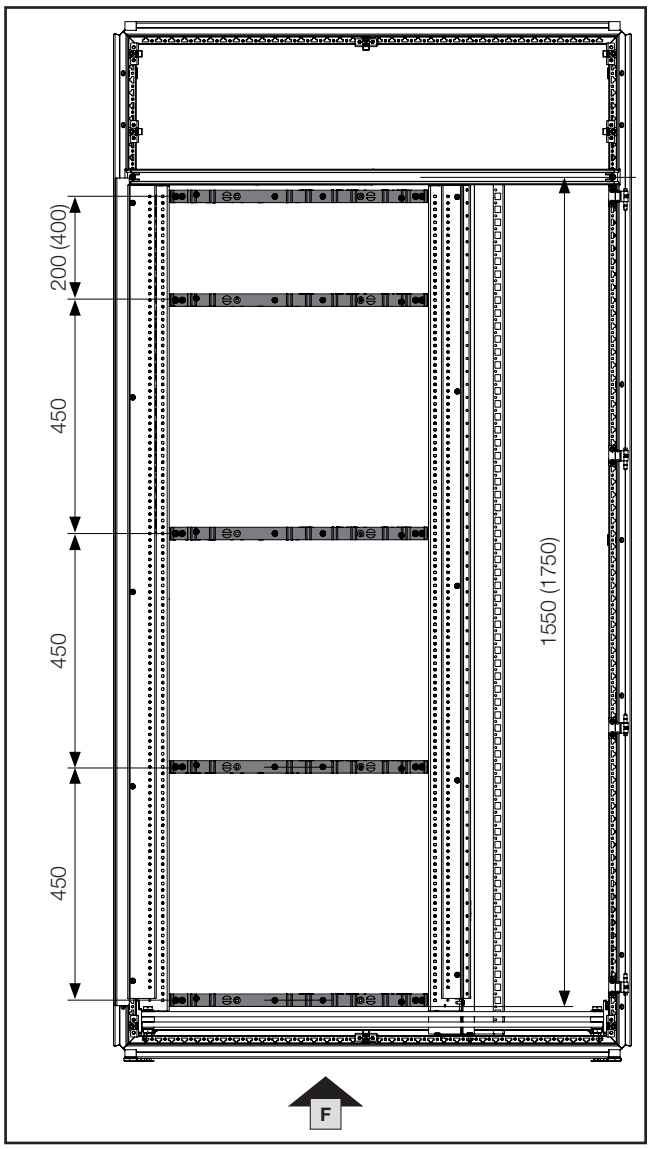


**Hinweis / Note / Remarque**

**Die maximale Aufnahmehöhe für NH-Sicherungsleisten beträgt 1550 mm (1750 mm).**
**The maximum installation height for NH fuse strips is 1550 mm (1750 mm).**
**La hauteur de montage maximale pour les coupe-circuits à fusibles HPC est de 1550 mm (1750 mm).**

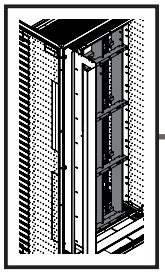

TX30

PH2

DE EN FR

# 1. Montage Lastschaltleistenfeld Rückbereich
# 1. Mounting the fuse-switch disconnector section, rear
# 1. Montage de la zone de coupe-circuits en partie arrière

**1.11 Montage vertikales Verteil-Sammelschienensystem**
**1.11 Fitting the vertical distribution busbar system**
**1.11 Montage du jeu de barres de distribution vertical**

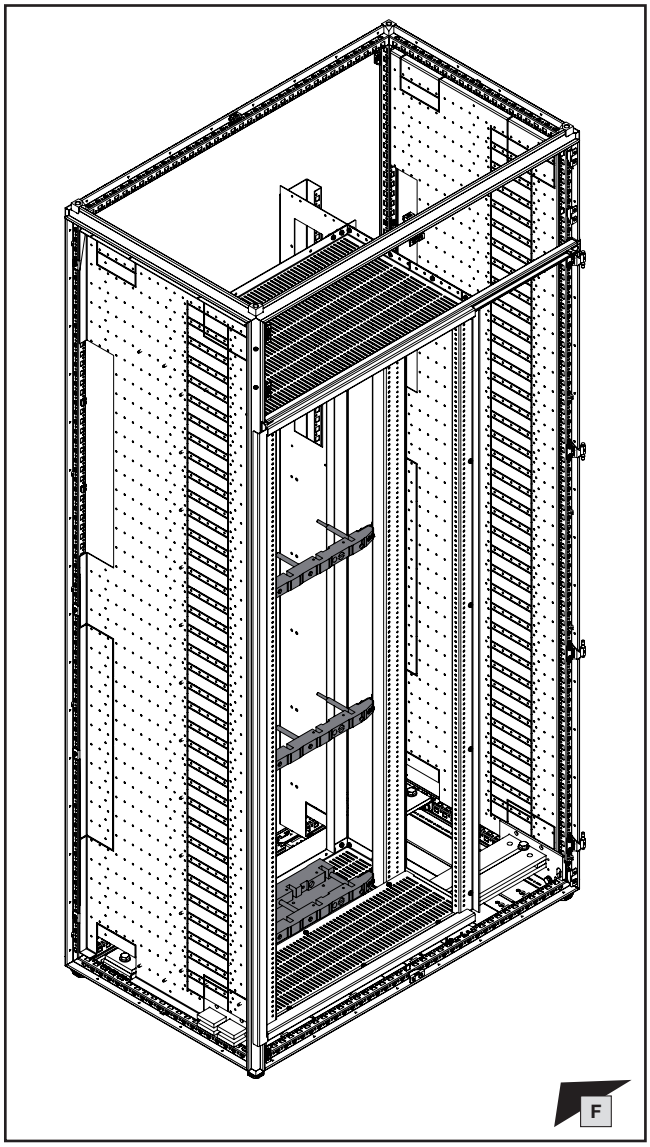


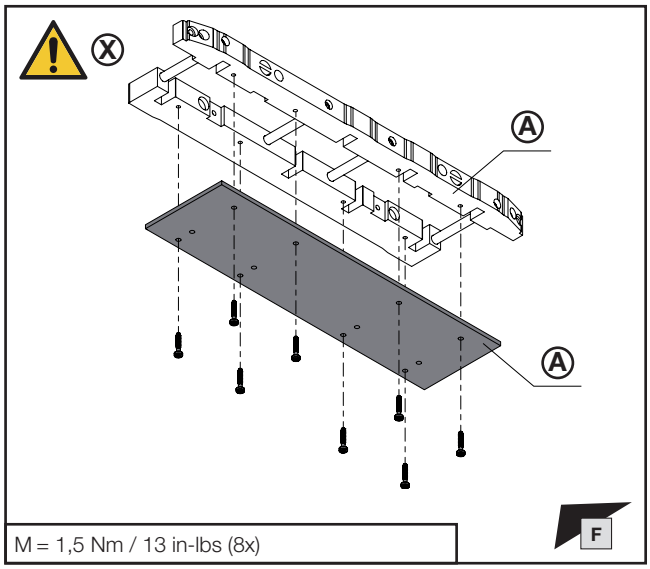


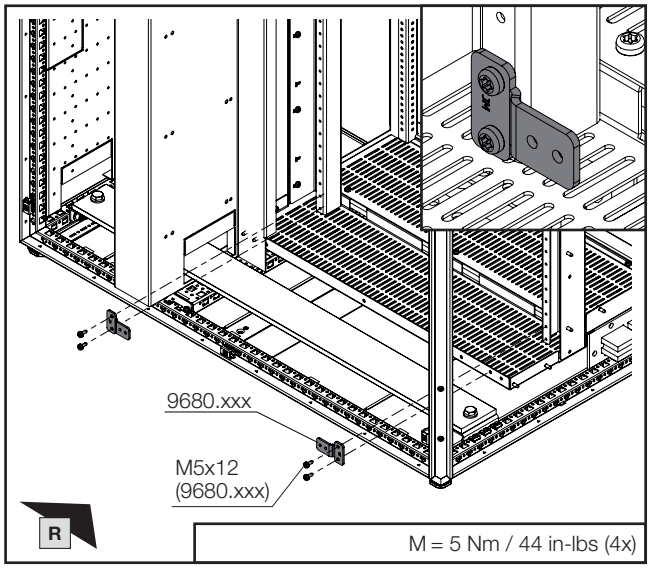


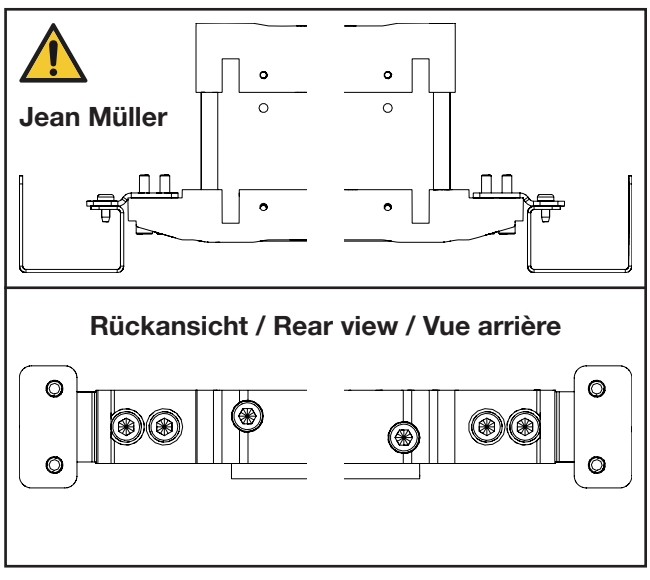


| **Sammelschiene Abmessung** mm<br>**Busbar dimensions** mm<br>**Dimensions de la barre** mm | **Polzahl**<br>**Number of poles**<br>**Nombre de pôles** | Ⓐ<br>**Best.-Nr.**<br>**Model No.**<br>**Référence** |
|---|---|---|
| 60x10 | 3-polig/4-polig<br>3-pole/4-pole<br>3 pôles/4 pôles | **9674.436** |
| 80x10 | | **9674.438** |
| 100x10 | | **9674.430** |

**Hinweis / Note / Remarque Ⓧ**
**Abweichungen und Besonderheiten siehe Kapitel 3.**
**Deviations and special features, see chapter 3.**
**Différences et particularités, voir chapitre 3.**

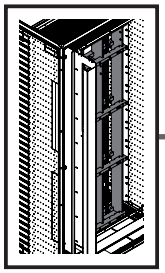

TX30

IS5

DE EN FR

# 1. Montage Lastschaltleistenfeld Rückbereich
# 1. Mounting the fuse-switch disconnector section, rear
# 1. Montage de la zone de coupe-circuits en partie arrière

**1.11 Montage vertikales Verteil-Sammelschienensystem**
**1.11 Fitting the vertical distribution busbar system**
**1.11 Montage du jeu de barres de distribution vertical**

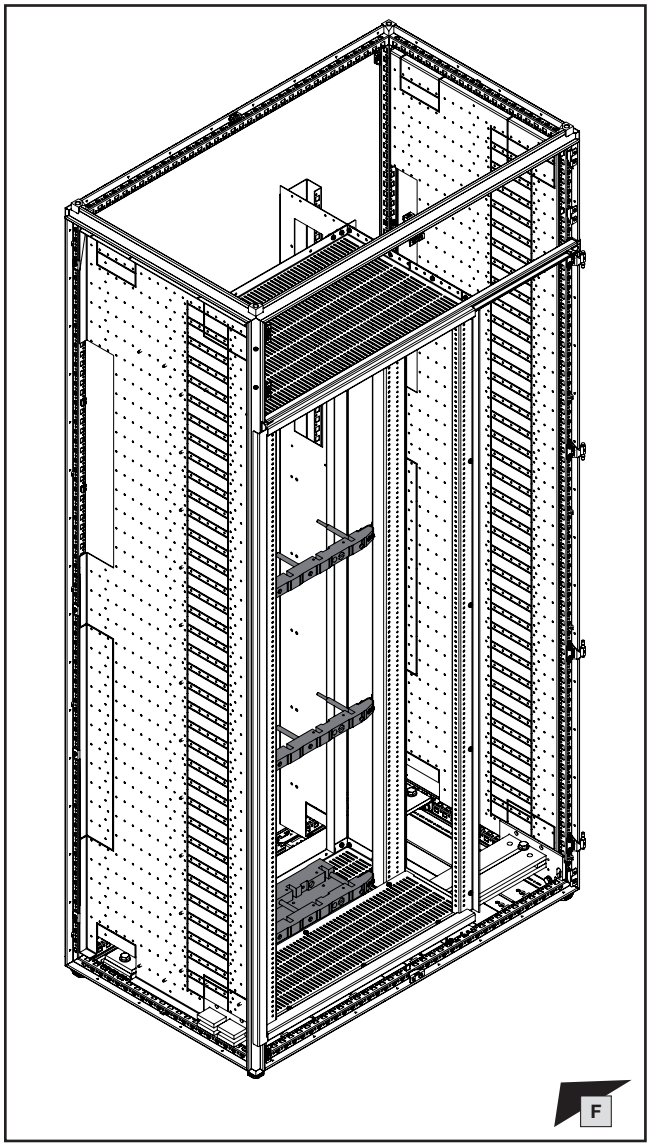


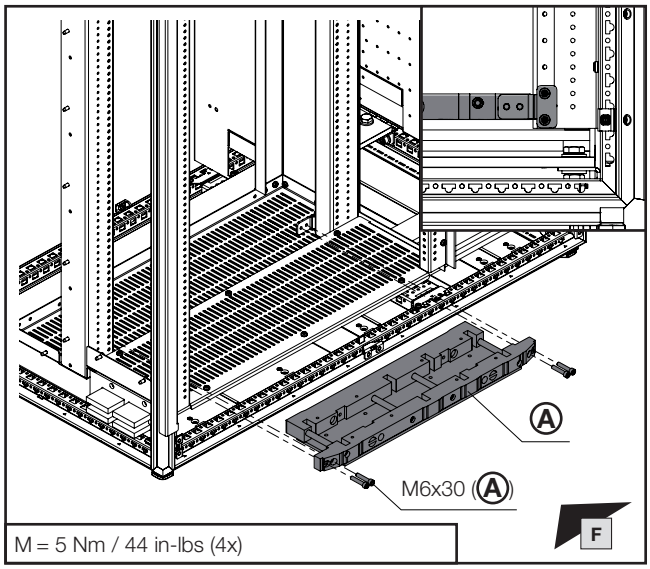


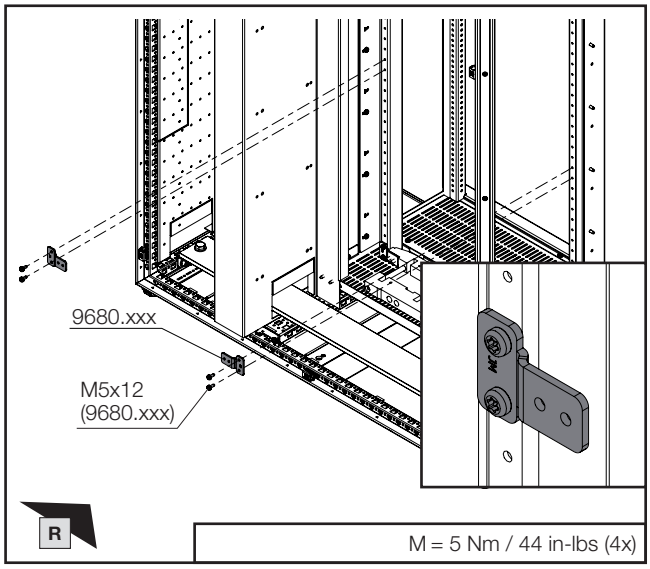


| **Sammelschiene Abmessung** mm<br>**Busbar dimensions** mm<br>**Dimensions de la barre** mm | **Polzahl**<br>**Number of poles**<br>**Nombre de pôles** | Ⓐ<br>**Best.-Nr.**<br>**Model No.**<br>**Référence** |
|---|---|---|
| 60x10 | 3-polig/4-polig<br>3-pole/4-pole<br>3 pôles/4 pôles | **9674.436** |
| 80x10 | | **9674.438** |
| 100x10 | | **9674.430** |

**Hinweis / Note / Remarque Ⓧ**
**Abweichungen und Besonderheiten siehe Kapitel 3.**
**Deviations and special features, see chapter 3.**
**Différences et particularités, voir chapitre 3.**

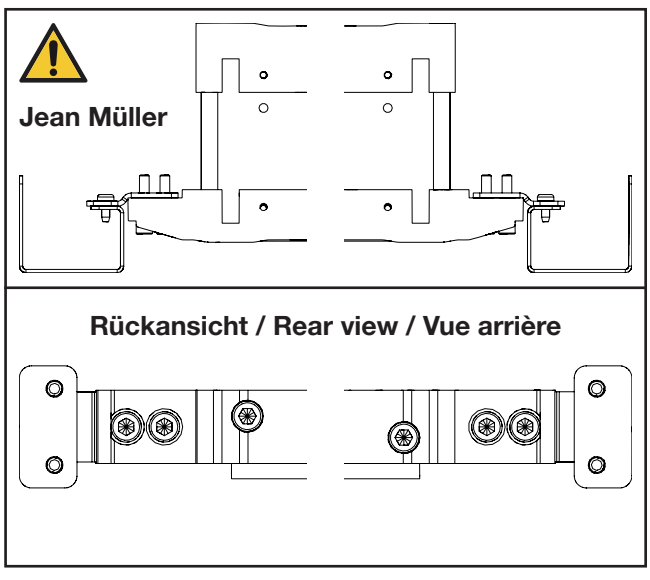

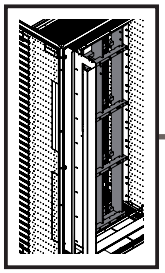

TX30 | IS5 | IS6

DE EN FR

# 1. Montage Lastschaltleistenfeld Rückbereich
# 1. Mounting the fuse-switch disconnector section, rear
# 1. Montage de la zone de coupe-circuits en partie arrière

**1.11 Montage vertikales Verteil-Sammelschienensystem**
**1.11 Fitting the vertical distribution busbar system**
**1.11 Montage du jeu de barres de distribution vertical**

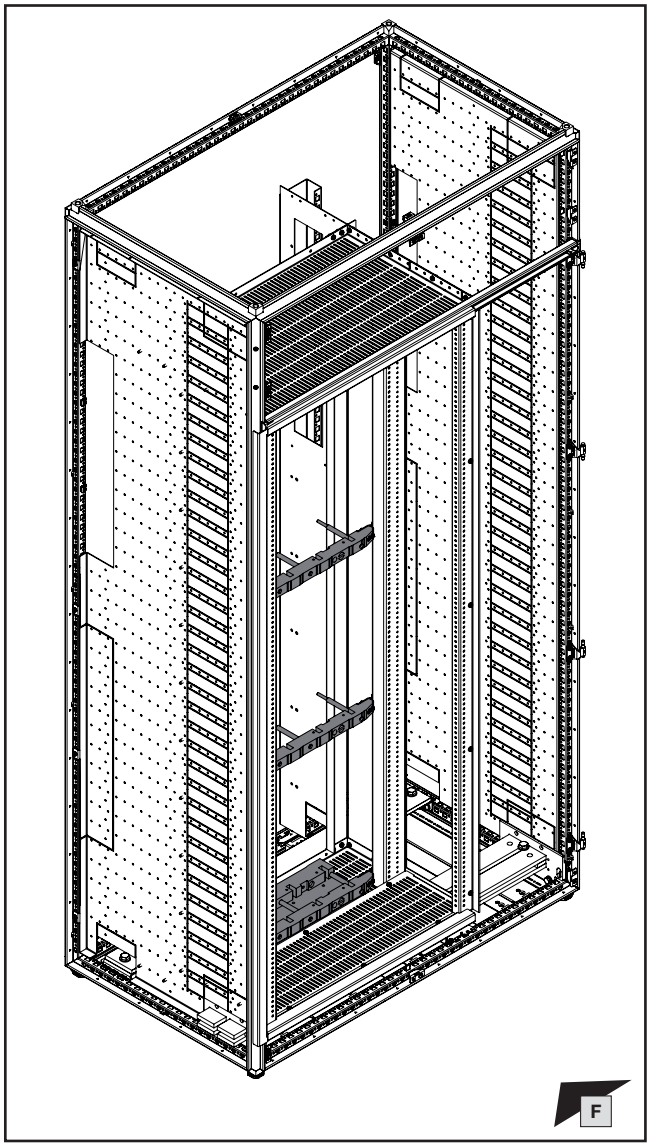


| **Sammelschiene Abmessung** mm<br>**Busbar dimensions** mm<br>**Dimensions de la barre** mm | **Polzahl**<br>**Number of poles**<br>**Nombre de pôles** | Ⓐ<br>**Best.-Nr.**<br>**Model No.**<br>**Référence** |
|---|---|---|
| 60x10 | 3-polig/4-polig<br>3-pole/4-pole<br>3 pôles/4 pôles | **9674.416** |
| 80x10 | | **9674.418** |
| 100x10 | | **9674.410** |

**Hinweis / Note / Remarque Ⓧ**
**Abweichungen und Besonderheiten siehe Kapitel 3.**
**Deviations and special features, see chapter 3.**
**Différences et particularités, voir chapitre 3.**

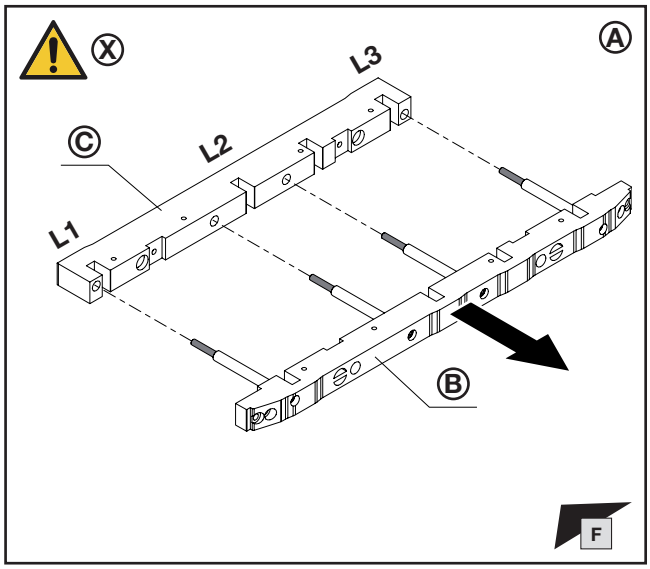


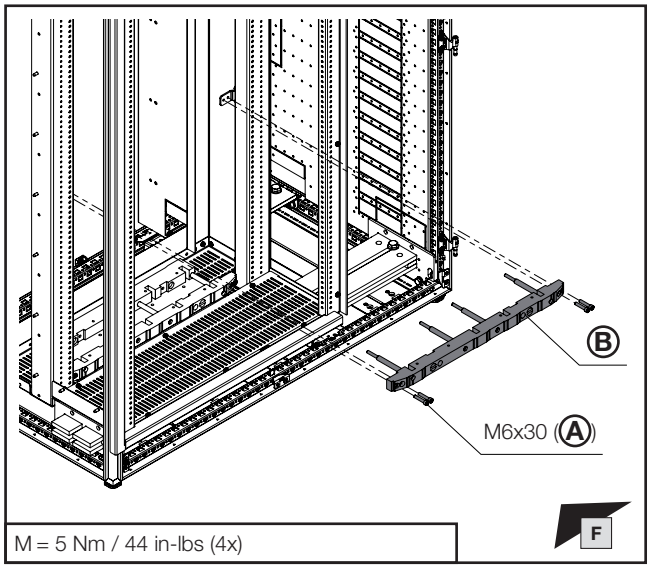


M = 5 Nm / 44 in-lbs (4x)

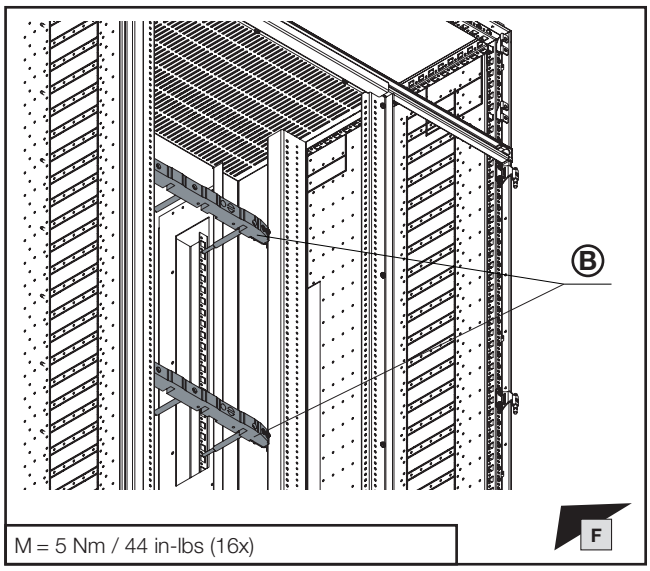


M = 5 Nm / 44 in-lbs (16x)

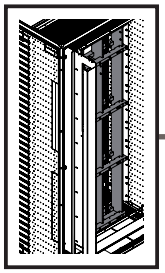

TX30 | IS5 | IS6

DE EN FR

# 1. Montage Lastschaltleistenfeld Rückbereich
# 1. Mounting the fuse-switch disconnector section, rear
# 1. Montage de la zone de coupe-circuits en partie arrière

**1.11 Montage vertikales Verteil-Sammelschienensystem**
**1.11 Fitting the vertical distribution busbar system**
**1.11 Montage du jeu de barres de distribution vertical**

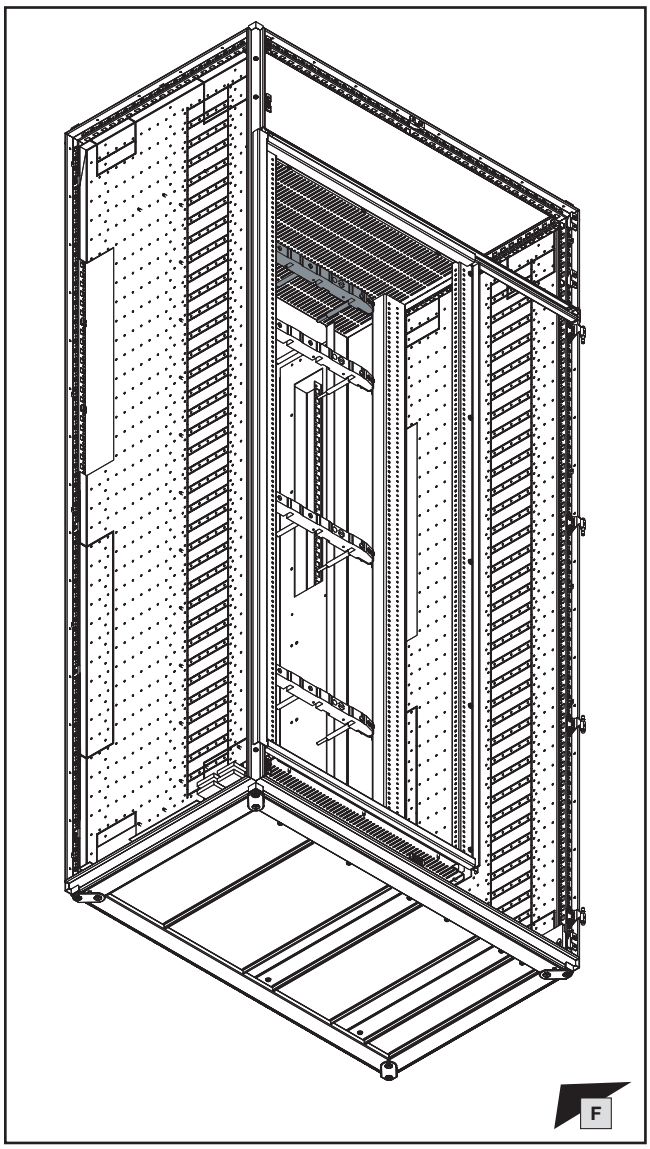


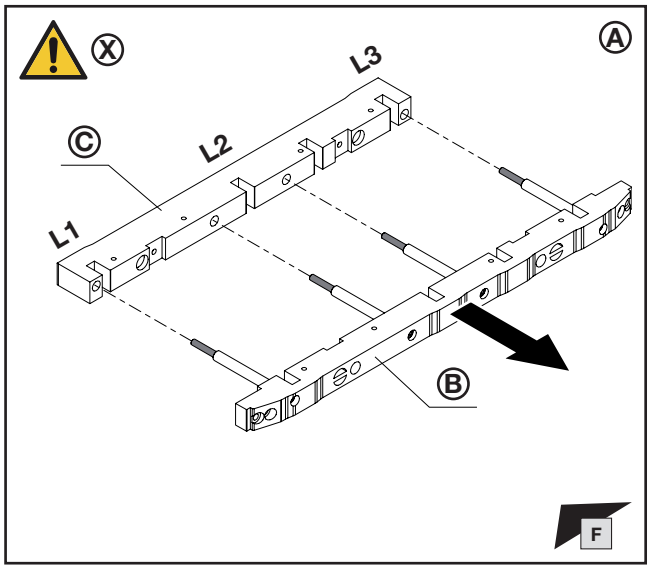


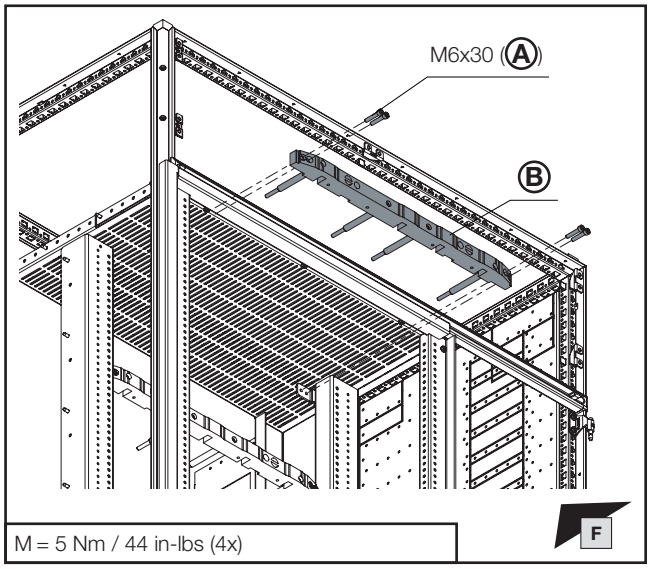


M = 5 Nm / 44 in-lbs (4x)

| **Sammelschiene Abmessung** mm<br>**Busbar dimensions** mm<br>**Dimensions de la barre** mm | **Polzahl**<br>**Number of poles**<br>**Nombre de pôles** | Ⓐ<br>**Best.-Nr.**<br>**Model No.**<br>**Référence** |
|---|---|---|
| 60x10 | 3-polig/4-polig<br>3-pole/4-pole<br>3 pôles/4 pôles | **9674.436** |
| 80x10 | | **9674.438** |
| 100x10 | | **9674.430** |

**Hinweis / Note / Remarque Ⓧ**
**Abweichungen und Besonderheiten siehe Kapitel 3.**
**Deviations and special features, see chapter 3.**
**Différences et particularités, voir chapitre 3.**

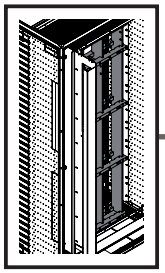

mm

TX25

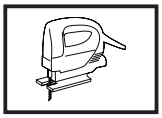

DE EN FR



# 1. Montage Lastschaltleistenfeld Rückbereich
# 1. Mounting the fuse-switch disconnector section, rear
# 1. Montage de la zone de coupe-circuits en partie arrière



**1.11 Montage vertikales Verteil-Sammelschienensystem**
**1.11 Fitting the vertical distribution busbar system**
**1.11 Montage du jeu de barres de distribution vertical**

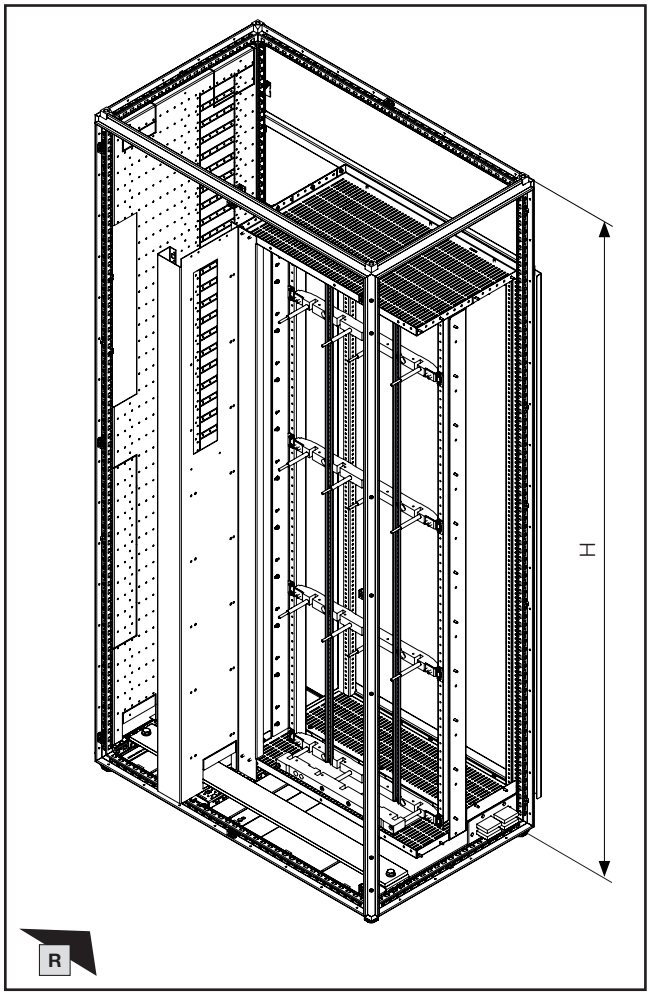


| H mm | Ⓐ L mm |
|---|---|
| 2000 | 1565 |
| 2200 | 1765 |

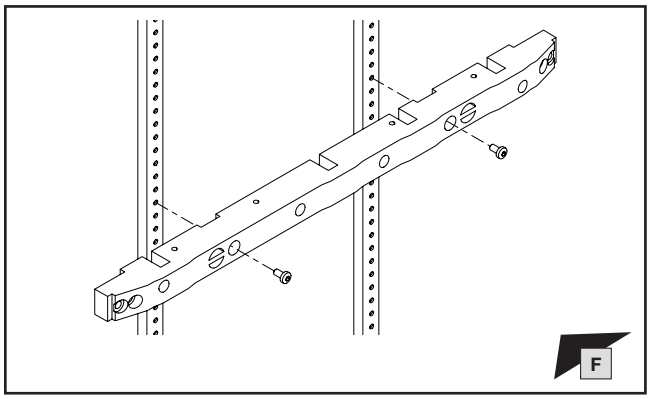


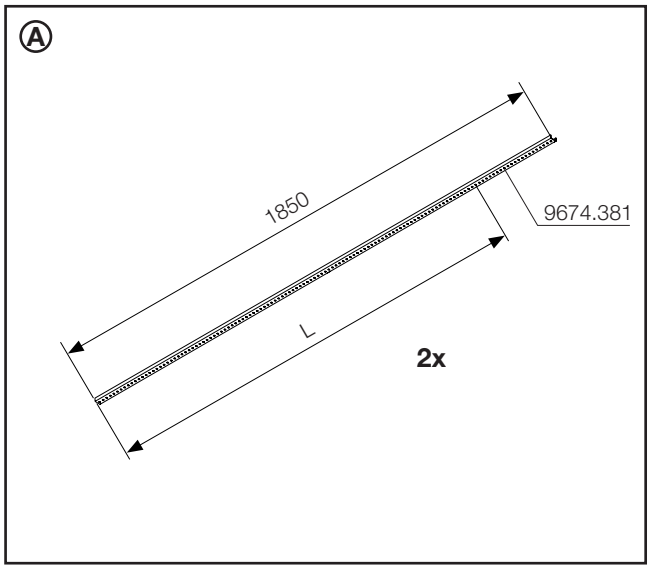


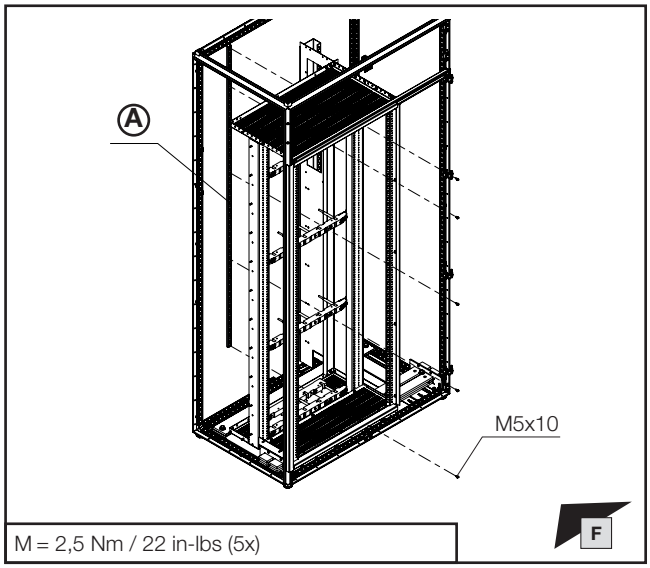


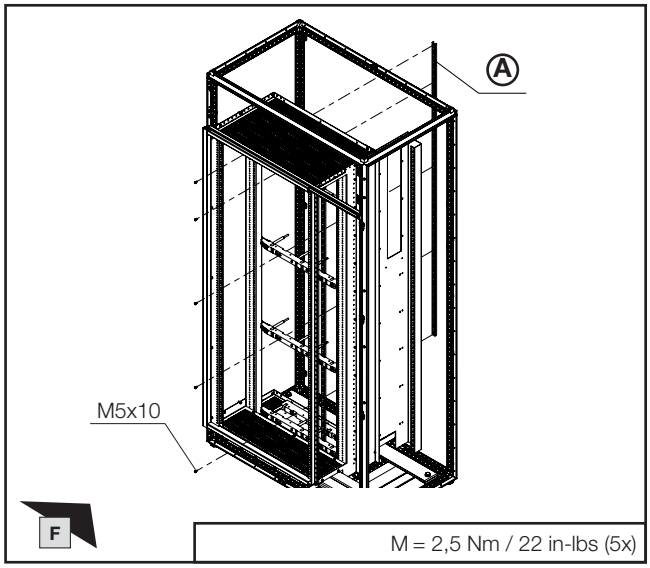

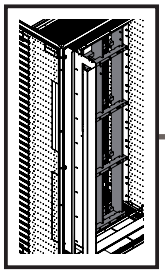

DE EN FR

# 1. Montage Lastschaltleistenfeld Rückbereich
# 1. Mounting the fuse-switch disconnector section, rear
# 1. Montage de la zone de coupe-circuits en partie arrière

**1.11 Montage vertikales Verteil-Sammelschienensystem**
**1.11 Fitting the vertical distribution busbar system**
**1.11 Montage du jeu de barres de distribution vertical**

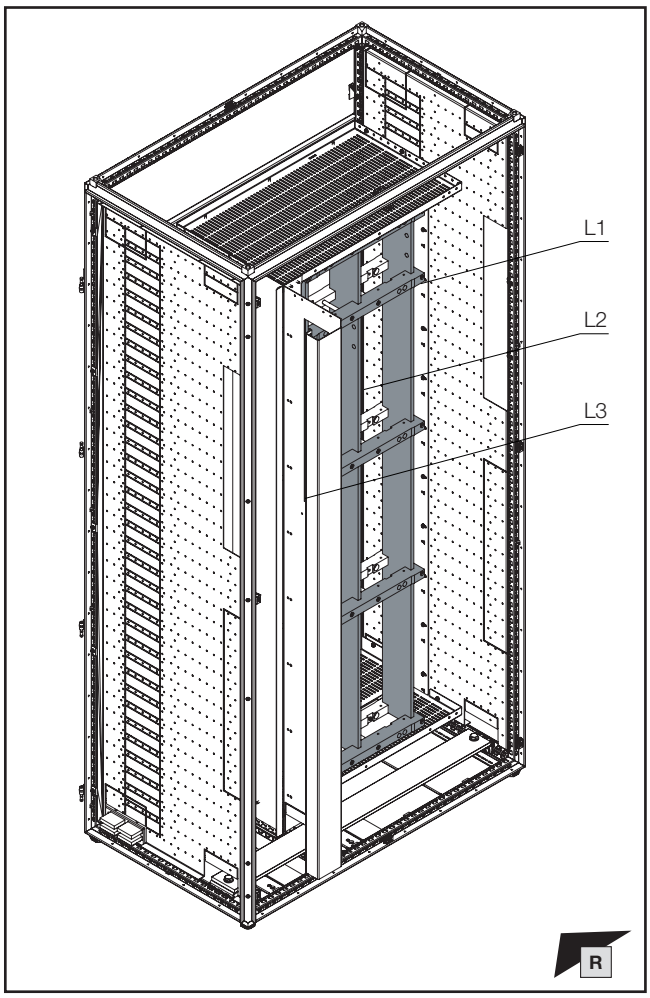


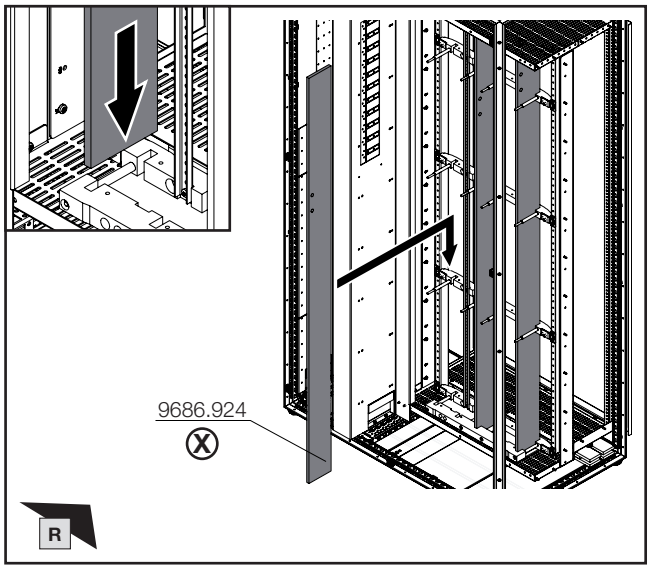


| **Sammelschiene Abmessung** mm<br>**Busbar dimensions** mm<br>**Dimensions de la barre** mm | $I_n$ |
|---|---|
| 60x10 | 1250 A |
| 80x10 | 1600 A |
| 100x10 | 2100 A |

**Hinweis / Note / Remarque (X)**

**Die Länge der Sammelschienen wird mit Hilfe der Online-Berechnungssoftware „VX25 Rittal Power Engineering“ im Ri4Power Niederspannungsschaltanlagen Konfigurator ermittelt.**

**The length of the busbars is determined using the online calculation software "VX25 Rittal Power Engineering" in the Ri4Power low-voltage switchgear configurator.**

**La longueur des jeux de barres est déterminée à l'aide du logiciel de calcul en ligne « VX25 Rittal Power Engineering » du configurateur de TGBT Ri4Power.**



**VX25 Rittal Power Engineering**

**DE/EN**

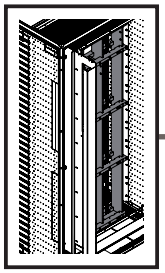

IS6

DE EN FR

# 1. Montage Lastschaltleistenfeld Rückbereich
# 1. Mounting the fuse-switch disconnector section, rear
# 1. Montage de la zone de coupe-circuits en partie arrière

**1.11 Montage vertikales Verteil-Sammelschienensystem**
**1.11 Fitting the vertical distribution busbar system**
**1.11 Montage du jeu de barres de distribution vertical**

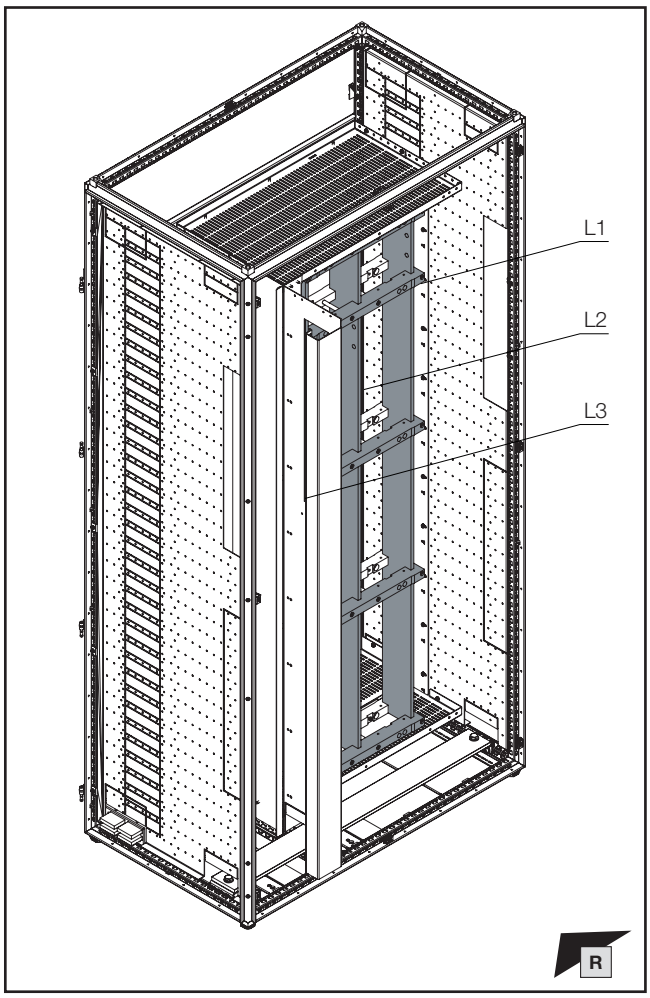


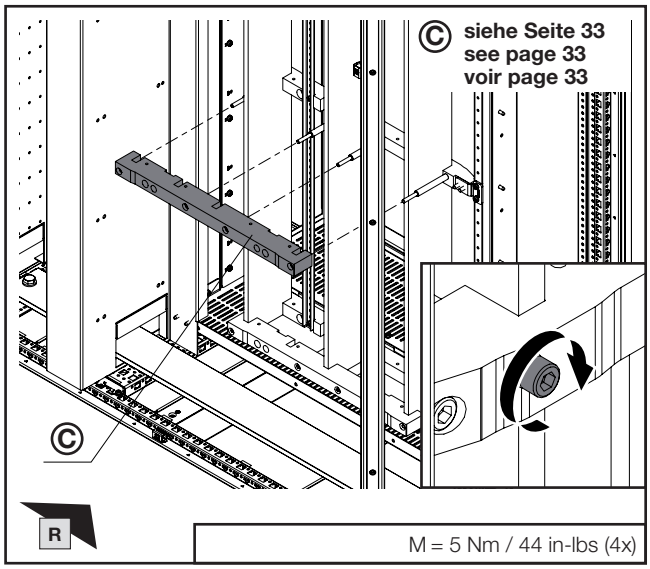


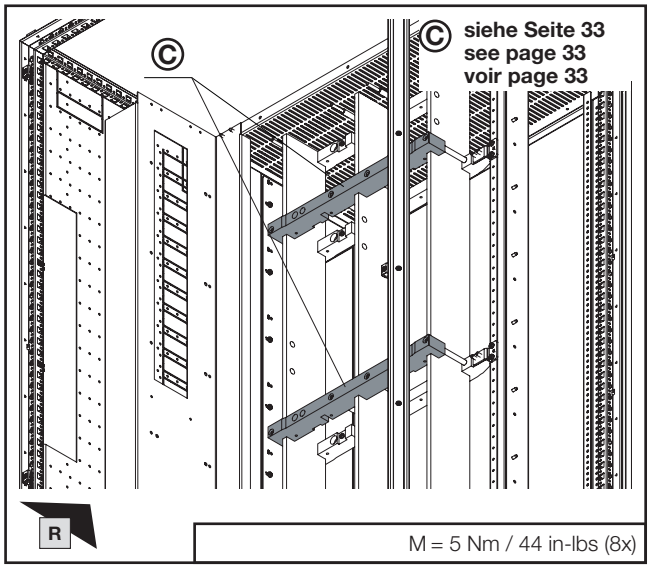

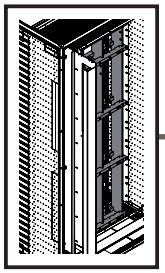

IS6

PH2

DE EN FR

# 1. Montage Lastschaltleistenfeld Rückbereich
# 1. Mounting the fuse-switch disconnector section, rear
# 1. Montage de la zone de coupe-circuits en partie arrière

**1.11 Montage vertikales Verteil-Sammelschienensystem**
**1.11 Fitting the vertical distribution busbar system**
**1.11 Montage du jeu de barres de distribution vertical**

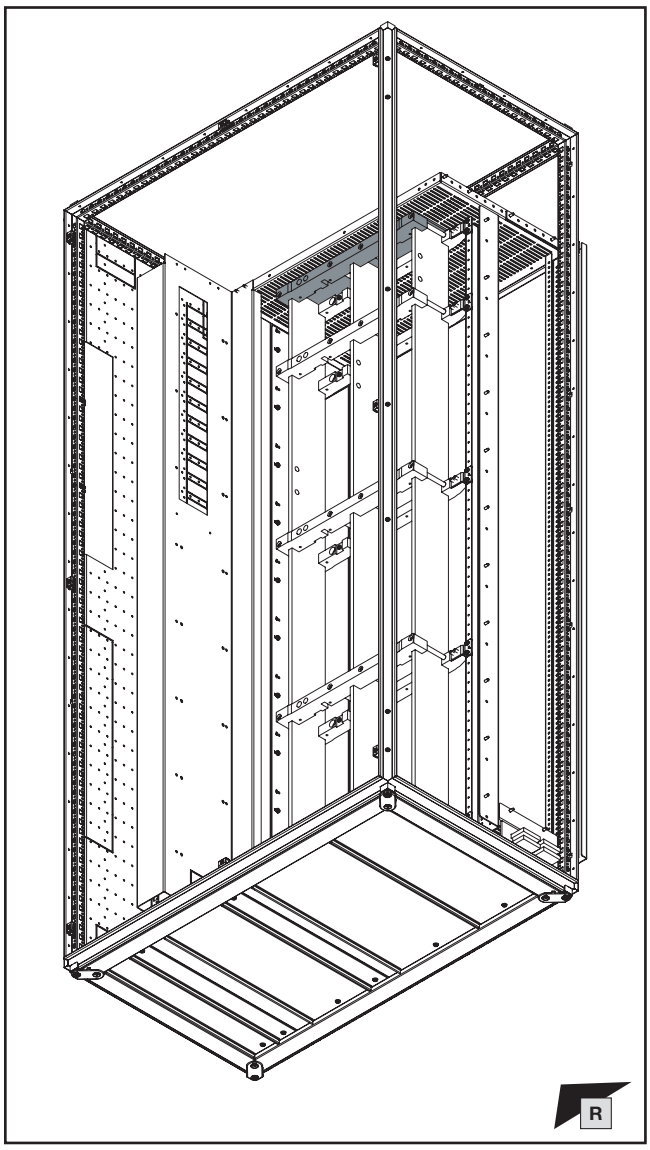


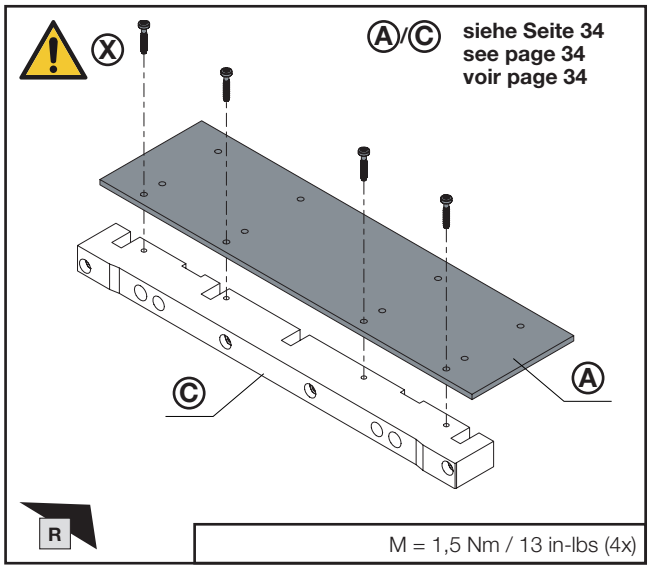


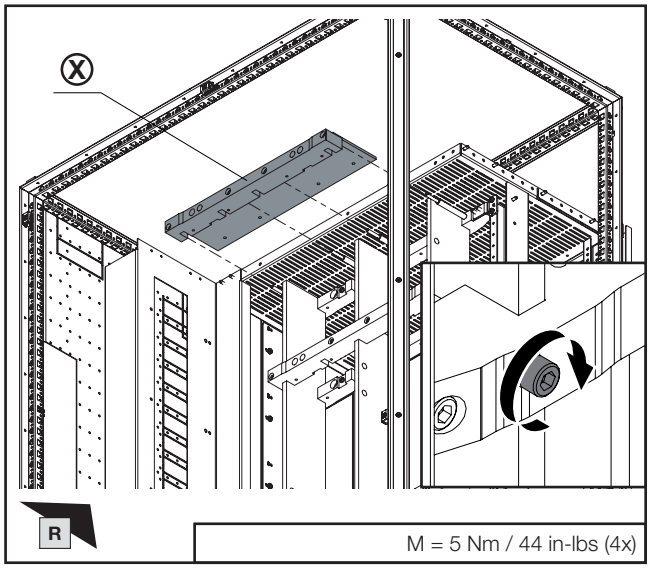


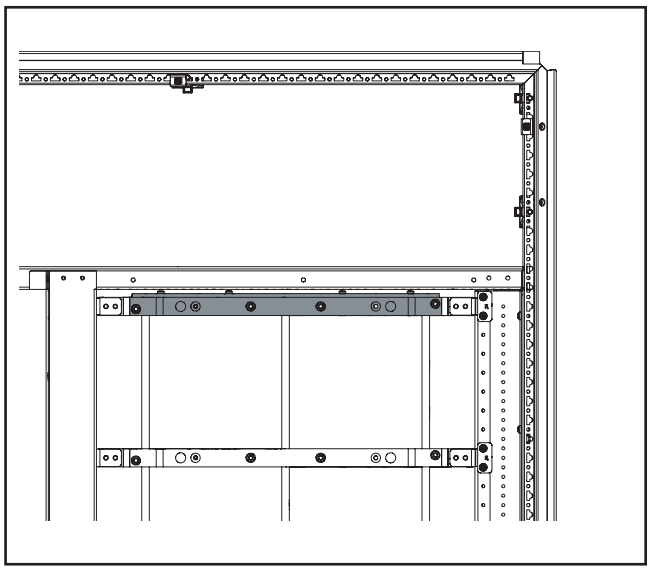

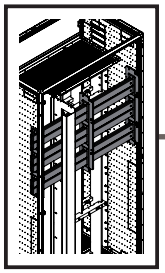

mm

DE EN FR

# 1. Montage Lastschaltleistenfeld Rückbereich
# 1. Mounting the fuse-switch disconnector section, rear
# 1. Montage de la zone de coupe-circuits en partie arrière

**1.12 Montage des rückwärtigen Hauptschienensystems**
**1.12 Mounting the rear main busbar system**
**1.12 Montage des jeux de barres principaux à l'arrière**

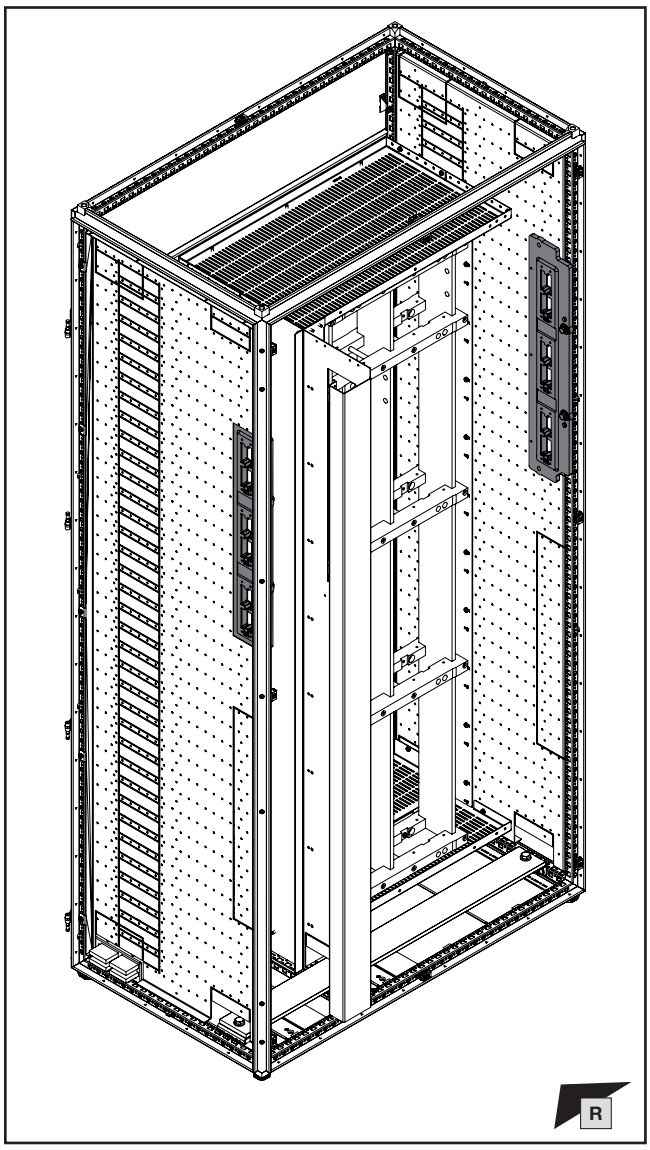


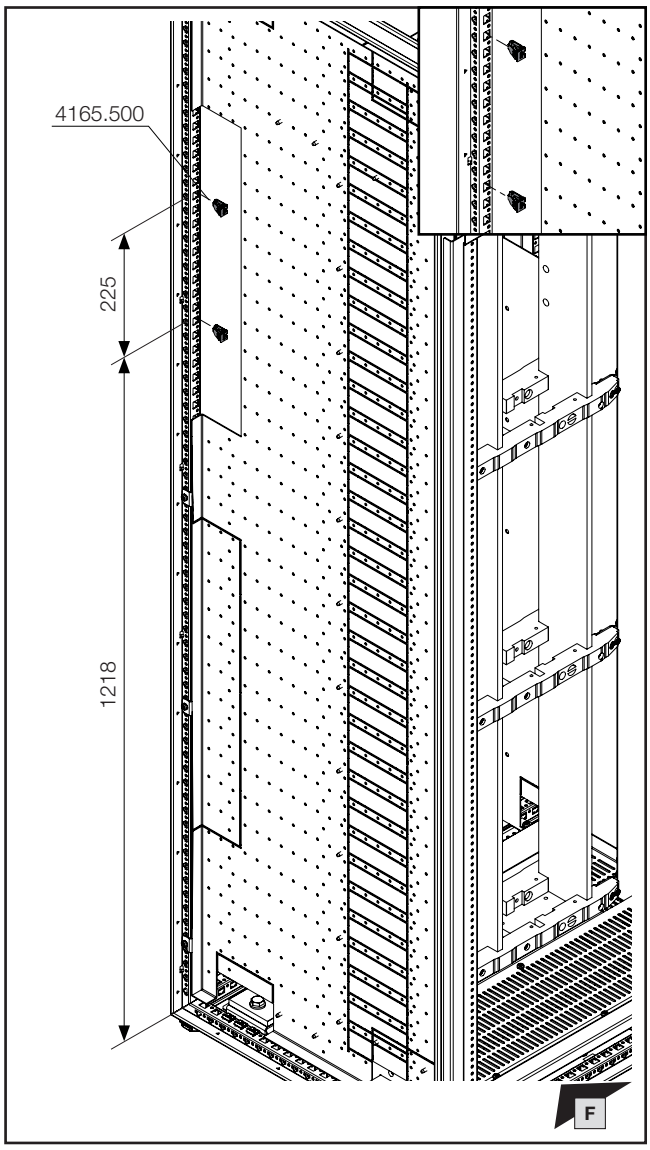

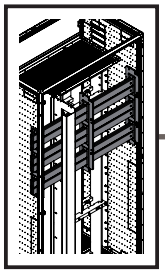

**SW13**

DE EN FR

# 1. Montage Lastschaltleistenfeld Rückbereich
# 1. Mounting the fuse-switch disconnector section, rear
# 1. Montage de la zone de coupe-circuits en partie arrière

**1.12 Montage des rückwärtigen Hauptschienensystems**
**1.12 Mounting the rear main busbar system**
**1.12 Montage des jeux de barres principaux à l'arrière**

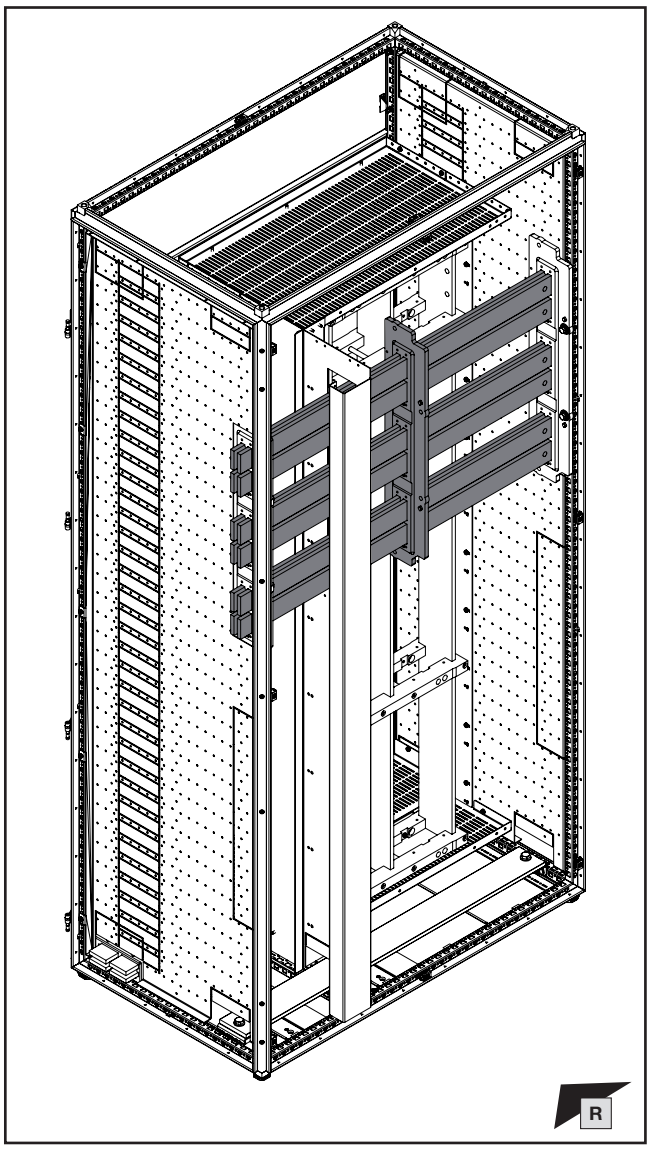


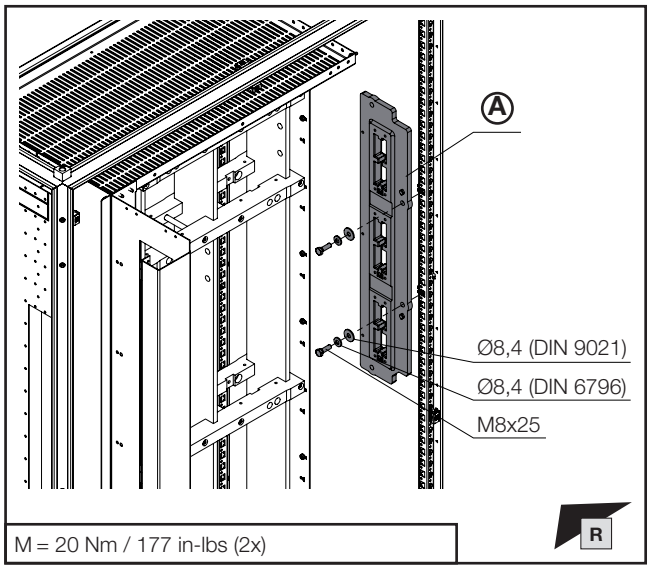


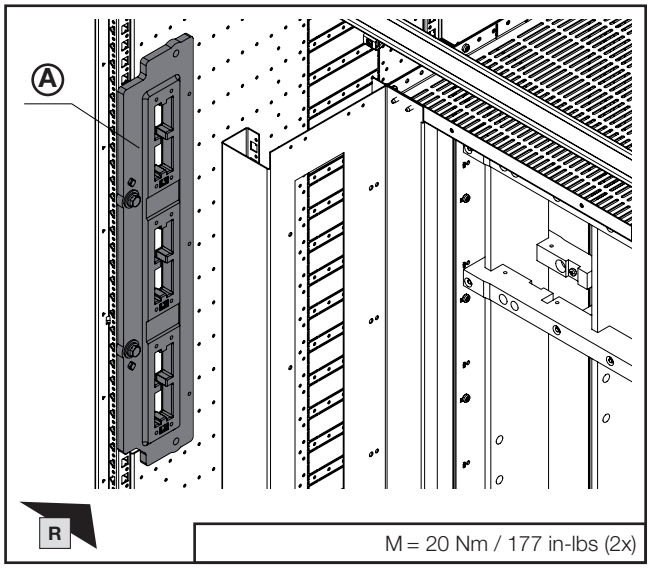


| Sammelschiene Abmessung mm<br>Busbar dimensions mm<br>Dimensions de la barre mm | Anreihung<br>Baying<br>Juxtaposition | Ⓐ<br>Best.-Nr.<br>Model No.<br>Référence |
|---|---|---|
| 50x10 | ✓ | **9686.060** |
| 50x10 | × | **9686.070** |

**VX25 Ri4Power Montageanleitung**
**VX25 Ri4Power assembly instructions**
**Notice de montage VX25 Ri4Power**

**DE/EN/FR**

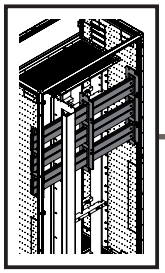

DE EN FR

# 1. Montage Lastschaltleistenfeld Rückbereich
# 1. Mounting the fuse-switch disconnector section, rear
# 1. Montage de la zone de coupe-circuits en partie arrière

**1.12 Montage des rückwärtigen Hauptschienensystems**
**1.12 Mounting the rear main busbar system**
**1.12 Montage des jeux de barres principaux à l'arrière**

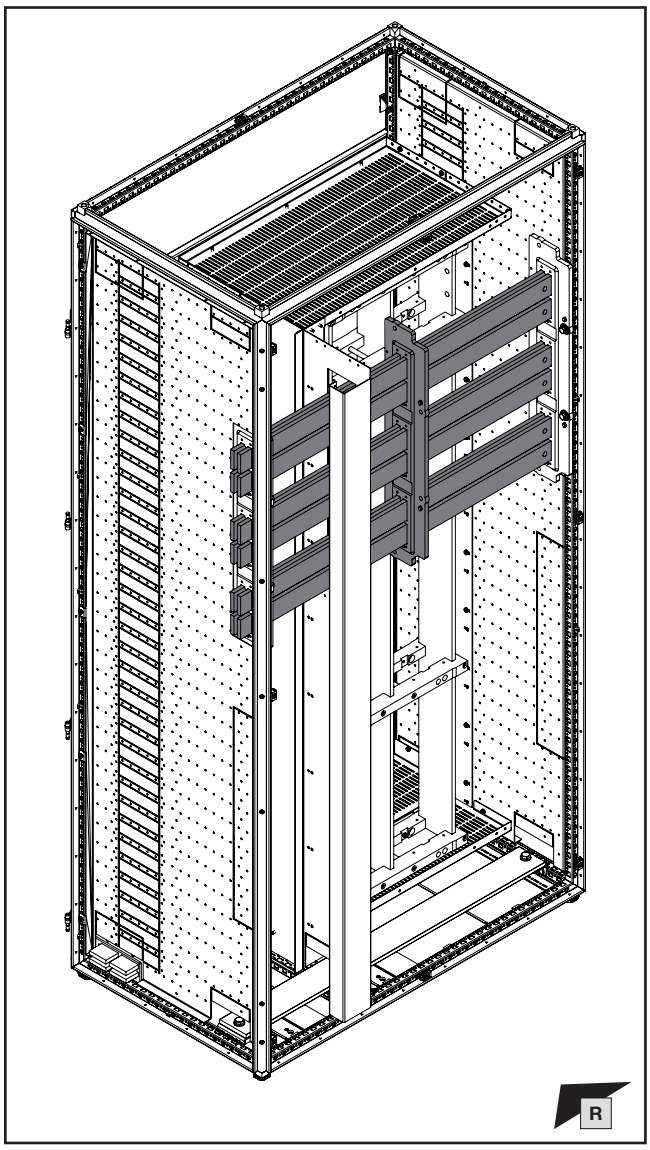


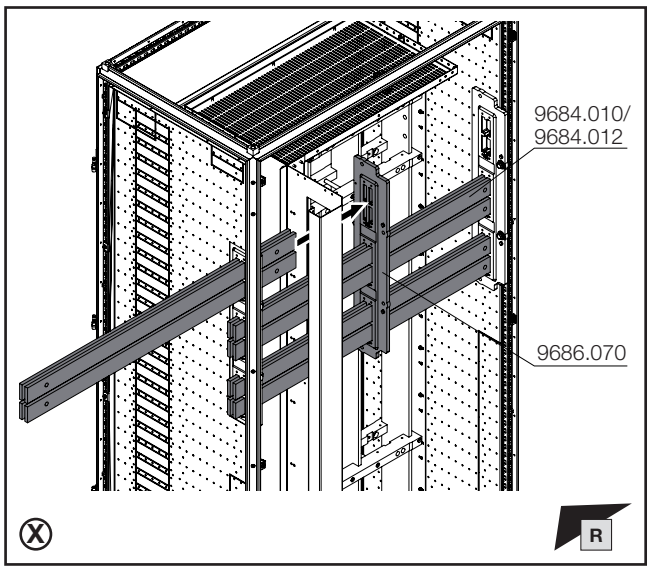


**Hinweis / Note / Remarque Ⓧ**

**Der „schwimmende“ Sammelschienenhalter 9686.070 wird abhängig von der Stromkurzschlussfestigkeit benötigt. Die Berechnung findet in der Online-Berechnungssoftware „VX25 Rittal Power Engineering“ statt.**

**The "floating" busbar support 9686.070 may be required depending on the short-circuit resistance, which is calculated by the online calculation software "VX25 Rittal Power Engineering".**

**Le support de jeux de barres « flottant » 9686.070 est requis en fonction de la résistance aux courants de courts-circuits. Le calcul est réalisé via le logiciel de calcul en ligne « VX25 Rittal Power Engineering ».**

**VX25 Ri4Power Montageanleitung**
**VX25 Ri4Power assembly instructions**
**Notice de montage VX25 Ri4Power**

**DE/EN/FR**

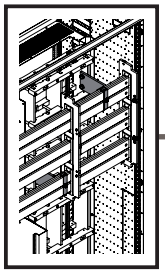

SW16/
SW17

DE EN FR

# 1. Montage Lastschaltleistenfeld Rückbereich
# 1. Mounting the fuse-switch disconnector section, rear
# 1. Montage de la zone de coupe-circuits en partie arrière

**1.13 Anbindung vertikales Verteil-Sammelschienensystem**
**1.13 Connecting the vertical distribution busbar system**
**1.13 Connexion aux jeux de barres de distribution verticaux**

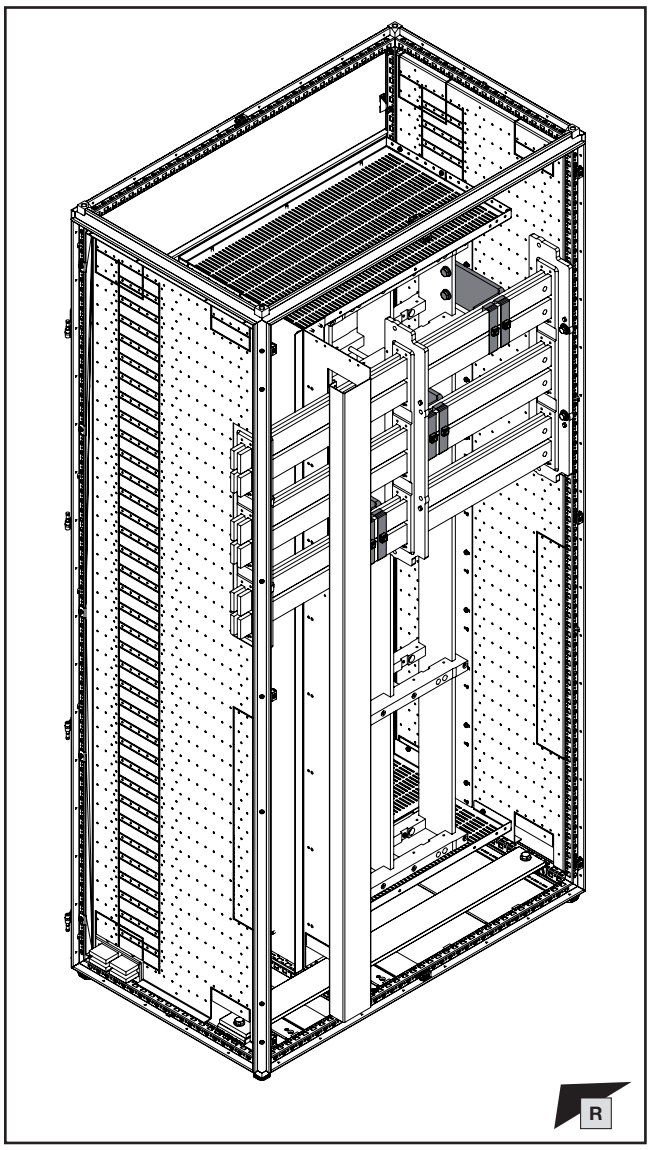


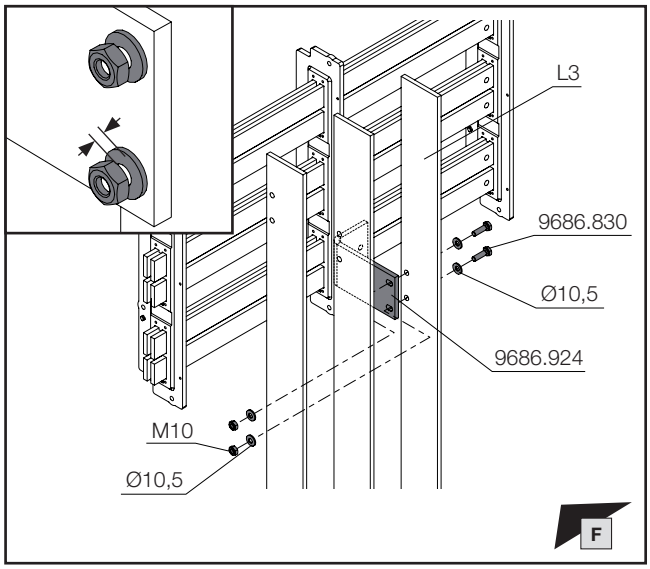


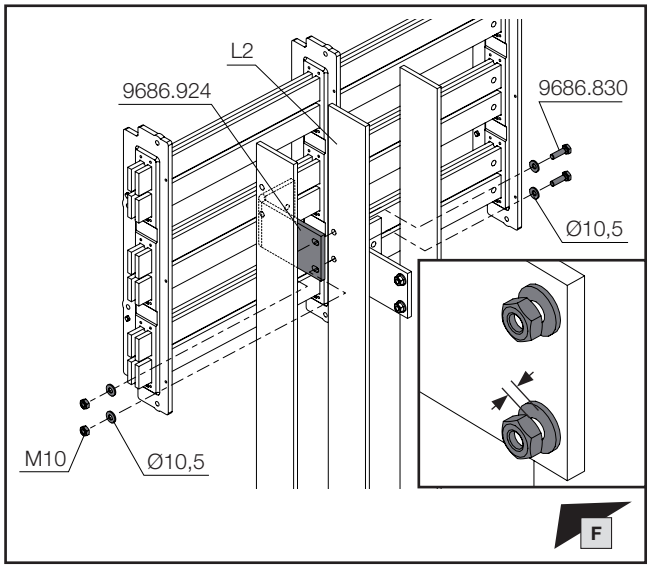


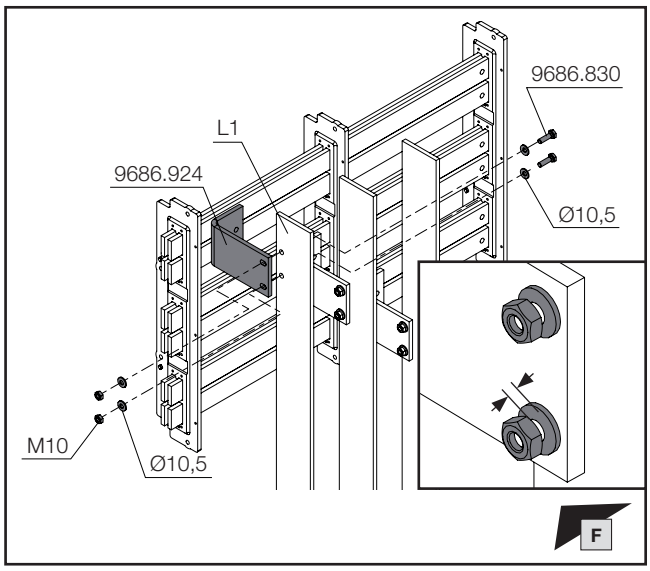

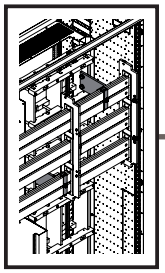

mm

SW16/
SW17

DE EN FR

# 1. Montage Lastschaltleistenfeld Rückbereich
# 1. Mounting the fuse-switch disconnector section, rear
# 1. Montage de la zone de coupe-circuits en partie arrière

**1.13 Anbindung vertikales Verteil-Sammelschienensystem**
**1.13 Connecting the vertical distribution busbar system**
**1.13 Connexion aux jeux de barres de distribution verticaux**

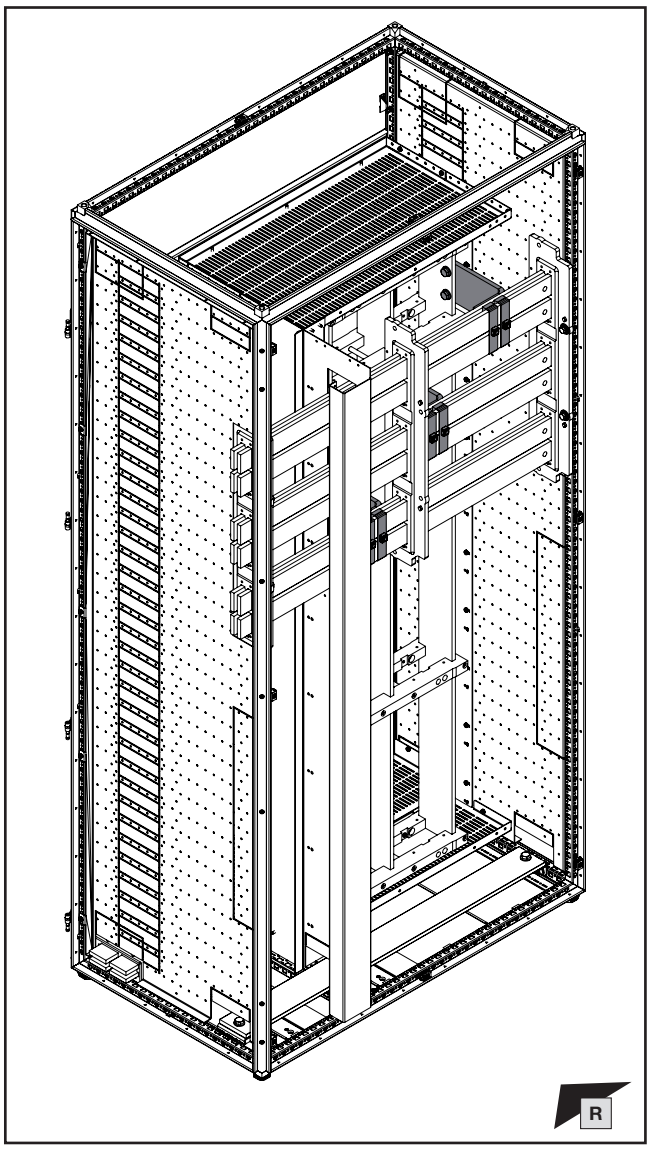


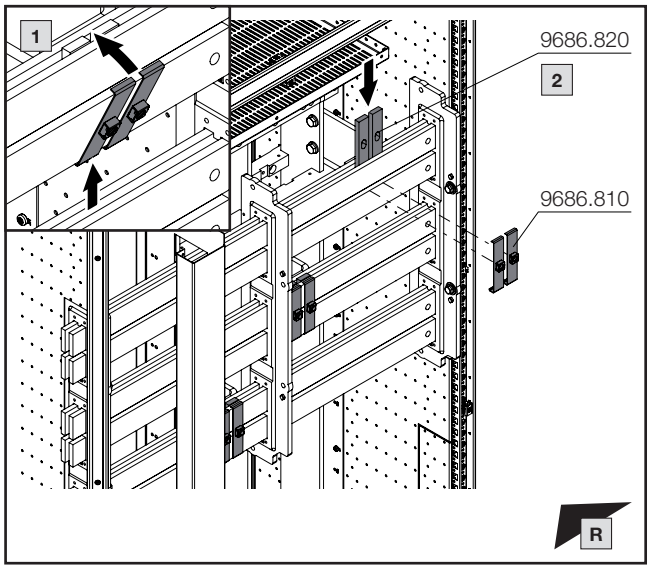


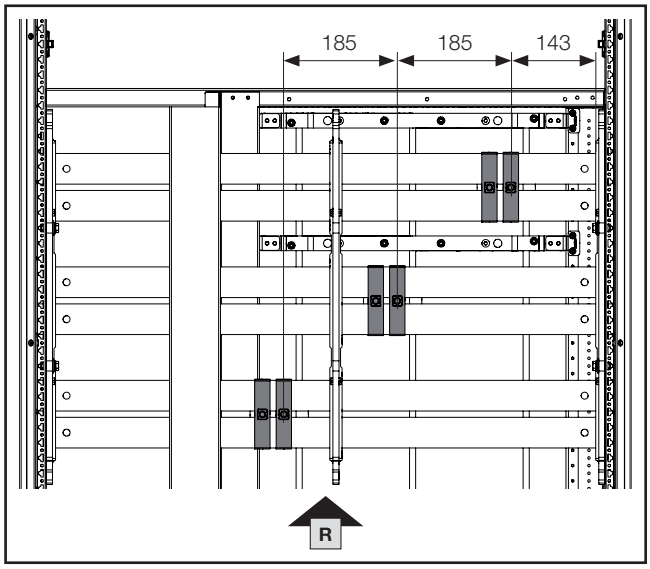


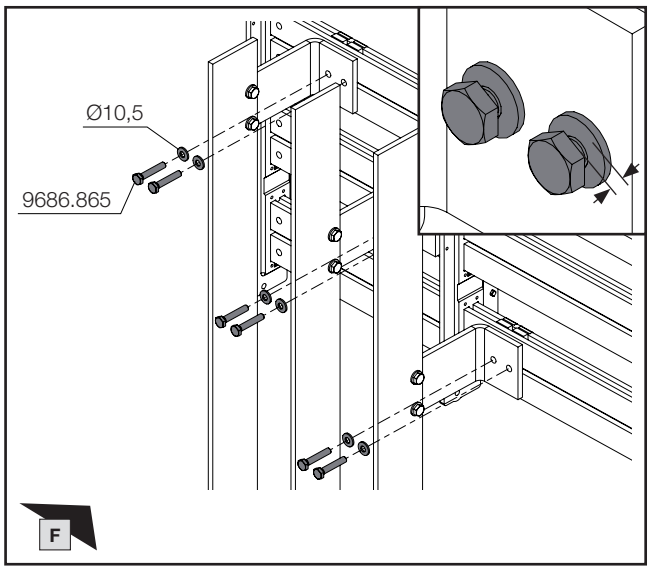

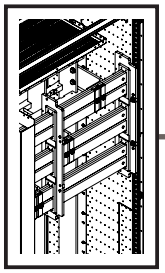

SW16/
SW17

DE EN FR

# 1. Montage Lastschaltleistenfeld Rückbereich
# 1. Mounting the fuse-switch disconnector section, rear
# 1. Montage de la zone de coupe-circuits en partie arrière

**1.14 Anziehen der Schrauben**
**1.14 Tightening the screws**
**1.14 Serrage des vis**

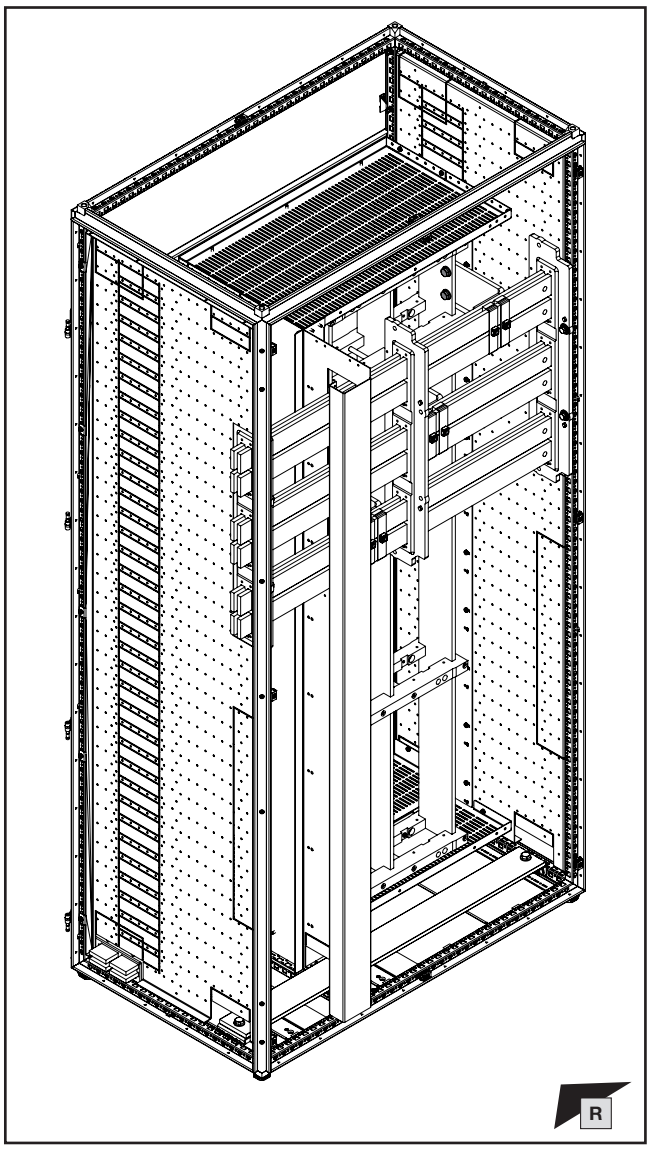


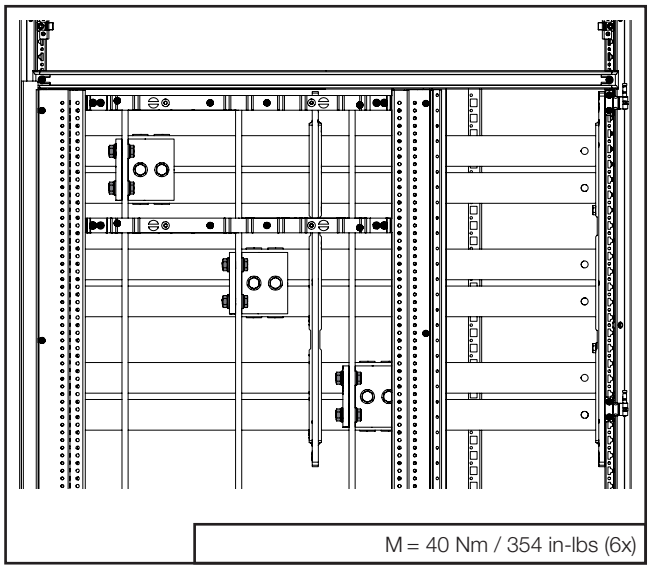


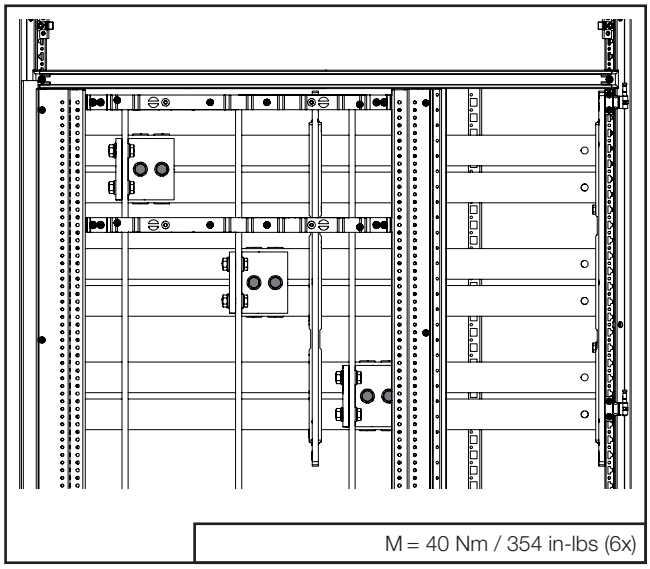

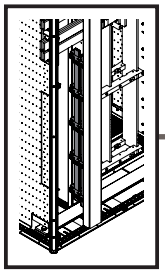

TX25

DE EN FR

# 1. Montage Lastschaltleistenfeld Rückbereich
# 1. Mounting the fuse-switch disconnector section, rear
# 1. Montage de la zone de coupe-circuits en partie arrière

**1.15 Montage der vertikalen PE/PEN + N Sammelschienen**
**1.15 Fitting the vertical PE/PEN + N busbars**
**1.15 Montage vertical des barres Terre / Terre-Neutre + Neutre**

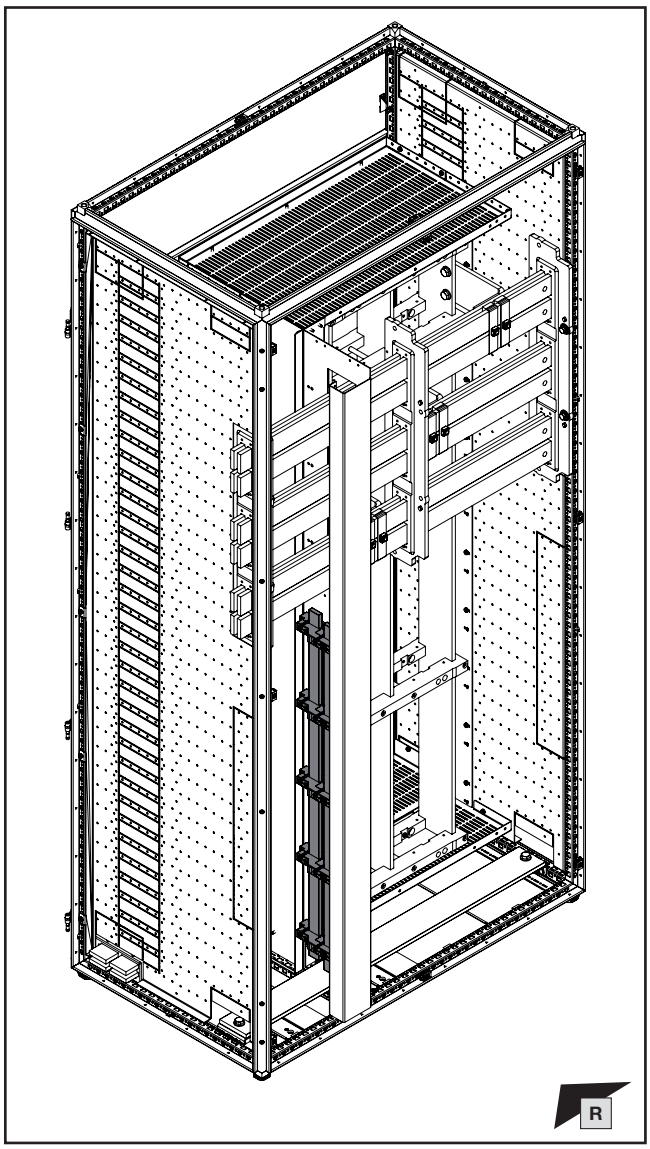


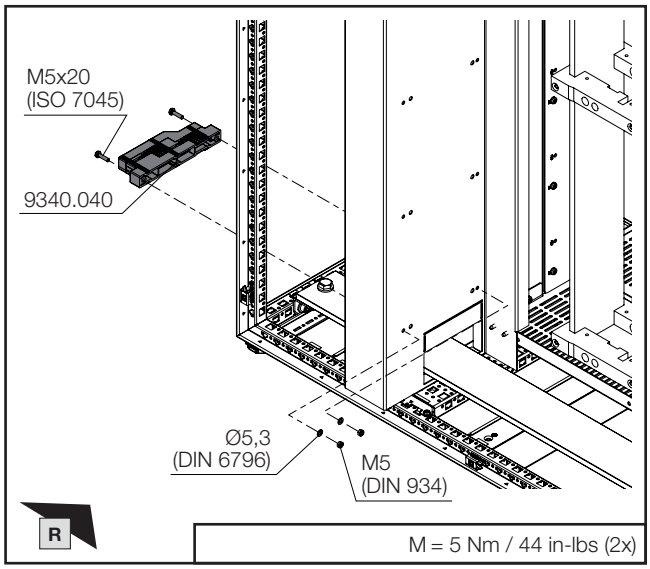


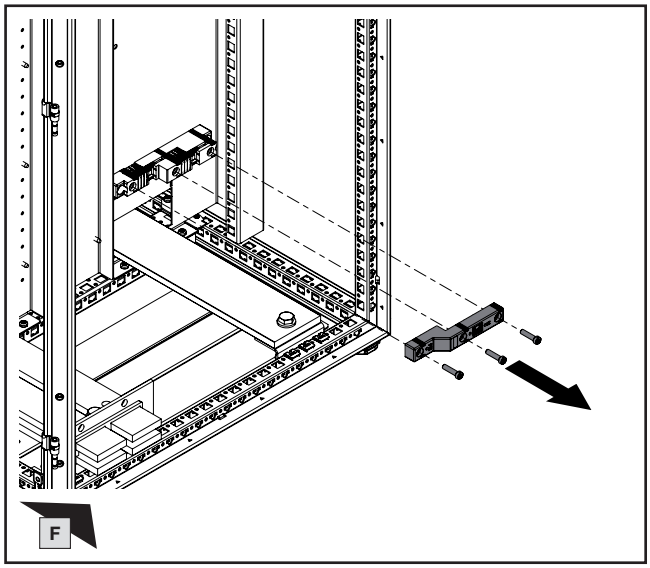


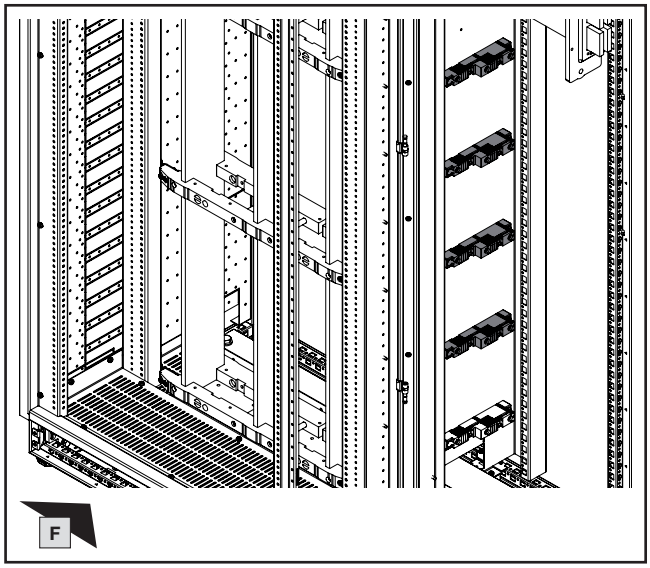


**Montageanleitung Sammelschienenhalter 2-polig**
**Assembly instructions for busbar support, 2-pole**
**Notice de montage du support de jeux de barres bipolaire**

**DE/EN**

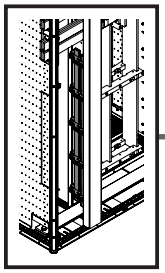

mm

DE EN FR

# 1. Montage Lastschaltleistenfeld Rückbereich
# 1. Mounting the fuse-switch disconnector section, rear
# 1. Montage de la zone de coupe-circuits en partie arrière

**1.15 Montage der vertikalen PE/PEN + N Sammelschienen**
**1.15 Fitting the vertical PE/PEN + N busbars**
**1.15 Montage vertical des barres Terre / Terre-Neutre + Neutre**

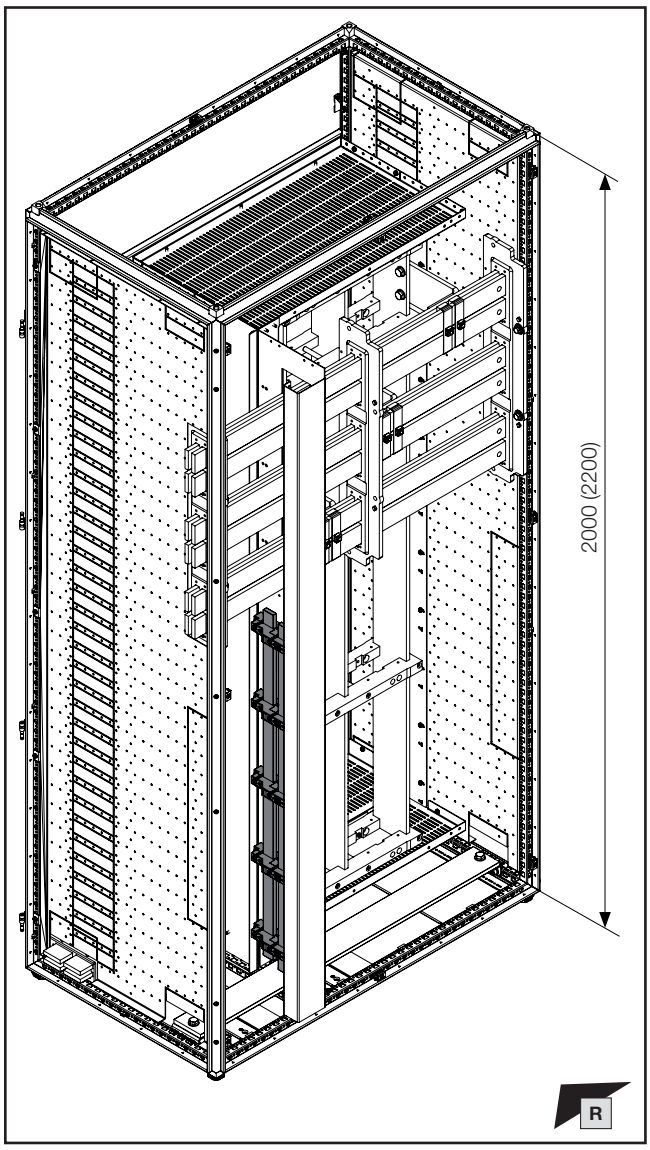


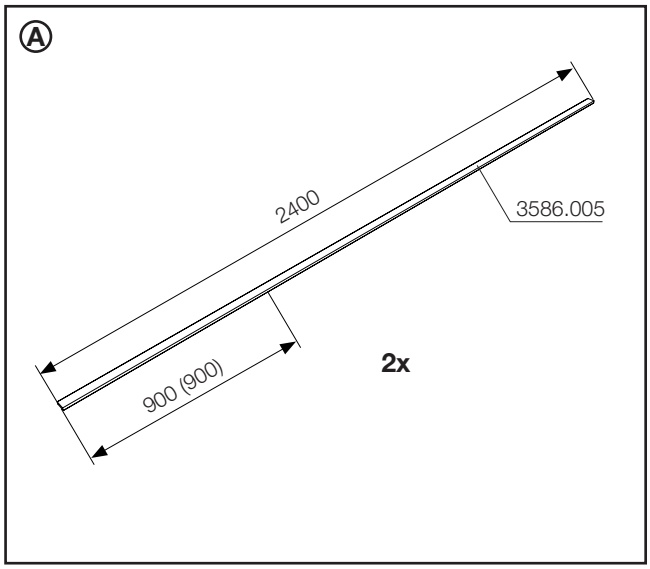


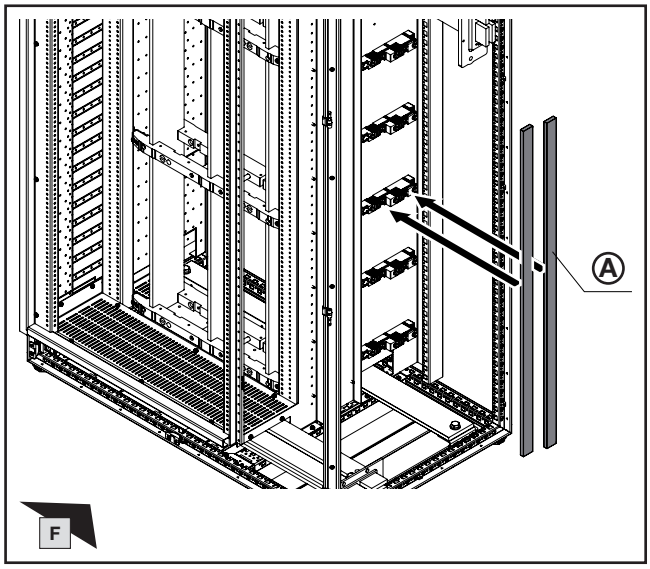

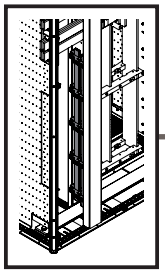

DE EN FR

# 1. Montage Lastschaltleistenfeld Rückbereich
# 1. Mounting the fuse-switch disconnector section, rear
# 1. Montage de la zone de coupe-circuits en partie arrière

**1.15 Montage der vertikalen PE/PEN + N Sammelschienen**
**1.15 Fitting the vertical PE/PEN + N busbars**
**1.15 Montage vertical des barres Terre / Terre-Neutre + Neutre**

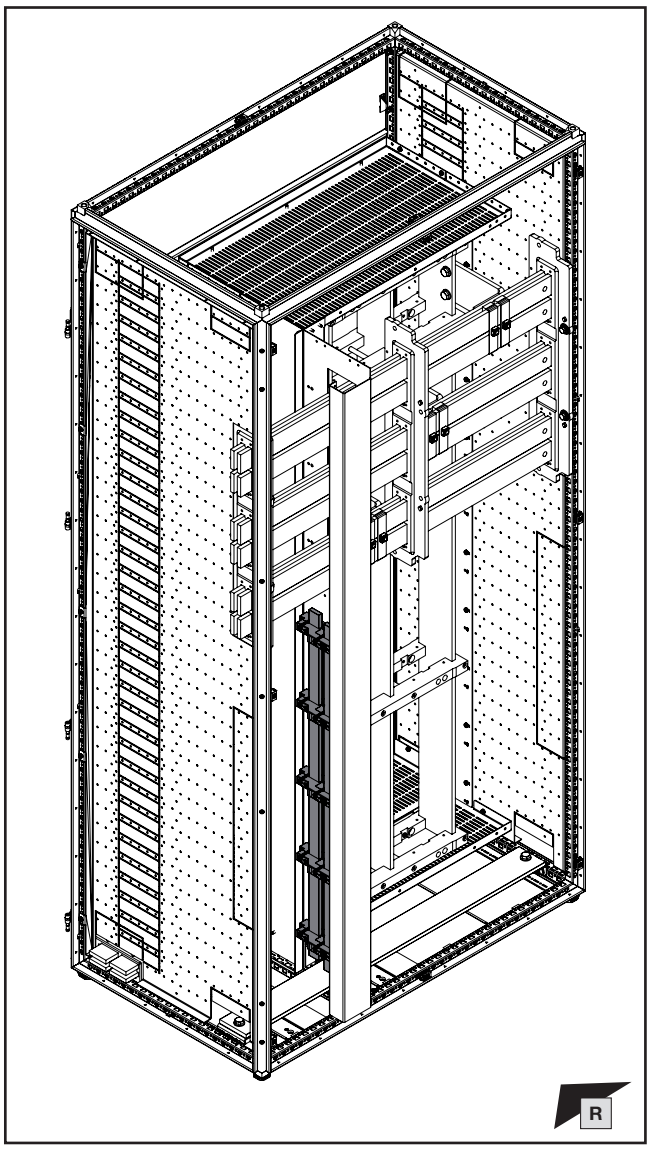


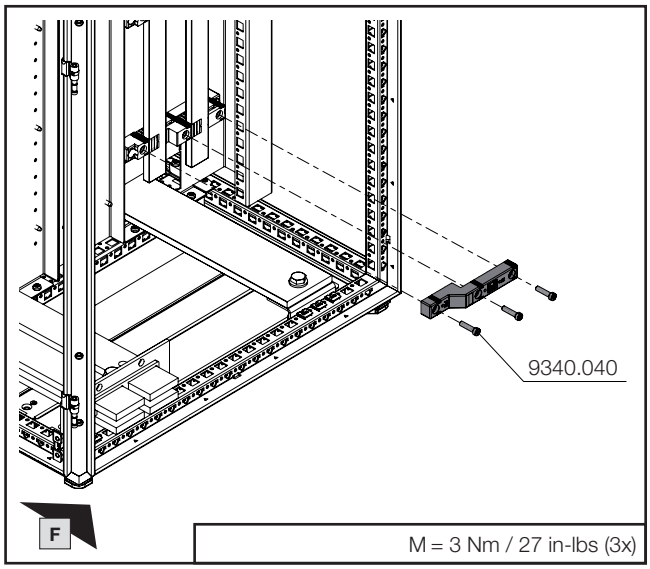


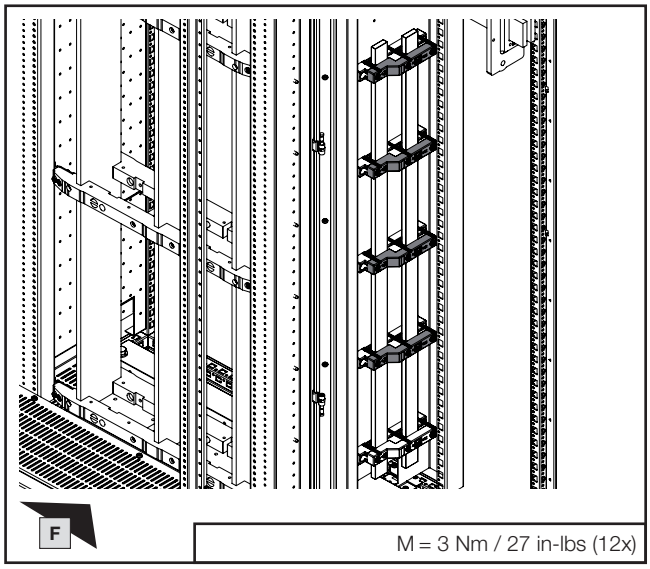

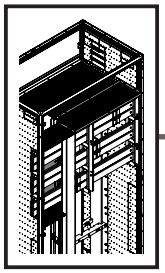

**TX30**

DE EN FR

# 1. Montage Lastschaltleistenfeld Rückbereich
# 1. Mounting the fuse-switch disconnector section, rear
# 1. Montage de la zone de coupe-circuits en partie arrière

**1.16 Montage Berührungsschutzabdeckung**
**1.16 Montage Contact hazard protection cover**
**1.16 Montage du plastron de protection contre les contacts**

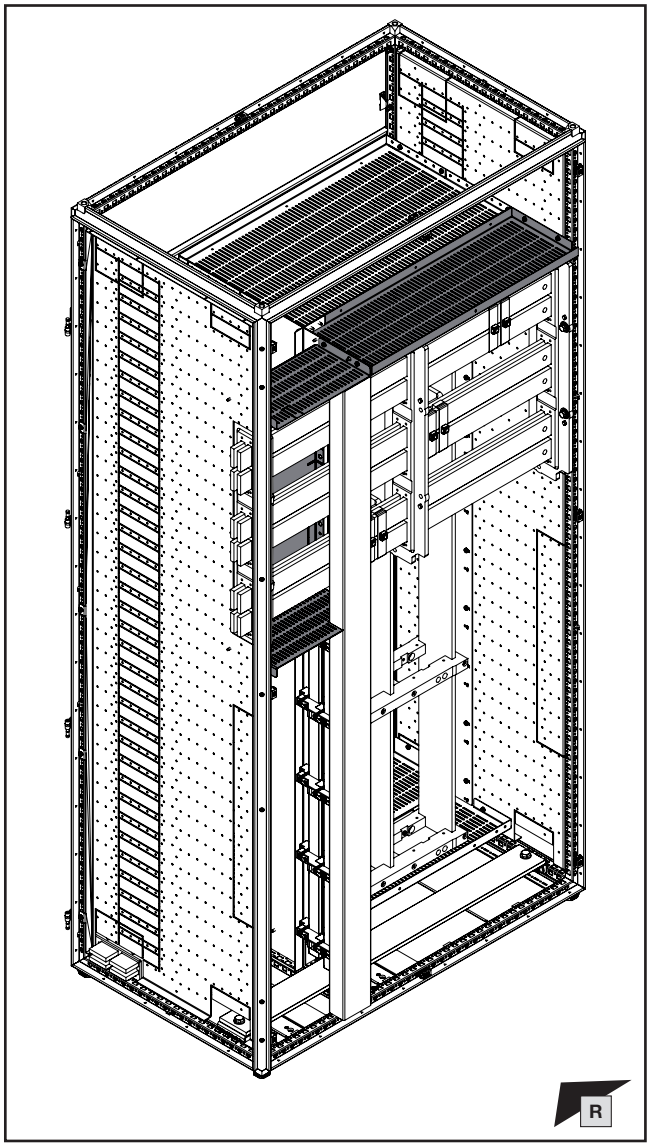


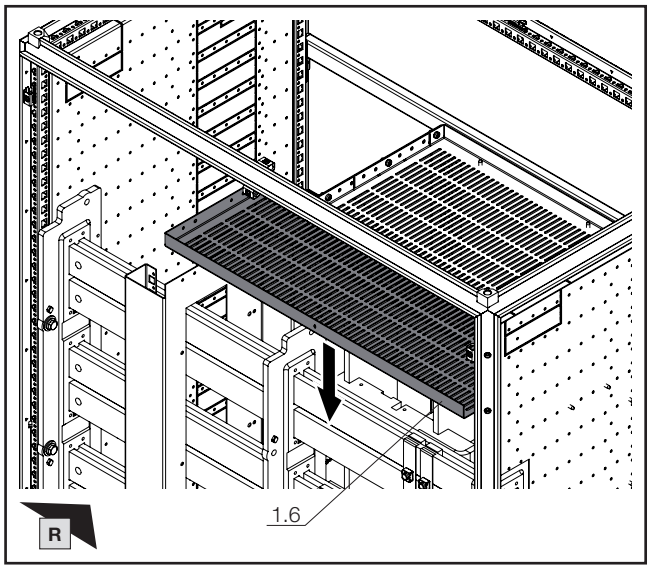


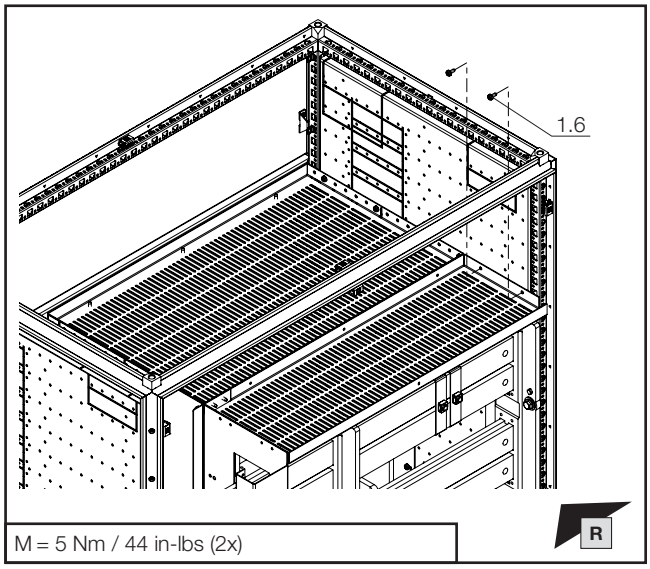


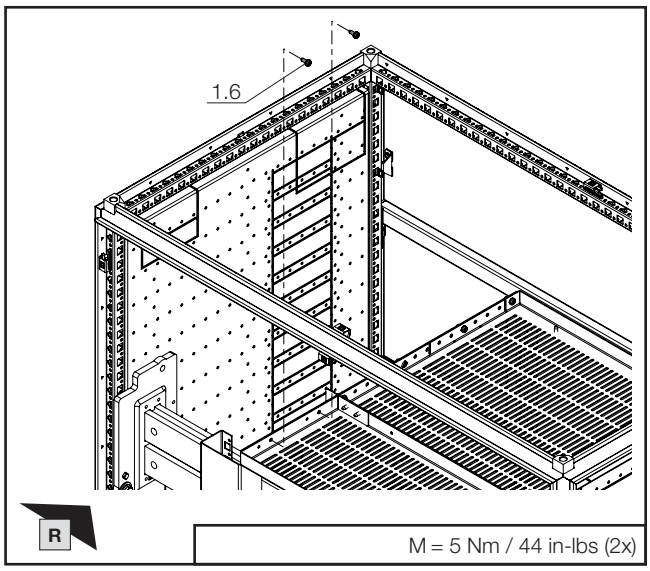

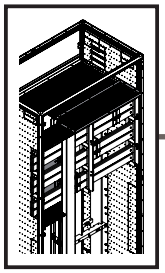

TX30

DE EN FR

# 1. Montage Lastschaltleistenfeld Rückbereich
# 1. Mounting the fuse-switch disconnector section, rear
# 1. Montage de la zone de coupe-circuits en partie arrière

**1.16 Montage Berührungsschutzabdeckung**
**1.16 Montage Contact hazard protection cover**
**1.16 Montage du plastron de protection contre les contacts**

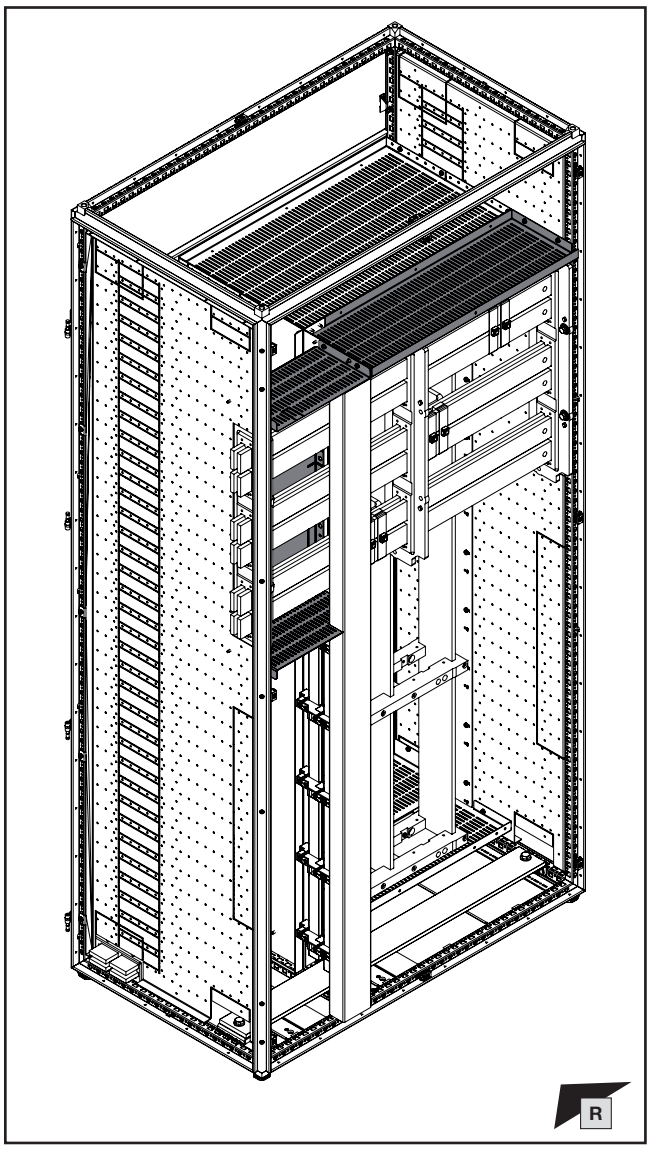


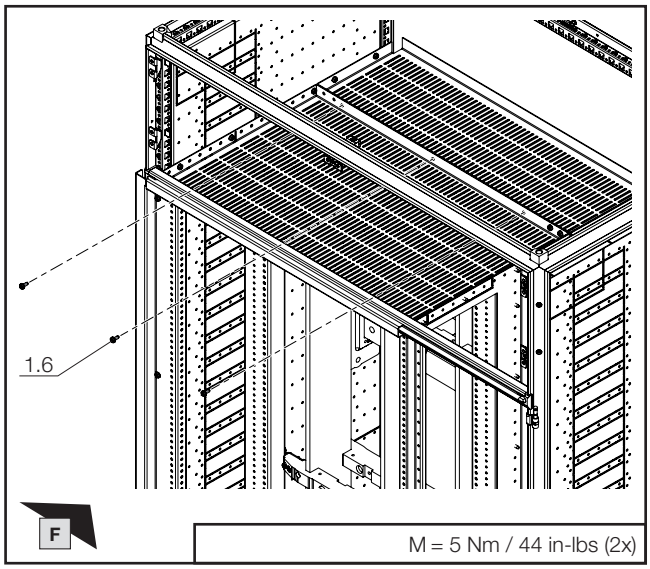


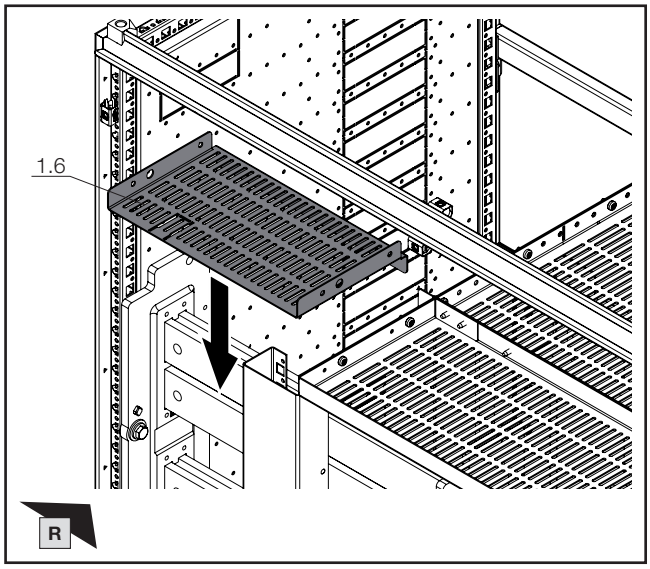


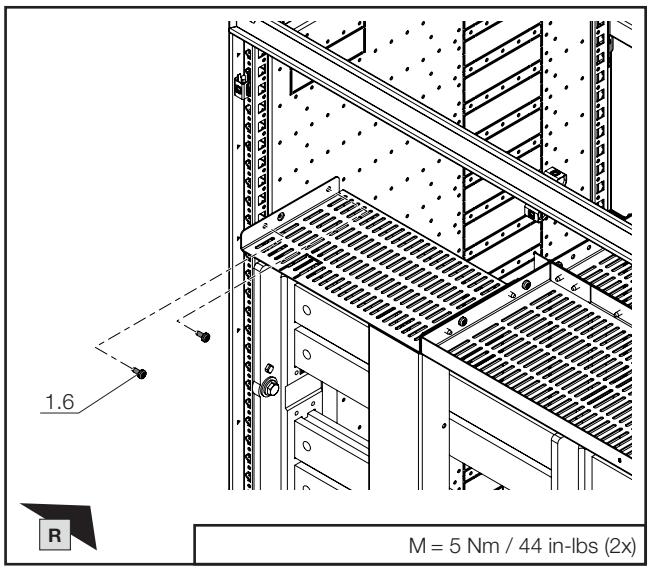

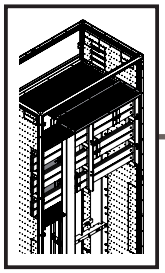

**TX30**

DE EN FR

# 1. Montage Lastschaltleistenfeld Rückbereich
# 1. Mounting the fuse-switch disconnector section, rear
# 1. Montage de la zone de coupe-circuits en partie arrière

**1.16 Montage Berührungsschutzabdeckung**
**1.16 Montage Contact hazard protection cover**
**1.16 Montage du plastron de protection contre les contacts**

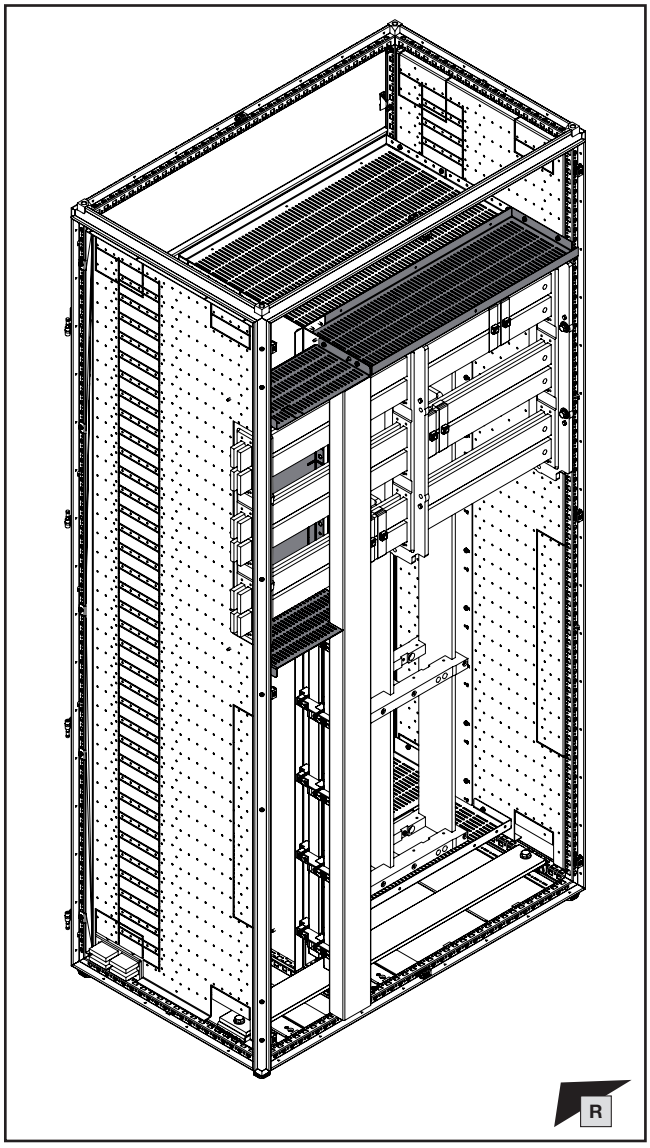


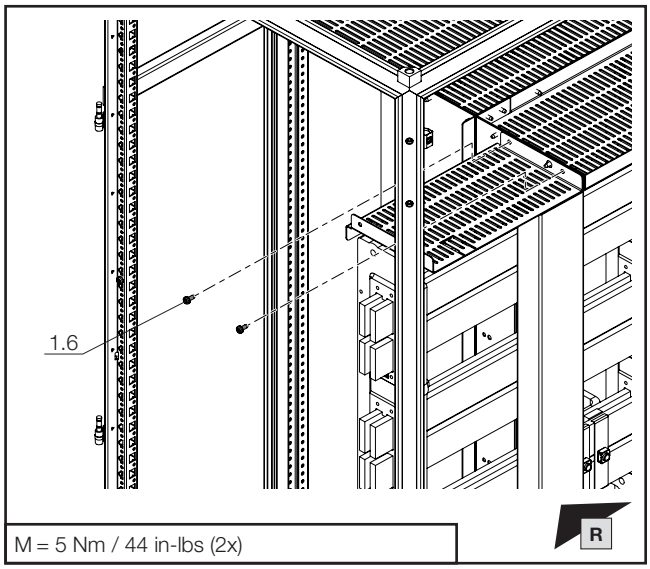


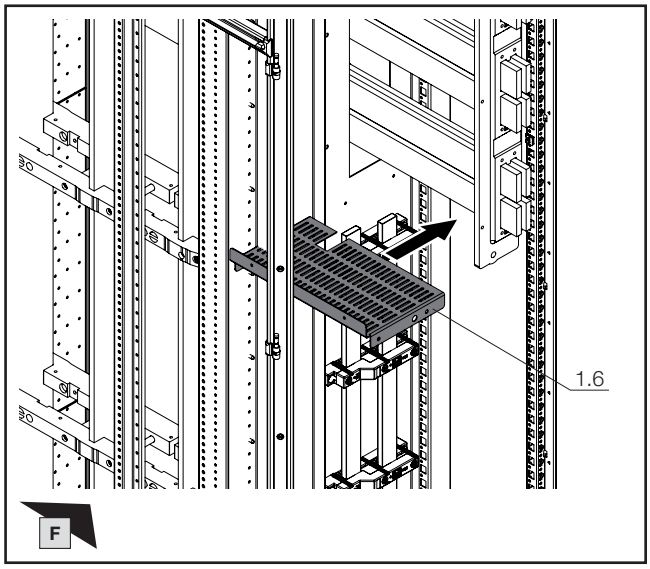


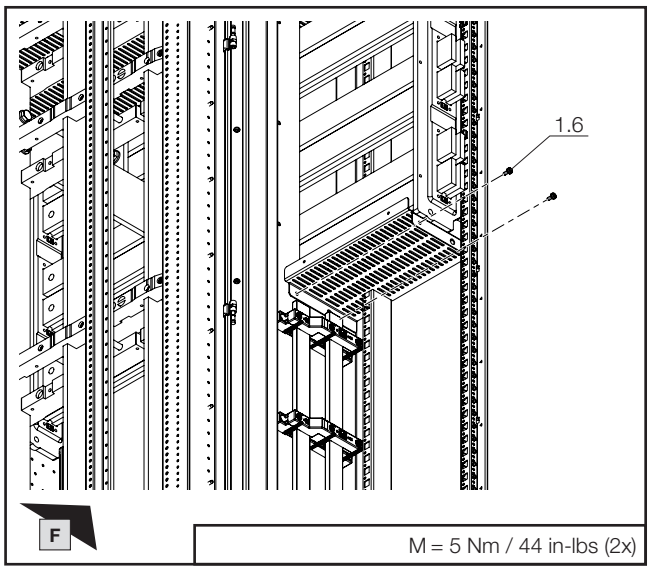

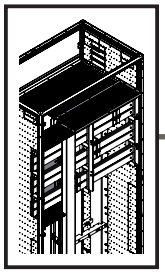

TX30

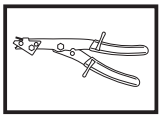

DE EN FR

# 1. Montage Lastschaltleistenfeld Rückbereich
# 1. Mounting the fuse-switch disconnector section, rear
# 1. Montage de la zone de coupe-circuits en partie arrière

**1.16 Montage Berührungsschutzabdeckung**
**1.16 Montage Contact hazard protection cover**
**1.16 Montage du plastron de protection contre les contacts**

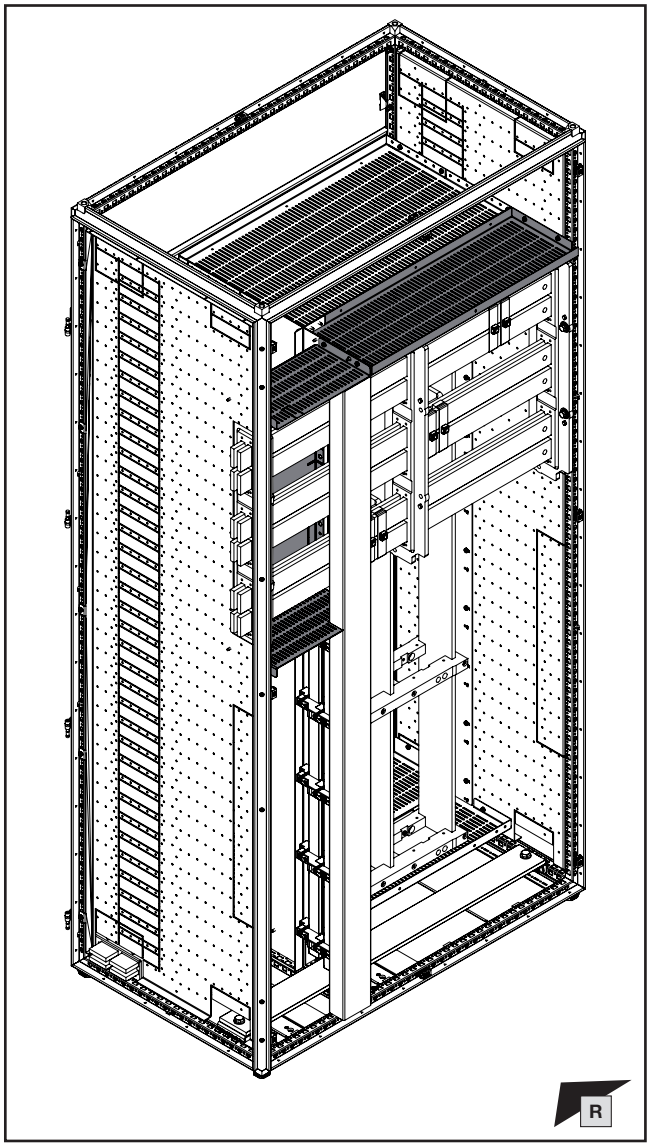


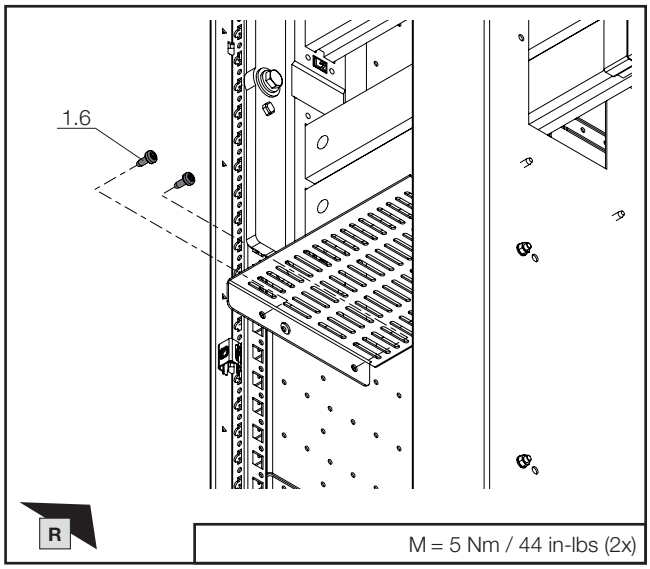


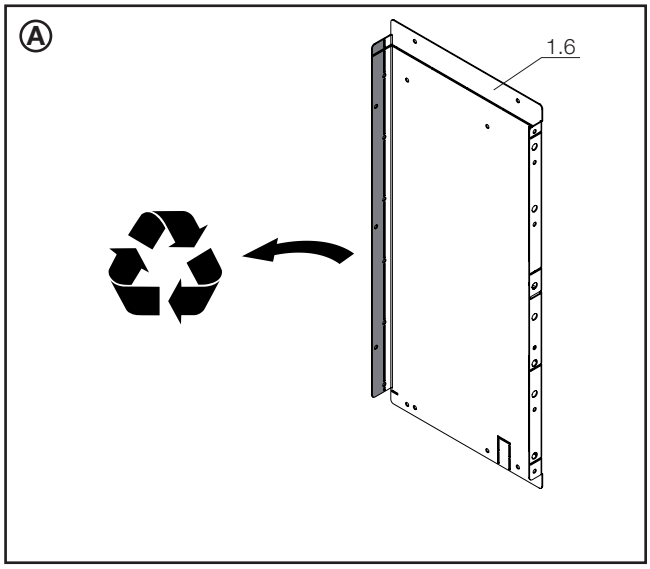


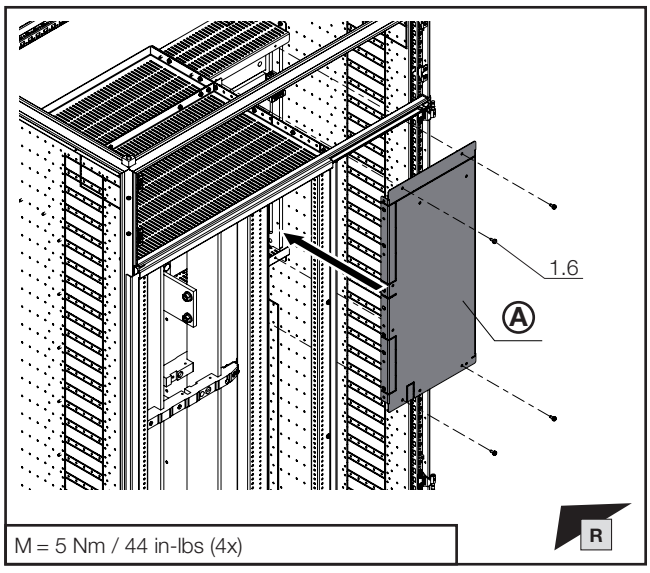

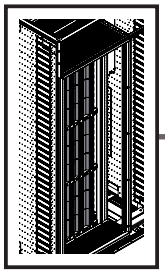

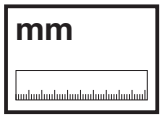


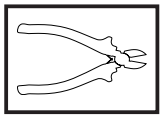

DE EN FR

# 1. Montage Lastschaltleistenfeld Rückbereich
# 1. Mounting the fuse-switch disconnector section, rear
# 1. Montage de la zone de coupe-circuits en partie arrière



**1.17 Montage Frontabdeckungen**
**1.17 Fitting the front covers**
**1.17 Montage des protections avant**

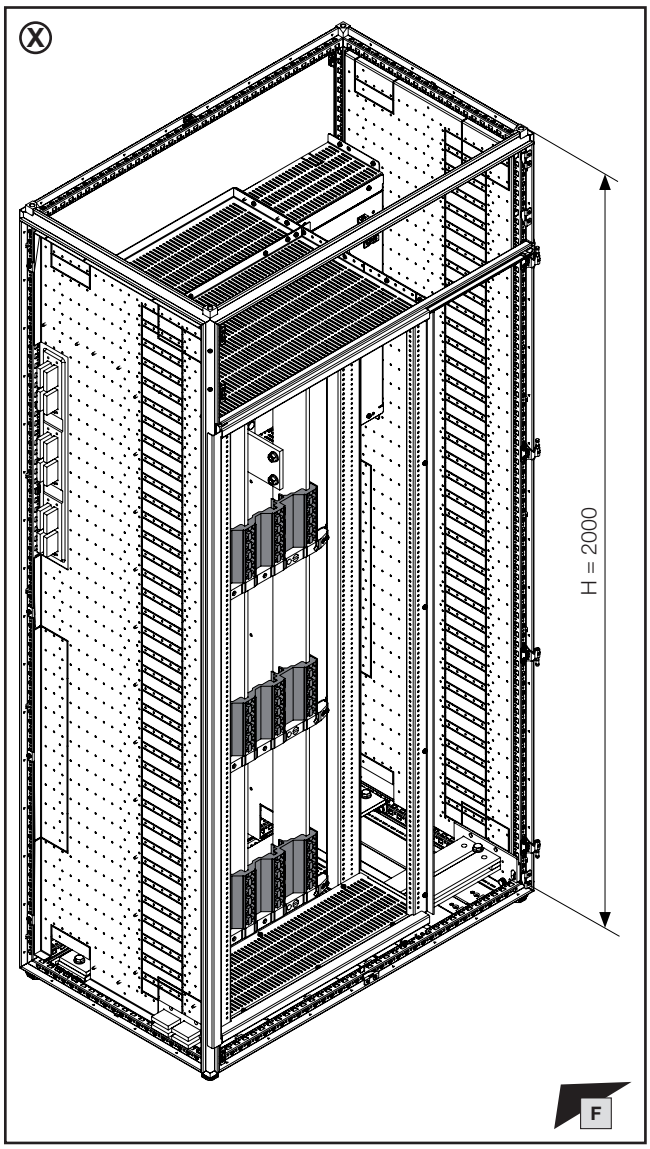


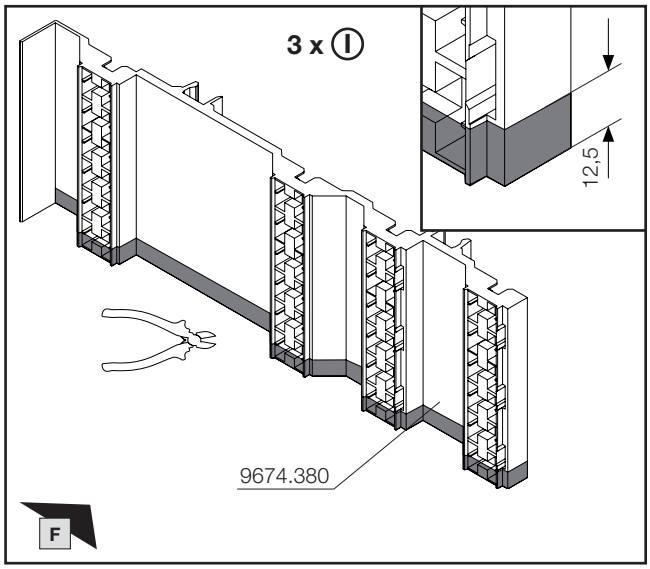


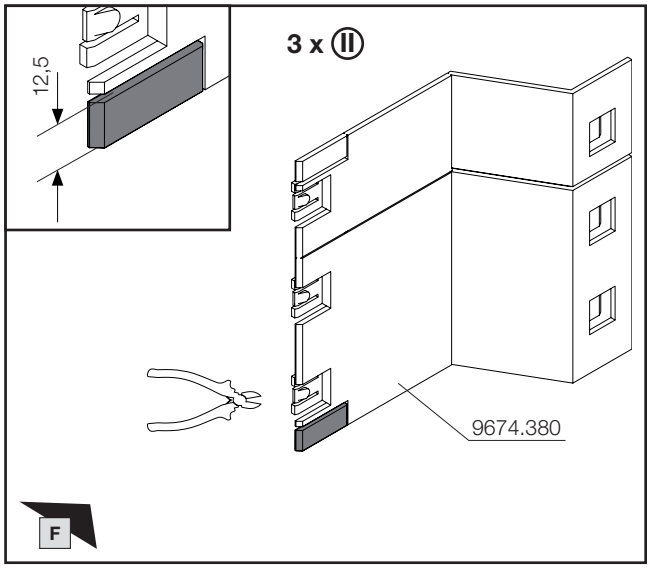


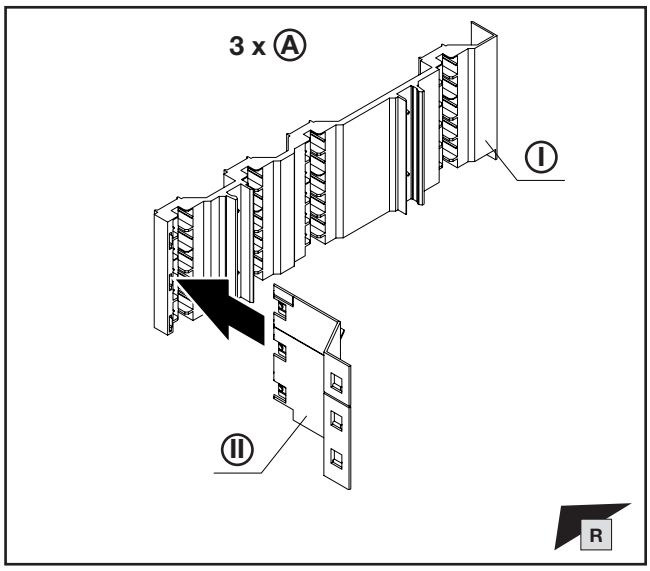


**Hinweis / Note / Remarque Ⓧ**

**Abweichungen und Besonderheiten für Schrankhöhe H = 2200 mm siehe Kapitel 3.**

**For deviations and special features with enclosure height H = 2200 mm, please refer to chapter 3.**

**Différences et particularités pour une hauteur d'armoire H = 2200 mm, voir chapitre 3.**

**Hinweis / Note / Remarque**

**Einbautipps siehe Abschnitt 3.13.**

**For tips on fitting, see chapter 3.13.**

**Conseils de montage, voir chapitre 3.13.**

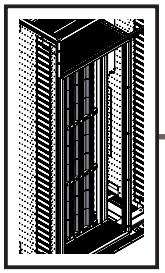

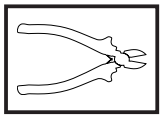

DE EN FR

# 1. Montage Lastschaltleistenfeld Rückbereich
# 1. Mounting the fuse-switch disconnector section, rear
# 1. Montage de la zone de coupe-circuits en partie arrière

**1.17 Montage Frontabdeckungen**
**1.17 Fitting the front covers**
**1.17 Montage des protections avant**

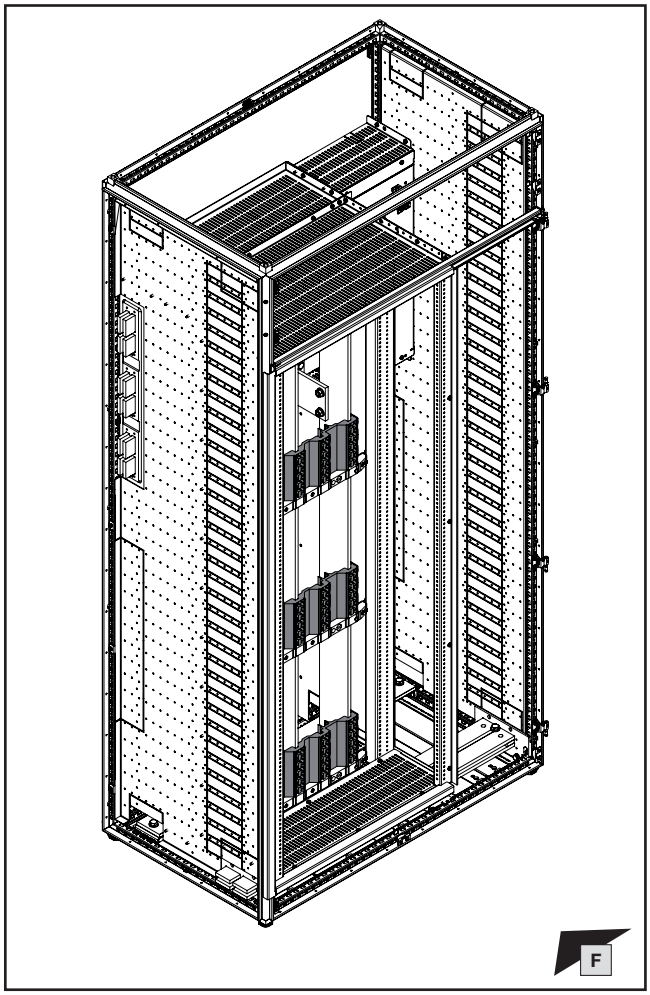


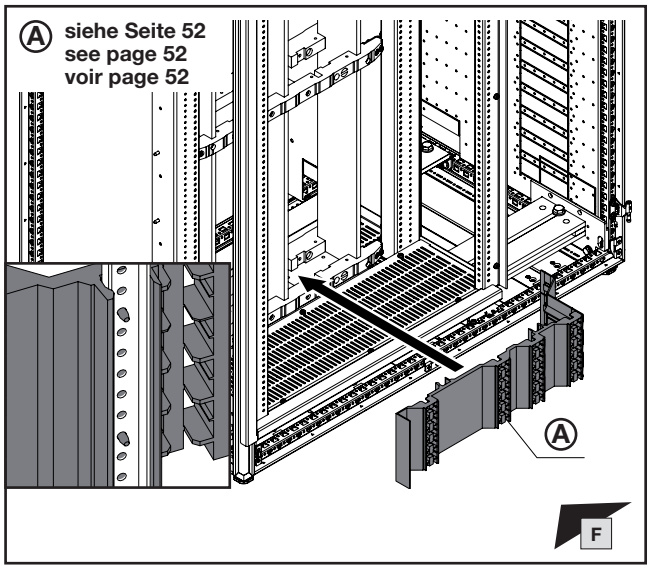


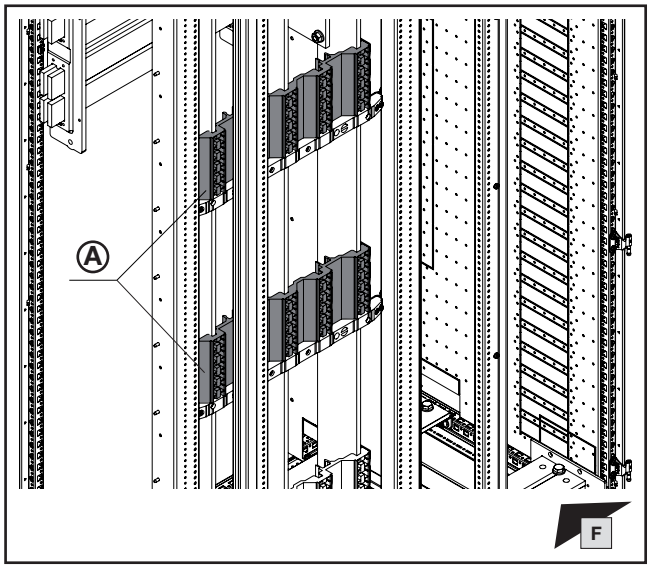


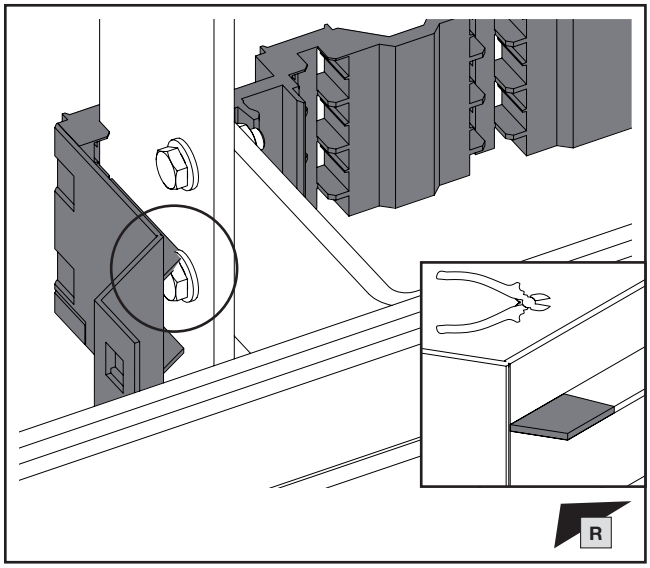


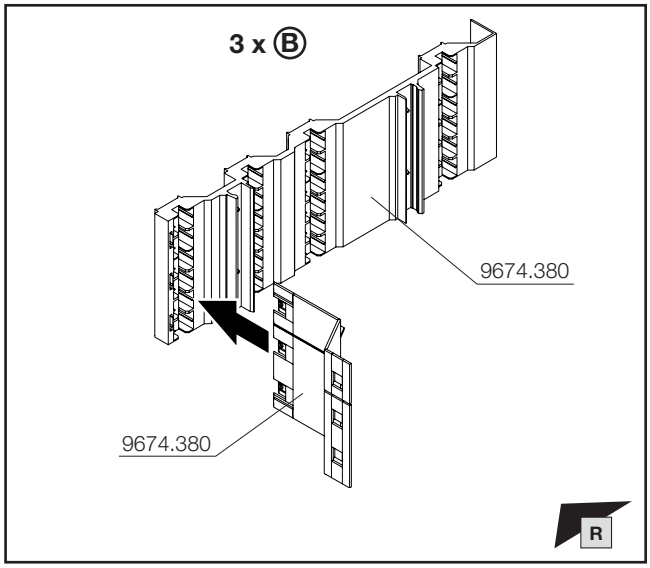

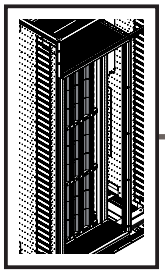

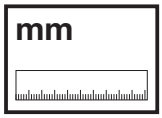


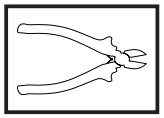

DE EN FR



# 1. Montage Lastschaltleistenfeld Rückbereich
# 1. Mounting the fuse-switch disconnector section, rear
# 1. Montage de la zone de coupe-circuits en partie arrière



**1.17 Montage Frontabdeckungen**
**1.17 Fitting the front covers**
**1.17 Montage des protections avant**

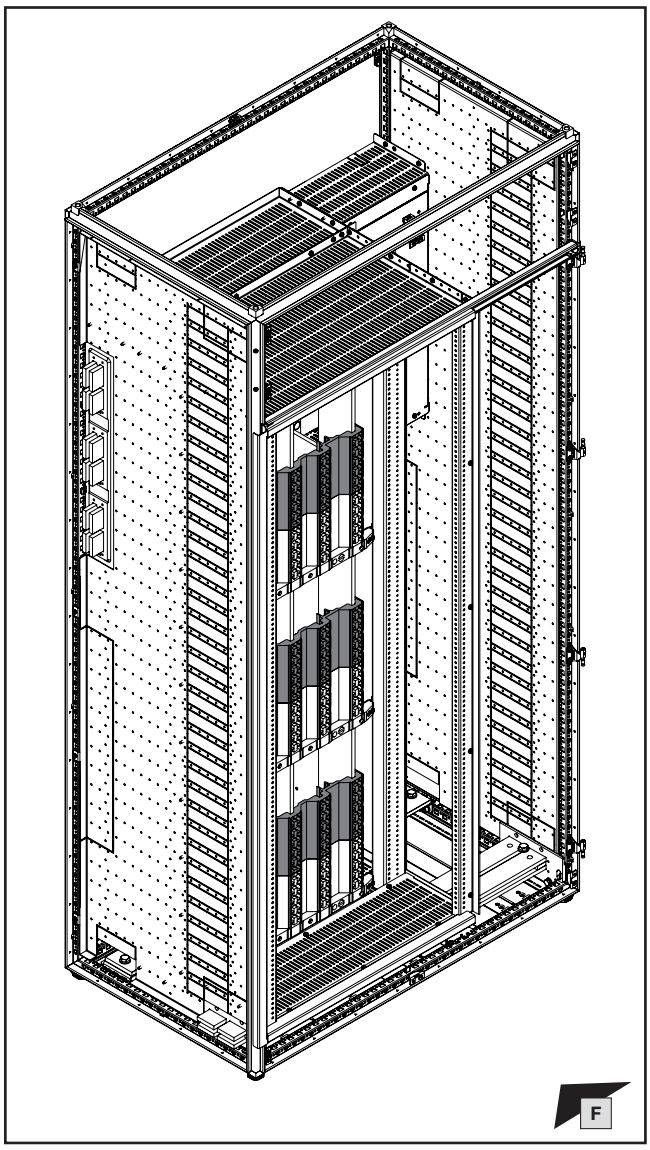


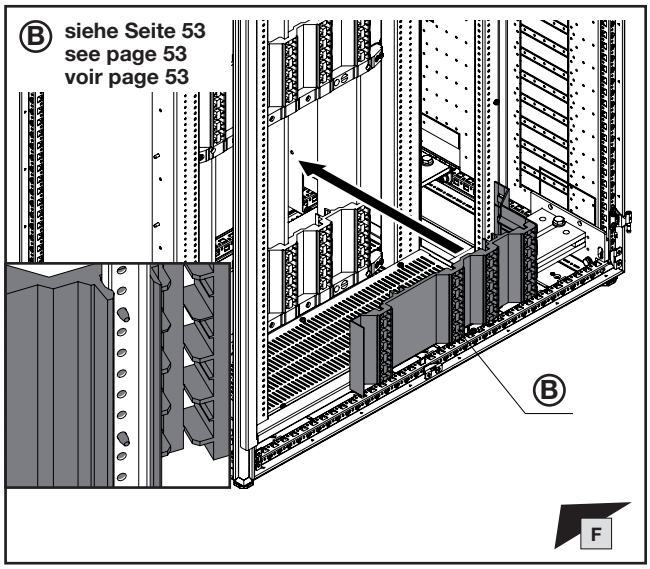


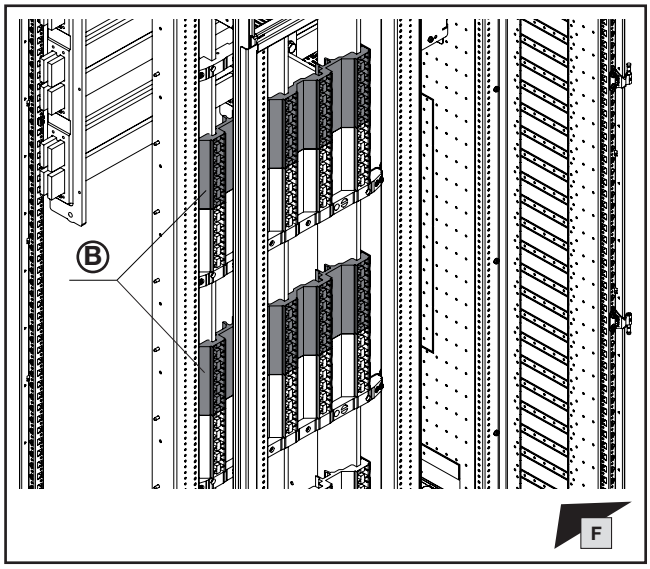


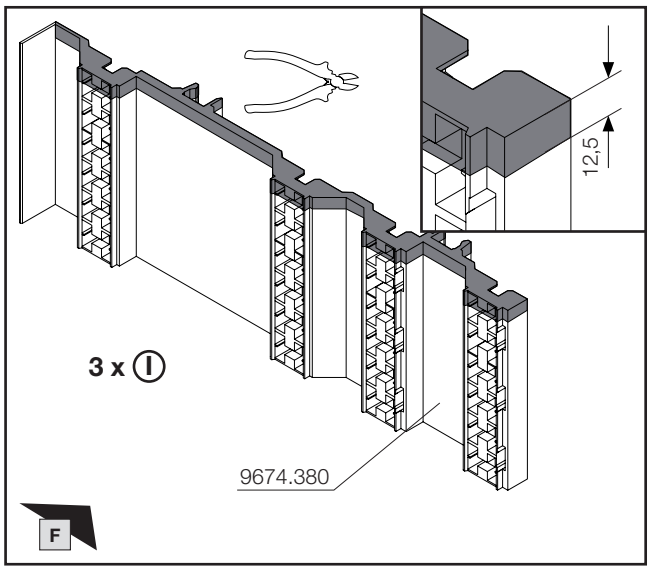

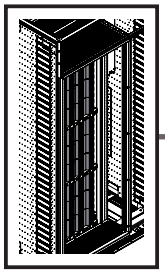

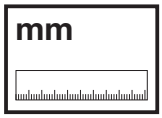


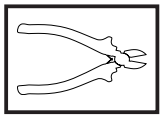

DE EN FR





# 1. Montage Lastschaltleistenfeld Rückbereich
# 1. Mounting the fuse-switch disconnector section, rear
# 1. Montage de la zone de coupe-circuits en partie arrière

**1.17 Montage Frontabdeckungen**
**1.17 Fitting the front covers**
**1.17 Montage des protections avant**

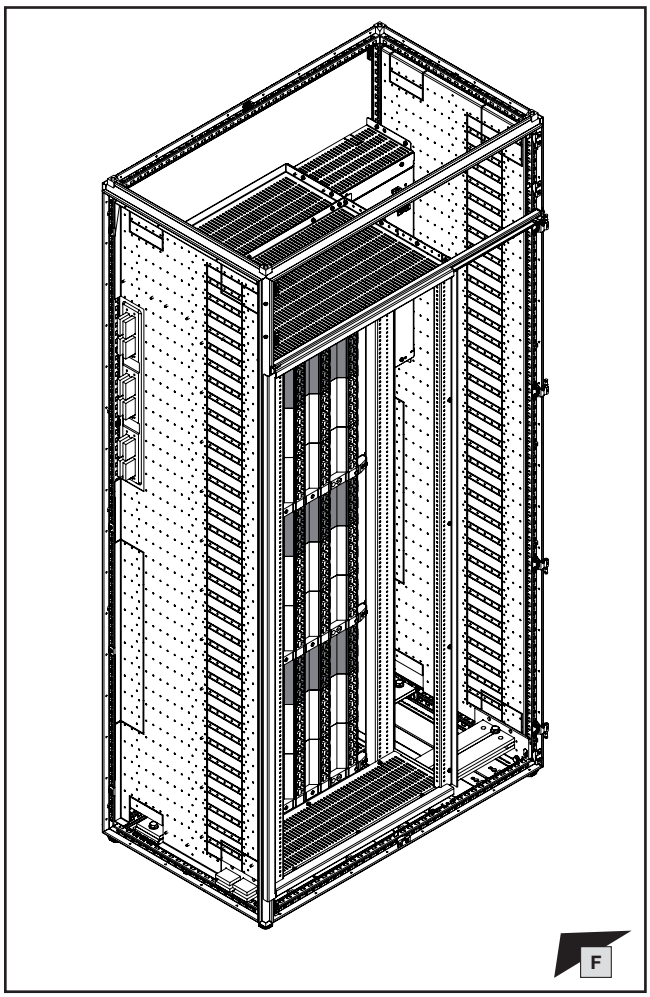


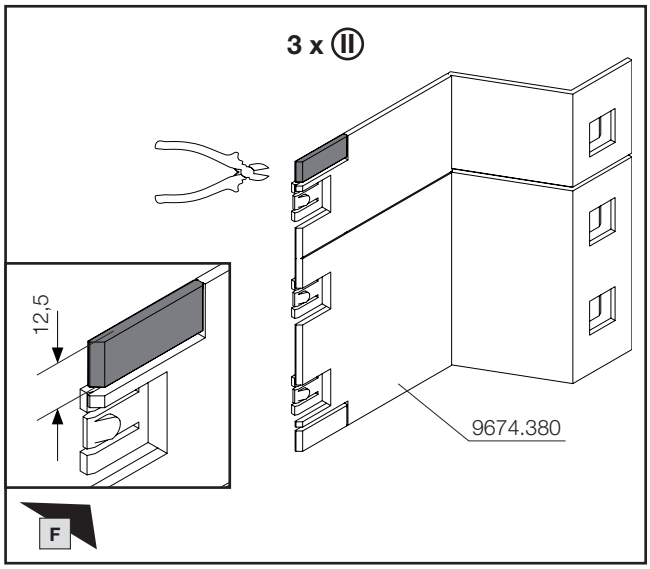


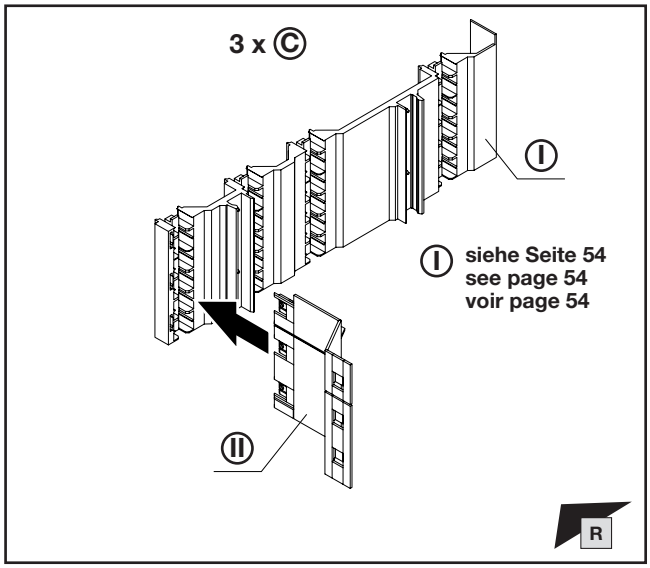


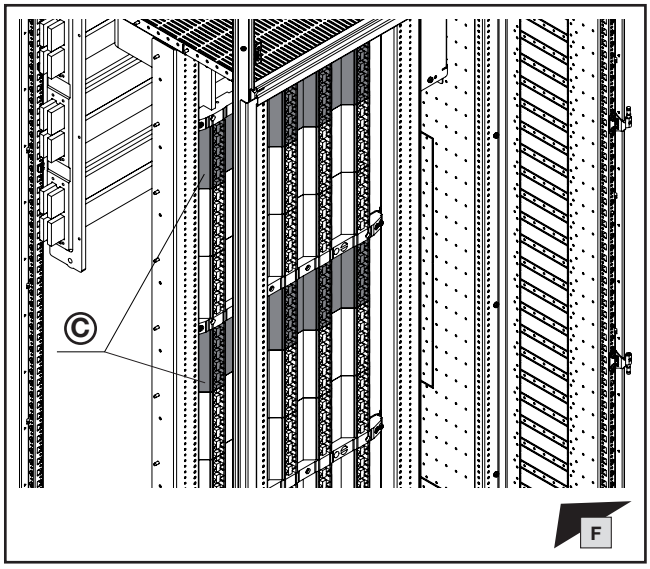


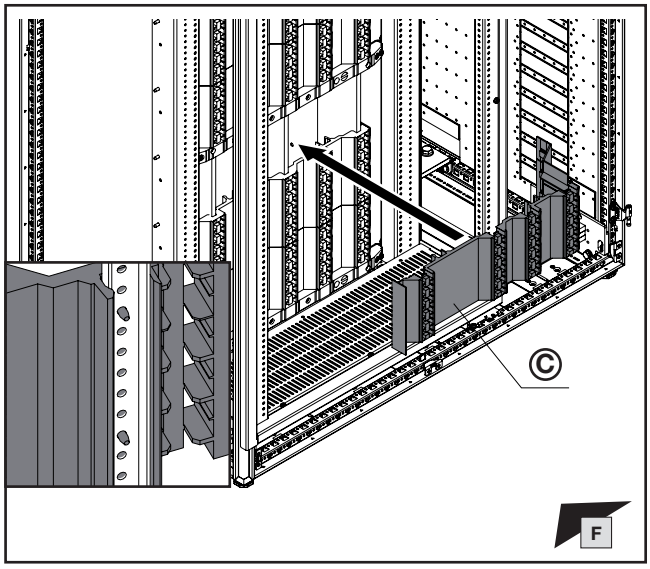

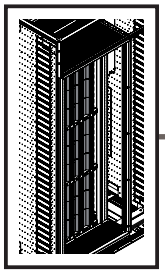
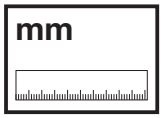

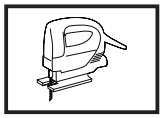
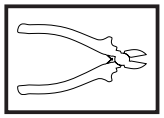

DE EN FR

# 1. Montage Lastschaltleistenfeld Rückbereich
# 1. Mounting the fuse-switch disconnector section, rear
# 1. Montage de la zone de coupe-circuits en partie arrière



**1.17 Montage Frontabdeckungen**
**1.17 Fitting the front covers**
**1.17 Montage des protections avant**

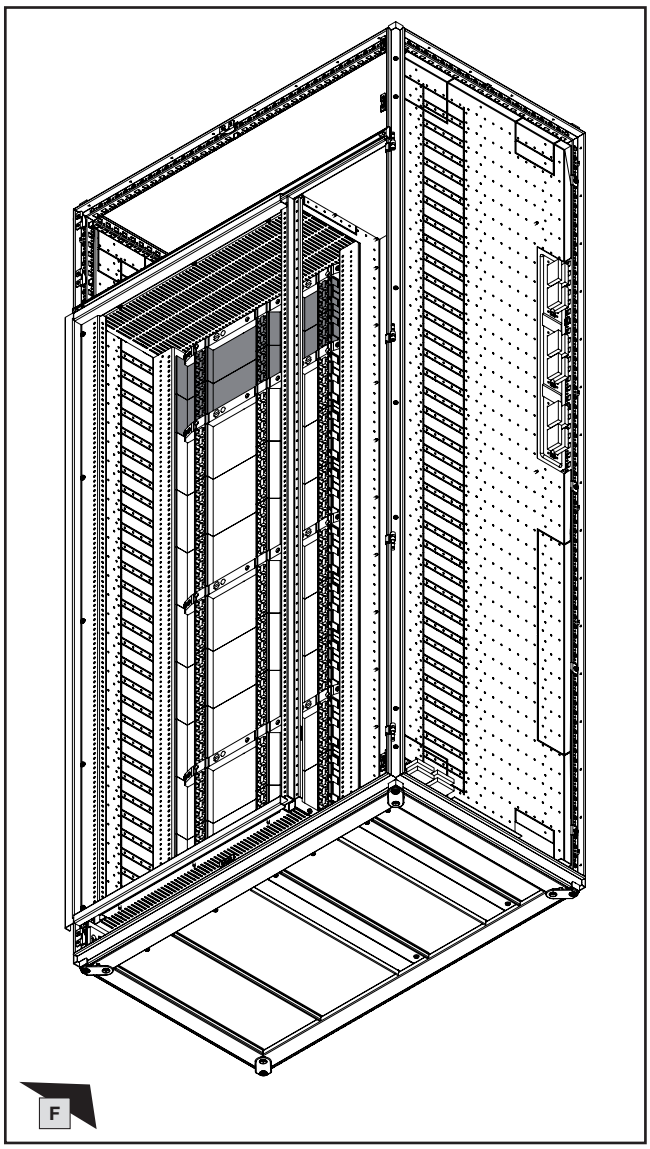


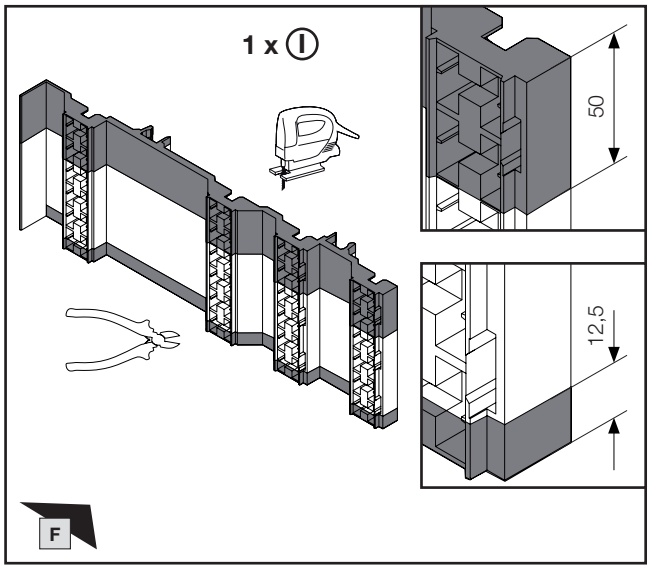


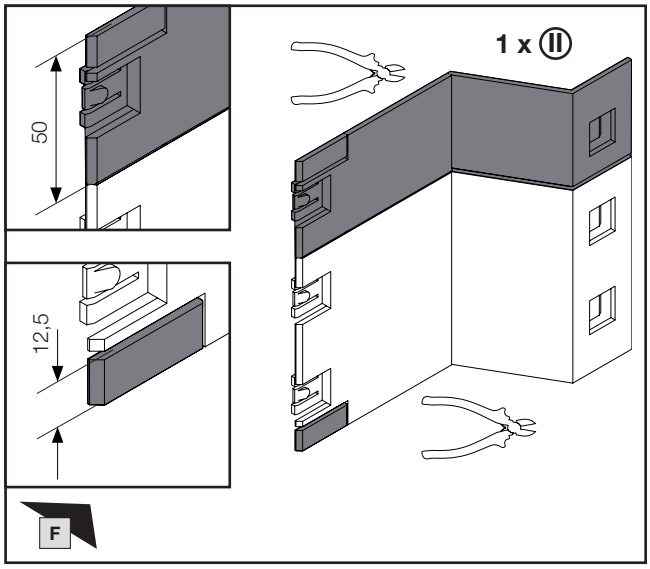


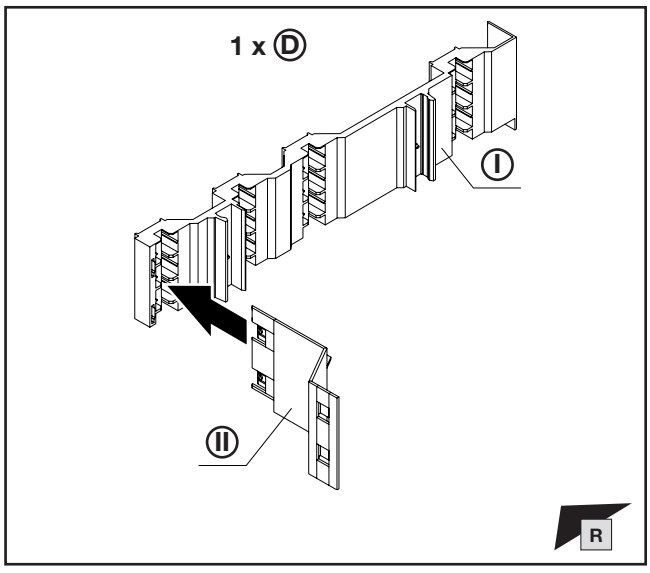




**Hinweis / Note / Remarque Ⓧ**

**Abweichungen und Besonderheiten für Schrankhöhe H = 2200 mm siehe Kapitel 3.**

**For deviations and special features with enclosure height H = 2200 mm, please refer to chapter 3.**

**Différences et particularités pour une hauteur d'armoire H = 2200 mm, voir chapitre 3.**



**Hinweis / Note / Remarque Ⓧ**

**Einbautipps siehe Abschnitt 3.13.**

**For tips on fitting, see chapter 3.13.**

**Conseils de montage, voir chapitre 3.13.**

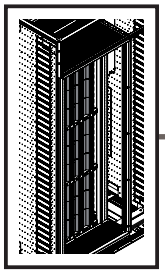
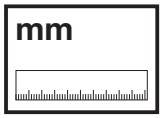

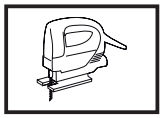
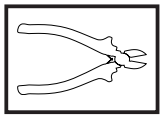

DE EN FR



# 1. Montage Lastschaltleistenfeld Rückbereich
# 1. Mounting the fuse-switch disconnector section, rear
# 1. Montage de la zone de coupe-circuits en partie arrière



**1.17 Montage Frontabdeckungen**
**1.17 Fitting the front covers**
**1.17 Montage des protections avant**

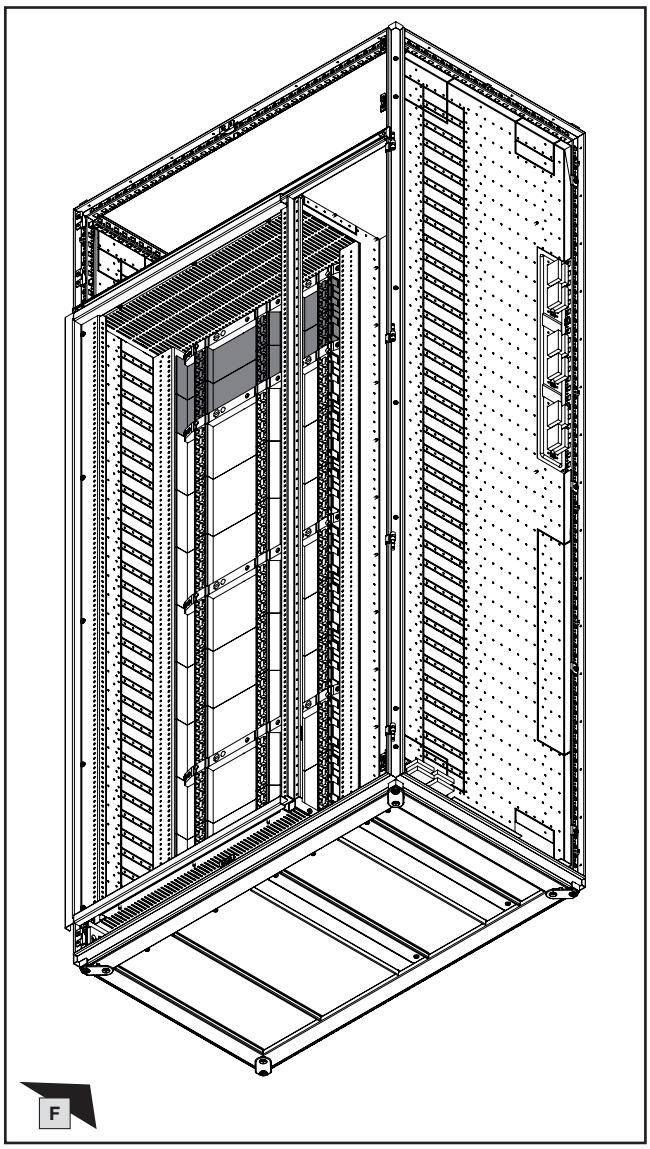




**Hinweis / Note / Remarque (X)**

**Abweichungen und Besonderheiten für Schrankhöhe H = 2200 mm siehe Kapitel 3.**

**For deviations and special features with enclosure height H = 2200 mm, please refer to chapter 3.**

**Différences et particularités pour une hauteur d'armoire H = 2200 mm, voir chapitre 3.**



**Hinweis / Note / Remarque (X)**

**Einbautipps siehe Abschnitt 3.13.**

**For tips on fitting, see chapter 3.13.**

**Conseils de montage, voir chapitre 3.13.**

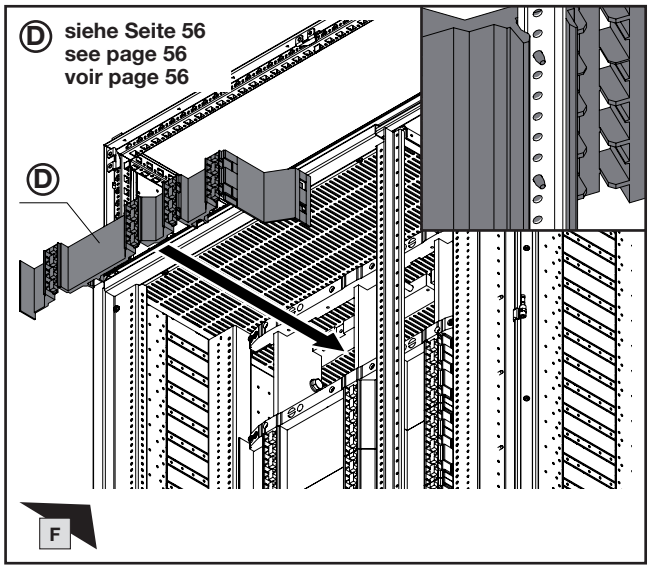


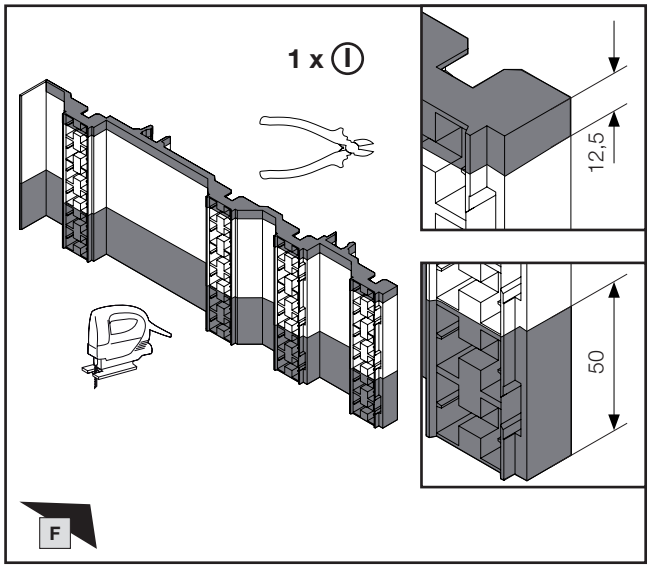


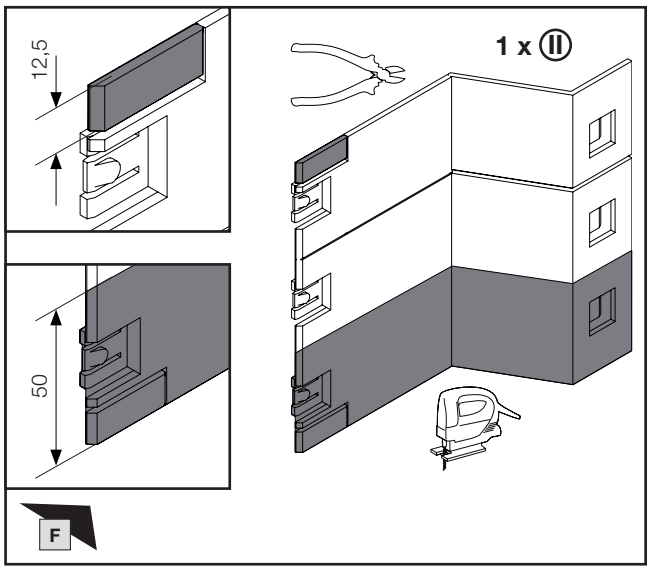

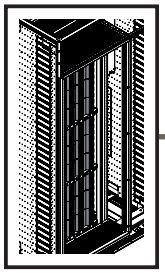

DE EN FR

# 1. Montage Lastschaltleistenfeld Rückbereich
# 1. Mounting the fuse-switch disconnector section, rear
# 1. Montage de la zone de coupe-circuits en partie arrière

**1.17 Montage Frontabdeckungen**
**1.17 Fitting the front covers**
**1.17 Montage des protections avant**

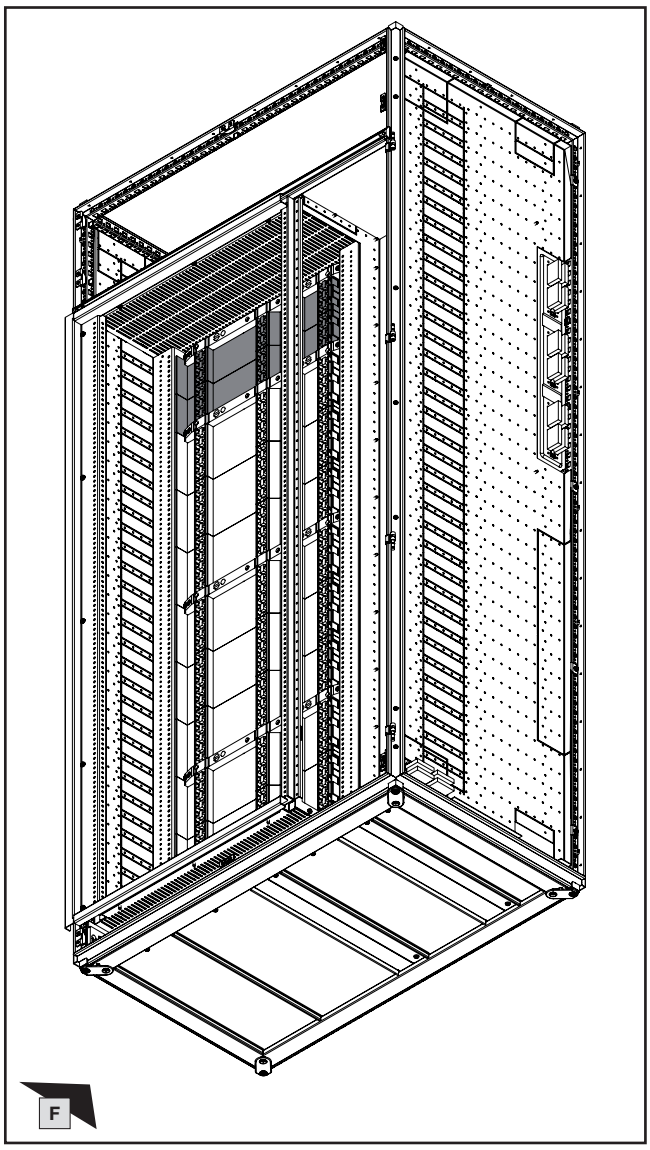


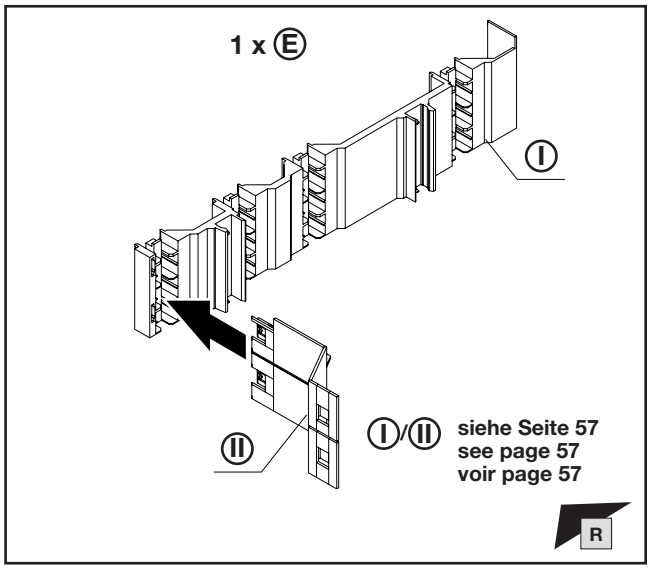


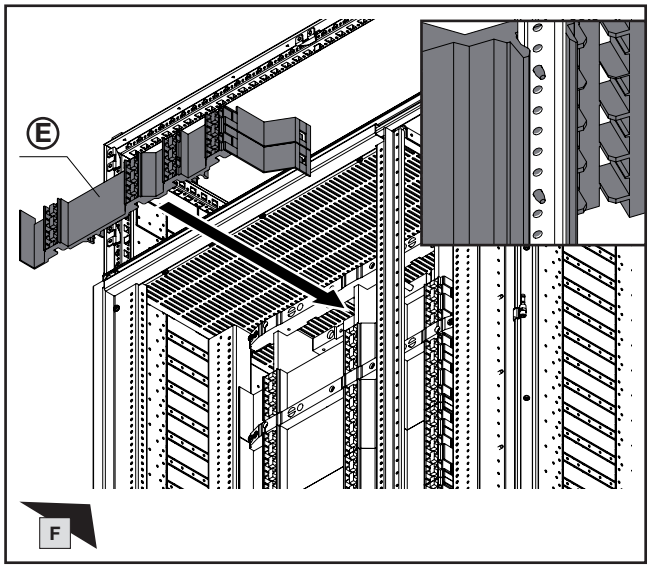

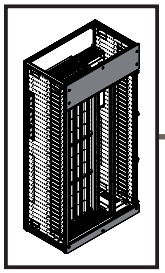

**TX30**

DE EN FR

# 1. Montage Lastschaltleistenfeld Rückbereich
# 1. Mounting the fuse-switch disconnector section, rear
# 1. Montage de la zone de coupe-circuits en partie arrière

**1.18 Montage untere und obere Frontblende**
**1.18 Fitting the lower and the upper front trim panel**
**1.18 Montage du bandeau de finition avant inférieur et avant supérieur**

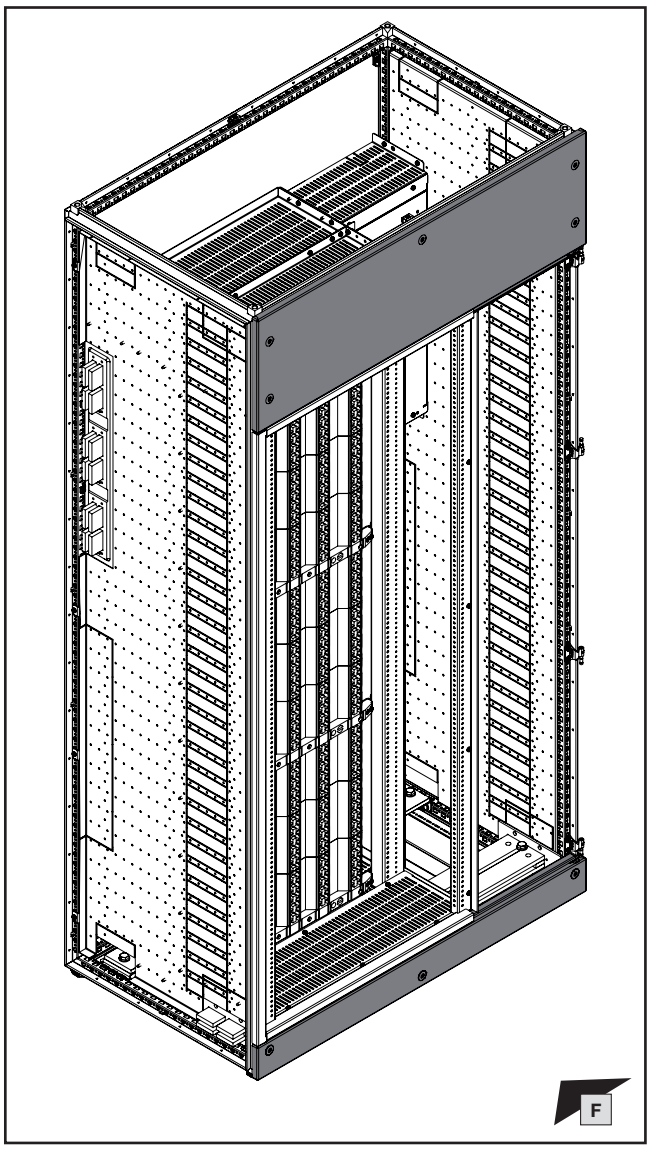


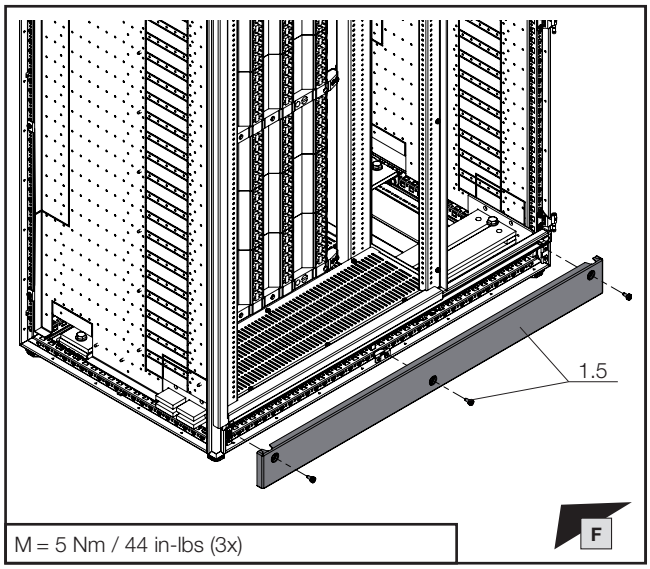


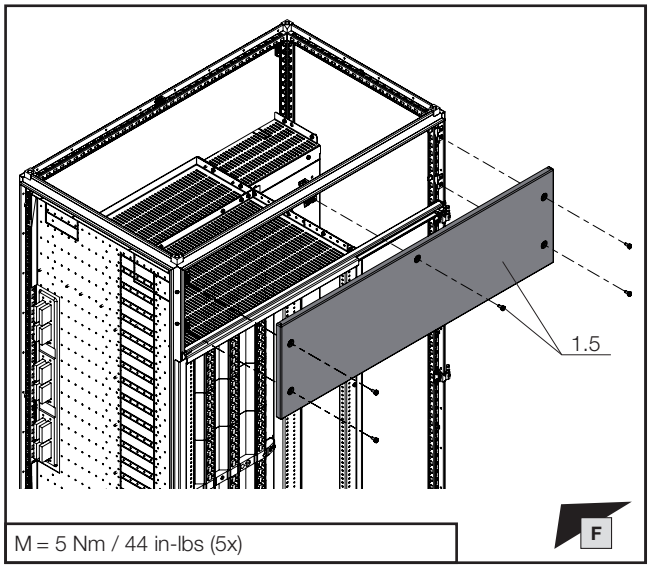


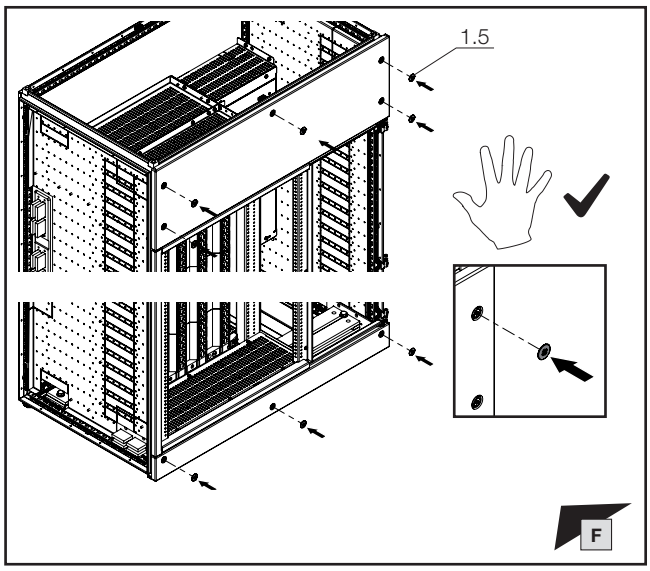

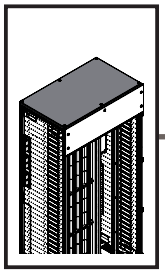

TX30

IS8

DE EN FR

# 1. Montage Lastschaltleistenfeld Rückbereich
# 1. Mounting the fuse-switch disconnector section, rear
# 1. Montage de la zone de coupe-circuits en partie arrière

**1.19 Montage Dachbleche**
**1.19 Fitting the roof plates**
**1.19 Montage des toits**

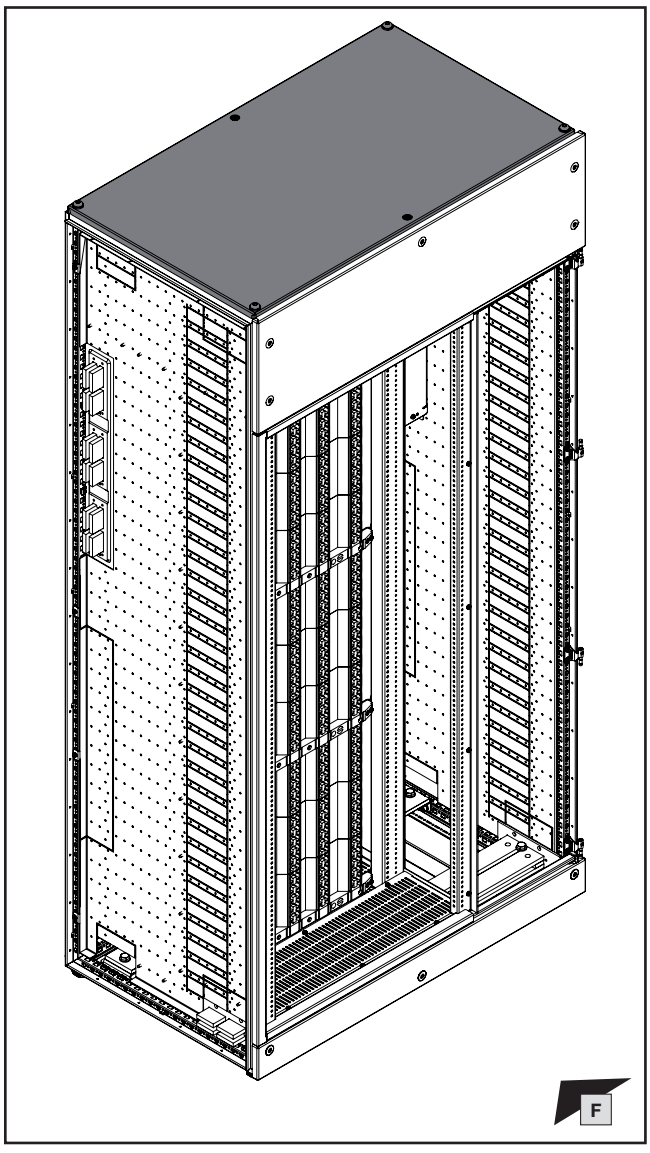


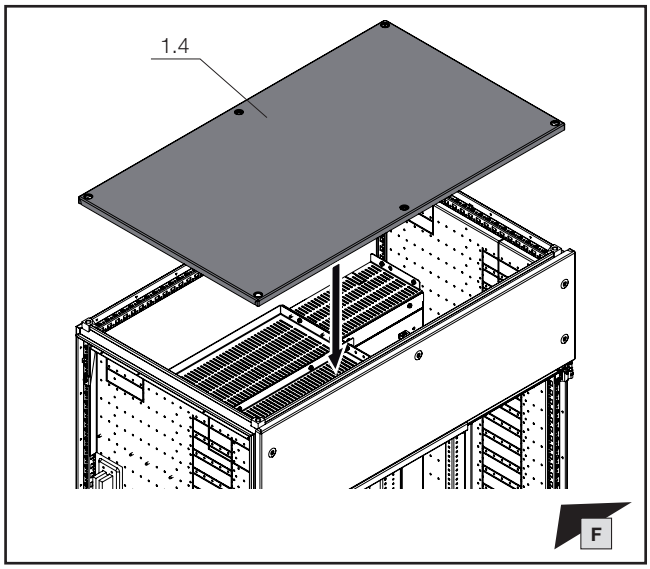


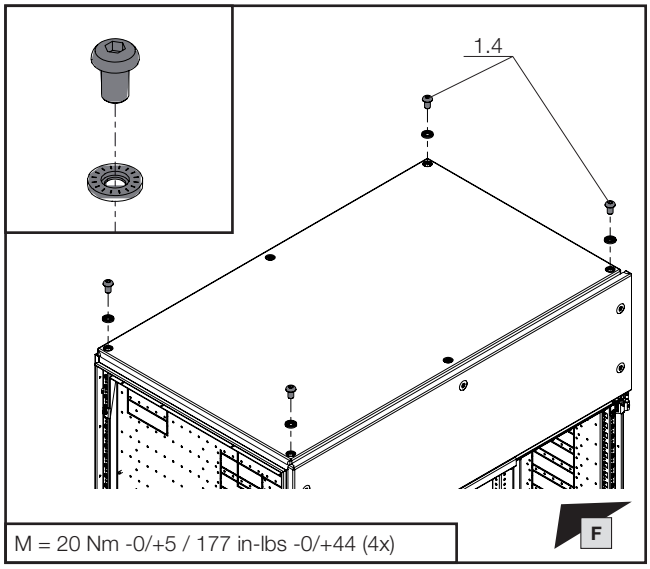


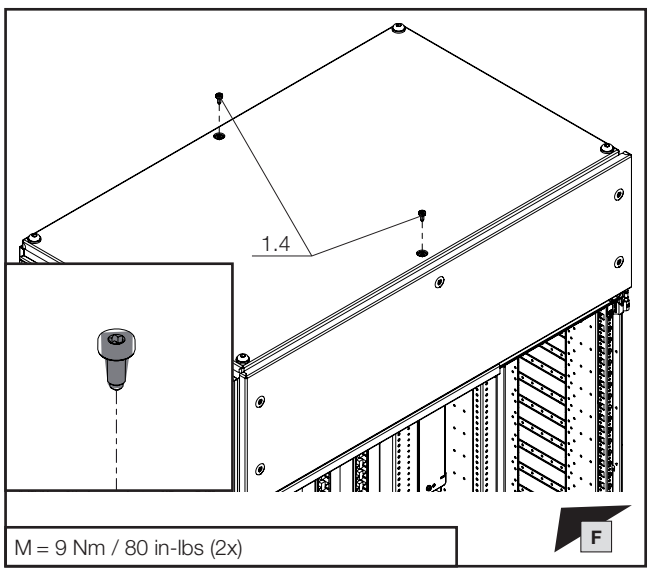

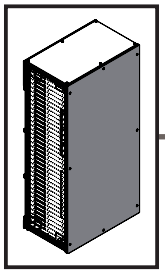

**TX30**

DE EN FR

# 1. Montage Lastschaltleistenfeld Rückbereich
# 1. Mounting the fuse-switch disconnector section, rear
# 1. Montage de la zone de coupe-circuits en partie arrière

**1.20 Montage der Schrankrückwand**
**1.20 Fitting the enclosure rear panel**
**1.20 Montage du panneau arrière de l'armoire électrique**

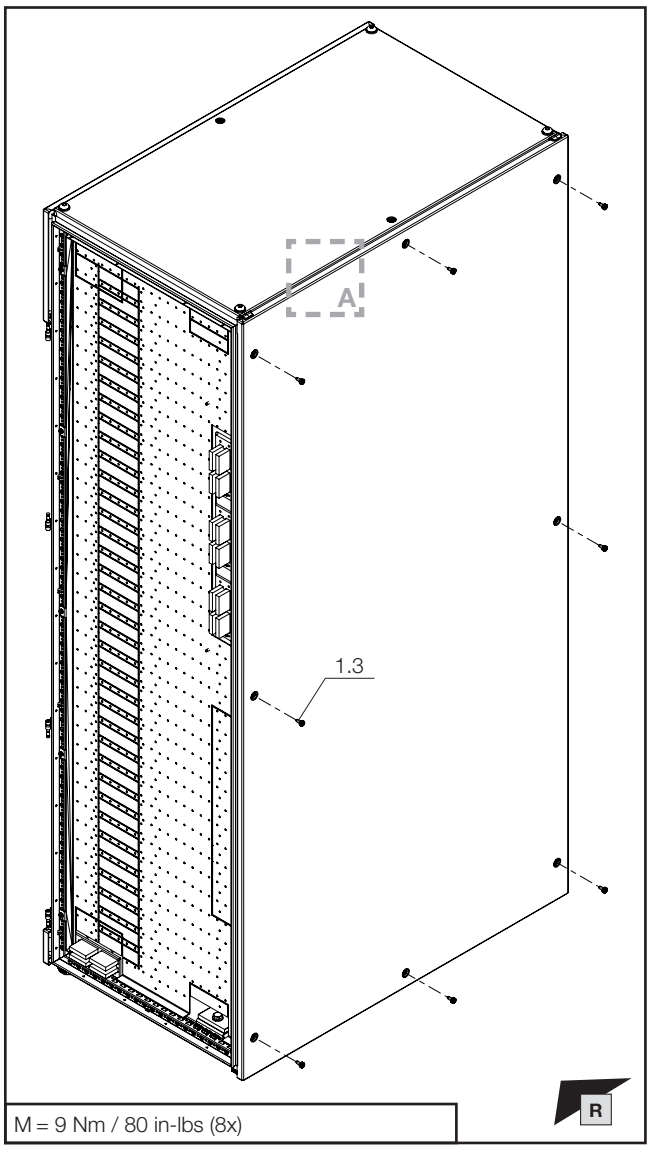


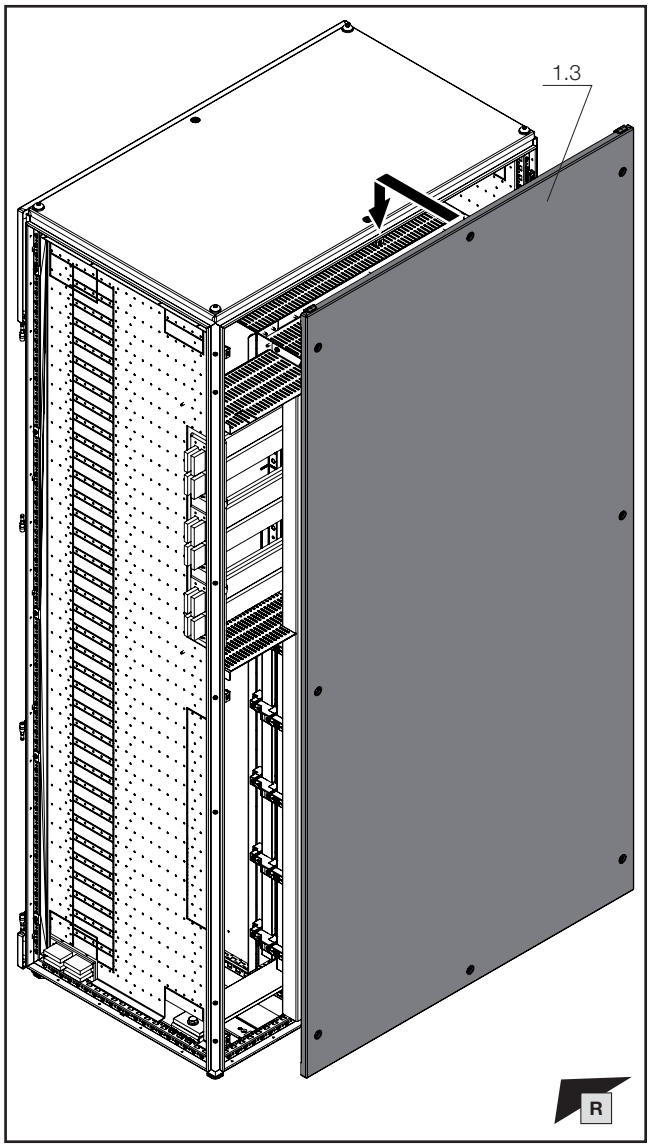


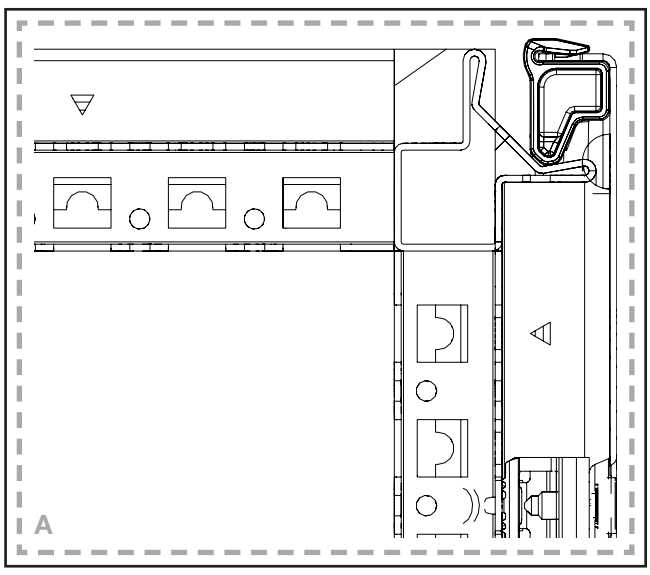

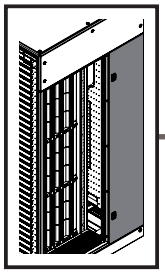

DE EN FR

# 1. Montage Lastschaltleistenfeld Rückbereich
# 1. Mounting the fuse-switch disconnector section, rear
# 1. Montage de la zone de coupe-circuits en partie arrière

**1.21 Montage Teiltüren**
**1.21 Fitting the partial doors**
**1.21 Montage des portes partielles**

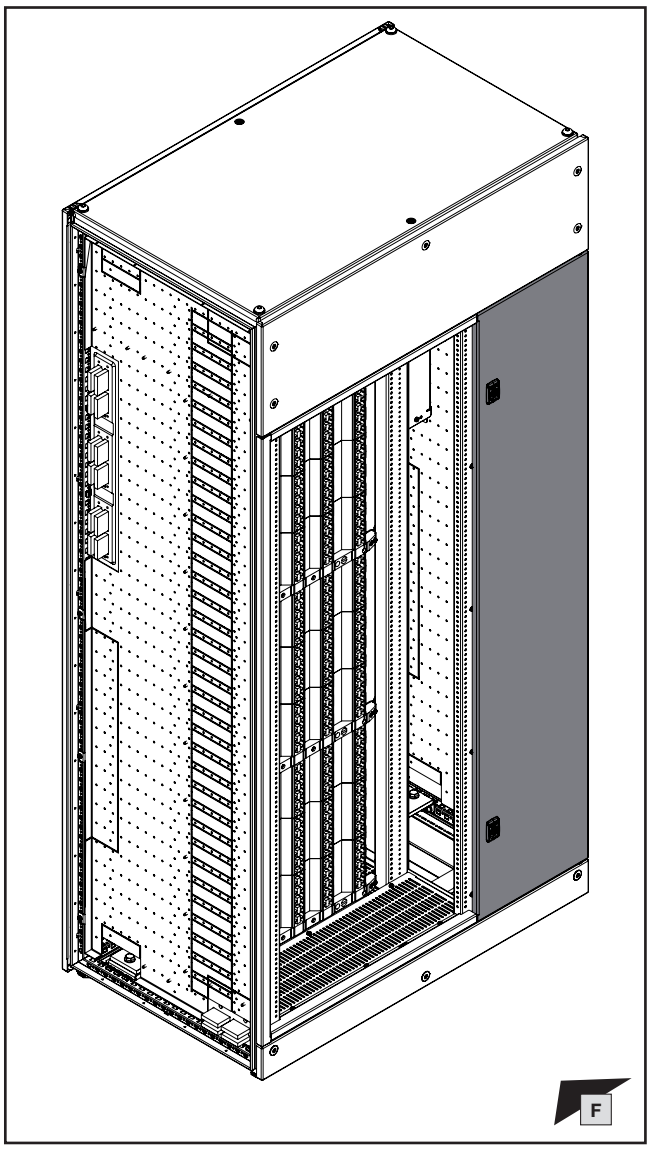


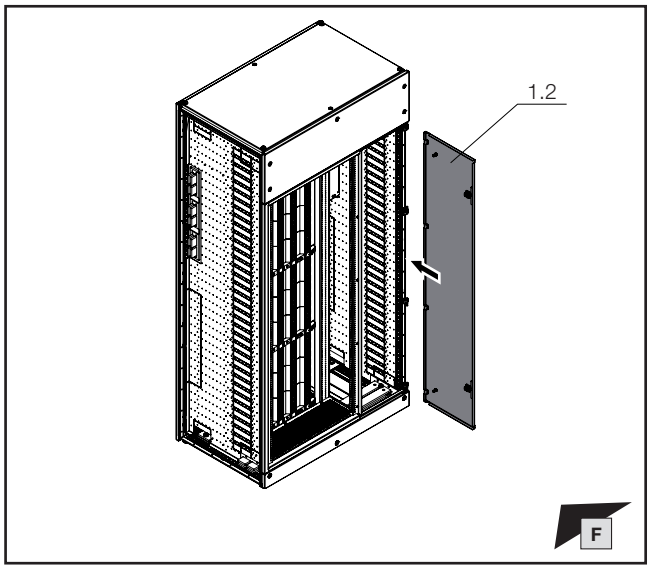


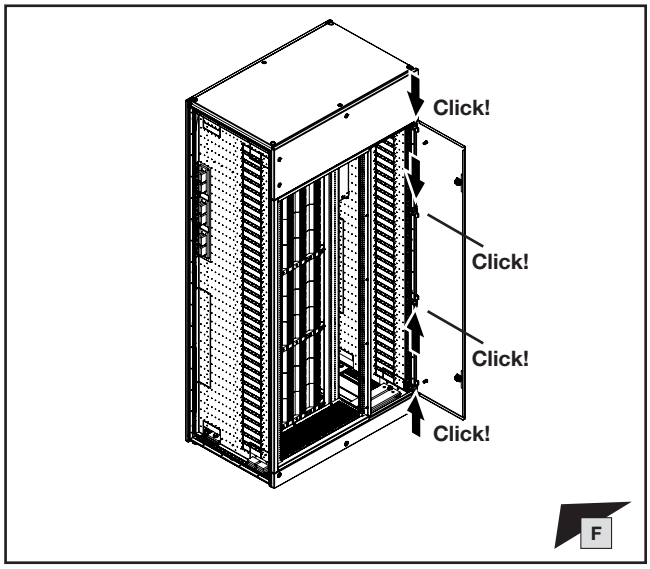

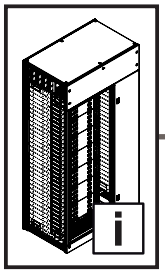

# 2. Montage Lastschaltleistenfeld Dachbereich
# 2. Fitting the fuse-switch disconnector section, roof
# 2. Montage de la zone de coupe-circuits en partie supérieure

**2.1 Lastschaltleistenfeld Dachbereich**
**2.1 Fuse-switch disconnector section, roof**
**2.1 Zone de coupe-circuits en partie supérieure**

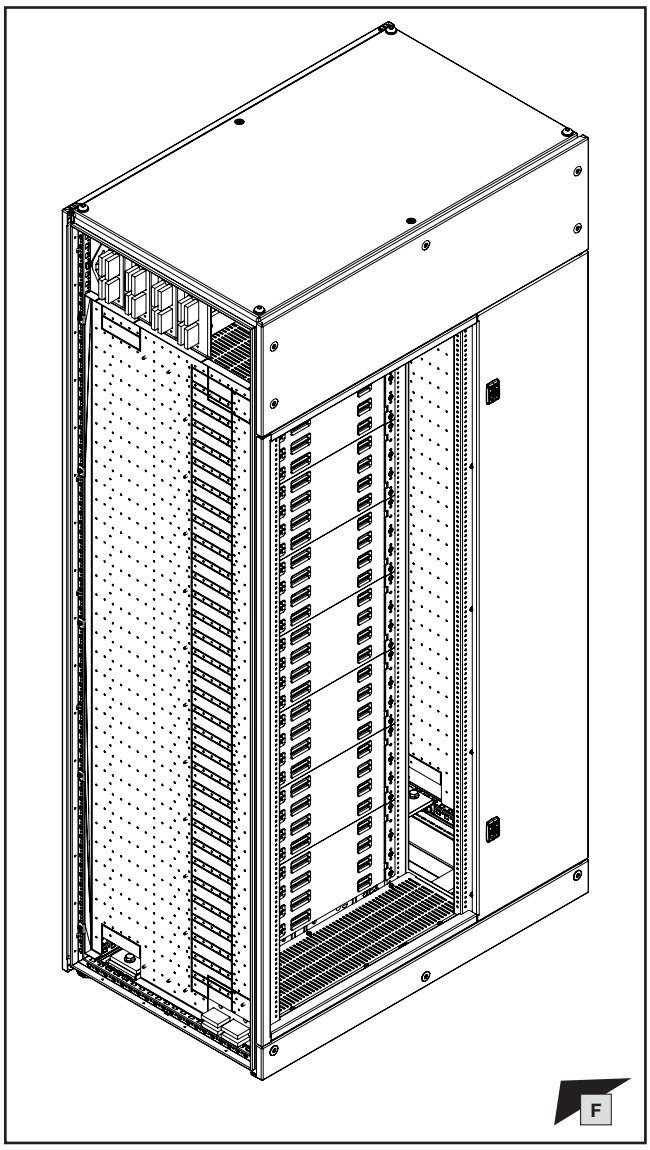


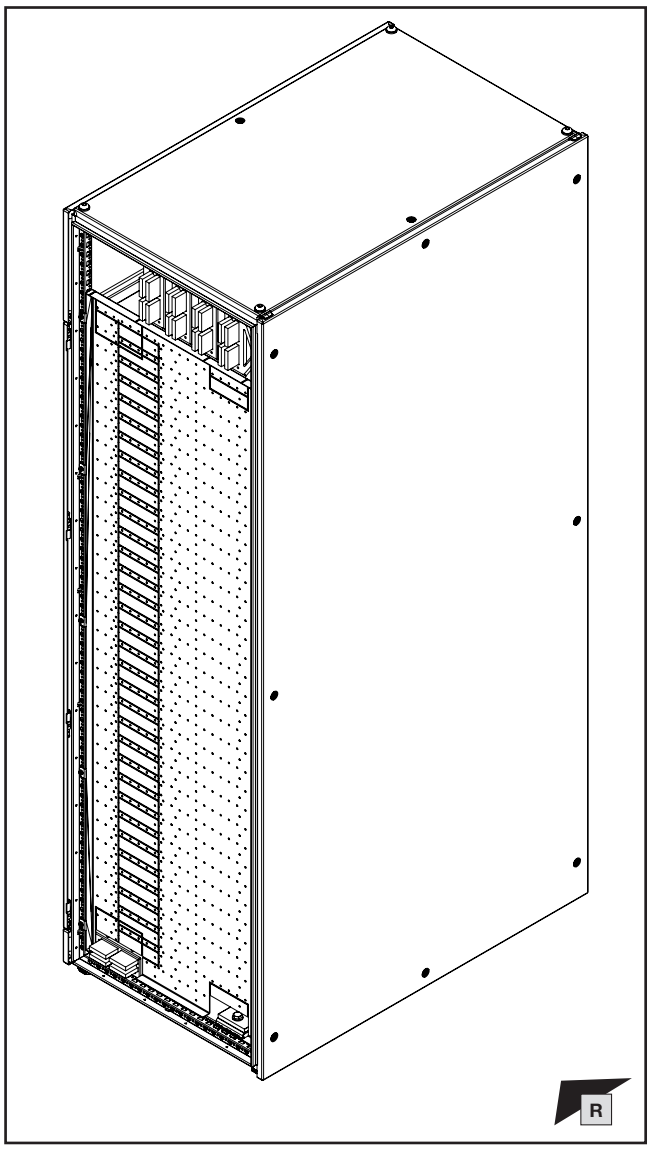


**Hinweis / Note / Remarque**

**Abweichungen und Besonderheiten siehe Kapitel 3.**
**Deviations and special features, see chapter 3.**
**Différences et particularités, voir chapitre 3.**

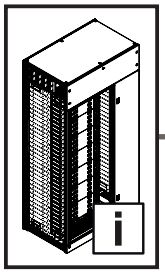

# 2. Montage Lastschaltleistenfeld Dachbereich
# 2. Fitting the fuse-switch disconnector section, roof
# 2. Montage de la zone de coupe-circuits en partie supérieure

**2.1 Lastschaltleistenfeld Dachbereich**
**2.1 Fuse-switch disconnector section, roof**
**2.1 Zone de coupe-circuits en partie supérieure**

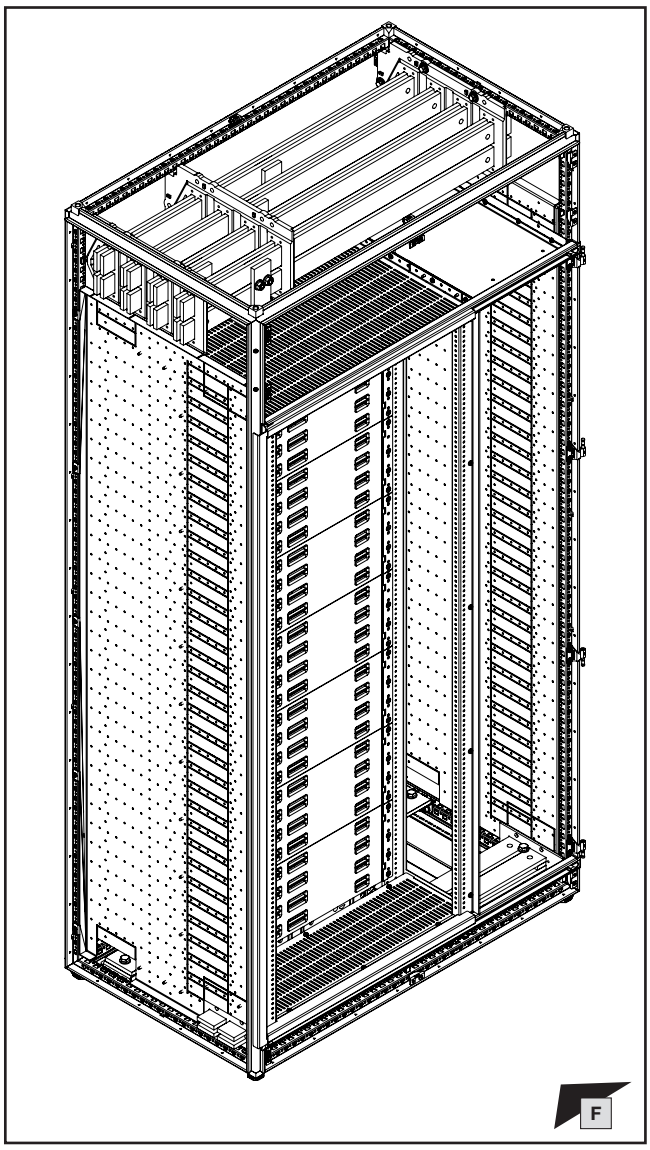


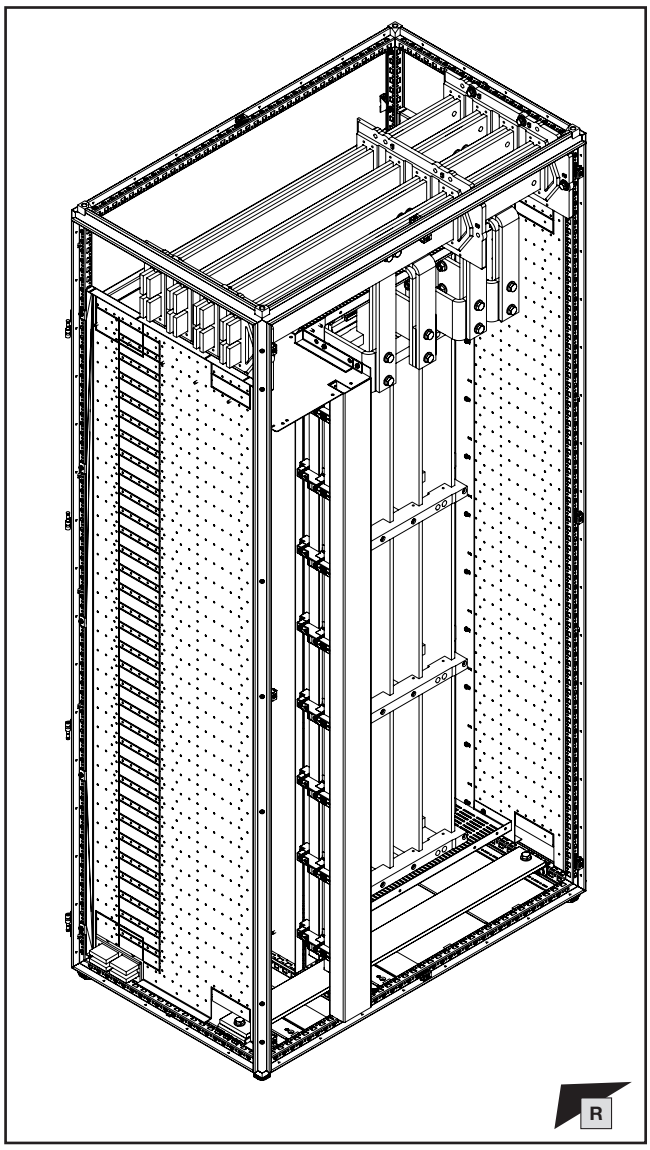


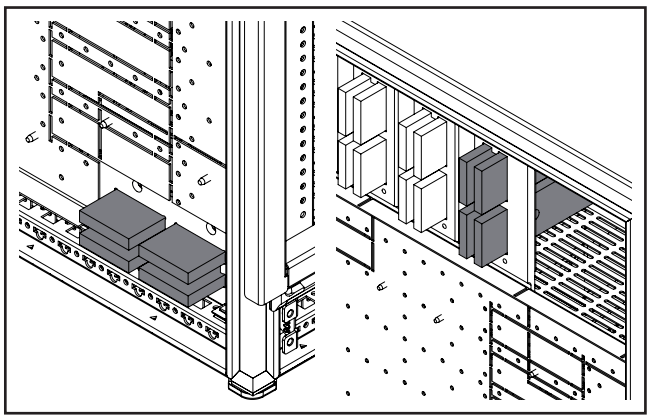

**Hinweis / Note / Remarque**

**Neutralleiter N nach Wahl des Anlagenbetreibers im Bodenbereich oder im Dachbereich. Montage beider Varianten wird im Kapitel 2 parallel gezeigt.**
**Neutral conductor N as chosen by the plant operator in the floor area or in the roof area. The assembly of both variants is shown in parallel in chapter 2.**
**Neutre N dans la base ou sous le toit, selon le choix de l'exploitant de l'installation. Le montage des deux variantes est décrit au chapitre 2.**

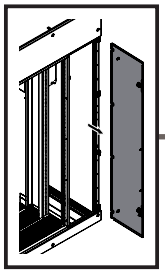

DE EN FR

# 2. Montage Lastschaltleistenfeld Dachbereich
# 2. Fitting the fuse-switch disconnector section, roof
# 2. Montage de la zone de coupe-circuits en partie supérieure

**2.2 Demontage der Tür**
**2.2 Removing the door**
**2.2 Démontage de la porte**

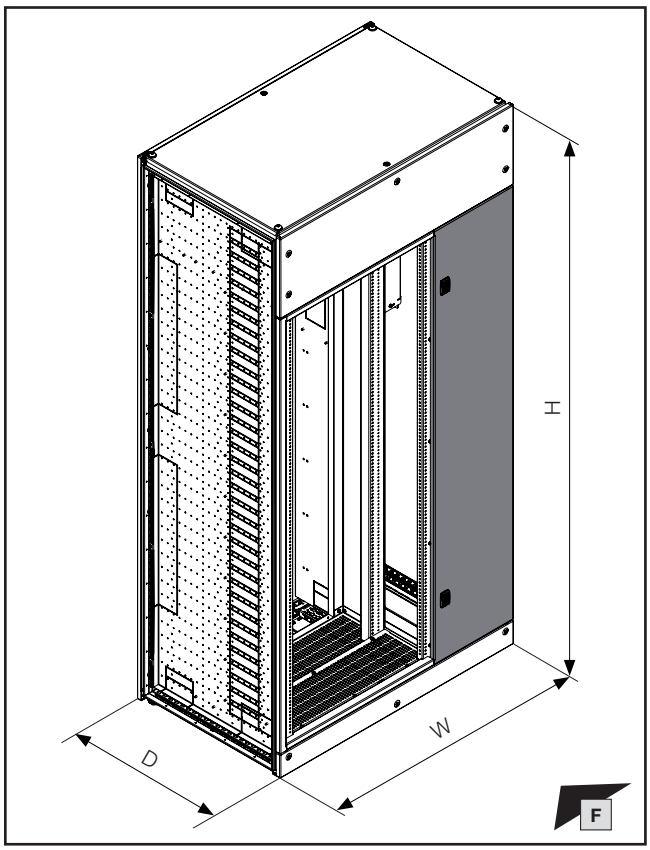


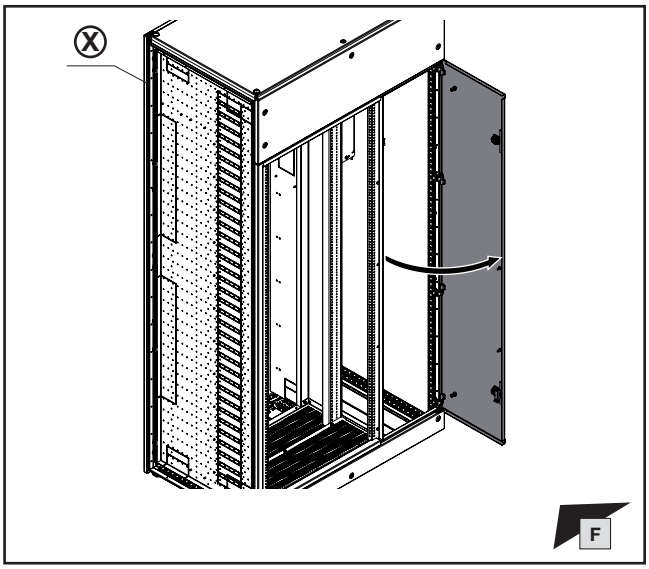


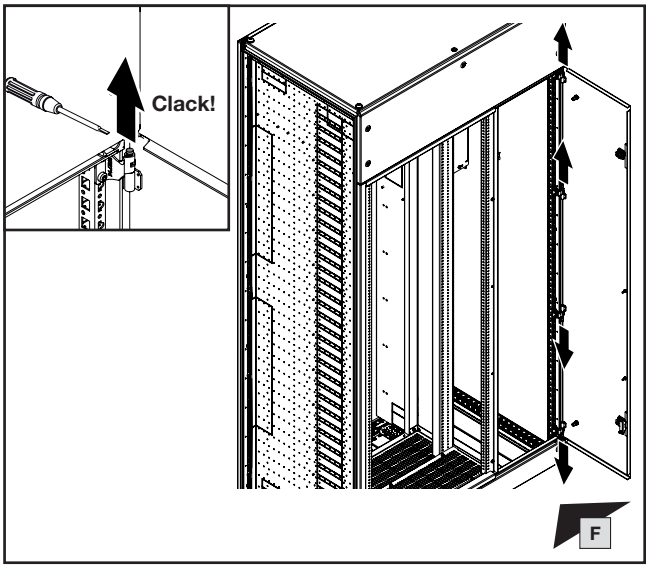


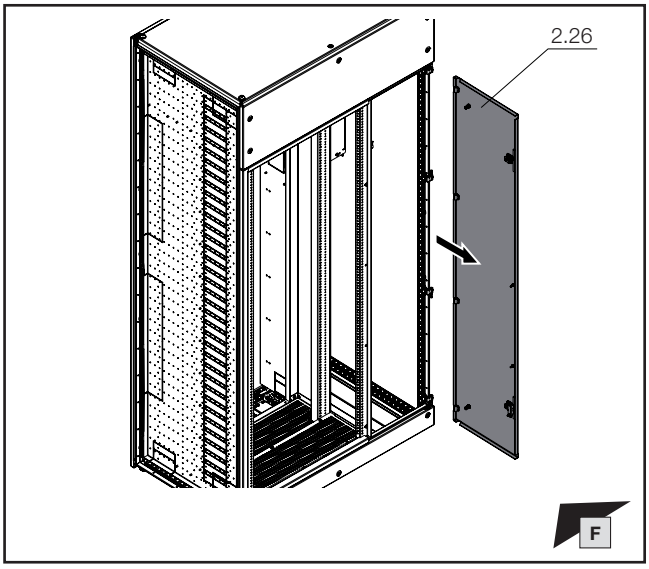


**Hinweis / Note / Remarque (X)**
**Basisschrank aus Produktauswahl „Anreih-Schrank-system VX25“**
**Basic enclosure from product selection "Baying enclosure system VX25"**
**Armoire standard de la gamme « Armoires élec-triques juxtaposables VX25 »**

| W mm | H mm | D mm | Best.-Nr. Model No. Référence |
|---|---|---|---|
| 1000 | 2000 | 600 | **9680.005** |
| 1200 | 2000 | 800 | **9680.207** |
| 1000 | 2200 | 600 | **9680.025** |
| 1200 | 2200 | 800 | **9680.227** |

**Anreih-Schranksystem VX25-SV**
**Enclosure baying system VX25-SV**
**Armoires électriques juxtaposables VX25-SV**

**DE/EN/FR**

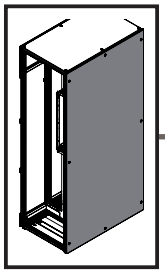

TX30

DE EN FR

# 2. Montage Lastschaltleistenfeld Dachbereich
# 2. Fitting the fuse-switch disconnector section, roof
# 2. Montage de la zone de coupe-circuits en partie supérieure

**2.3 Demontage der Schrankrückwand**
**2.3 Removing the enclosure rear panel**
**2.3 Démontage du panneau arrière de l'armoire**

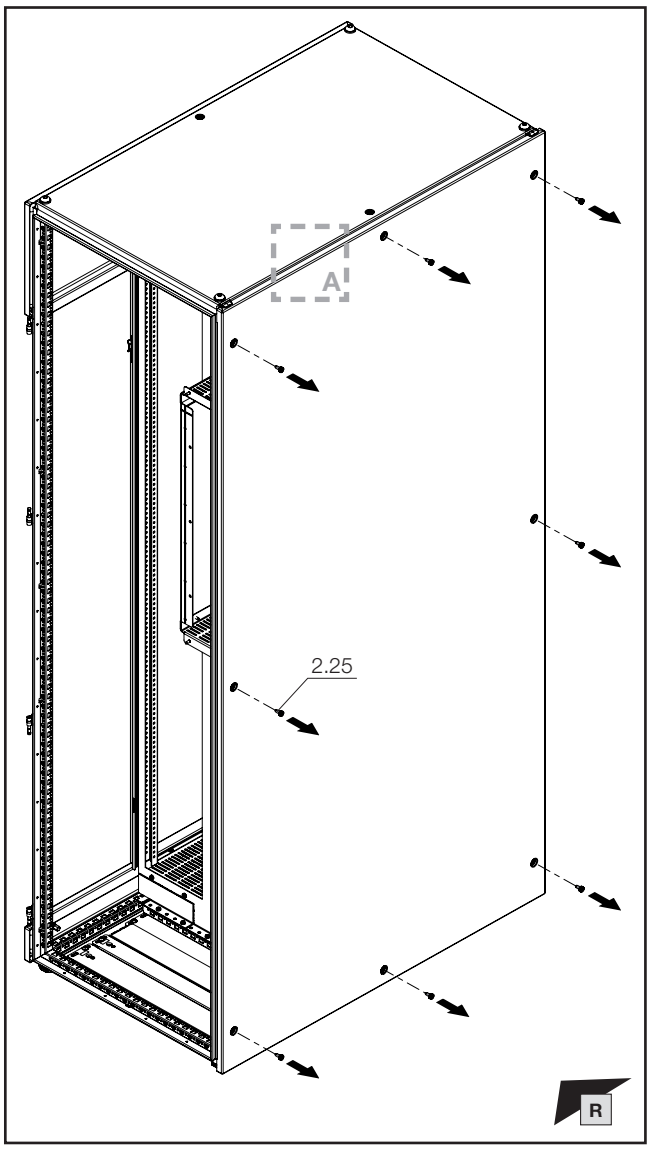


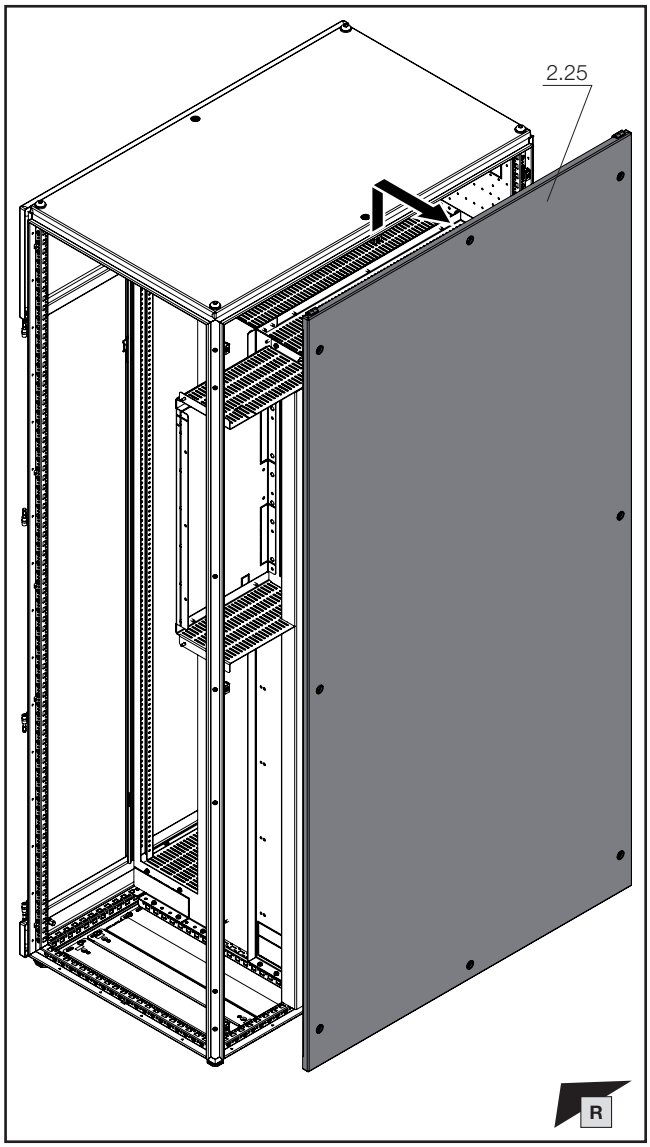


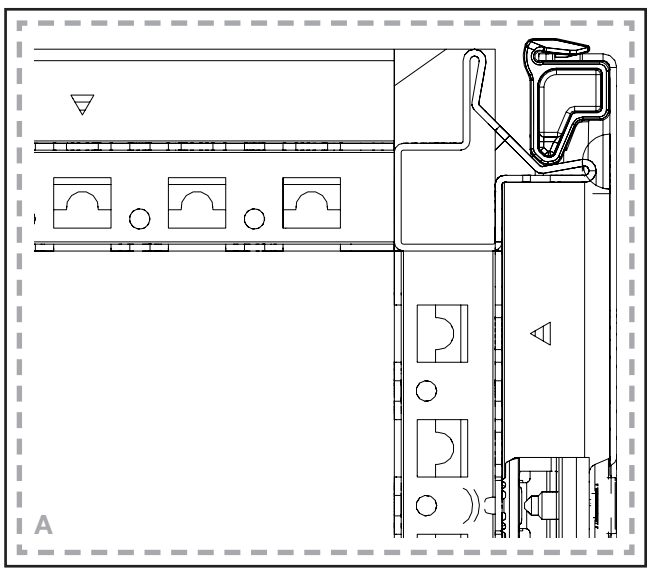


**VX25 Ri4Power Montageanleitung**
**VX25 Ri4Power assembly instructions**
**Notice de montage VX25 Ri4Power**

**DE/EN/FR**

**Hinweis / Note / Remarque**

**Für Schutzeigenschaft Störlichtbogenklasse A/B Montagereihenfolge in den entsprechenden Abschnitten der o. g. Anleitung beachten.**
**For arcing class A/B protection, please follow the assembly sequence as set out in the relevant chapters of the aforementioned assembly instructions.**
**Pour la protection contre les arcs électriques de catégorie A/B, suivez la séquence de montage indiquée dans les sections correspondantes des instructions ci-dessus.**

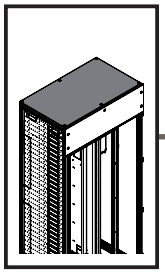

TX30

IS8

DE EN FR

# 2. Montage Lastschaltleistenfeld Dachbereich
# 2. Fitting the fuse-switch disconnector section, roof
# 2. Montage de la zone de coupe-circuits en partie supérieure

**2.4 Demontage Dachblech**
**2.4 Removing the roof plate**
**2.4 Démontage du toit**

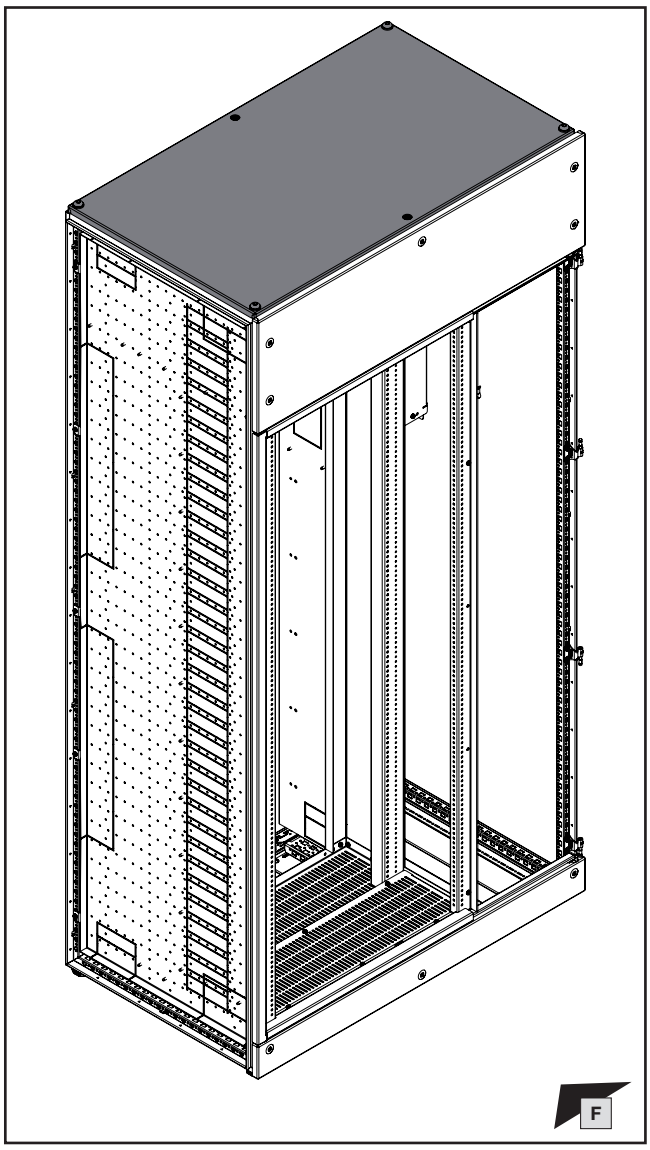


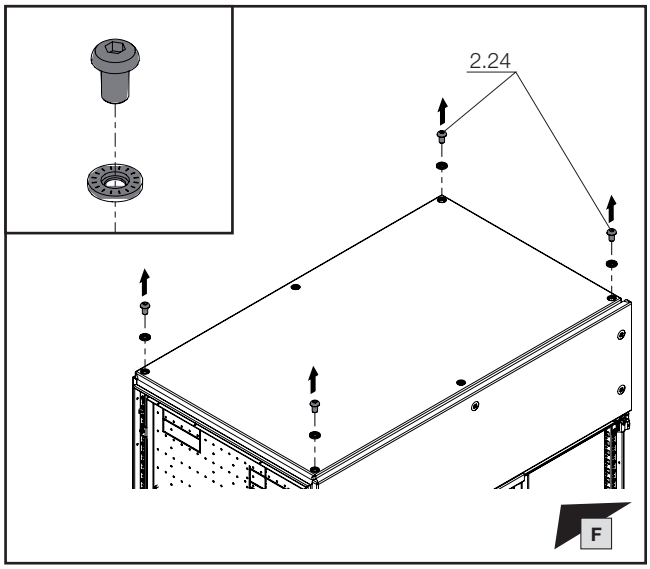


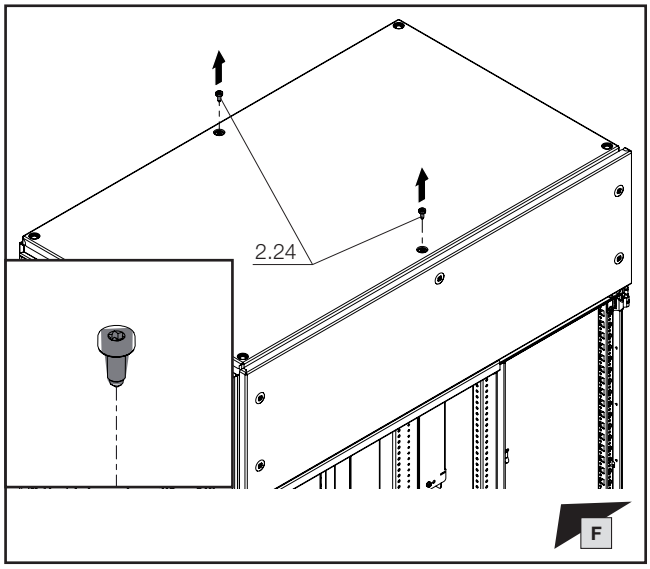


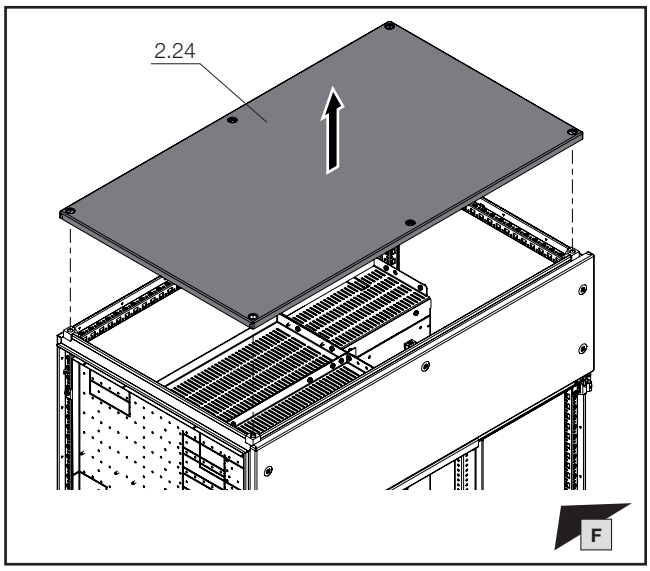

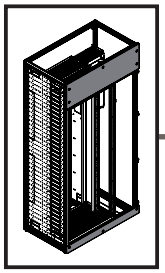

**TX30**

DE EN FR

# 2. Montage Lastschaltleistenfeld Dachbereich
# 2. Fitting the fuse-switch disconnector section, roof
# 2. Montage de la zone de coupe-circuits en partie supérieure

**2.5 Demontage Frontblenden**
**2.5 Removing the front trim panels**
**2.5 Démontage des faces avant**

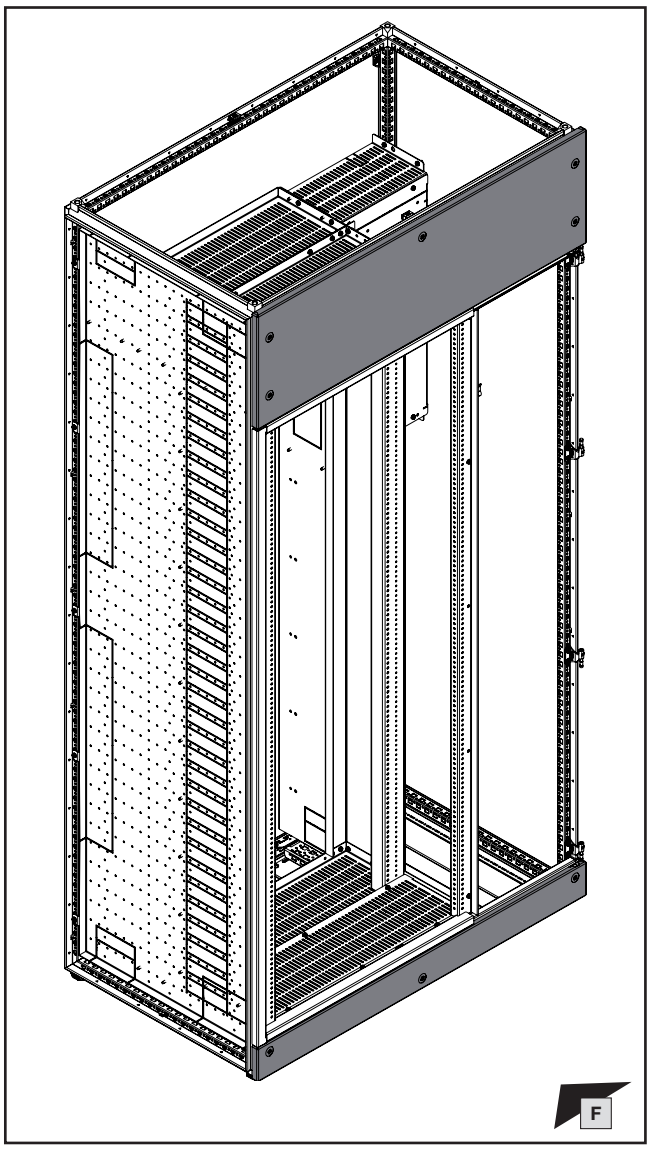


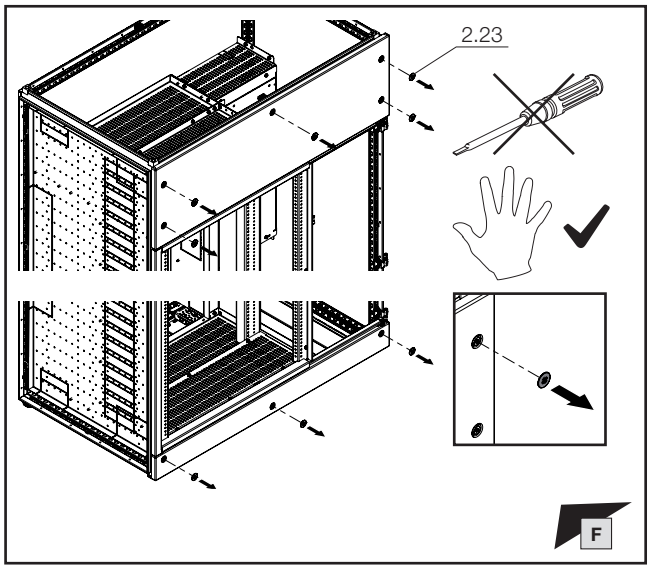


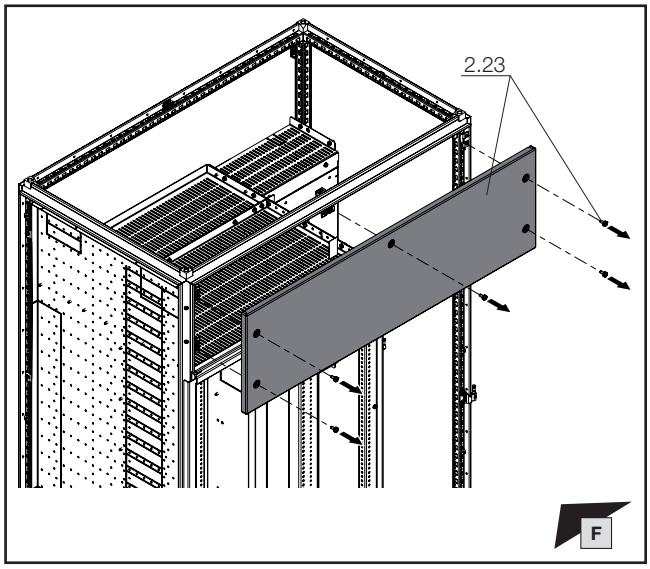


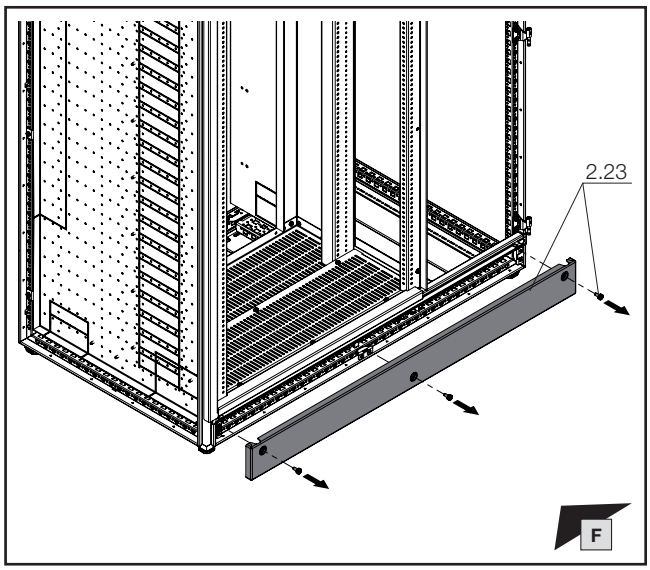

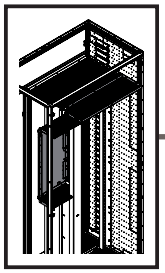

TX30

DE EN FR

## 2. Montage Lastschaltleistenfeld Dachbereich
## 2. Fitting the fuse-switch disconnector section, roof
## 2. Montage de la zone de coupe-circuits en partie supérieure

**2.6 Demontage Abdeckungen**
**2.6 Removing the covers**
**2.6 Démontage des recouvrements**

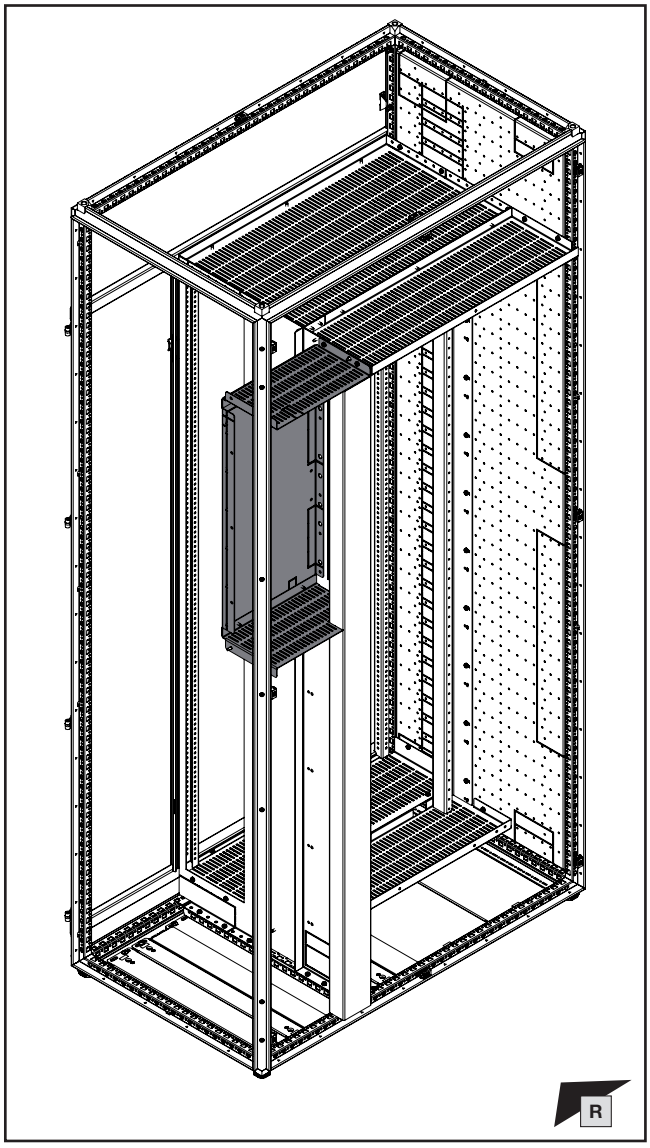


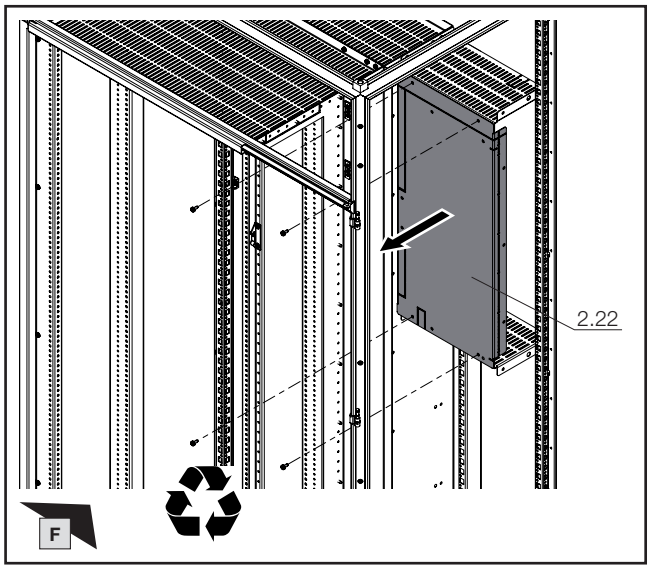


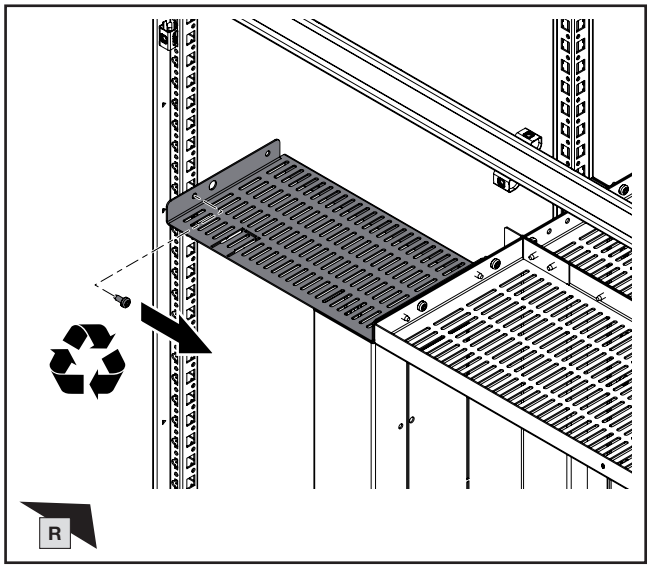


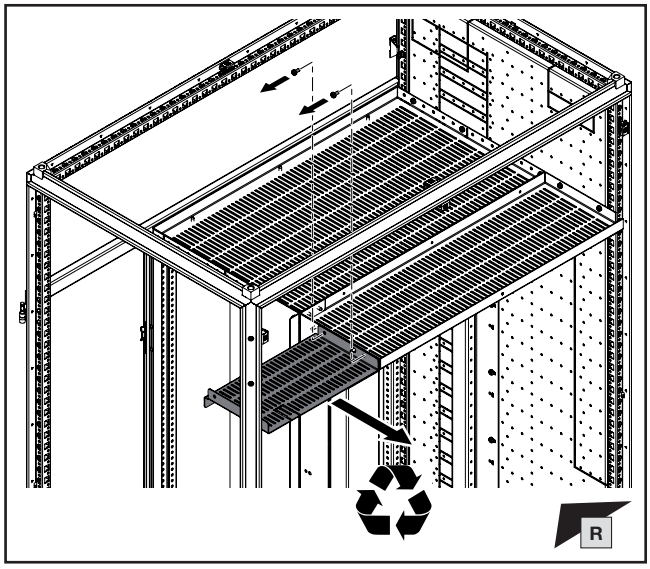

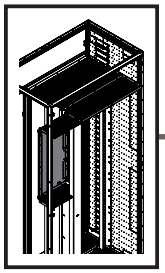

TX30

DE EN FR

# 2. Montage Lastschaltleistenfeld Dachbereich
# 2. Fitting the fuse-switch disconnector section, roof
# 2. Montage de la zone de coupe-circuits en partie supérieure

**2.6 Demontage Abdeckungen**
**2.6 Removing the covers**
**2.6 Démontage des recouvrements**

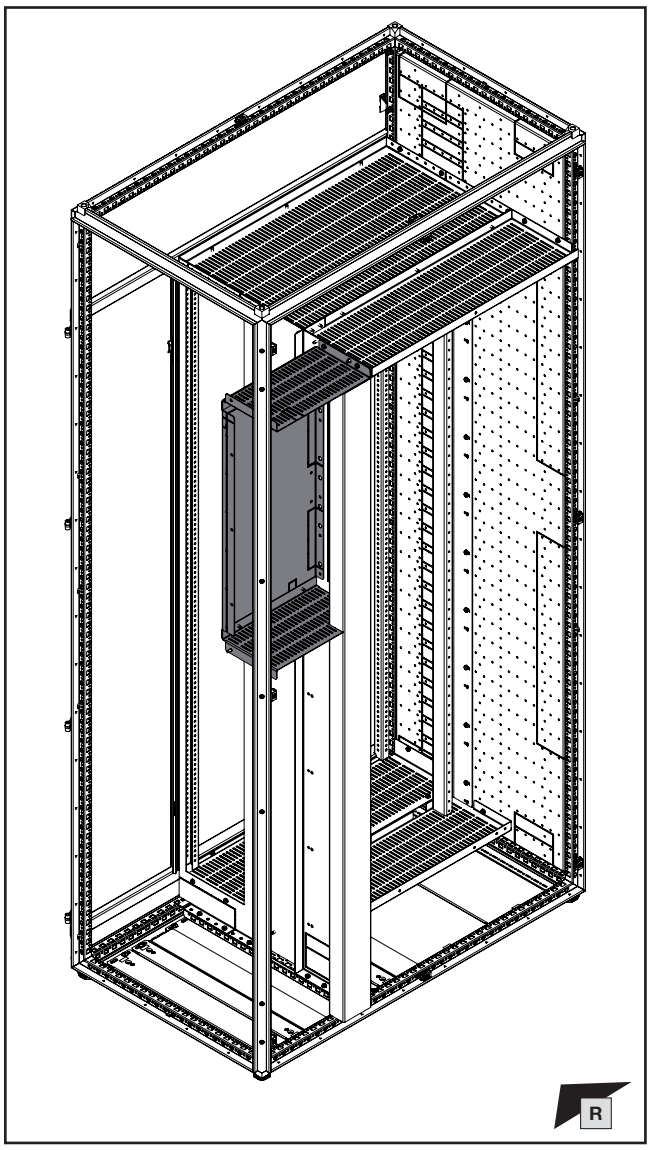


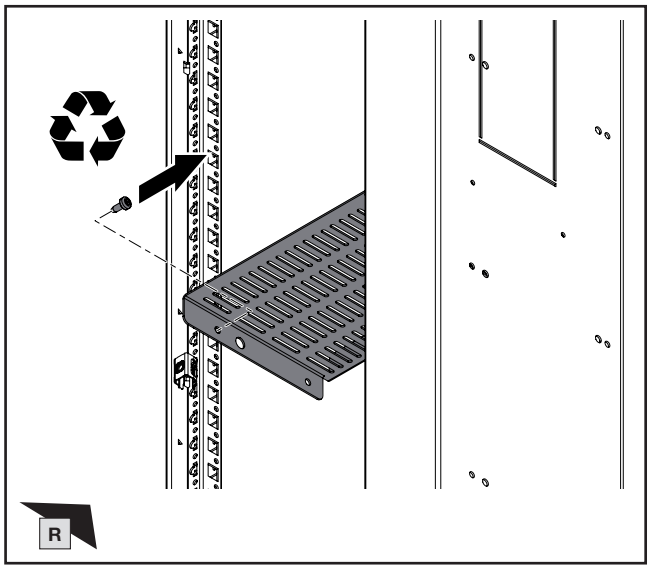


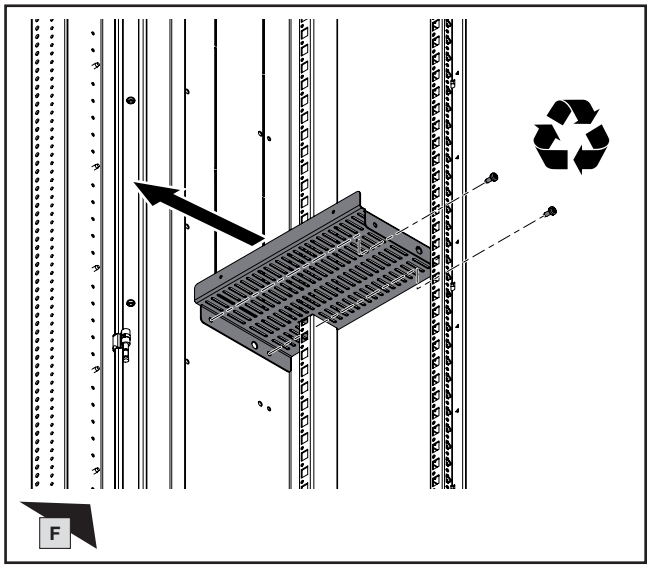

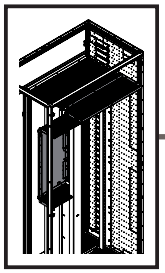

TX30

DE EN FR

# 2. Montage Lastschaltleistenfeld Dachbereich
# 2. Fitting the fuse-switch disconnector section, roof
# 2. Montage de la zone de coupe-circuits en partie supérieure

**2.6 Demontage Abdeckungen**
**2.6 Removing the covers**
**2.6 Démontage des recouvrements**

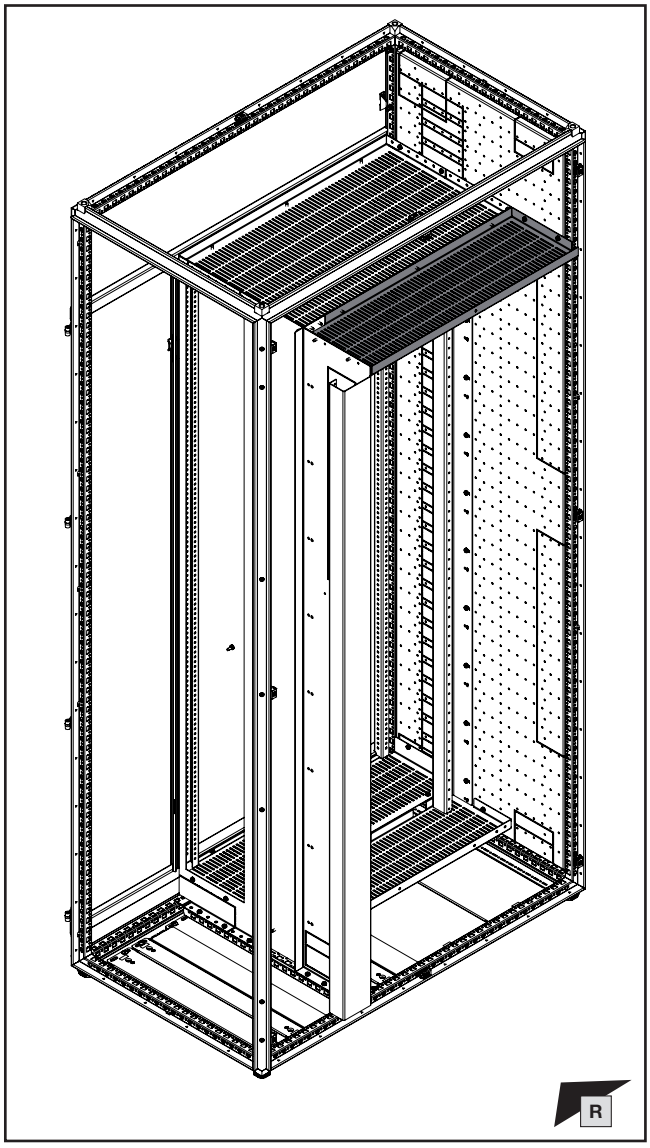


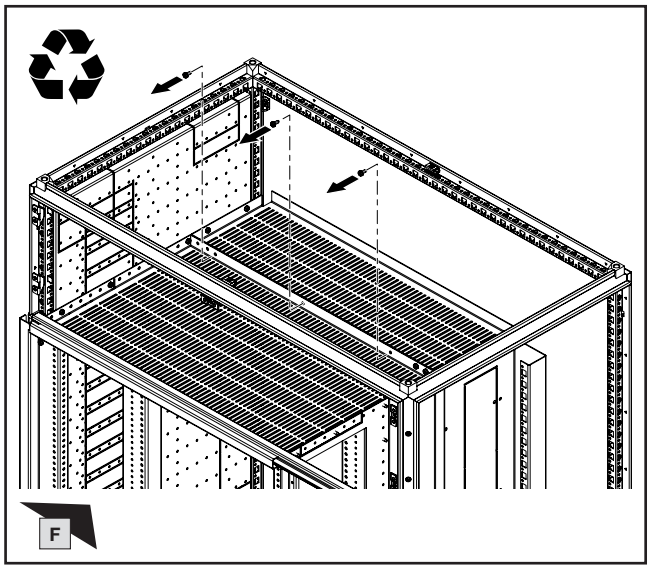


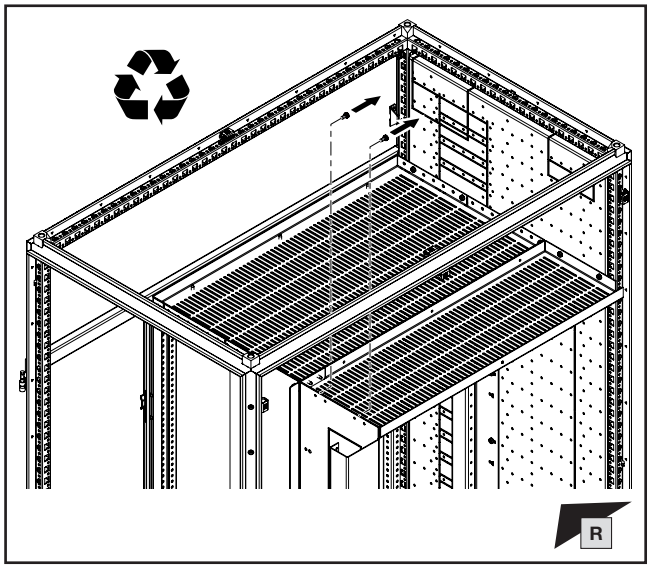


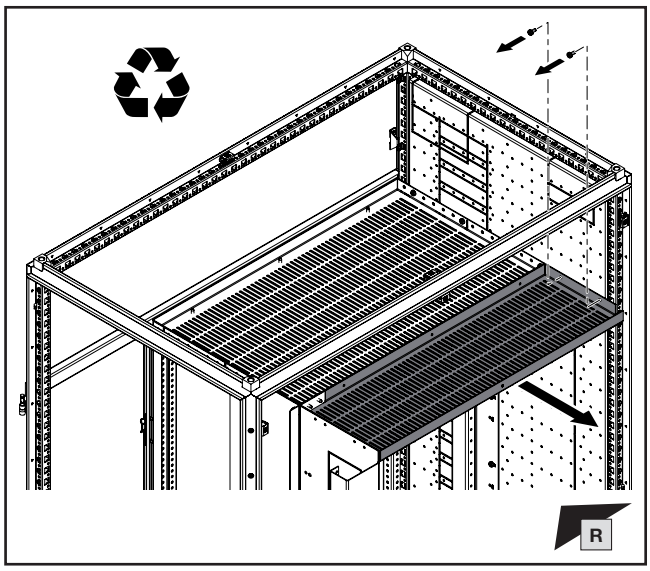

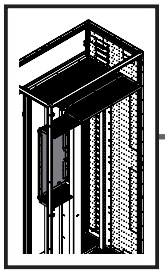

**TX30**

DE EN FR

# 2. Montage Lastschaltleistenfeld Dachbereich
# 2. Fitting the fuse-switch disconnector section, roof
# 2. Montage de la zone de coupe-circuits en partie supérieure

**2.6 Demontage Abdeckungen**
**2.6 Removing the covers**
**2.6 Démontage des recouvrements**

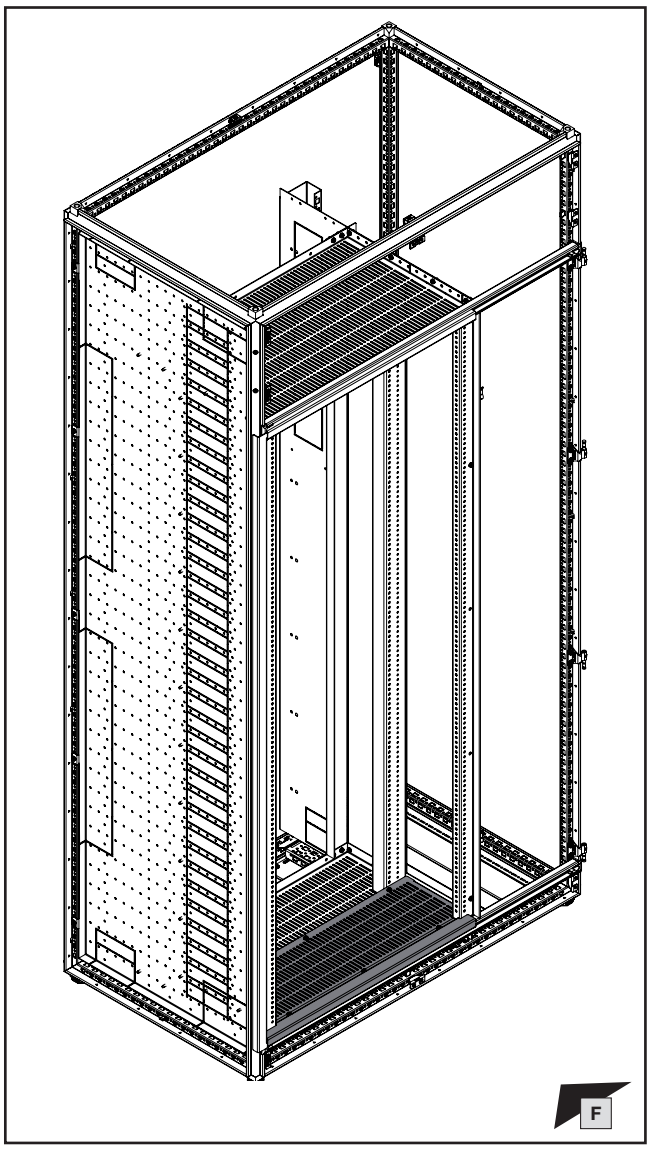


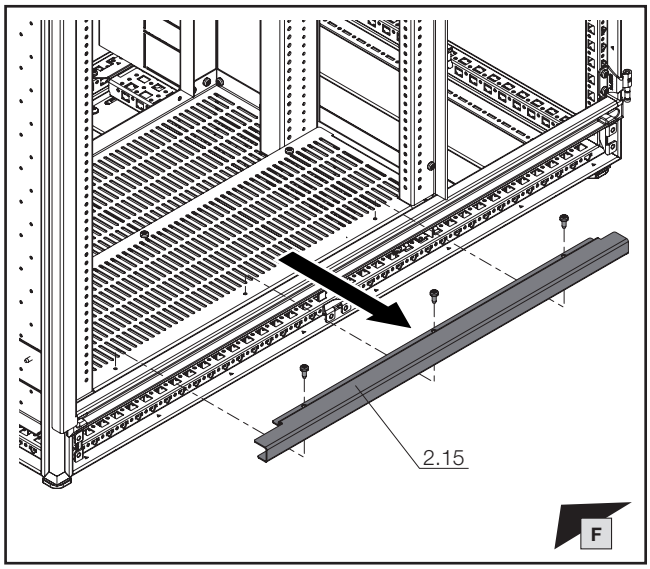


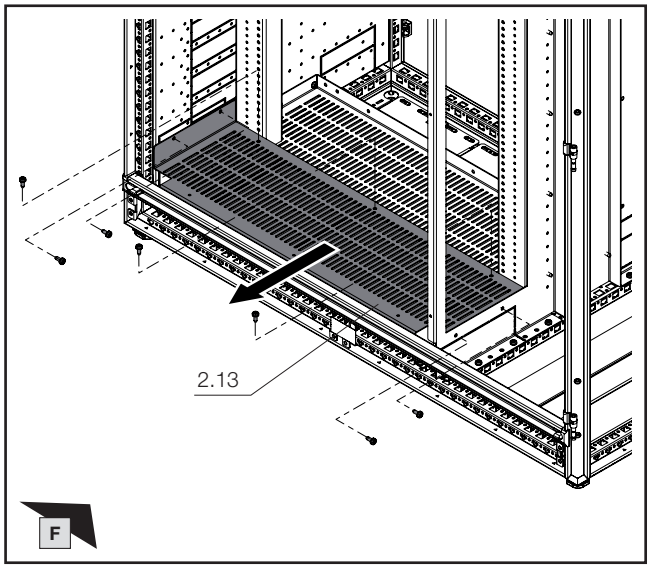


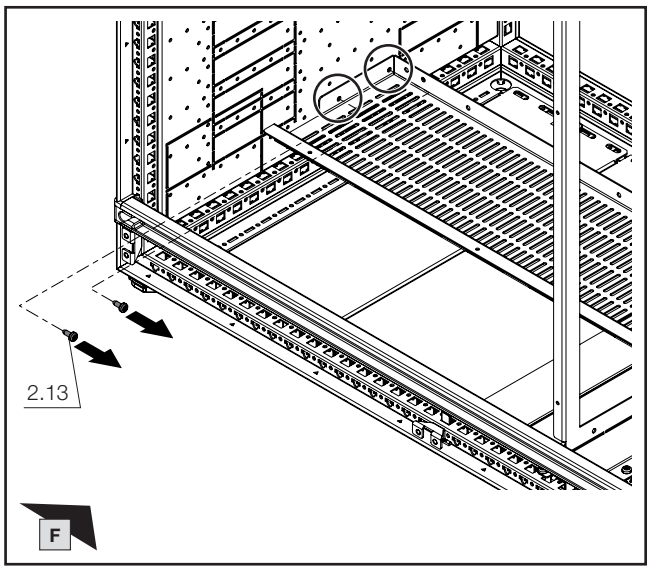

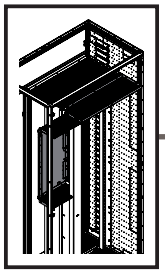

**TX30**

DE EN FR

# 2. Montage Lastschaltleistenfeld Dachbereich
# 2. Fitting the fuse-switch disconnector section, roof
# 2. Montage de la zone de coupe-circuits en partie supérieure

**2.6 Demontage Abdeckungen**
**2.6 Removing the covers**
**2.6 Démontage des recouvrements**

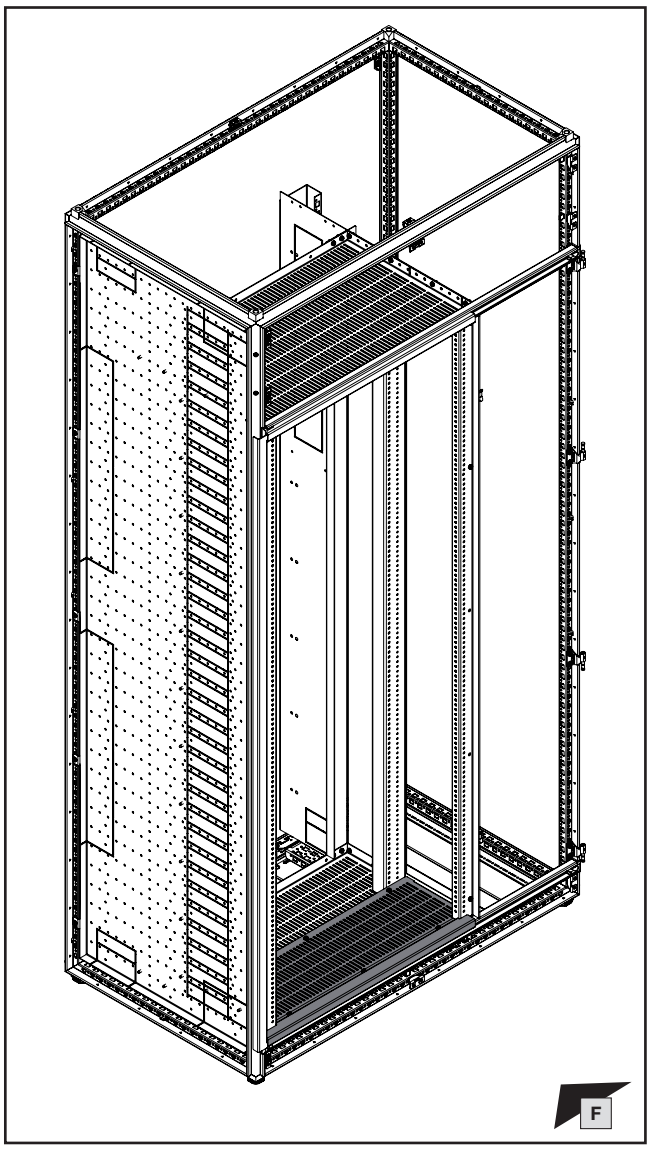


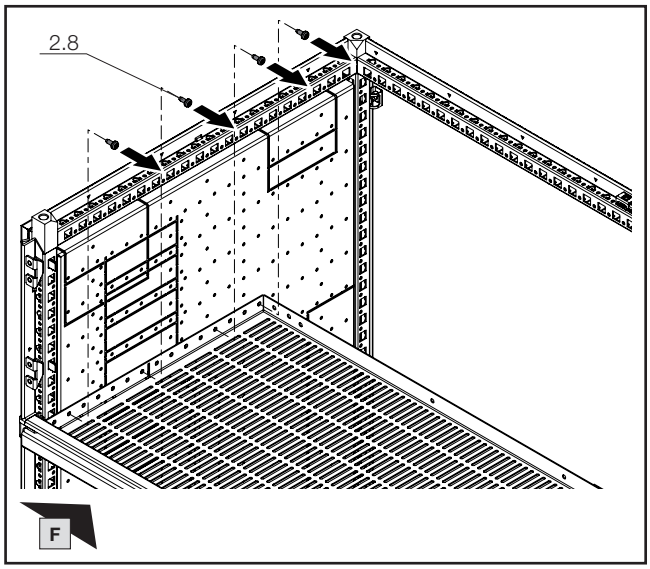


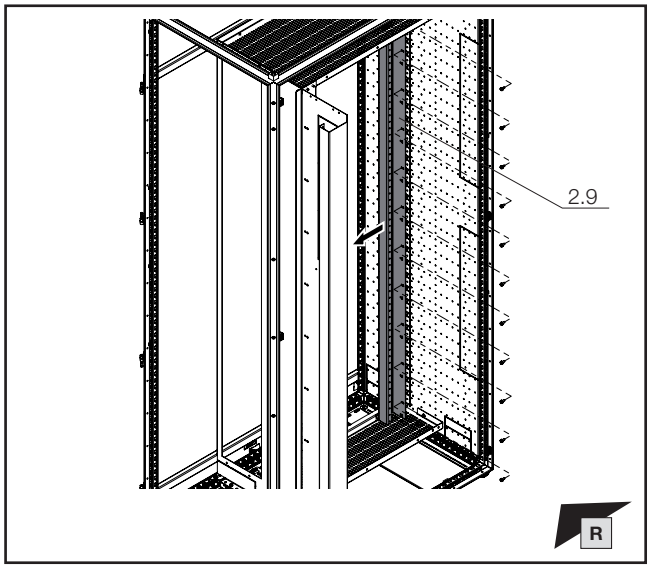


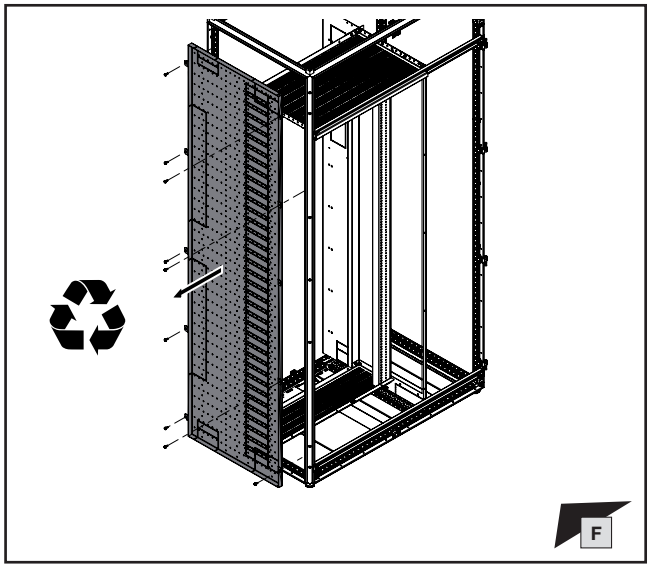

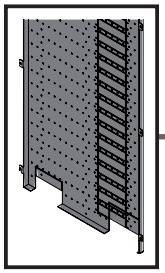

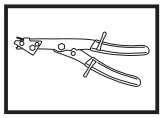

# 2. Montage Lastschaltleistenfeld Dachbereich
# 2. Fitting the fuse-switch disconnector section, roof
# 2. Montage de la zone de coupe-circuits en partie supérieure

**2.7 Vorbereitung Funktionsraum-Seitenwand / Ausbrüche N und PE**

**2.7 Preparing the compartment side panel / cut-outs for N and PE conductors**

**2.7 Préparation du panneau latéral de compartiment fonctionnel / découpes pour barres Neutre et barres Terre**

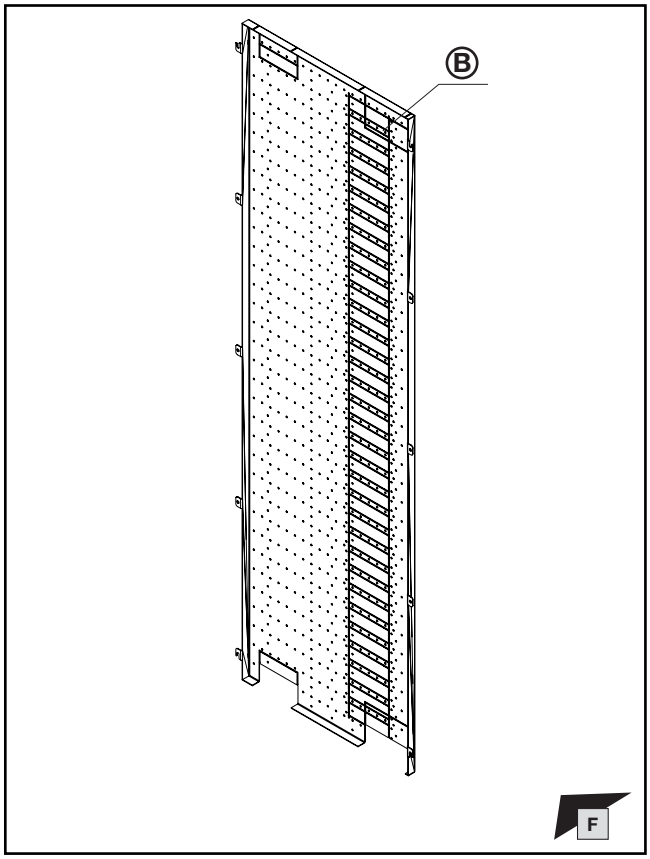


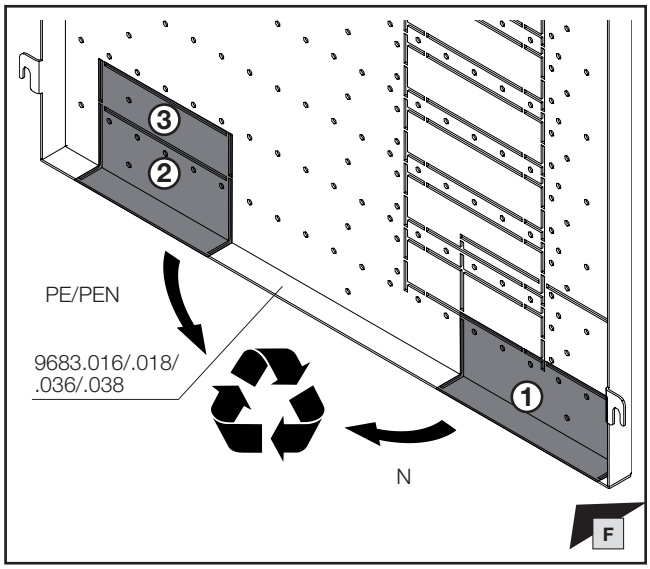


| max. | | ① | ② | ③ |
|---|---|---|---|---|
| **2x** 50x10 | N | ✓ | | |
| **4x** 50x10 | N | ✓ | | |
| **2x** 80x10 | PE/PEN | | ✓ | |
| **4x** 40x10 | PE/PEN | | ✓ | |
| **4x** 80x10 | PE/PEN | | ✓ | ✓ |
| **8x** 40x10 | PE/PEN | | ✓ | ✓ |

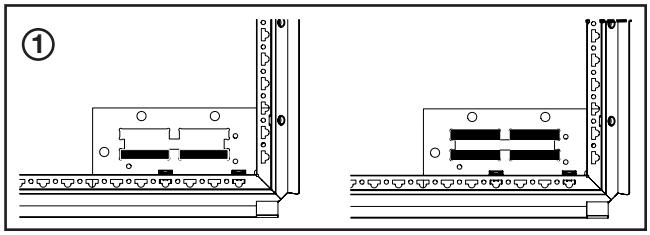


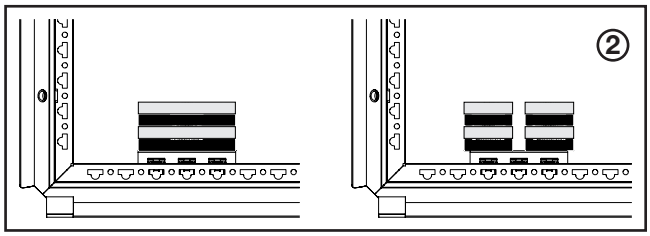


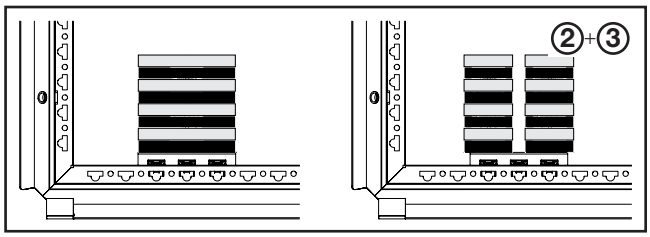

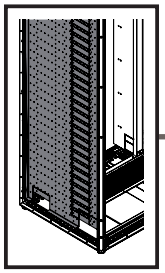

mm

TX30

DE EN FR

# 2. Montage Lastschaltleistenfeld Dachbereich
# 2. Fitting the fuse-switch disconnector section, roof
# 2. Montage de la zone de coupe-circuits en partie supérieure

**2.8 Montage linke Funktionsraum-Seitenwand**
**2.8 Fitting the left compartment side panel**
**2.8 Montage du panneau latéral de compartiment fonctionnel à gauche**

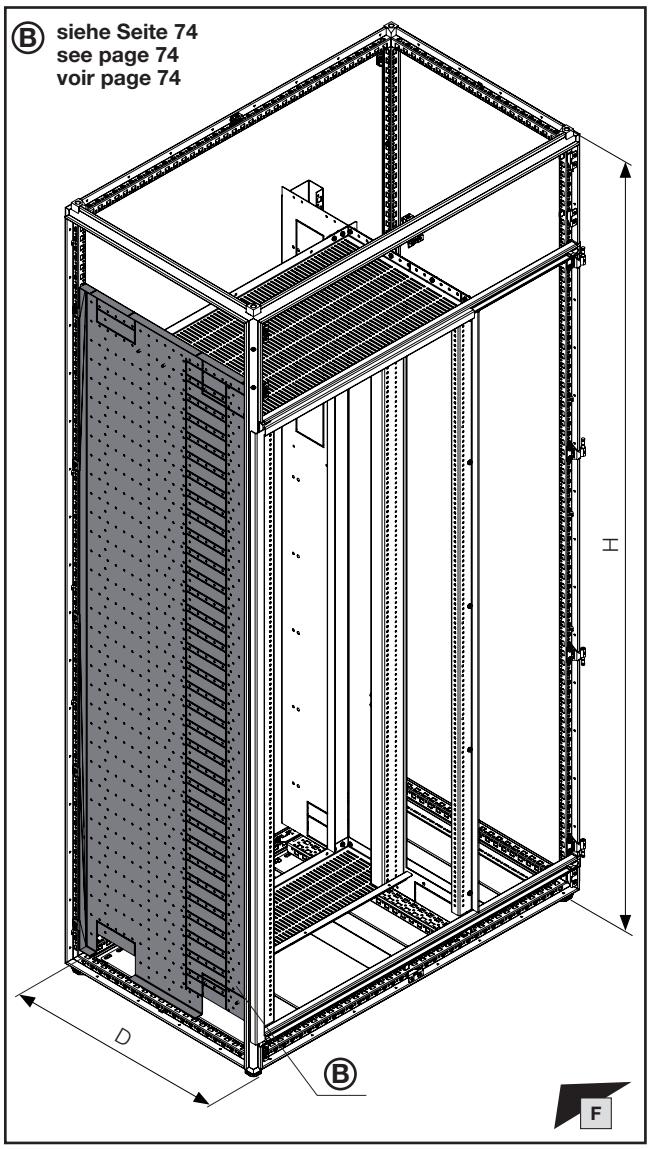


| H x D mm | A mm | Best.-Nr. Model No. Référence |
|---|---|---|
| 2000x600 | 81 | **9683.016** |
| 2000x800 | 81 | **9683.018** |
| 2200x600 | 131 | **9683.036** |
| 2200x800 | 131 | **9683.038** |

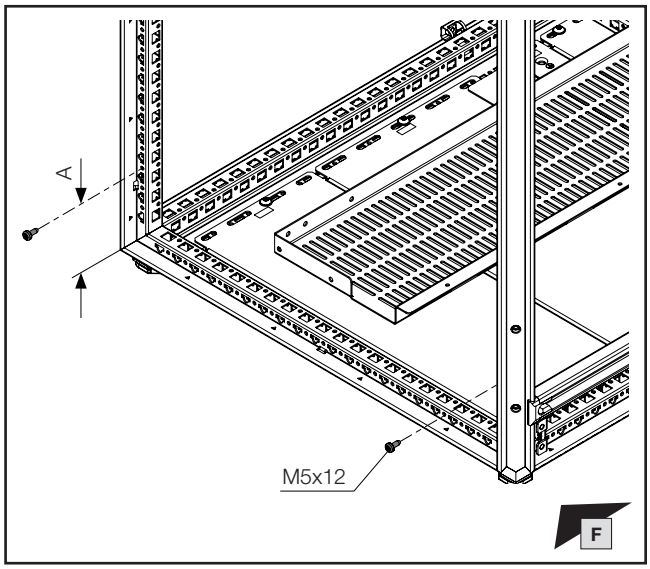


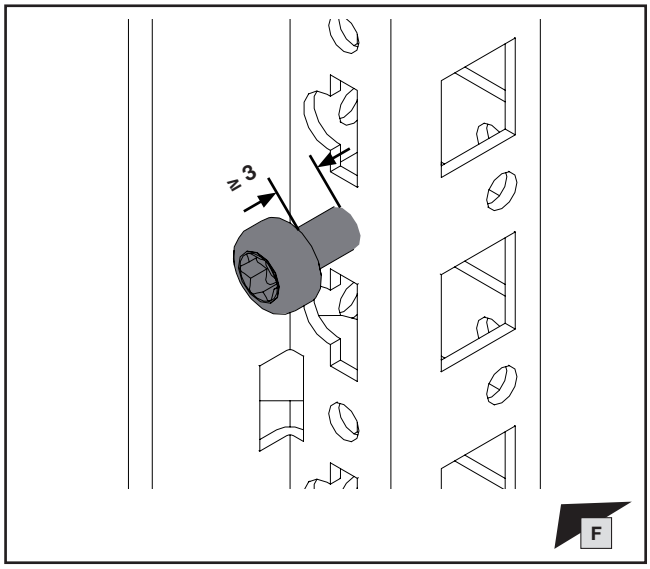


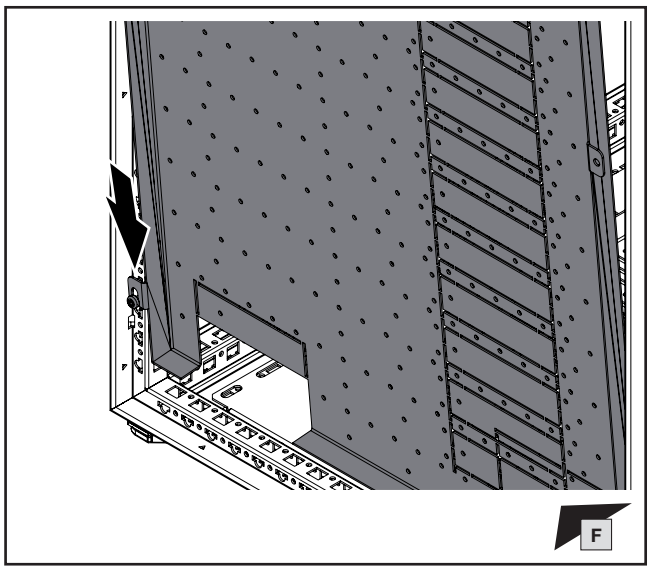

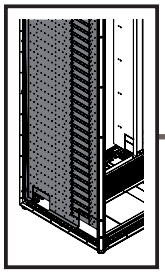

TX30

DE EN FR

# 2. Montage Lastschaltleistenfeld Dachbereich
# 2. Fitting the fuse-switch disconnector section, roof
# 2. Montage de la zone de coupe-circuits en partie supérieure

**2.8 Montage linke Funktionsraum-Seitenwand**
**2.8 Fitting the left compartment side panel**
**2.8 Montage du panneau latéral de compartiment fonctionnel à gauche**

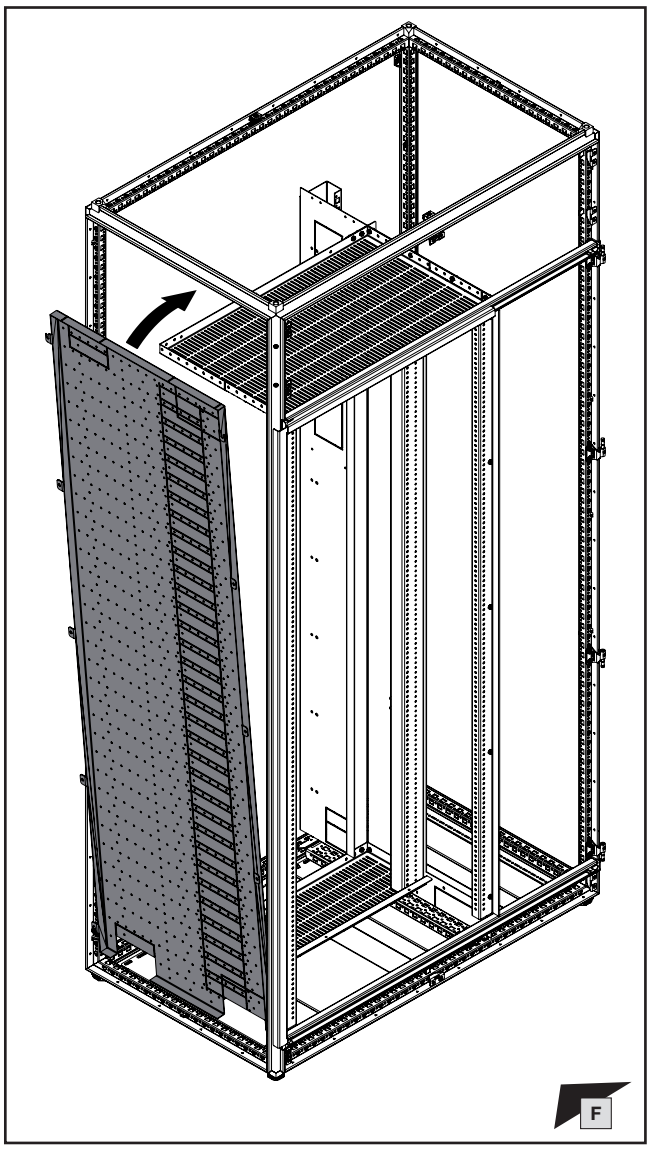


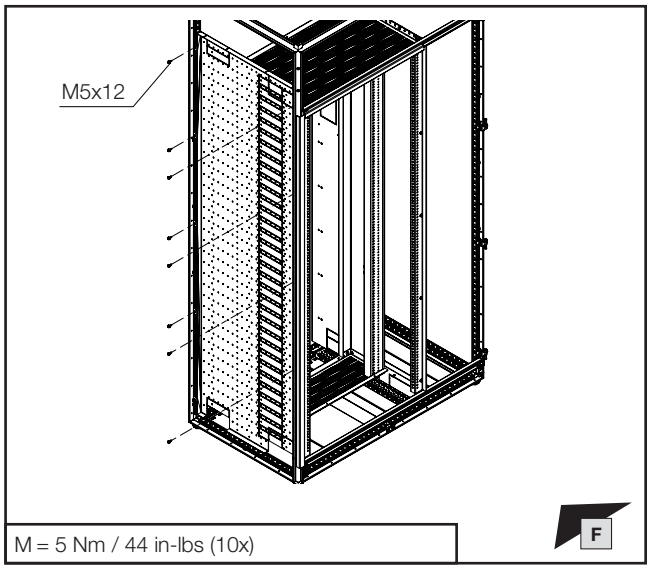


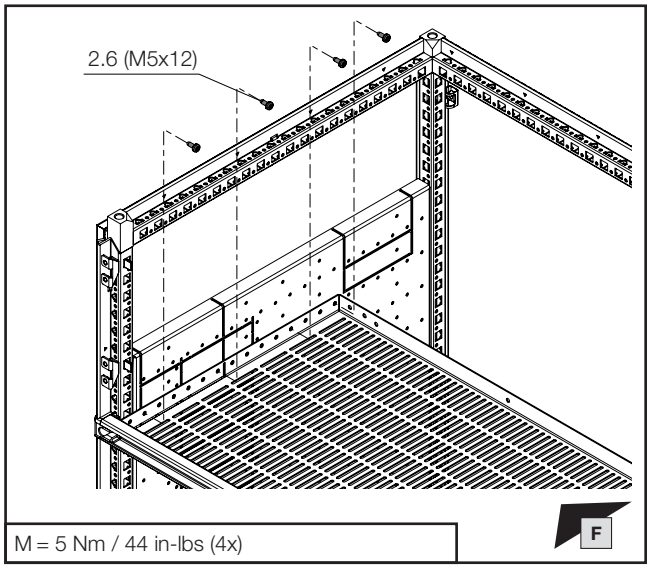


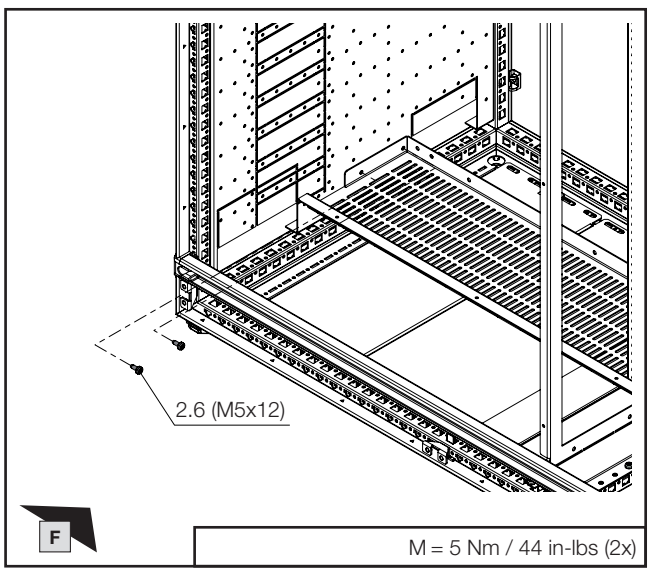

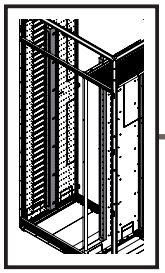

TX30

DE EN FR

# 2. Montage Lastschaltleistenfeld Dachbereich
# 2. Fitting the fuse-switch disconnector section, roof
# 2. Montage de la zone de coupe-circuits en partie supérieure

**2.9 Montage und Ausrichtung Vertikalprofil**
**2.9 Fitting and aligning the vertical section**
**2.9 Montage et alignement du profilé vertical**

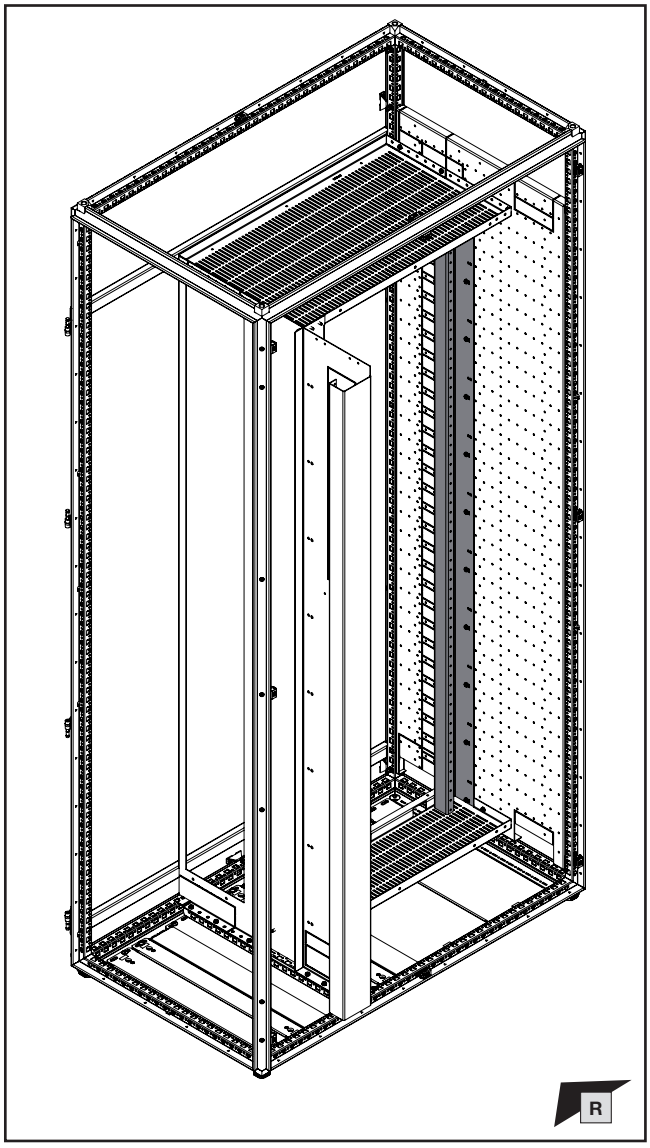


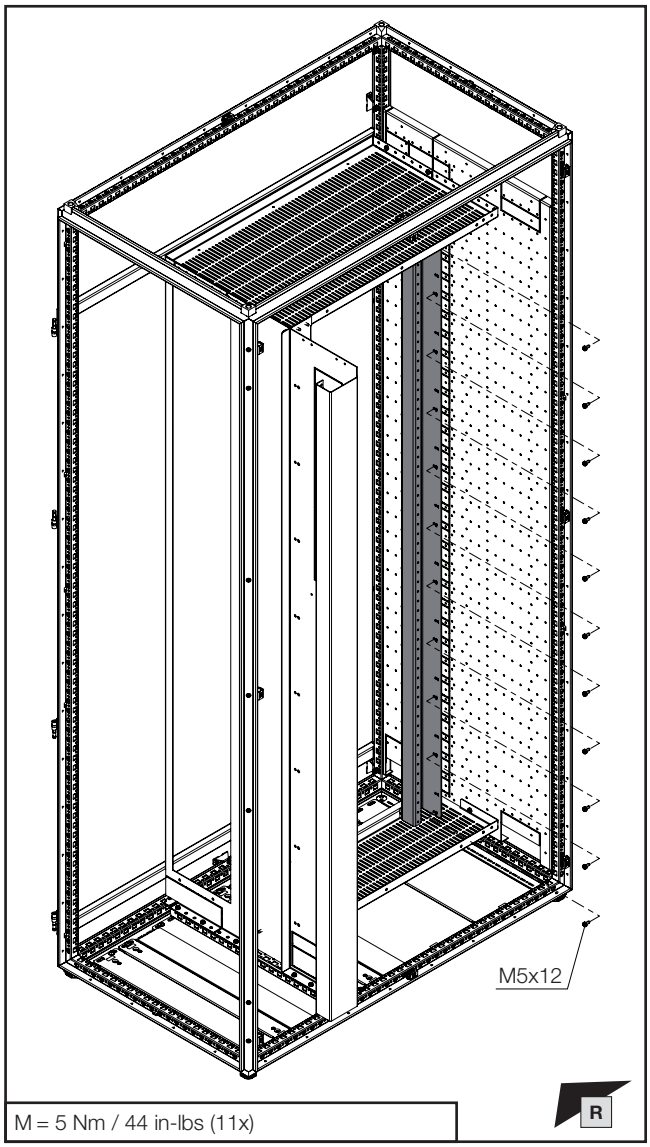


M = 5 Nm / 44 in-lbs (11x)

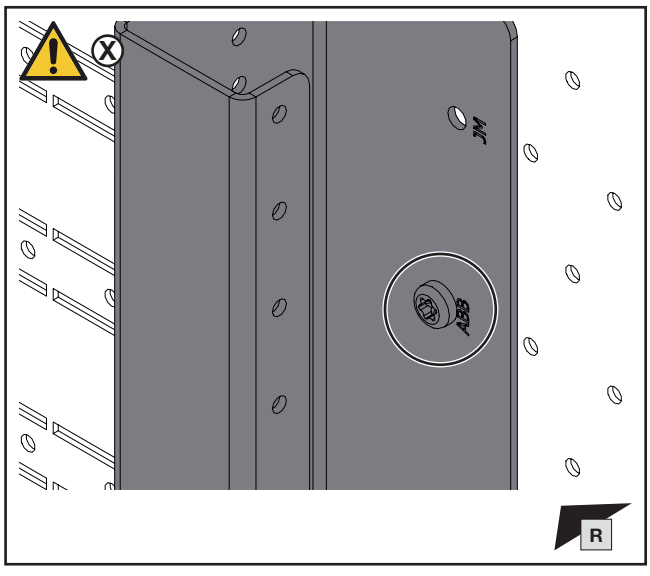


**Hinweis / Note / Remarque (X)**

**Im Folgenden wird in Kapitel 2 die Montage beispielhaft für die Aufnahme von Geräten des Fabrikats „ABB“ gezeigt. Abweichungen und Besonderheiten siehe Kapitel 3.**

**In chapter 2, devices from the "ABB" brand are used as an example to illustrate installation. Deviations and special features, see chapter 3.**

**Dans le chapitre 2 , des appareillages de la marque « ABB » illustrent le montage. Différences et particularités, voir chapitre 3.**

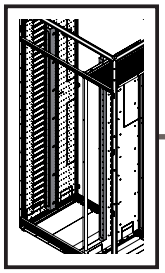

mm

TX30

DE EN FR

# 2. Montage Lastschaltleistenfeld Dachbereich
# 2. Fitting the fuse-switch disconnector section, roof
# 2. Montage de la zone de coupe-circuits en partie supérieure

**2.9 Montage und Ausrichtung Vertikalprofil**
**2.9 Fitting and aligning the vertical section**
**2.9 Montage et alignement du profilé vertical**

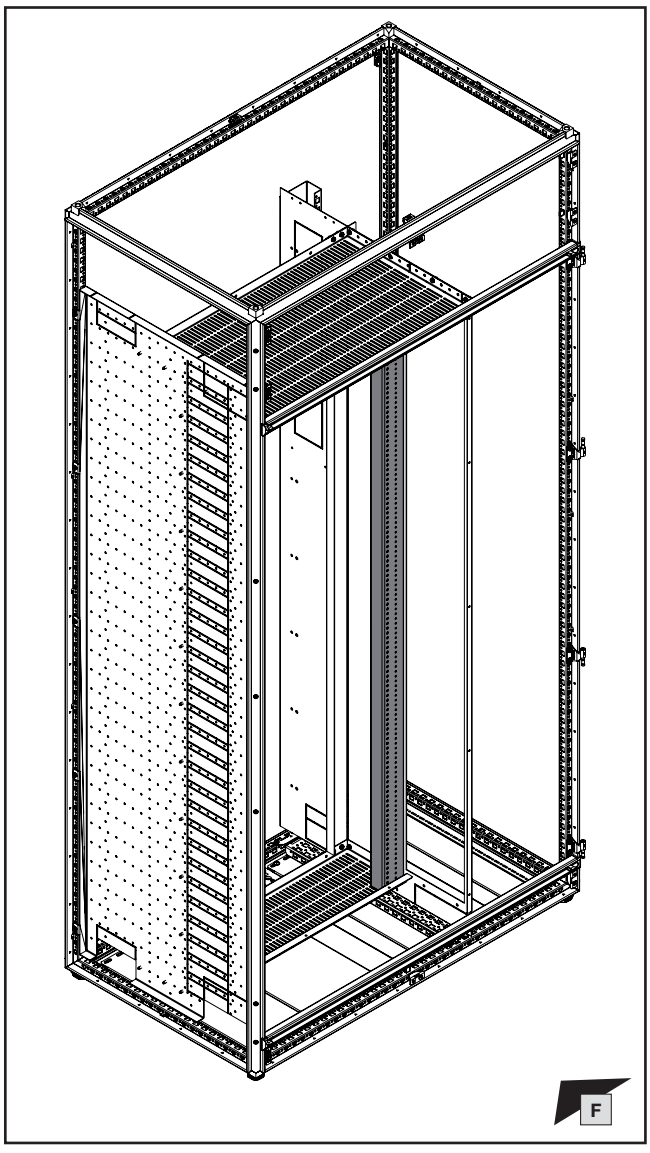


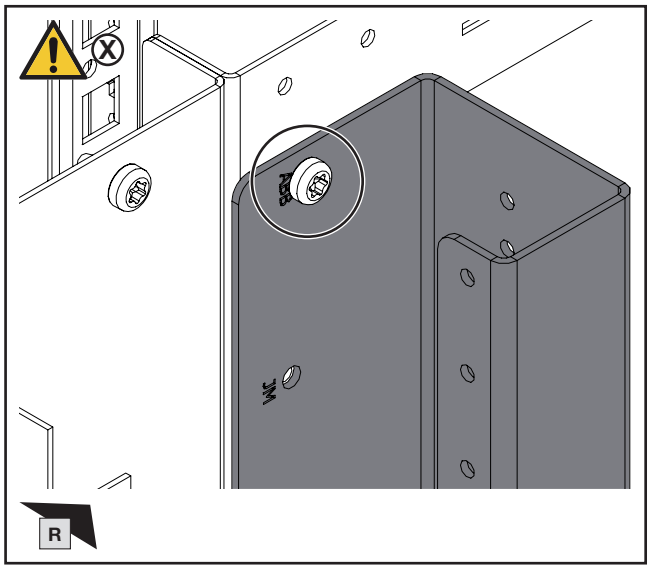


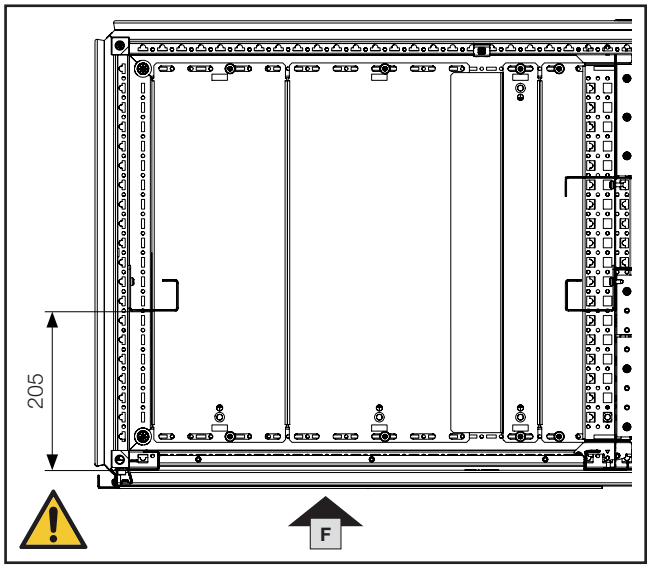


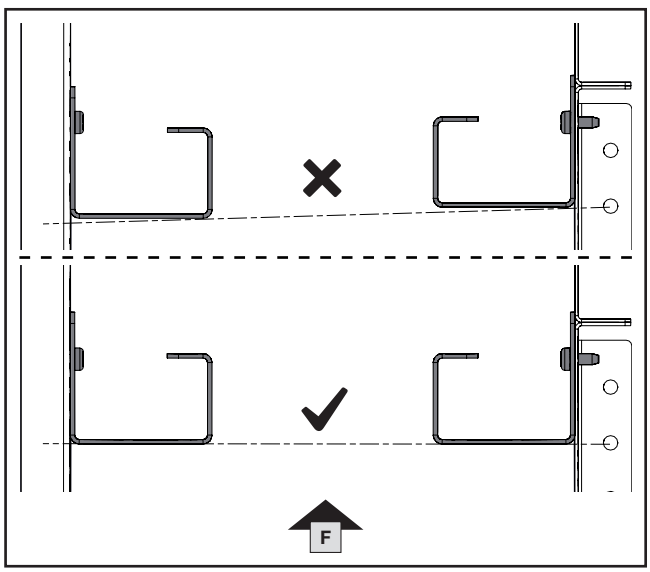

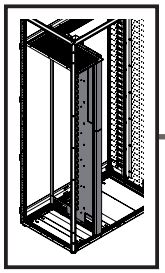

TX30

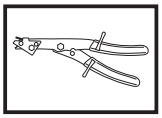

DE EN FR

# 2. Montage Lastschaltleistenfeld Dachbereich
# 2. Fitting the fuse-switch disconnector section, roof
# 2. Montage de la zone de coupe-circuits en partie supérieure

**2.10 Vorbereitung Funktionsraum-Seitenwand / Ausbrüche N und PE**

**2.10 Preparing the compartment side panel / cut-outs for N and PE conductors**

**2.10 Préparation du panneau latéral de compartiment fonctionnel / découpes pour barres Neutre et barres Terre**

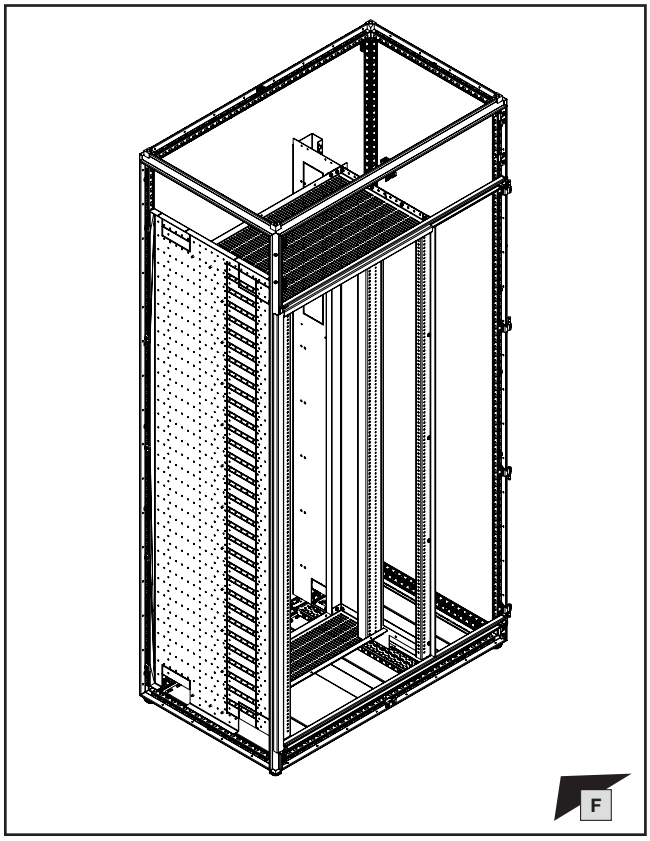


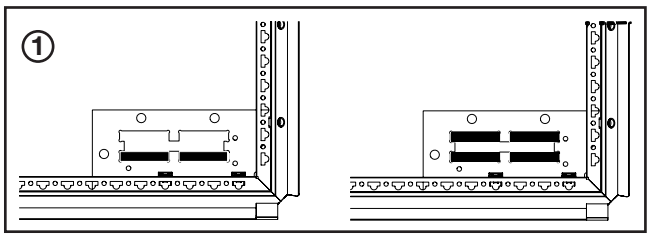


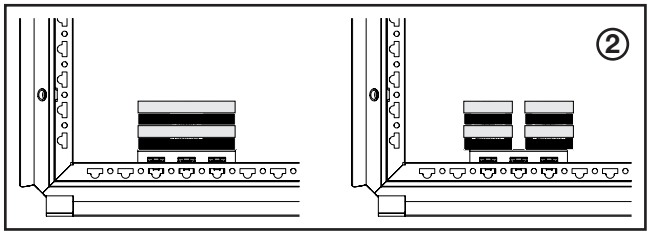


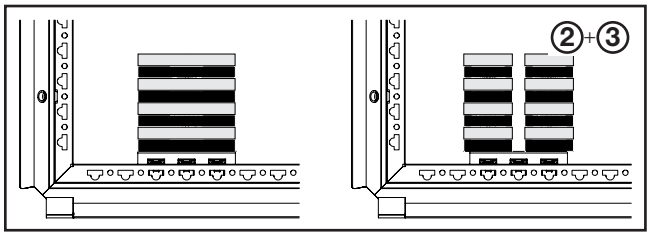


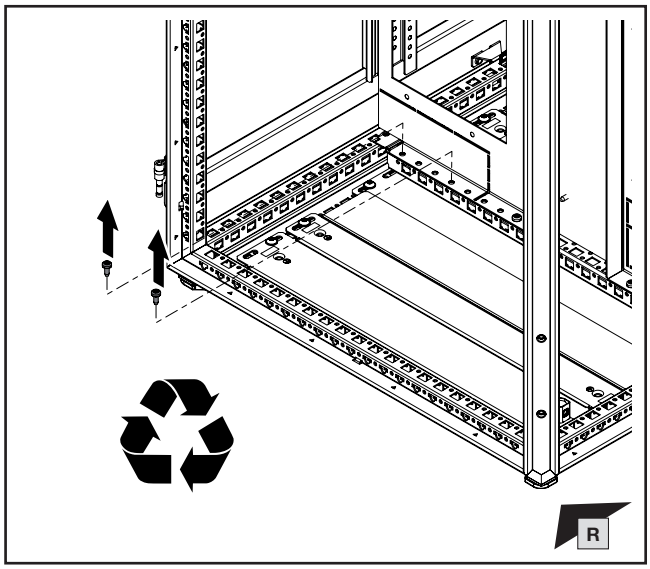


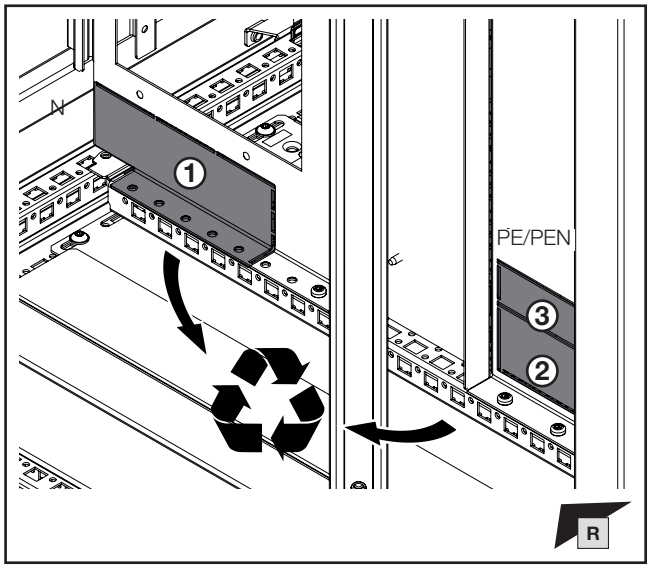


| max. | | ① | ② | ③ |
|---|---|---|---|---|
| **2x** 50x10 | N | ✓ | | |
| **4x** 50x10 | N | ✓ | | |
| **2x** 80x10 | PE/PEN | | ✓ | |
| **4x** 40x10 | PE/PEN | | ✓ | |
| **4x** 80x10 | PE/PEN | | ✓ | ✓ |
| **8x** 40x10 | PE/PEN | | ✓ | ✓ |

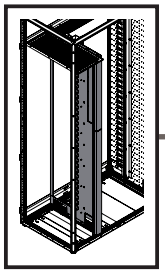

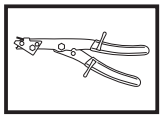

# 2. Montage Lastschaltleistenfeld Dachbereich
# 2. Fitting the fuse-switch disconnector section, roof
# 2. Montage de la zone de coupe-circuits en partie supérieure

**2.10 Vorbereitung Funktionsraum-Seitenwand / Ausbrüche N und PE**

**2.10 Preparing the compartment side panel / cut-outs for N and PE conductors**

**2.10 Préparation du panneau latéral de compartiment fonctionnel / découpes pour barres Neutre et barres Terre**

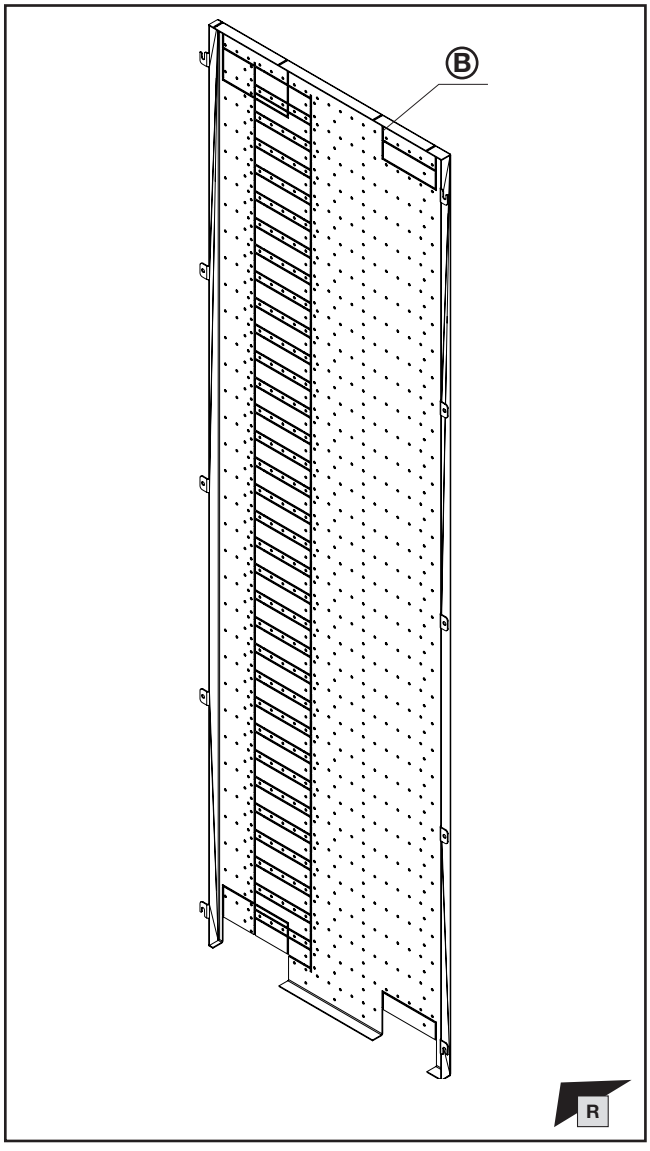


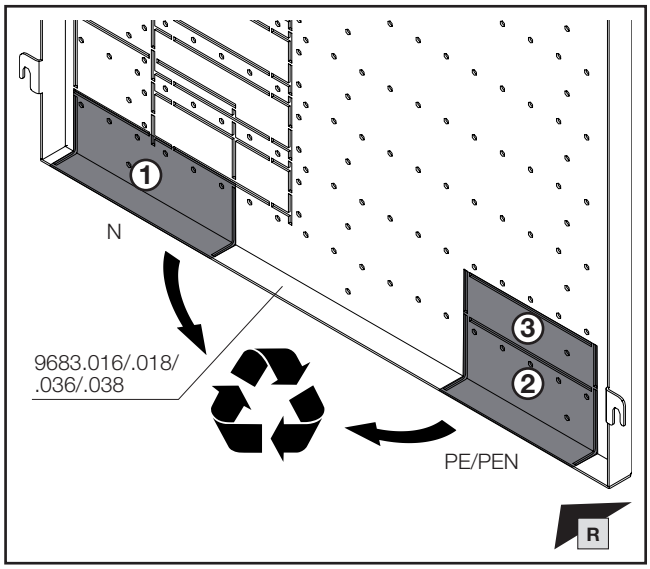


| max. | | ① | ② | ③ |
|---|---|---|---|---|
| **2x** 50x10 | N | ✓ | | |
| **4x** 50x10 | N | ✓ | | |
| **2x** 80x10 | PE/PEN | | ✓ | |
| **4x** 40x10 | PE/PEN | | ✓ | |
| **4x** 80x10 | PE/PEN | | ✓ | ✓ |
| **8x** 40x10 | PE/PEN | | ✓ | ✓ |

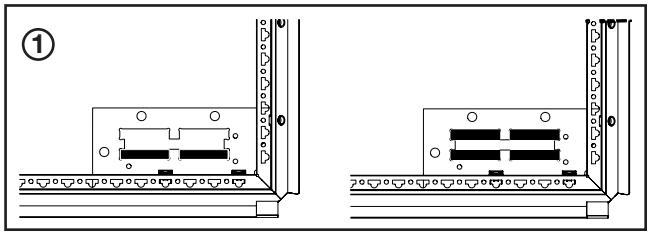


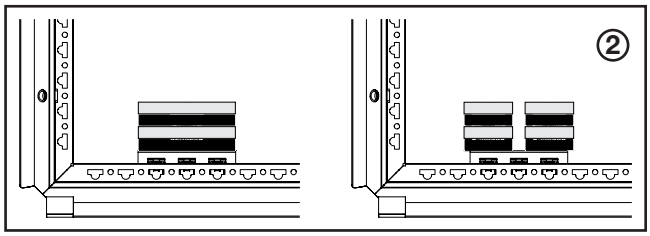


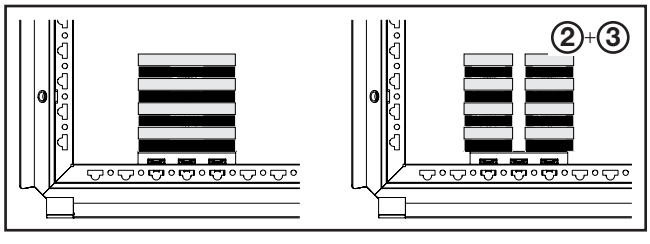

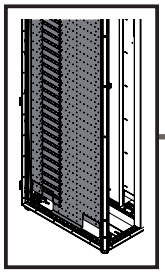

mm

TX30

DE EN FR

# 2. Montage Lastschaltleistenfeld Dachbereich
# 2. Fitting the fuse-switch disconnector section, roof
# 2. Montage de la zone de coupe-circuits en partie supérieure

**2.11 Montage rechte Funktionsraum-Seitenwand**
**2.11 Fitting the right compartment side panel**
**2.11 Montage du panneau latéral de compartiment fonctionnel à droite**

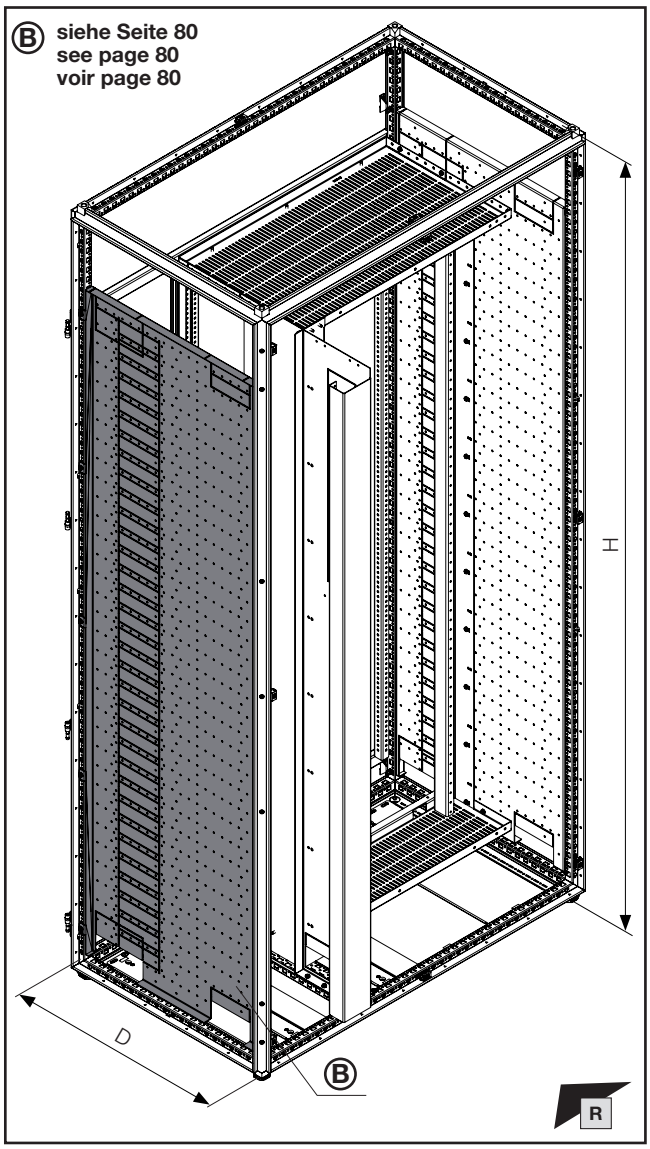


| H x D mm | A mm | Best.-Nr. Model No. Référence |
|---|---|---|
| 2000x600 | 81 | **9683.016** |
| 2000x800 | 81 | **9683.018** |
| 2200x600 | 131 | **9683.036** |
| 2200x800 | 131 | **9683.038** |

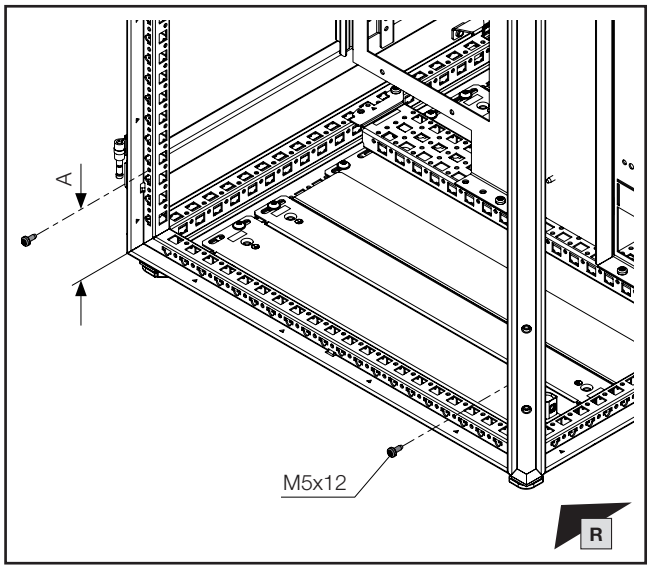


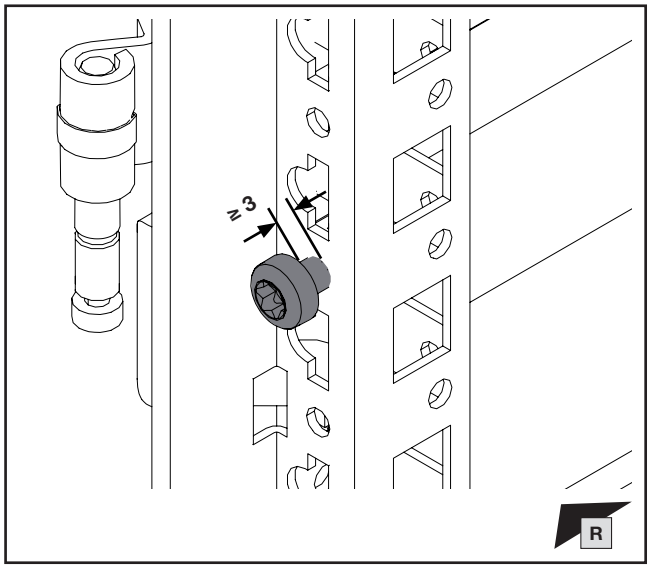


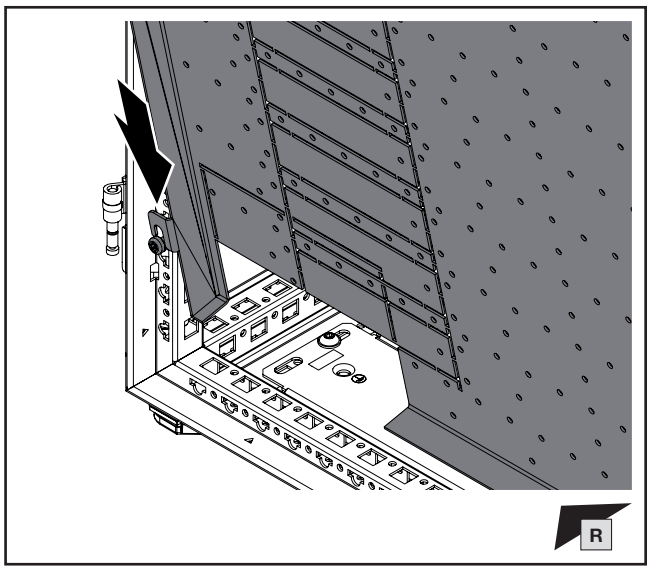

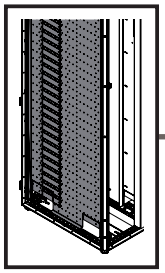

TX30

DE EN FR

# 2. Montage Lastschaltleistenfeld Dachbereich
# 2. Fitting the fuse-switch disconnector section, roof
# 2. Montage de la zone de coupe-circuits en partie supérieure

**2.11 Montage rechte Funktionsraum-Seitenwand**
**2.11 Fitting the right compartment side panel**
**2.11 Montage du panneau latéral de compartiment fonctionnel à droite**

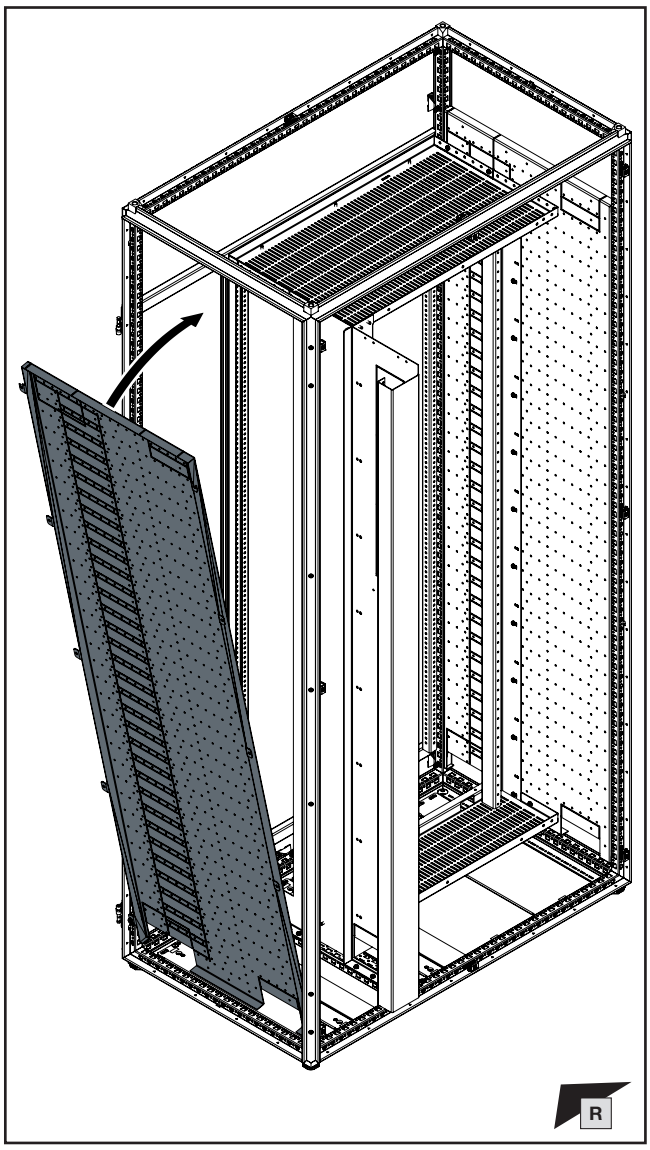


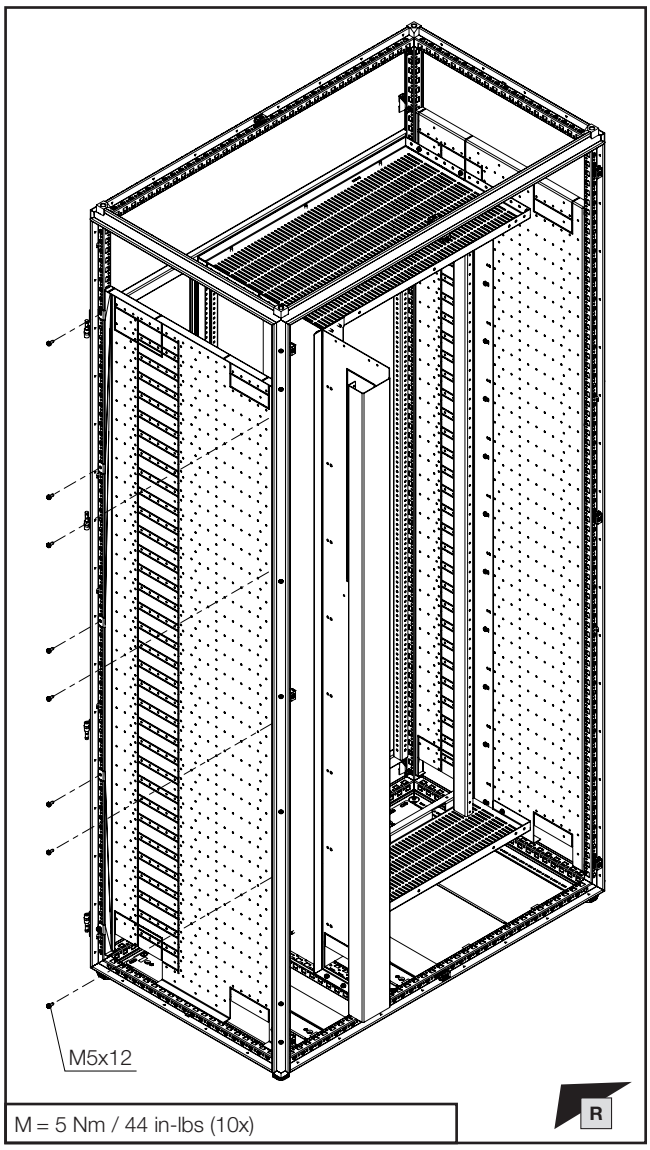

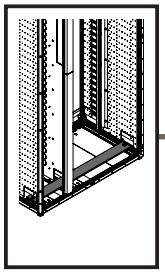

mm

TX30

SW16/
SW17

DE EN FR

# 2. Montage Lastschaltleistenfeld Dachbereich
# 2. Fitting the fuse-switch disconnector section, roof
# 2. Montage de la zone de coupe-circuits en partie supérieure

**2.12 Montage des PE-/PEN-Sammelschienensystems**
**2.12 Fitting the PE/PEN busbar system**
**2.12 Montage des jeux de barres Terre / Terre-Neutre**

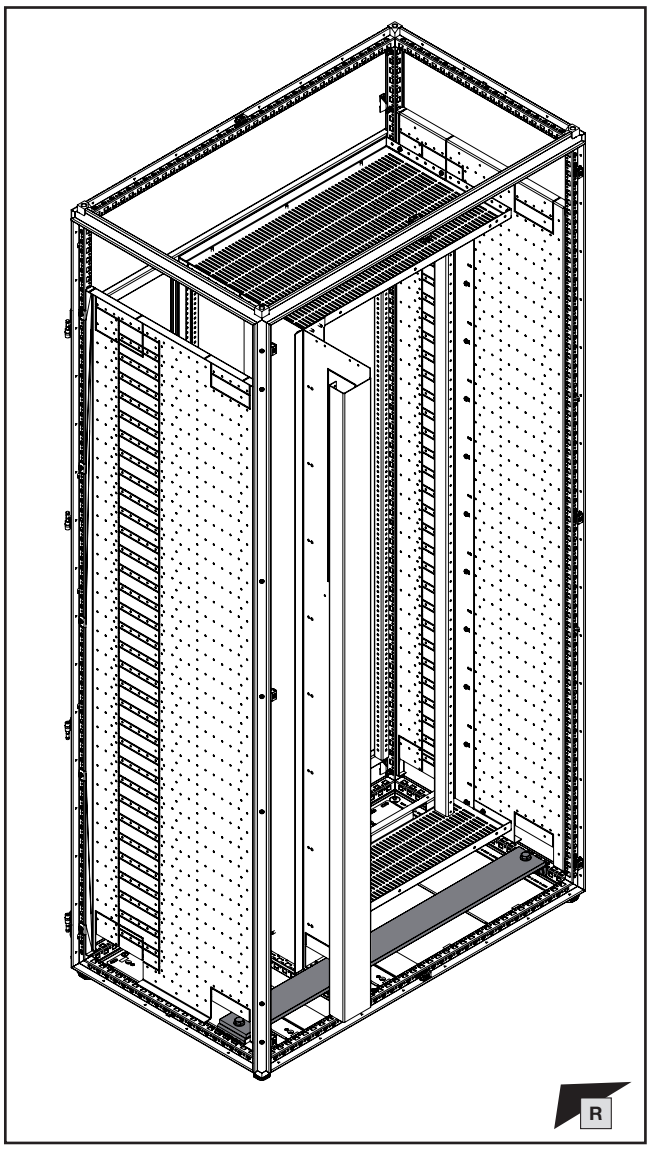


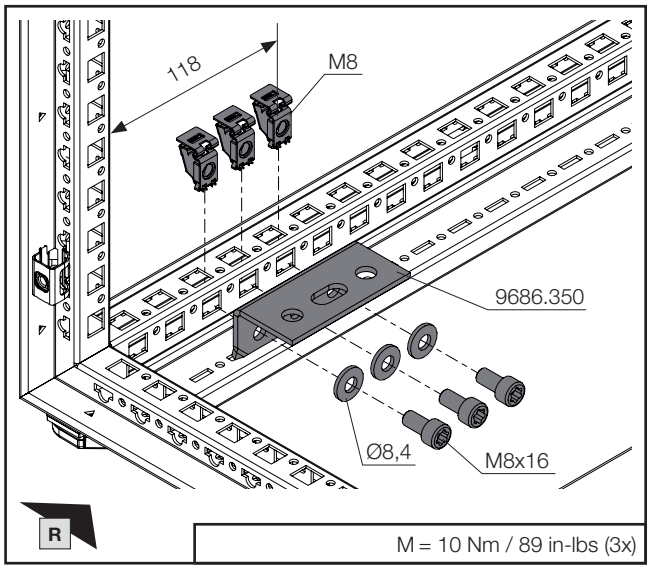


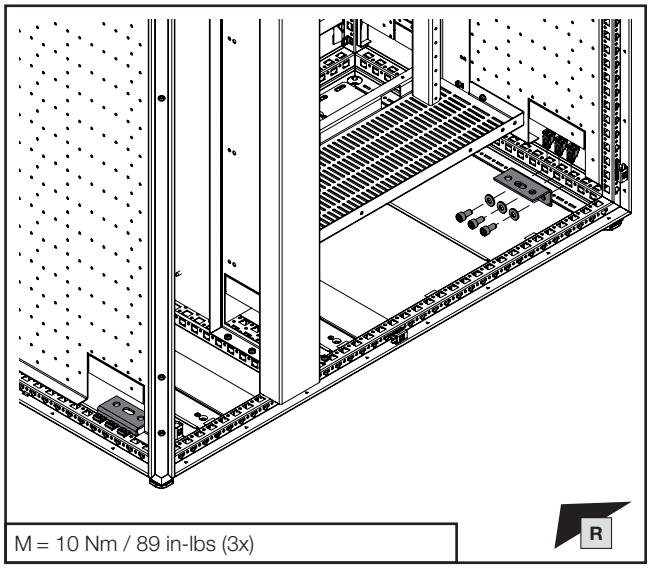


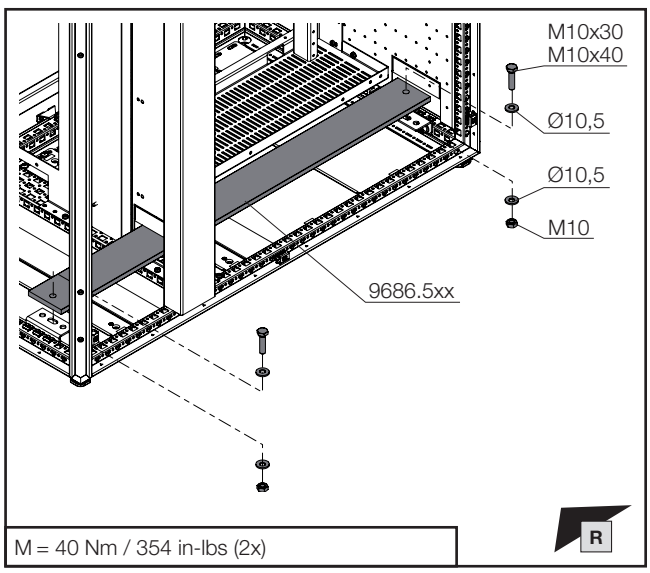


**VX25 Ri4Power Montageanleitung**
**VX25 Ri4Power assembly instructions**
**Notice de montage VX25 Ri4Power**

**DE/EN/FR**

**Schutzleiterbroschüre**
**PE conductor connection brochure**
**Manuel technique – raccordement de mise à la terre et intensités maximales admissibles**

**DE EN FR**

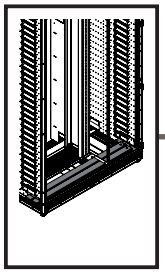

mm

SW13

DE EN FR

# 2. Montage Lastschaltleistenfeld Dachbereich
# 2. Fitting the fuse-switch disconnector section, roof
# 2. Montage de la zone de coupe-circuits en partie supérieure

**2.13 Montage des N-Sammelschienensystems**
**2.13 Fitting the N busbar system**
**2.13 Montage des jeux de barres Neutre**

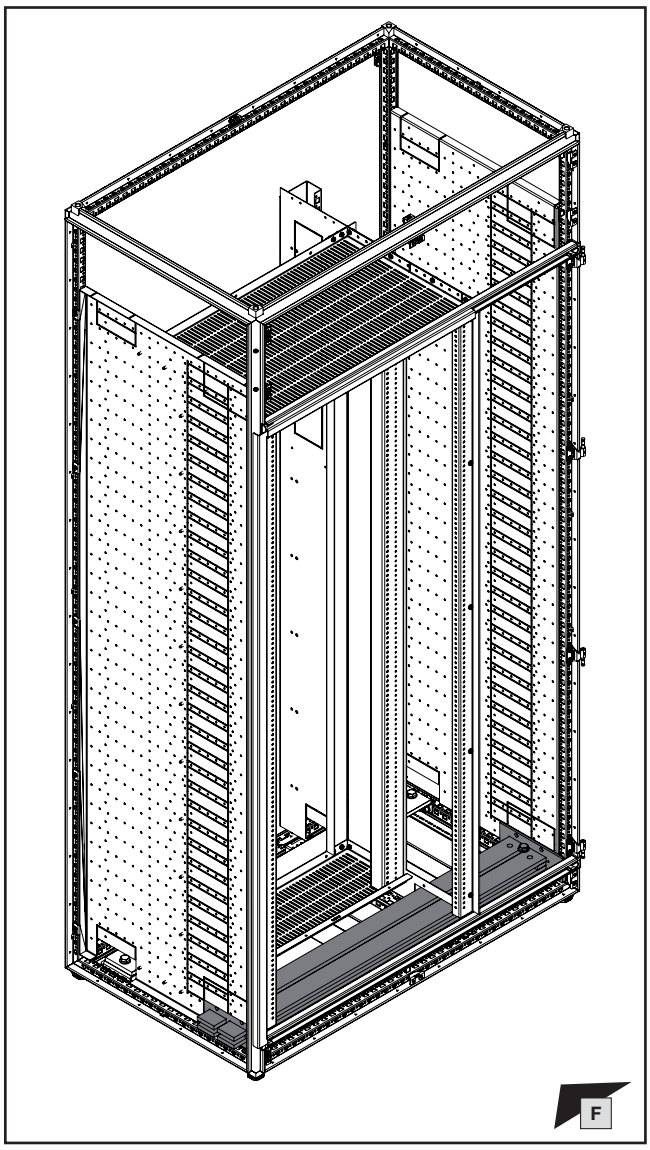


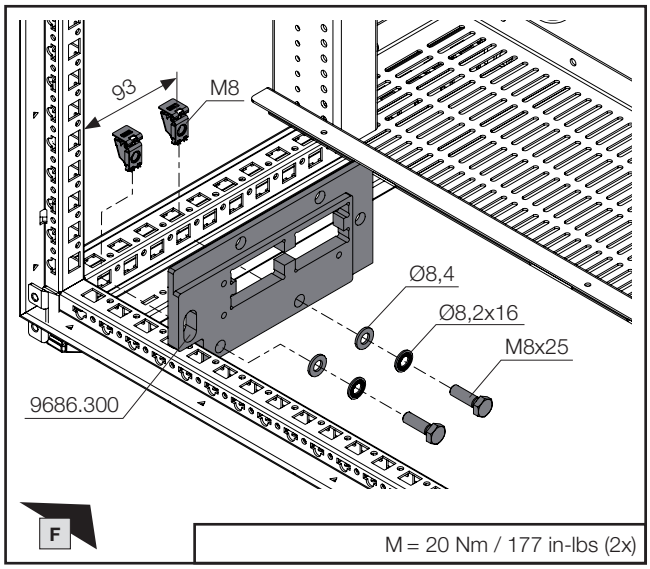


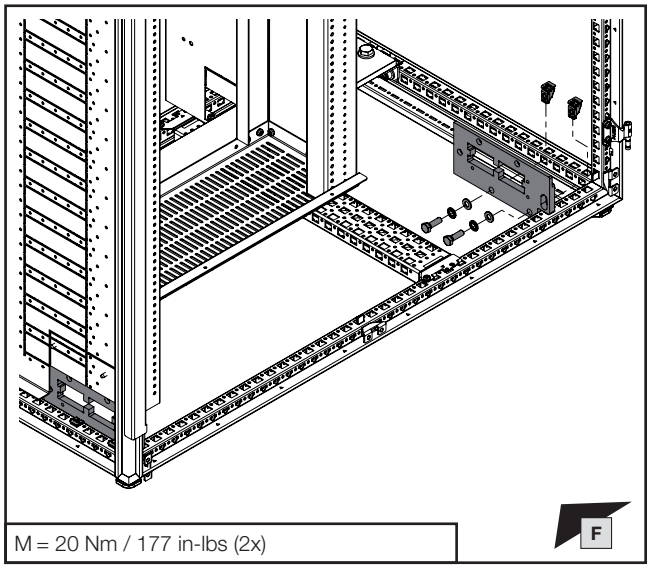


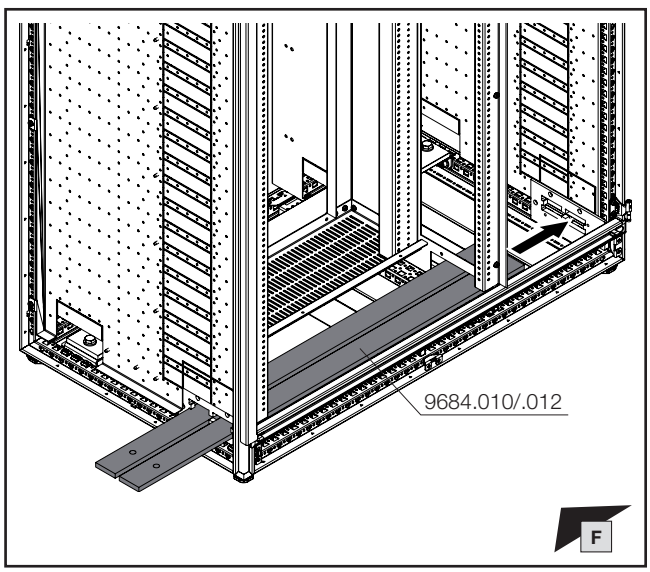


**VX25 Ri4Power Montageanleitung**
**VX25 Ri4Power assembly instructions**
**Notice de montage VX25 Ri4Power**

**DE/EN/FR**

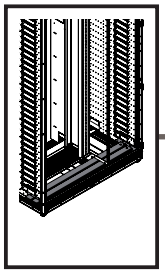

SW16/
SW17

DE EN FR

# 2. Montage Lastschaltleistenfeld Dachbereich
# 2. Fitting the fuse-switch disconnector section, roof
# 2. Montage de la zone de coupe-circuits en partie supérieure

**2.13 Montage des N-Sammelschienensystems**
**2.13 Fitting the N busbar system**
**2.13 Montage des jeux de barres Neutre**

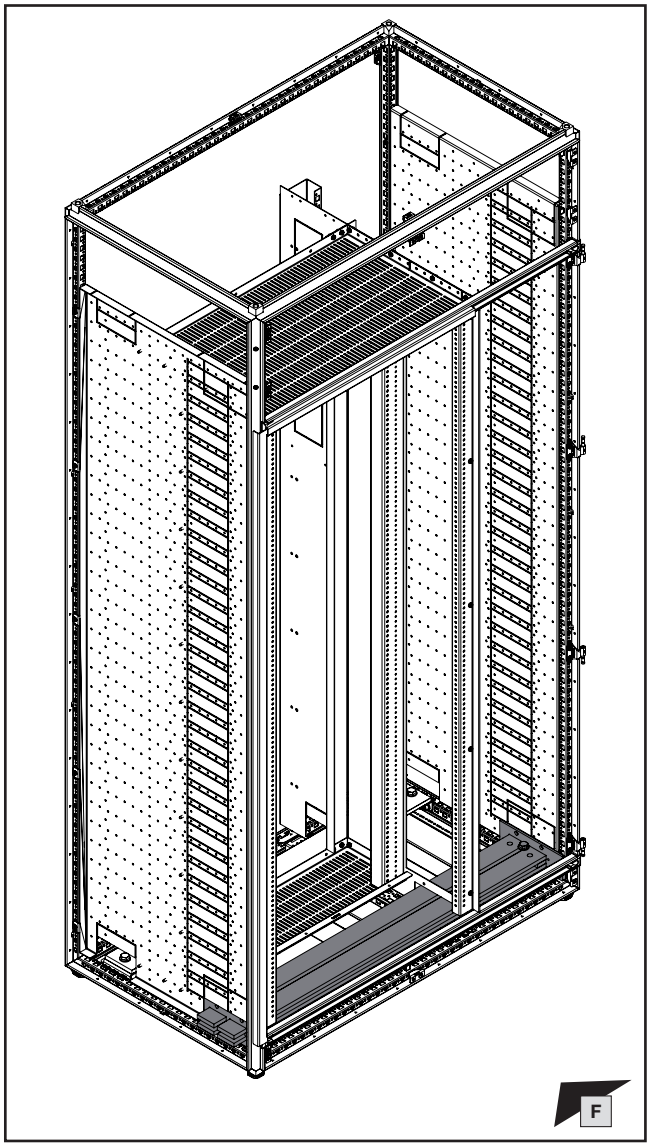


| Anzahl N-Sammelschienen<br>Quantity N busbars<br>Nombre des jeux de barres Neutre | Ⓐ<br>Best.-Nr.<br>Model No.<br>Référence |
|---|---|
| 2 | **9686.830** |
| 4 | **9686.845** |

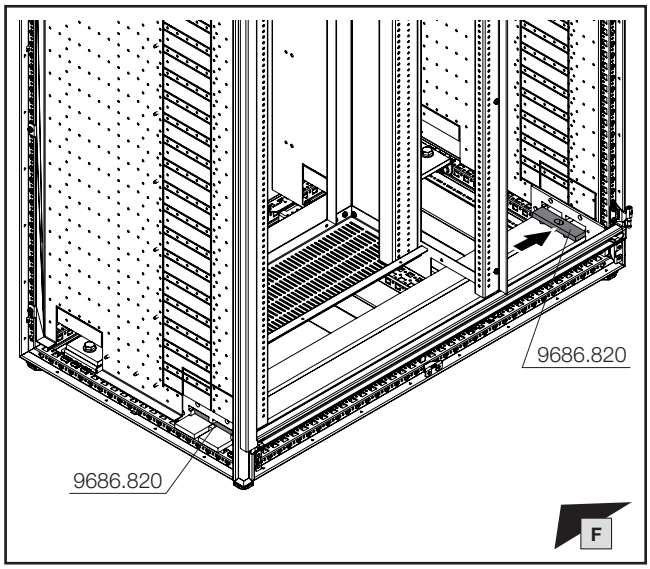


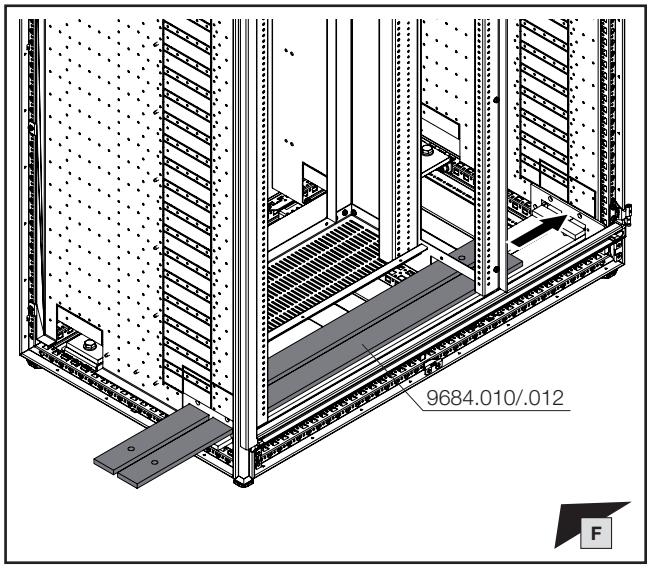


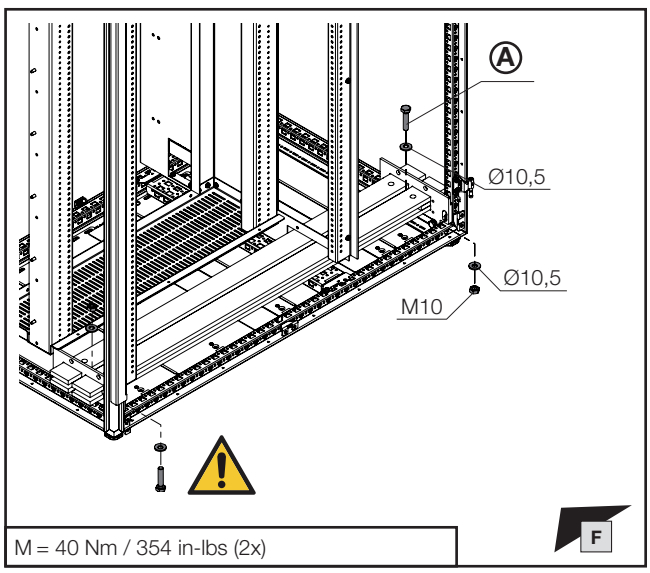


M = 40 Nm / 354 in-lbs (2x)

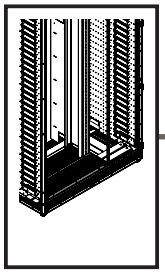

TX30

DE EN FR

# 2. Montage Lastschaltleistenfeld Dachbereich
# 2. Fitting the fuse-switch disconnector section, roof
# 2. Montage de la zone de coupe-circuits en partie supérieure

**2.14 Montage untere Abdeckung**
**2.14 Fitting the bottom cover**
**2.14 Montage du recouvrement inférieur**

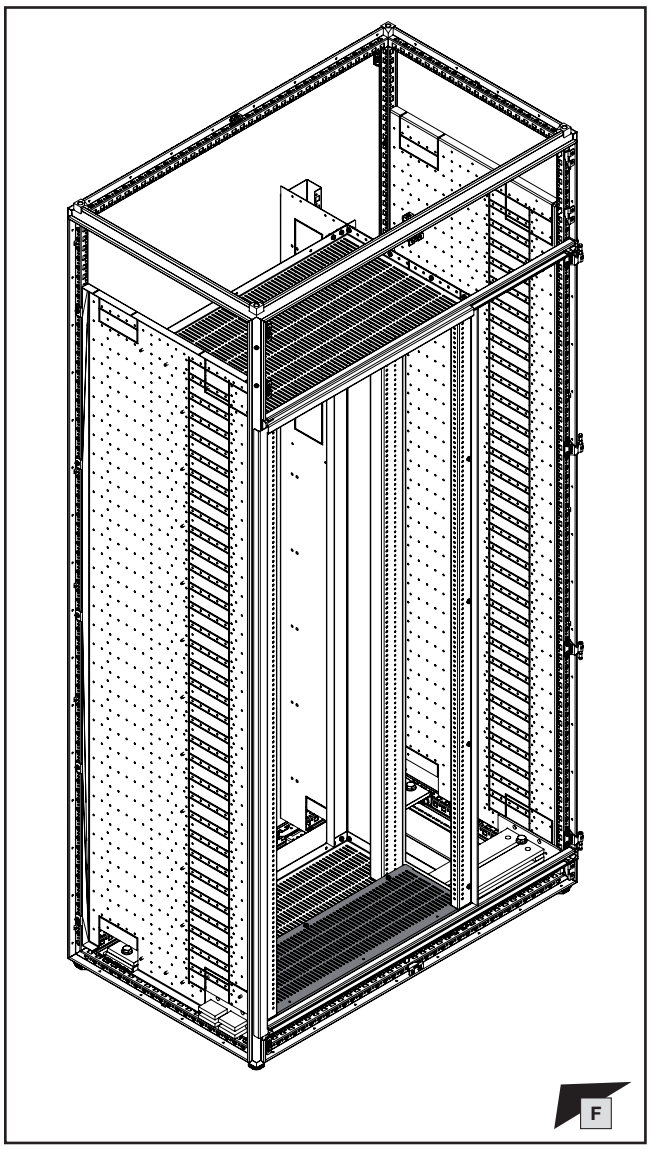


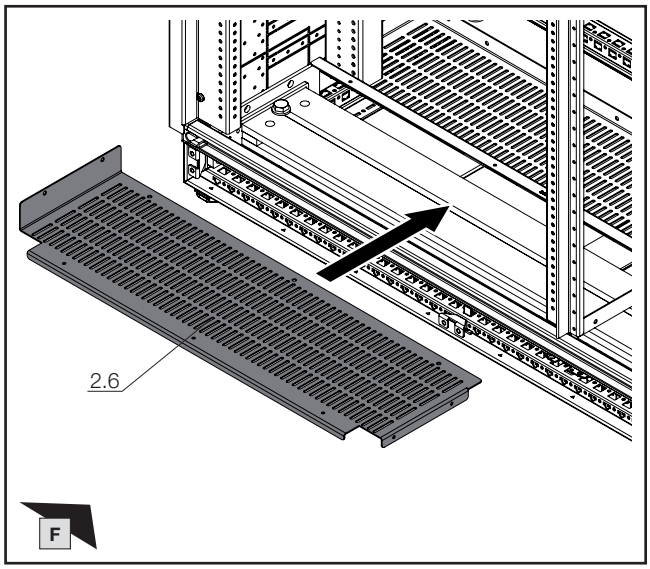


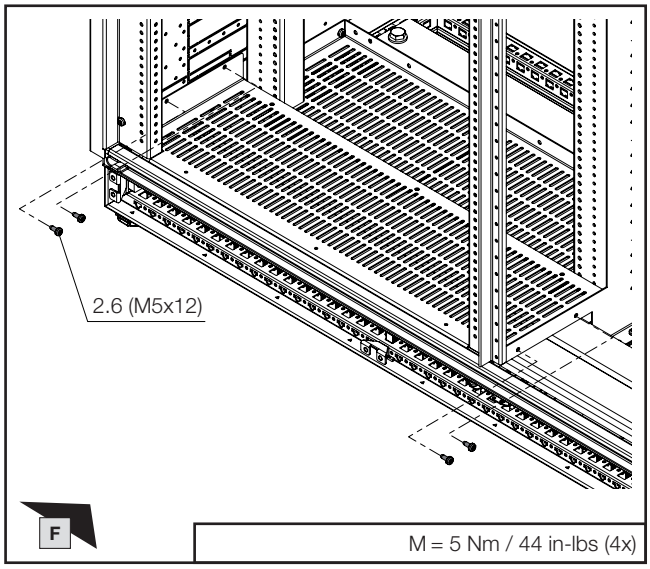


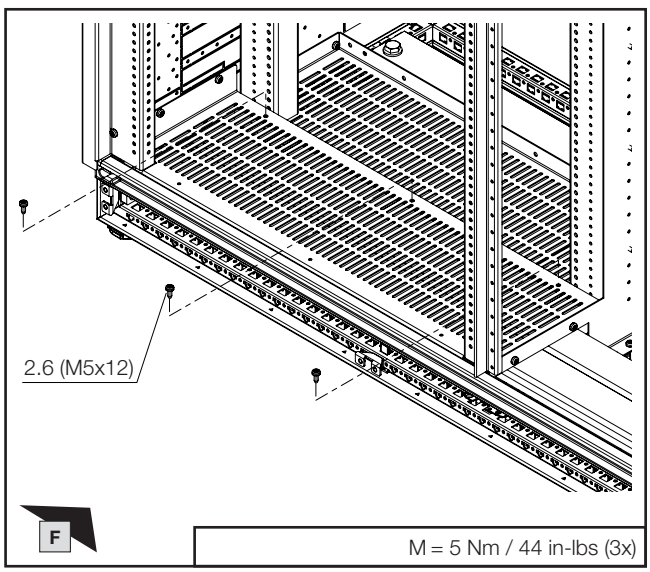

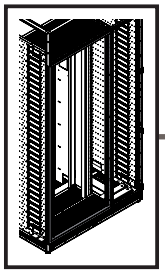

TX30

DE EN FR

# 2. Montage Lastschaltleistenfeld Dachbereich
# 2. Fitting the fuse-switch disconnector section, roof
# 2. Montage de la zone de coupe-circuits en partie supérieure

**2.15 Montage Blende unten**
**2.15 Fitting the bottom trim panel**
**2.15 Montage du cache inférieur**

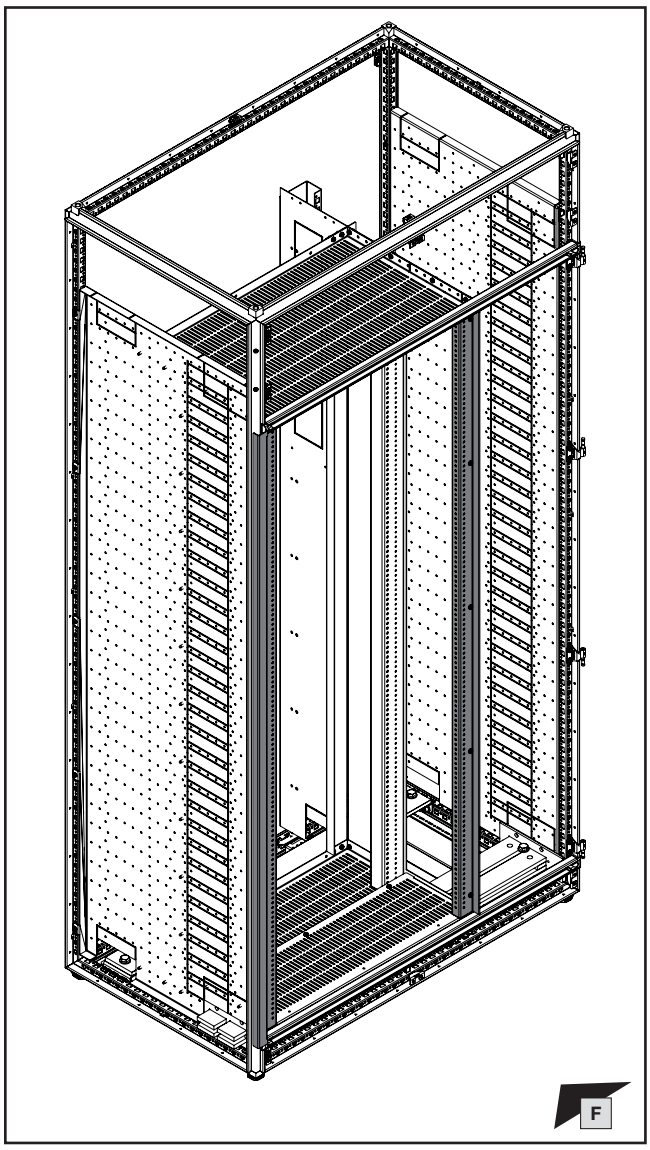


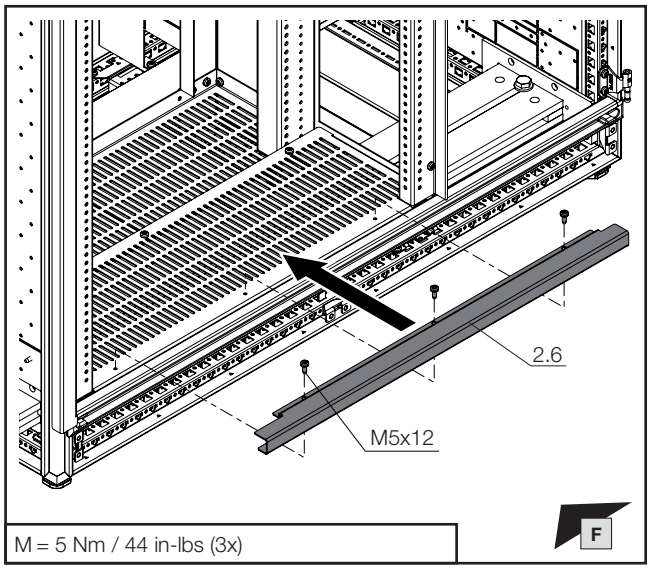


M = 5 Nm / 44 in-lbs (3x)

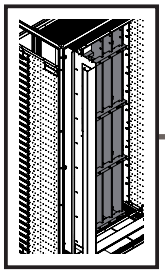

mm

DE EN FR

# 2. Montage Lastschaltleistenfeld Dachbereich
# 2. Fitting the fuse-switch disconnector section, roof
# 2. Montage de la zone de coupe-circuits en partie supérieure

**2.16 Montage vertikales Verteil-Sammelschienensystem**
**2.16 Fitting the vertical distribution busbar system**
**2.16 Montage du jeu de barres de distribution vertical**

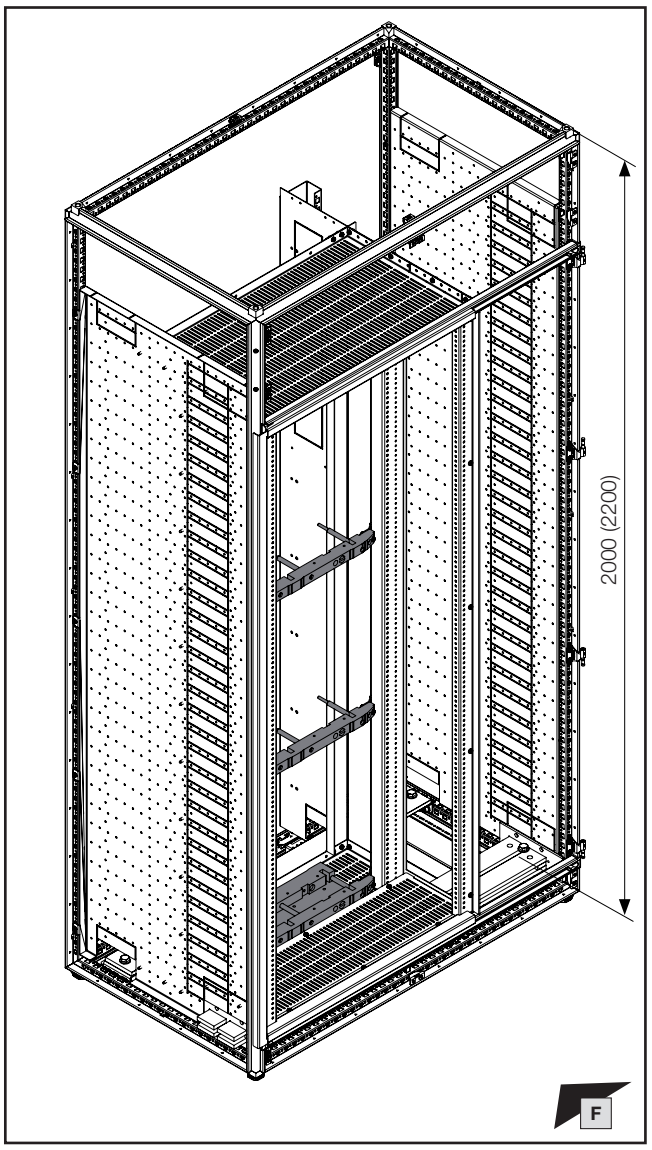


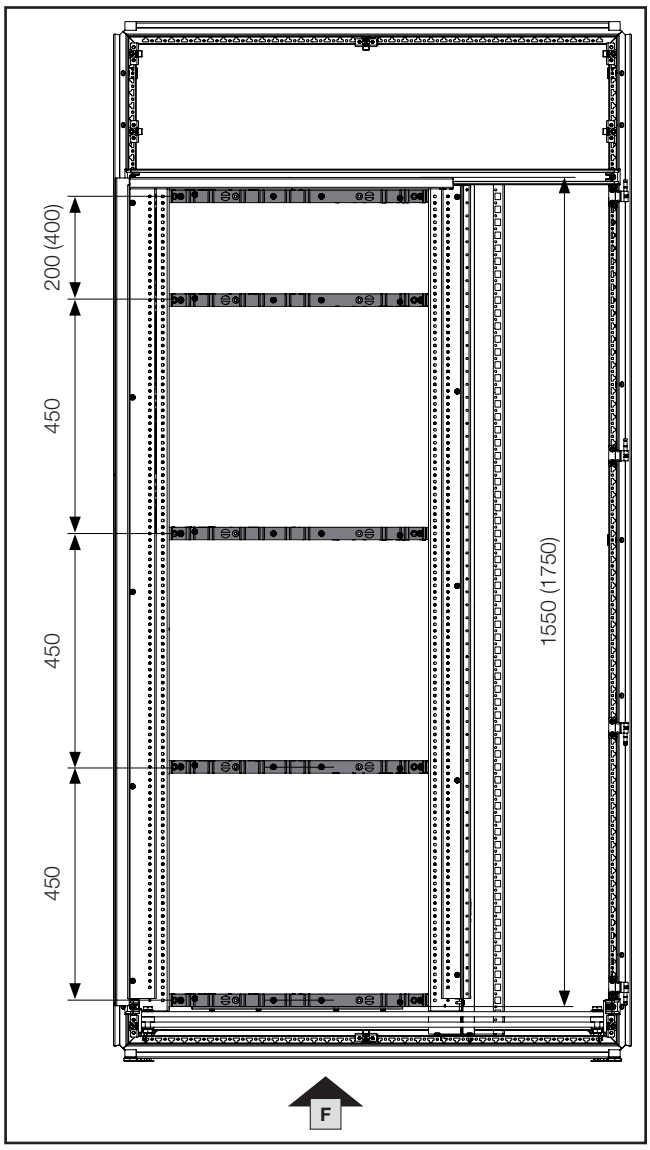


**Hinweis / Note / Remarque**

**Die maximale Aufnahmehöhe für NH-Sicherungsleisten beträgt 1550 mm (1750 mm).**
**The maximum installation height for NH fuse strips is 1550 mm (1750 mm).**
**La hauteur de montage maximale pour les coupe-circuits à fusibles HPC est de 1550 mm (1750 mm).**

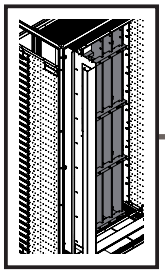

TX30

PH2

DE EN FR

# 2. Montage Lastschaltleistenfeld Dachbereich
# 2. Fitting the fuse-switch disconnector section, roof
# 2. Montage de la zone de coupe-circuits en partie supérieure

**2.16 Montage vertikales Verteil-Sammelschienensystem**
**2.16 Fitting the vertical distribution busbar system**
**2.16 Montage du jeu de barres de distribution vertical**

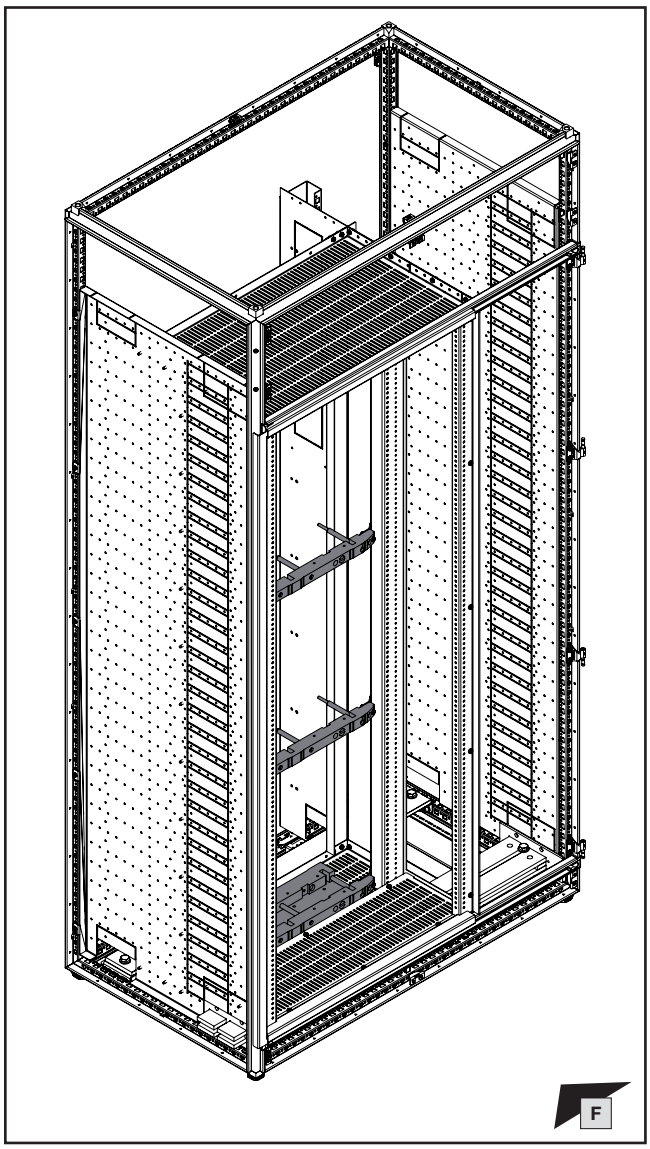


| **Sammelschiene Abmessung** mm<br>**Busbar dimensions** mm<br>**Dimensions de la barre** mm | **Polzahl**<br>**Number of poles**<br>**Nombre de pôles** | Ⓐ<br>**Best.-Nr.**<br>**Model No.**<br>**Référence** |
|---|---|---|
| 60x10 | 3-polig/4-polig<br>3-pole/4-pole<br>3 pôles/4 pôles | **9674.436** |
| 80x10 | | **9674.438** |
| 100x10 | | **9674.430** |

**Hinweis / Note / Remarque Ⓧ**
**Abweichungen und Besonderheiten siehe Kapitel 3.**
**Deviations and special features, see chapter 3.**
**Différences et particularités, voir chapitre 3.**

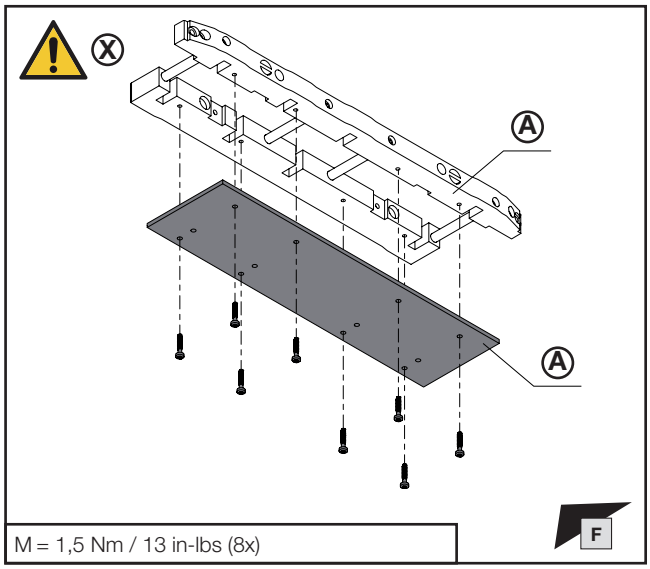


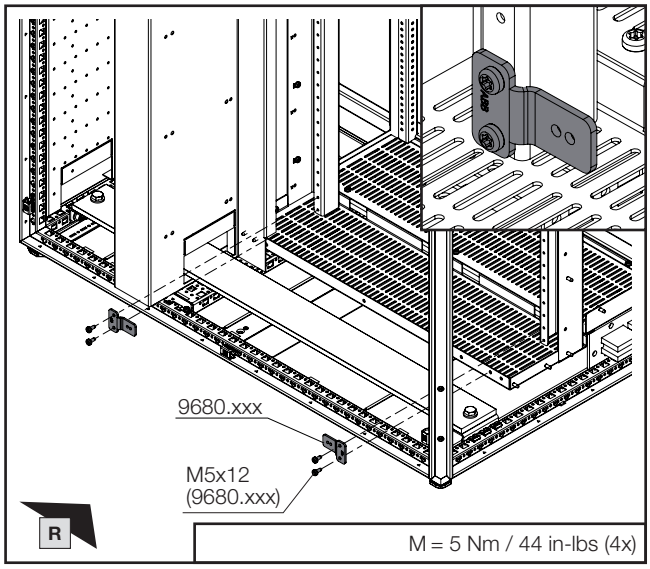


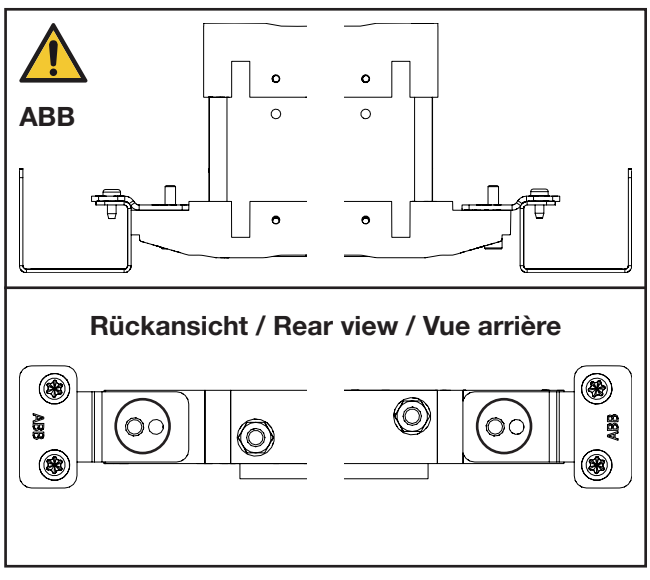

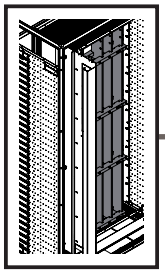

TX30

IS5

DE EN FR

# 2. Montage Lastschaltleistenfeld Dachbereich
# 2. Fitting the fuse-switch disconnector section, roof
# 2. Montage de la zone de coupe-circuits en partie supérieure

**2.16 Montage vertikales Verteil-Sammelschienensystem**
**2.16 Fitting the vertical distribution busbar system**
**2.16 Montage du jeu de barres de distribution vertical**

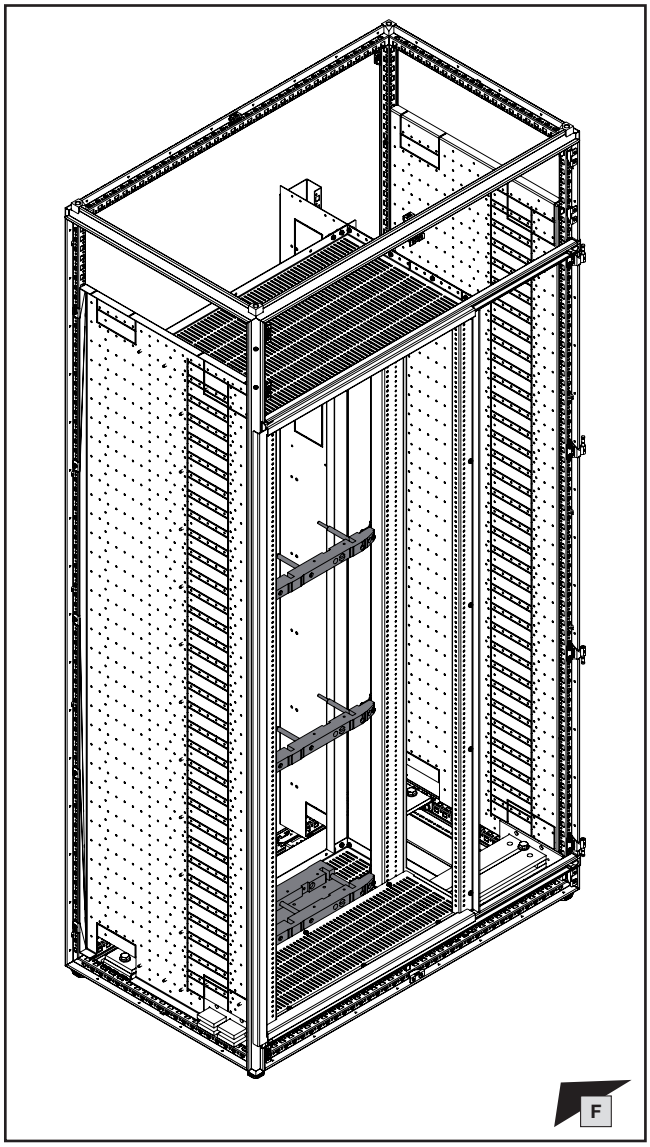


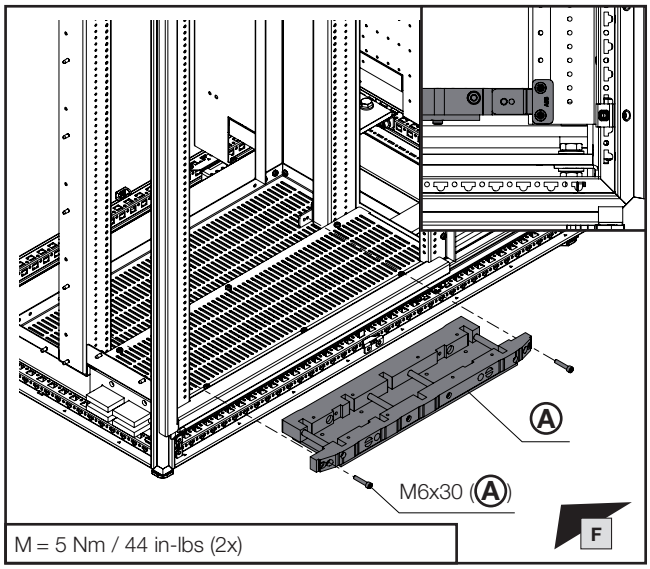


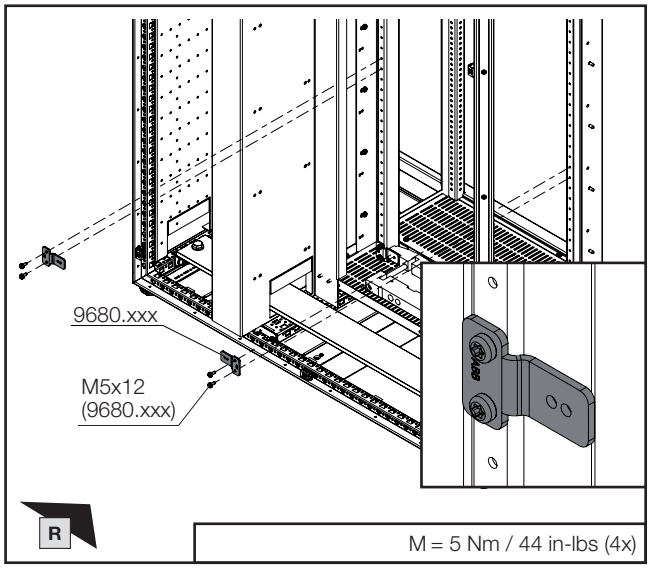


| **Sammelschiene Abmessung** mm<br>**Busbar dimensions** mm<br>**Dimensions de la barre** mm | **Polzahl**<br>**Number of poles**<br>**Nombre de pôles** | Ⓐ<br>**Best.-Nr.**<br>**Model No.**<br>**Référence** |
|---|---|---|
| 60x10 | 3-polig/4-polig<br>3-pole/4-pole<br>3 pôles/4 pôles | **9674.436** |
| 80x10 | | **9674.438** |
| 100x10 | | **9674.430** |

**Hinweis / Note / Remarque Ⓧ**
**Abweichungen und Besonderheiten siehe Kapitel 3.**
**Deviations and special features, see chapter 3.**
**Différences et particularités, voir chapitre 3.**

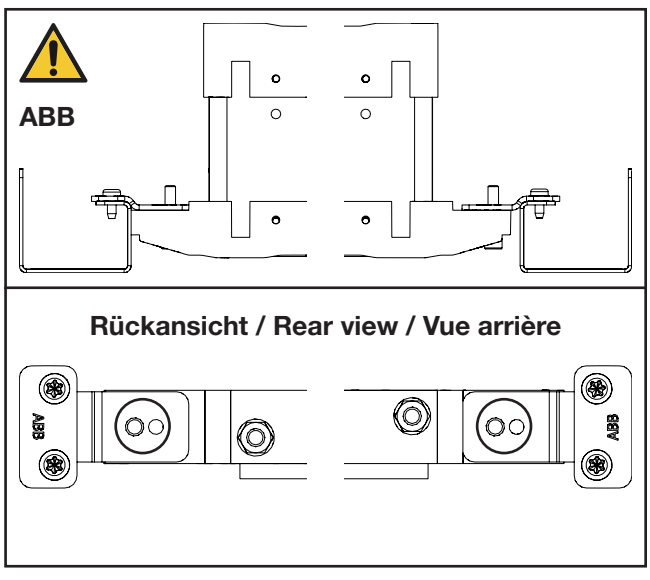

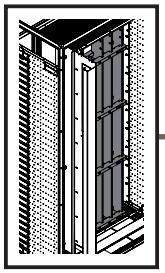

TX30 | IS5 | IS6

DE EN FR

# 2. Montage Lastschaltleistenfeld Dachbereich
# 2. Fitting the fuse-switch disconnector section, roof
# 2. Montage de la zone de coupe-circuits en partie supérieure

**2.16 Montage vertikales Verteil-Sammelschienensystem**
**2.16 Fitting the vertical distribution busbar system**
**2.16 Montage du jeu de barres de distribution vertical**

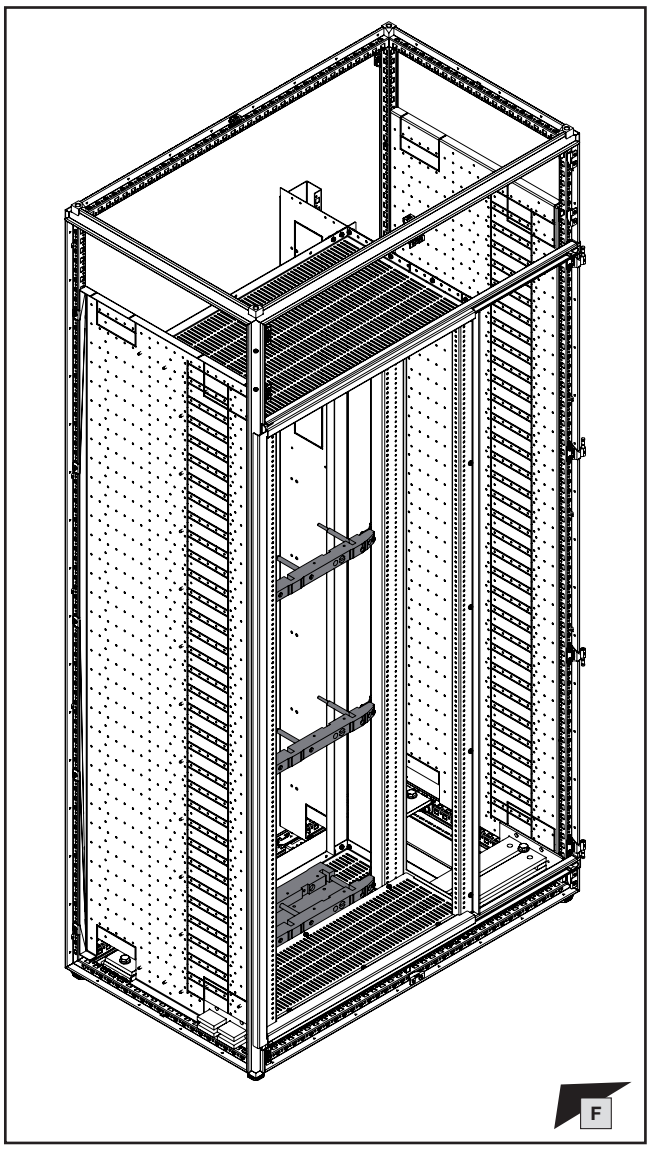


| **Sammelschiene Abmessung** mm<br>**Busbar dimensions** mm<br>**Dimensions de la barre** mm | **Polzahl**<br>**Number of poles**<br>**Nombre de pôles** | Ⓐ<br>**Best.-Nr.**<br>**Model No.**<br>**Référence** |
|---|---|---|
| 60x10 | 3-polig/4-polig<br>3-pole/4-pole<br>3 pôles/4 pôles | **9674.416** |
| 80x10 | | **9674.418** |
| 100x10 | | **9674.410** |

**Hinweis / Note / Remarque Ⓧ**
**Abweichungen und Besonderheiten siehe Kapitel 3.**
**Deviations and special features, see chapter 3.**
**Différences et particularités, voir chapitre 3.**

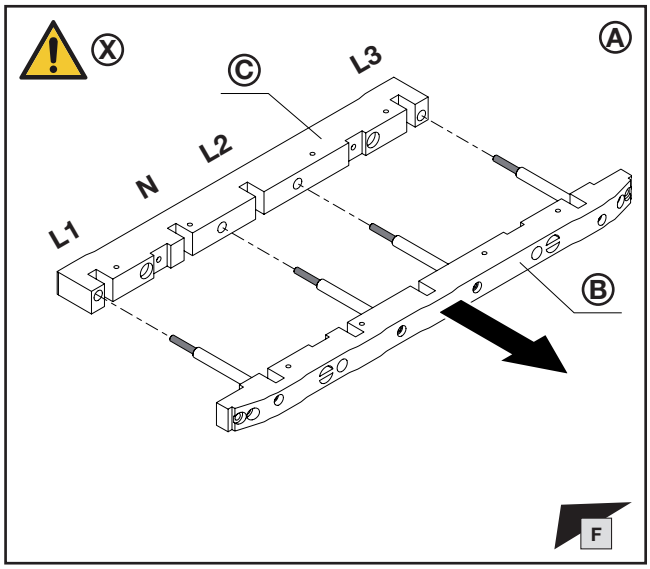


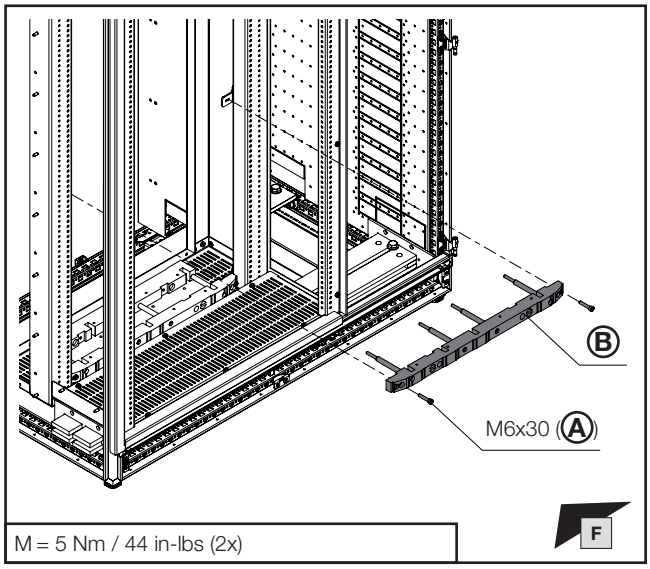


M = 5 Nm / 44 in-lbs (2x)

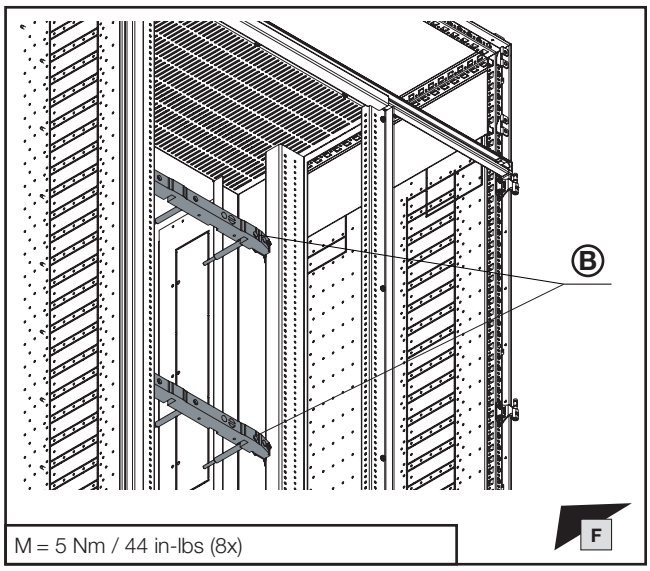


M = 5 Nm / 44 in-lbs (8x)

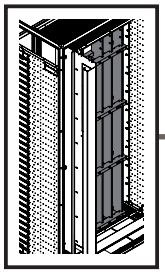

TX30 | IS5 | IS6

DE EN FR

# 2. Montage Lastschaltleistenfeld Dachbereich
# 2. Fitting the fuse-switch disconnector section, roof
# 2. Montage de la zone de coupe-circuits en partie supérieure

**2.16 Montage vertikales Verteil-Sammelschienensystem**
**2.16 Fitting the vertical distribution busbar system**
**2.16 Montage du jeu de barres de distribution vertical**

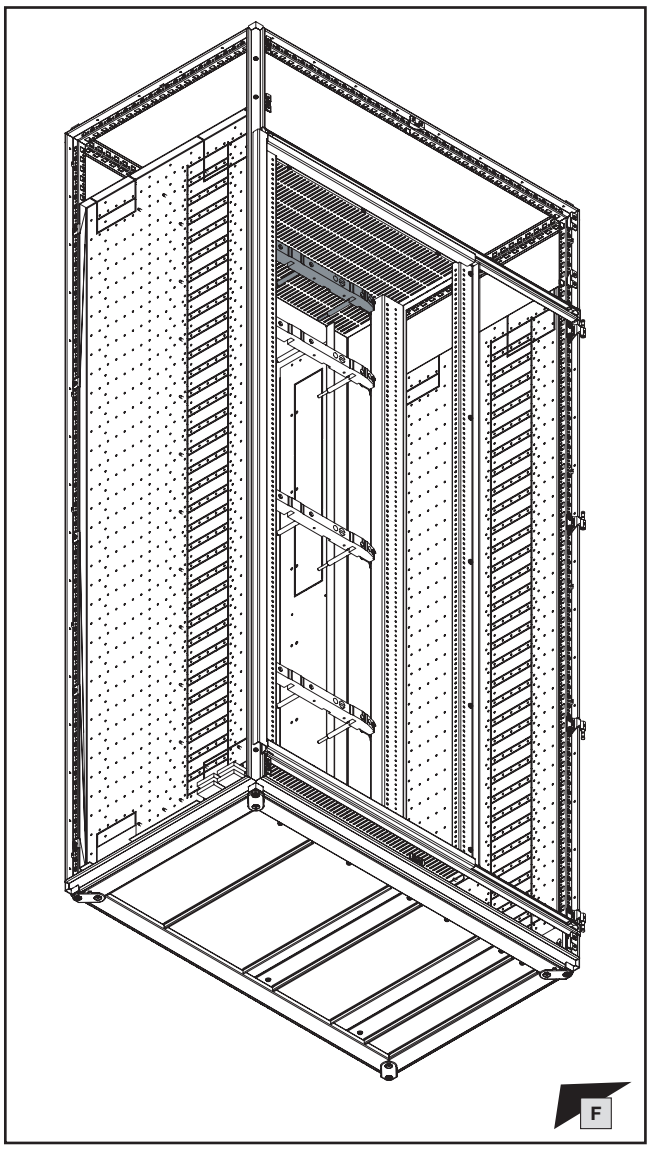


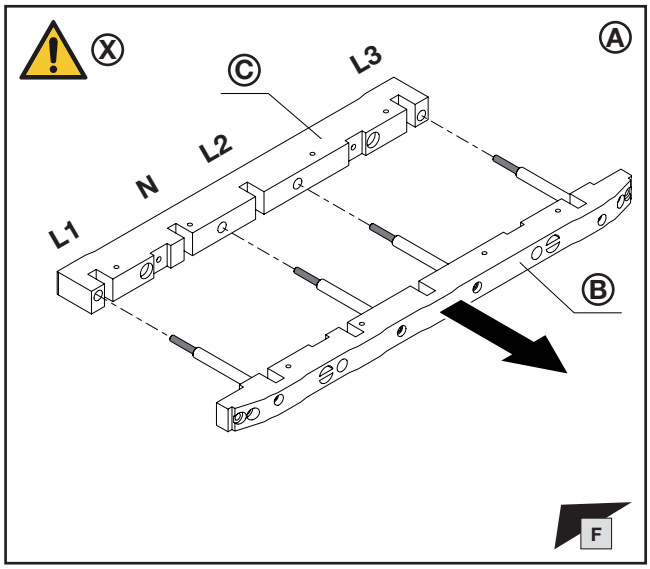


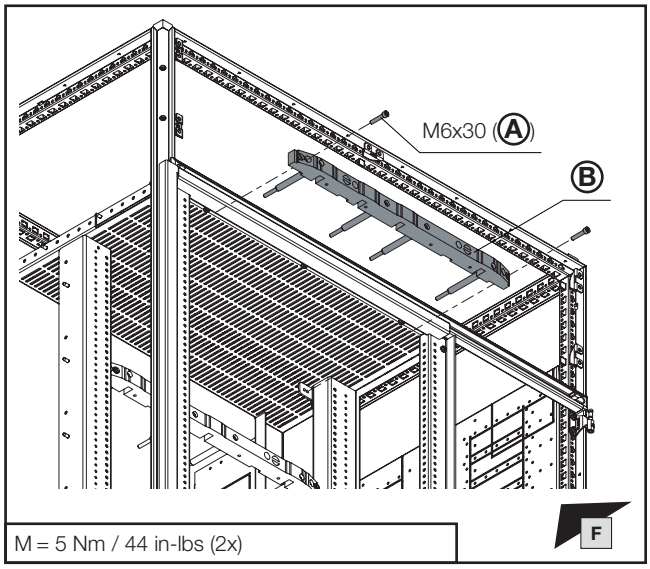


M = 5 Nm / 44 in-lbs (2x)

| **Sammelschiene Abmessung** mm<br>**Busbar dimensions** mm<br>**Dimensions de la barre** mm | **Polzahl**<br>**Number of poles**<br>**Nombre de pôles** | Ⓐ<br>**Best.-Nr.**<br>**Model No.**<br>**Référence** |
|---|---|---|
| 60x10 | 3-polig/4-polig<br>3-pole/4-pole<br>3 pôles/4 pôles | **9674.436** |
| 80x10 | | **9674.438** |
| 100x10 | | **9674.430** |

**Hinweis / Note / Remarque Ⓧ**
**Abweichungen und Besonderheiten siehe Kapitel 3.**
**Deviations and special features, see chapter 3.**
**Différences et particularités, voir chapitre 3.**

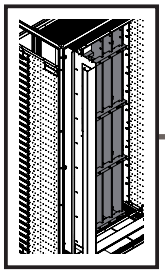

DE EN FR

# 2. Montage Lastschaltleistenfeld Dachbereich
# 2. Fitting the fuse-switch disconnector section, roof
# 2. Montage de la zone de coupe-circuits en partie supérieure

**2.16 Montage vertikales Verteil-Sammelschienensystem**
**2.16 Fitting the vertical distribution busbar system**
**2.16 Montage du jeu de barres de distribution vertical**

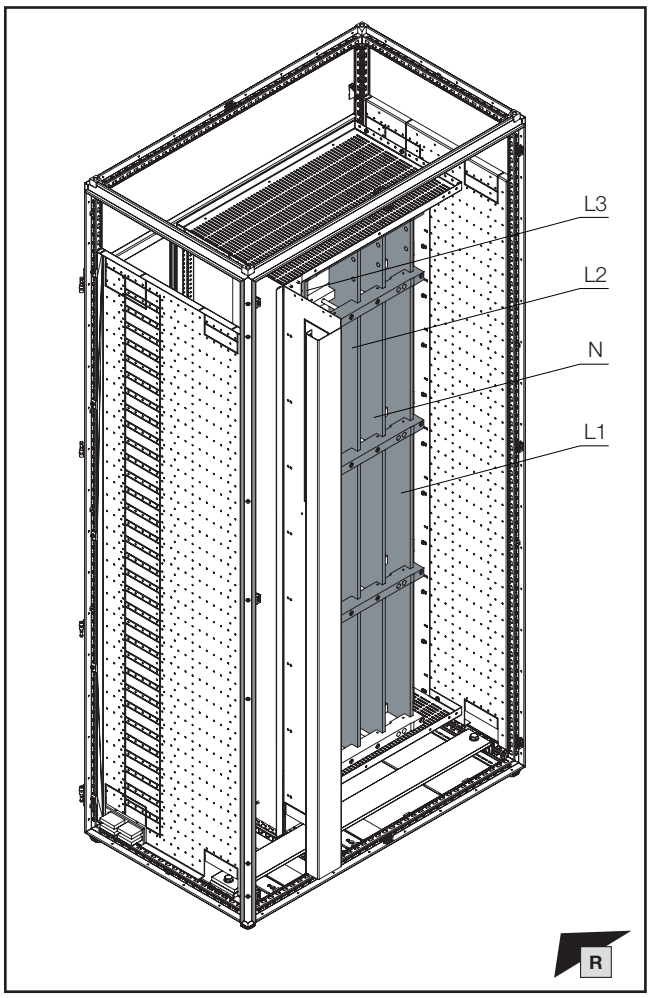


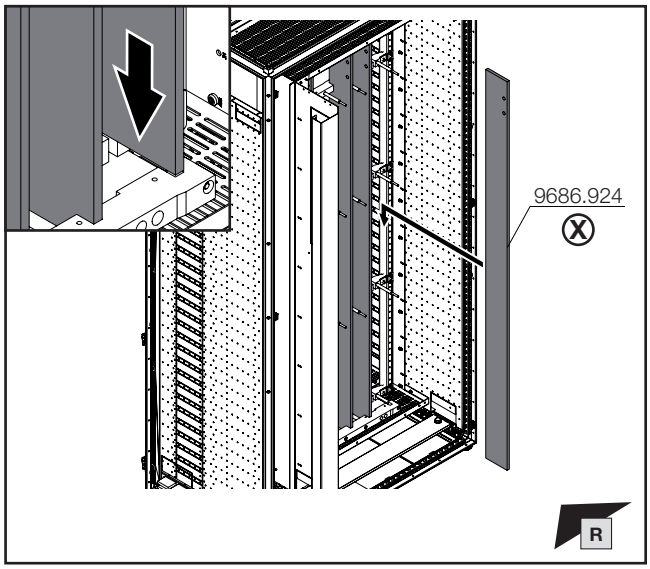


| **Sammelschiene Abmessung** mm<br>**Busbar dimensions** mm<br>**Dimensions de la barre** mm | $I_n$ |
|---|---|
| 60x10 | 1250 A |
| 80x10 | 1600 A |
| 100x10 | 2100 A |

**Hinweis / Note / Remarque (X)**

**Die Länge der Sammelschienen wird mit Hilfe der Online-Berechnungssoftware „VX25 Rittal Power Engineering“ im Ri4Power Niederspannungsschaltanlagen Konfigurator ermittelt.**

**The length of the busbars is determined using the online calculation software "VX25 Rittal Power Engineering" in the Ri4Power low-voltage switchgear configurator.**

**La longueur des jeux de barres est déterminée à l'aide du logiciel de calcul en ligne « VX25 Rittal Power Engineering » du configurateur de TGBT Ri4Power.**



**VX25 Rittal Power Engineering**

**DE/EN**

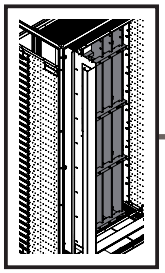

IS6

DE EN FR

# 2. Montage Lastschaltleistenfeld Dachbereich
# 2. Fitting the fuse-switch disconnector section, roof
# 2. Montage de la zone de coupe-circuits en partie supérieure

**2.16 Montage vertikales Verteil-Sammelschienensystem**
**2.16 Fitting the vertical distribution busbar system**
**2.16 Montage du jeu de barres de distribution vertical**

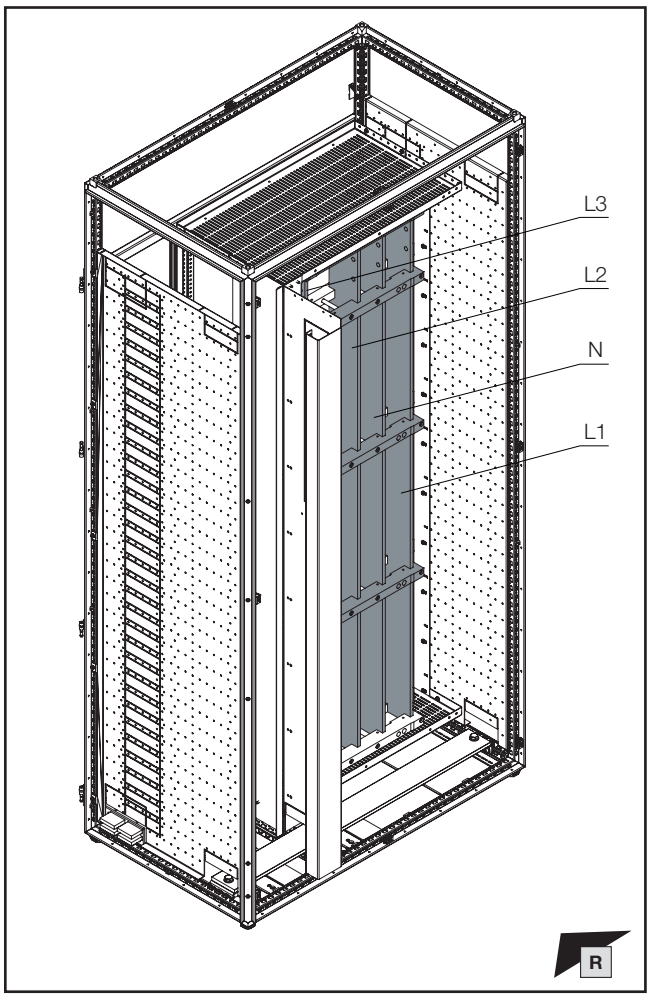


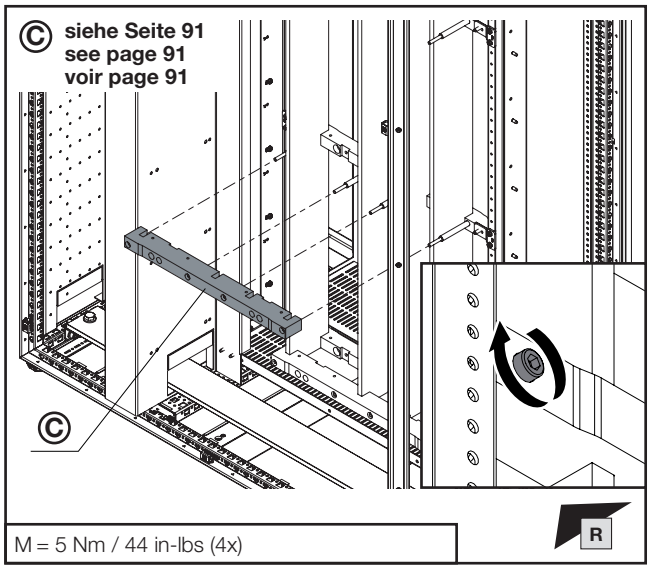


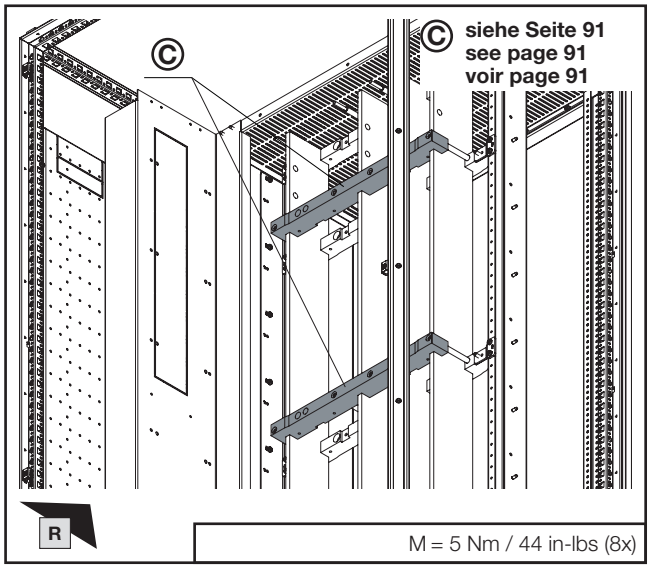

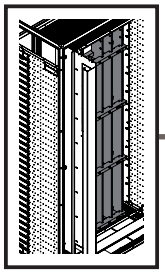

IS6

PH2

DE EN FR

# 2. Montage Lastschaltleistenfeld Dachbereich
# 2. Fitting the fuse-switch disconnector section, roof
# 2. Montage de la zone de coupe-circuits en partie supérieure

**2.16 Montage vertikales Verteil-Sammelschienensystem**
**2.16 Fitting the vertical distribution busbar system**
**2.16 Montage du jeu de barres de distribution vertical**

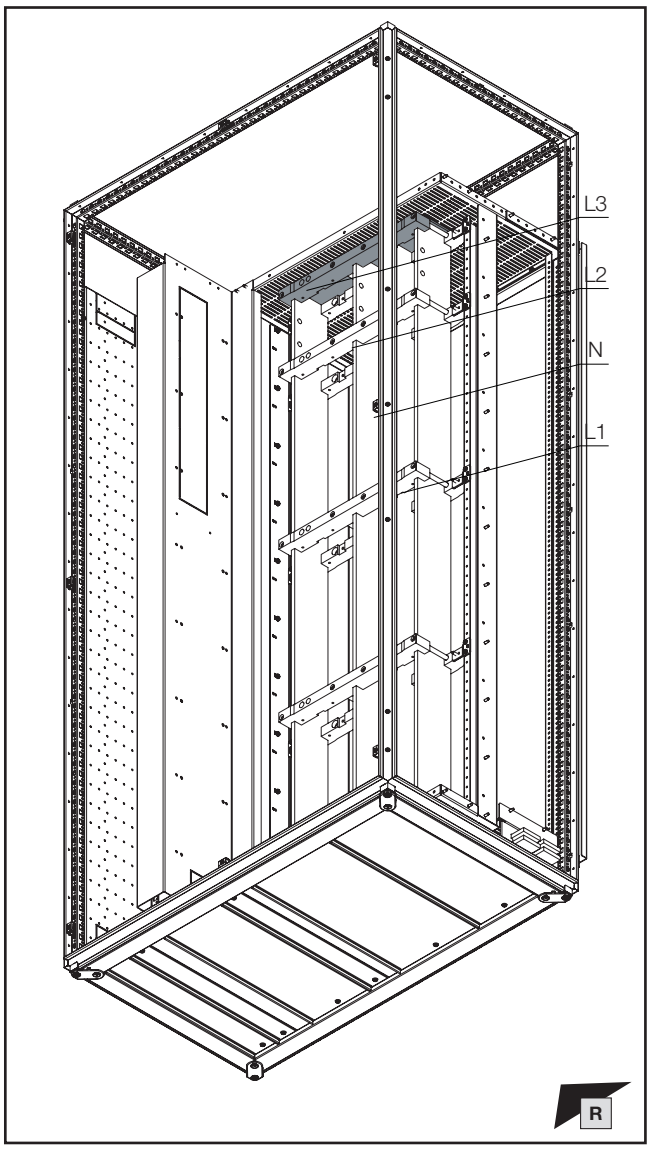


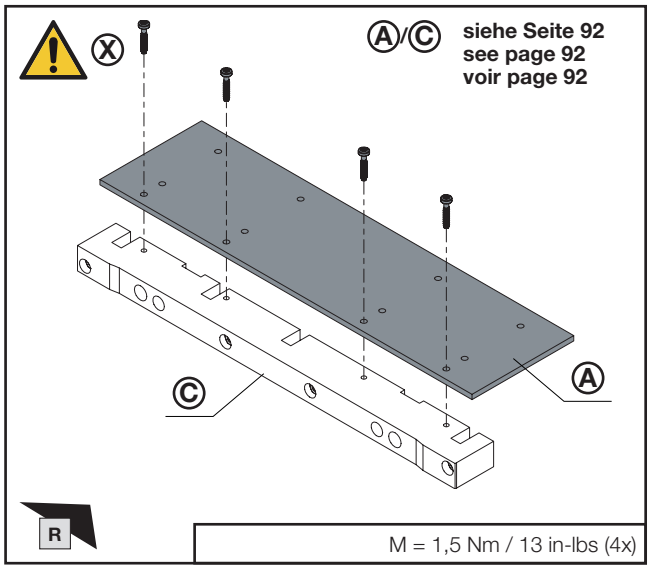


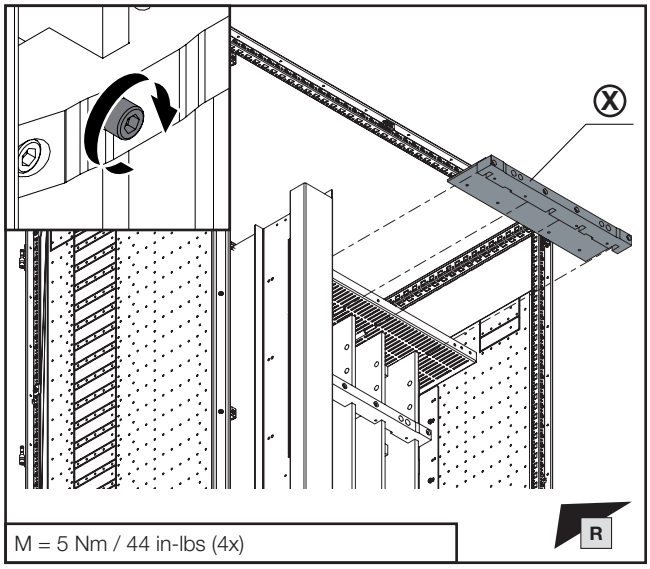


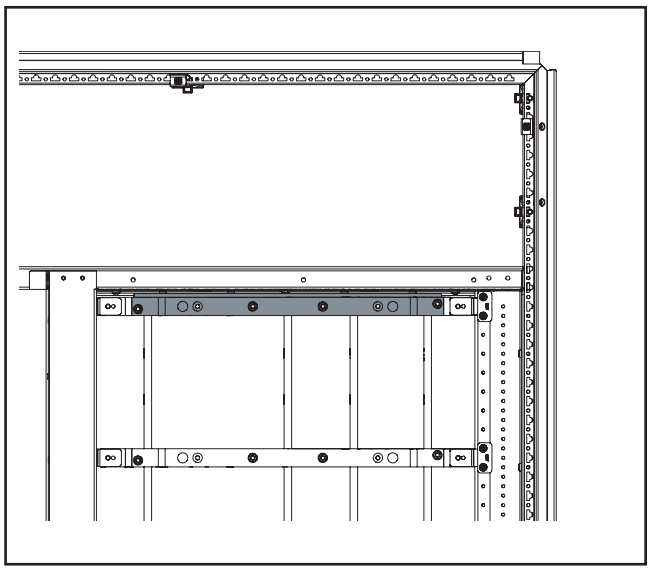

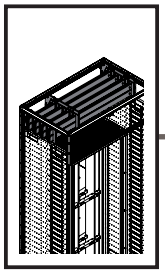

mm

SW13

DE EN FR

# 2. Montage Lastschaltleistenfeld Dachbereich
# 2. Fitting the fuse-switch disconnector section, roof
# 2. Montage de la zone de coupe-circuits en partie supérieure

**2.17 Montage des oberen Hauptschienensystems**
**2.17 Fitting the upper main busbar system**
**2.17 Montage des jeux de barres principaux supérieurs**

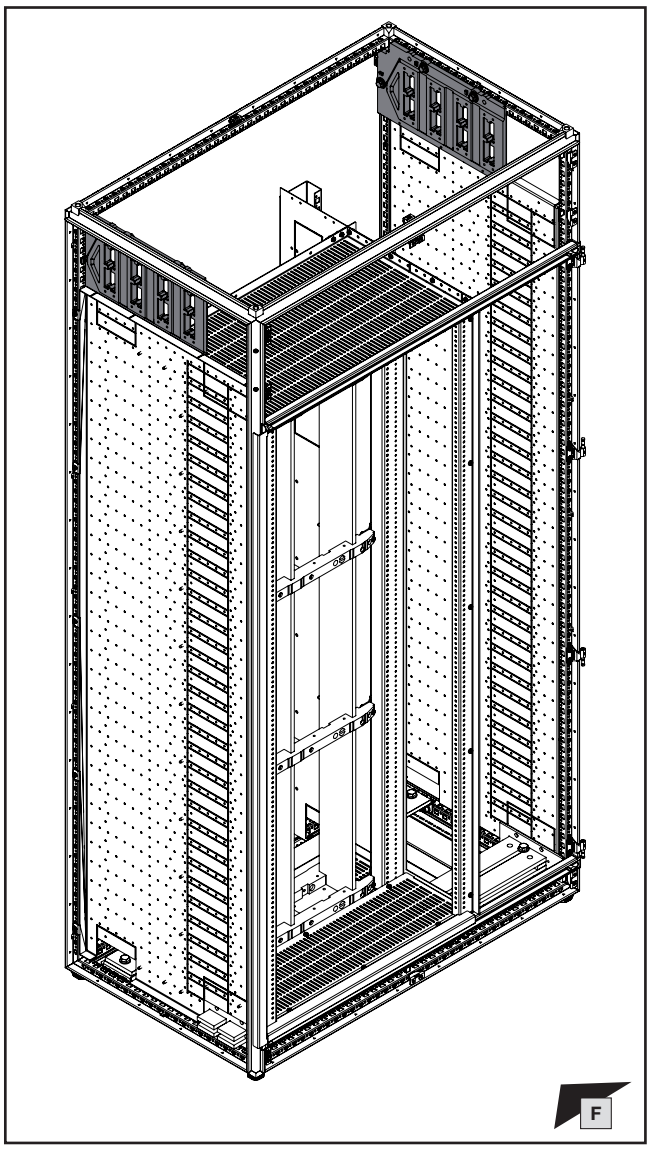


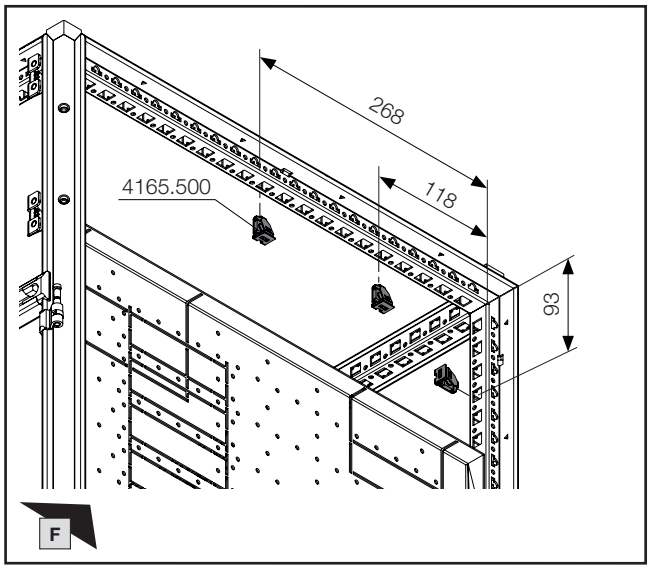


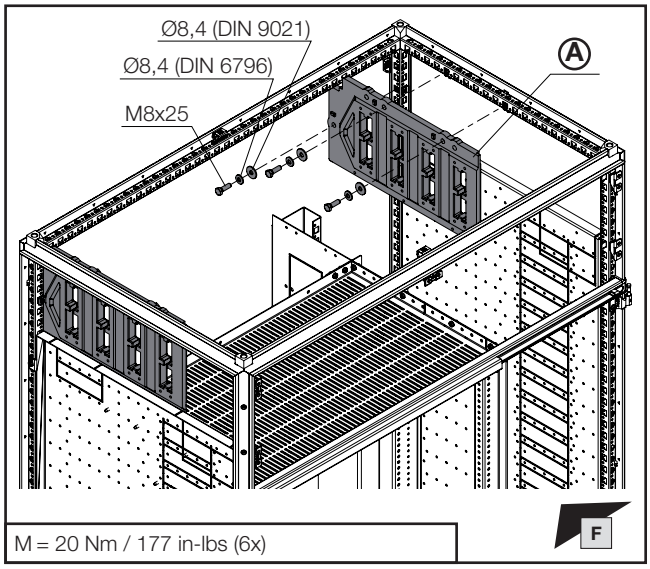


| Sammelschiene Abmessung mm<br>Busbar dimensions mm<br>Dimensions de la barre mm | Anreihung<br>Baying<br>Juxtaposition | Ⓐ<br>Best.-Nr.<br>Model No.<br>Référence |
|---|---|---|
| 30x10 | ✓ | **9686.000** |
| 30x10 | × | **9686.010** |
| 50x10 | ✓ | **9686.030** |
| 50x10 | × | **9686.040** |

**VX25 Ri4Power Montageanleitung**
**VX25 Ri4Power assembly instructions**
**Notice de montage VX25 Ri4Power**

**DE/EN/FR**

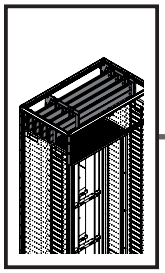

mm

DE EN FR

# 2. Montage Lastschaltleistenfeld Dachbereich
# 2. Fitting the fuse-switch disconnector section, roof
# 2. Montage de la zone de coupe-circuits en partie supérieure

**2.17 Montage des oberen Hauptschienensystems**
**2.17 Fitting the upper main busbar system**
**2.17 Montage des jeux de barres principaux supérieurs**

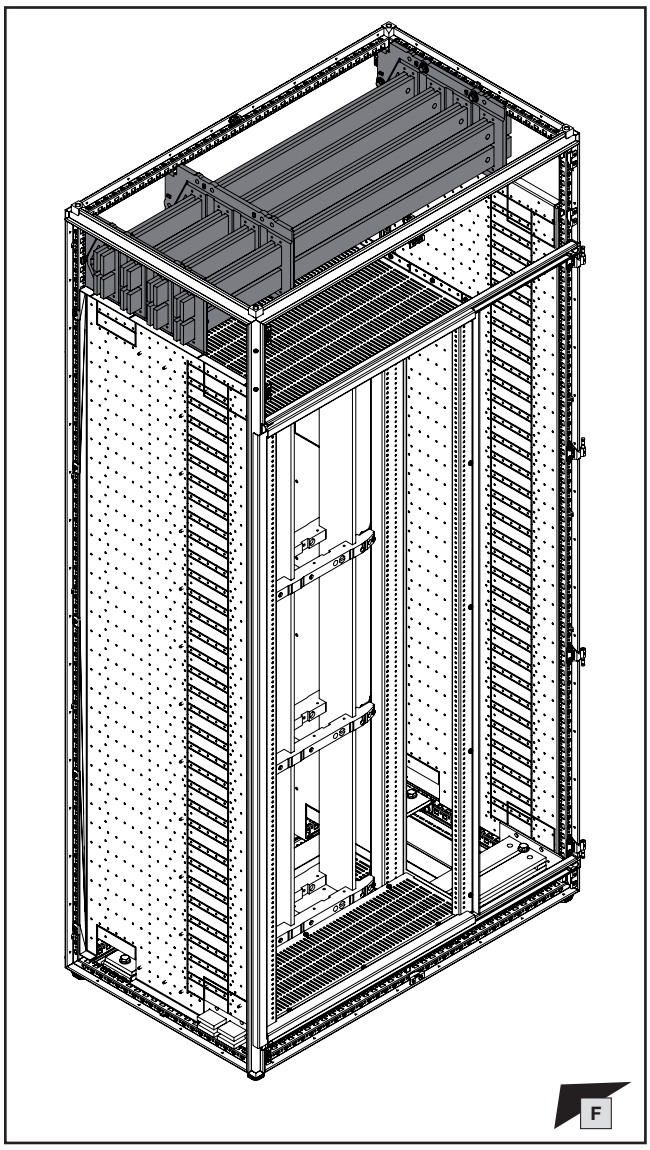


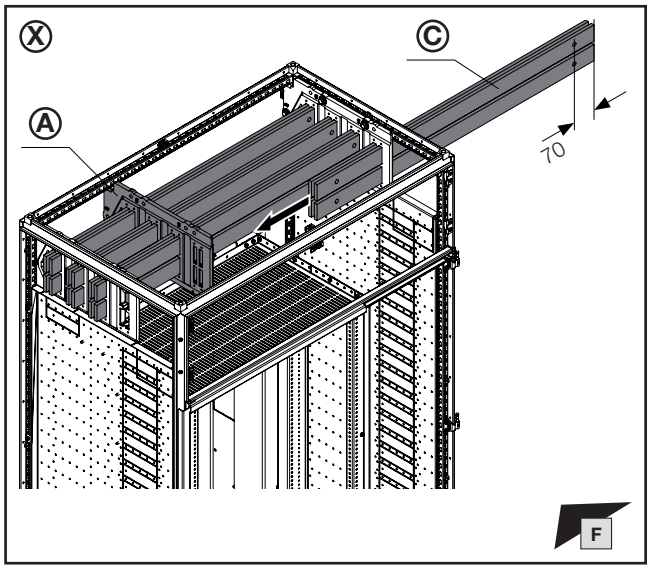


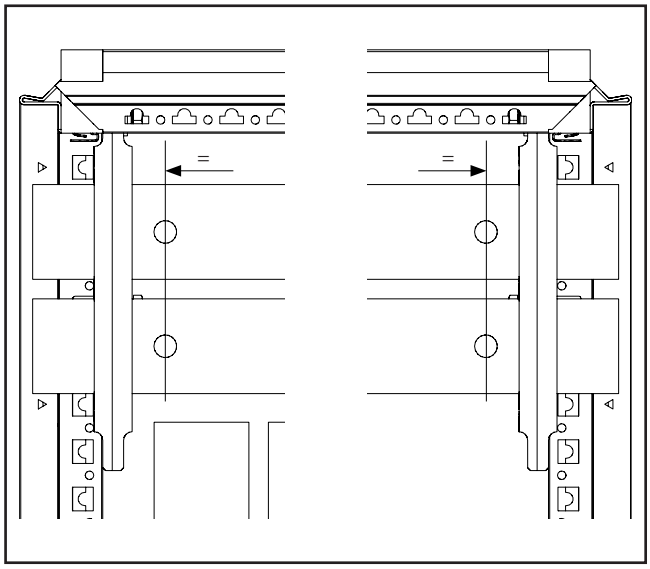

| Sammelschiene Abmessung mm<br>Busbar dimension mm<br>Dimensions de la barre mm | Anreihung<br>Baying<br>Juxtaposition | Ⓐ<br>Best.-Nr.<br>Model No.<br>Référence |
|---|---|---|
| 30x10 | × | **9686.010** |
| 50x10 | × | **9686.040** |

| Sammelschiene Abmessung mm<br>Busbar dimension mm<br>Dimensions de la barre mm | Schrankbreite W mm<br>Enclosure width W mm<br>Largeur d'armoire W mm | Ⓒ<br>Best.-Nr.<br>Model No.<br>Référence |
|---|---|---|
| 50x10 | 1000<br>1200 | **9684.010**<br>**9684.012** |
| 30x10 | 400…1200 | **3586.005** |

**Hinweis / Note / Remarque Ⓧ**

**Der „schwimmende“ Sammelschienenhalter Ⓐ wird abhängig von der Stromkurzschlussfestigkeit benötigt. Die Berechnung findet in der Online-Berechnungssoftware „VX25 Rittal Power Engineering“ statt.**

**The "floating" busbar support Ⓐ may be required depending on the short-circuit resistance, which is calculated by the online calculation software "VX25 Rittal Power Engineering".**

**Le support de jeux de barres « flottant » Ⓐ est requis en fonction de la résistance aux courts-circuits. Le calcul est réalisé via le logiciel de calcul en ligne « VX25 Rittal Power Engineering ».**

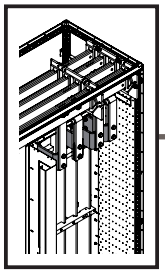

SW16/
SW17

DE EN FR

# 2. Montage Lastschaltleistenfeld Dachbereich
# 2. Fitting the fuse-switch disconnector section, roof
# 2. Montage de la zone de coupe-circuits en partie supérieure

**2.18 Anbindung vertikales Verteil-Sammelschienensystem**
**2.18 Connecting the vertical distribution busbar system**
**2.18 Connexion aux jeux de barres de distribution verticaux**

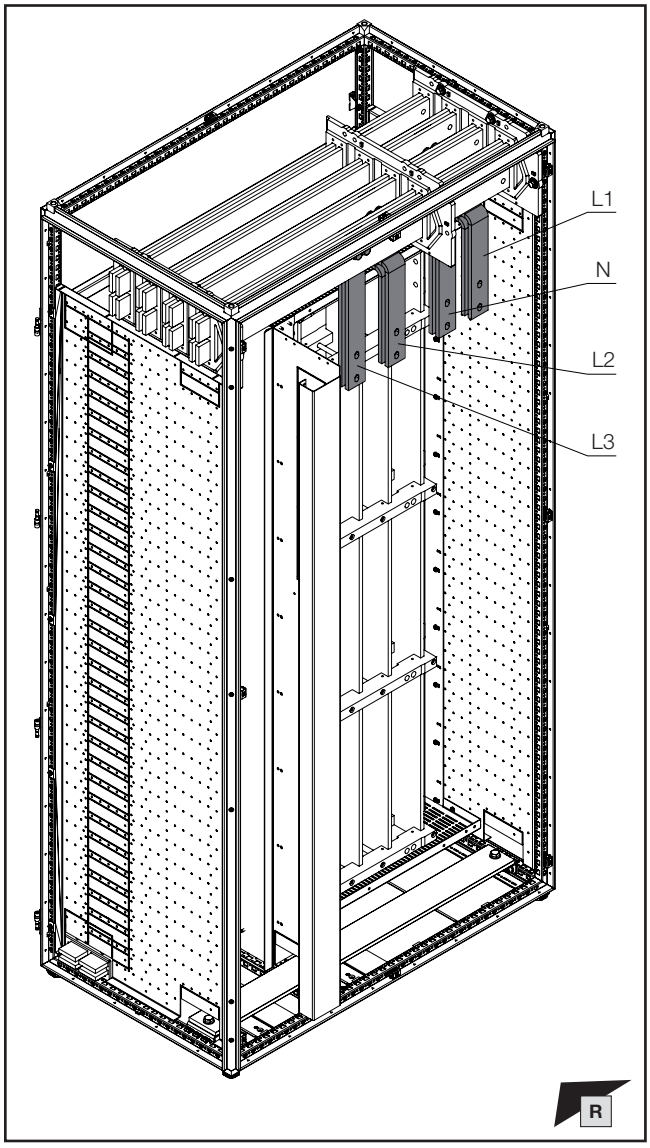


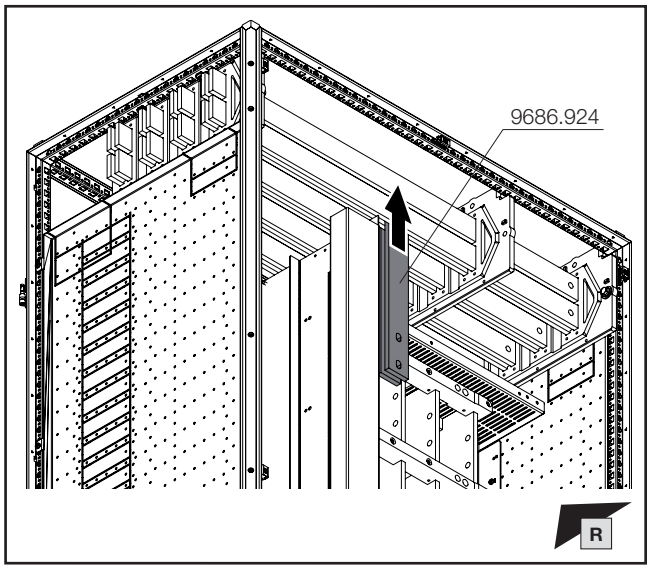


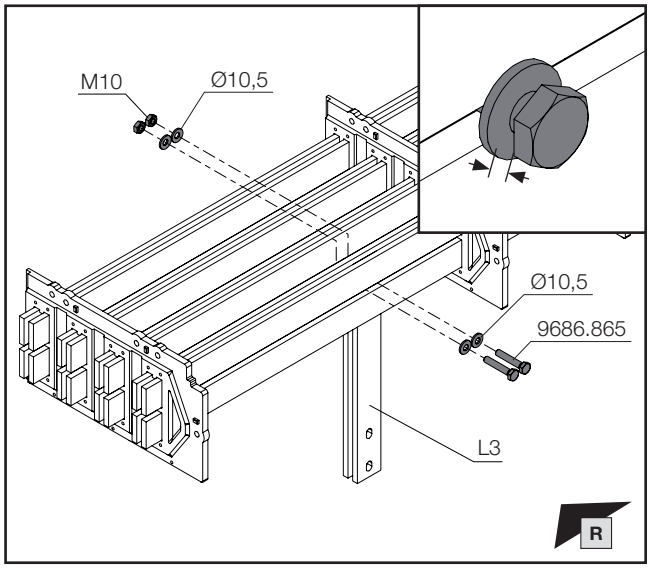


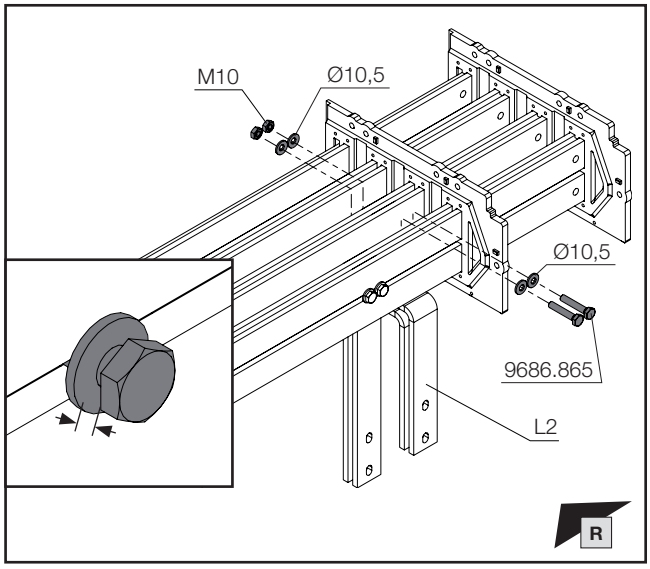

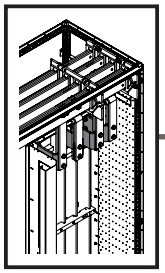

mm

SW16/
SW17

DE EN FR

# 2. Montage Lastschaltleistenfeld Dachbereich
# 2. Fitting the fuse-switch disconnector section, roof
# 2. Montage de la zone de coupe-circuits en partie supérieure

**2.18 Anbindung vertikales Verteil-Sammelschienensystem**
**2.18 Connecting the vertical distribution busbar system**
**2.18 Connexion aux jeux de barres de distribution verticaux**

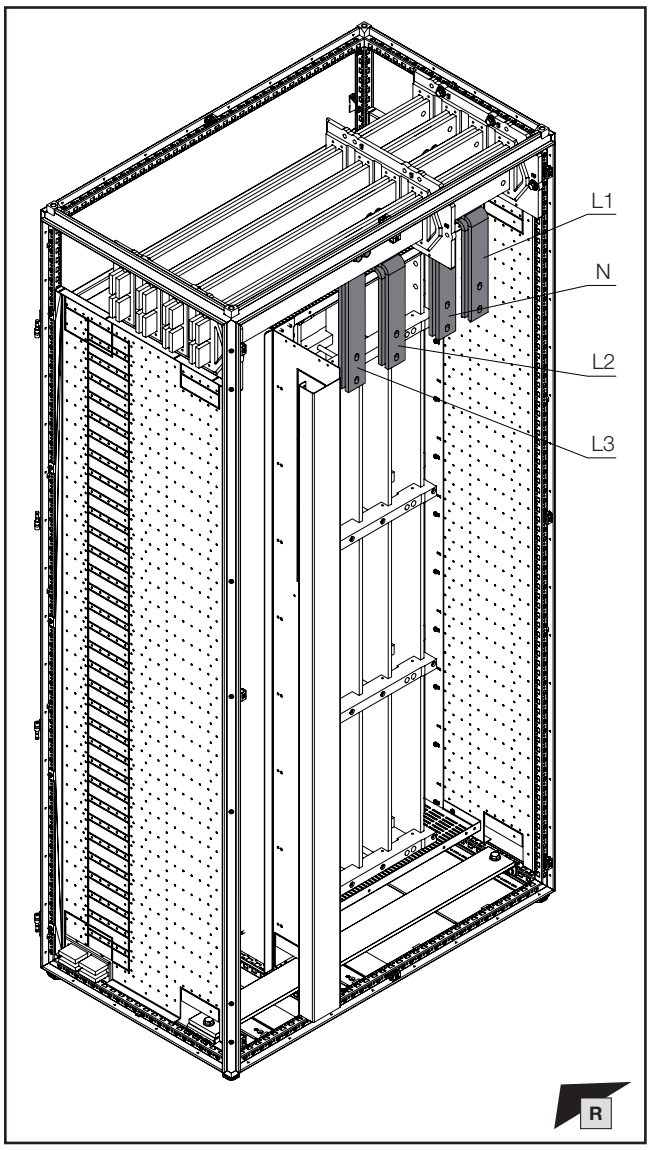


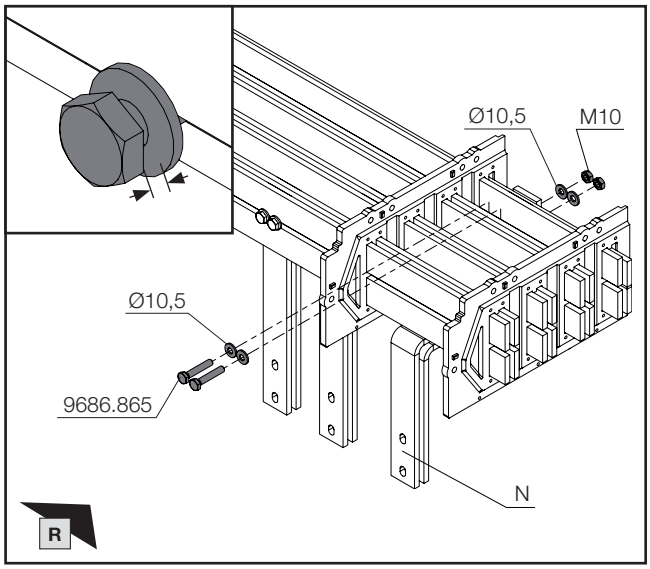


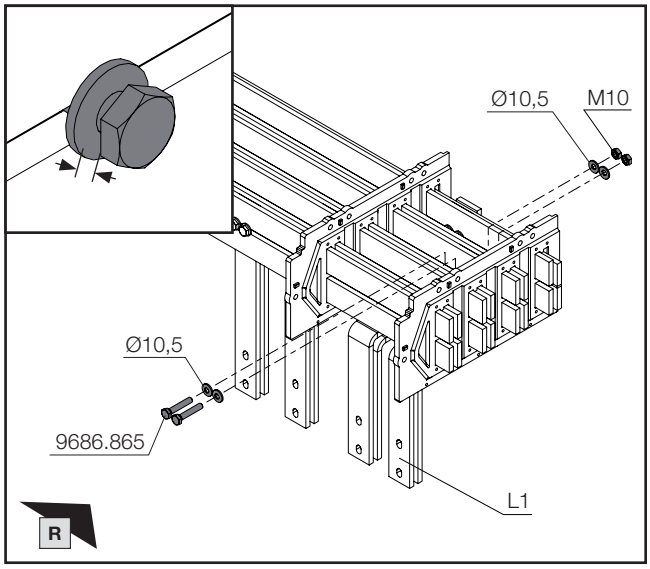


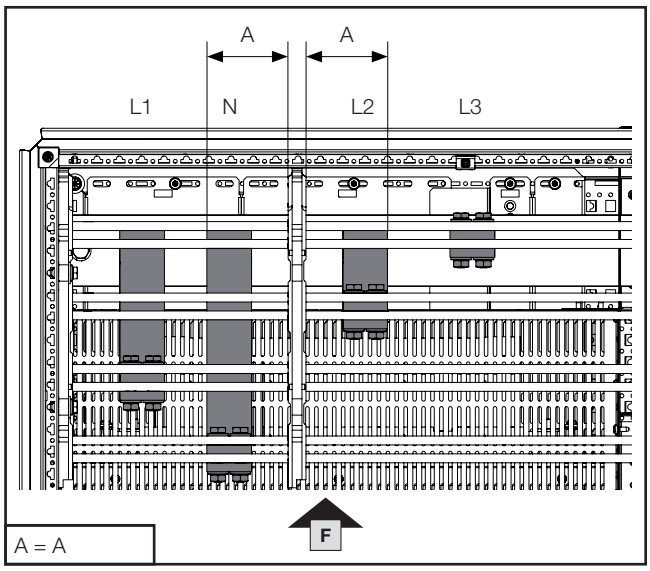


**Hinweis / Note / Remarque**

**Gleichmäßige Ausrichtung sicherstellen!**
**Ensure uniform alignment!**
**S'assurer d'un alignement uniforme !**

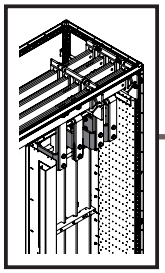

SW16/
SW17

DE EN FR

# 2. Montage Lastschaltleistenfeld Dachbereich
# 2. Fitting the fuse-switch disconnector section, roof
# 2. Montage de la zone de coupe-circuits en partie supérieure

**2.18 Anbindung vertikales Verteil-Sammelschienensystem**
**2.18 Connecting the vertical distribution busbar system**
**2.18 Connexion aux jeux de barres de distribution verticaux**

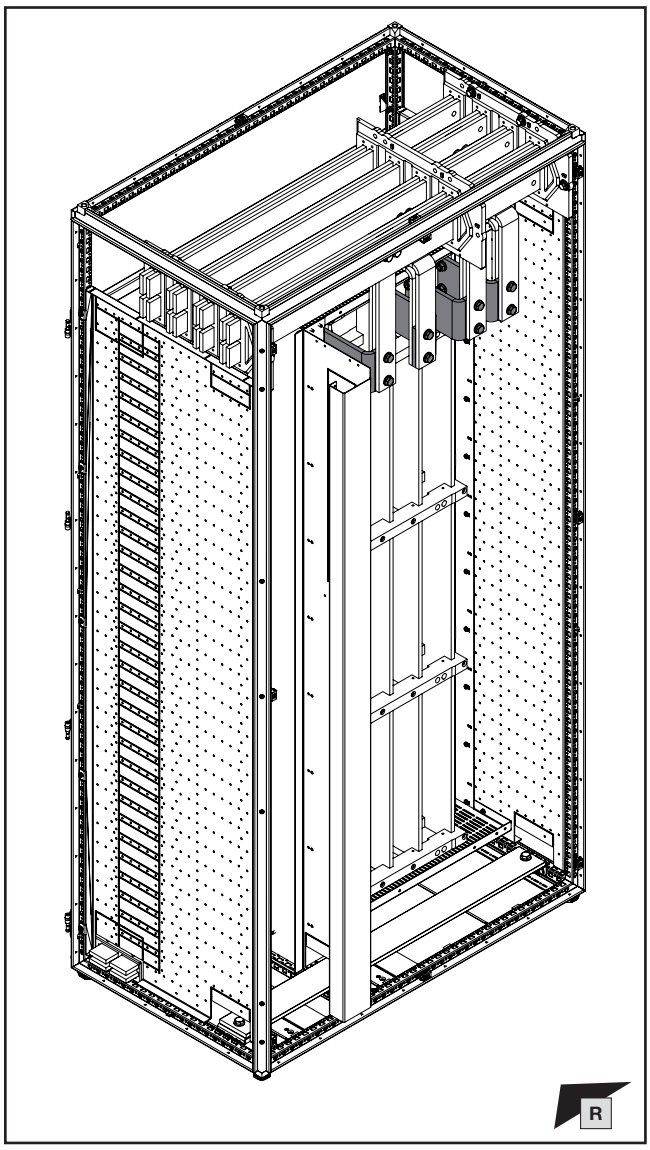


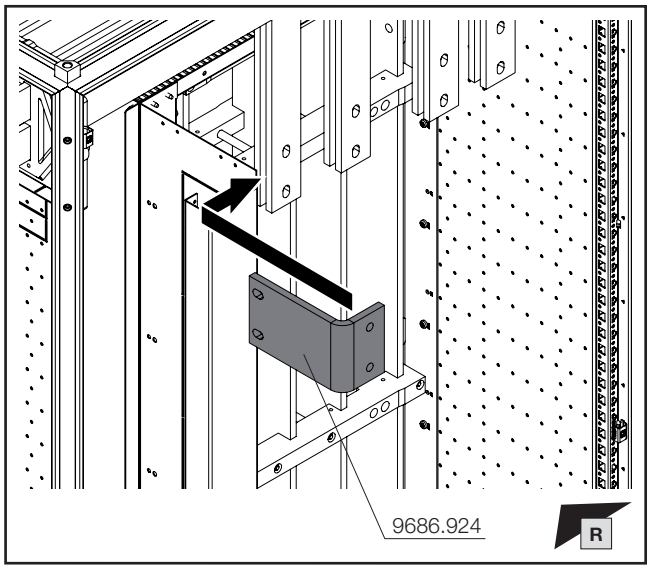


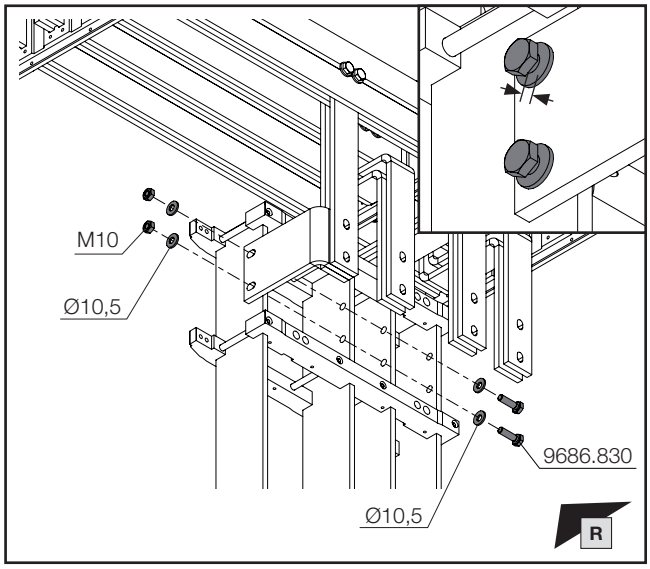


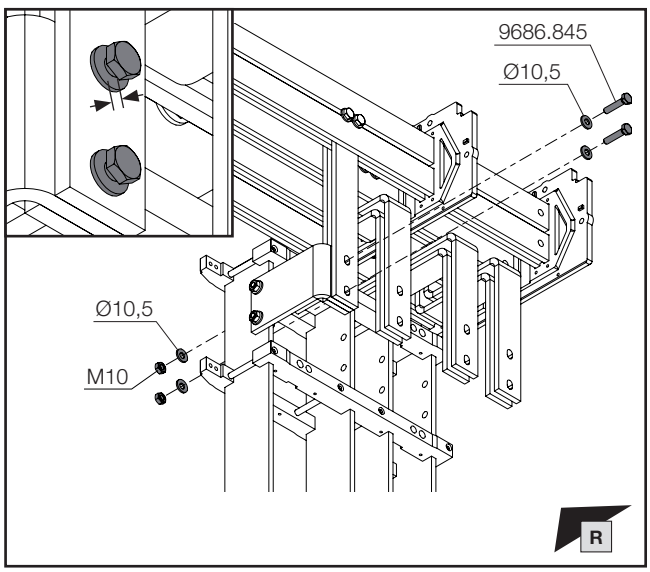

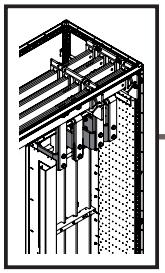

# 2. Montage Lastschaltleistenfeld Dachbereich
# 2. Fitting the fuse-switch disconnector section, roof
# 2. Montage de la zone de coupe-circuits en partie supérieure

**2.18 Anbindung vertikales Verteil-Sammelschienensystem**
**2.18 Connecting the vertical distribution busbar system**
**2.18 Connexion aux jeux de barres de distribution verticaux**

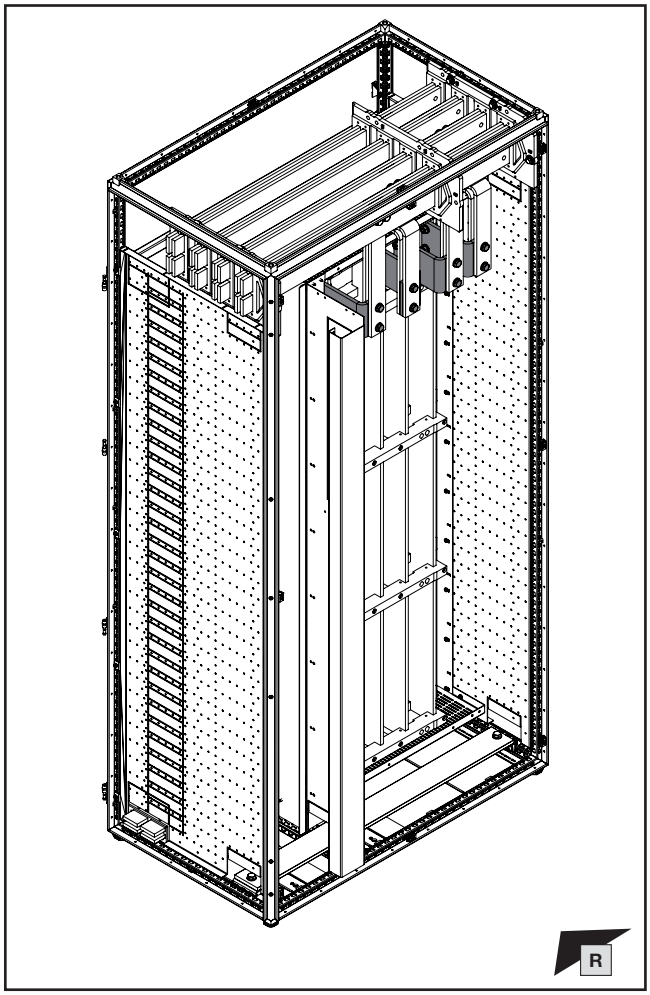


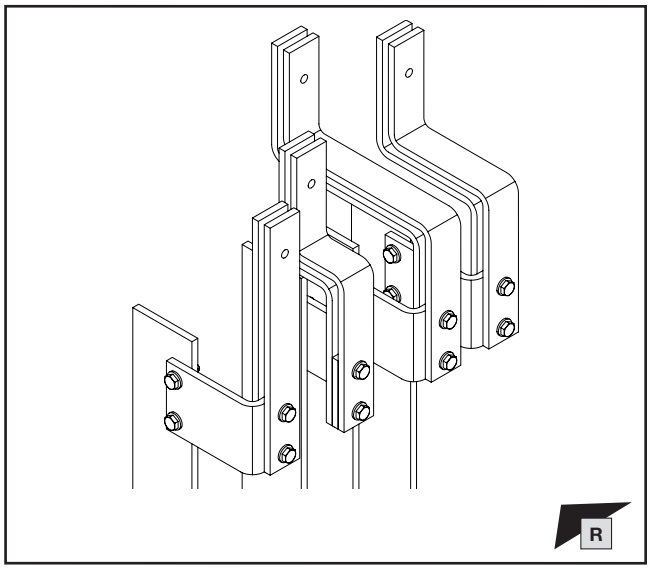


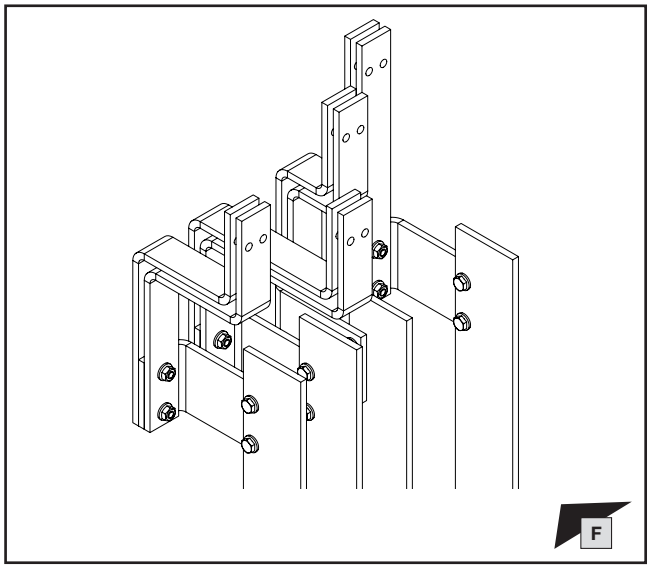


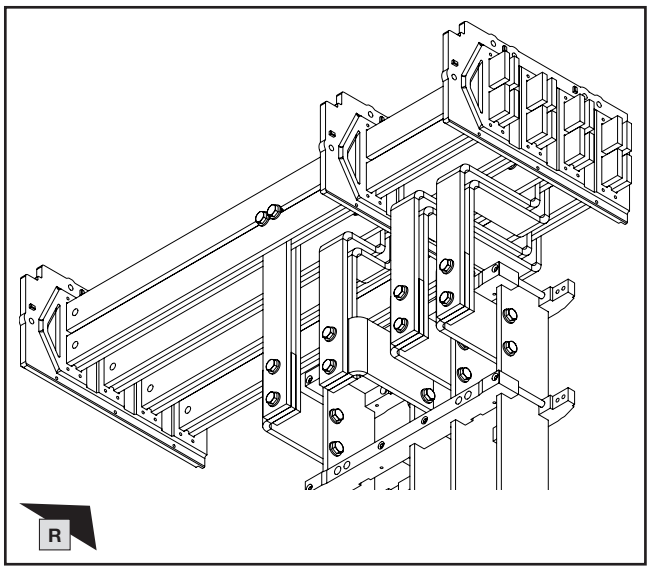


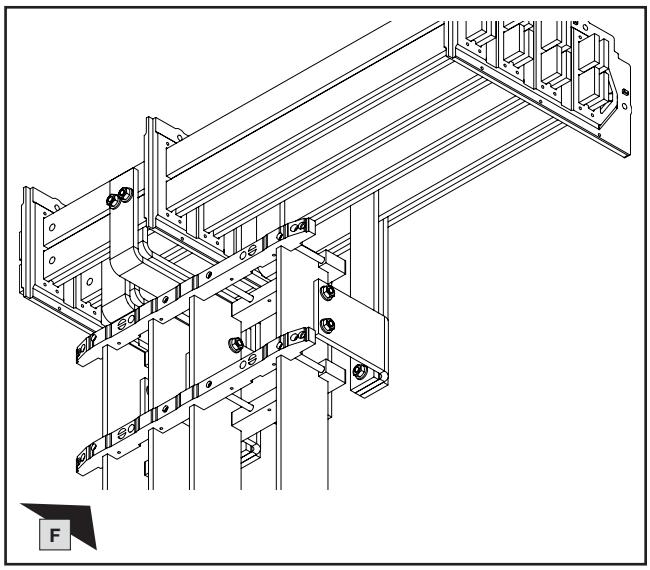

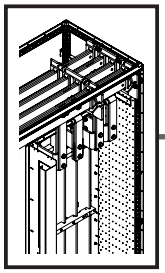

SW16/
SW17

DE EN FR

# 2. Montage Lastschaltleistenfeld Dachbereich
# 2. Fitting the fuse-switch disconnector section, roof
# 2. Montage de la zone de coupe-circuits en partie supérieure

**2.19 Anziehen der Schrauben**
**2.19 Tightening the screws**
**2.19 Serrage des vis**

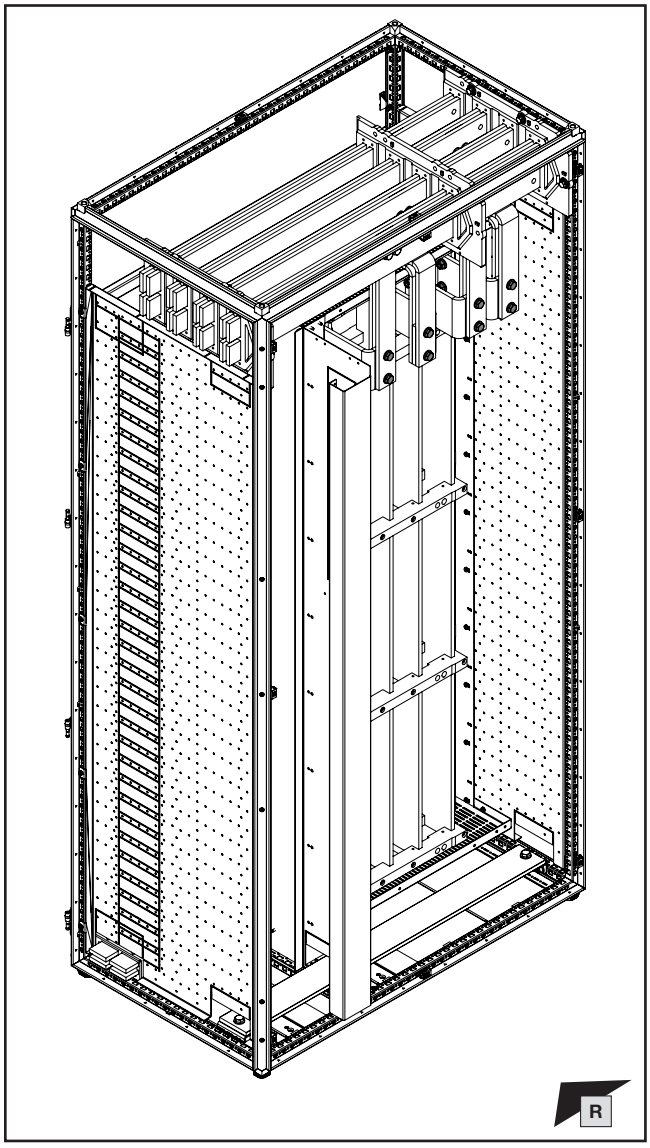


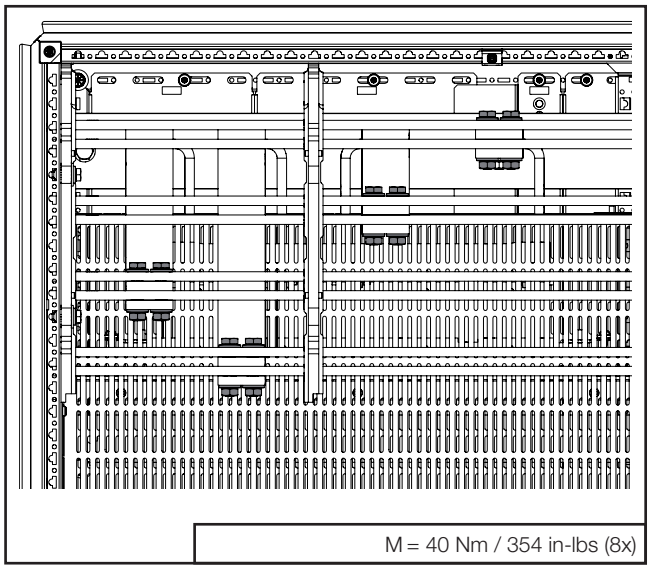

M = 40 Nm / 354 in-lbs (8x)

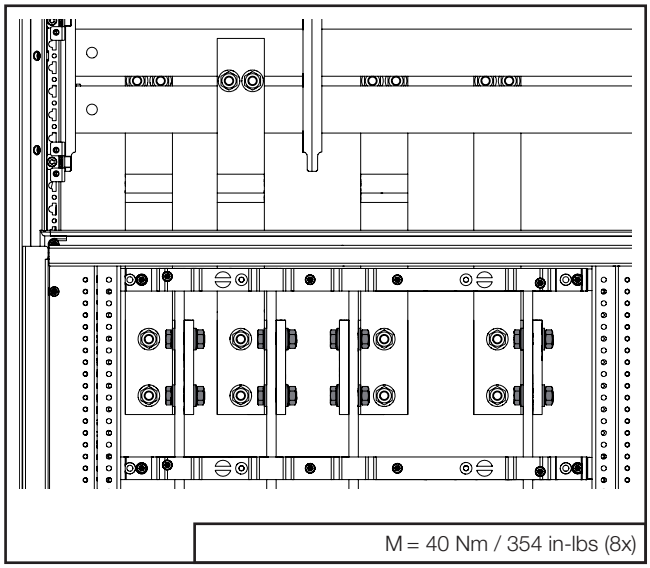

M = 40 Nm / 354 in-lbs (8x)

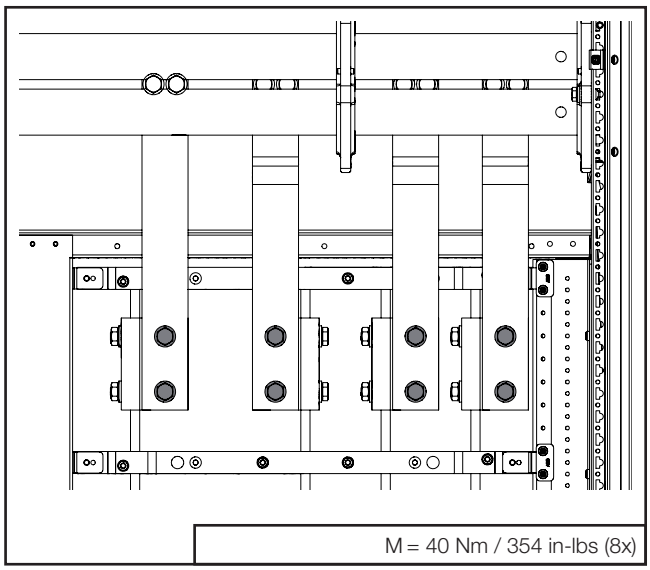

M = 40 Nm / 354 in-lbs (8x)

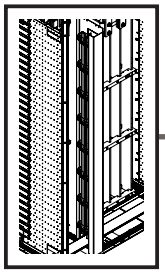

TX25

DE EN FR

# 2. Montage Lastschaltleistenfeld Dachbereich
# 2. Fitting the fuse-switch disconnector section, roof
# 2. Montage de la zone de coupe-circuits en partie supérieure

**2.20 Montage der vertikalen PE/PEN + N Sammelschienen**
**2.20 Fitting the vertical PE/PEN + N busbars**
**2.20 Montage vertical des barres Terre / Terre-Neutre + Neutre**

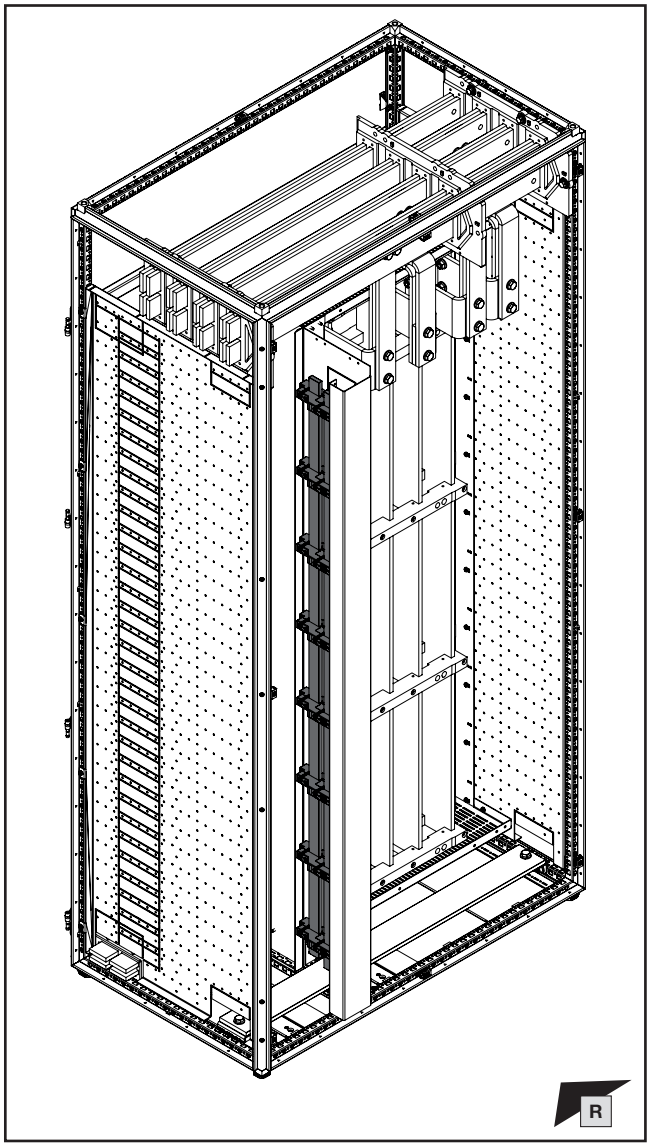


**Montageanleitung Sammelschienenhalter 2-polig**
**Assembly instructions for busbar support, 2-pole**
**Notice de montage du support de jeux de barres bipolaire**

**DE/EN**

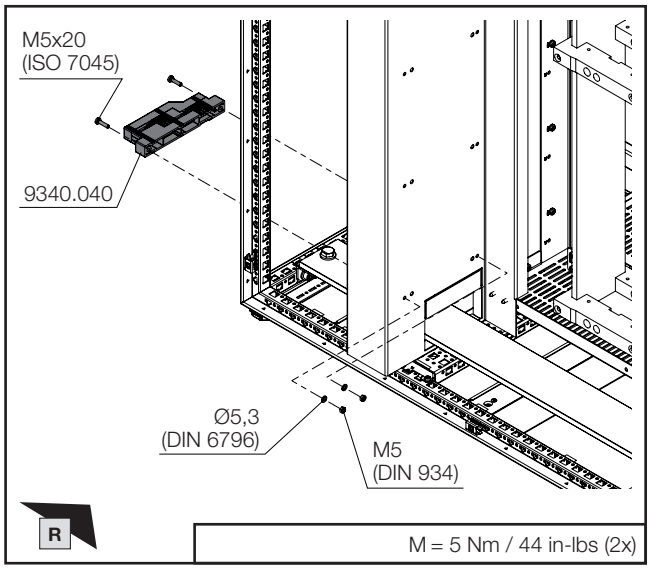


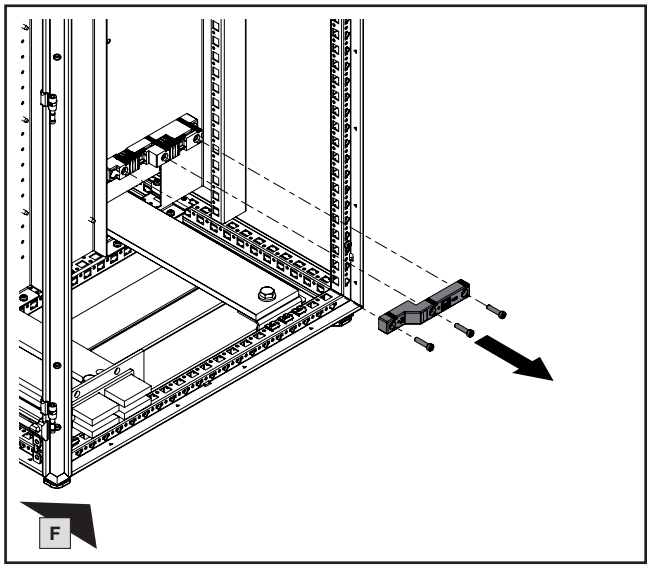


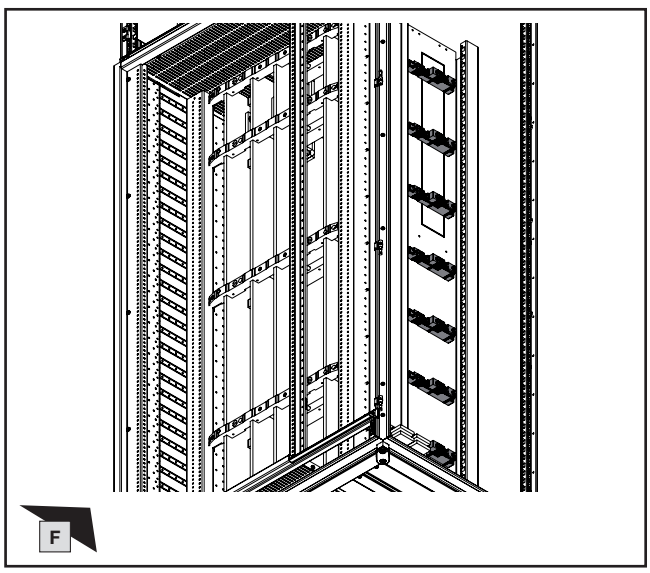

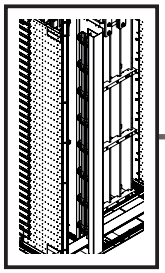

mm

DE EN FR

# 2. Montage Lastschaltleistenfeld Dachbereich
# 2. Fitting the fuse-switch disconnector section, roof
# 2. Montage de la zone de coupe-circuits en partie supérieure

**2.20 Montage der vertikalen PE/PEN + N Sammelschienen**
**2.20 Fitting the vertical PE/PEN + N busbars**
**2.20 Montage vertical des barres Terre / Terre-Neutre + Neutre**

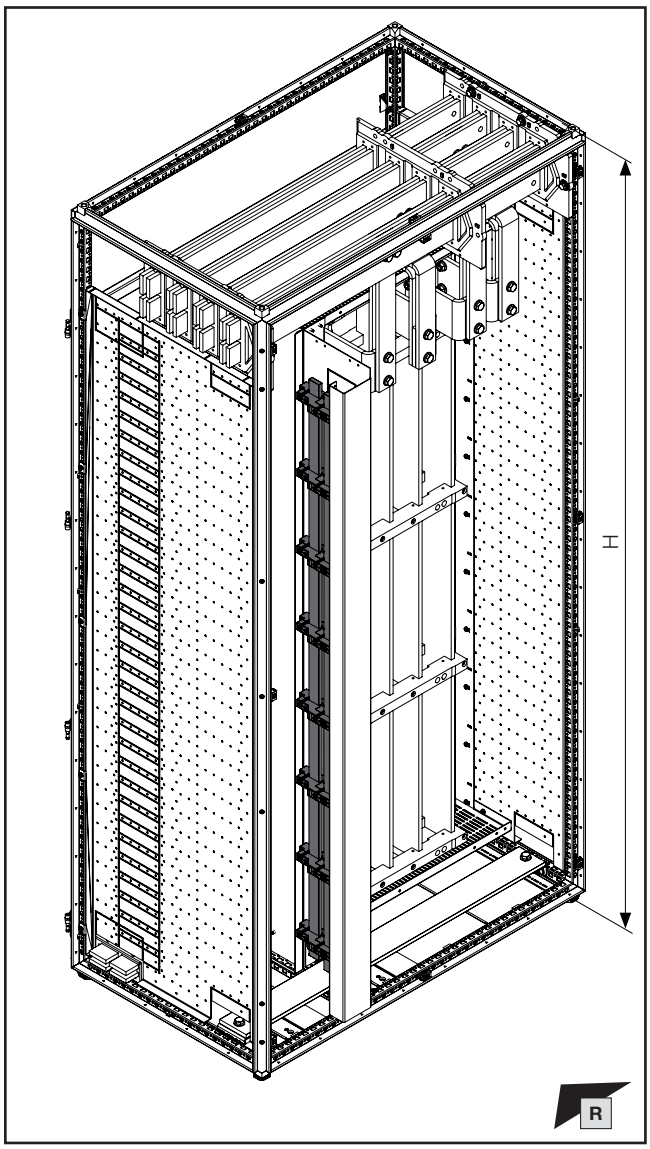


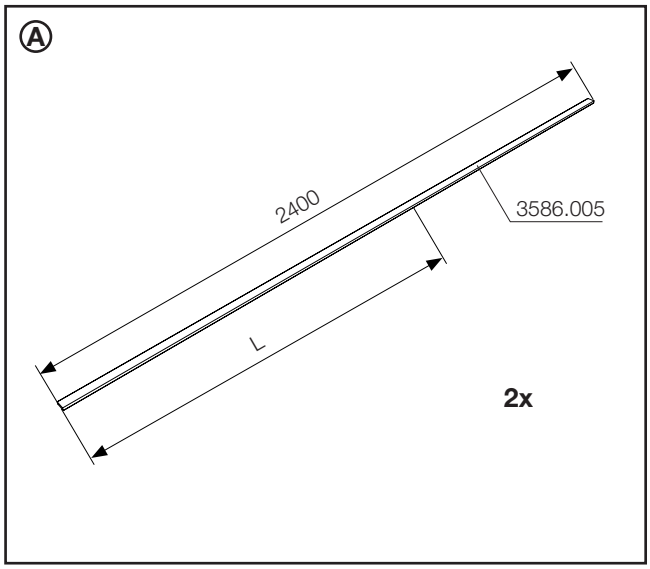


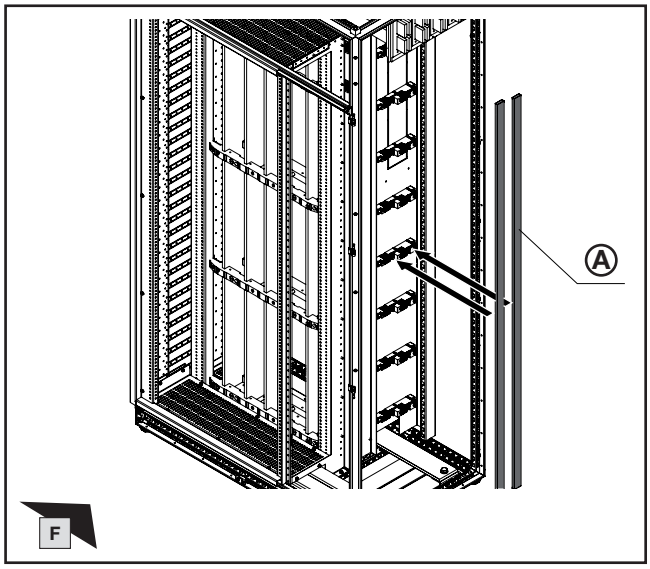


| Schrankhöhe<br>Enclosure height<br>Hauteur d'armoire<br>**H** mm | Ⓐ<br>Länge<br>Length<br>Longueur<br>**L** mm |
|---|---|
| 2000 | 1500 |
| 2200 | 1700 |

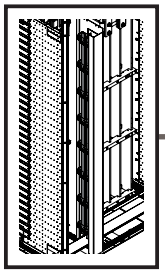

DE EN FR

# 2. Montage Lastschaltleistenfeld Dachbereich
# 2. Fitting the fuse-switch disconnector section, roof
# 2. Montage de la zone de coupe-circuits en partie supérieure

**2.20 Montage der vertikalen PE/PEN + N Sammelschienen**
**2.20 Fitting the vertical PE/PEN + N busbars**
**2.20 Montage vertical des barres Terre / Terre-Neutre + Neutre**

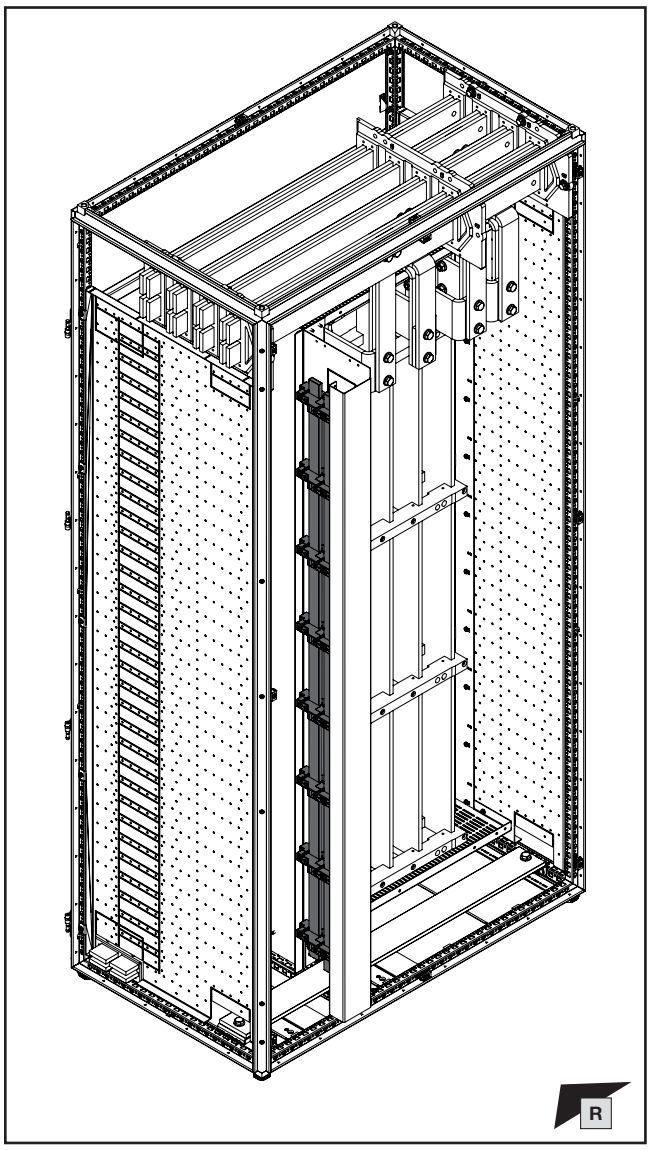


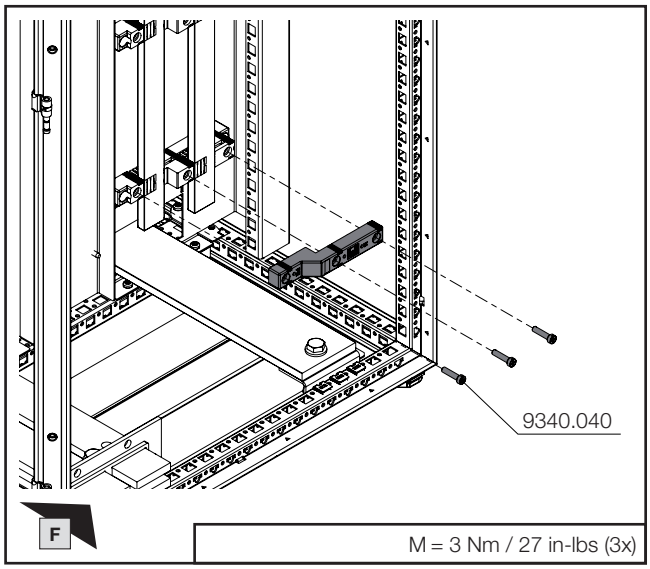


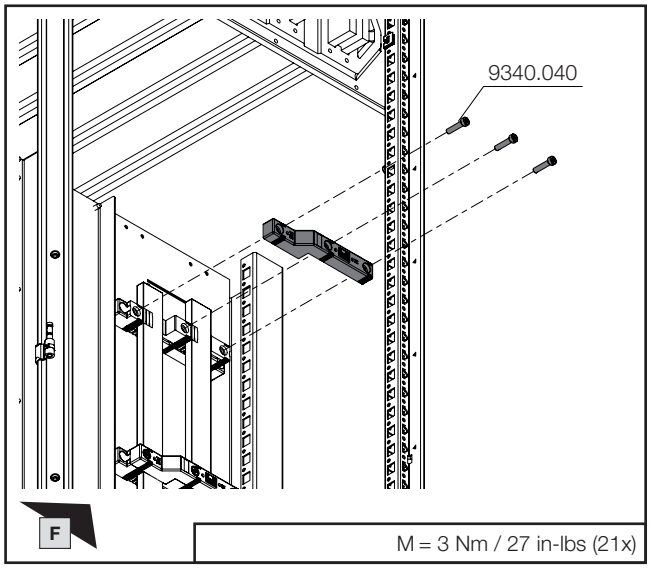

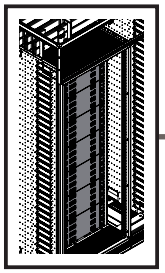

mm

TX30

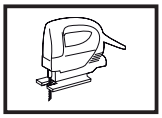

DE EN FR

# 2. Montage Lastschaltleistenfeld Dachbereich
# 2. Fitting the fuse-switch disconnector section, roof
# 2. Montage de la zone de coupe-circuits en partie supérieure

**2.21 Montage Frontabdeckungen**
**2.21 Fitting the front covers**
**2.21 Montage des protections avant**

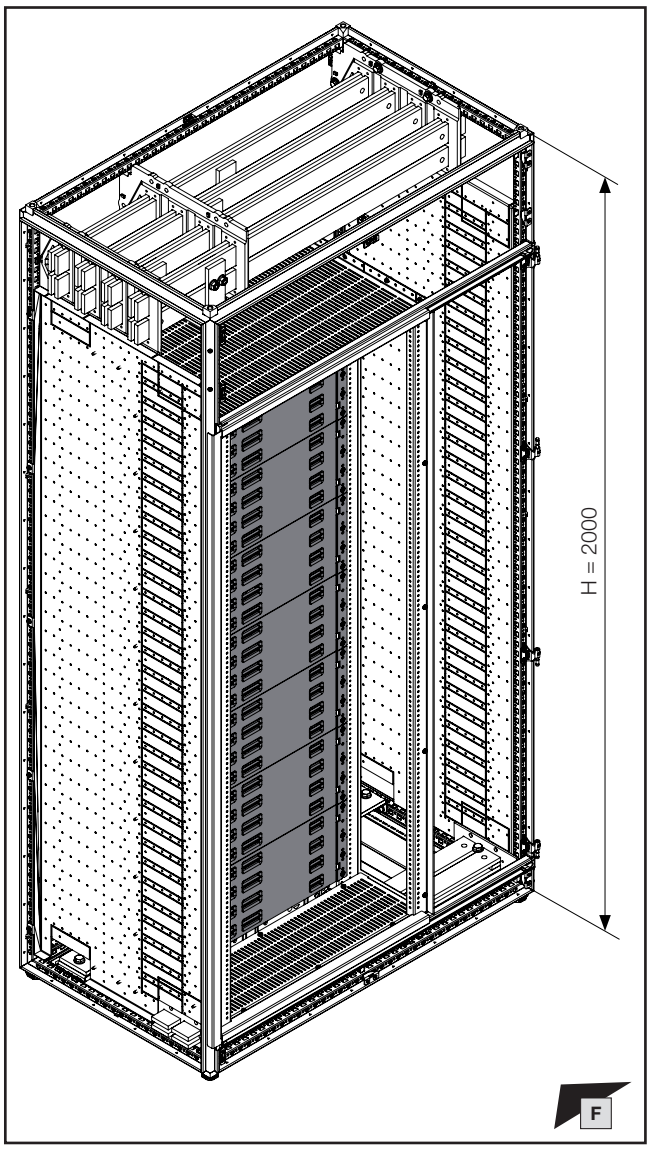


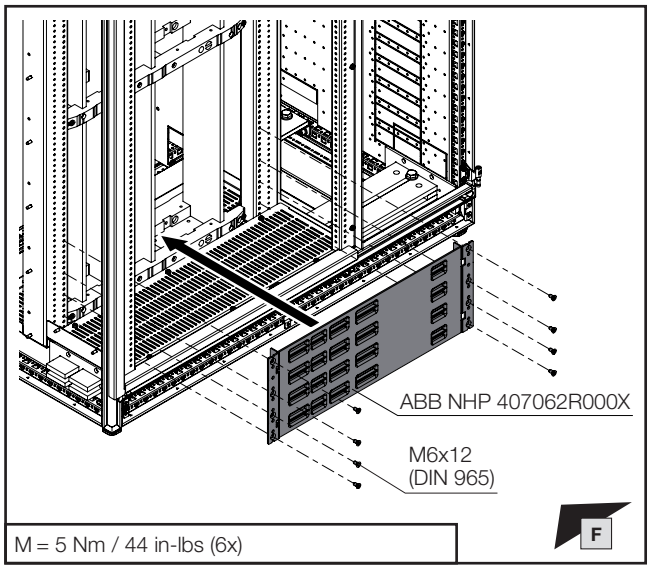


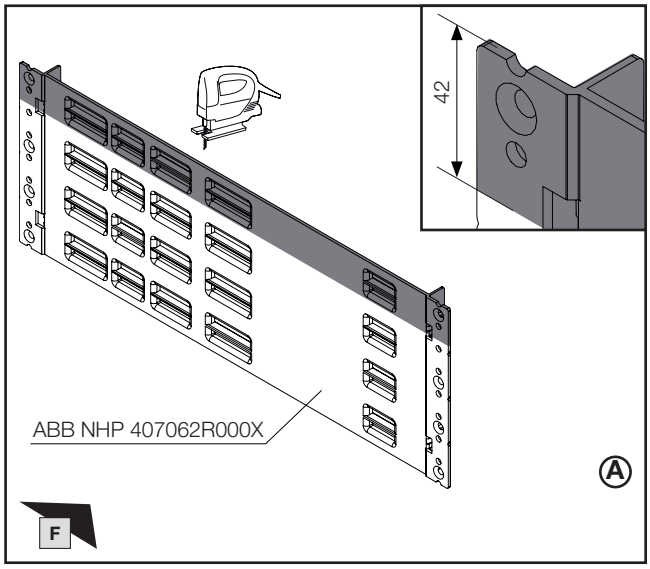


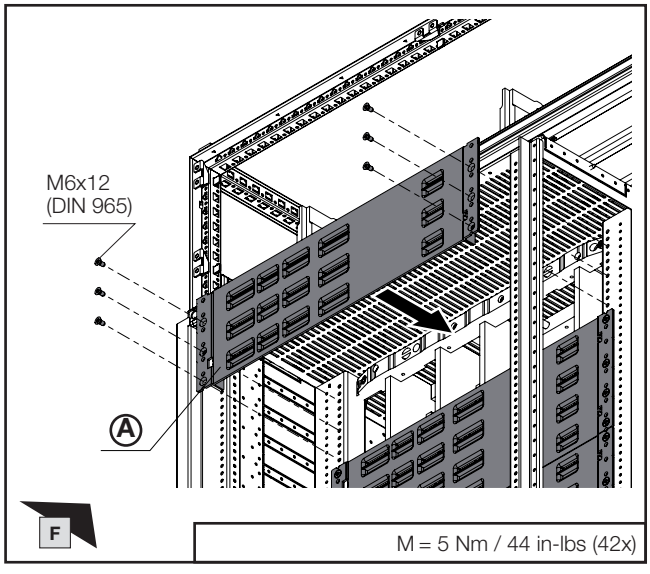


**Hinweis / Note / Remarque**

**Abweichungen und Besonderheiten für Schrankhöhe H = 2200 mm siehe Kapitel 3.**
**For deviations and special features with enclosure height H = 2200 mm, please refer to chapter 3.**
**Différences et particularités pour une hauteur d'armoire H = 2200 mm, voir chapitre 3.**

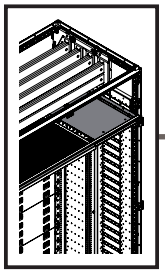

TX30

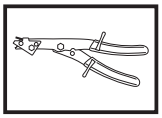

DE EN FR

# 2. Montage Lastschaltleistenfeld Dachbereich
# 2. Fitting the fuse-switch disconnector section, roof
# 2. Montage de la zone de coupe-circuits en partie supérieure

**2.22 Montage obere Abdeckung Kabelrangierraum**
**2.22 Fitting the top cover of the cable chamber**
**2.22 Montage du recouvrement supérieur de l'espace de rangement des câbles**

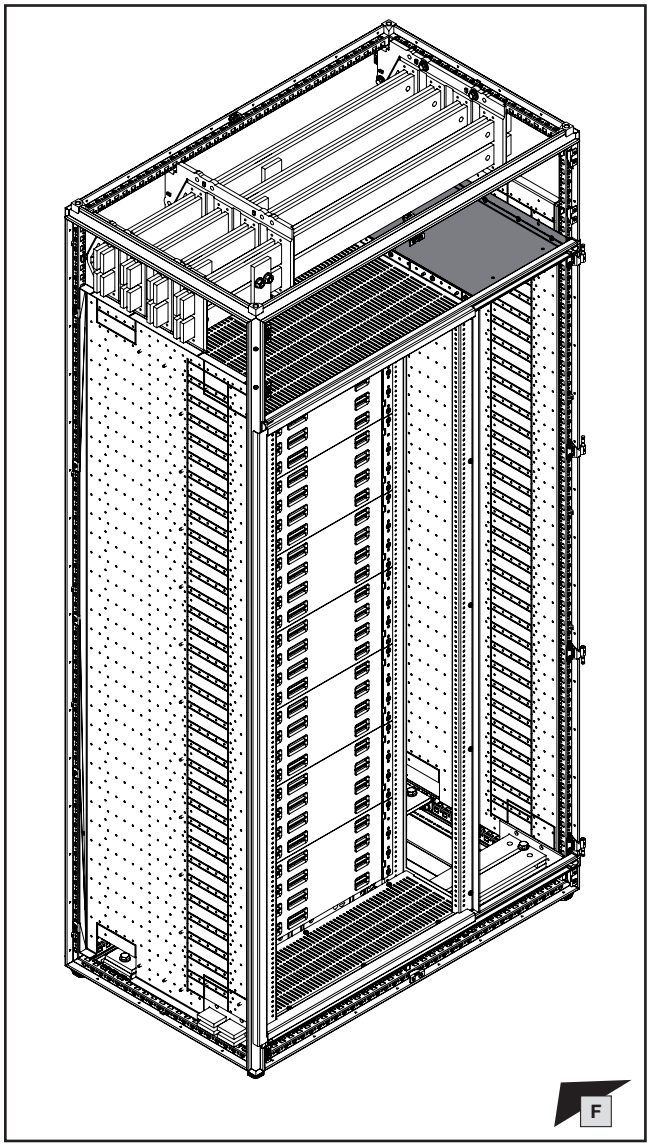


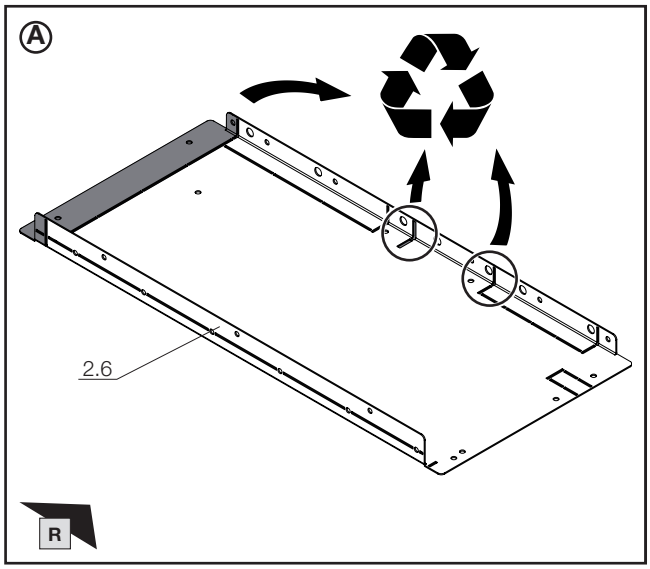


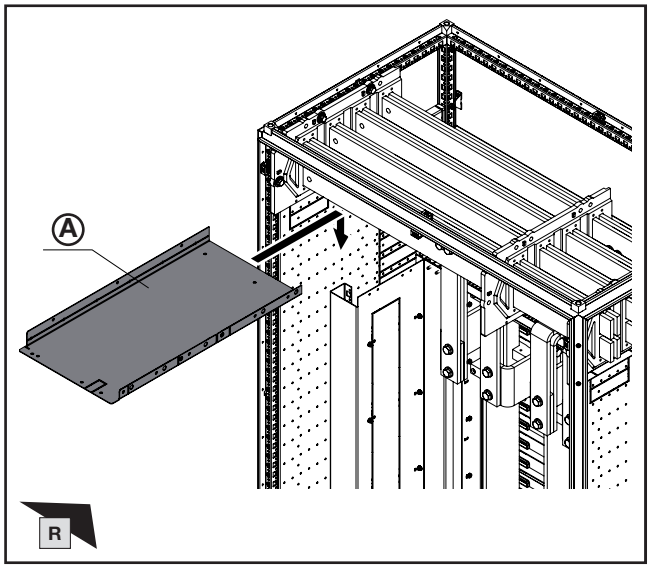


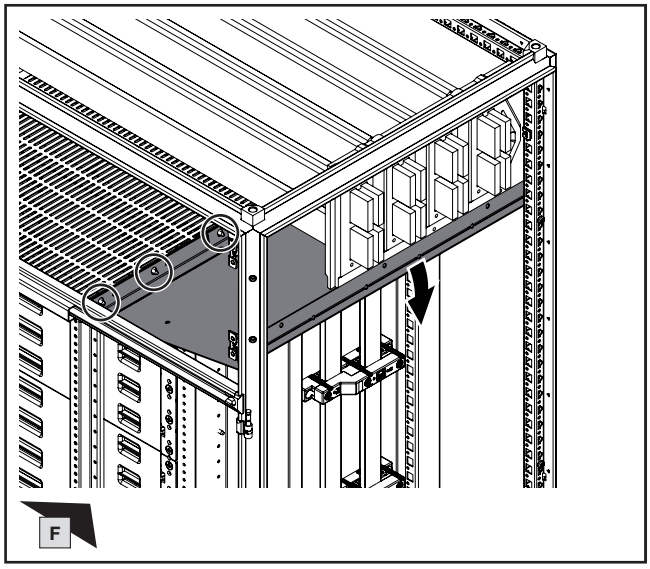

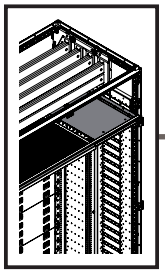

TX30

DE EN FR

# 2. Montage Lastschaltleistenfeld Dachbereich
# 2. Fitting the fuse-switch disconnector section, roof
# 2. Montage de la zone de coupe-circuits en partie supérieure

**2.22 Montage obere Abdeckung Kabelrangierraum**
**2.22 Fitting the top cover of the cable chamber**
**2.22 Montage du recouvrement supérieur de l'espace de rangement des câbles**

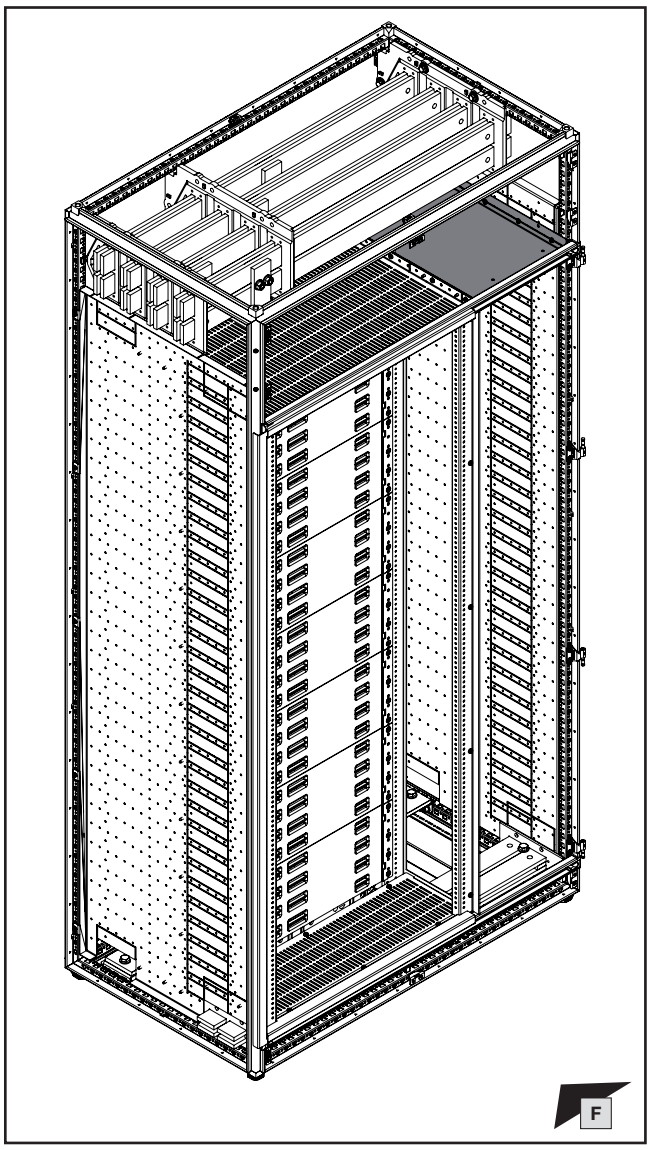


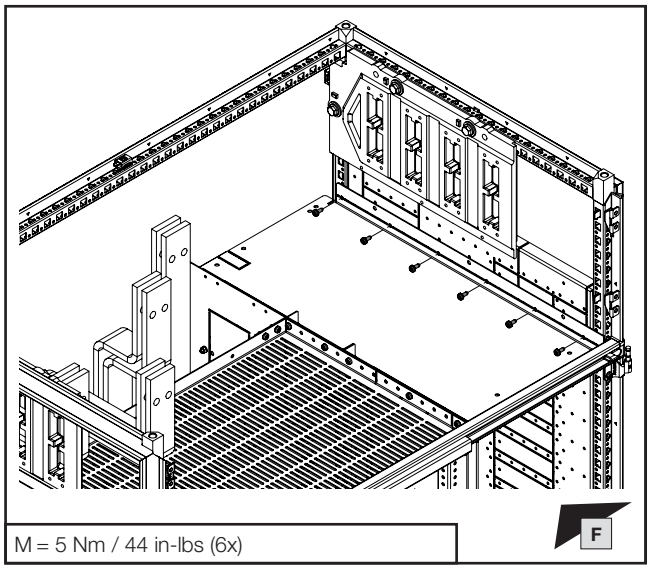


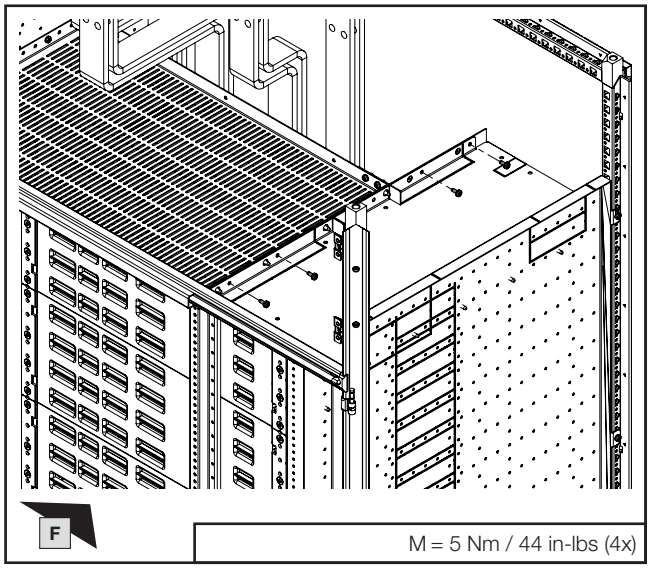

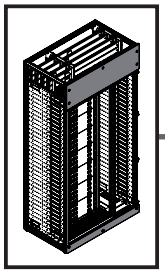

TX30

DE EN FR

# 2. Montage Lastschaltleistenfeld Dachbereich
# 2. Fitting the fuse-switch disconnector section, roof
# 2. Montage de la zone de coupe-circuits en partie supérieure

**2.23 Montage untere und obere Frontblende**
**2.23 Fitting the lower and the upper front trim panel**
**2.23 Montage du bandeau de finition avant inférieur et avant supérieur**

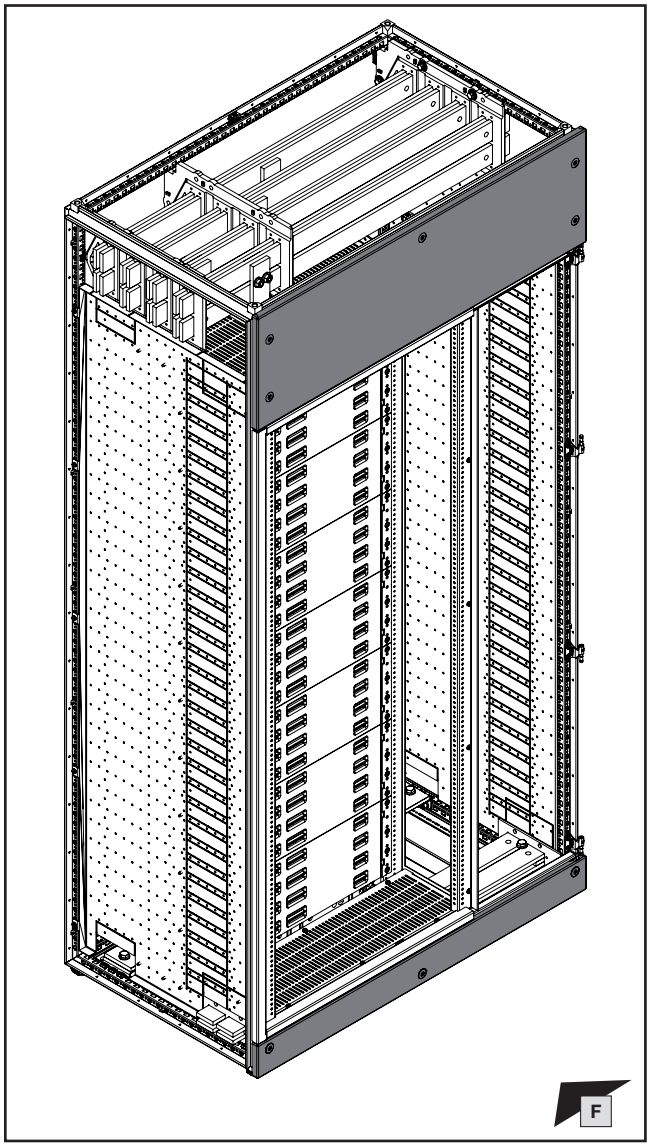


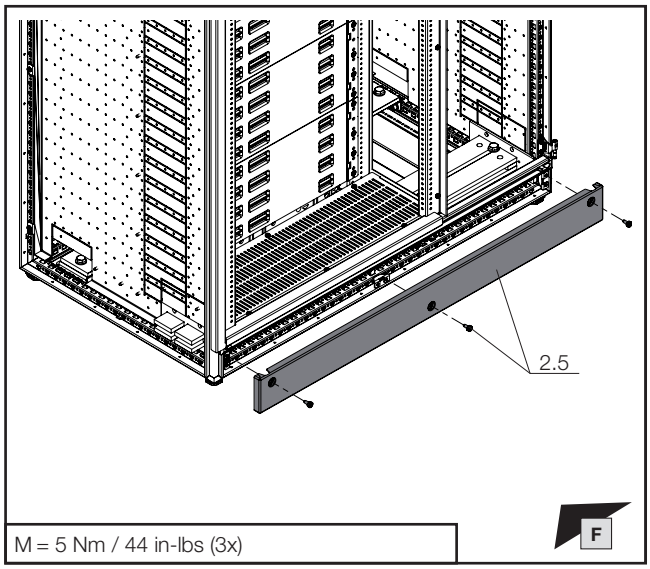


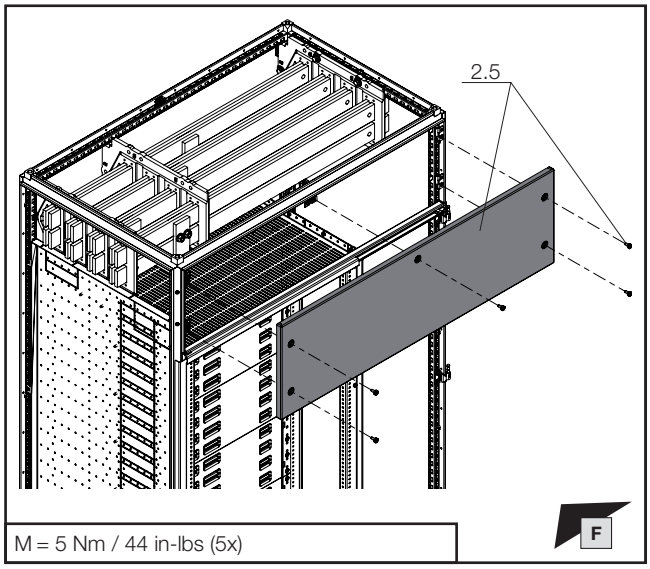


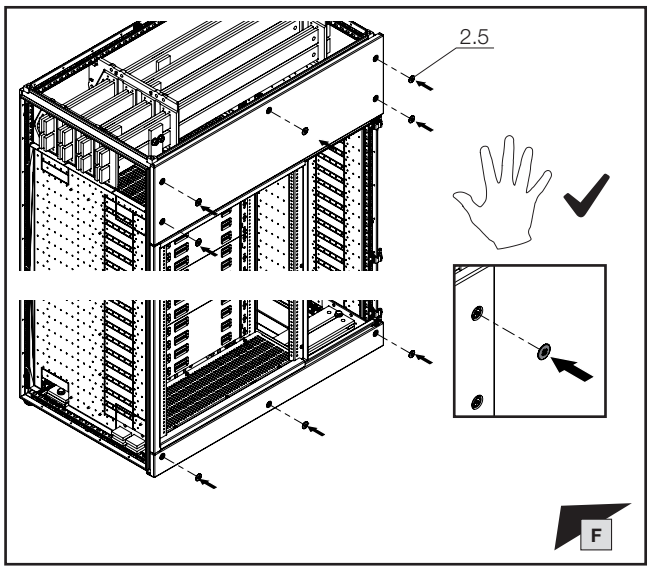

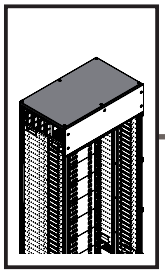

TX30

IS8

DE EN FR

# 2. Montage Lastschaltleistenfeld Dachbereich
# 2. Fitting the fuse-switch disconnector section, roof
# 2. Montage de la zone de coupe-circuits en partie supérieure

**2.24 Montage Dachbleche**
**2.24 Fitting the roof plates**
**2.24 Montage des toits**

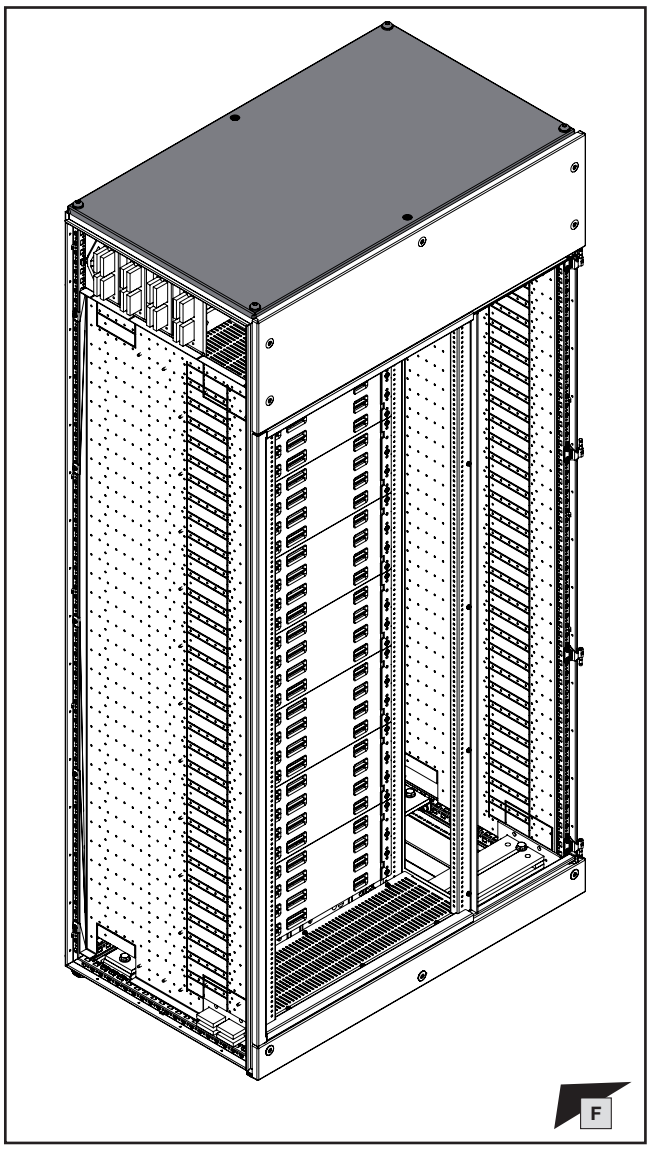


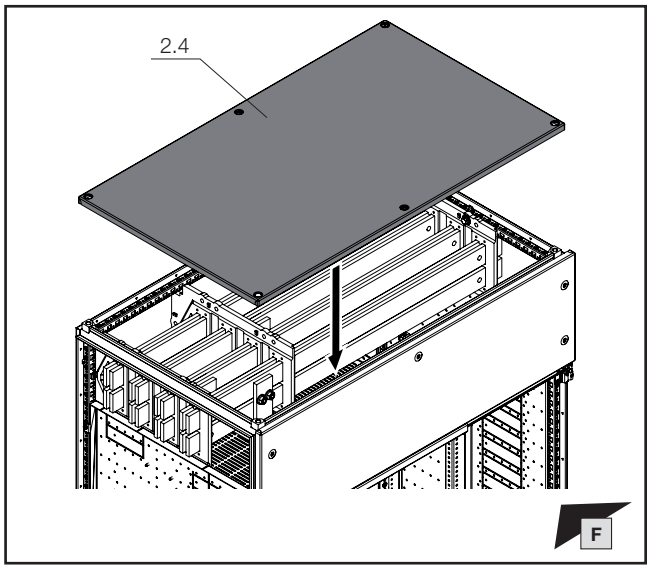


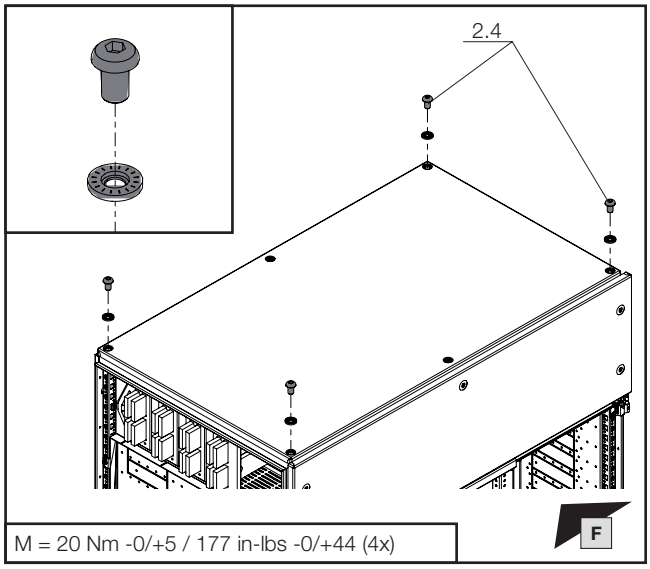


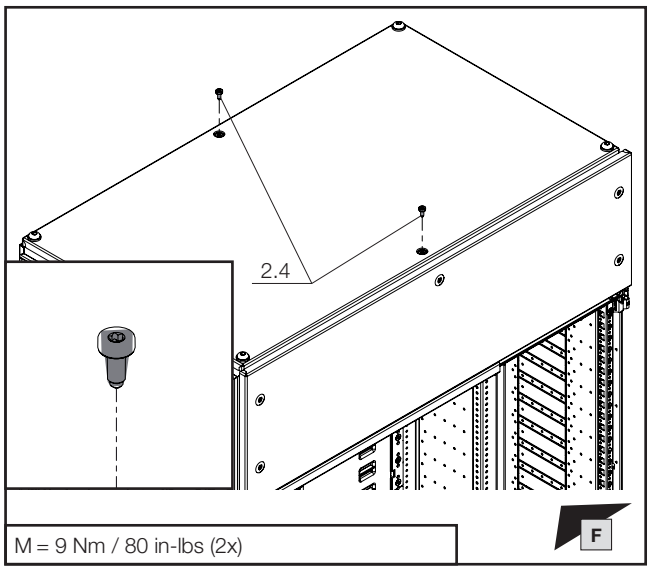

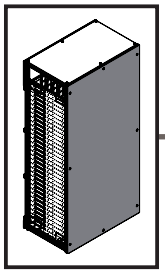

TX30

DE EN FR

# 2. Montage Lastschaltleistenfeld Dachbereich
# 2. Fitting the fuse-switch disconnector section, roof
# 2. Montage de la zone de coupe-circuits en partie supérieure

**2.25 Montage der Schrankrückwand**
**2.25 Fitting the enclosure rear panel**
**2.25 Montage du panneau arrière de l'armoire électrique**

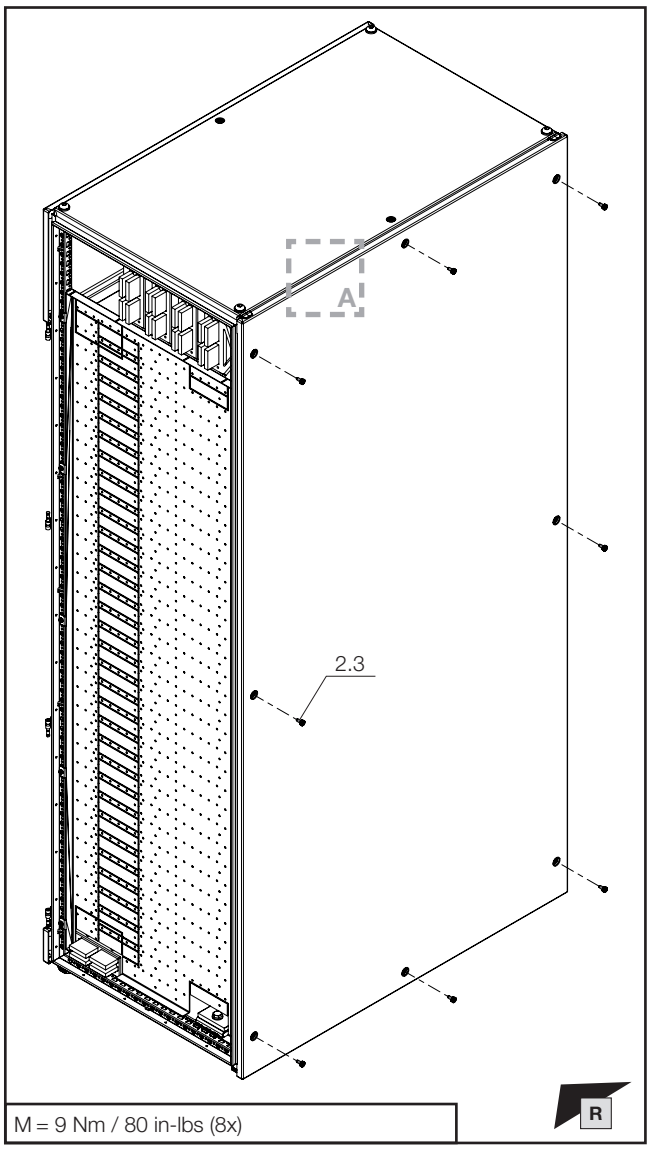


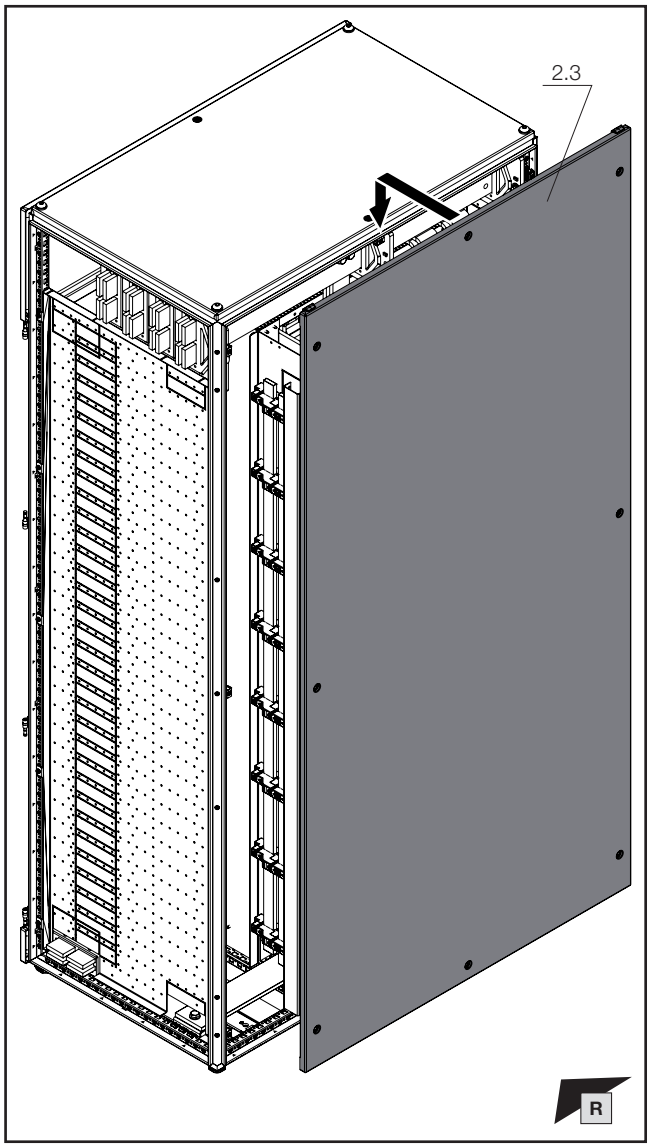


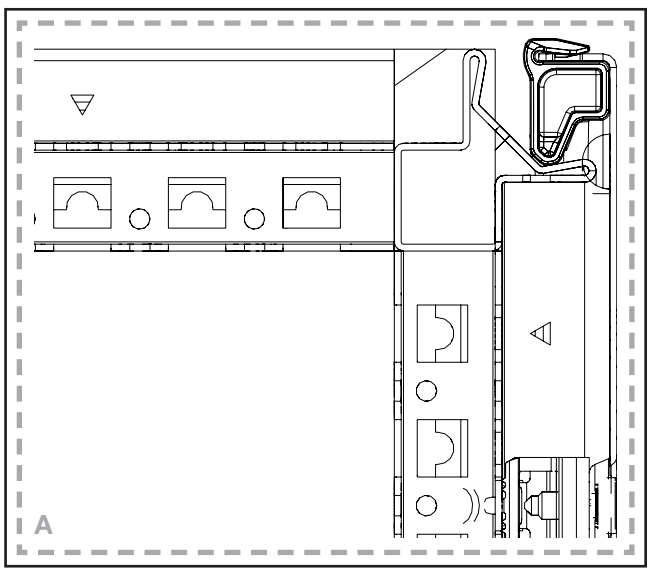

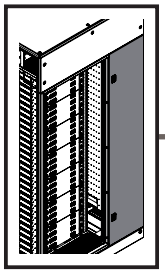

DE EN FR

# 2. Montage Lastschaltleistenfeld Dachbereich
# 2. Fitting the fuse-switch disconnector section, roof
# 2. Montage de la zone de coupe-circuits en partie supérieure

**2.26 Montage Teiltüren**
**2.26 Fitting the partial doors**
**2.26 Montage des portes partielles**

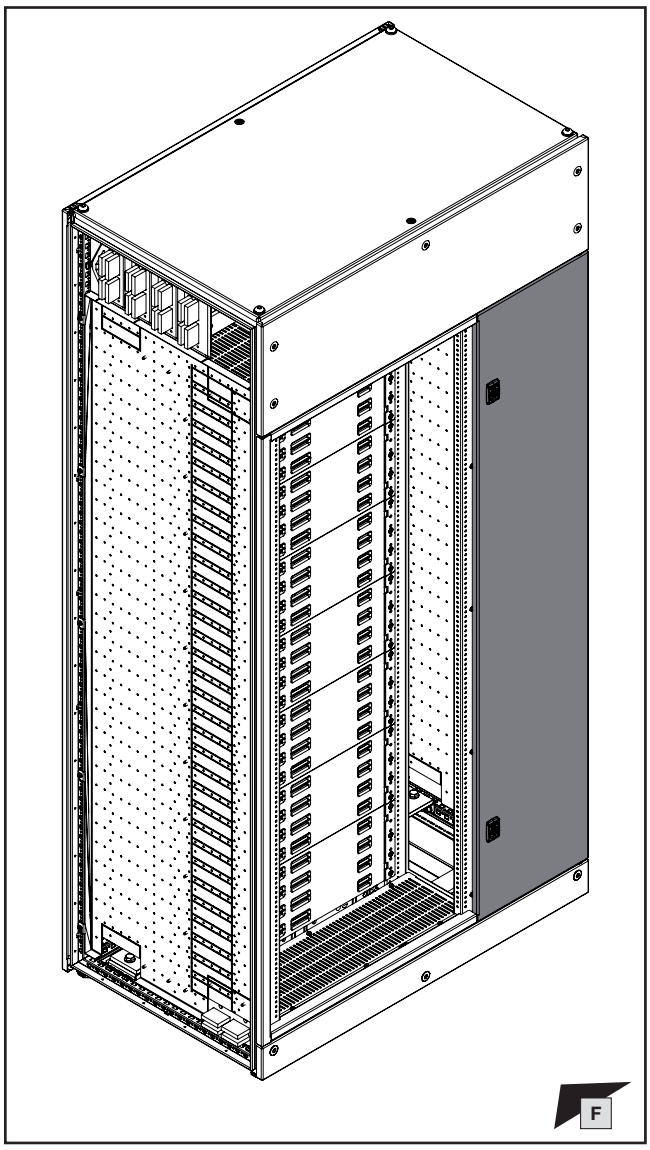


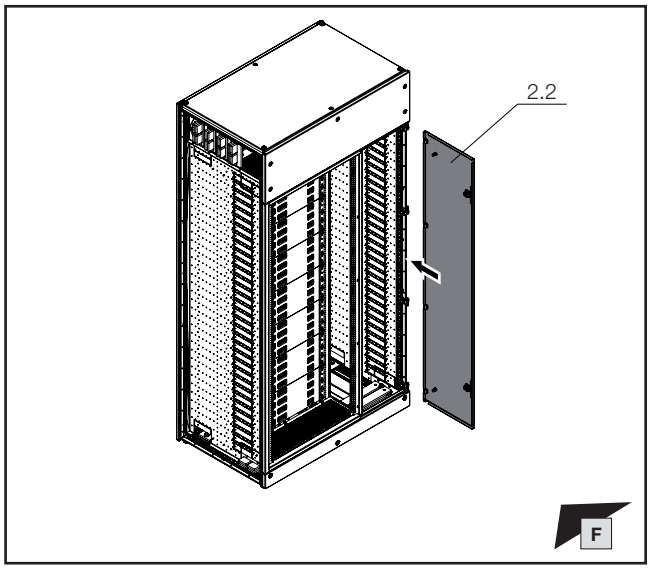


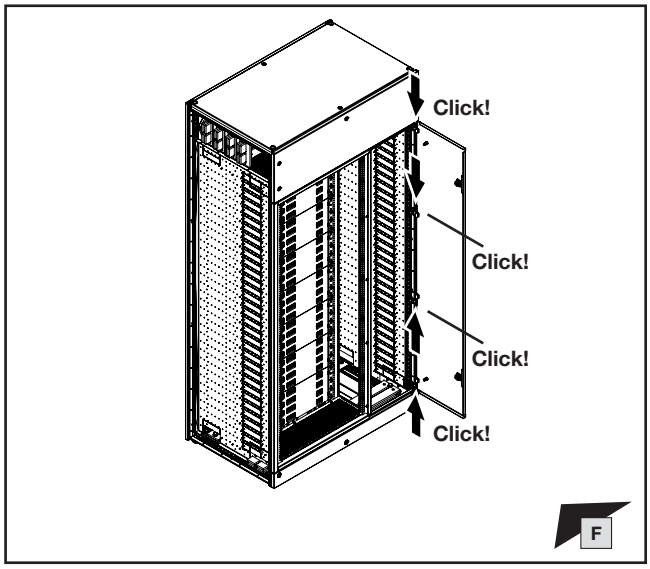


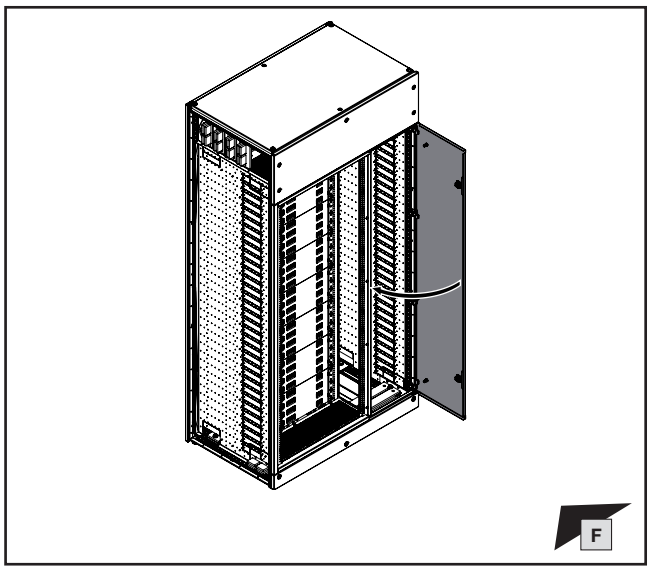

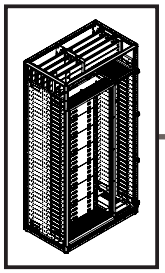

mm



# 3. Besonderheiten
# 3. Special features
# 3. Particularités

**3.1 Abweichungen Einbau der NH-Sicherungs-Lastschaltleisten des Herstellers ABB**

**3.1 Deviations for internal mounting of NH slimline fuse-switch disconnectors from ABB**

**3.1 Différences pour l'intégration des coupe-circuits à fusibles HPC de la marque ABB**

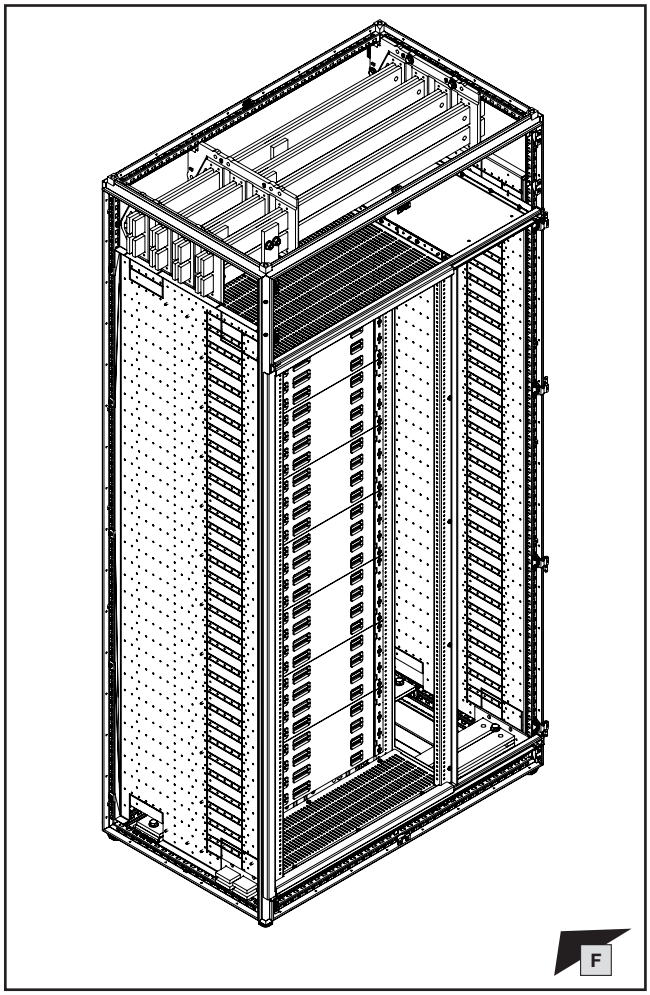


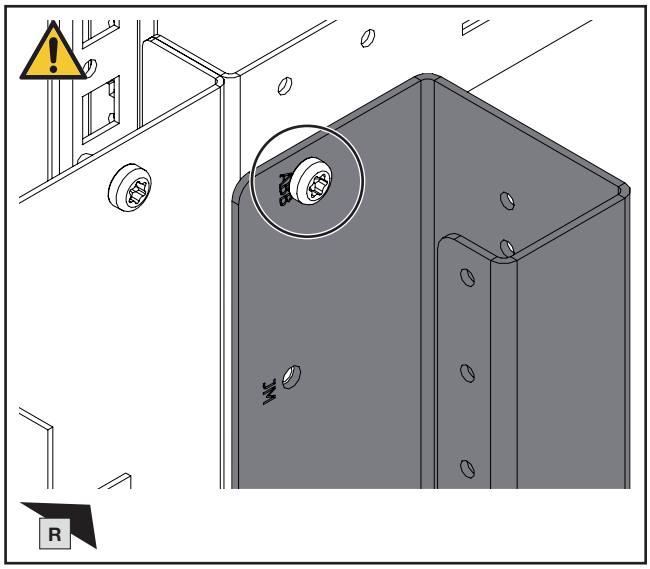


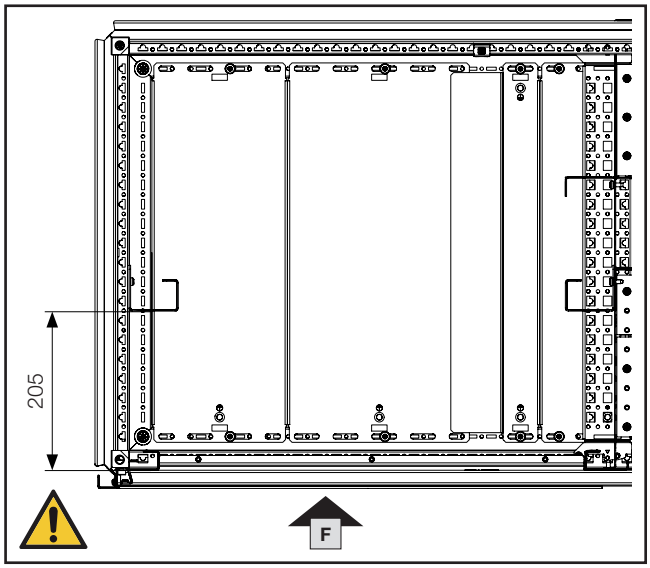


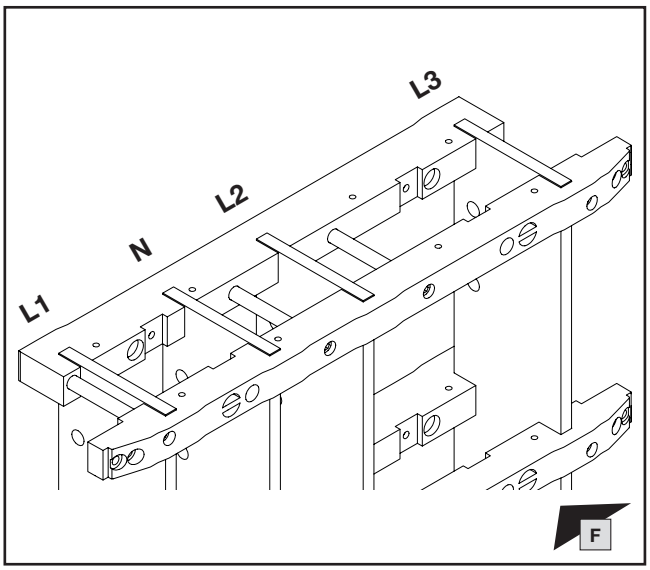


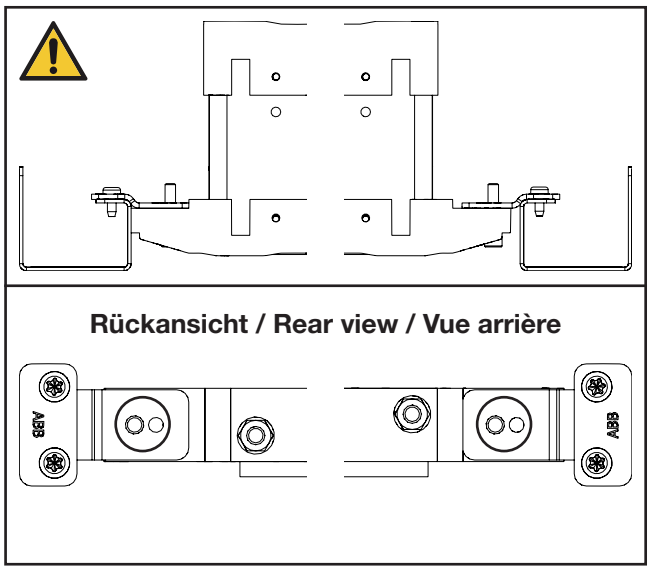

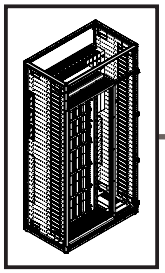

mm



# 3. Besonderheiten
# 3. Special features
# 3. Particularités

**3.2 Abweichungen Einbau der NH-Sicherungs-Lastschaltleisten des Herstellers Jean Müller**

**3.2 Deviations for internal mounting of NH slimline fuse-switch disconnectors from Jean Müller**

**3.2 Différences pour l'intégration des coupe-circuits à fusibles HPC de la marque Jean Müller**

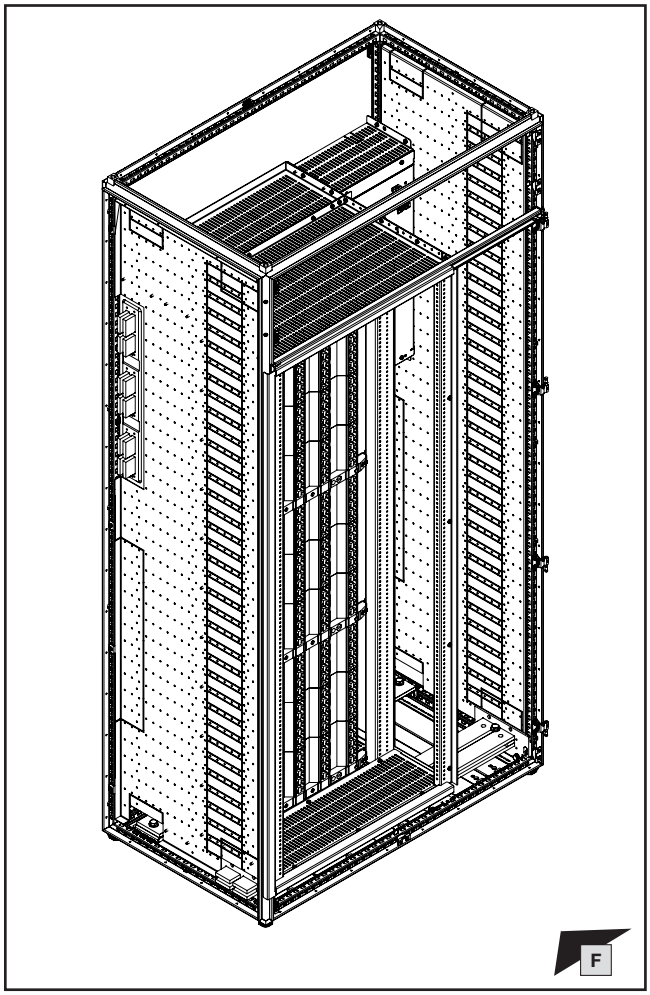


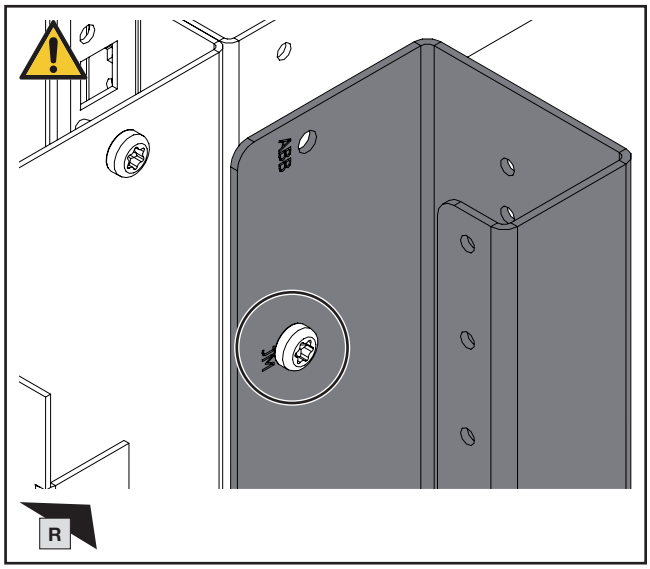


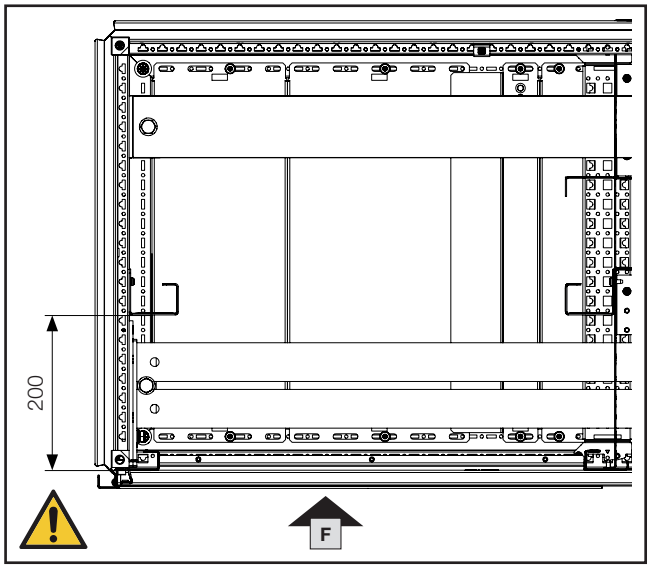


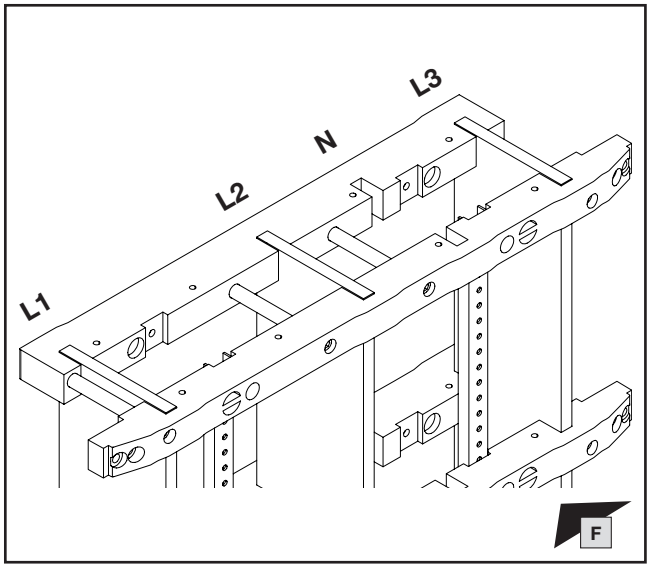


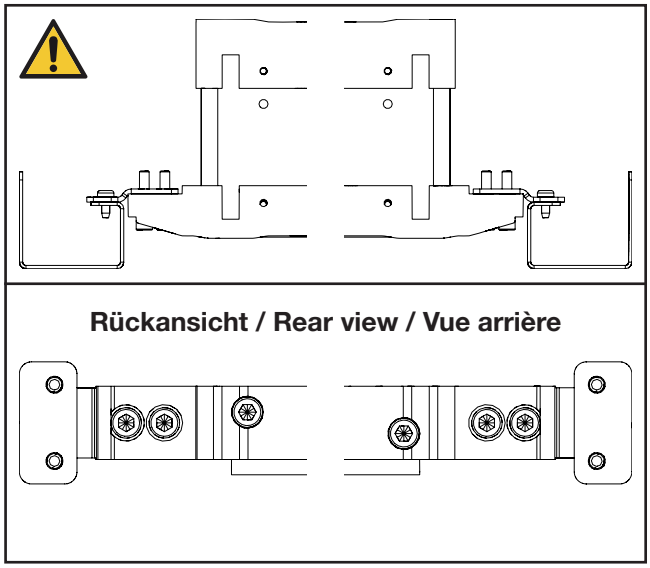

**Rückansicht / Rear view / Vue arrière**

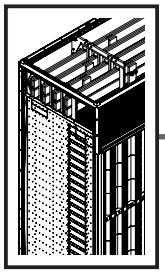

# 3. Besonderheiten
# 3. Special features
# 3. Particularités

**3.3 Schranktiefe 600 mm – 4000 A – Jean Müller**
**3.3 Enclosure depth 600 mm – 4000 A – Jean Müller**
**3.3 Profondeur d'armoire 600 mm – 4000 A – Jean Müller**

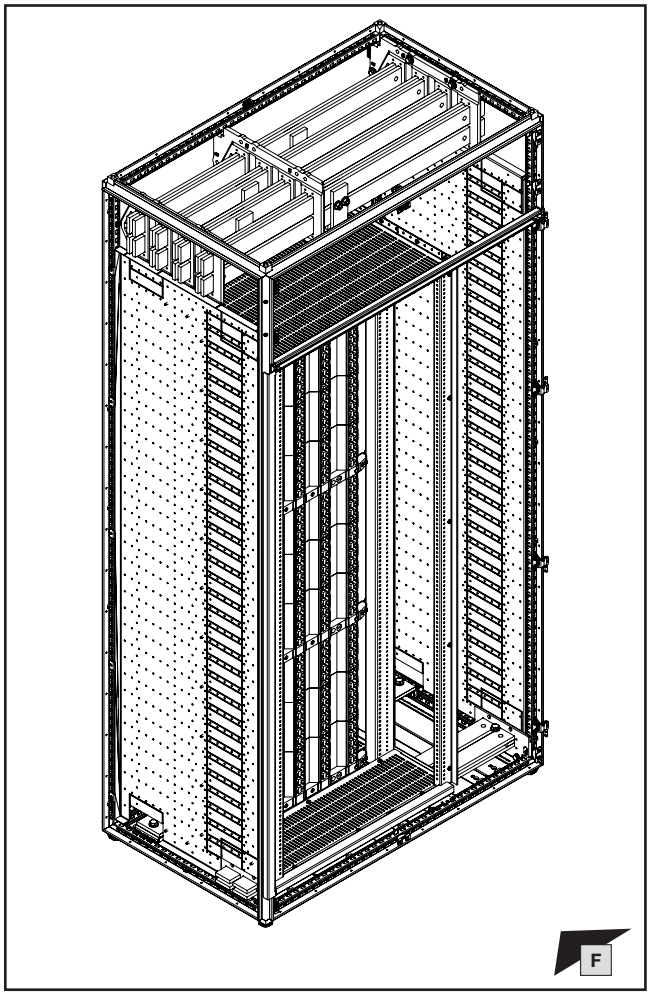


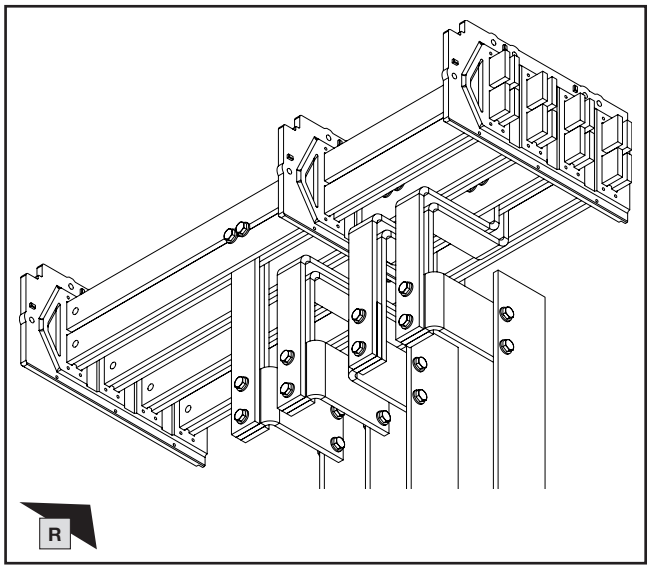


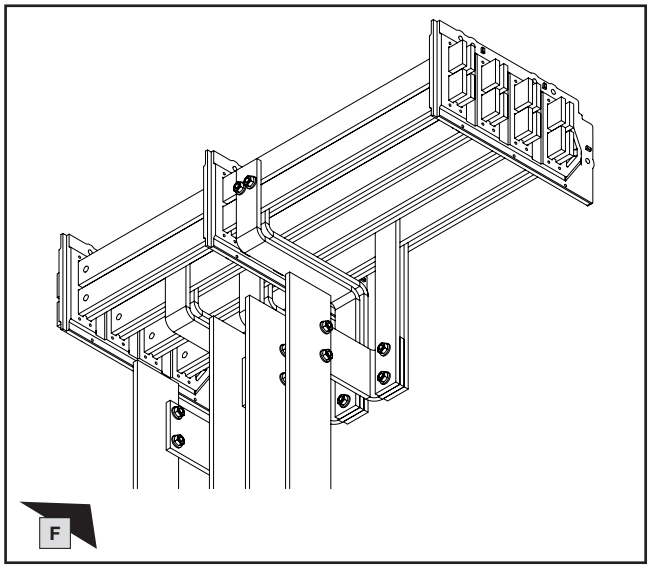


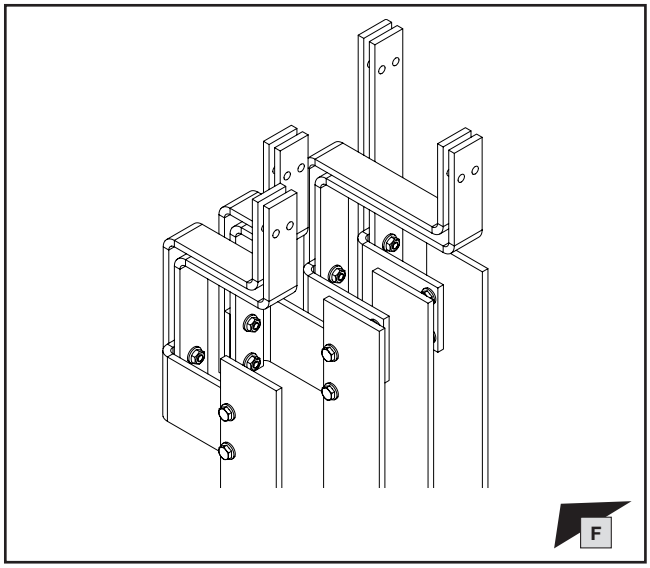


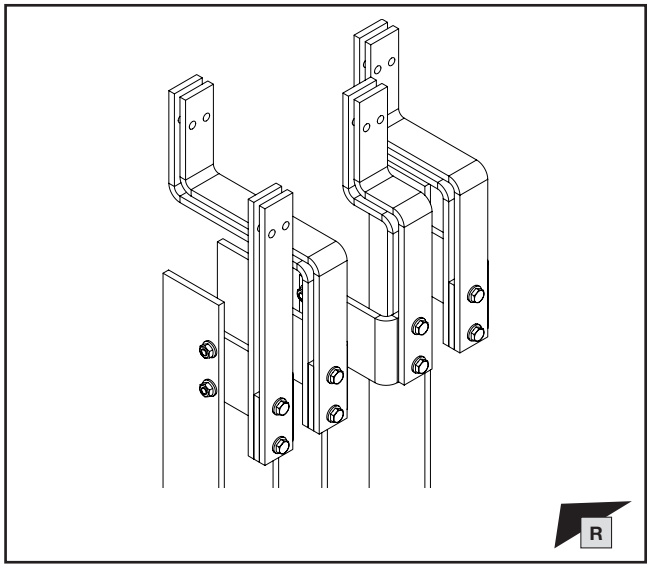

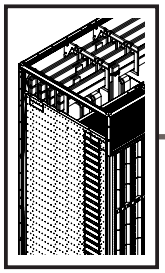

# 3. Besonderheiten
# 3. Special features
# 3. Particularités

**3.4 Schranktiefe 800 mm – 4000 A – Jean Müller**
**3.4 Enclosure depth 800 mm – 4000 A – Jean Müller**
**3.4 Profondeur d'armoire 800 mm – 4000 A – Jean Müller**

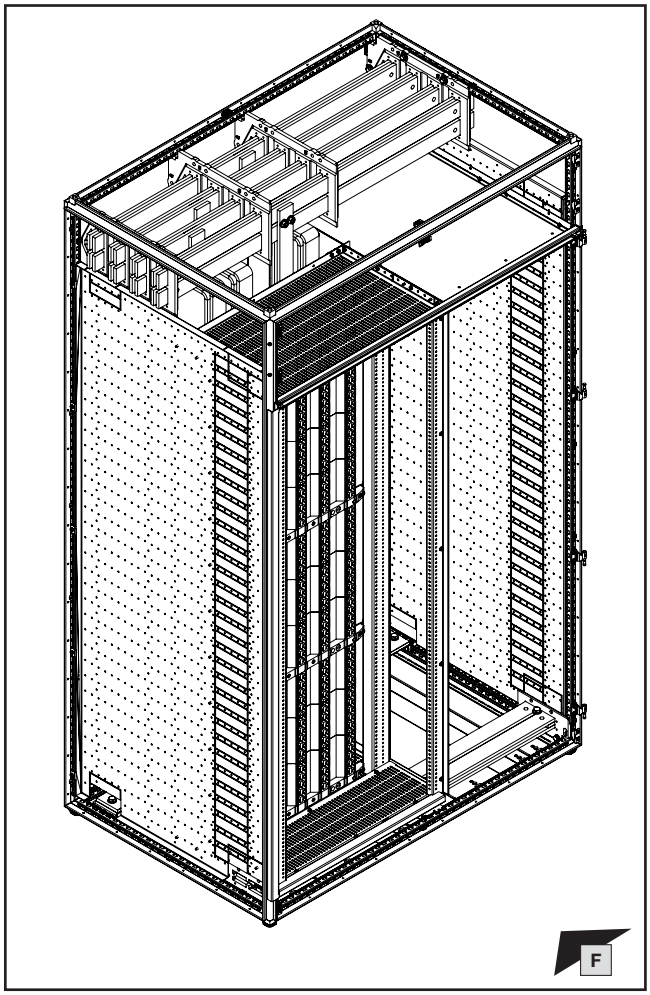


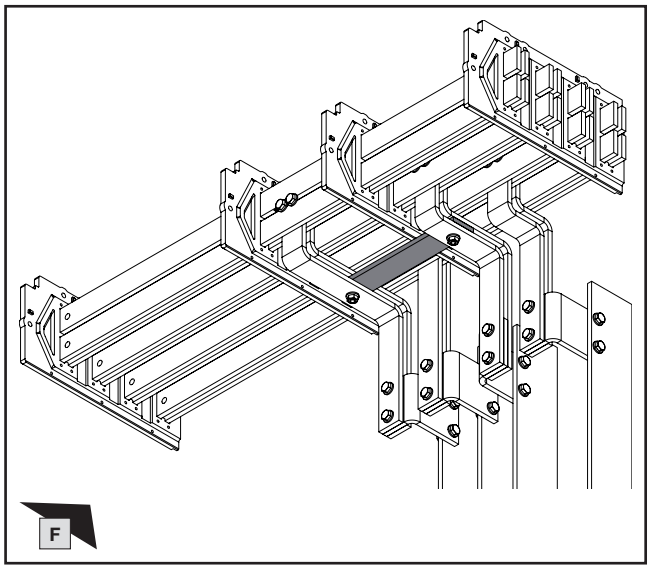


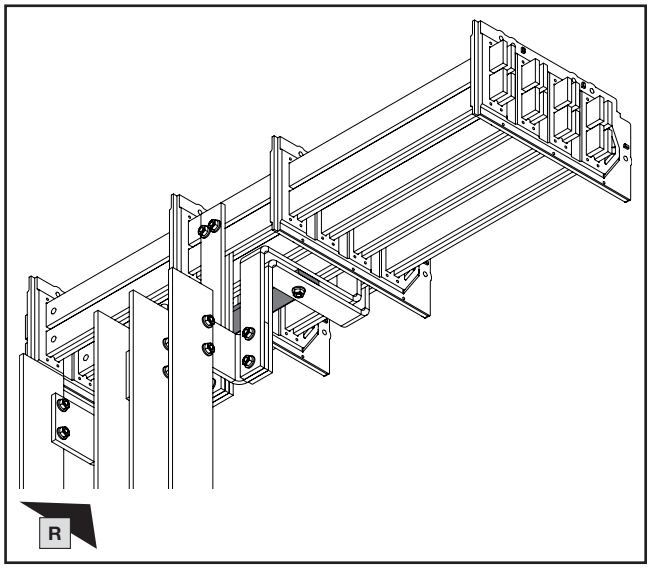


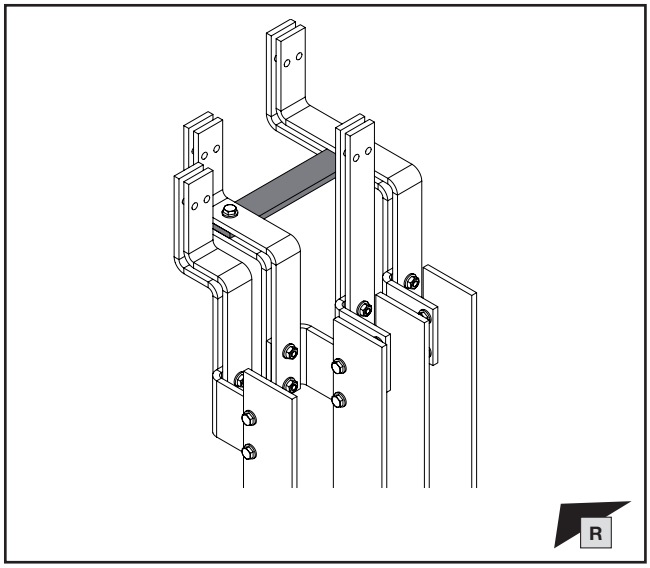


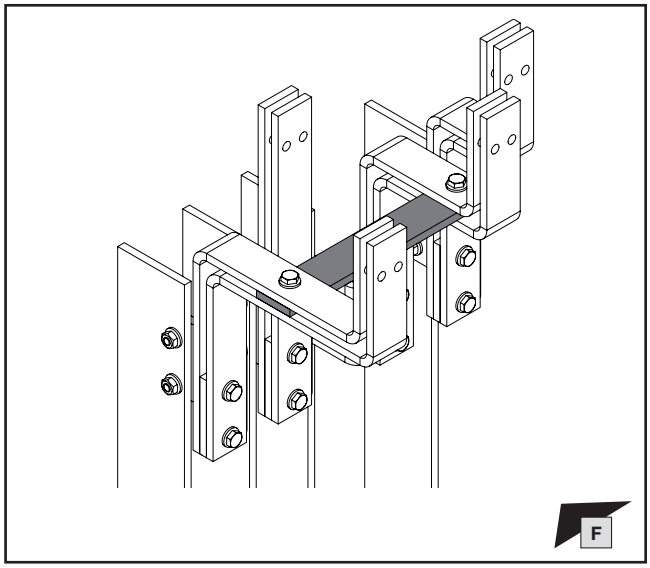

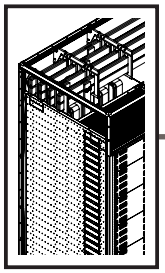

# 3. Besonderheiten
# 3. Special features
# 3. Particularités

**3.5 Schranktiefe 800 mm – 4000 A – ABB**
**3.5 Enclosure depth 800 mm – 4000 A – ABB**
**3.5 Profondeur d'armoire 800 mm – 4000 A – ABB**

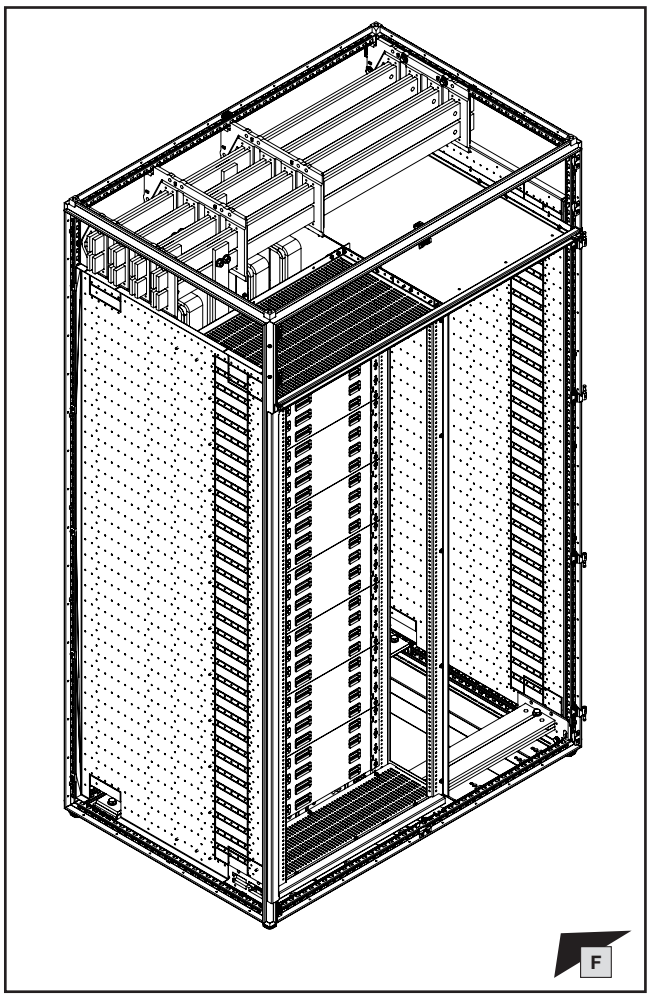


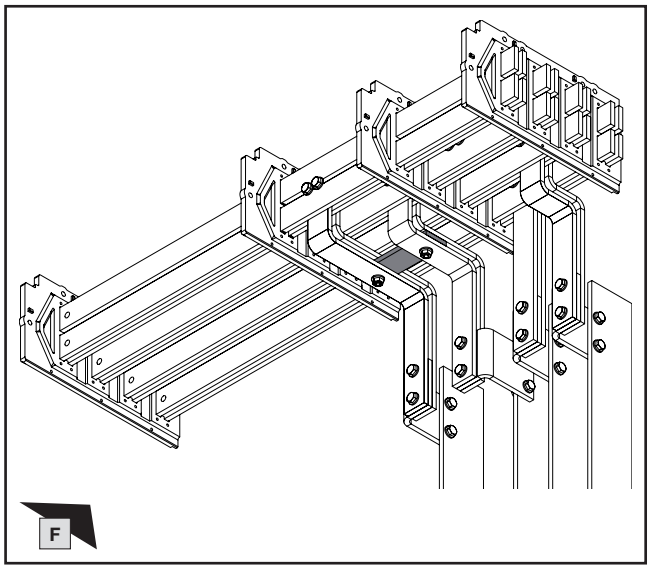


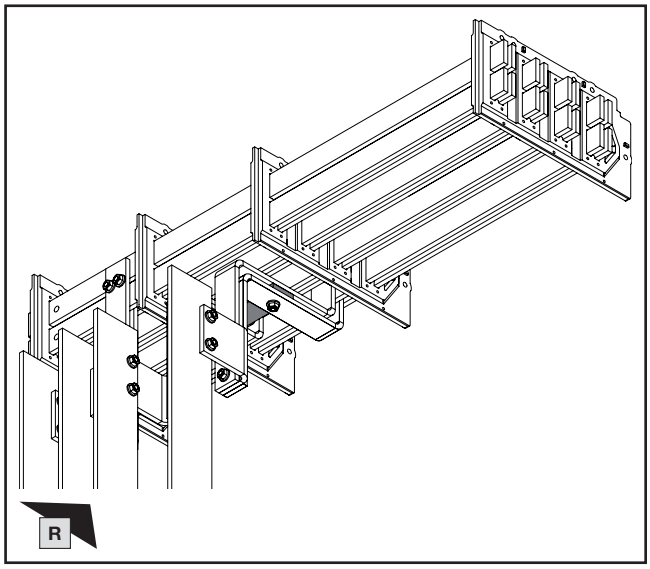


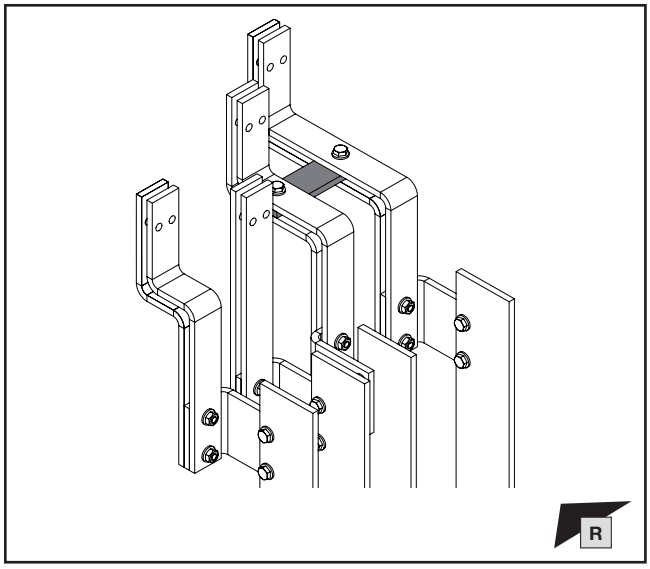


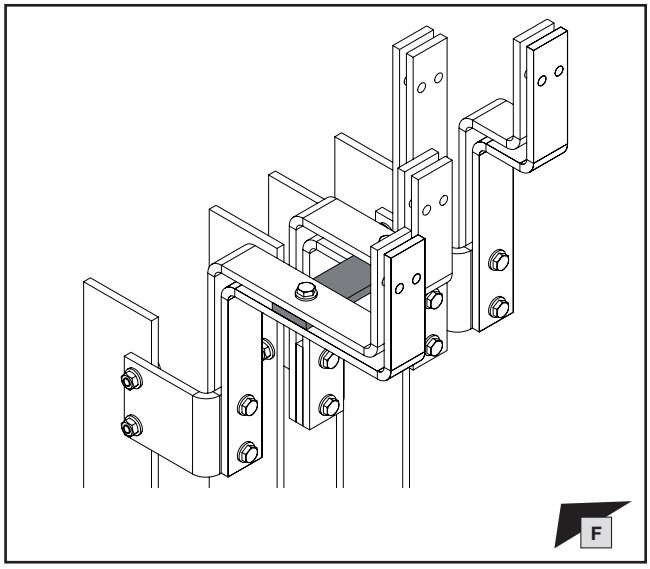

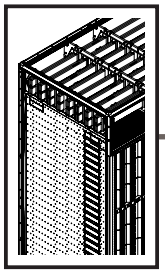

# 3. Besonderheiten
# 3. Special features
# 3. Particularités

**3.6 Schranktiefe 800 mm – 6300 A – Jean Müller**
**3.6 Enclosure depth 800 mm – 6300 A – Jean Müller**
**3.6 Profondeur d'armoire 800 mm – 6300 A – Jean Müller**

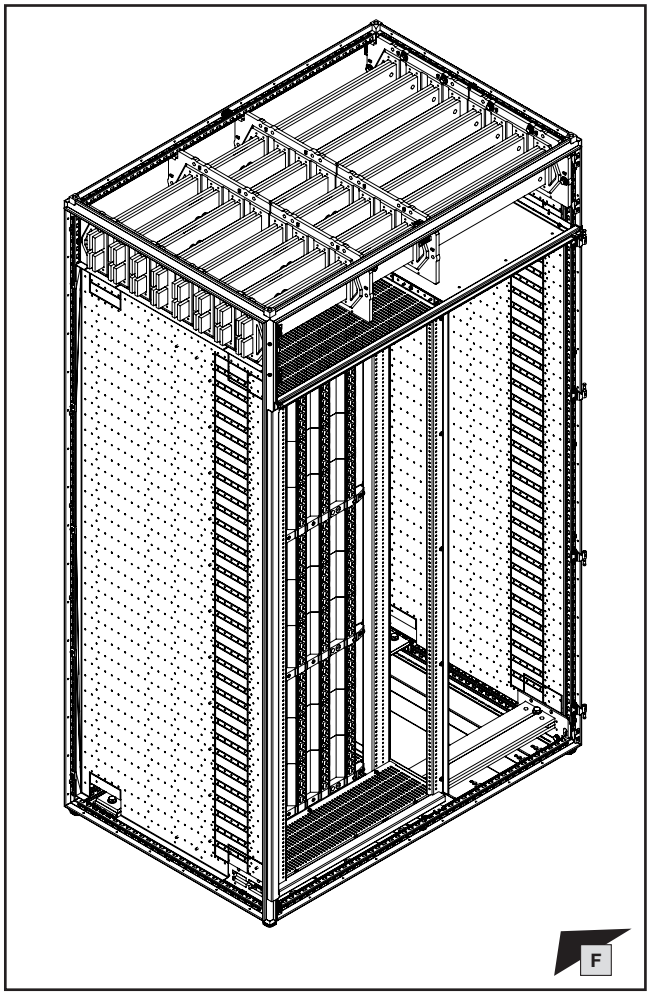


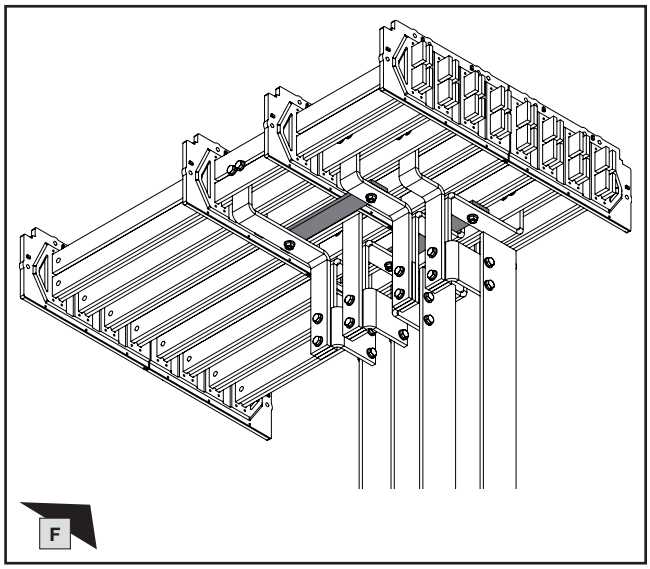


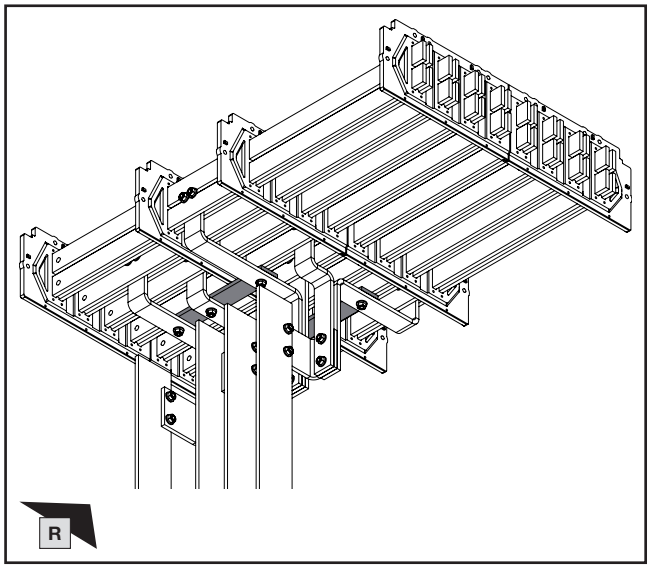


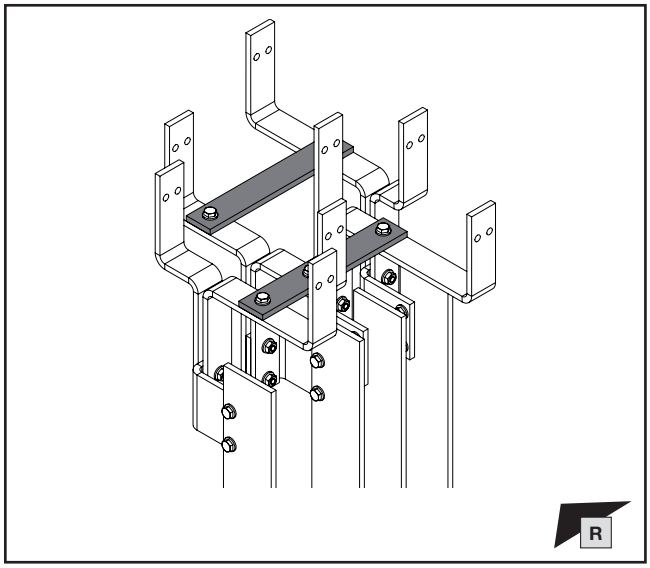


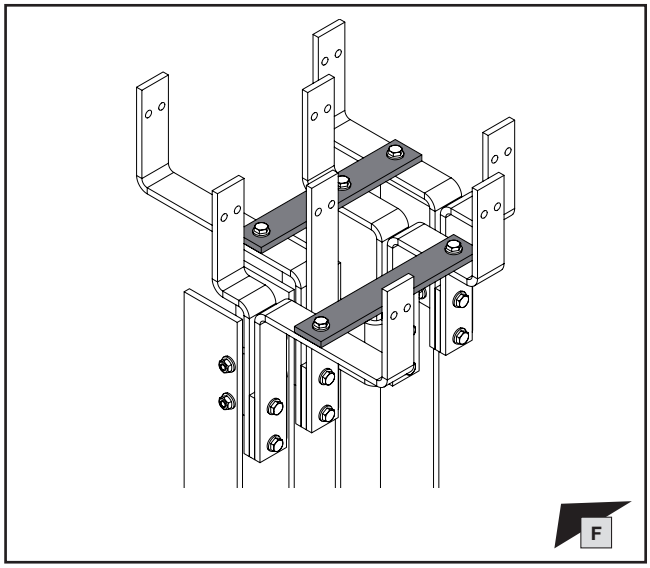

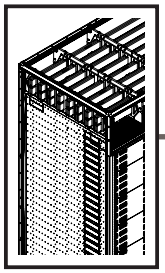

# 3. Besonderheiten
# 3. Special features
# 3. Particularités

**3.7 Schranktiefe 800 mm – 6300 A – ABB**
**3.7 Enclosure depth 800 mm – 6300 A – ABB**
**3.7 Profondeur d'armoire 800 mm – 6300 A – ABB**

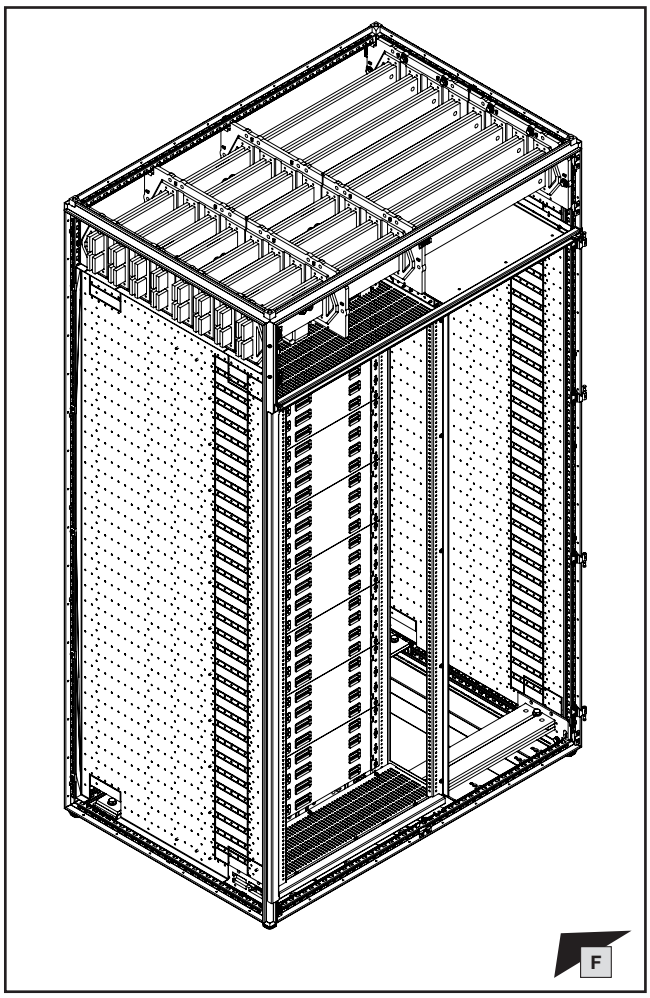


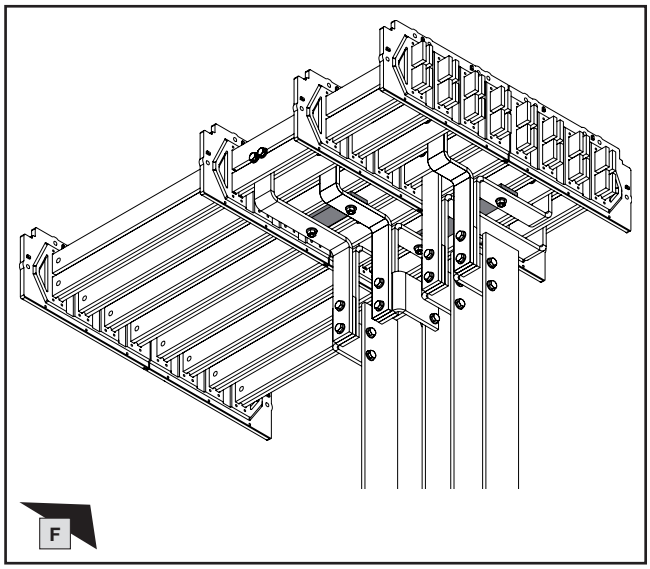


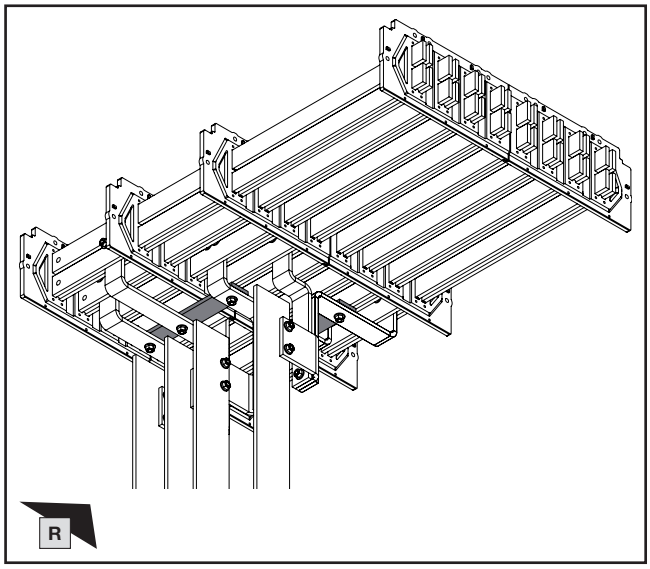


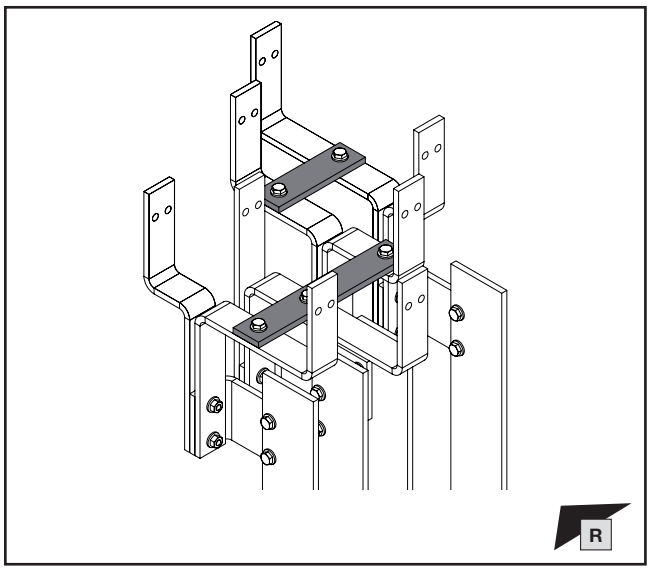


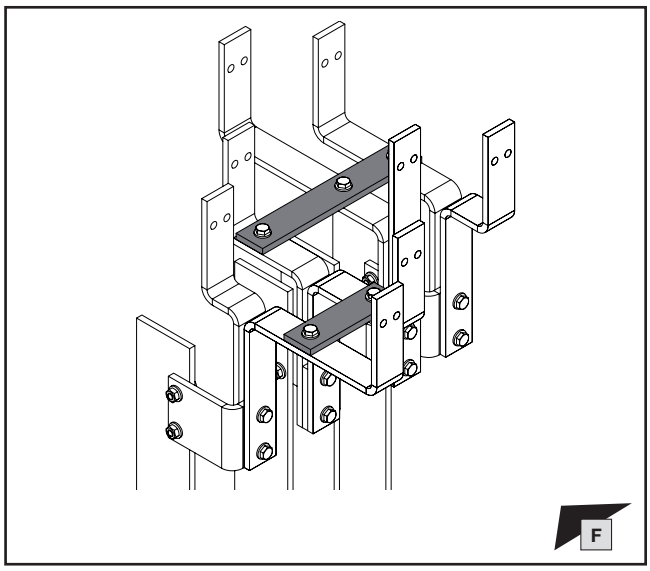

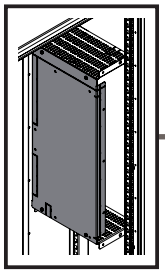

# 3. Besonderheiten
# 3. Special features
# 3. Particularités

**3.8 Bearbeitung Abdeckung Rückbereich – Dachbereich**
**3.8 Machining the rear cover – roof section**
**3.8 Préparation du recouvrement à l'arrière – sous le toit**

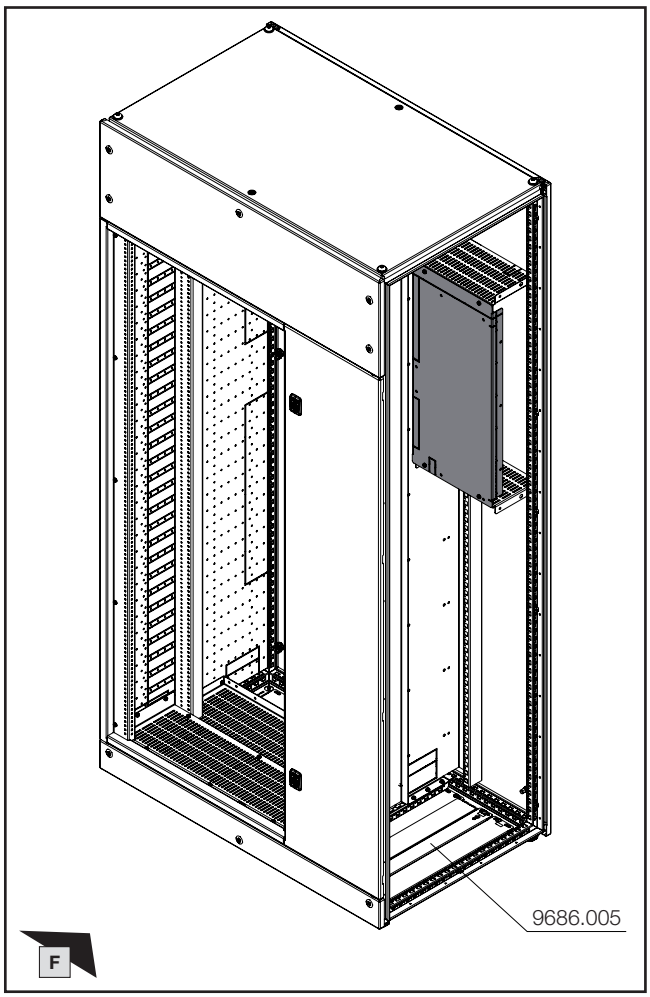


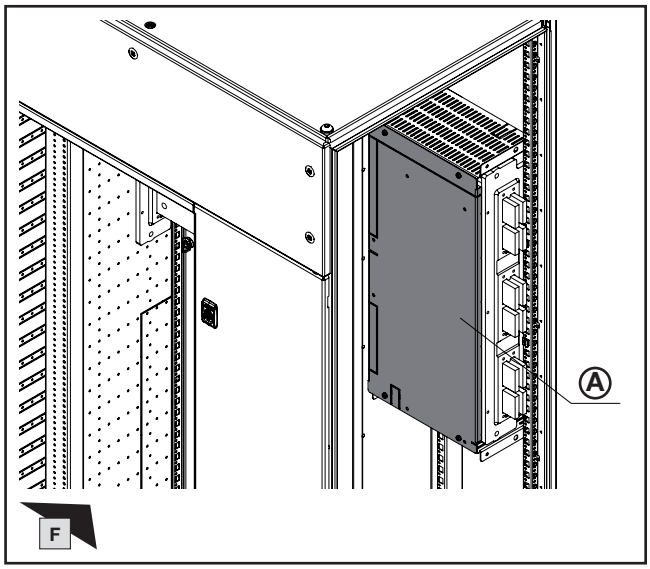


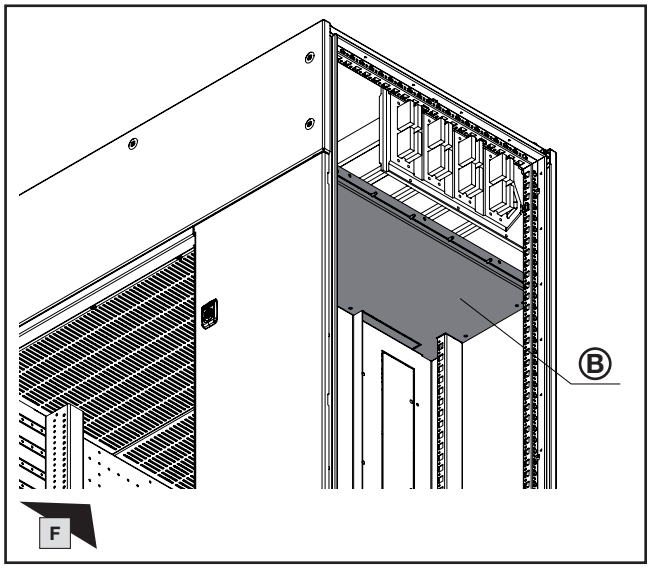


| Best.-Nr.<br>Model No.<br>Référence | Ⓐ<br>Rückbereich<br>Rear section<br>Partie arrière | Ⓑ<br>Dachbereich<br>Roof section<br>Partie supérieure |
|---|---|---|
| 9680.005 | 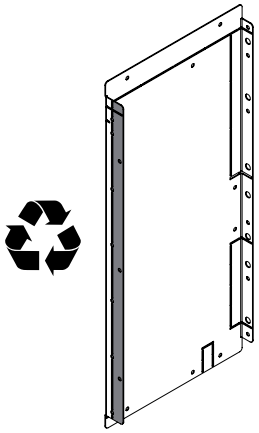 | 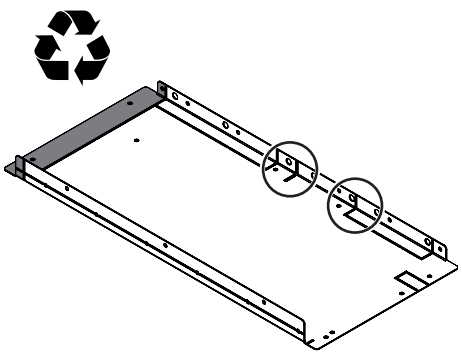 |

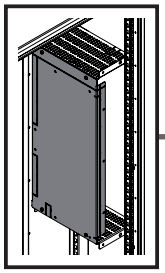

# 3. Besonderheiten
# 3. Special features
# 3. Particularités

**3.8 Bearbeitung Abdeckung Rückbereich – Dachbereich**
**3.8 Machining the rear cover – roof section**
**3.8 Préparation du recouvrement à l'arrière – sous le toit**

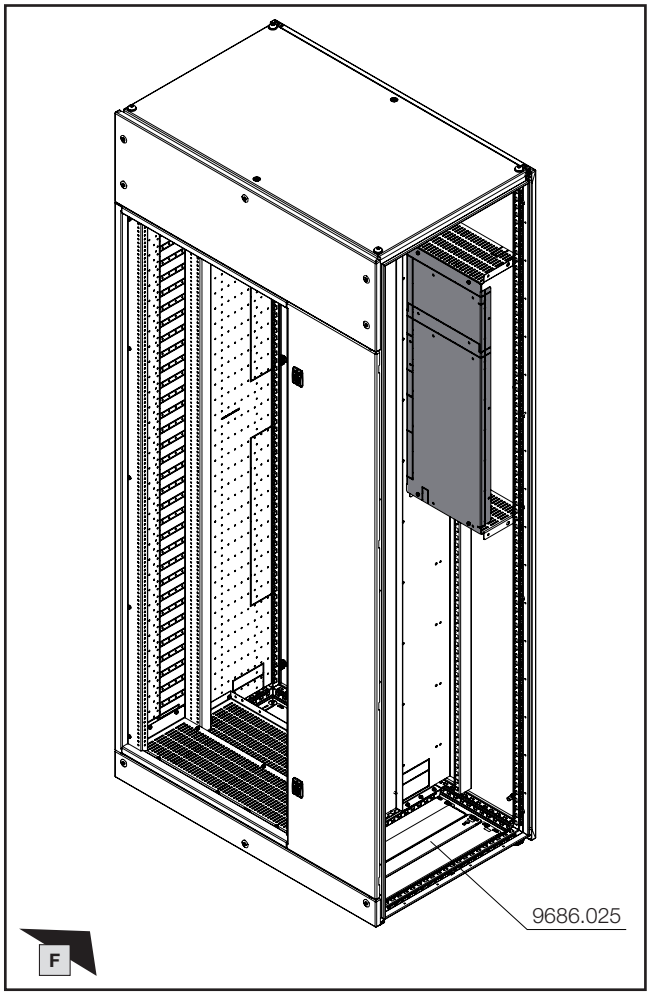


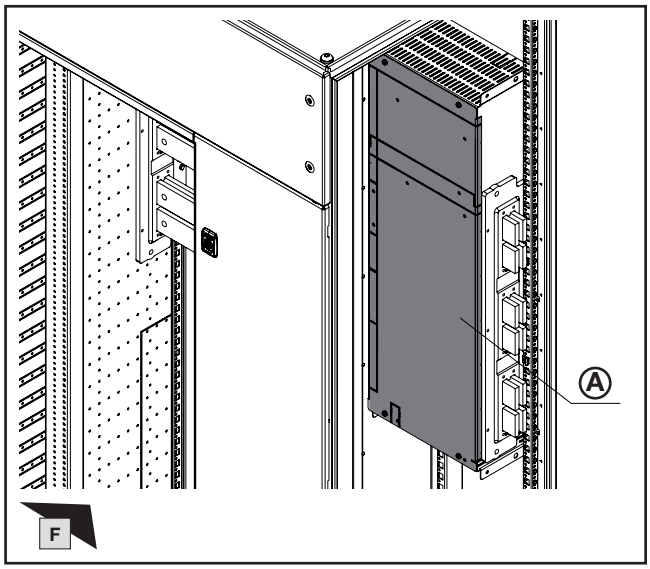


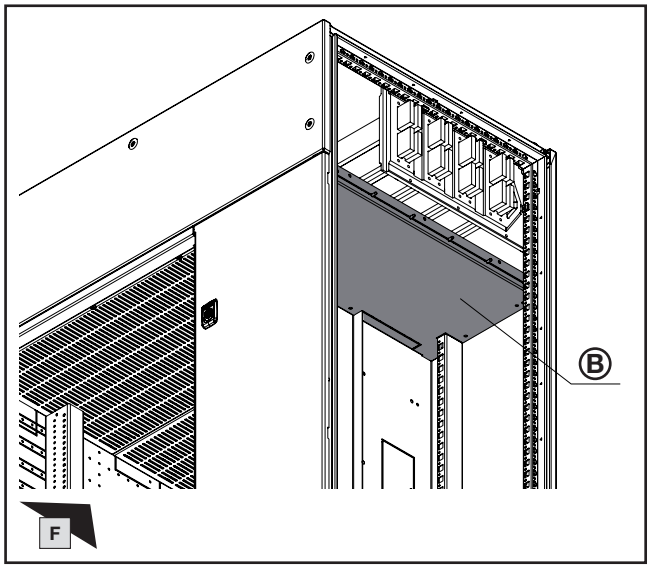


| Best.-Nr.<br>Model No.<br>Référence | Ⓐ<br>Rückbereich<br>Rear section<br>Partie arrière | Ⓑ<br>Dachbereich<br>Roof section<br>Partie supérieure |
|---|---|---|
| 9680.025 | 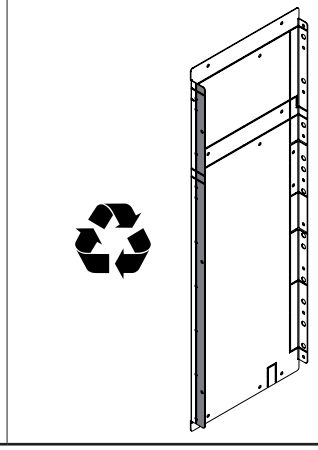 | 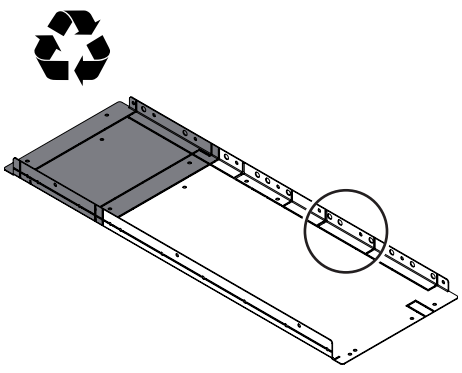 |

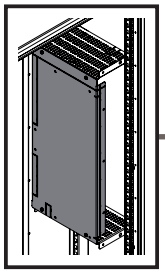

# 3. Besonderheiten
# 3. Special features
# 3. Particularités

**3.8 Bearbeitung Abdeckung Rückbereich – Dachbereich**
**3.8 Machining the rear cover – roof section**
**3.8 Préparation du recouvrement à l'arrière – sous le toit**

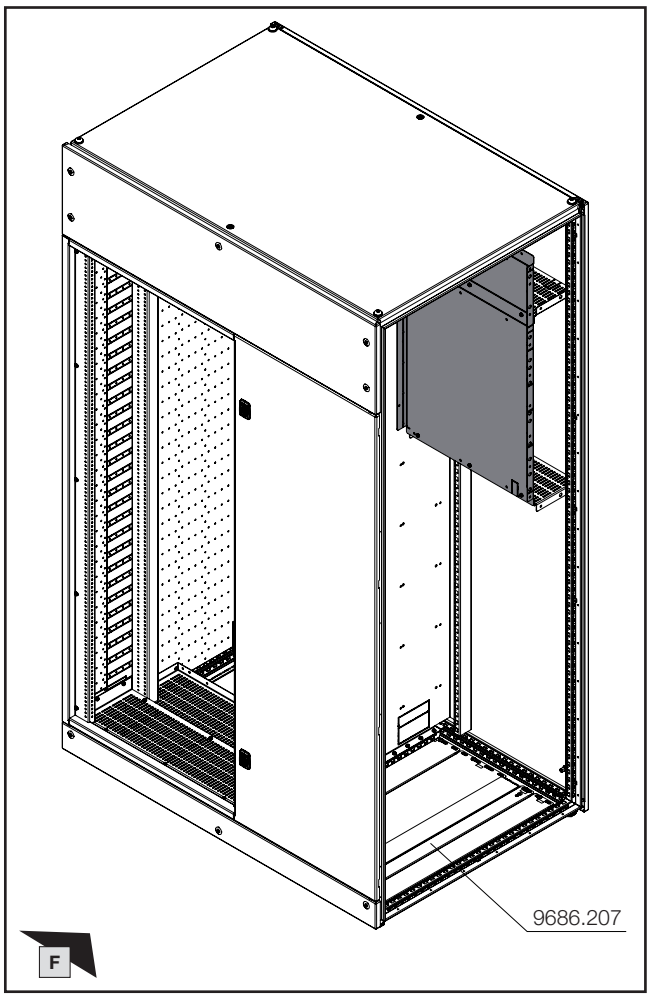


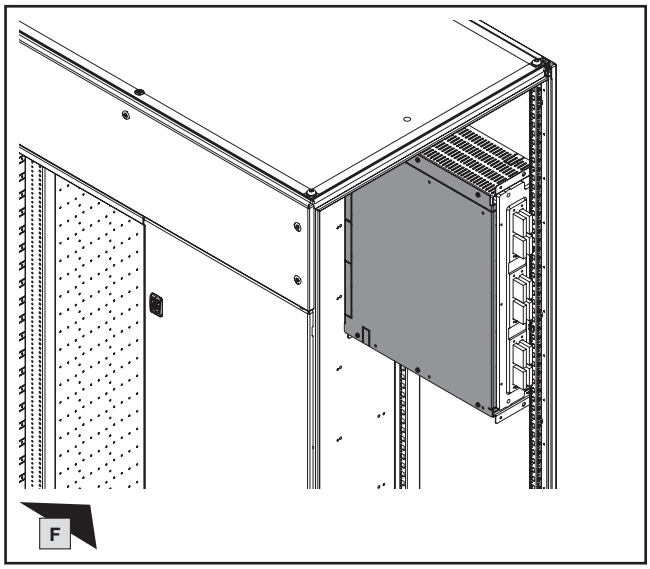


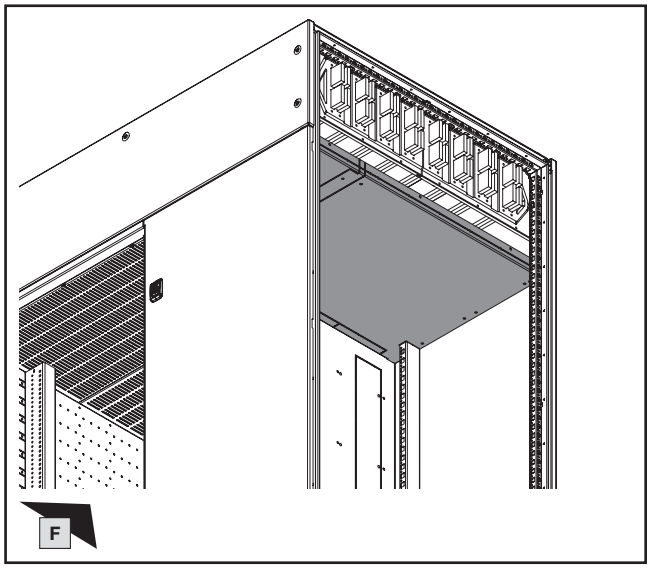


| Best.-Nr.<br>Model No.<br>Référence | Ⓐ<br>Rückbereich<br>Rear section<br>Partie arrière | Ⓑ<br>Dachbereich<br>Roof section<br>Partie supérieure |
|---|---|---|
| **9680.207** | 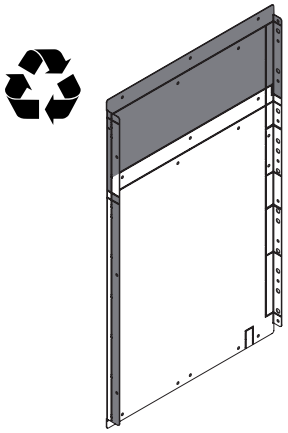 | 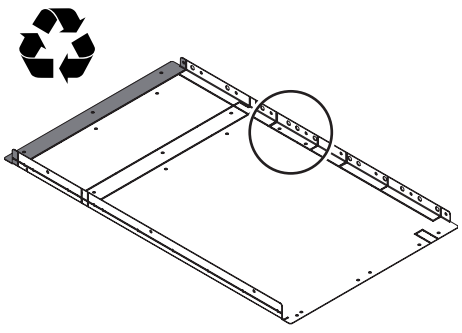 |

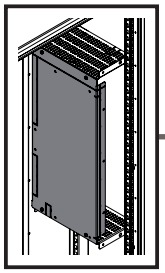

# 3. Besonderheiten
# 3. Special features
# 3. Particularités

**3.8 Bearbeitung Abdeckung Rückbereich – Dachbereich**
**3.8 Machining the rear cover – roof section**
**3.8 Préparation du recouvrement à l'arrière – sous le toit**

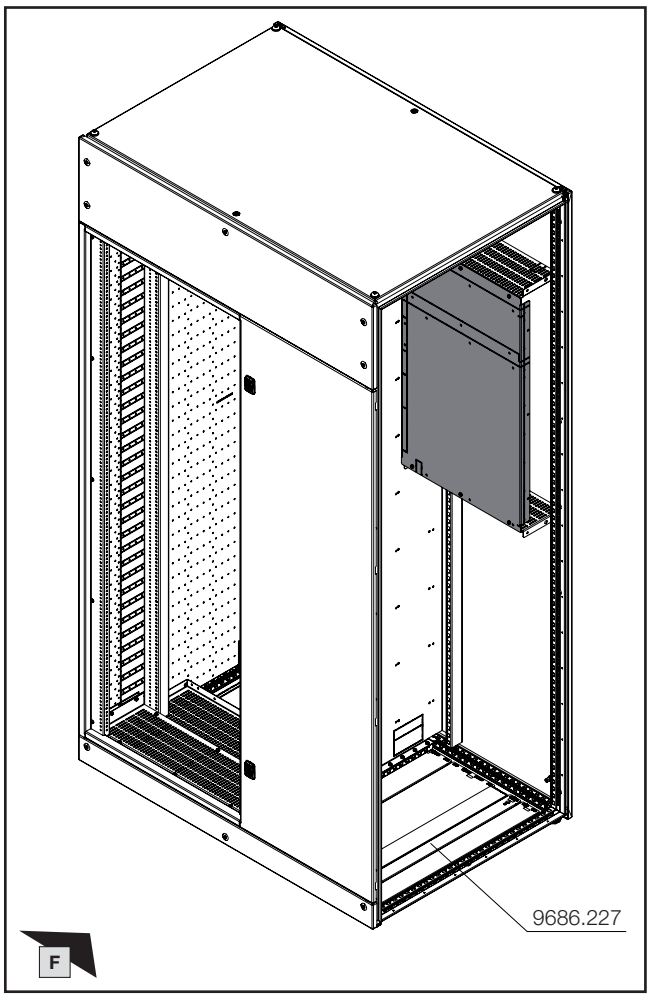


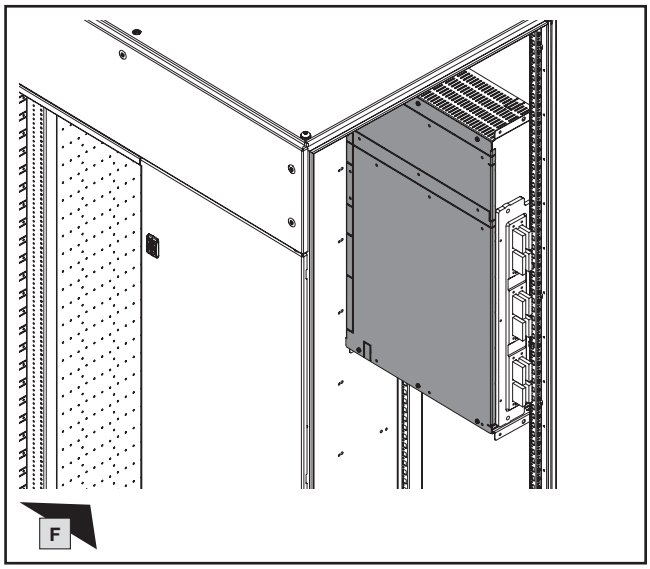


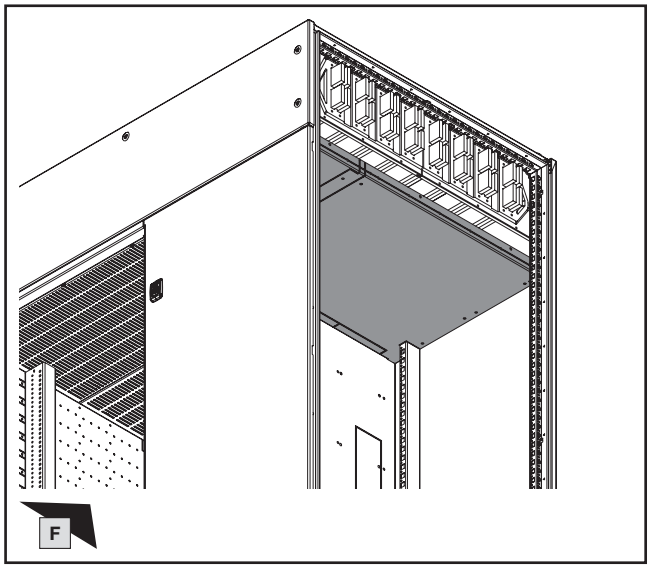


| Best.-Nr.<br>Model No.<br>Référence | Ⓐ<br>Rückbereich<br>Rear section<br>Partie arrière | Ⓑ<br>Dachbereich<br>Roof section<br>Partie supérieure |
|---|---|---|
| **9680.227** | 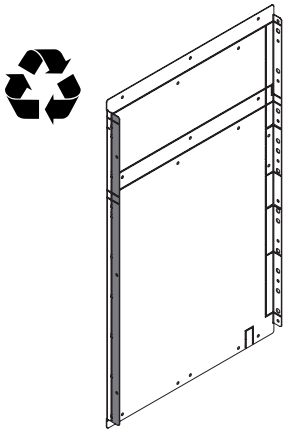 | 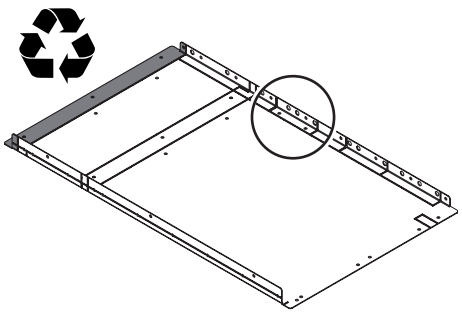 |

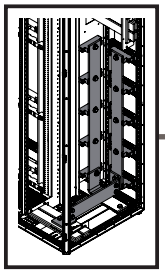

mm

TX30

8,5

DE EN FR

# 3. Besonderheiten
# 3. Special features
# 3. Particularités

**3.9 PE/PEN + N-Sammelschienensystem 50/60/80x10 an der Rückwand**
**3.9 PE/PEN + N busbar system 50/60/80x10 on the rear panel**
**3.9 Jeu de barres Terre / Terre-Neutre + Neutre 50/60/80x10 sur le panneau arrière**

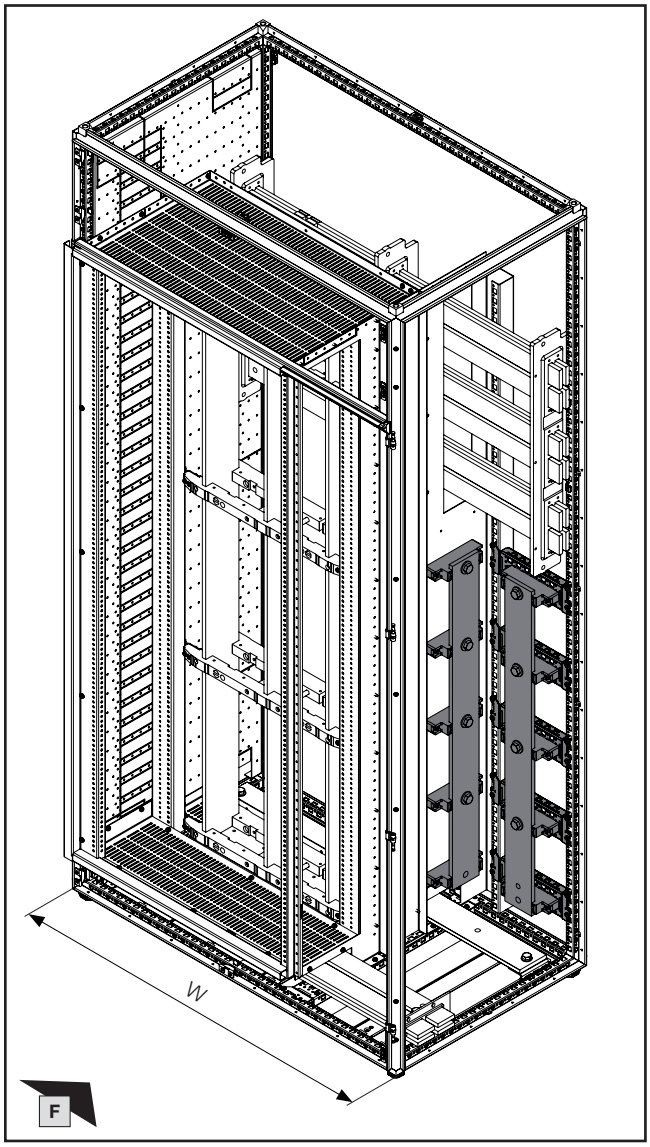


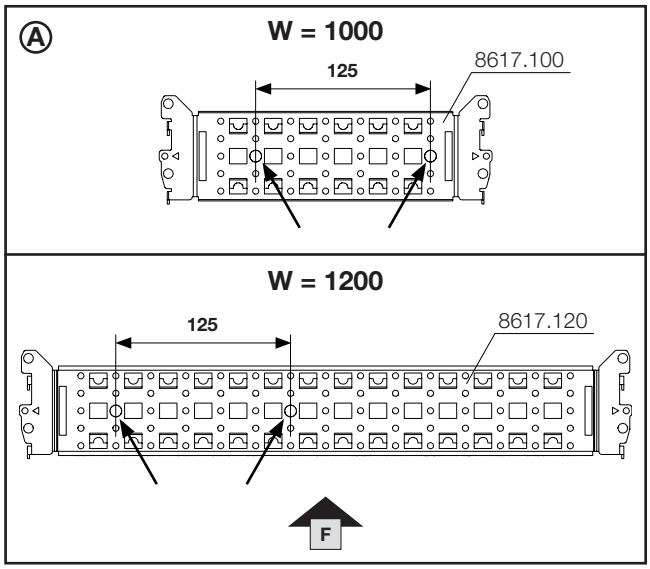


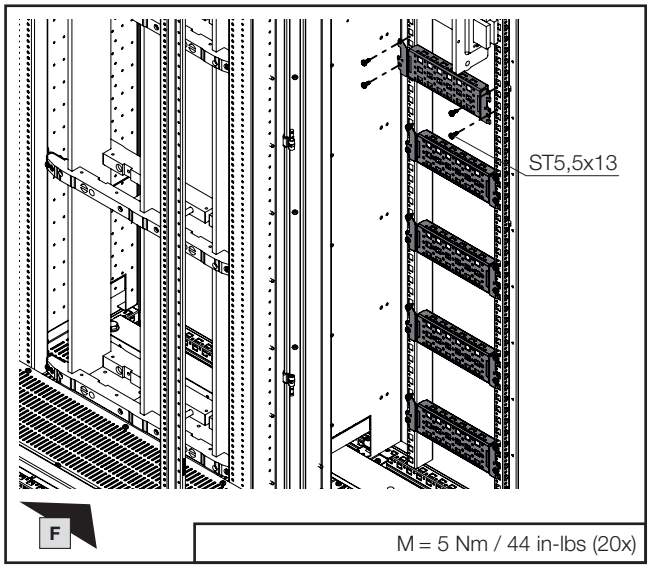


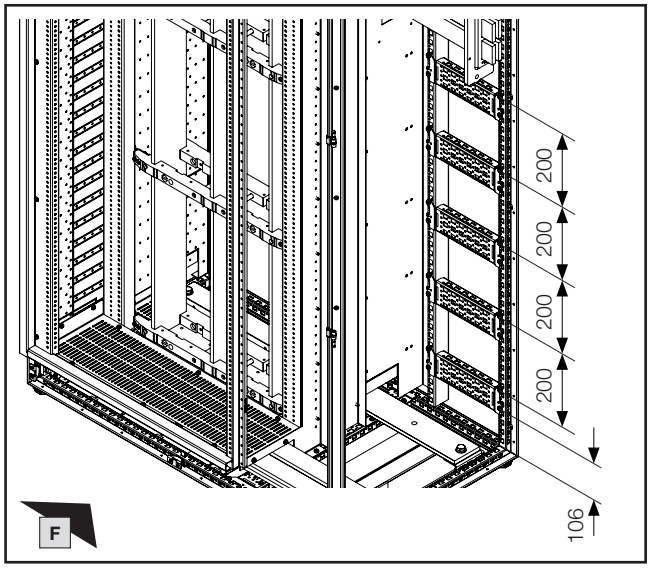


| Schrankbreite W mm<br>Enclosure width W mm<br>Largeur d'armoire W mm | Anzahl<br>Quantity<br>Nombre | Ⓐ<br>Best.-Nr.<br>Model No.<br>Référence |
|---|---|---|
| 1000 | 5 | **8617.100** |
| 1200 | 5 | **8617.120** |

**Hinweis / Note / Remarque**
**1 VE = 4 Stück**
**Packs of 4**
**1 UE = 4 p.**

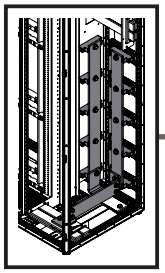

mm

SW18/
SW19

IS5

11,5
14

DE EN FR

# 3. Besonderheiten
# 3. Special features
# 3. Particularités

**3.9 PE/PEN + N-Sammelschienensystem 50/60/80x10 an der Rückwand**
**3.9 PE/PEN + N busbar system 50/60/80x10 on the rear panel**
**3.9 Jeu de barres Terre / Terre-Neutre + Neutre 50/60/80x10 sur le panneau arrière**

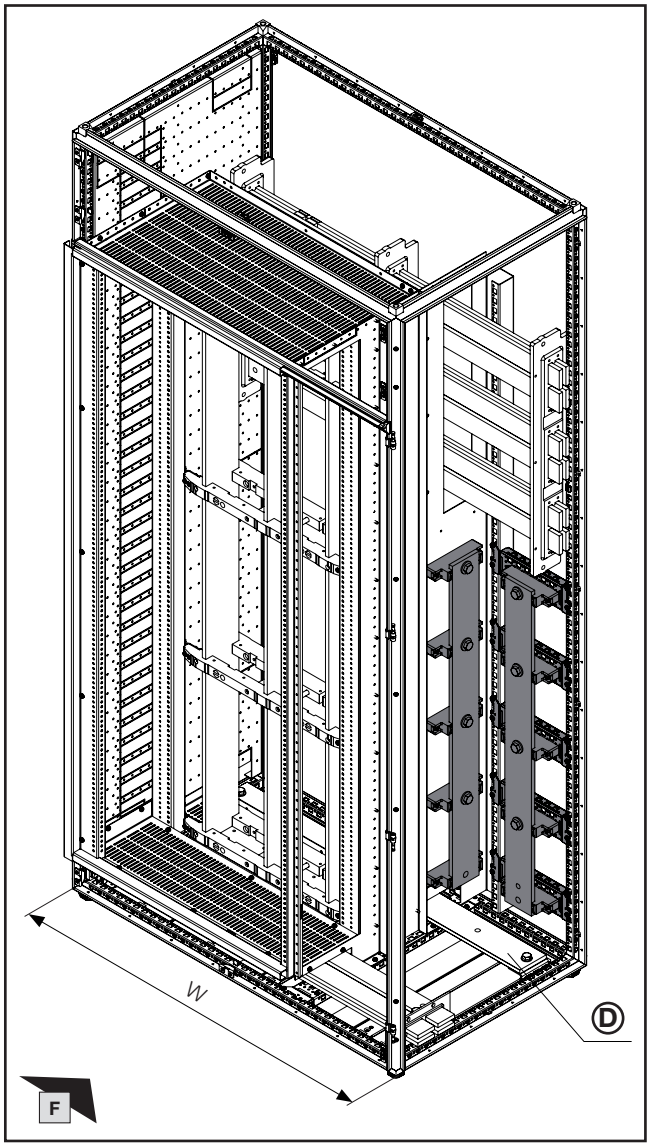


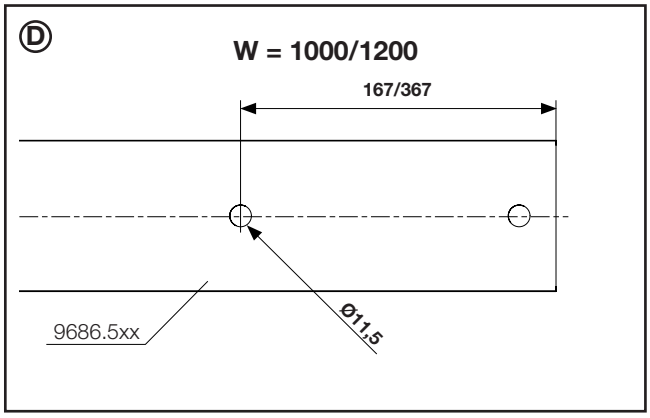


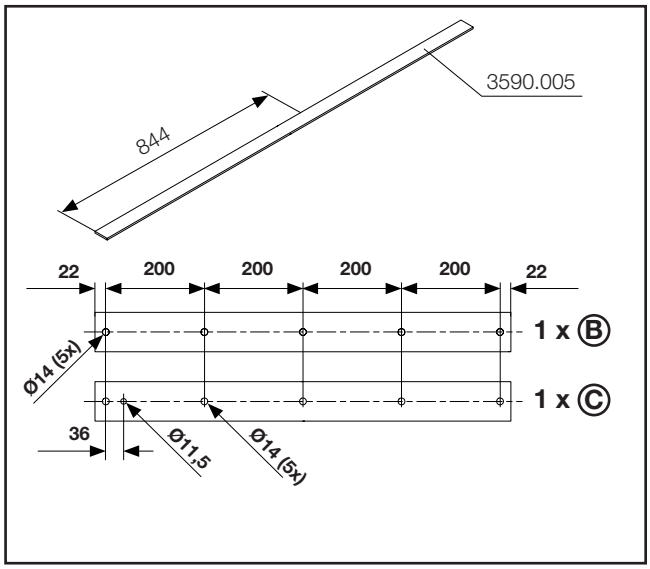


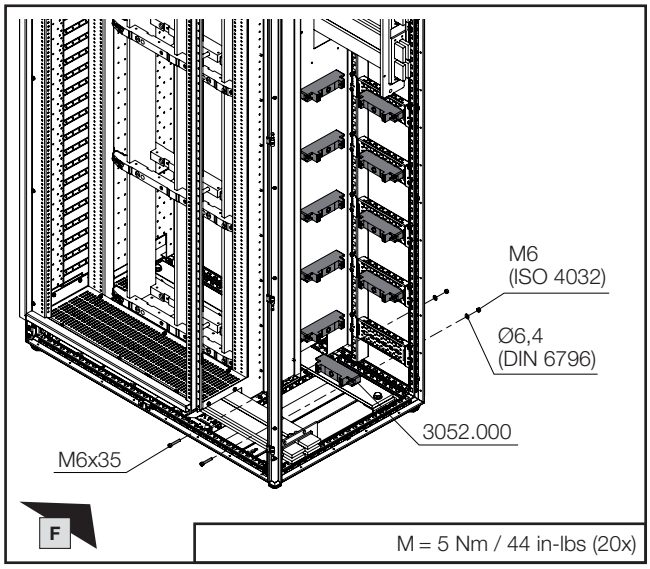


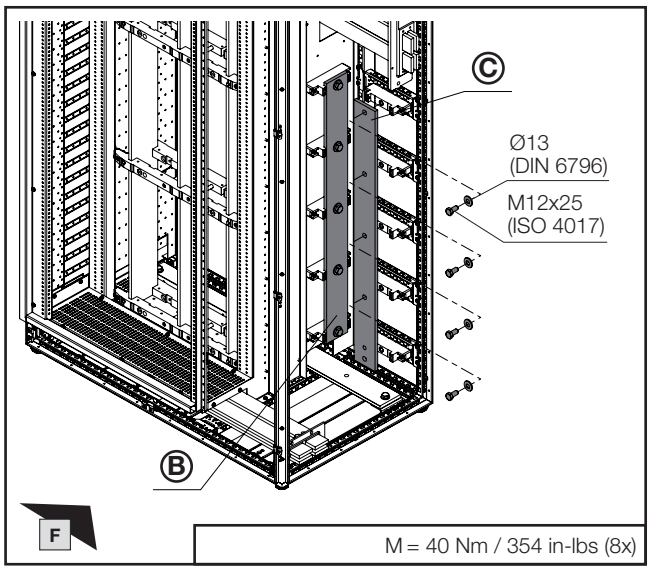

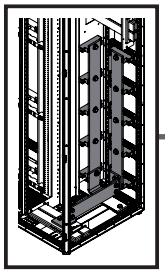

SW16/ SW17

SW18/ SW19

DE EN FR

# 3. Besonderheiten
# 3. Special features
# 3. Particularités

**3.9 PE/PEN + N-Sammelschienensystem 50/60/80x10 an der Rückwand**
**3.9 PE/PEN + N busbar system 50/60/80x10 on the rear panel**
**3.9 Jeu de barres Terre / Terre-Neutre + Neutre 50/60/80x10 sur le panneau arrière**

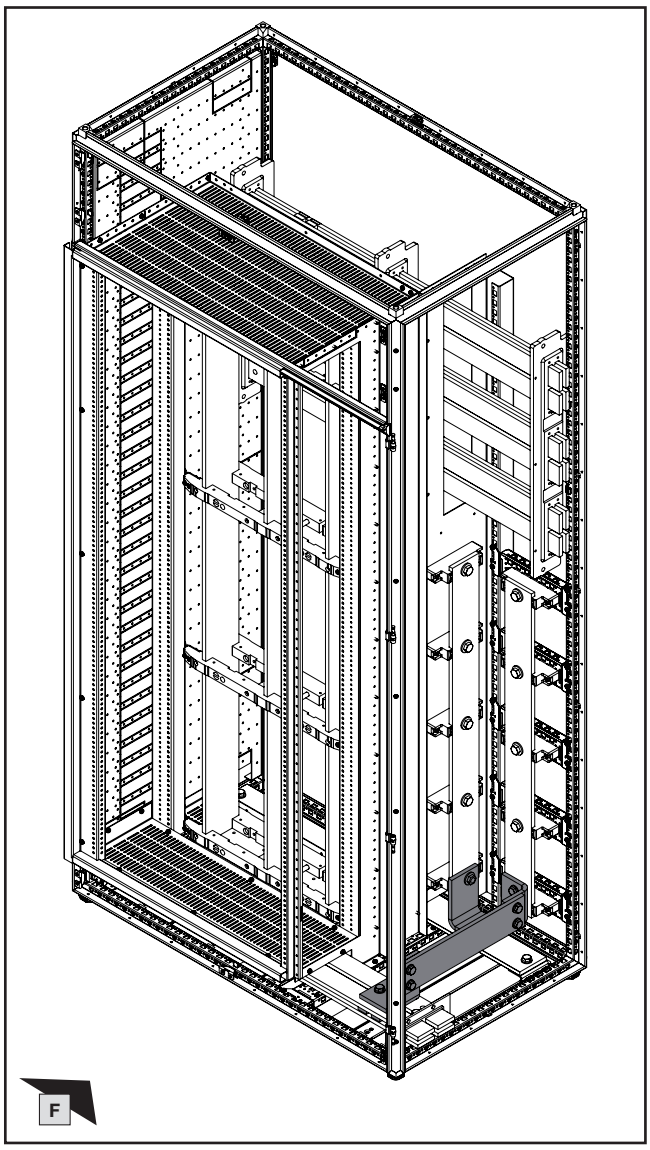


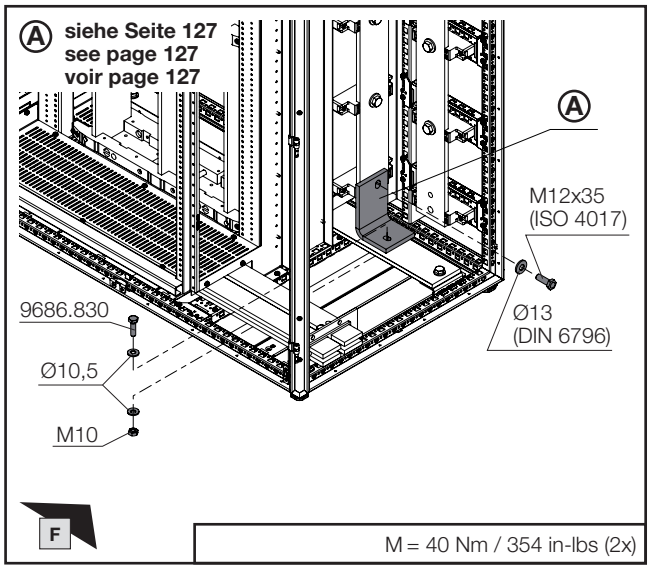


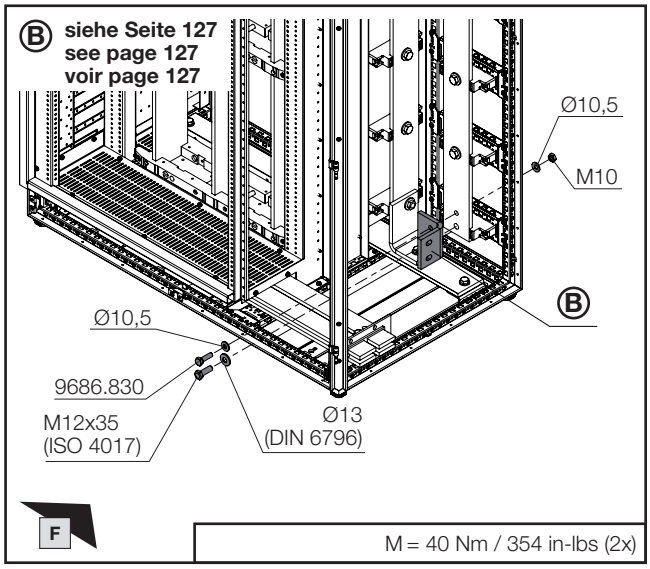

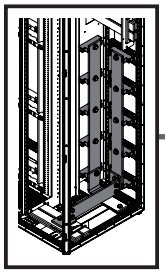

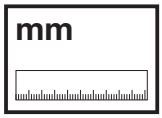


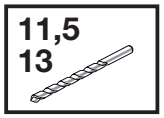


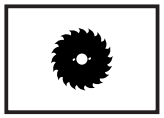

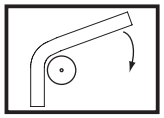

DE EN FR

# 3. Besonderheiten
# 3. Special features
# 3. Particularités



**3.9 PE/PEN + N-Sammelschienensystem 50/60/80x10 an der Rückwand**
**3.9 PE/PEN + N busbar system 50/60/80x10 on the rear panel**
**3.9 Jeu de barres Terre / Terre-Neutre + Neutre 50/60/80x10 sur le panneau arrière**

Ⓐ

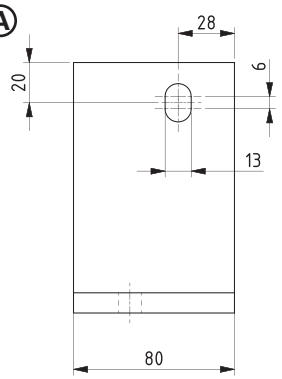


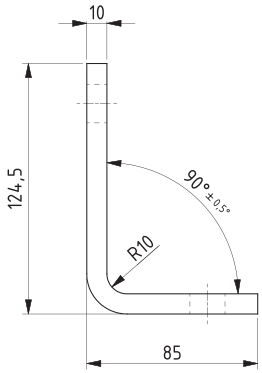


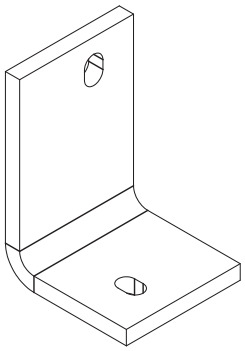

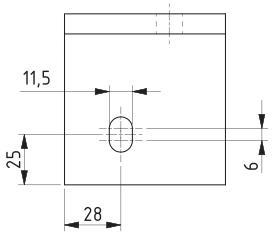


| Werkstoff/Material/Matière |
|---|
| 2.0065 (DIN EN 13599 – Cu-ETP) |

A10509302

Ⓑ

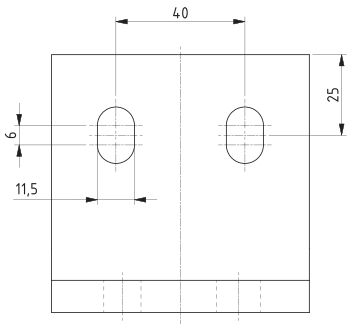


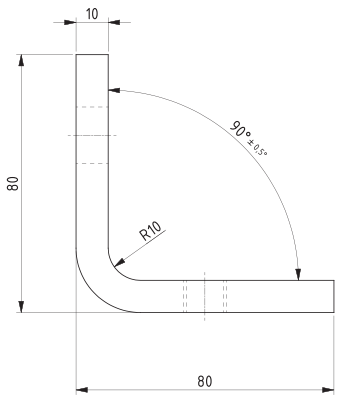


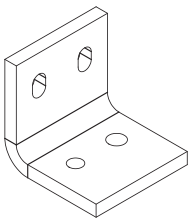

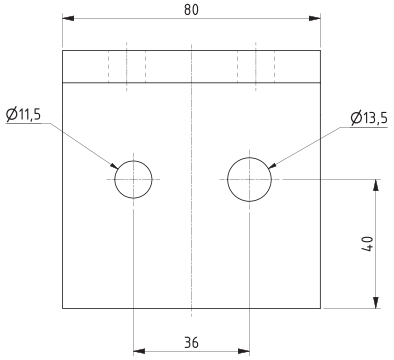


| Werkstoff/Material/Matière |
|---|
| 2.0065 (DIN EN 13599 – Cu-ETP) |

A10509401

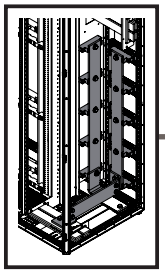

SW16/
SW17

DE EN FR

# 3. Besonderheiten
# 3. Special features
# 3. Particularités

**3.9 PE/PEN + N-Sammelschienensystem 50/60/80x10 an der Rückwand**
**3.9 PE/PEN + N busbar system 50/60/80x10 on the rear panel**
**3.9 Jeu de barres Terre / Terre-Neutre + Neutre 50/60/80x10 sur le panneau arrière**

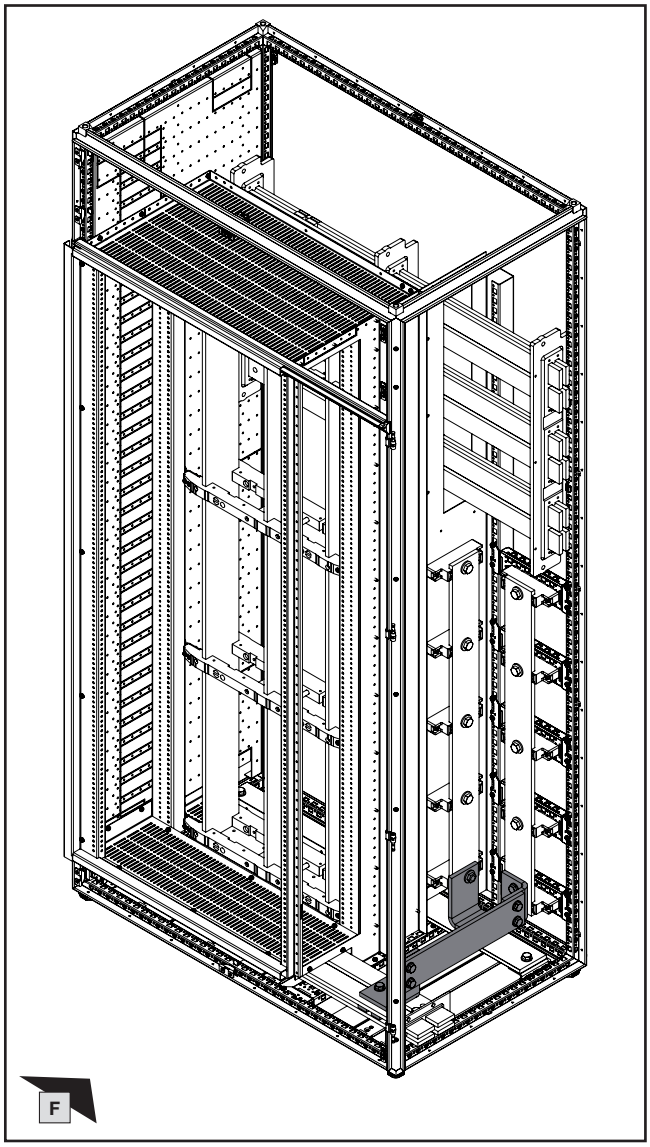


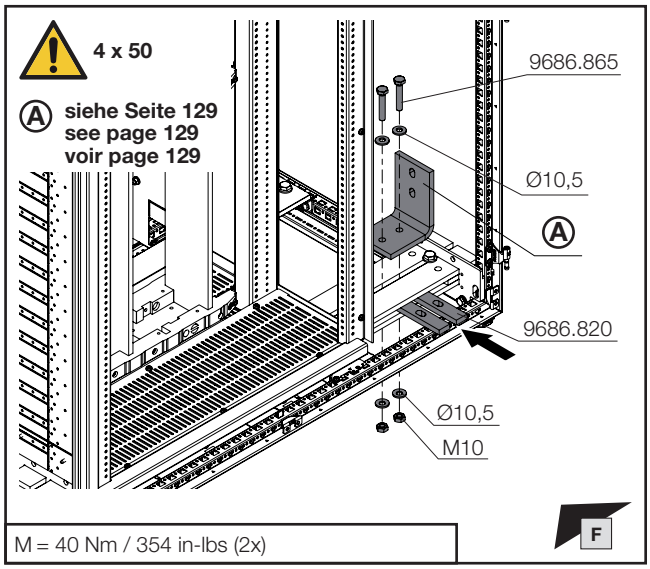


M = 40 Nm / 354 in-lbs (2x)

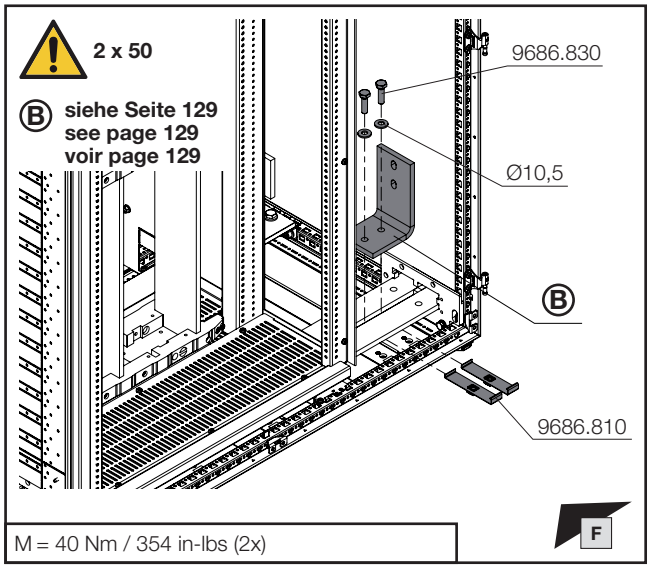


M = 40 Nm / 354 in-lbs (2x)

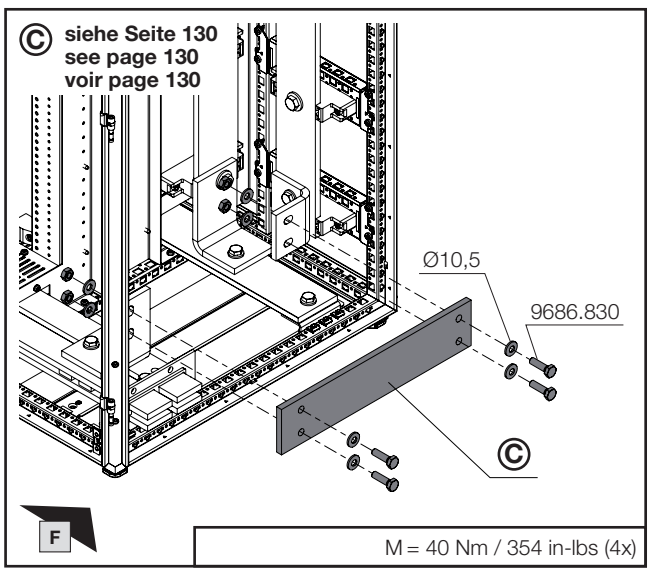


M = 40 Nm / 354 in-lbs (4x)

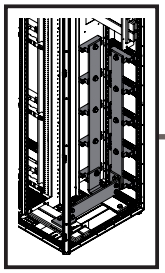
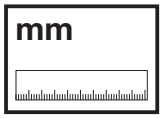

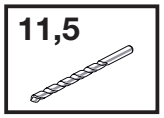

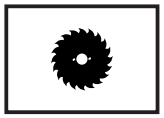
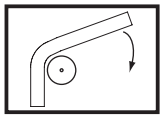



# 3. Besonderheiten
# 3. Special features
# 3. Particularités



**3.9 PE/PEN + N-Sammelschienensystem 50/60/80x10 an der Rückwand**
**3.9 PE/PEN + N busbar system 50/60/80x10 on the rear panel**
**3.9 Jeu de barres Terre / Terre-Neutre + Neutre 50/60/80x10 sur le panneau arrière**

Ⓐ

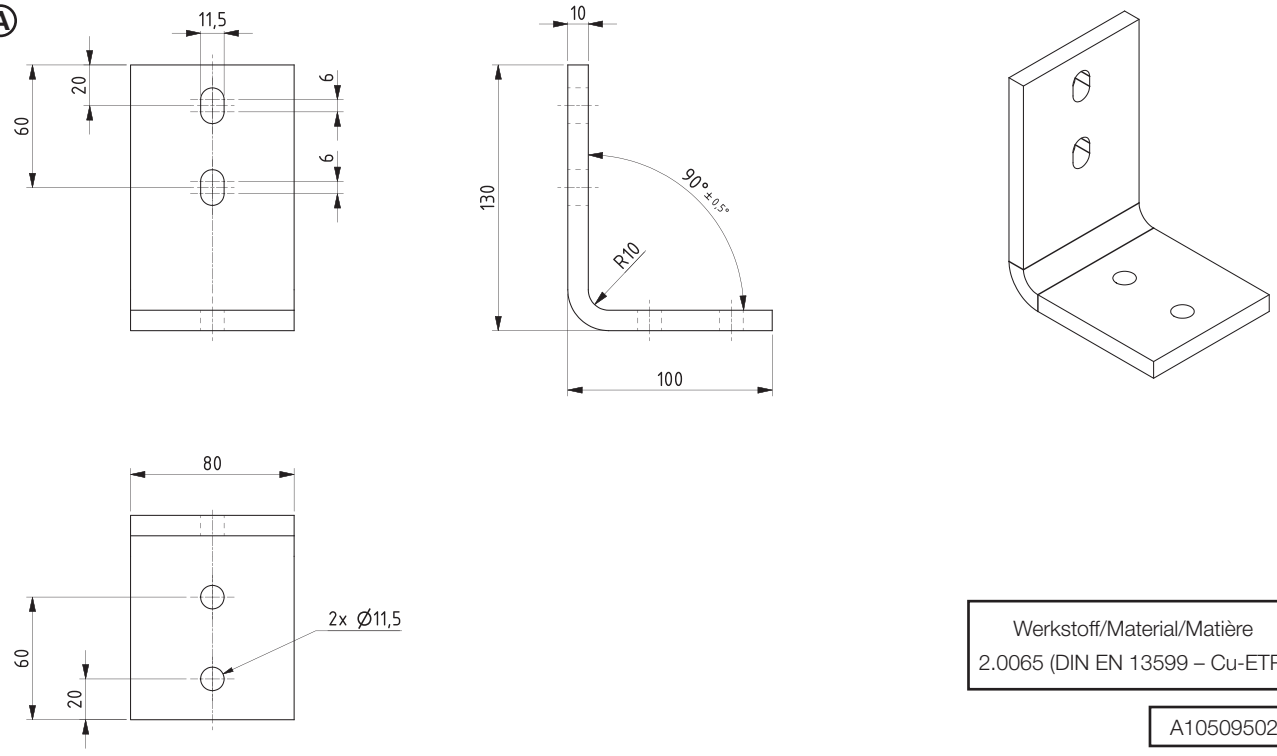


Werkstoff/Material/Matière
2.0065 (DIN EN 13599 – Cu-ETP)

A10509502

Ⓑ

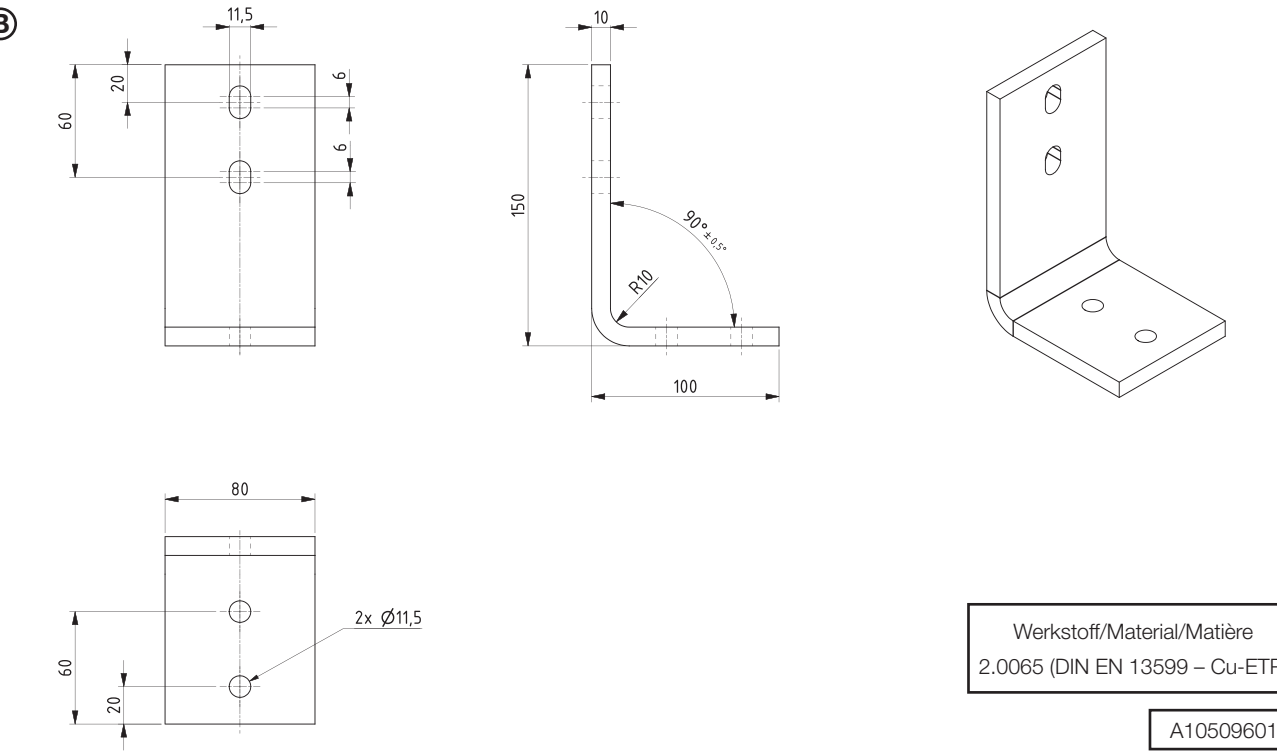


Werkstoff/Material/Matière
2.0065 (DIN EN 13599 – Cu-ETP)

A10509601

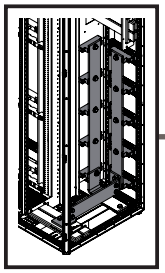

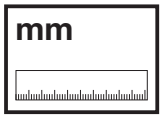


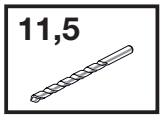


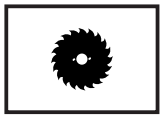

DE EN FR

# 3. Besonderheiten
# 3. Special features
# 3. Particularités



**3.9 PE/PEN + N-Sammelschienensystem 50/60/80x10 an der Rückwand**
**3.9 PE/PEN + N busbar system 50/60/80x10 on the rear panel**
**3.9 Jeu de barres Terre / Terre-Neutre + Neutre 50/60/80x10 sur le panneau arrière**

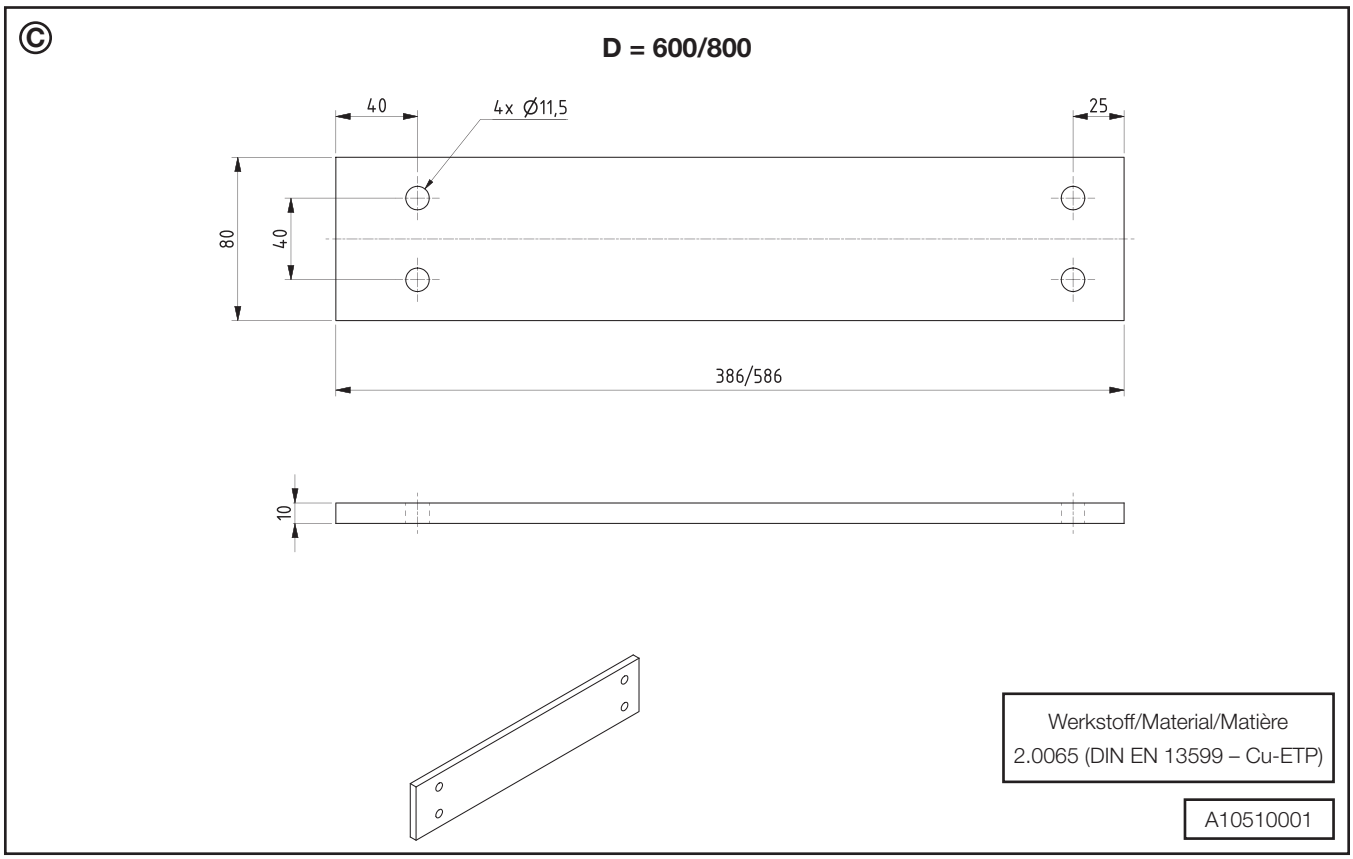

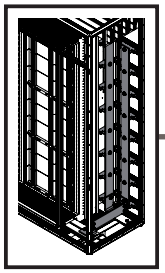

mm

TX30

8,5

DE EN FR

# 3. Besonderheiten
# 3. Special features
# 3. Particularités

**3.10 PE/PEN + N-Sammelschienensystem 50/60/80x10 dachgeführtes System**
**3.10 PE/PEN + N busbar system 50/60/80x10 roof-mounted system**
**3.10 Jeux de barres Terre / Terre-Neutre + Neutre 50/60/80x10 sous le toit**

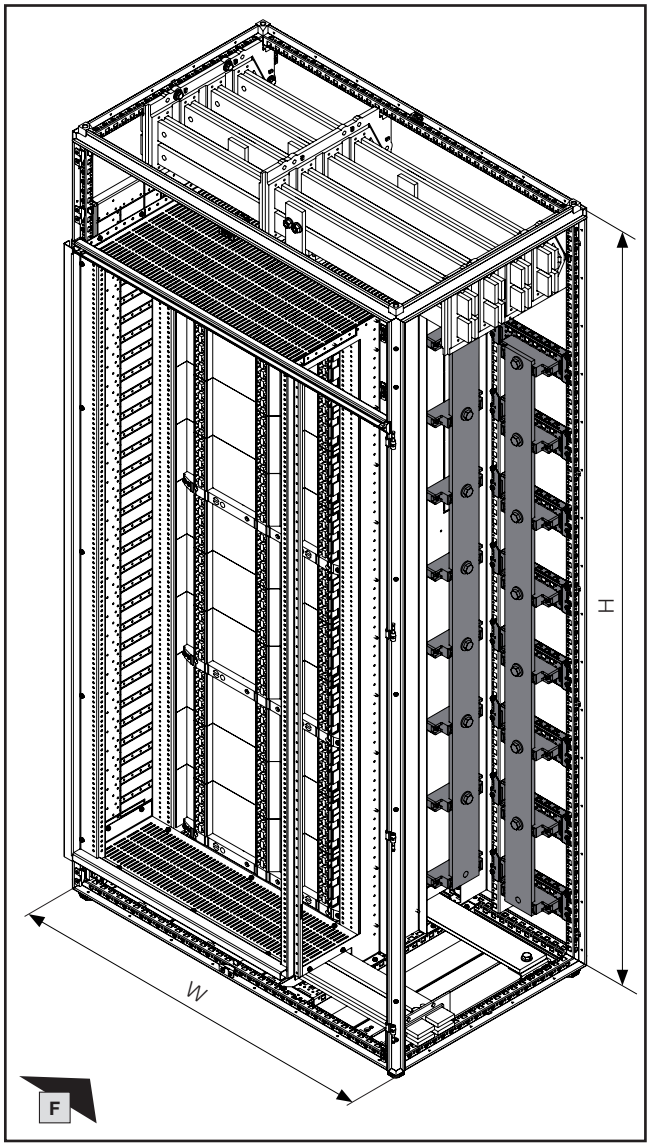


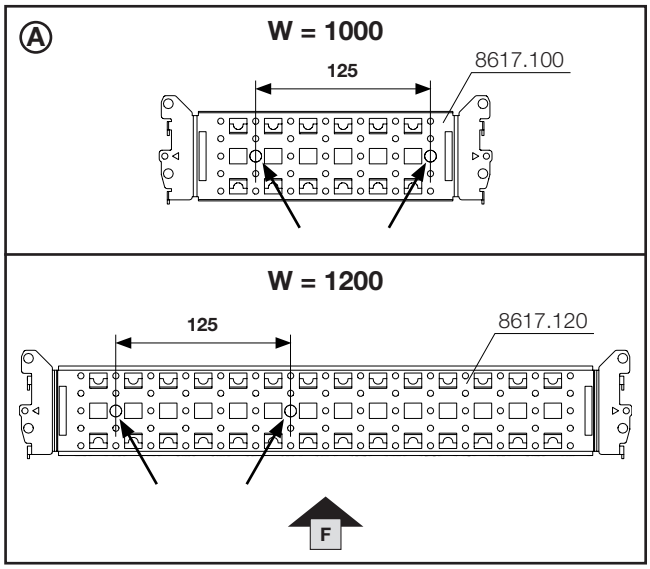


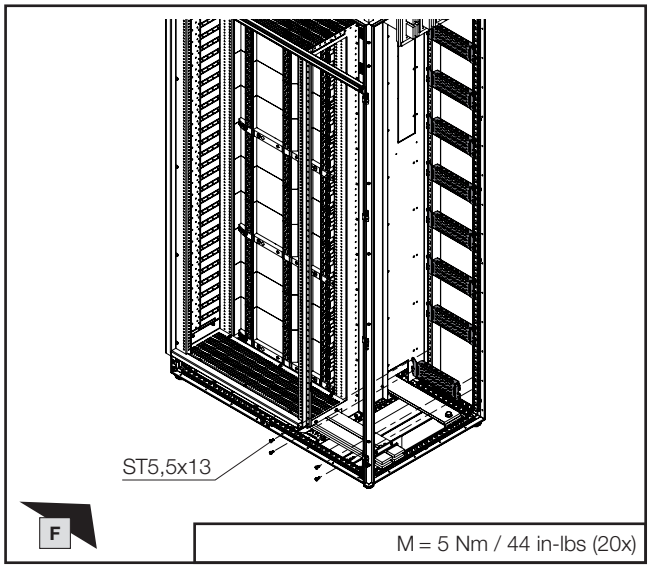


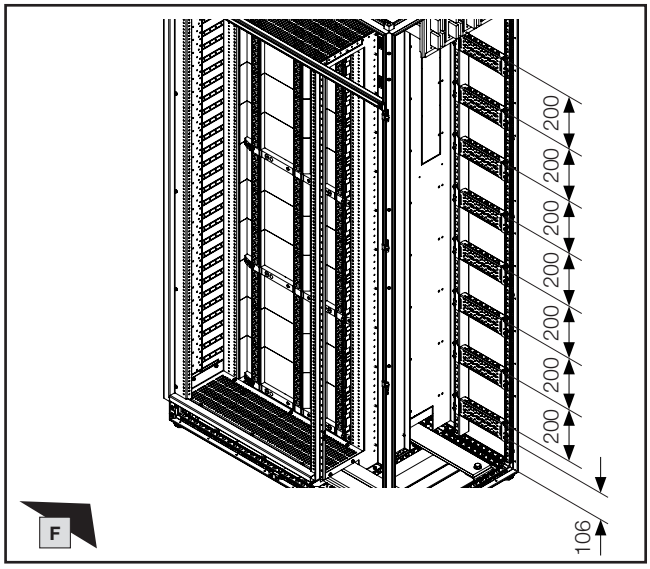


| Schrankbreite Enclosure width Largeur d'armoire **W** mm | Schrankhöhe Enclosure height Hauteur d'armoire **H** mm | Anzahl Quantity Nombre | Ⓐ Best.-Nr. Model No. Référence |
|---|---|---|---|
| 1000 | 2000 | 8 | **8617.100** |
| | 2200 | 9 | |
| 1200 | 2000 | 8 | **8617.120** |
| | 2200 | 9 | |

**Hinweis / Note / Remarque**
**1 VE = 4 Stück**
**Packs of 4**
**1 UE = 4 p.**

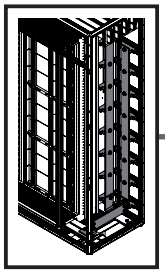

mm

SW18/ SW19

IS5

14

DE EN FR

# 3. Besonderheiten
# 3. Special features
# 3. Particularités

## 3.10 PE/PEN + N-Sammelschienensystem 50/60/80x10 dachgeführtes System
## 3.10 PE/PEN + N busbar system 50/60/80x10 roof-mounted system
## 3.10 Jeux de barres Terre / Terre-Neutre + Neutre 50/60/80x10 sous le toit

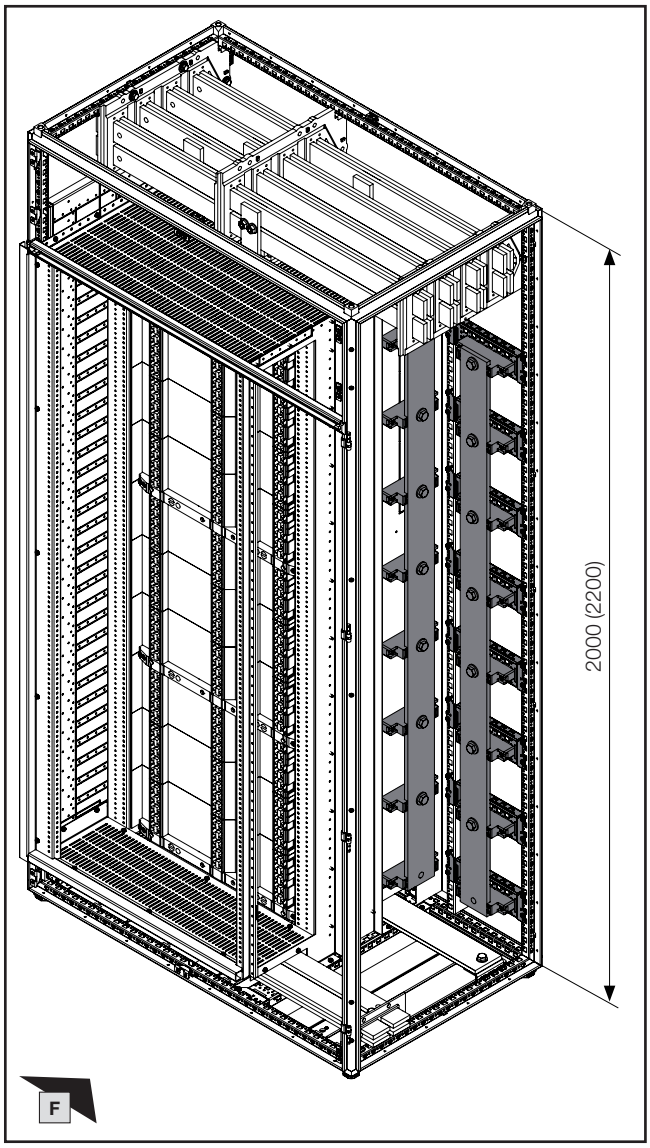


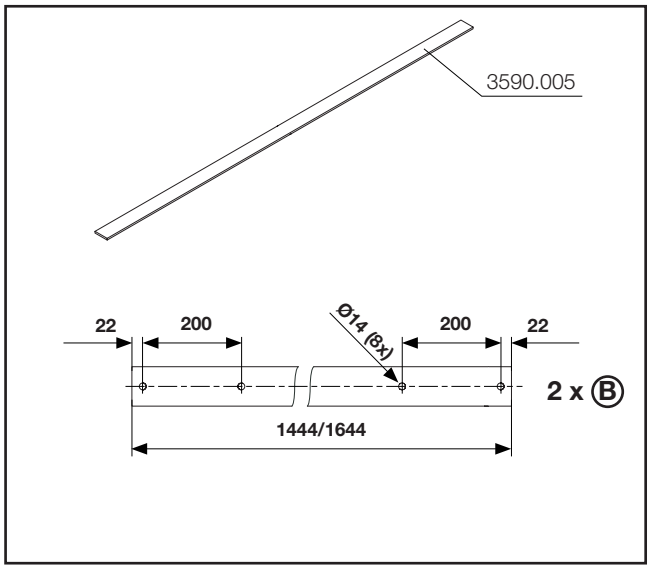


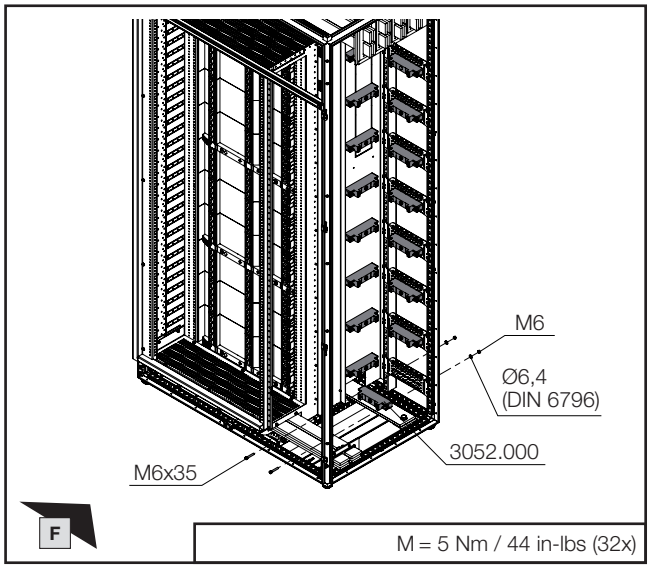


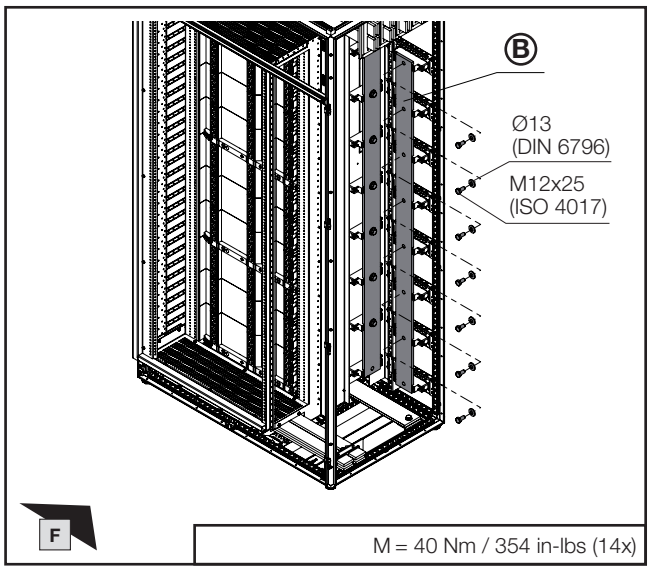

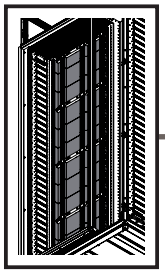

# 3. Besonderheiten
# 3. Special features
# 3. Particularités

**3.11 Montage Frontabdeckungen „Jean Müller“ für Schrankhöhe H = 2200 mm**

**3.11 Fitting the "Jean Müller" front covers for enclosure height H = 2200 mm**

**3.11 Montage des recouvrements avant « Jean Müller » pour une hauteur d'armoire H = 2200 mm**

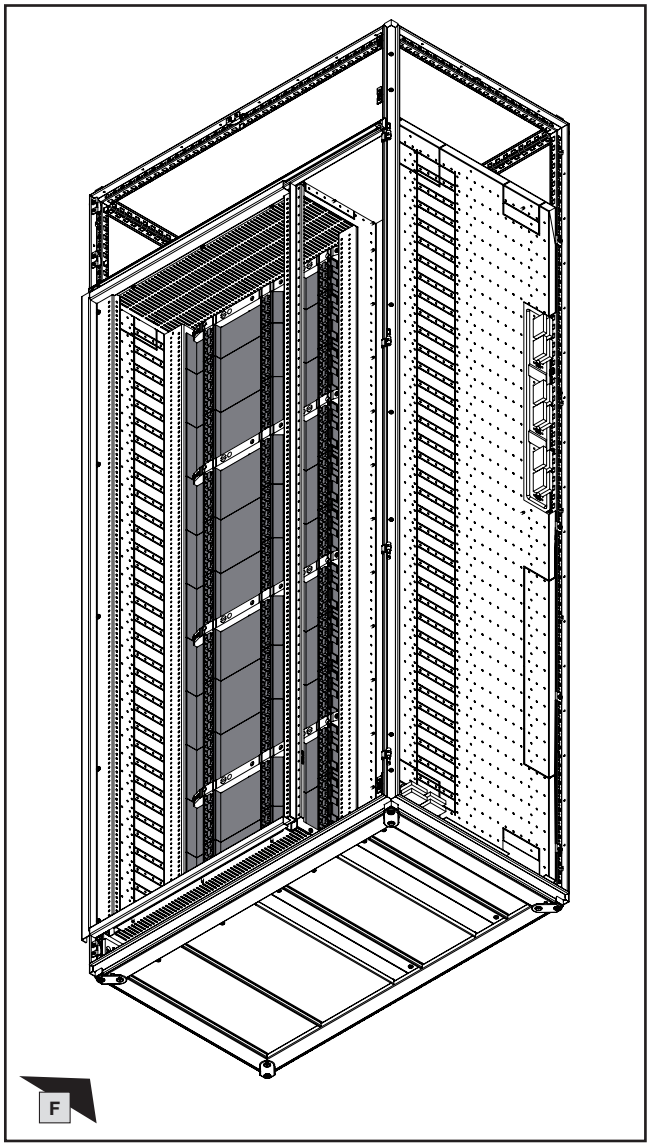


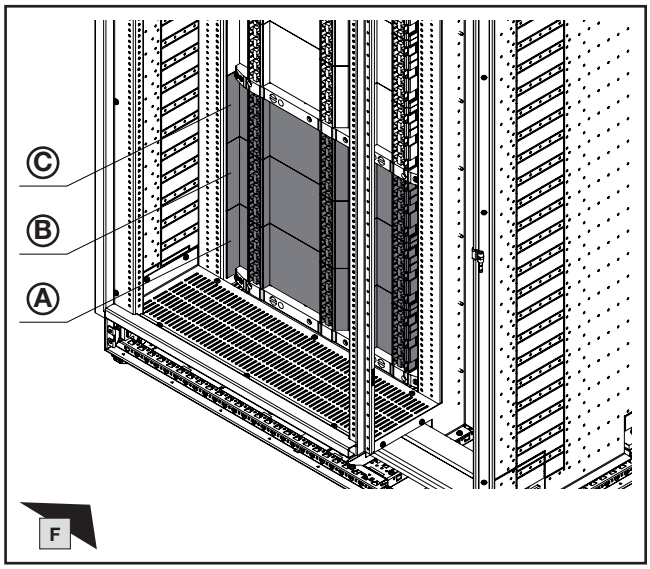


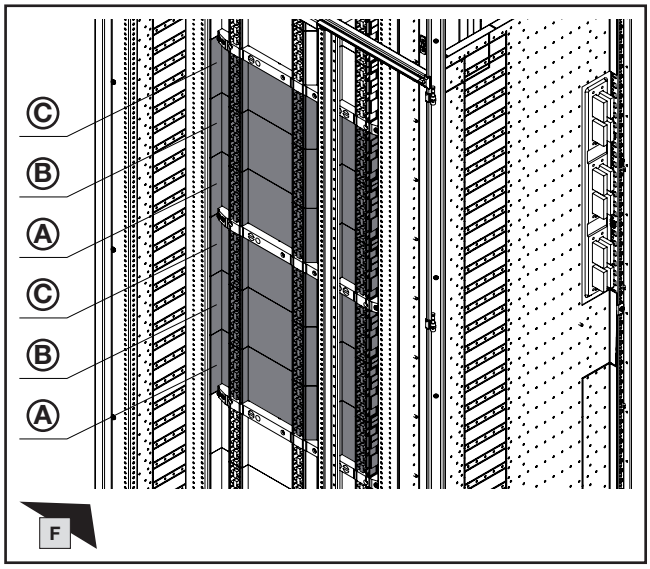


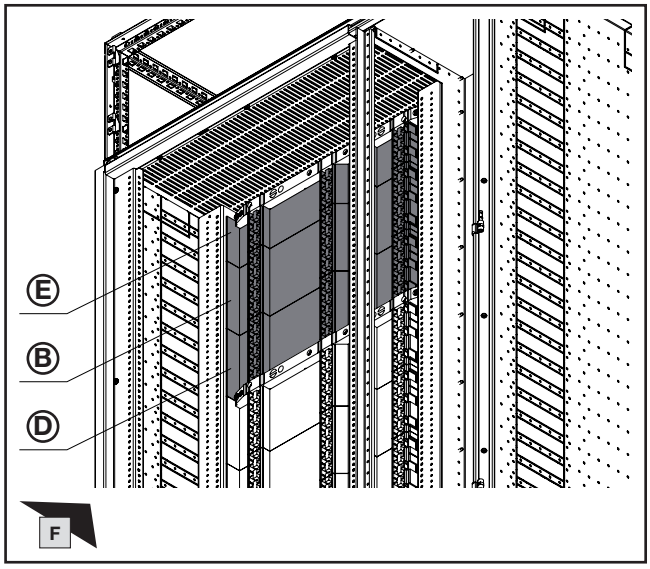


**Hinweis / Note / Remarque**

**Notwendige Zuschnitte der Abdeckungen Ⓐ bis Ⓔ und Sicherheitsbestimmungen siehe Abschnitt 1.17.**

**See section 1.17 for required cutting of covers Ⓐ to Ⓔ and safety instructions.**

**Découpes des recouvrements requises Ⓐ à Ⓔ et dispositions de sécurité, voir paragraphe 1.17.**

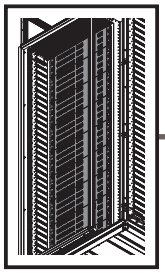

# 3. Besonderheiten
# 3. Special features
# 3. Particularités

**3.12 Montage Frontabdeckungen „ABB“ für Schrankhöhe H = 2200 mm**

**3.12 Fitting the "ABB" front covers for enclosure height H = 2200 mm**

**3.12 Montage des recouvrements avant « ABB » pour une hauteur d'armoire H = 2200 mm**

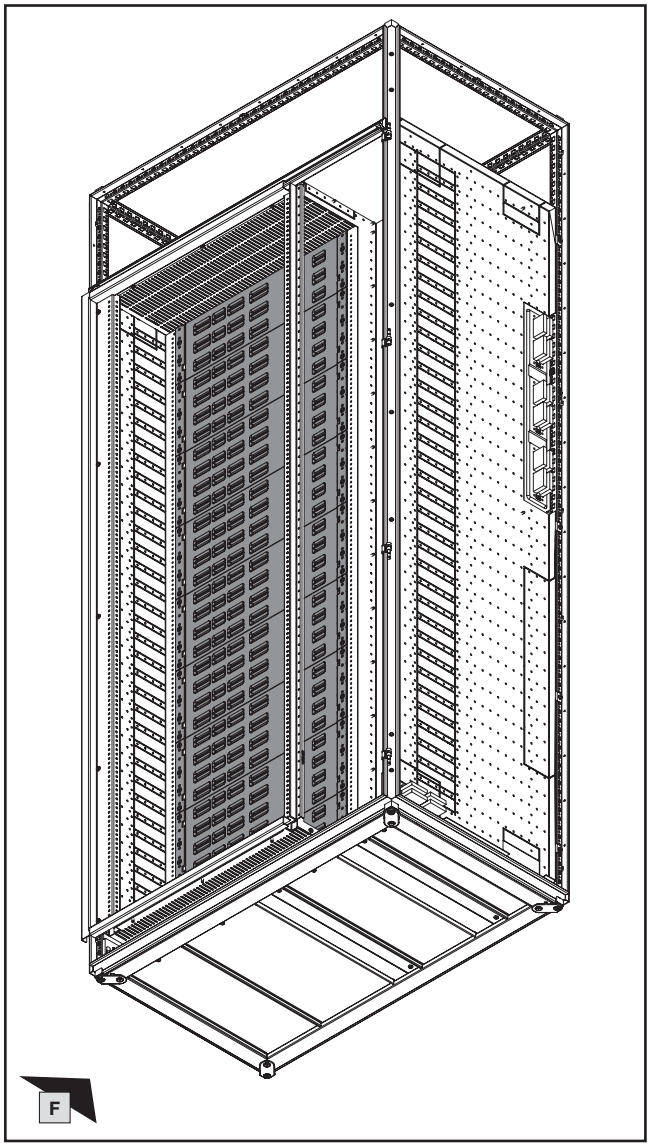


**Hinweis / Note / Remarque**

**Notwendige Zuschnitte der Abdeckung Ⓐ und Sicherheitsbestimmungen siehe Abschnitt 2.21.**

**See section 2.21 for required cutting of cover Ⓐ and safety instructions.**

**Découpes du recouvrement requises Ⓐ et dispositions de sécurité, voir paragraphe 2.21.**

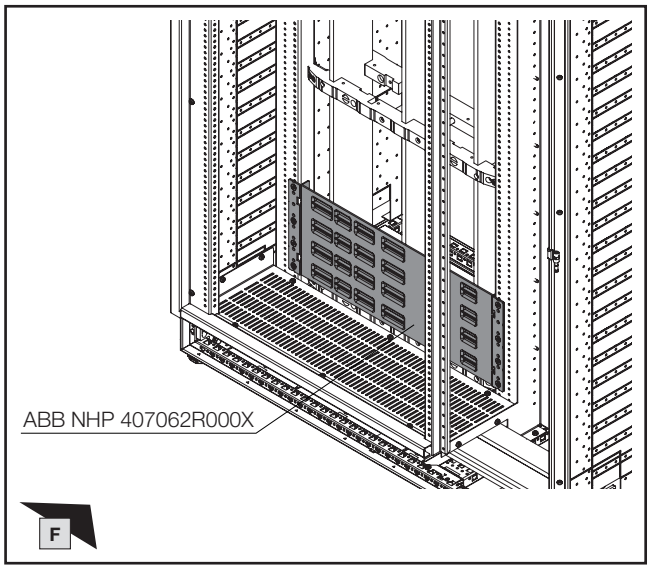


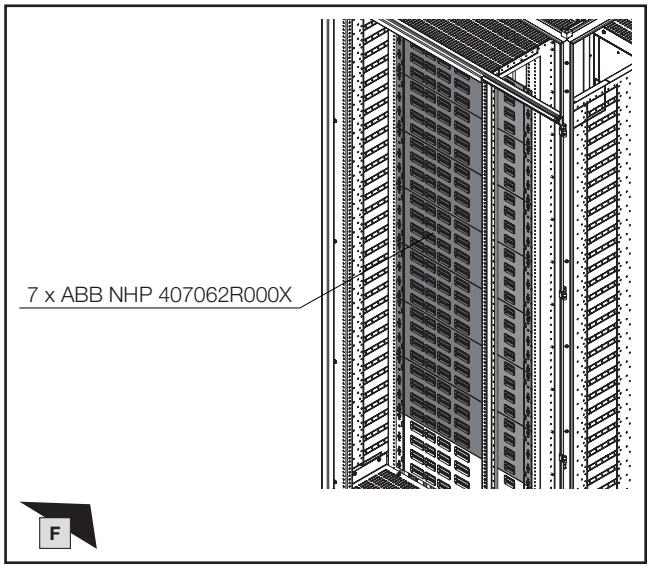


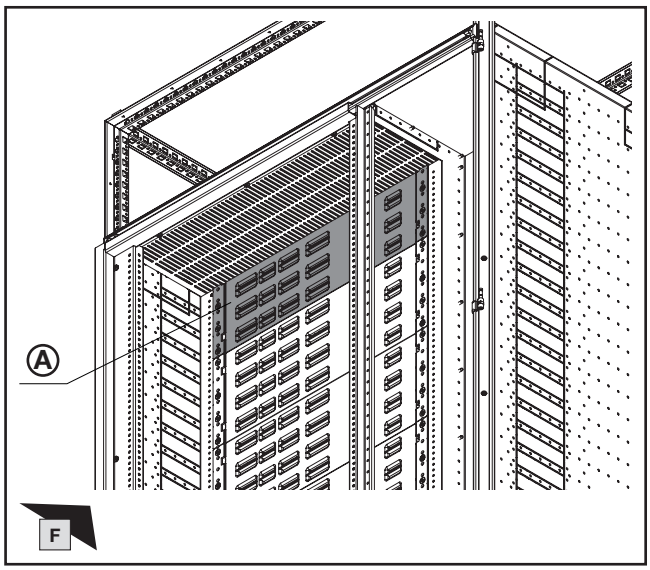

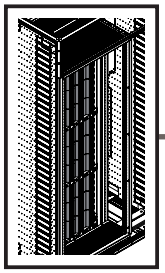

# 3. Besonderheiten
# 3. Special features
# 3. Particularités

**3.13 Einbautipps für Montage Frontabdeckungen „Jean Müller“**
**3.13 Tips on fitting the "Jean Müller" front covers**
**3.13 Conseils de montage des recouvrements avant « Jean Müller »**

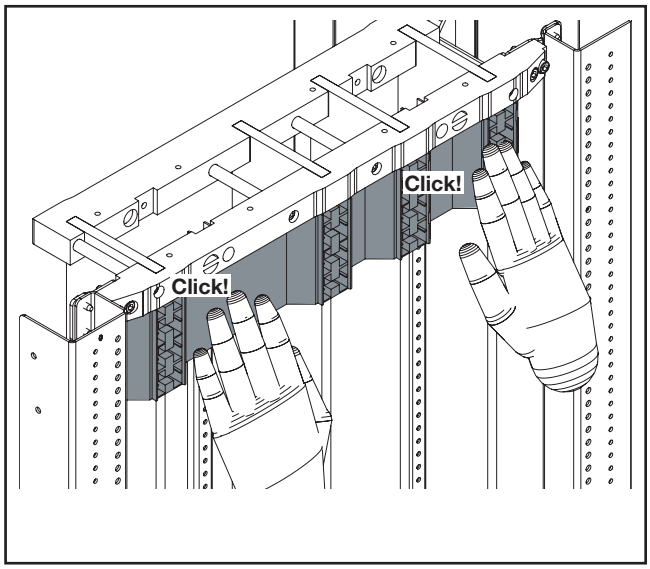


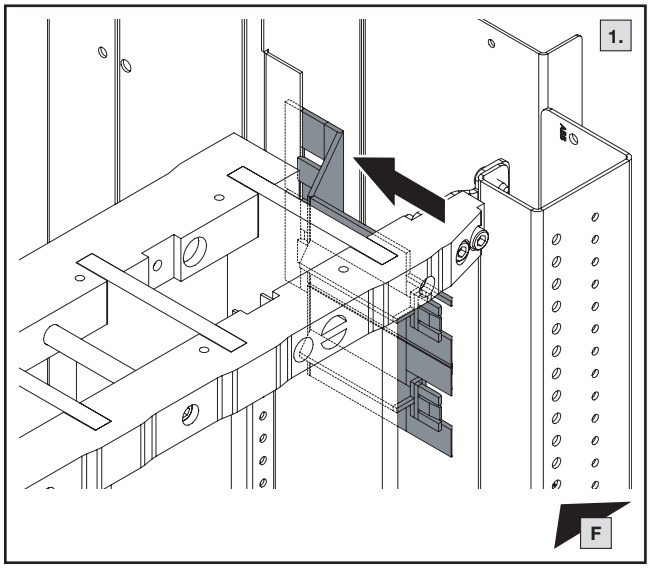


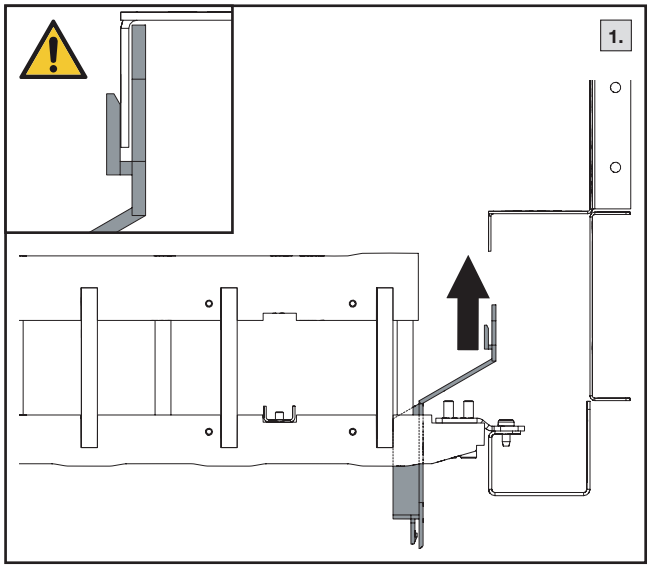


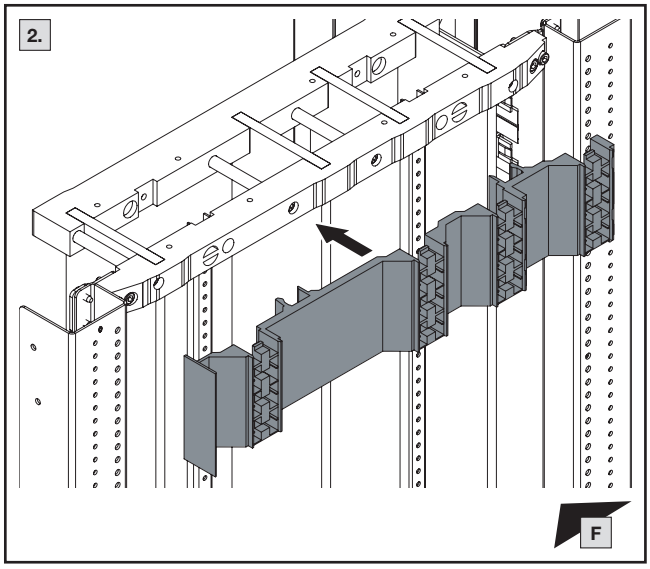


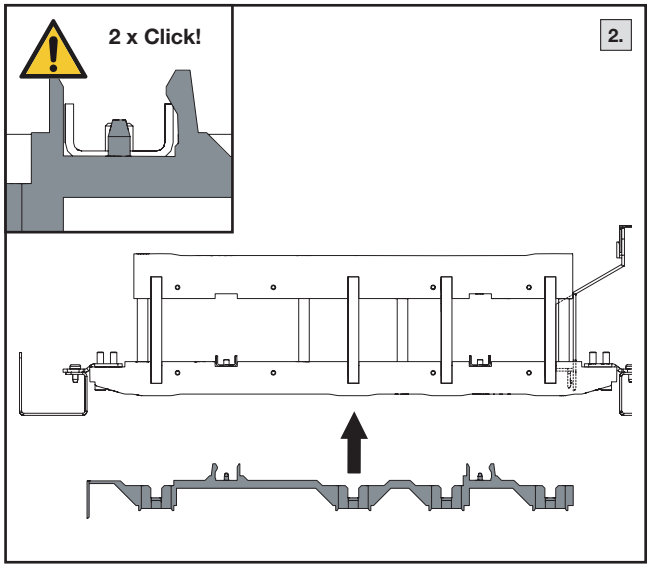

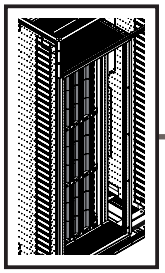

# 3. Besonderheiten
# 3. Special features
# 3. Particularités

**3.13 Einbautipps für Montage Frontabdeckungen „Jean Müller“**
**3.13 Tips on fitting the "Jean Müller" front covers**
**3.13 Conseils de montage des recouvrements avant « Jean Müller »**

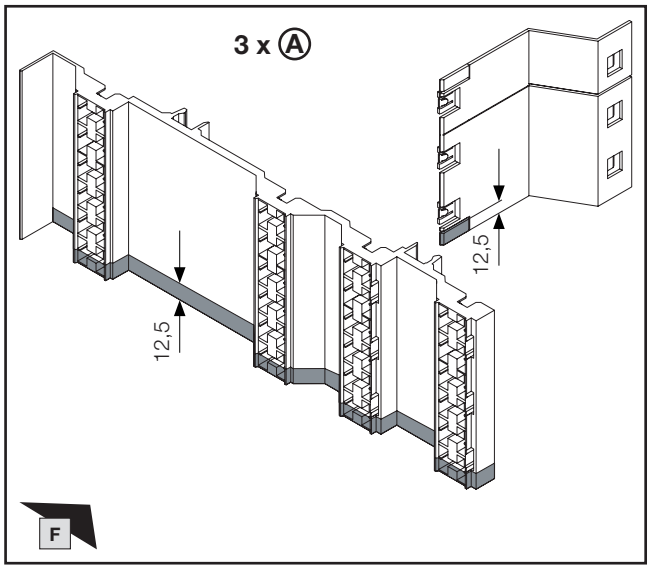


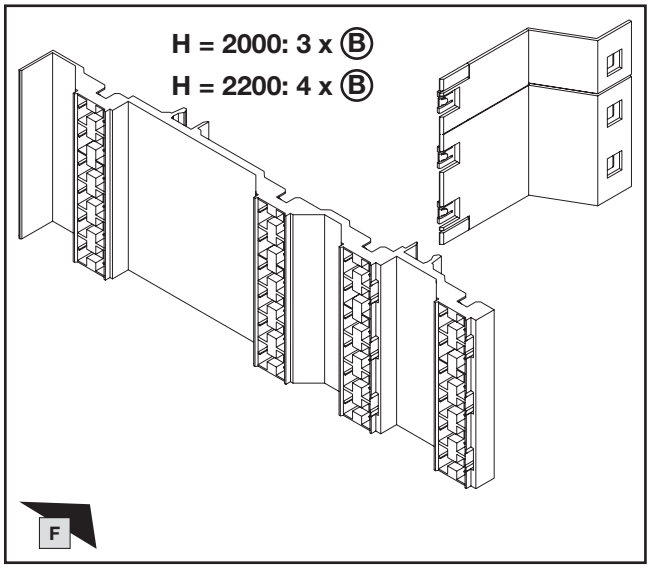


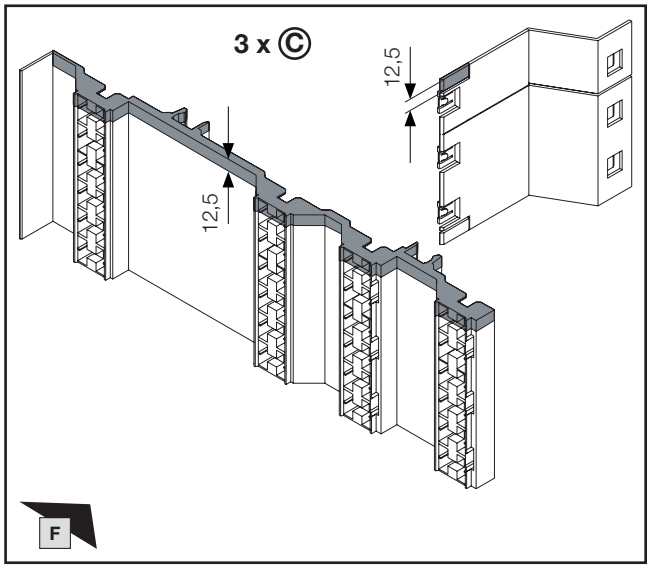


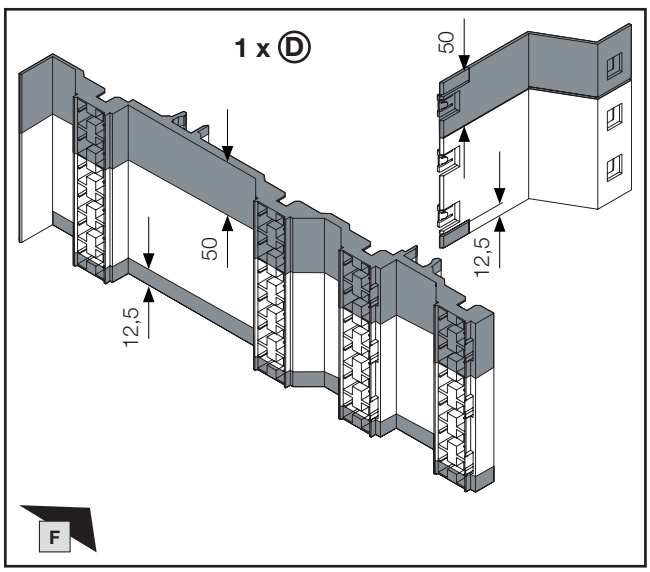


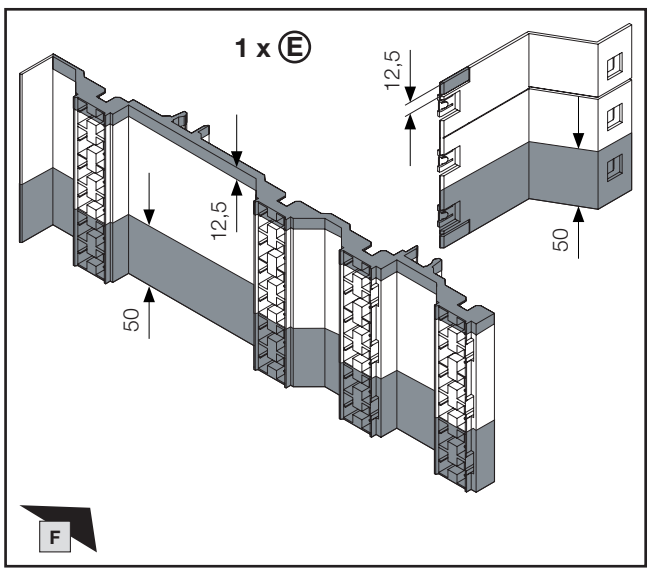

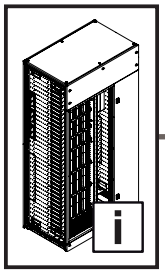



# Artikelverzeichnis
# List of model numbers
# Liste des références

| Best.-Nr.<br>Model No.<br>Référence | Kapitel<br>Chapter<br>Chapitre |
|---|---|
| **3052.000** | 3.9<br>3.10 |
| **3586.005** | 1.15<br>2.17<br>2.20 |
| **3589.005** | 3.9<br>3.10 |
| **3590.005** | 3.9<br>3.10 |
| **4165.500** | 1.12<br>2.17 |
| **8617.100** | 3.9<br>3.10 |
| **8617.120** | 3.9<br>3.10 |
| **9340.040** | 1.15<br>2.20 |
| **9674.380** | 1.17 |
| **9674.381** | 1.11 |
| **9674.410** | 1.11<br>2.16 |
| **9674.416** | 1.11<br>2.16 |
| **9674.418** | 1.11<br>2.16 |
| **9674.430** | 1.11<br>2.16 |
| **9674.436** | 1.11<br>2.16 |
| **9674.438** | 1.11<br>2.16 |
| **9680.005** | 1.2<br>1.11<br>2.2<br>2.16<br>3.8 |
| **9680.025** | 1.2<br>1.11<br>2.2<br>2.16<br>3.8 |
| **9680.207** | 1.2<br>1.11<br>2.2<br>2.16<br>3.8 |
| **9680.227** | 1.2<br>1.11<br>2.2<br>2.16<br>3.8 |
| **9683.006** | 1.7<br>1.8 |
| **9683.008** | 1.7<br>1.8 |
| **9683.016** | 2.7<br>2.8<br>2.10<br>2.11 |
| **9683.018** | 2.7<br>2.8<br>2.10<br>2.11 |

| Best.-Nr.<br>Model No.<br>Référence | Kapitel<br>Chapter<br>Chapitre |
|---|---|
| **9683.036** | 2.7<br>2.8<br>2.10<br>2.11 |
| **9683.038** | 2.7<br>2.8<br>2.10<br>2.11 |
| **9684.010** | 1.10<br>2.13<br>2.17 |
| **9684.012** | 1.10<br>2.13<br>2.17 |
| **9686.000** | 2.17 |
| **9686.010** | 2.17 |
| **9686.030** | 2.17 |
| **9686.040** | 2.17 |
| **9686.060** | 1.12 |
| **9686.070** | 1.12 |
| **9686.300** | 1.10<br>2.13 |
| **9686.350** | 1.9<br>2.12 |
| **9686.520** | 1.9<br>2.12 |
| **9686.522** | 1.9<br>2.12 |
| **9686.530** | 1.9<br>2.12 |
| **9686.532** | 1.9<br>2.12 |
| **9686.540** | 1.9<br>2.12 |
| **9686.542** | 1.9<br>2.12 |
| **9686.580** | 1.9<br>2.12 |
| **9686.582** | 1.9<br>2.12 |
| **9686.810** | 1.13 |
| **9686.820** | 1.10<br>1.13<br>2.13 |
| **9686.830** | 1.13<br>2.18<br>3.9 |
| **9686.845** | 1.10<br>2.13<br>2.18 |
| **9686.865** | 1.13<br>2.18<br>3.9 |
| **9686.924** | 1.11<br>1.13<br>2.16<br>2.18 |

**Notizen/Notes**

**Notizen/Notes**

# Rittal – The System.

**Faster – better – everywhere.**

- Enclosures
- Power Distribution
- Climate Control
- IT Infrastructure
- Software & Services

You can find the contact details of all
Rittal companies throughout the world here.

www.rittal.com/contact

06.2023/D-0000-00002172-06

RITTAL GmbH & Co. KG
Auf dem Stuetzelberg · 35745 Herborn · Germany
Phone +49 2772 505-0
E-mail: info@rittal.de · www.rittal.com