Rittal – The System.

Faster – better – everywhere.



Lastschaltleistenfeld Dach-/Rückbereich (Kapitel A.10)

Fuse-switch disconnector section roof/rear area (chapter A.10)

Zone de coupe-circuits en partie supérieure/en partie arrière (chapitre A.10)

Anhang VX25 Ri4Power – Montageanleitung
Appendix VX25 Ri4Power – Assembly instructions
Annexe VX25 Ri4Power – Notice de montage

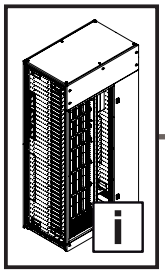

DE EN FR

Inhaltsverzeichnis
Contents
Sommaire

DE

1.	**Montage Lastschaltleistenfeld Rückbereich**	**8**
1.1	Lastschaltleistenfeld Rückbereich	8
1.2	Demontage der Tür	10
1.3	Demontage der Schrankrückwand	12
1.4	Demontage Dachblech	13
1.5	Demontage Frontblenden	14
1.6	Demontage Abdeckungen	15
1.7	Vorbereitung Funktionsraum-Seitenwände / Ausbrüche N, PE und Hauptsammelschienen	18
1.8	Montage rechte Funktionsraum-Seitenwand	24
1.9	Montage des PE-/PEN-Sammelschienensystems	26
1.10	Montage des N-Sammelschienensystems	27
1.11	Montage vertikales Verteil-Sammelschienensystem	31
1.12	Montage des rückwärtigen Hauptschienensystems	41
1.13	Anbindung vertikales Verteil-Sammelschienensystem	44
1.14	Anziehen der Schrauben	46
1.15	Montage der vertikalen PE/PEN + N Sammelschienen	47
1.16	Montage Berührungsschutzabdeckung	49
1.17	Montage Frontabdeckungen	53
1.18	Montage untere und obere Frontblende	60
1.19	Montage Dachbleche	61
1.20	Montage der Schrankrückwand	62
1.21	Montage Teiltüren	63
2.	**Montage Lastschaltleistenfeld Dachbereich**	**64**
2.1	Lastschaltleistenfeld Dachbereich	64
2.2	Demontage der Tür	66
2.3	Demontage der Schrankrückwand	68
2.4	Demontage Dachblech	69
2.5	Demontage Frontblenden	70
2.6	Demontage Abdeckungen	71
2.7	Vorbereitung Funktionsraum-Seitenwand / Ausbrüche N und PE	76
2.8	Montage linke Funktionsraum-Seitenwand	77
2.9	Montage und Ausrichtung Vertikalprofil	79
2.10	Vorbereitung Funktionsraum-Seitenwand / Ausbrüche N und PE	81
2.11	Montage rechte Funktionsraum-Seitenwand	83
2.12	Montage des PE-/PEN-Sammelschienensystems	85
2.13	Montage des N-Sammelschienensystems	86
2.14	Montage untere Abdeckung	88
2.15	Montage Blende unten	89
2.16	Montage vertikales Verteil-Sammelschienensystem	90
2.17	Montage des oberen Hauptschienensystems	98
2.18	Anbindung vertikales Verteil-Sammelschienensystem	100
2.19	Anziehen der Schrauben	104
2.20	Montage der vertikalen PE/PEN + N Sammelschienen	105
2.21	Montage Frontabdeckungen	108
2.22	Montage obere Abdeckung Kabelrangierraum	109

EN

1.	**Mounting the fuse-switch disconnector section, rear**	**8**
1.1	Fuse-switch disconnector section, rear	8
1.2	Removing the door	10
1.3	Removing the enclosure rear panel	12
1.4	Removing the roof plate	13
1.5	Removing the front trim panels	14
1.6	Removing the covers	15
1.7	Preparing the compartment side panel / cut-outs for N and PE conductors and main busbars	18
1.8	Fitting the right compartment side panel	24
1.9	Fitting the PE/PEN busbar system	26
1.10	Fitting the N busbar system	27
1.11	Fitting the vertical distribution busbar system	31
1.12	Mounting the rear main busbar system	41
1.13	Connecting the vertical distribution busbar system	44
1.14	Tightening the screws	46
1.15	Fitting the vertical PE/PEN + N busbars	47
1.16	Montage Contact hazard protection cover	49
1.17	Fitting the front covers	53
1.18	Fitting the lower and the upper front trim panel	60
1.19	Fitting the roof plates	61
1.20	Fitting the enclosure rear panel	62
1.21	Fitting the partial doors	63
2.	**Fitting the fuse-switch disconnector section, roof**	**64**
2.1	Fuse-switch disconnector section, roof	64
2.2	Removing the door	66
2.3	Removing the enclosure rear panel	68
2.4	Removing the roof plate	69
2.5	Removing the front trim panels	70
2.6	Removing the covers	71
2.7	Preparing the compartment side panel / cut-outs for N and PE conductors	76
2.8	Fitting the left compartment side panel	77
2.9	Fitting and aligning the vertical section	79
2.10	Preparing the compartment side panel / cut-outs for N and PE conductors	81
2.11	Fitting the right compartment side panel	83
2.12	Fitting the PE/PEN busbar system	85
2.13	Fitting the N busbar system	86
2.14	Fitting the bottom cover	88
2.15	Fitting the bottom trim panel	89
2.16	Fitting the vertical distribution busbar system	90
2.17	Fitting the upper main busbar system	98
2.18	Connecting the vertical distribution busbar system	100
2.19	Tightening the screws	104
2.20	Fitting the vertical PE/PEN + N busbars	105
2.21	Fitting the front covers	108
2.22	Fitting the top cover of the cable chamber	109
2.23	Fitting the lower and the upper front trim panel	111
2.24	Fitting the roof plates	112
2.25	Fitting the enclosure rear panel	113
2.26	Fitting the partial doors	114

FR

1.	**Montage de la zone de coupe-circuits en partie arrière**	**8**
1.1	Zone de coupe-circuits en partie arrière	8
1.2	Démontage de la porte	10
1.3	Démontage du panneau arrière de l'armoire	12
1.4	Démontage du toit	13
1.5	Démontage des faces avant	14
1.6	Démontage des recouvrements	15
1.7	Préparation du panneau latéral de compartiment fonctionnel / découpes pour barres Neutre, barres Terre et jeux de barres principaux	18
1.8	Montage du panneau latéral de compartiment fonctionnel à droite	24
1.9	Montage des jeux de barres Terre / Terre-Neutre	26
1.10	Montage des jeux de barres Neutre	27
1.11	Montage du jeu de barres de distribution vertical	31
1.12	Montage des jeux de barres principaux à l'arrière	41
1.13	Connexion aux jeux de barres de distribution verticaux	44
1.14	Serrage des vis	46
1.15	Montage vertical des barres Terre / Terre-Neutre + Neutre	47
1.16	Montage du plastron de protection contre les contacts	49
1.17	Montage des protections avant	53
1.18	Montage du bandeau de finition avant inférieur et avant supérieur	60
1.19	Montage des toits	61
1.20	Montage du panneau arrière de l'armoire électrique	62
1.21	Montage des portes partielles	63
2.	**Montage de la zone de coupe-circuits en partie supérieure**	**64**
2.1	Zone de coupe-circuits en partie supérieure	64
2.2	Démontage de la porte	66
2.3	Démontage du panneau arrière de l'armoire	68
2.4	Démontage du toit	69
2.5	Démontage des faces avant	70
2.6	Démontage des recouvrements	71
2.7	Préparation du panneau latéral de compartiment fonctionnel / découpes pour barres Neutre et barres Terre	76
2.8	Montage du panneau latéral de compartiment fonctionnel à gauche	77
2.9	Montage et alignement du profilé vertical	79
2.10	Préparation du panneau latéral de compartiment fonctionnel / découpes pour barres Neutre et barres Terre	81
2.11	Montage du panneau latéral de compartiment fonctionnel à droite	83
2.12	Montage des jeux de barres Terre / Terre-Neutre	85
2.13	Montage des jeux de barres Neutre	86
2.14	Montage du recouvrement inférieur	88
2.15	Montage du cache inférieur	89
2.16	Montage du jeu de barres de distribution vertical	90

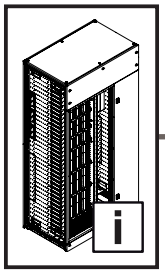

DE EN FR

Inhaltsverzeichnis
Contents
Sommaire

DE

2.23 Montage untere und obere Frontblende 111
2.24 Montage Dachbleche 112
2.25 Montage der Schrankrückwand 113
2.26 Montage Teiltüren 114
3. Besonderheiten 115
3.1 Abweichungen Einbau der NH-Sicherungs-Lastschaltleisten des Herstellers ABB 115
3.2 Abweichungen Einbau der NH-Sicherungs-Lastschaltleisten des Herstellers Jean Müller 116
3.3 Schranktiefe 600 mm – System A – Jean Müller 117
3.4 Schranktiefe 800 mm – System A – Jean Müller 118
3.5 Schranktiefe 800 mm – System A – ABB 119
3.6 Schranktiefe 800 mm – System A und B – Jean Müller 120
3.7 Schranktiefe 800 mm – System A und B – ABB 121
3.8 Bearbeitung Abdeckung Rückbereich – Dachbereich 122
3.9 PE/PEN + N-Sammelschienensystem 50/60/80 x 10 an der Rückwand 127
3.10 PE/PEN + N-Sammelschienensystem 50/60/80 x 10 dachgeführtes System 131
3.11 Montage Frontabdeckungen „Jean Müller“ für Schrankhöhe H = 2200 mm 134
3.12 Montage Frontabdeckungen „ABB“ für Schrankhöhe H = 2200 mm 135
3.13 Einbautipps für Montage Frontabdeckungen „Jean Müller“ 136
3.14 Zuschnitt Funktionsraum-Seitenwand 138
3.15 Montage obere Abdeckung Kabelrangierraum mit Zwischenabdeckung 143
Artikelverzeichnis 144

EN

3. Special features 115
3.1 Deviations for internal mounting of NH slimline fuse-switch disconnectors from ABB 115
3.2 Deviations for internal mounting of NH slimline fuse-switch disconnectors from Jean Müller 116
3.3 Enclosure depth 600 mm – System A – Jean Müller 117
3.4 Enclosure depth 800 mm – System A – Jean Müller 118
3.5 Enclosure depth 800 mm – System A – ABB 119
3.6 Enclosure depth 800 mm – System A and B – Jean Müller 120
3.7 Enclosure depth 800 mm – System A and B – ABB 121
3.8 Machining the rear cover – roof section 122
3.9 PE/PEN + N busbar system 50/60/80 x 10 on the rear panel 127
3.10 PE/PEN + N busbar system 50/60/80 x 10 roof-mounted system 131
3.11 Fitting the "Jean Müller" front covers for enclosure height H = 2200 mm 134
3.12 Fitting the "ABB" front covers for enclosure height H = 2200 mm 135
3.13 Tips on fitting the "Jean Müller" front covers 136
3.14 Cutting the compartment side panel to size 138
3.15 Fitting the top cover of the cable chamber with connecting cover 143
List of model numbers 144

FR

2.17 Montage des jeux de barres principaux supérieurs 98
2.18 Connexion aux jeux de barres de distribution verticaux 100
2.19 Serrage des vis 104
2.20 Montage vertical des barres Terre / Terre-Neutre + Neutre 105
2.21 Montage des protections avant 108
2.22 Montage du recouvrement supérieur de l'espace de rangement des câbles 109
2.23 Montage du bandeau de finition avant inférieur et avant supérieur 111
2.24 Montage des toits 112
2.25 Montage du panneau arrière de l'armoire électrique 113
2.26 Montage des portes partielles 114
3. Particularités 115
3.1 Différences pour l'intégration des coupe-circuits à fusibles HPC de la marque ABB 115
3.2 Différences pour l'intégration des coupe-circuits à fusibles HPC de la marque Jean Müller 116
3.3 Profondeur d'armoire 600 mm – système A – Jean Müller 117
3.4 Profondeur d'armoire 800 mm – système A – Jean Müller 118
3.5 Profondeur d'armoire 800 mm – système A – ABB 119
3.6 Profondeur d'armoire 800 mm – systèmes A et B – Jean Müller 120
3.7 Profondeur d'armoire 800 mm – systèmes A et B – ABB 121
3.8 Préparation du recouvrement à l'arrière – sous le toit 122
3.9 Jeu de barres Terre / Terre-Neutre + Neutre 50/60/80 x 10 sur le panneau arrière 127
3.10 Jeux de barres Terre / Terre-Neutre + Neutre 50/60/80 x 10 sous le toit 131
3.11 Montage des recouvrements avant « Jean Müller » pour une hauteur d'armoire H = 2200 mm 134
3.12 Montage des recouvrements avant « ABB » pour une hauteur d'armoire H = 2200 mm 135
3.13 Conseils de montage des recouvrements avant « Jean Müller » 136
3.14 Découpe du panneau latéral de compartiment fonctionnel 138
3.15 Montage du recouvrement supérieur de l'espace de rangement des câbles avec recouvrement intermédiaire 143
Liste des références 144

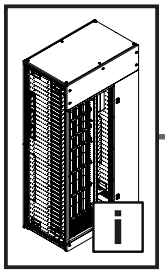

DE EN FR

Inhaltsverzeichnis
Contents
Sommaire

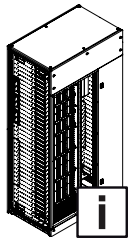
2–9
143

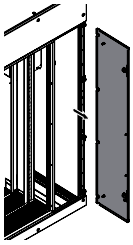
10–11

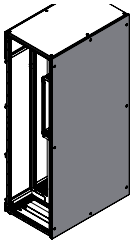
12

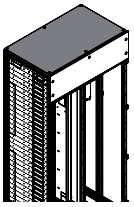
13

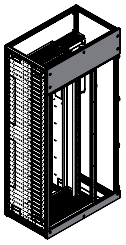
14

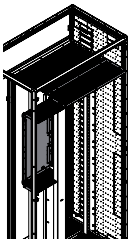
15–17

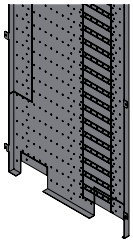
18–23

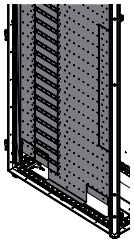
24–25

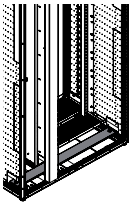
26

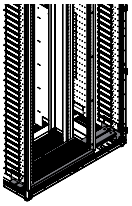
27–30

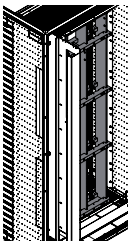
31–40

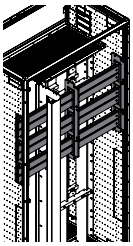
41–43

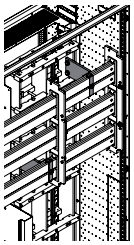
44–45

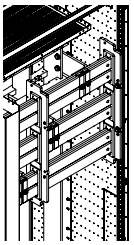
46

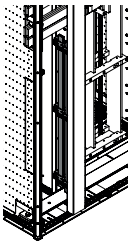
47–48

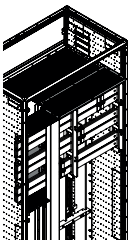
49–52

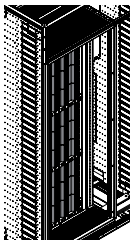
53–59
135–136

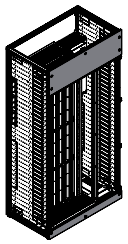
60

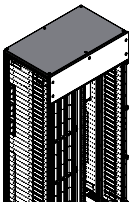
61

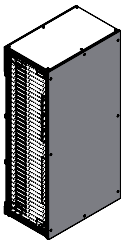
62

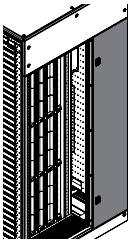
63

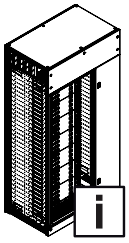
64–65

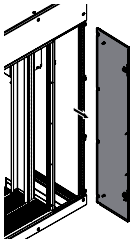
66–67

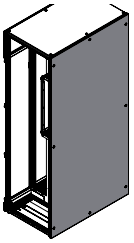
68

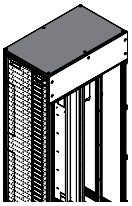
69

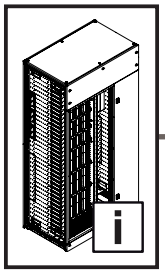

DE EN FR

Inhaltsverzeichnis
Contents
Sommaire

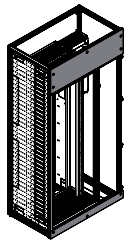
70

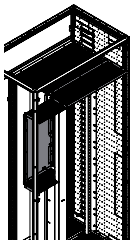
71–75

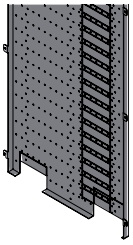
76

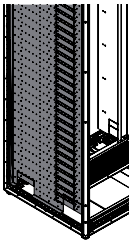
77–78

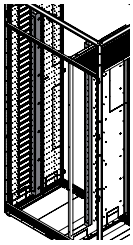
79–80

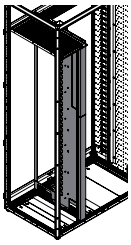
81–82

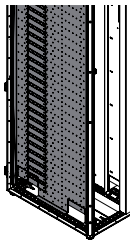
83–84

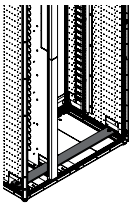
85

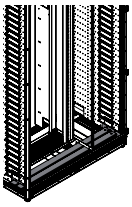
86–87

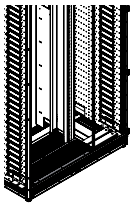
88

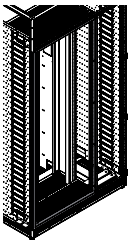
89

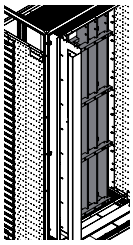
90–97

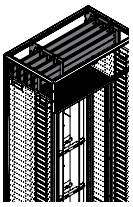
98–99

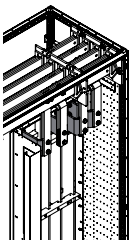
100–103

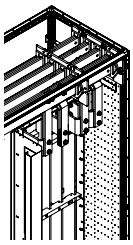
104

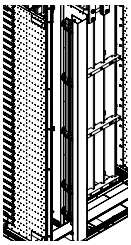
105–107

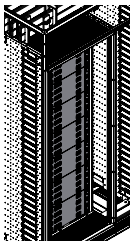
108

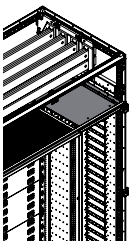
109–110

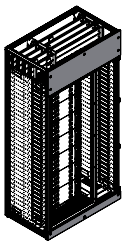
111

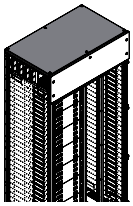
112

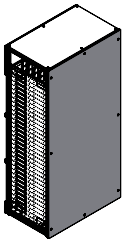
113

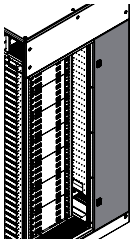
114

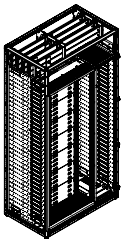
115

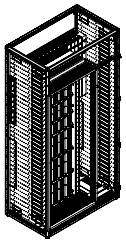
116

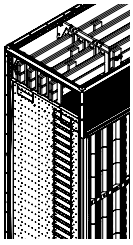
117

Inhaltsverzeichnis
Contents
Sommaire

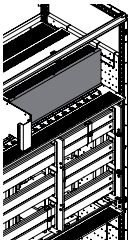
118

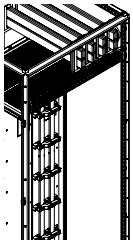
119

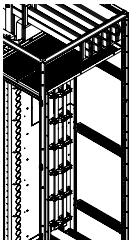
120

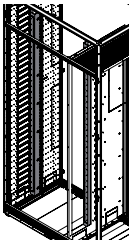
121

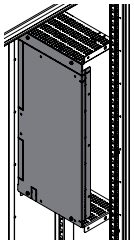
122–126

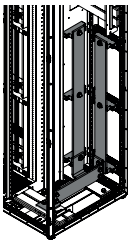
127–129

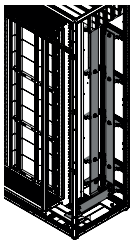
130–132

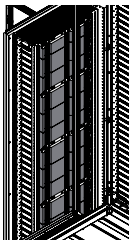
133


134

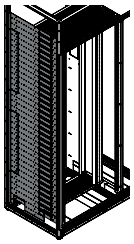
137–141

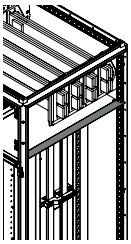
142

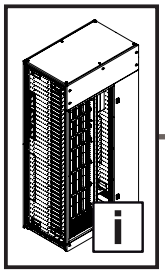

DE EN FR

Mitgeltende Unterlagen
Other applicable documents
Autres documents applicables

DE

Für die hier beschriebenen Sammelschienenkomponenten steht diese Montageanleitung als Download unter www.rittal.de zur Verfügung. Für Schäden, die durch Nichtbeachtung dieser Anleitung entstehen, übernehmen wir keine Haftung. Zusätzlich gelten auch die Anleitungen des verwendeten Zubehörs sowie die VX25 Ri4Power Montageanleitung.

Bitte beachten Sie die Sicherheits- und Warnhinweise in der Montageanleitung „VX25 Ri4Power – Schalt- und Energieverteilanlagen-System“.

EN

These assembly instructions for the described busbar components can be downloaded from www.rittal.com. We cannot accept any liability for damage associated with failure to observe these instructions. The instructions for any accessories used, together with the VX25 Ri4Power assembly instructions, also apply.

Please observe the safety and warning notes in the “VX25 Ri4Power – Switchgear and power distribution system” assembly instructions.

FR

La présente notice de montage pour les composants du jeu de barres mentionnés ici peut être téléchargée sur le site internet www.rittal.fr. Nous déclinons toute responsabilité en cas de dommages imputables à la non-observation des instructions contenues dans ce document. Veuillez également respecter les instructions relatives aux accessoires utilisés ainsi que la notice de montage VX25 Ri4Power.

Veuillez respecter les consignes de sécurité et les avertissements figurant dans les instructions de montage « VX25 Ri4Power – Distribution de courant ».

Montageanleitung VX25 Ri4Power – Schalt- und Energieverteilanlagen-System
Assembly instructions VX25 Ri4Power – Switchgear and power distribution system
Notice de montage VX25 Ri4Power – Distribution de courant
DE/EN/FR

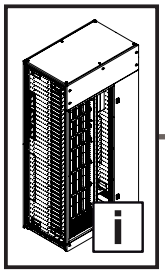

1. Montage Lastschaltleistenfeld Rückbereich
1. Mounting the fuse-switch disconnector section, rear
1. Montage de la zone de coupe-circuits en partie arrière

1.1 Lastschaltleistenfeld Rückbereich
1.1 Fuse-switch disconnector section, rear
1.1 Zone de coupe-circuits en partie arrière

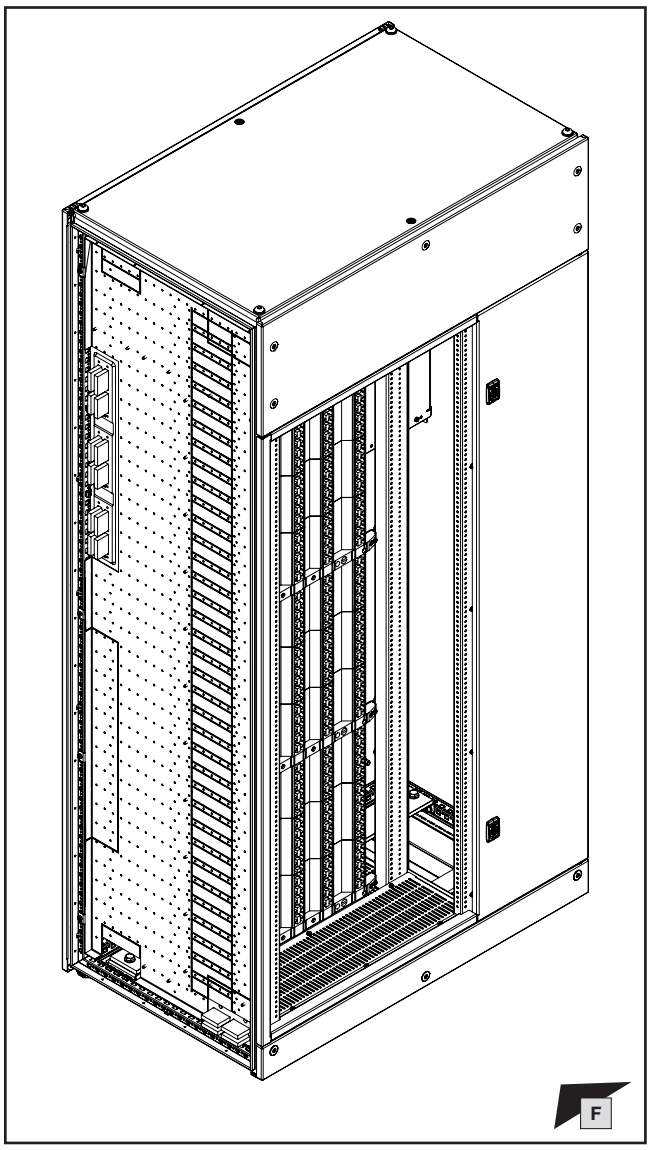

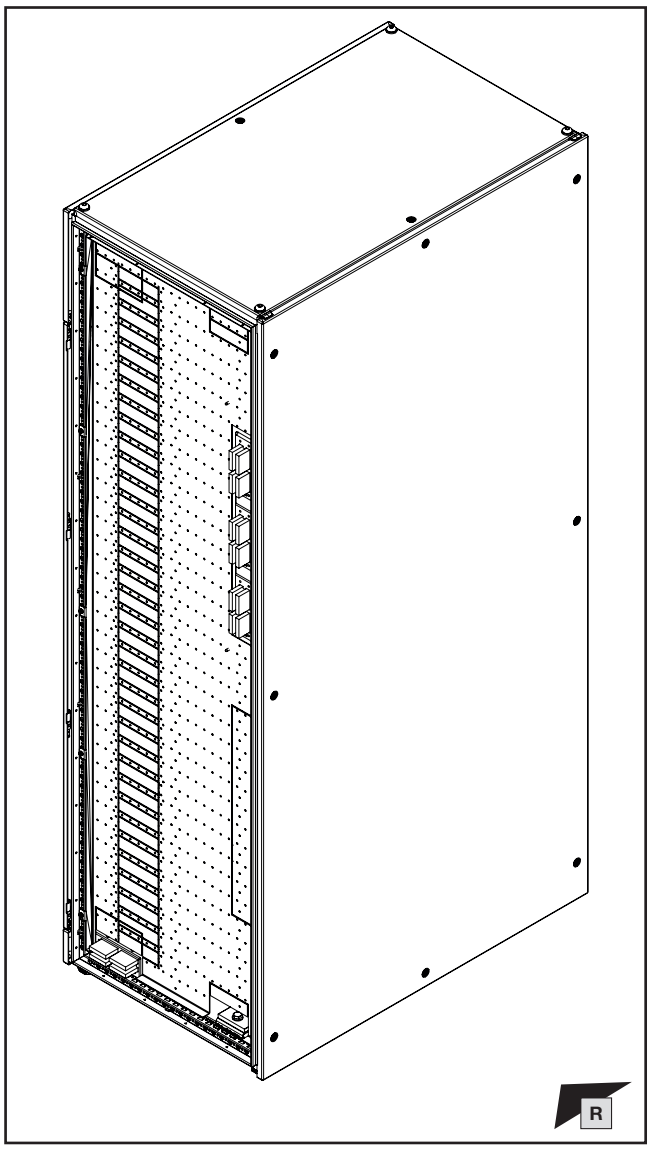

Hinweis / Note / Remarque
Abweichungen und Besonderheiten siehe Kapitel 3.
Deviations and special features, see chapter 3.
Différences et particularités, voir chapitre 3.

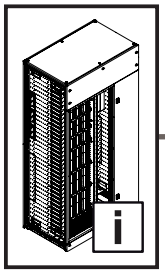

1. Montage Lastschaltleistenfeld Rückbereich
1. Mounting the fuse-switch disconnector section, rear
1. Montage de la zone de coupe-circuits en partie arrière

1.1 Lastschaltleistenfeld Rückbereich
1.1 Fuse-switch disconnector section, rear
1.1 Zone de coupe-circuits en partie arrière

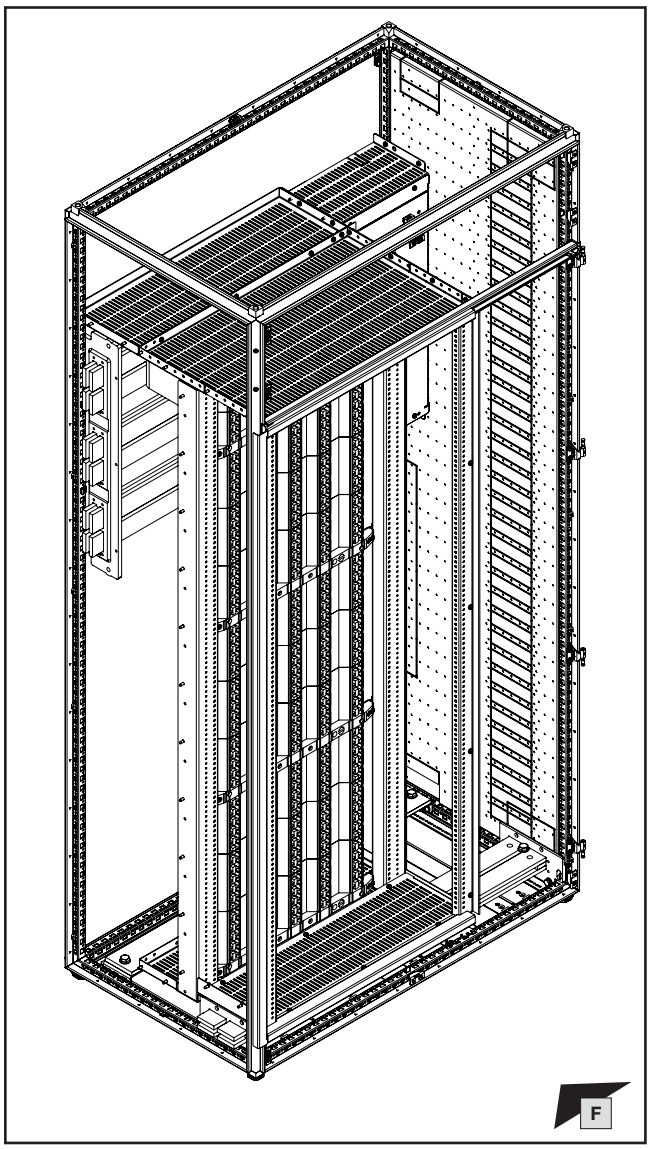

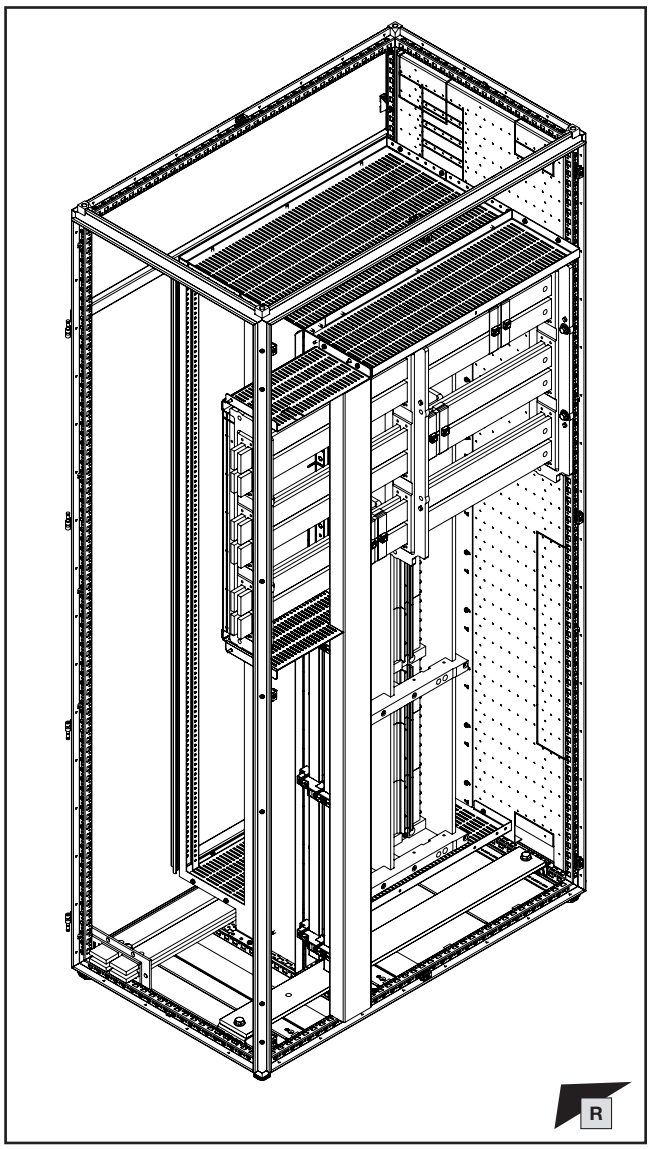

Hinweis / Note / Remarque
Abweichungen und Besonderheiten siehe Kapitel 3.
Deviations and special features, see chapter 3.
Différences et particularités, voir chapitre 3.

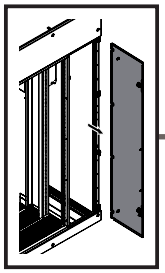

DE EN FR

1. Montage Lastschaltleistenfeld Rückbereich
1. Mounting the fuse-switch disconnector section, rear
1. Montage de la zone de coupe-circuits en partie arrière

1.2 Demontage der Tür
1.2 Removing the door
1.2 Démontage de la porte

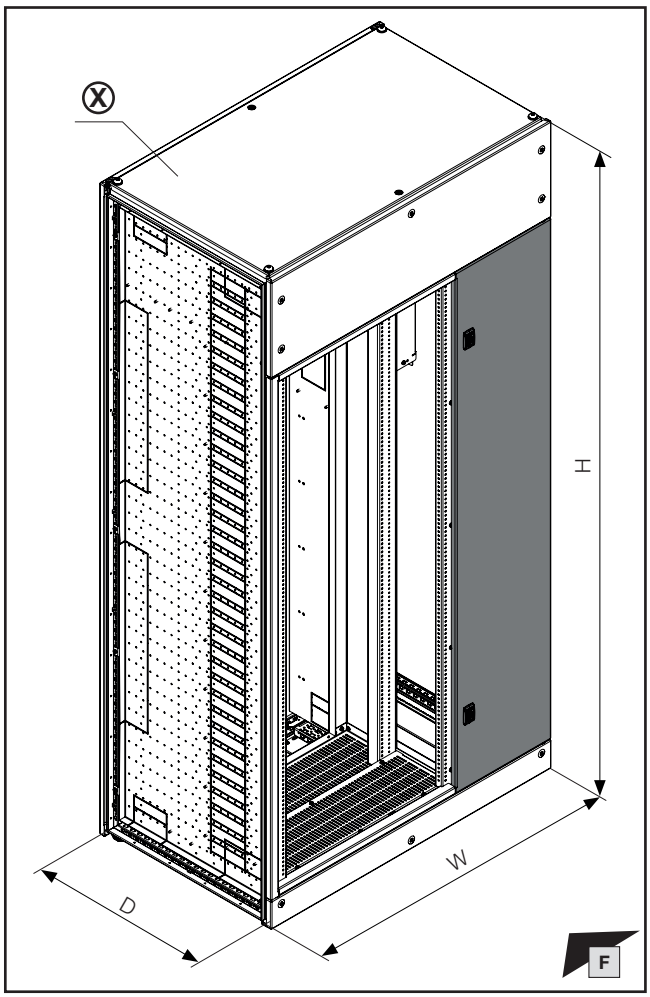

Hinweis / Note / Remarque

Die Angaben „W“ (Breite), „H“ (Höhe) und „D“ (Tiefe) der Schränke beziehen sich jeweils auf die nominalen Abmessungen der Schränke.

The information "W" (width), "H" (height) and "D" (depth) each refer to the nominal dimensions of the enclosures.

Les informations « W » (largeur), « H » (hauteur) et « D » (profondeur) se réfèrent chacune aux dimensions nominales des armoires.

Anreih-Schranksystem VX25
Enclosure baying system VX25
Armoires électriques juxtaposables VX25

DE/EN/FR

Hinweis / Note / Remarque Ⓧ

Schaltleistenschrank aus Produktauswahl „Anreih-Schranksystem VX25“

Fuse-switch-disconnector enclosure from product selection "Baying enclosure system VX25"

Armoires pour coupe-circuits de la gamme « Armoires électriques juxtaposables VX25 »

W mm	**H** mm	**D** mm	Ⓧ **Best.-Nr. Model No. Référence**
1000	2000	600	**9680.005**
1200	2000	600	**9680.206**
1200	2000	800	**9680.207**
1000	2200	600	**9680.025**
1200	2200	800	**9680.227**

Hinweis / Note / Remarque

Schrank im Auslieferungszustand vorbereitet für Fabrikat Jean Müller und rückwärtiges Sammelschienensystem.

Enclosure as delivered is prepared for Jean Müller devices and rear busbar system.

Armoire à l'état de livraison préparée pour le fabricant Jean Müller et jeu de barres à l'arrière.

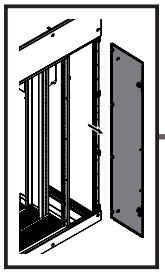

DE EN FR

1. Montage Lastschaltleistenfeld Rückbereich
1. Mounting the fuse-switch disconnector section, rear
1. Montage de la zone de coupe-circuits en partie arrière

1.2 Demontage der Tür
1.2 Removing the door
1.2 Démontage de la porte

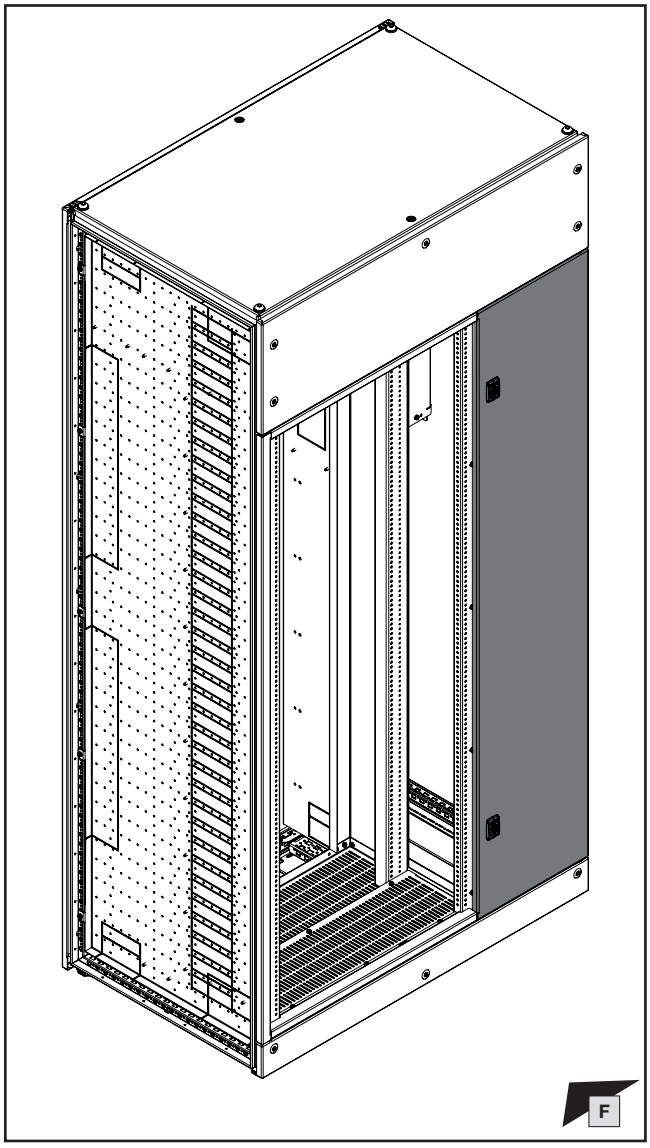

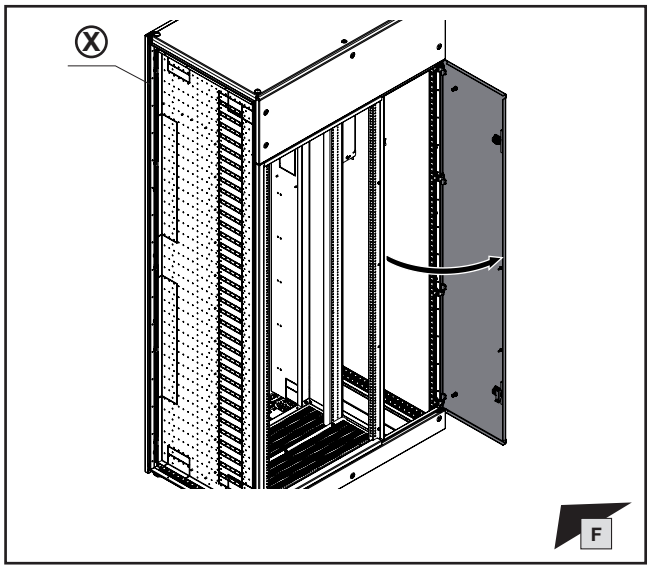

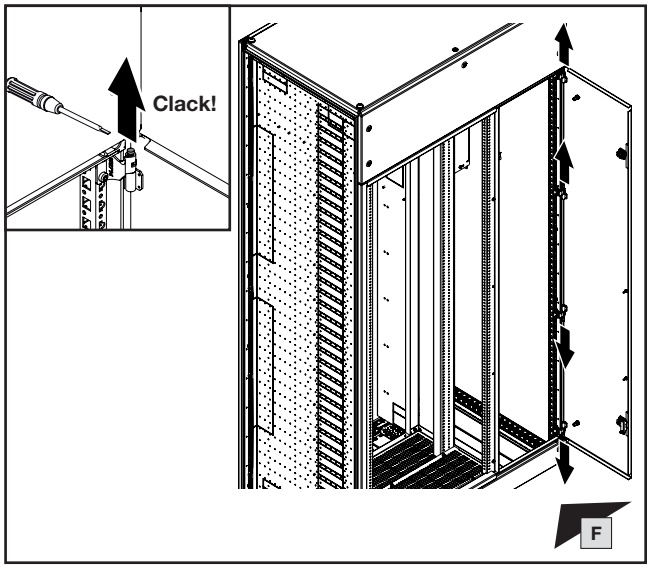

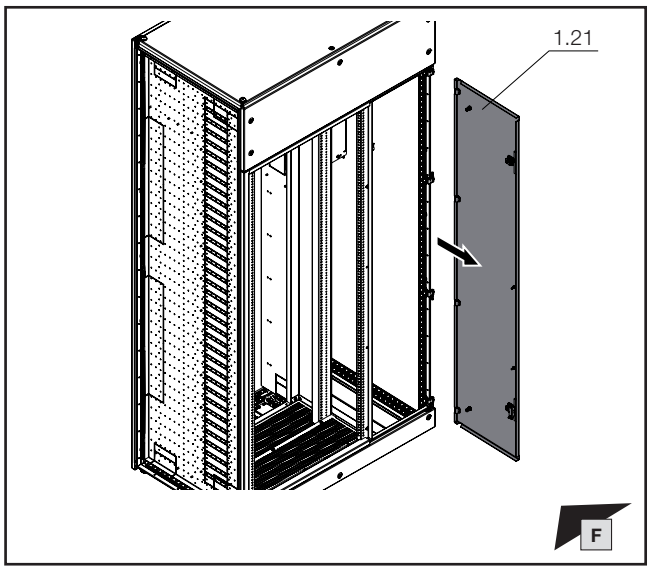

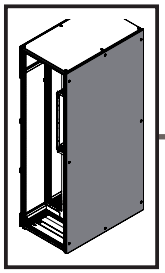

TX30

DE EN FR

1. Montage Lastschaltleistenfeld Rückbereich
1. Mounting the fuse-switch disconnector section, rear
1. Montage de la zone de coupe-circuits en partie arrière

1.3 Demontage der Schrankrückwand
1.3 Removing the enclosure rear panel
1.3 Démontage du panneau arrière de l'armoire

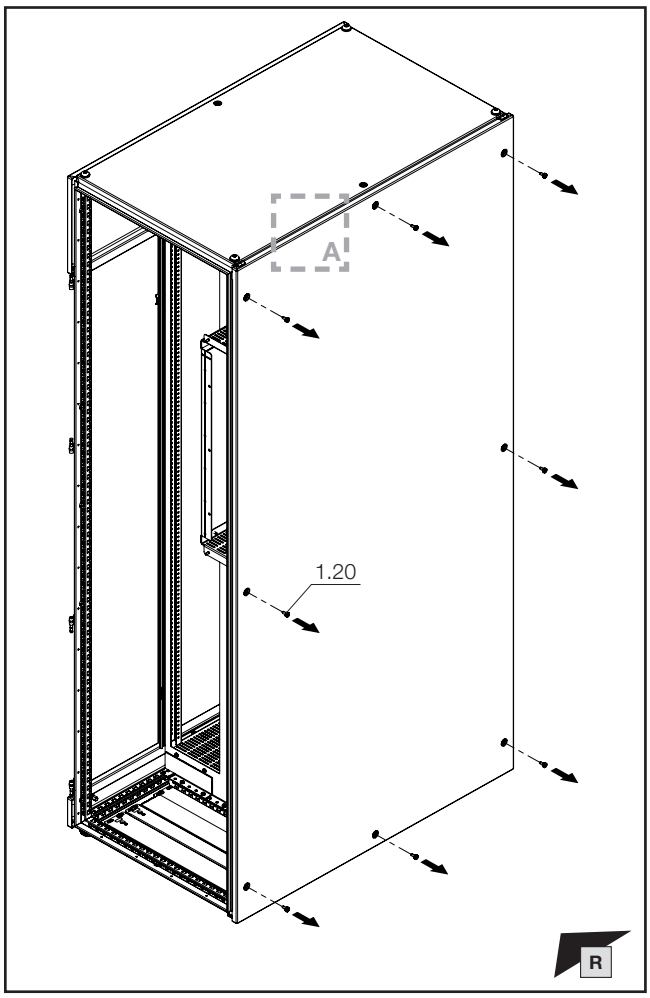

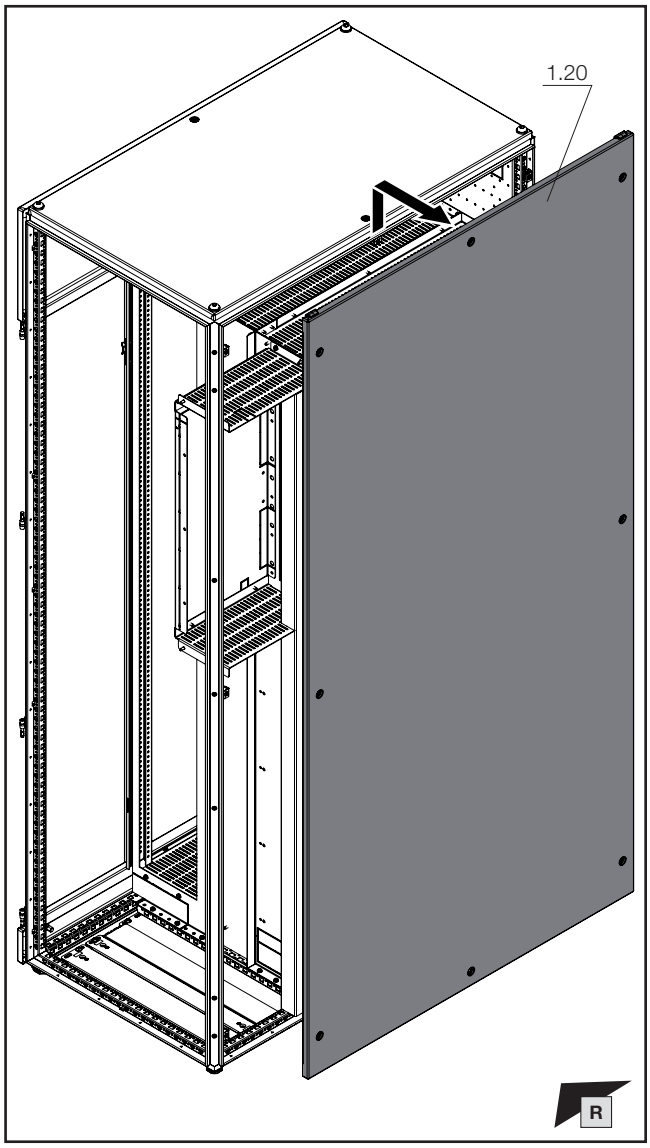

Montageanleitung VX25 Ri4Power – Schalt- und Energieverteilanlagen-System
Assembly instructions VX25 Ri4Power – Switchgear and power distribution system
Notice de montage VX25 Ri4Power – Distribution de courant

DE/EN/FR

Hinweis / Note / Remarque

Für Schutzeigenschaft Störlichtbogenklasse A/B Montagereihenfolge in den entsprechenden Kapiteln der o. g. Anleitung beachten.

For arcing class A/B protection, please follow the assembly sequence as set out in the relevant chapters of the aforementioned assembly instructions.

Pour la protection contre les arcs électriques de catégorie A/B, suivez la séquence de montage indiquée dans les chapitres correspondantes des instructions ci-dessus.

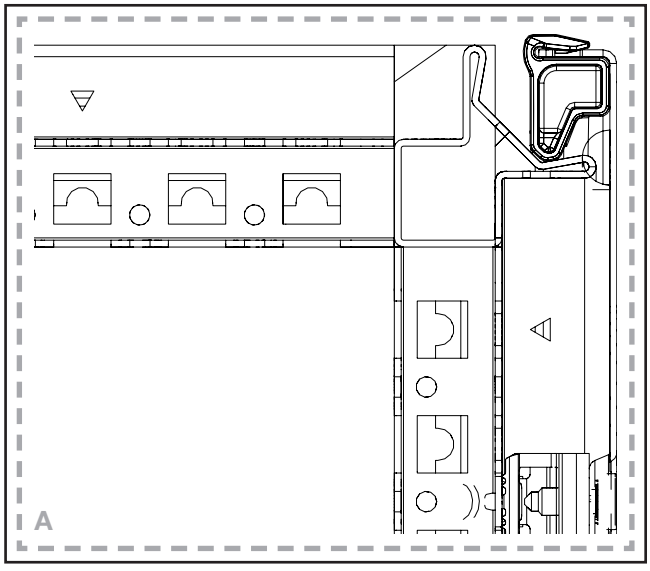

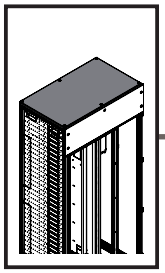

TX30

IS8

DE EN FR

1. Montage Lastschaltleistenfeld Rückbereich
1. Mounting the fuse-switch disconnector section, rear
1. Montage de la zone de coupe-circuits en partie arrière

1.4 Demontage Dachblech
1.4 Removing the roof plate
1.4 Démontage du toit

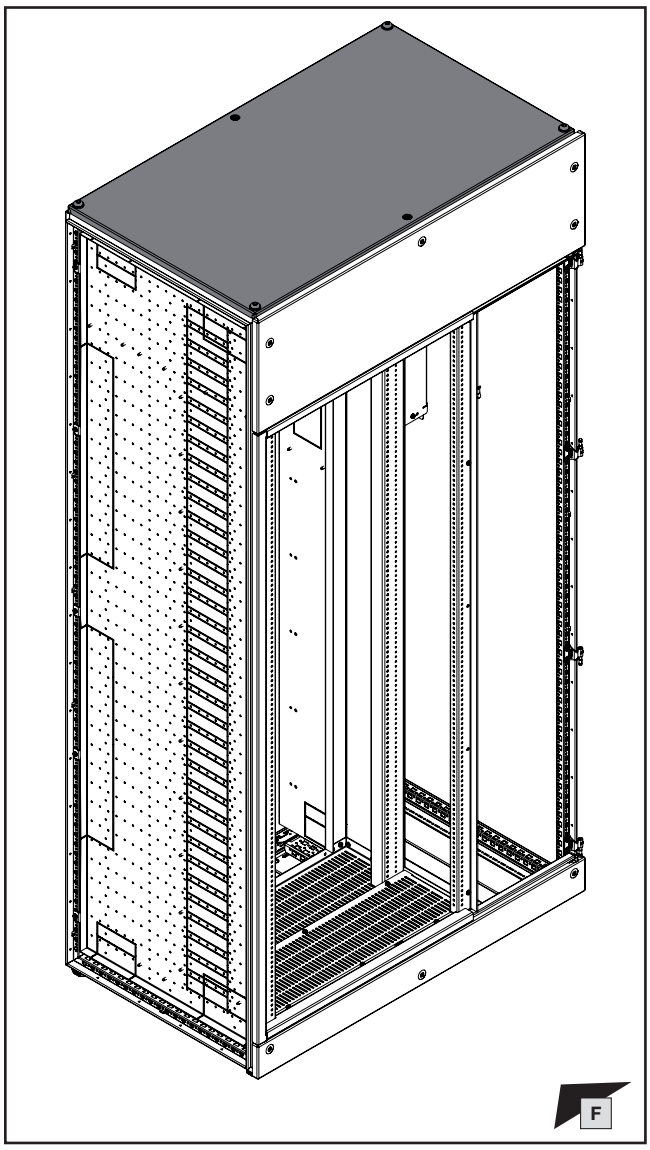

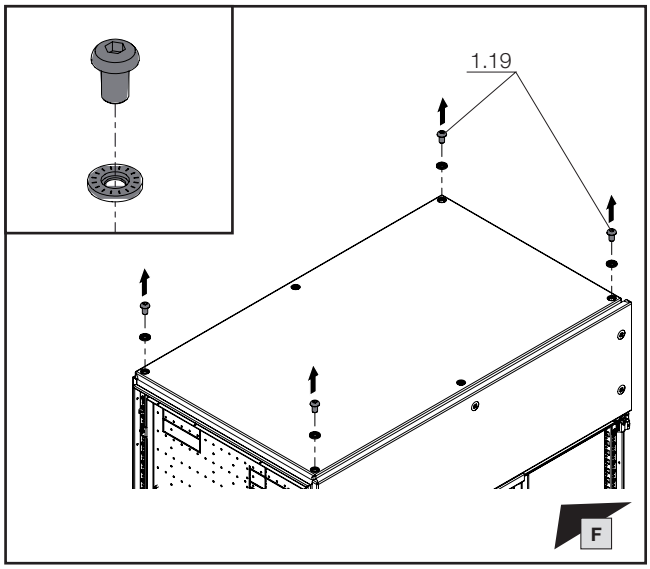

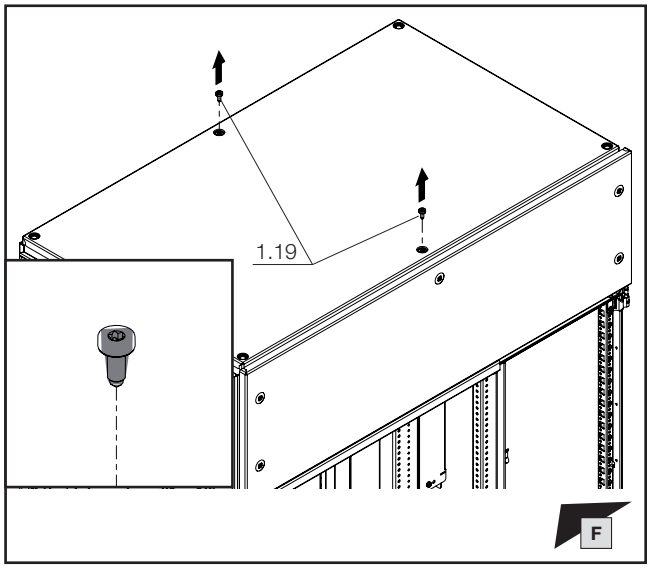

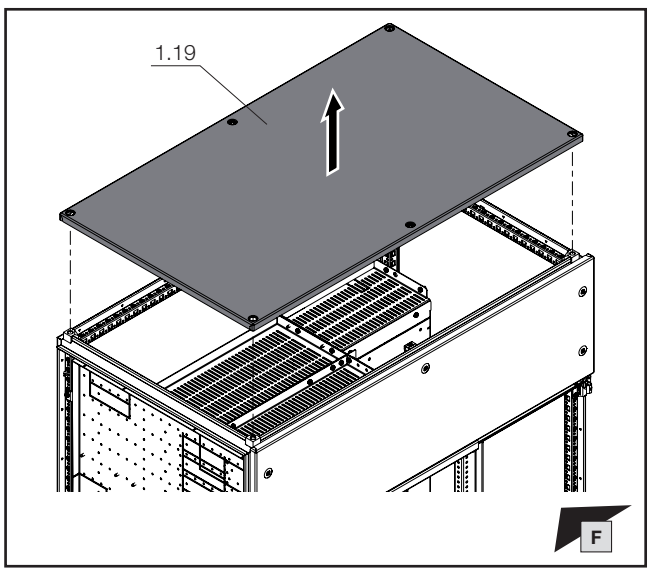

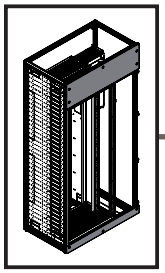

TX30

DE EN FR

1. Montage Lastschaltleistenfeld Rückbereich
1. Mounting the fuse-switch disconnector section, rear
1. Montage de la zone de coupe-circuits en partie arrière

1.5 Demontage Frontblenden
1.5 Removing the front trim panels
1.5 Démontage des faces avant

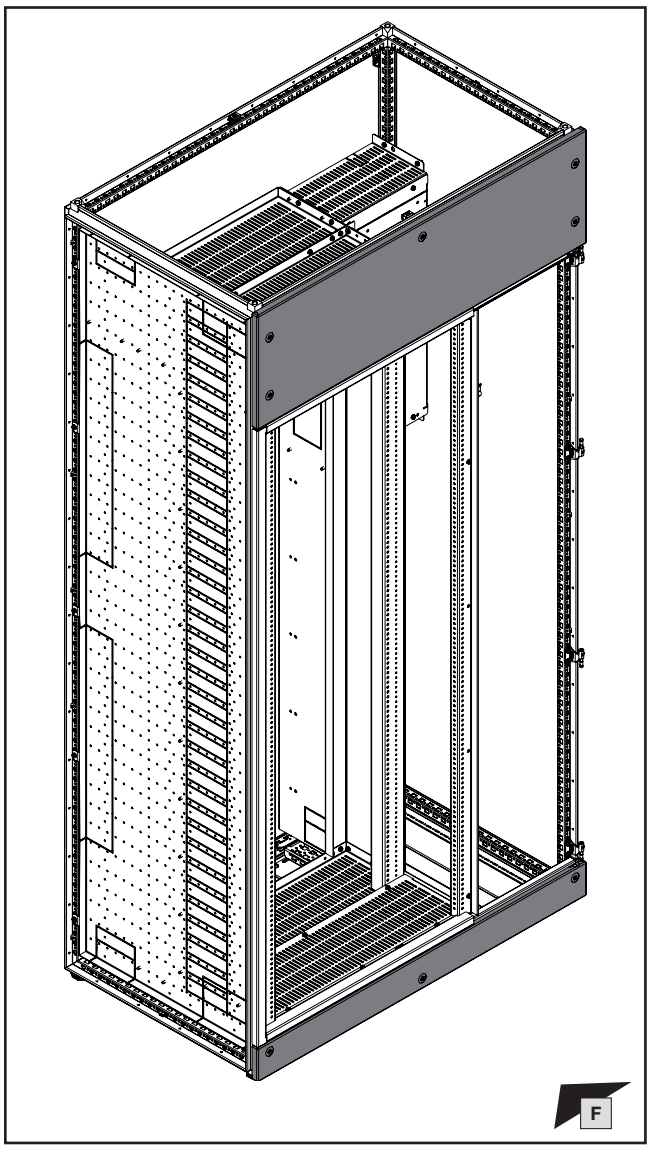

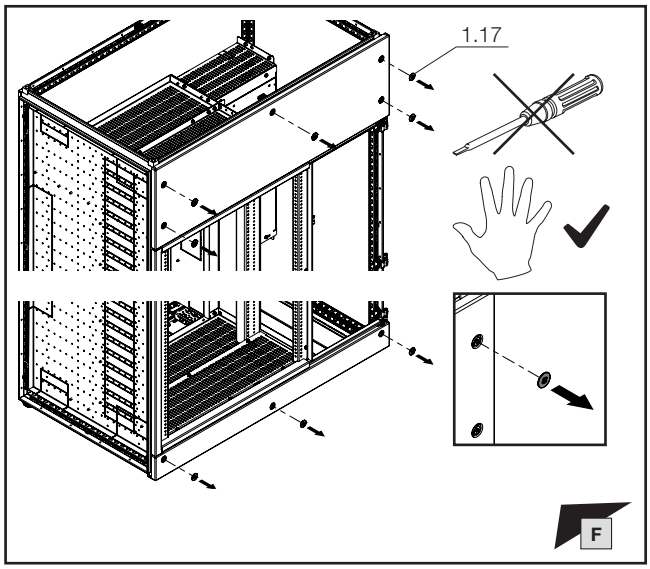

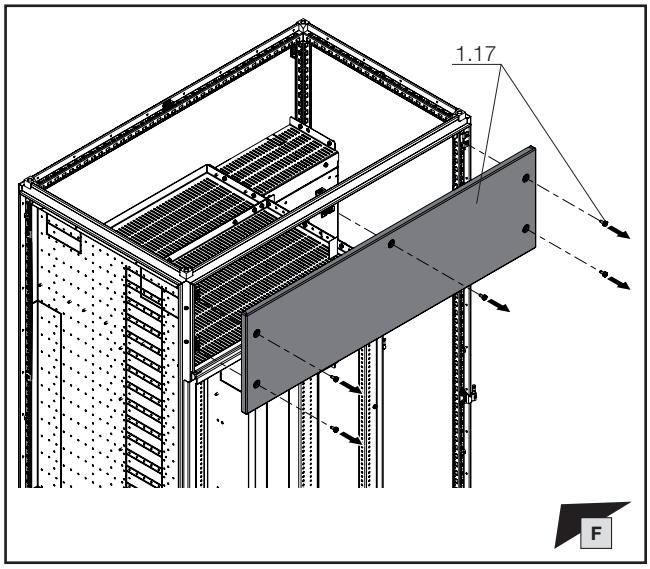

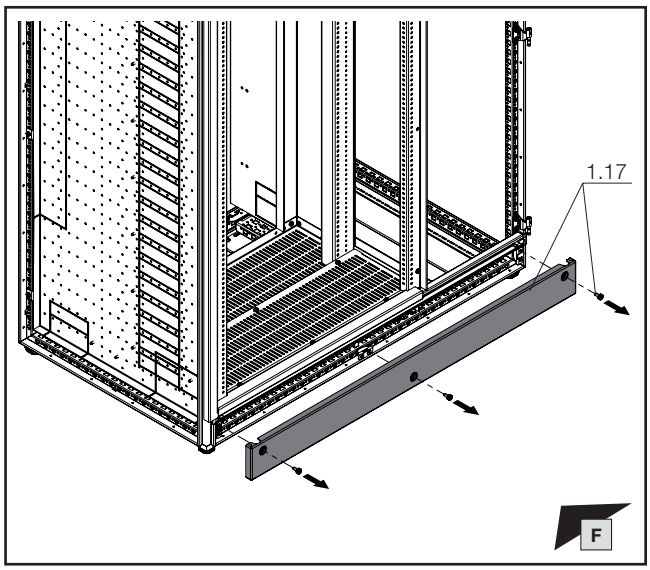

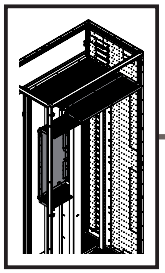

TX30

DE EN FR

1. Montage Lastschaltleistenfeld Rückbereich
1. Mounting the fuse-switch disconnector section, rear
1. Montage de la zone de coupe-circuits en partie arrière

1.6 Demontage Abdeckungen
1.6 Removing the covers
1.6 Démontage des recouvrements

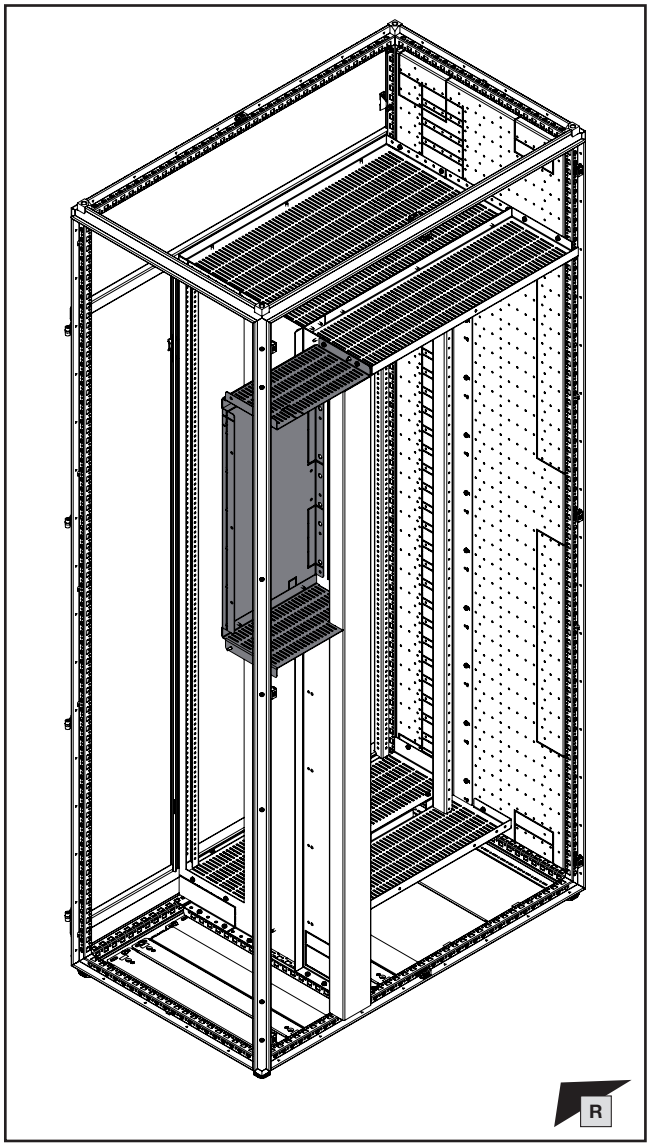

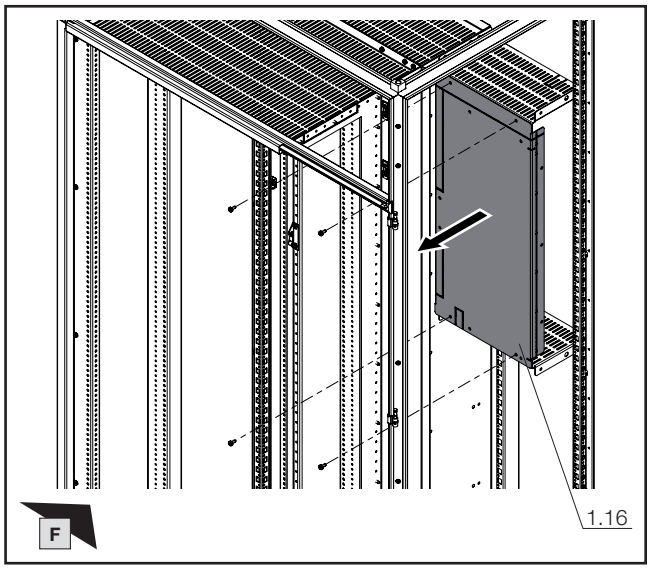

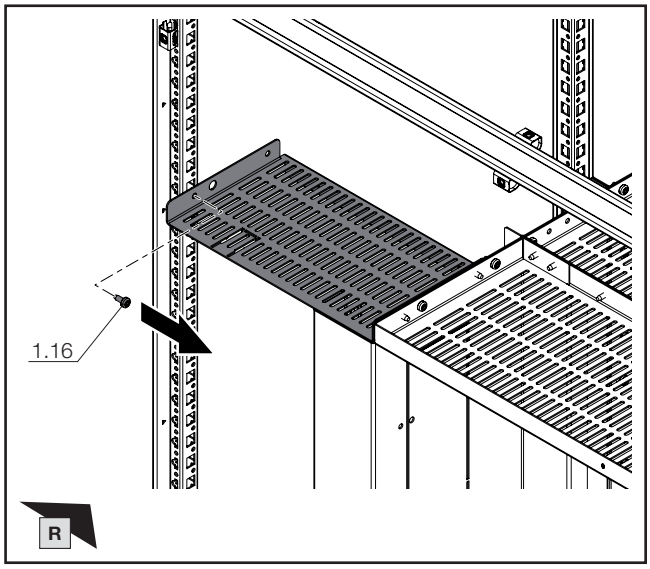

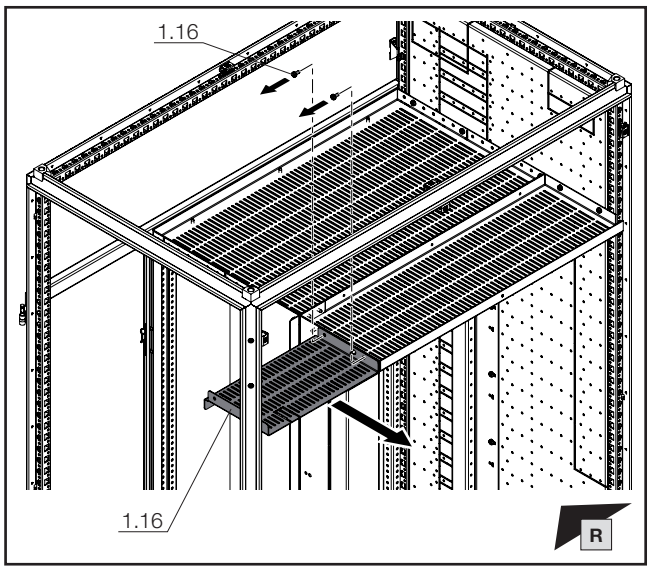

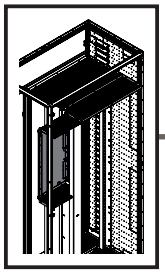

TX30

DE EN FR

1. Montage Lastschaltleistenfeld Rückbereich
1. Mounting the fuse-switch disconnector section, rear
1. Montage de la zone de coupe-circuits en partie arrière

1.6 Demontage Abdeckungen
1.6 Removing the covers
1.6 Démontage des recouvrements

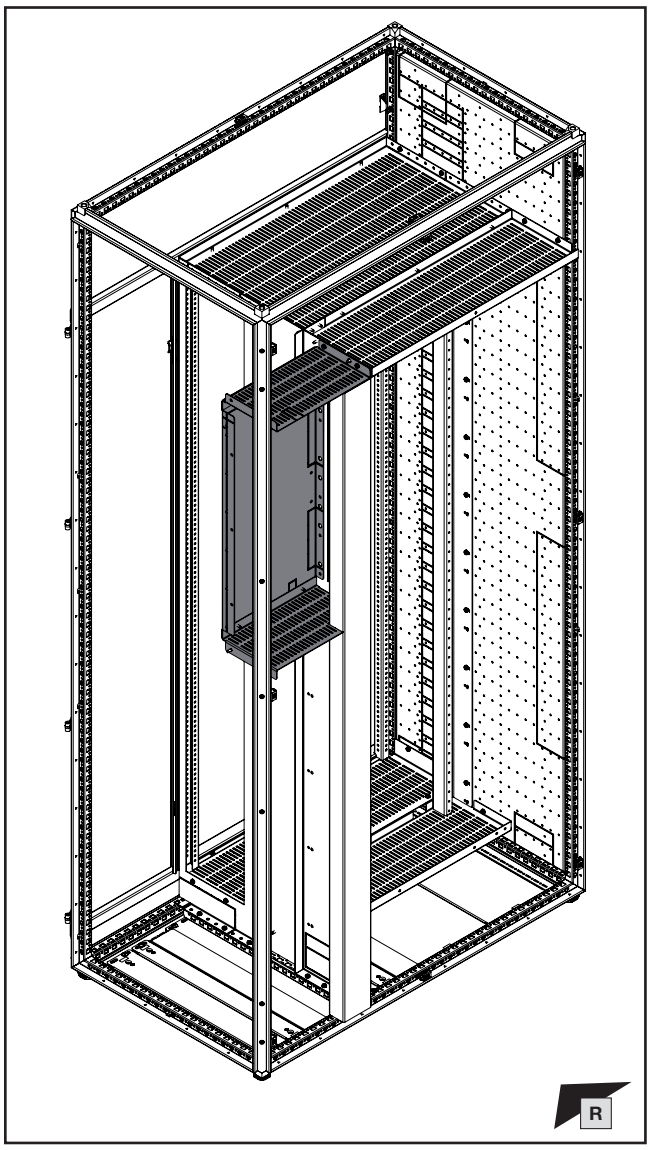

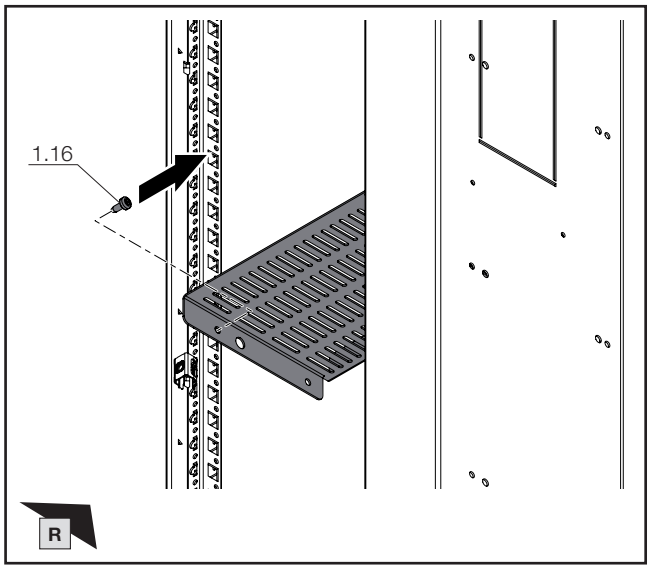

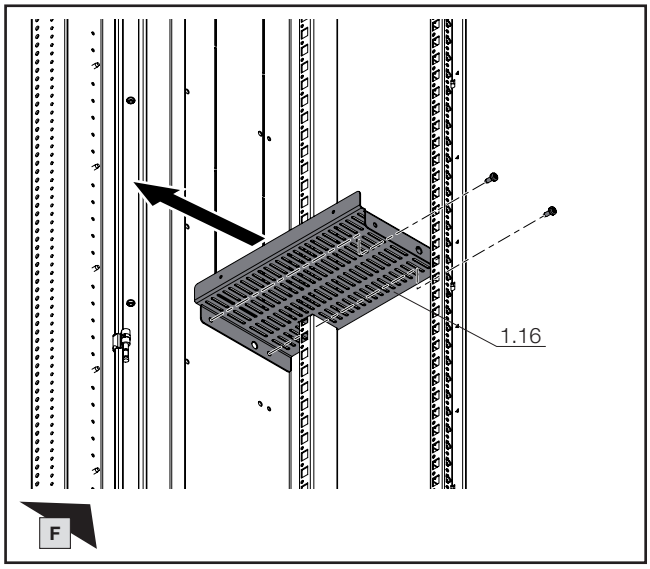

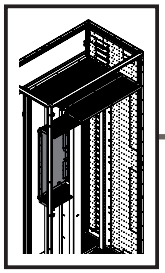

TX30

DE EN FR

1. Montage Lastschaltleistenfeld Rückbereich
1. Mounting the fuse-switch disconnector section, rear
1. Montage de la zone de coupe-circuits en partie arrière

1.6 Demontage Abdeckungen
1.6 Removing the covers
1.6 Démontage des recouvrements

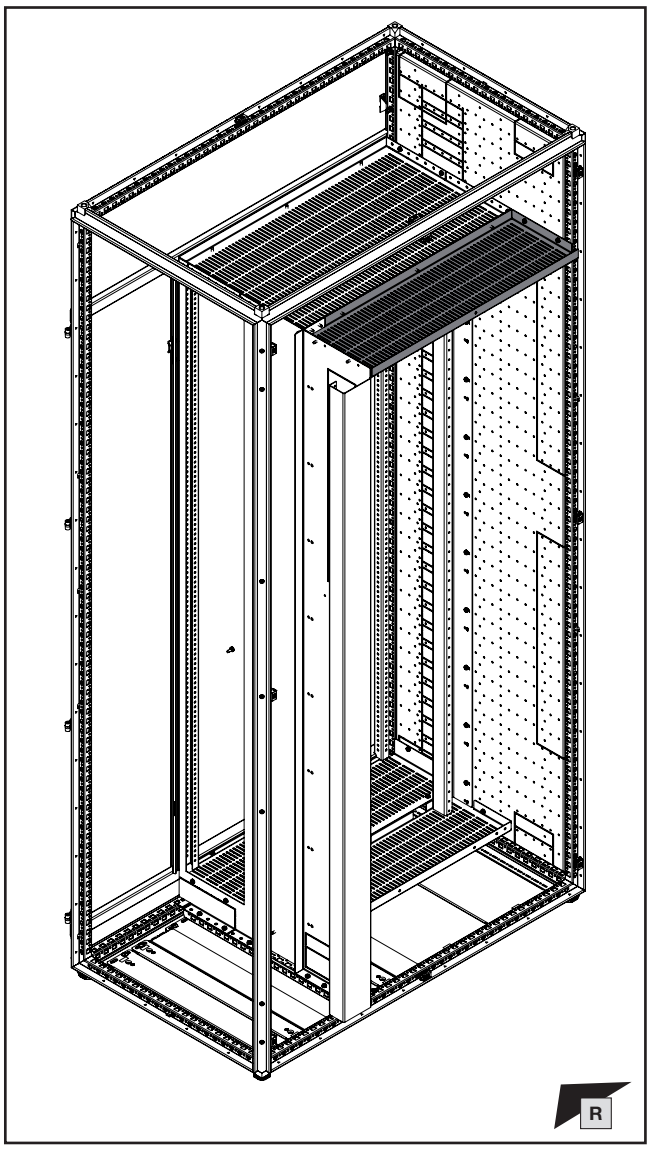

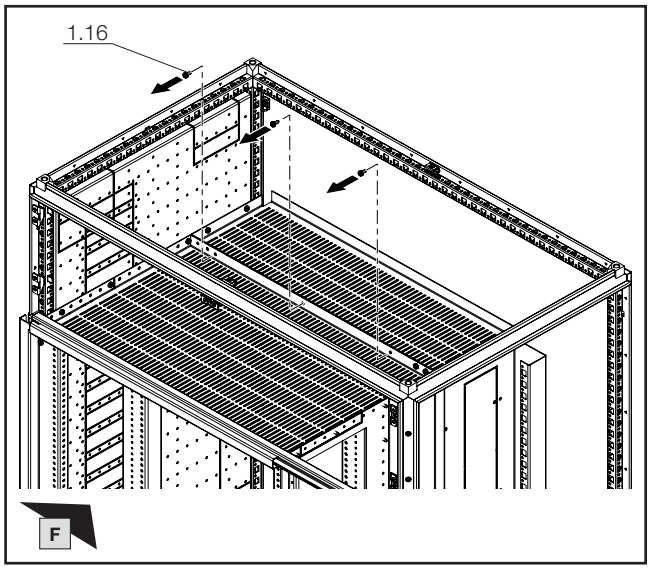

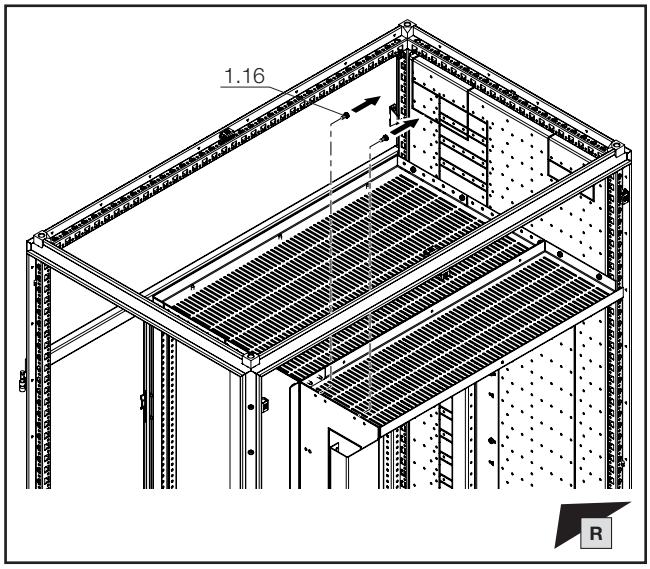

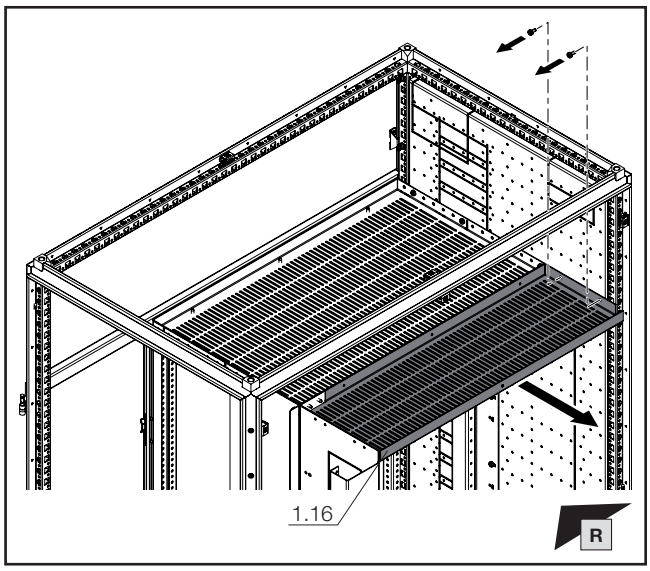

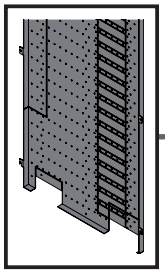

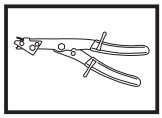

DE EN FR

1. Montage Lastschaltleistenfeld Rückbereich
1. Mounting the fuse-switch disconnector section, rear
1. Montage de la zone de coupe-circuits en partie arrière

1.7 Vorbereitung Funktionsraum-Seitenwände / Ausbrüche N, PE und Hauptsammelschienen

1.7 Preparing the compartment side panel / cut-outs for N and PE conductors and main busbars

1.7 Préparation du panneau latéral de compartiment fonctionnel / découpes pour barres Neutre, barres Terre et jeux de barres principaux

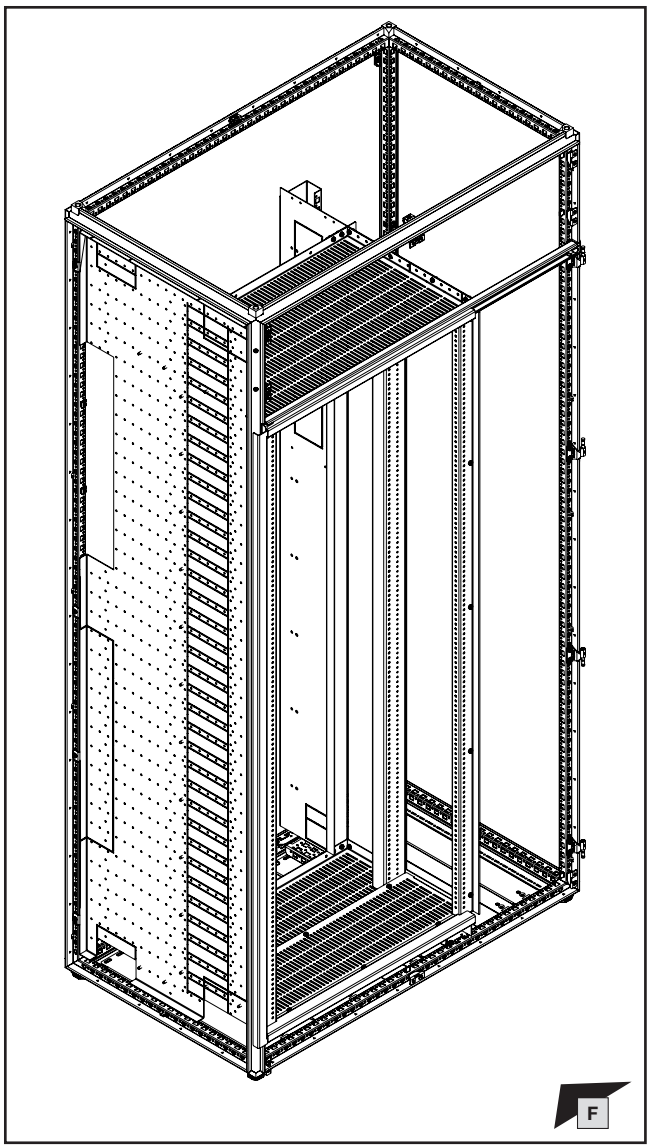

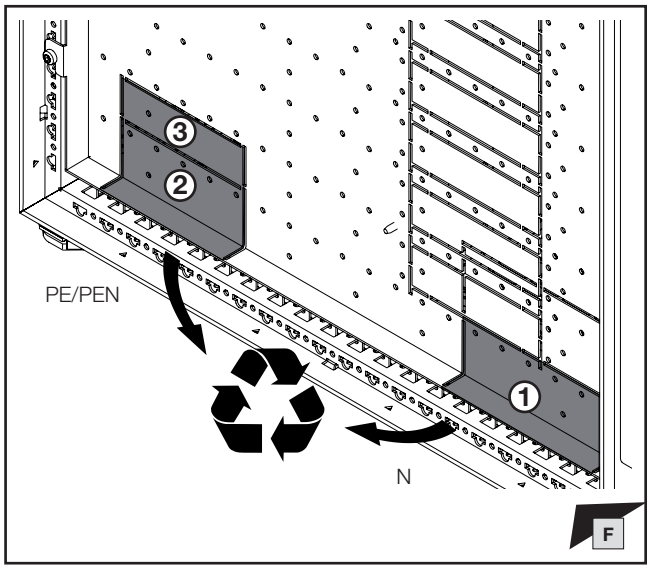

max.		①	②	③
2 x 50 x 10	N	✓	×	×
4 x 50 x 10	N	✓	×	×
2 x 80 x 10	PE/PEN	×	✓	×
4 x 40 x 10	PE/PEN	×	✓	×
4 x 80 x 10	PE/PEN	×	✓	✓
8 x 40 x 10	PE/PEN	×	✓	✓

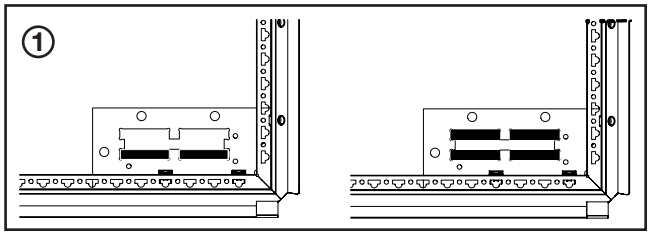

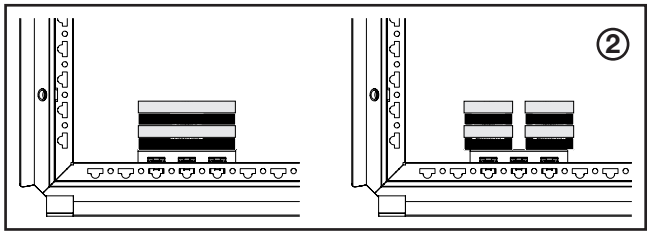

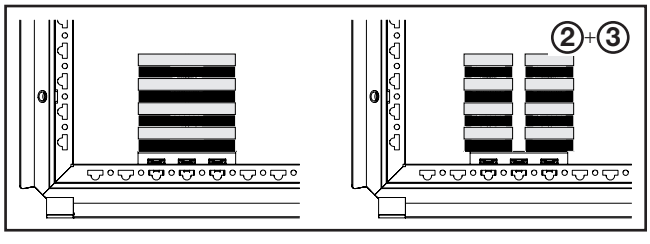

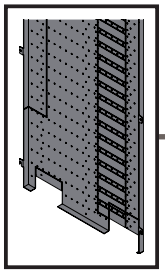

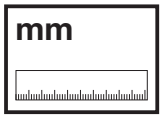



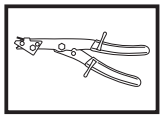

DE EN FR



1. Montage Lastschaltleistenfeld Rückbereich
1. Mounting the fuse-switch disconnector section, rear
1. Montage de la zone de coupe-circuits en partie arrière

1.7 Vorbereitung Funktionsraum-Seitenwände / Ausbrüche N, PE und Hauptsammelschienen

1.7 Preparing the compartment side panel / cut-outs for N and PE conductors and main busbars

1.7 Préparation du panneau latéral de compartiment fonctionnel / découpes pour barres Neutre, barres Terre et jeux de barres principaux

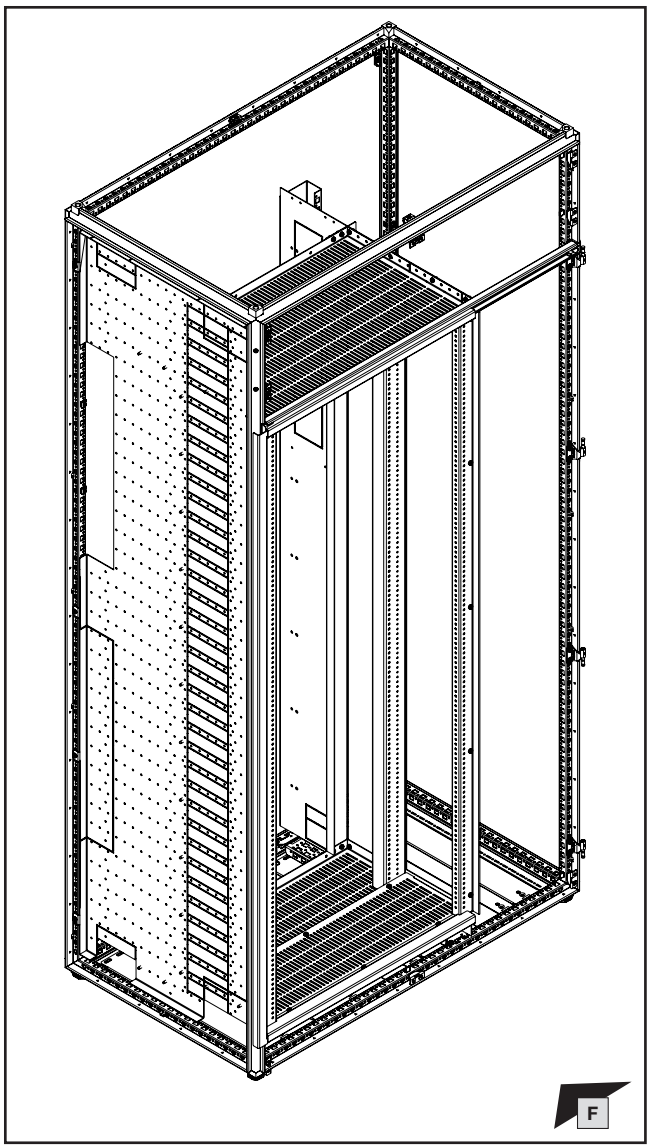

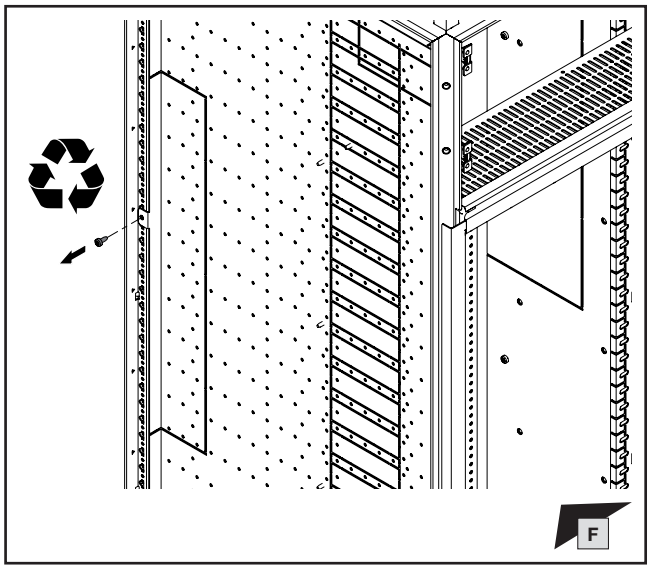

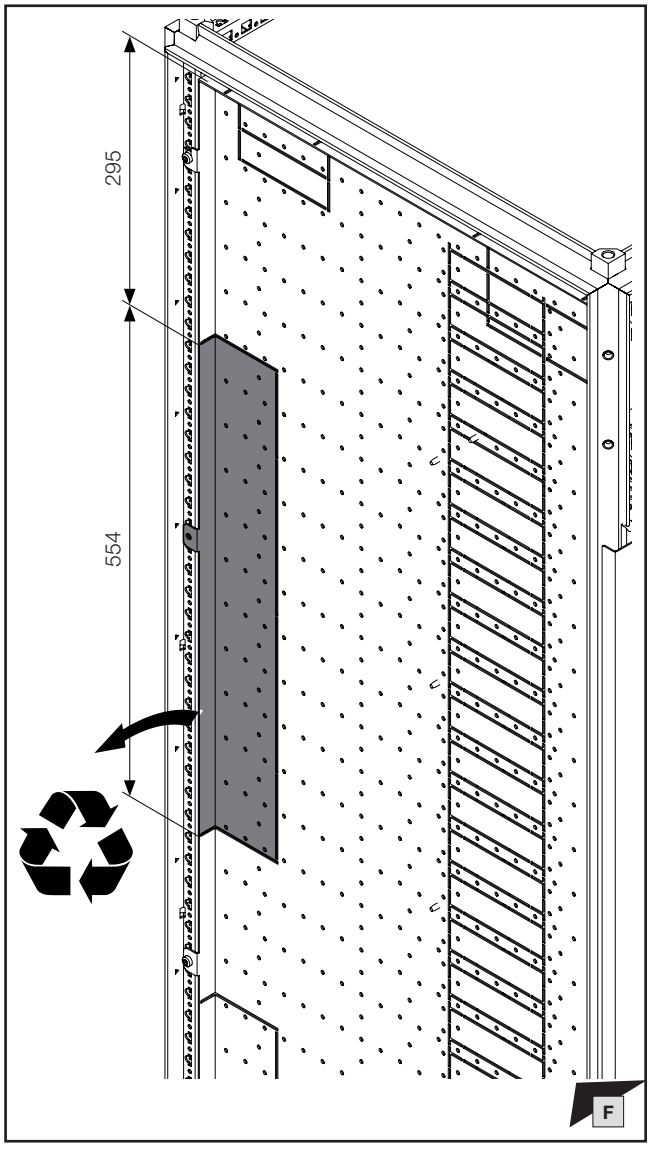

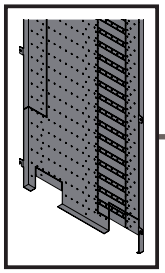

TX30

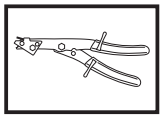

DE EN FR

1. Montage Lastschaltleistenfeld Rückbereich
1. Mounting the fuse-switch disconnector section, rear
1. Montage de la zone de coupe-circuits en partie arrière

1.7 Vorbereitung Funktionsraum-Seitenwände / Ausbrüche N, PE und Hauptsammelschienen

1.7 Preparing the compartment side panel / cut-outs for N and PE conductors and main busbars

1.7 Préparation du panneau latéral de compartiment fonctionnel / découpes pour barres Neutre, barres Terre et jeux de barres principaux

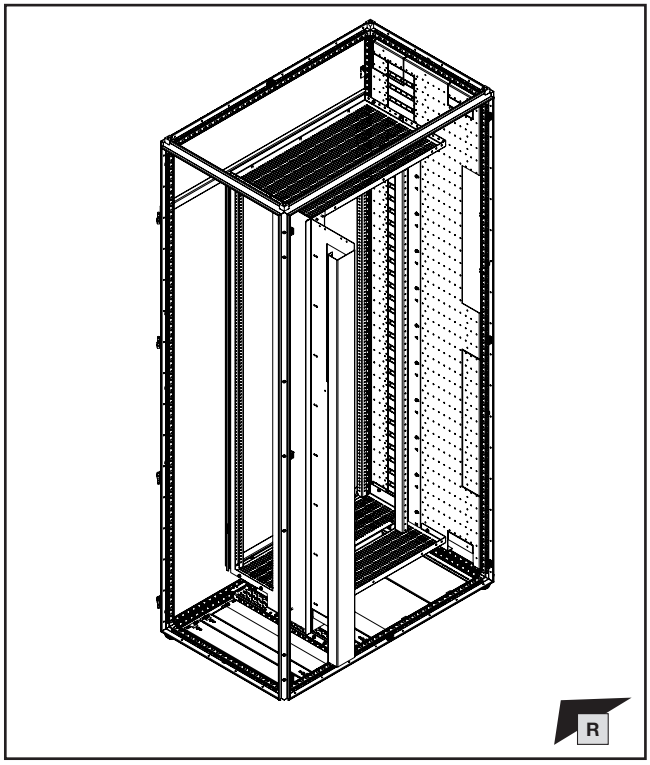

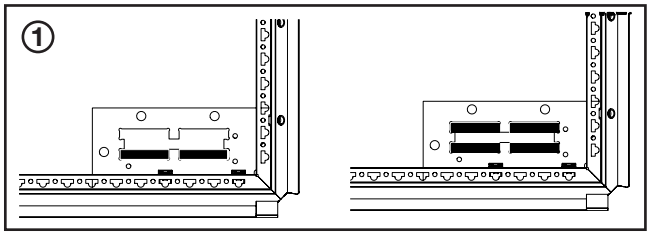

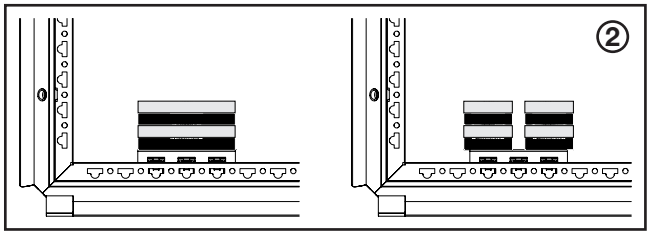

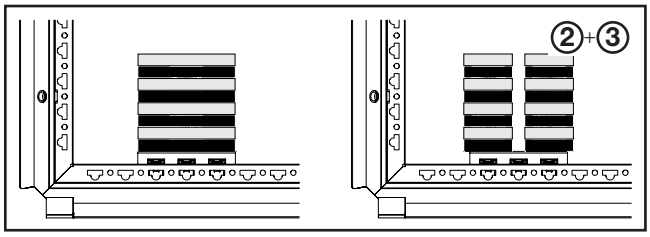

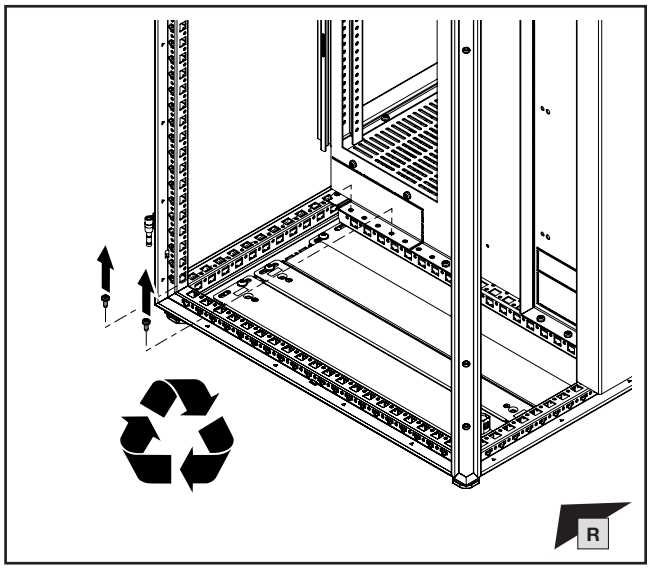

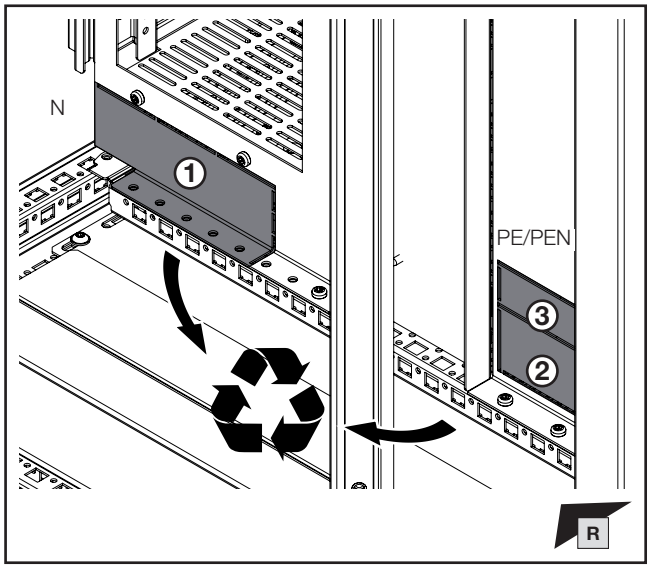

max.		①	②	③
2 x 50 x 10	N	✓	×	×
4 x 50 x 10	N	✓	×	×
2 x 80 x 10	PE/PEN	×	✓	×
4 x 40 x 10	PE/PEN	×	✓	×
4 x 80 x 10	PE/PEN	×	✓	✓
8 x 40 x 10	PE/PEN	×	✓	✓

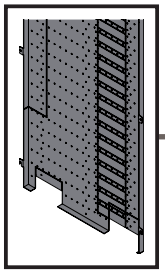

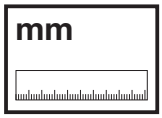

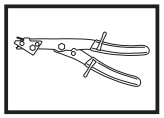

DE EN FR



1. Montage Lastschaltleistenfeld Rückbereich
1. Mounting the fuse-switch disconnector section, rear
1. Montage de la zone de coupe-circuits en partie arrière

1.7 Vorbereitung Funktionsraum-Seitenwände / Ausbrüche N, PE und Hauptsammelschienen

1.7 Preparing the compartment side panel / cut-outs for N and PE conductors and main busbars

1.7 Préparation du panneau latéral de compartiment fonctionnel / découpes pour barres Neutre, barres Terre et jeux de barres principaux

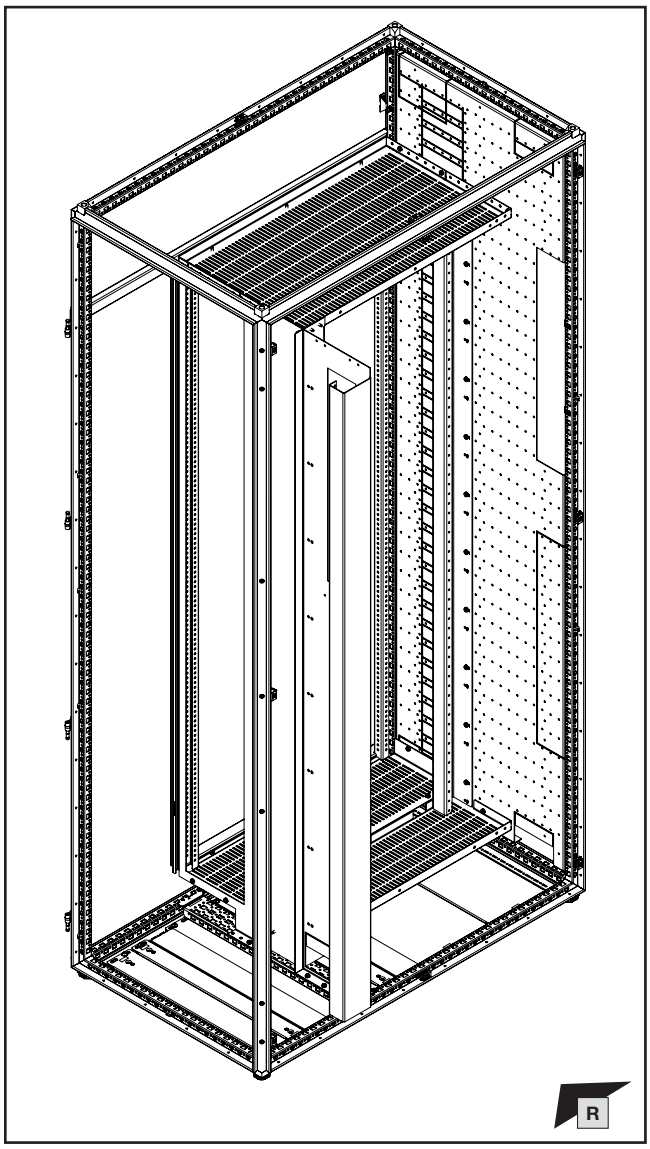

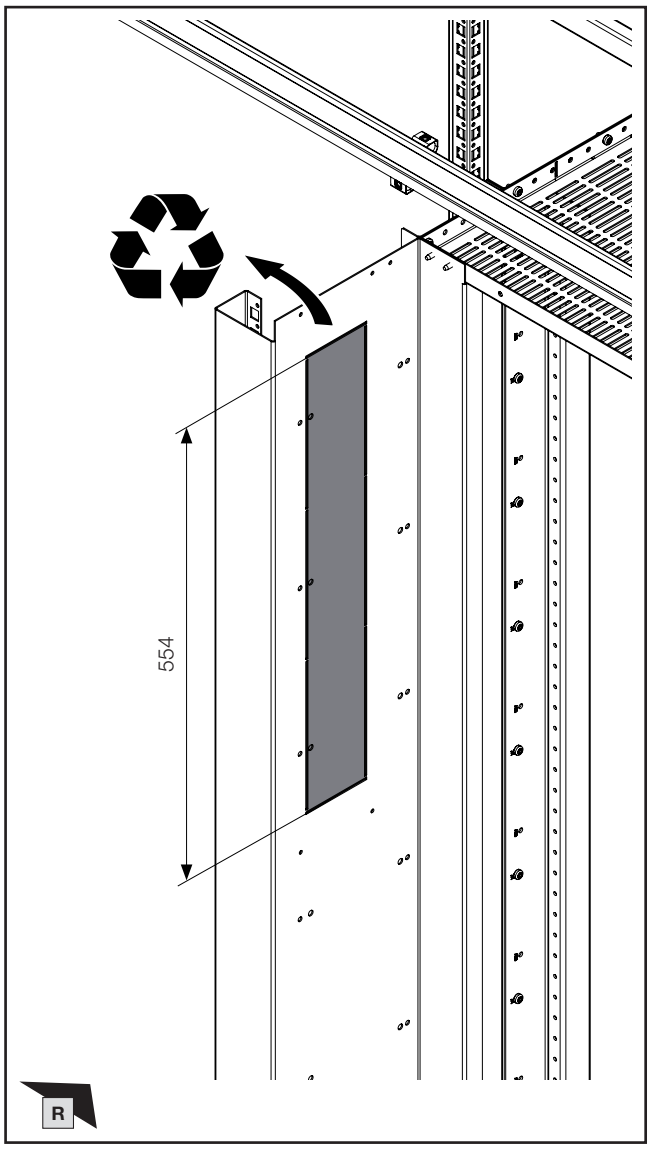

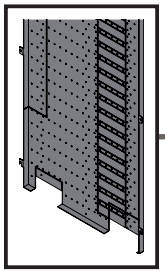

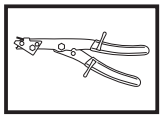

DE EN FR

1. Montage Lastschaltleistenfeld Rückbereich
1. Mounting the fuse-switch disconnector section, rear
1. Montage de la zone de coupe-circuits en partie arrière

1.7 Vorbereitung Funktionsraum-Seitenwände / Ausbrüche N, PE und Hauptsammelschienen

1.7 Preparing the compartment side panel / cut-outs for N and PE conductors and main busbars

1.7 Préparation du panneau latéral de compartiment fonctionnel / découpes pour barres Neutre, barres Terre et jeux de barres principaux

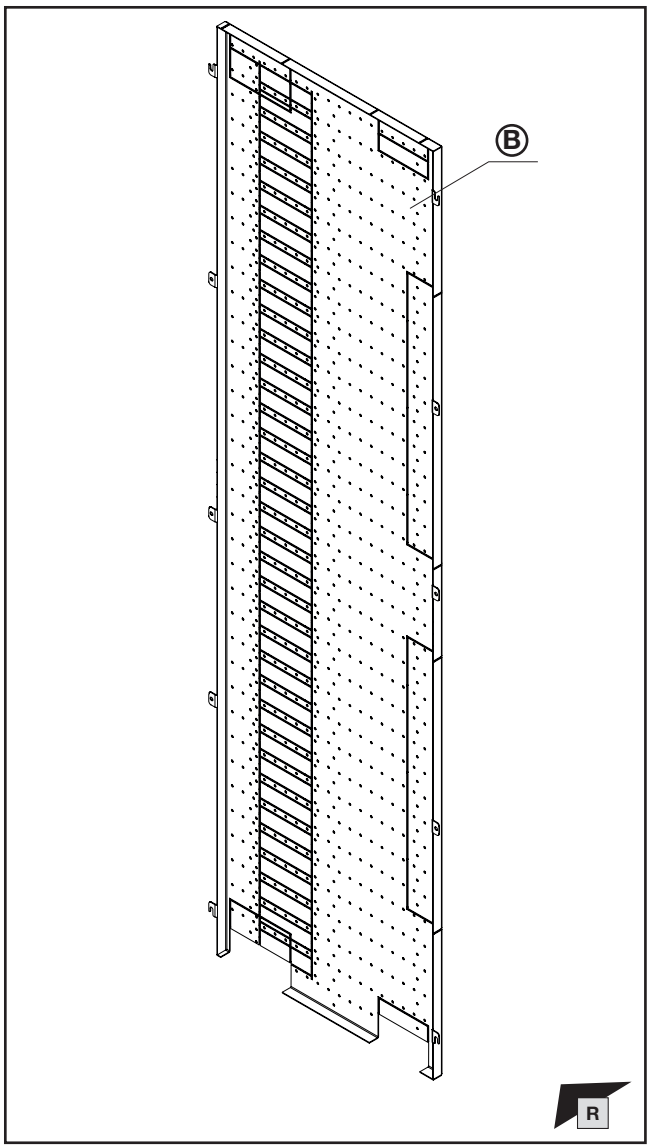

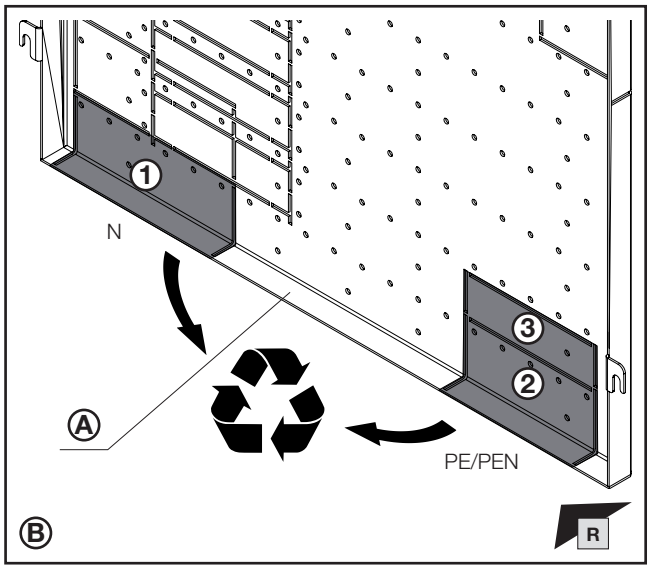

H x D mm	siehe Seite 24 see page 24 voir page 24	Ⓐ **Best.-Nr.** **Model No.** **Référence**
2000 x 600		**9683.006**
2000 x 800		**9683.008**

max.		①	②	③
2 x 50 x 10	N	✓	×	×
4 x 50 x 10	N	✓	×	×
2 x 80 x 10	PE/PEN	×	✓	×
4 x 40 x 10	PE/PEN	×	✓	×
4 x 80 x 10	PE/PEN	×	✓	✓
8 x 40 x 10	PE/PEN	×	✓	✓

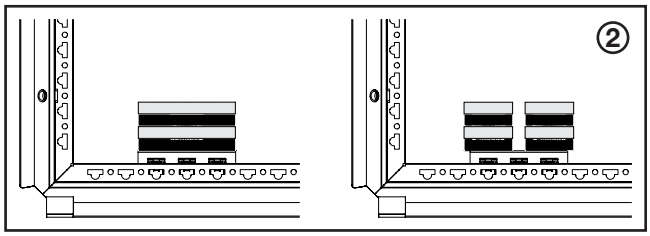

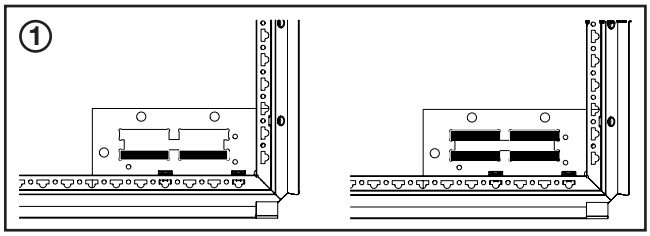

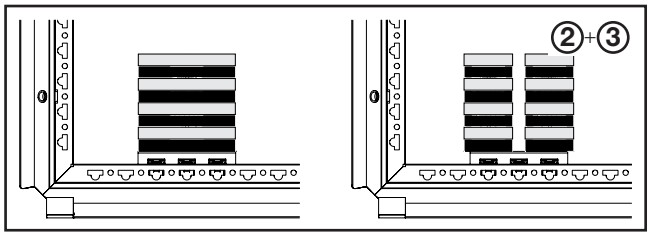

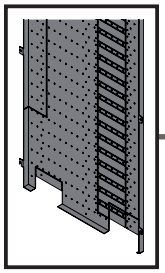

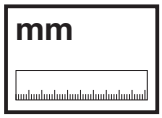

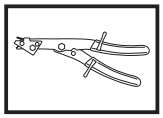

DE EN FR

1. Montage Lastschaltleistenfeld Rückbereich
1. Mounting the fuse-switch disconnector section, rear
1. Montage de la zone de coupe-circuits en partie arrière

1.7 Vorbereitung Funktionsraum-Seitenwände / Ausbrüche N, PE und Hauptsammelschienen

1.7 Preparing the compartment side panel / cut-outs for N and PE conductors and main busbars

1.7 Préparation du panneau latéral de compartiment fonctionnel / découpes pour barres Neutre, barres Terre et jeux de barres principaux

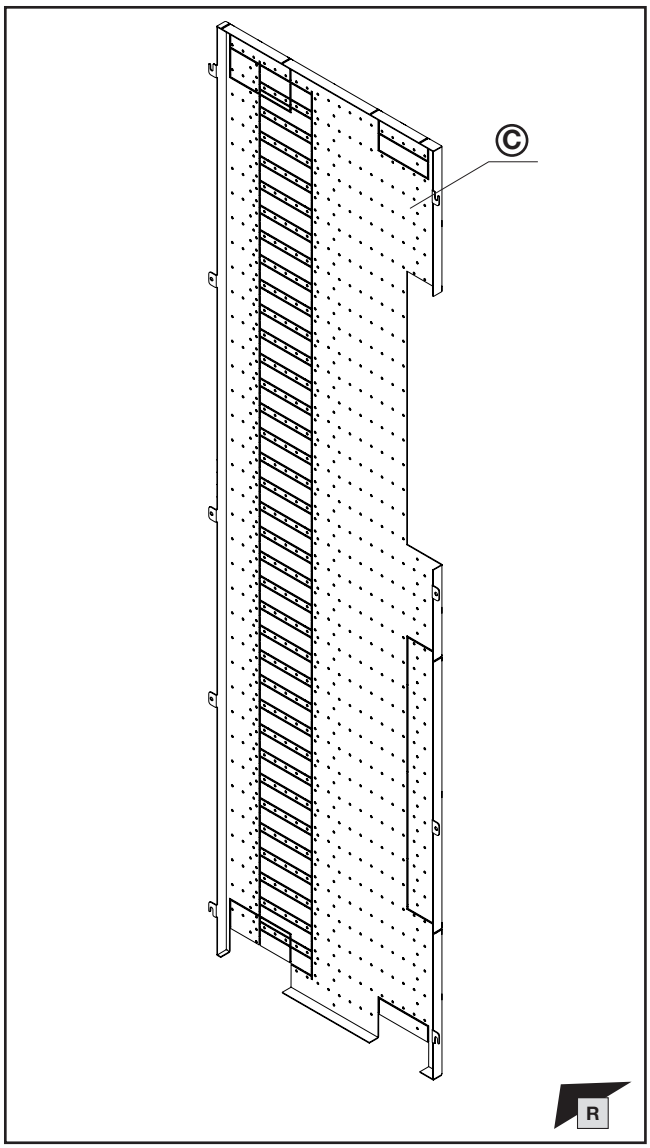

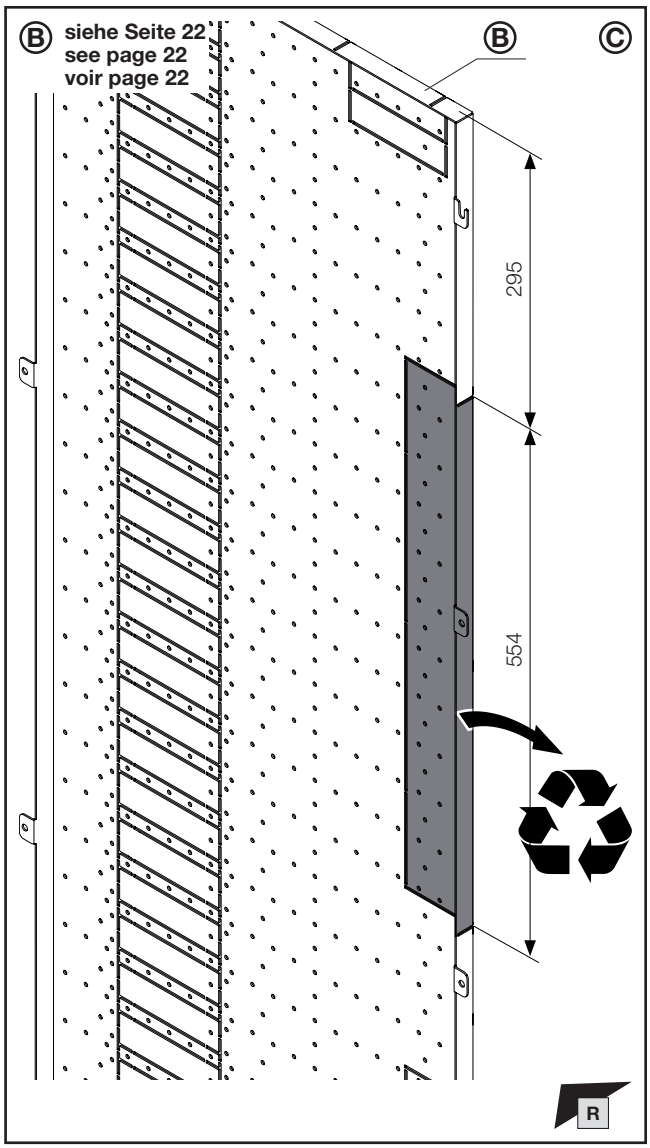

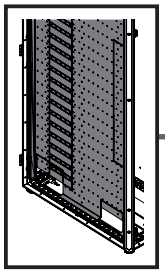

mm

TX30

DE EN FR

1. Montage Lastschaltleistenfeld Rückbereich
1. Mounting the fuse-switch disconnector section, rear
1. Montage de la zone de coupe-circuits en partie arrière

1.8 Montage rechte Funktionsraum-Seitenwand
1.8 Fitting the right compartment side panel
1.8 Montage du panneau latéral de compartiment fonctionnel à droite

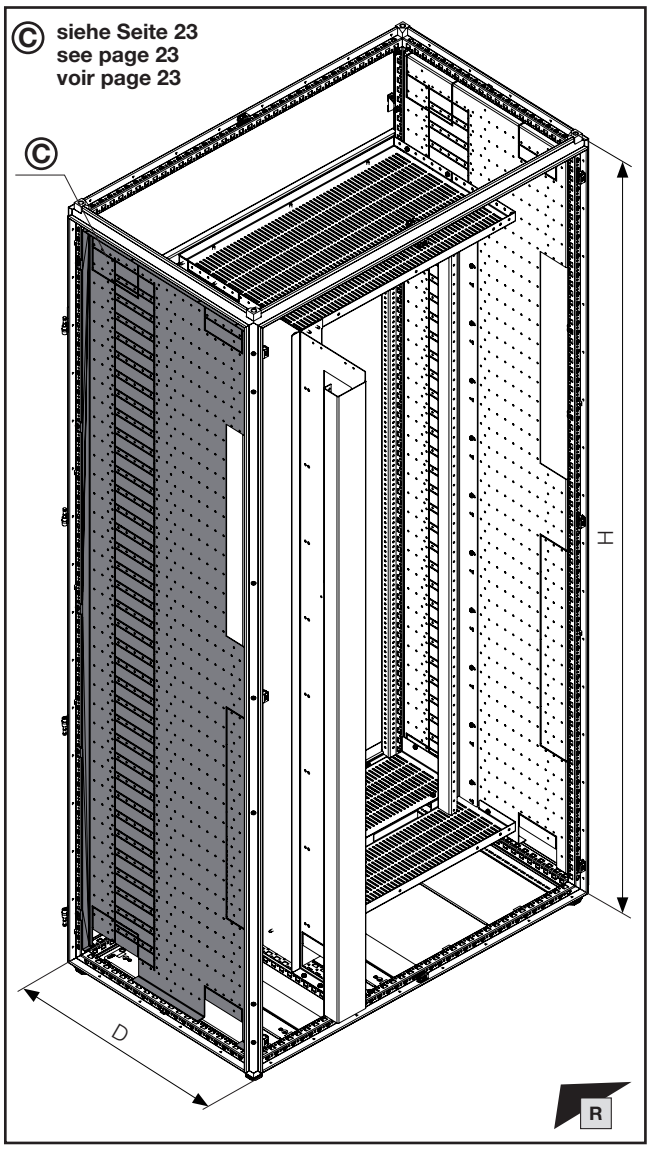

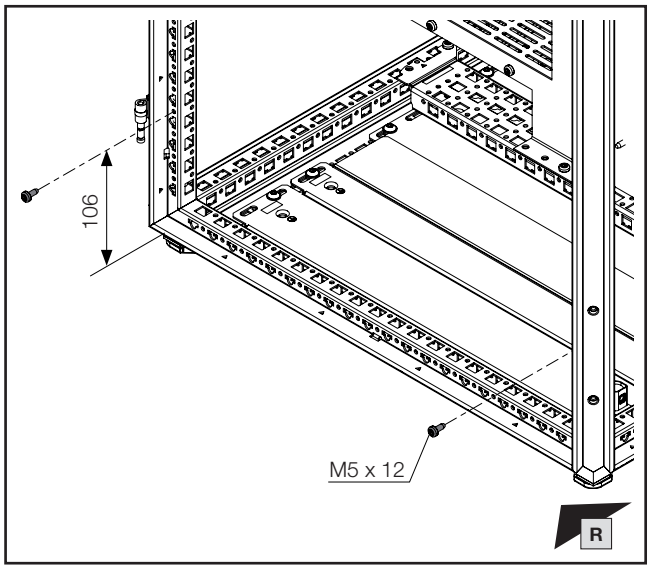

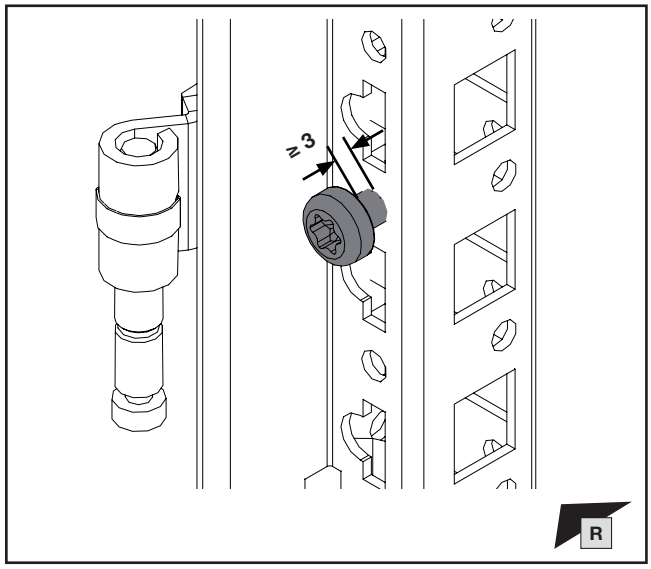

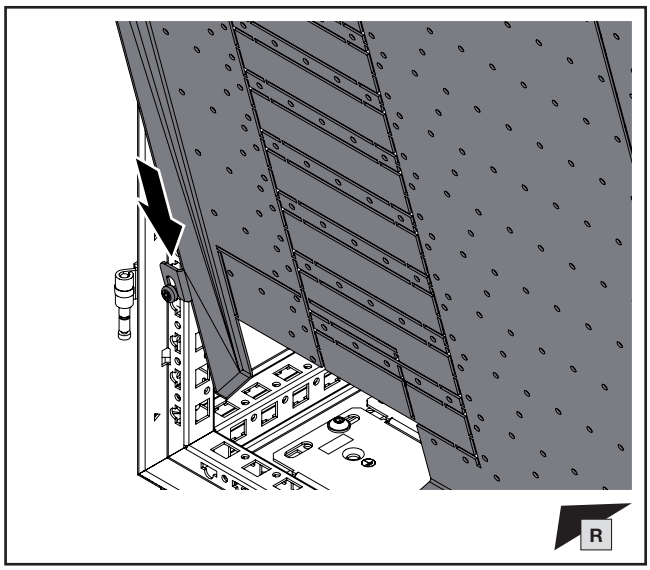

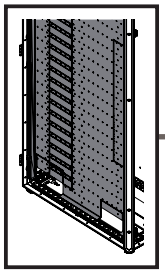

TX30

DE EN FR

1. Montage Lastschaltleistenfeld Rückbereich
1. Mounting the fuse-switch disconnector section, rear
1. Montage de la zone de coupe-circuits en partie arrière

1.8 Montage rechte Funktionsraum-Seitenwand
1.8 Fitting the right compartment side panel
1.8 Montage du panneau latéral de compartiment fonctionnel à droite

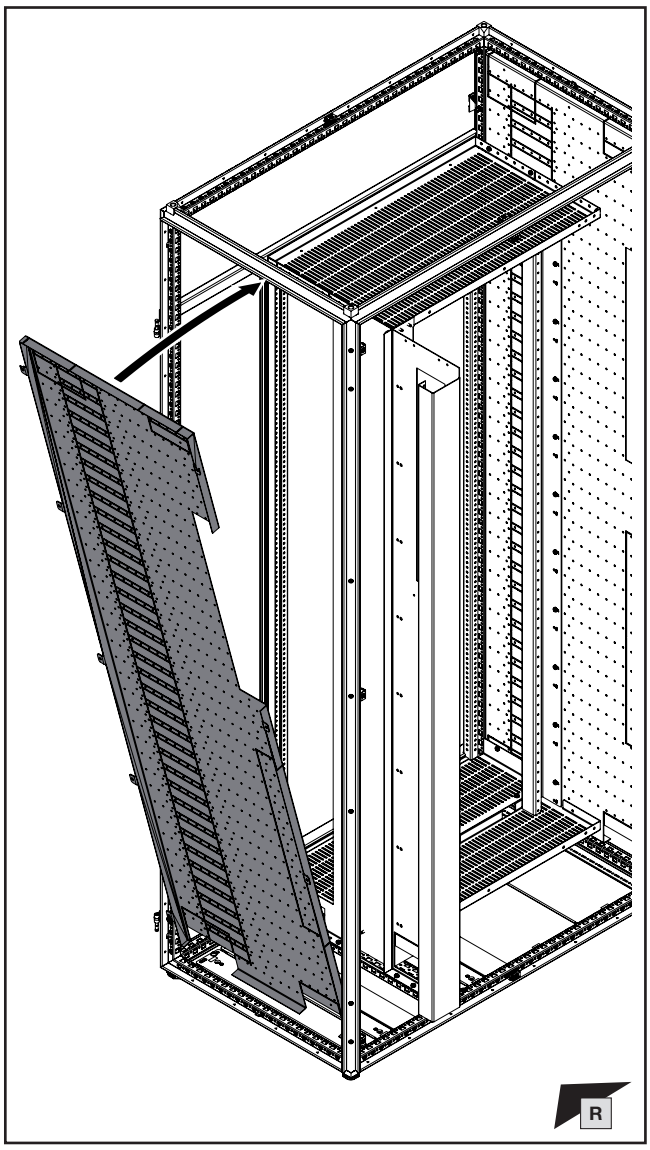

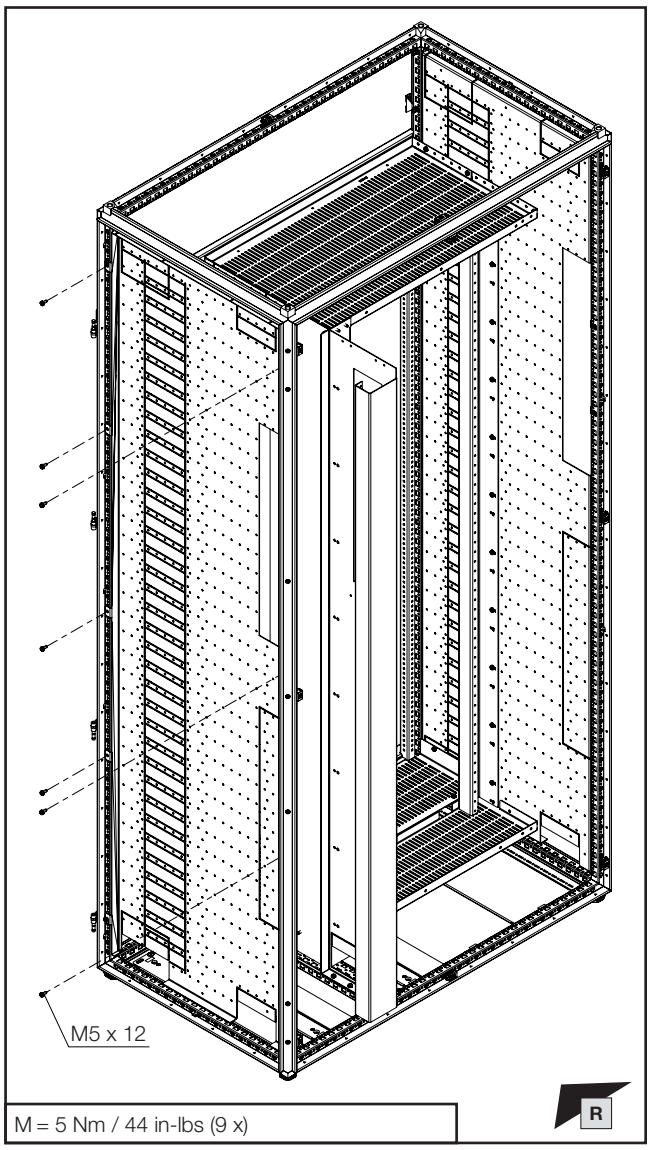

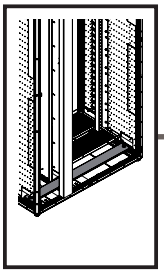

mm

TX30

SW16/
SW17

DE EN FR

1. Montage Lastschaltleistenfeld Rückbereich
1. Mounting the fuse-switch disconnector section, rear
1. Montage de la zone de coupe-circuits en partie arrière

1.9 Montage des PE-/PEN-Sammelschienensystems
1.9 Fitting the PE/PEN busbar system
1.9 Montage des jeux de barres Terre / Terre-Neutre

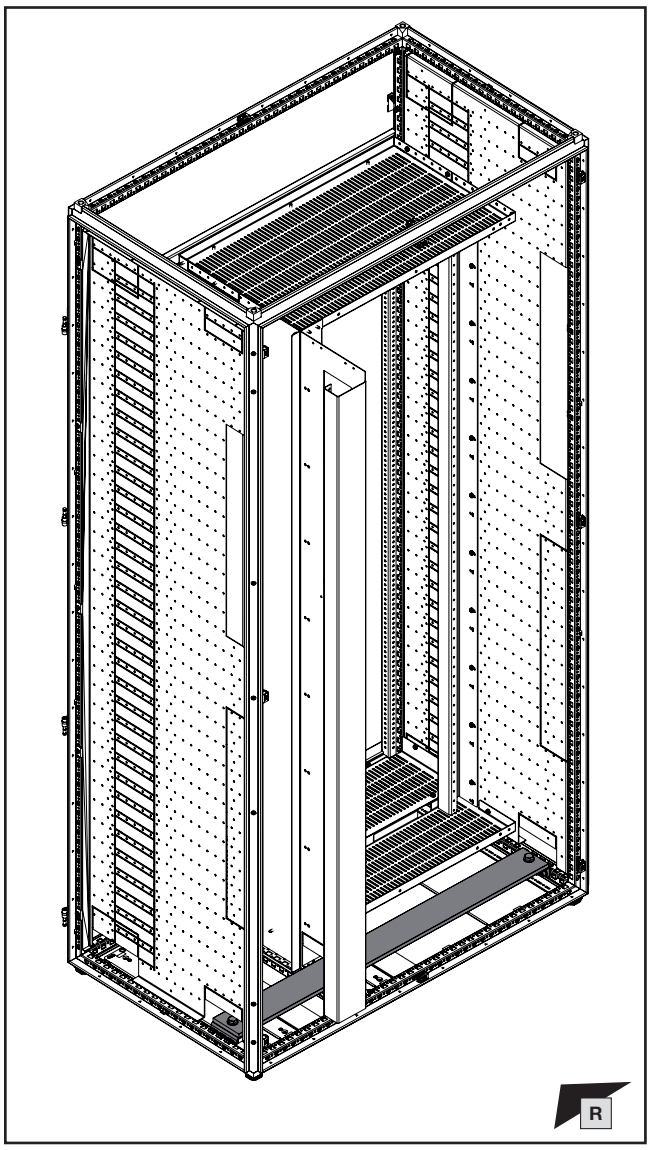

Montageanleitung VX25 Ri4Power – Schalt- und Energieverteilanlagen-System
Assembly instructions VX25 Ri4Power – Switchgear and power distribution system
Notice de montage VX25 Ri4Power – Distribution de courant
DE/EN/FR

Schranksystem VX25 – Technische Dokumentation – Schutzleiteranschluss, Strombelastbarkeit
VX25 Enclosure System – Technical documentation – PE conductor connection, current carrying capacity
Armoires électriques VX25 – Manuel technique – Raccordement de mise à la terre et intensités maximales admissibles
DE EN FR

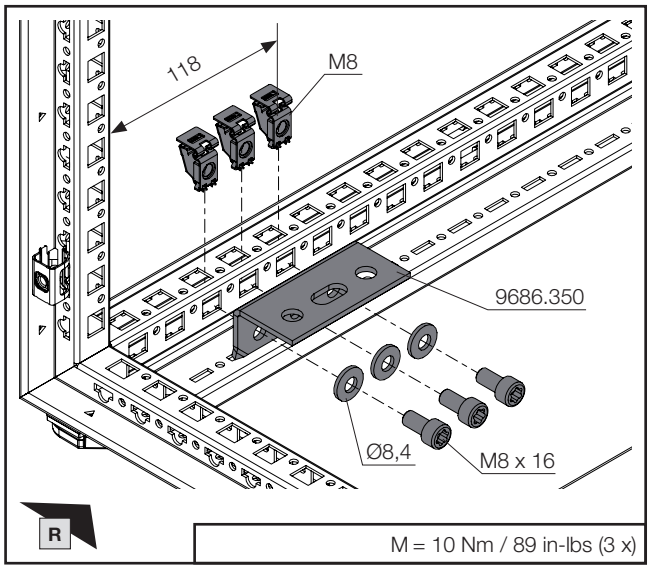

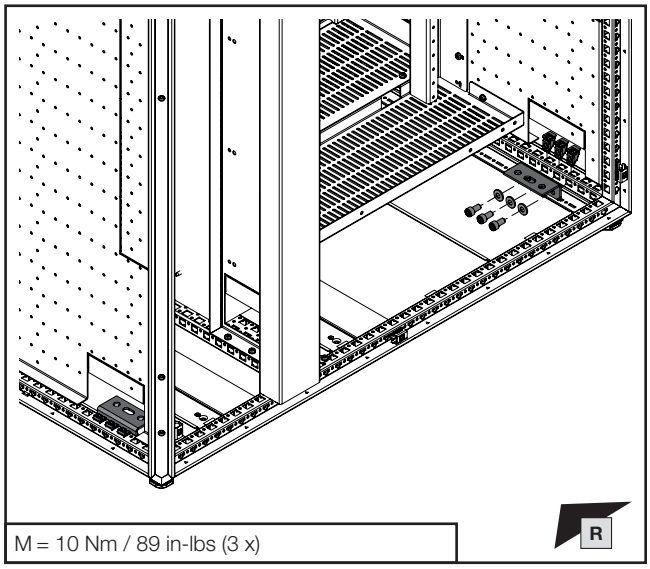

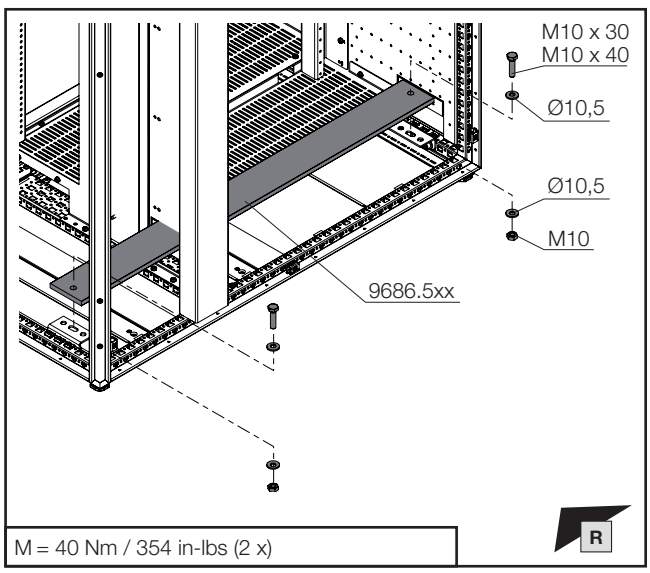

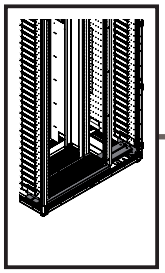

TX30

DE EN FR

1. Montage Lastschaltleistenfeld Rückbereich
1. Mounting the fuse-switch disconnector section, rear
1. Montage de la zone de coupe-circuits en partie arrière

1.10 Montage des N-Sammelschienensystems
1.10 Fitting the N busbar system
1.10 Montage des jeux de barres Neutre

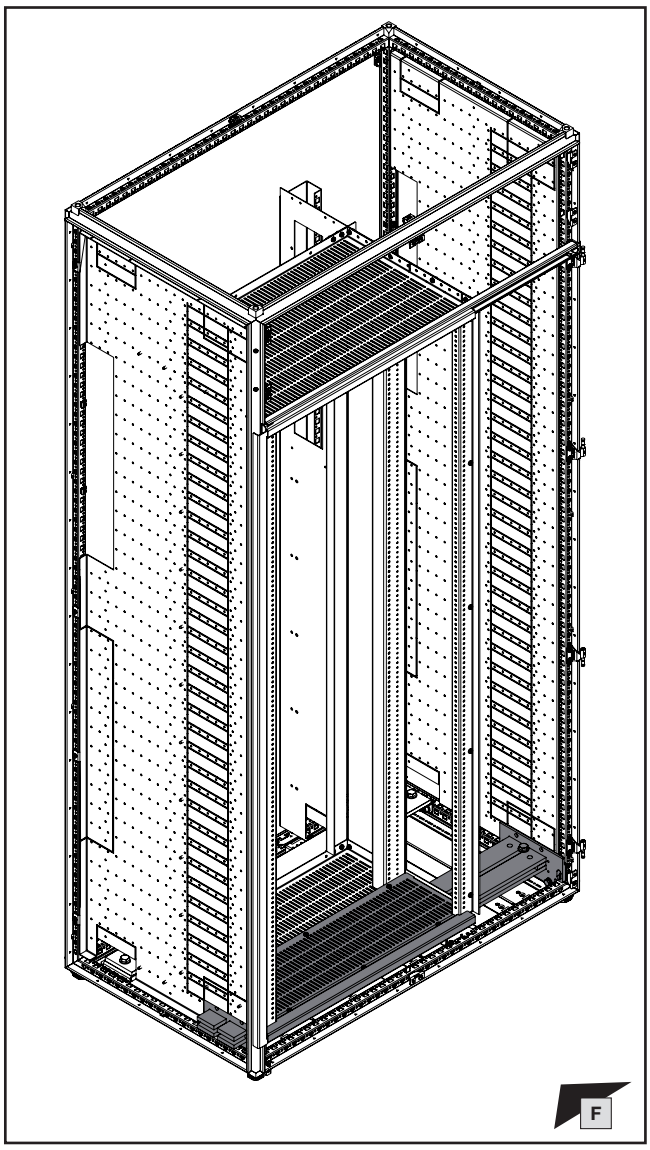

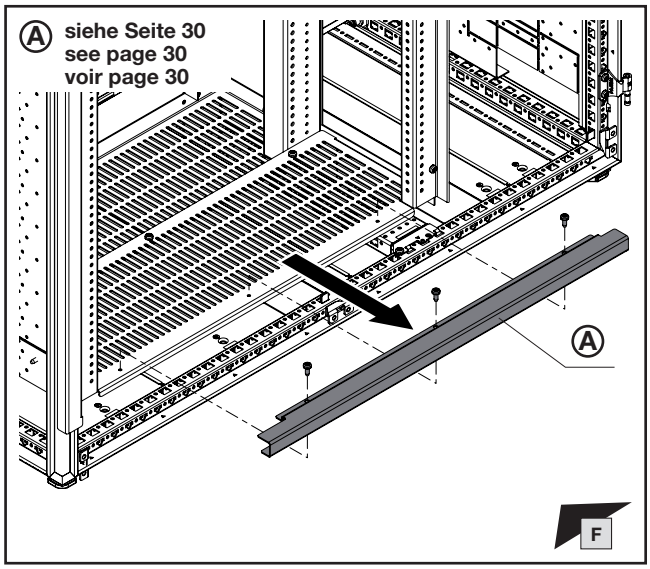

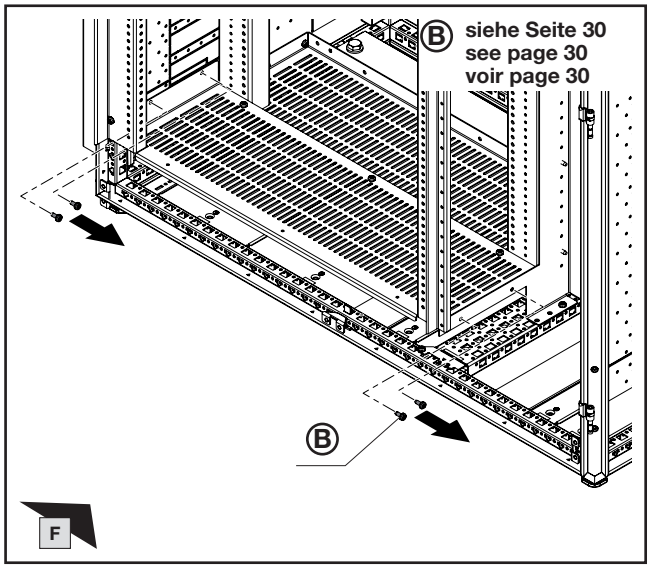

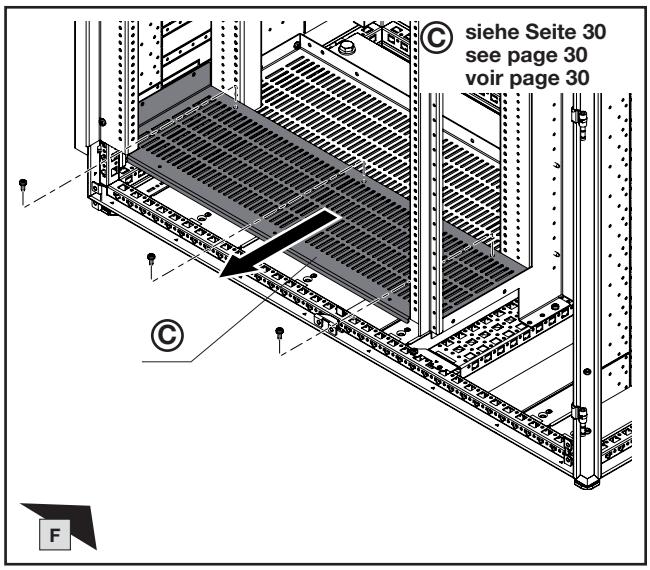

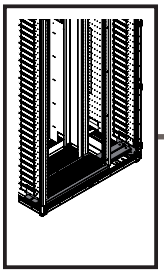

mm

SW13

DE EN FR

1. Montage Lastschaltleistenfeld Rückbereich
1. Mounting the fuse-switch disconnector section, rear
1. Montage de la zone de coupe-circuits en partie arrière

1.10 Montage des N-Sammelschienensystems
1.10 Fitting the N busbar system
1.10 Montage des jeux de barres Neutre

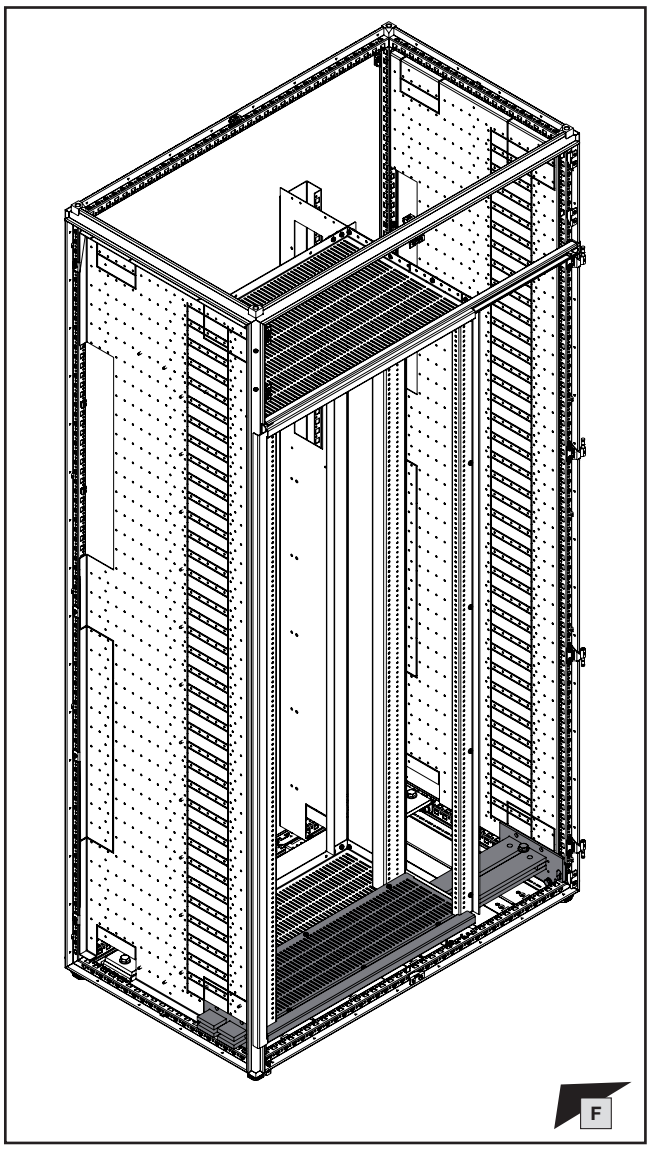

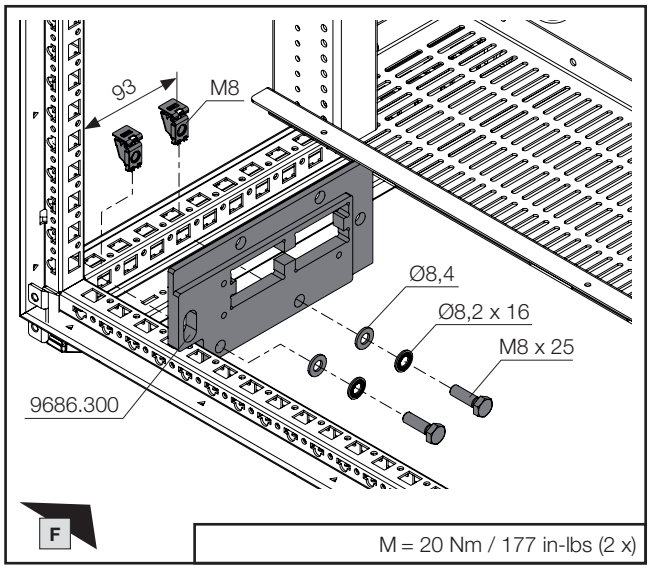

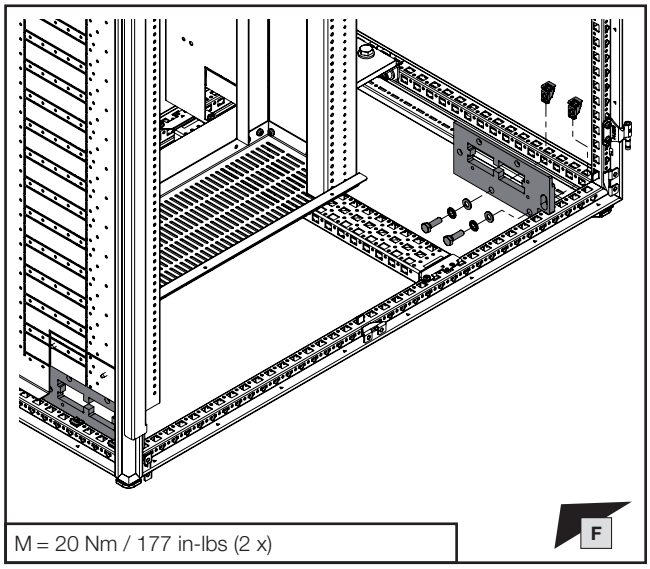

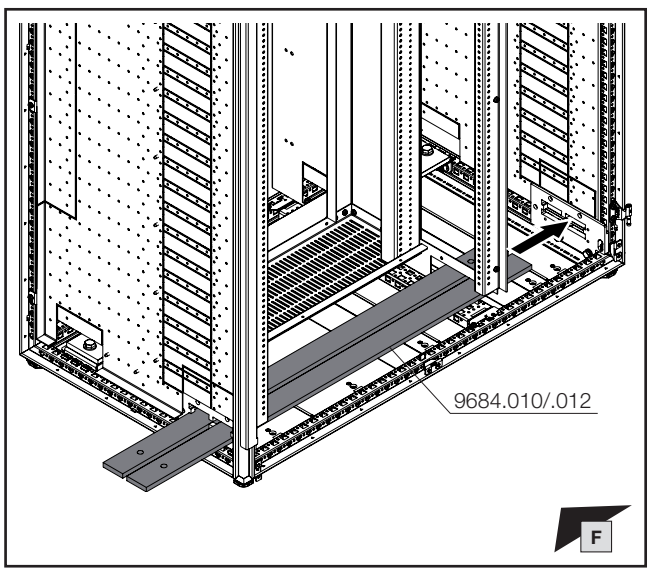

Montageanleitung VX25 Ri4Power – Schalt- und Energie-verteilanlagen-System
Assembly instructions VX25 Ri4Power – Switchgear and power distribution system
Notice de montage VX25 Ri4Power – Distribution de courant

DE/EN/FR

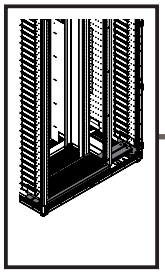

SW16/
SW17

DE EN FR

1. Montage Lastschaltleistenfeld Rückbereich
1. Mounting the fuse-switch disconnector section, rear
1. Montage de la zone de coupe-circuits en partie arrière

1.10 Montage des N-Sammelschienensystems
1.10 Fitting the N busbar system
1.10 Montage des jeux de barres Neutre

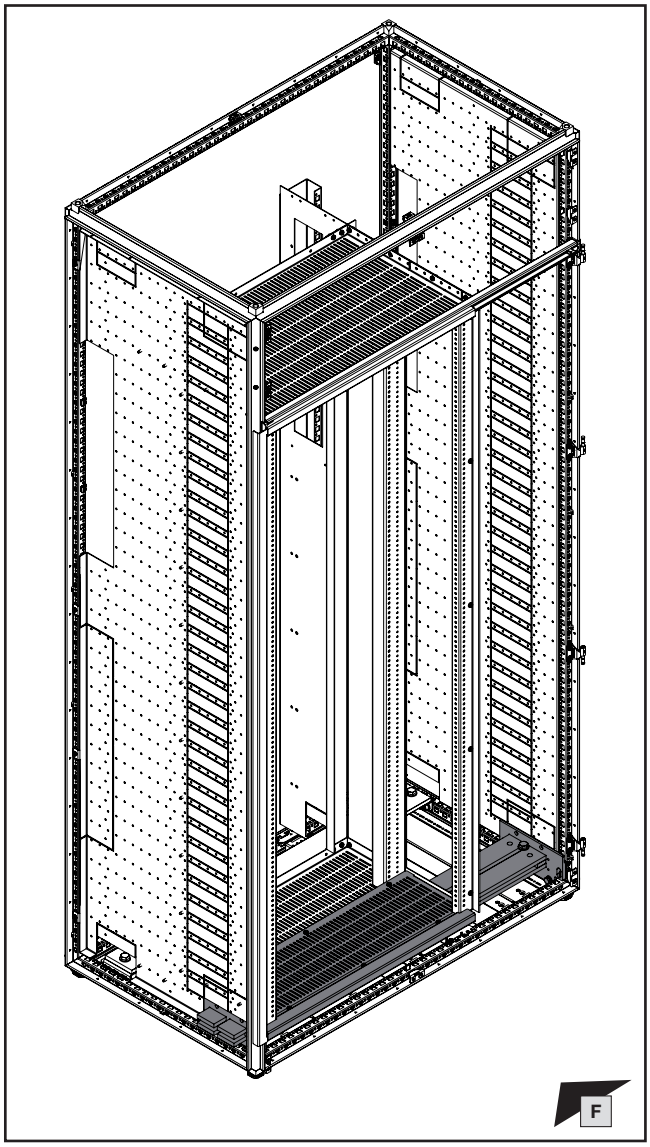

Anzahl N-Sammelschienen Quantity N busbars Nombre des jeux de barres Neutre	Ⓐ Best.-Nr. Model No. Référence
2	**9686.830**
4	**9686.845**

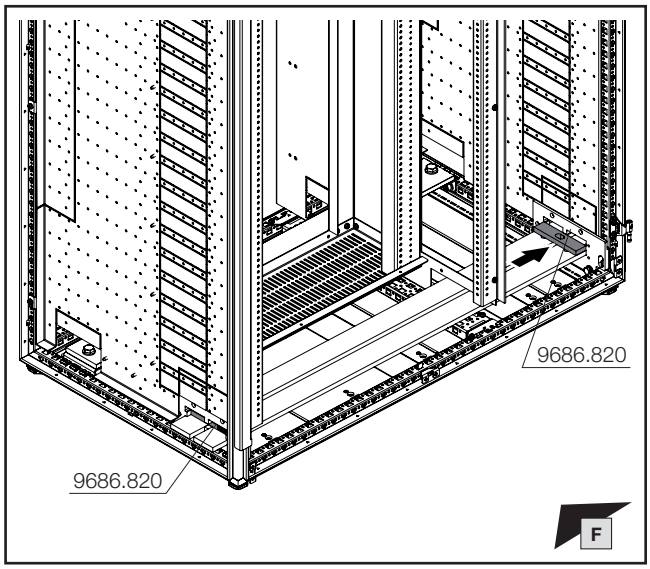

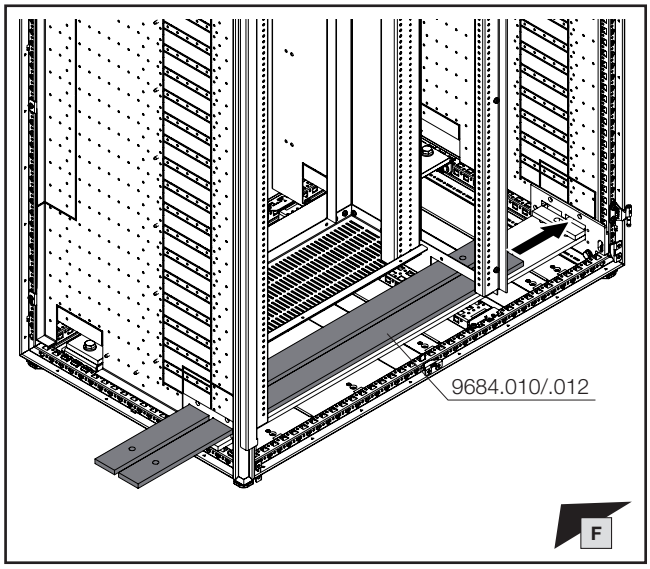

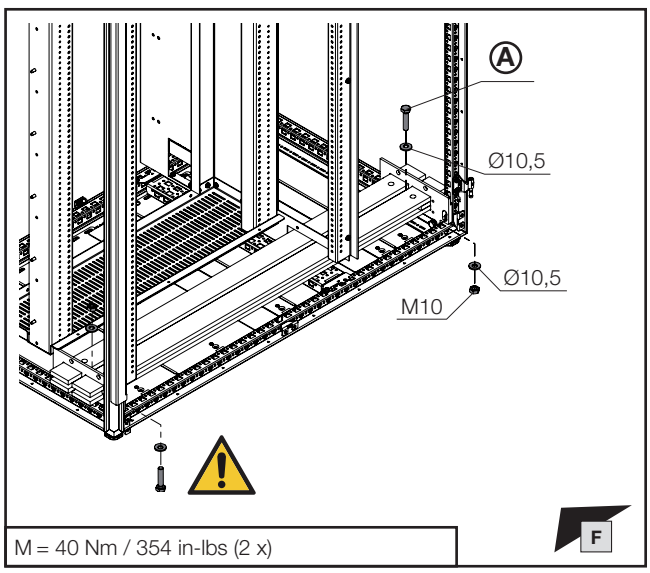

M = 40 Nm / 354 in-lbs (2 x)

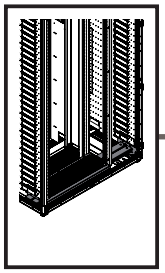

TX30

DE EN FR

1. Montage Lastschaltleistenfeld Rückbereich
1. Mounting the fuse-switch disconnector section, rear
1. Montage de la zone de coupe-circuits en partie arrière

1.10 Montage des N-Sammelschienensystems
1.10 Fitting the N busbar system
1.10 Montage des jeux de barres Neutre

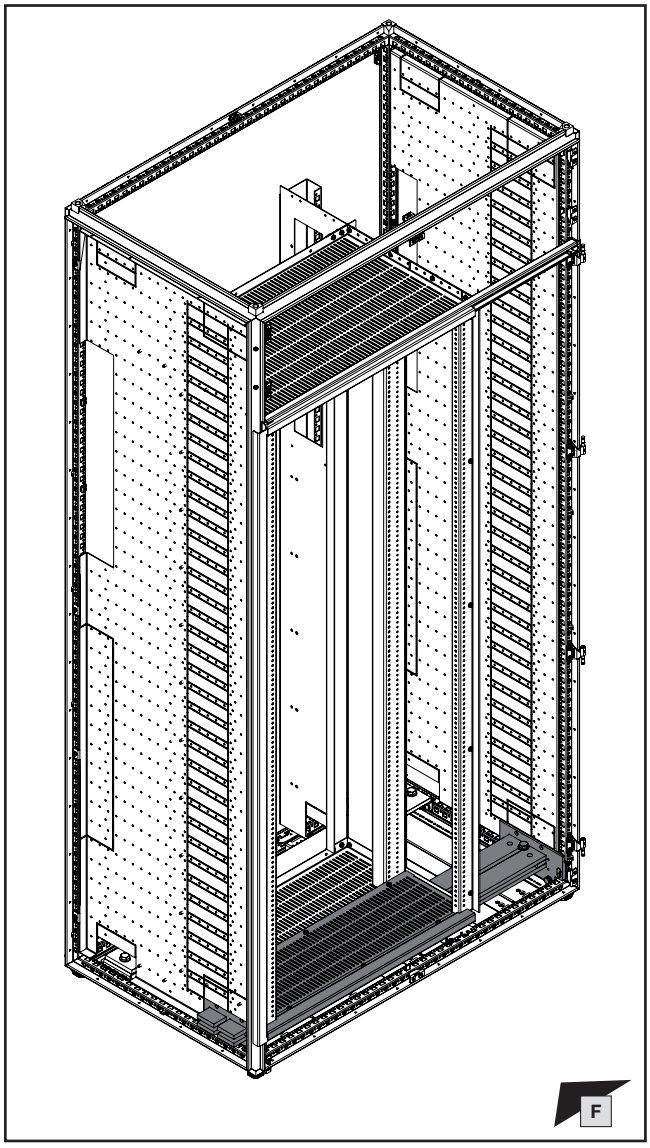

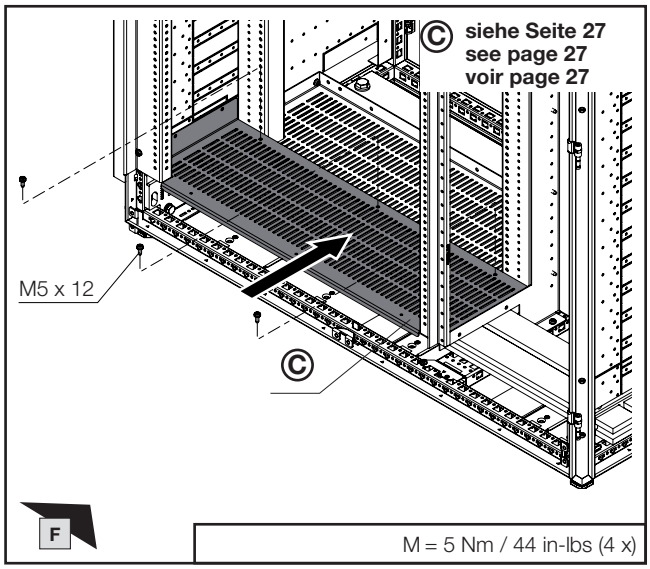

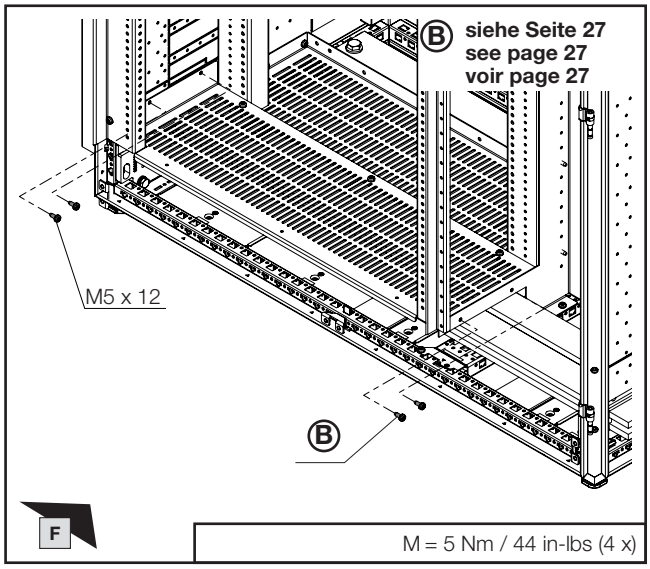

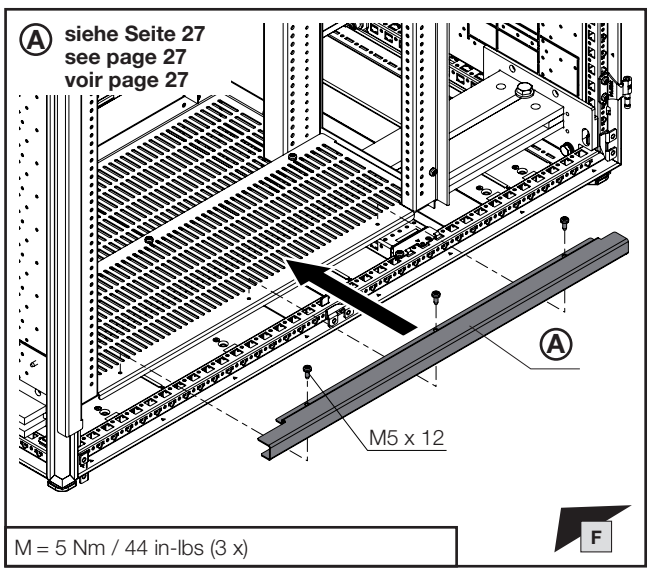

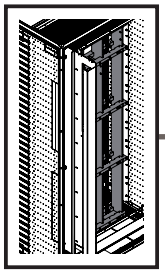

mm

DE EN FR

1. Montage Lastschaltleistenfeld Rückbereich
1. Mounting the fuse-switch disconnector section, rear
1. Montage de la zone de coupe-circuits en partie arrière

1.11 Montage vertikales Verteil-Sammelschienensystem
1.11 Fitting the vertical distribution busbar system
1.11 Montage du jeu de barres de distribution vertical

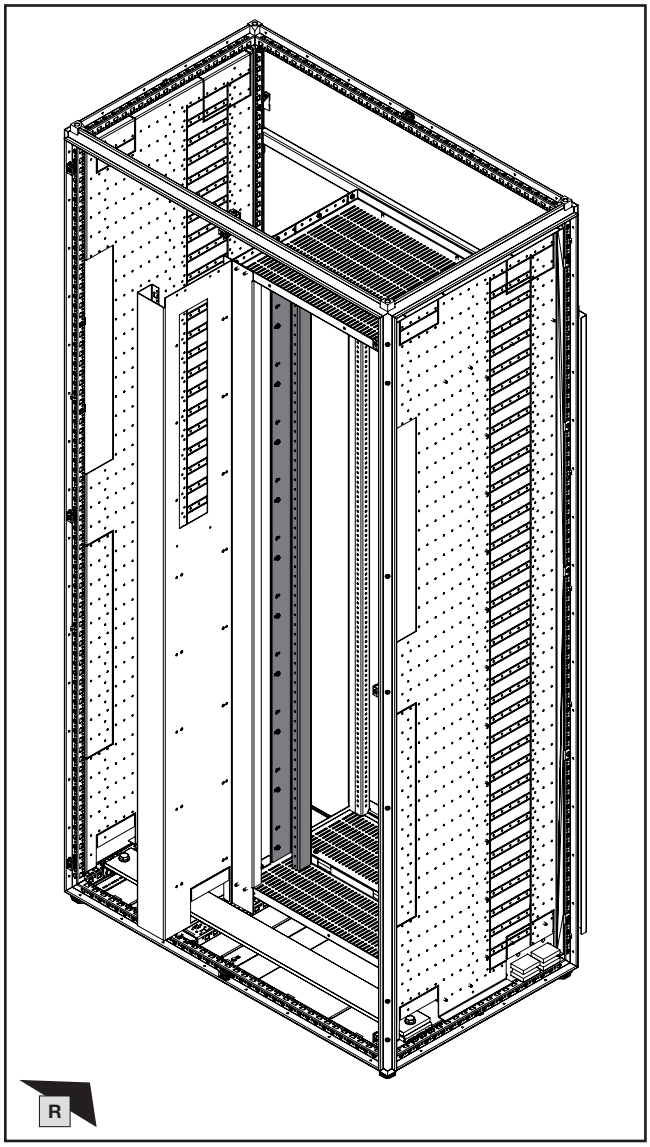

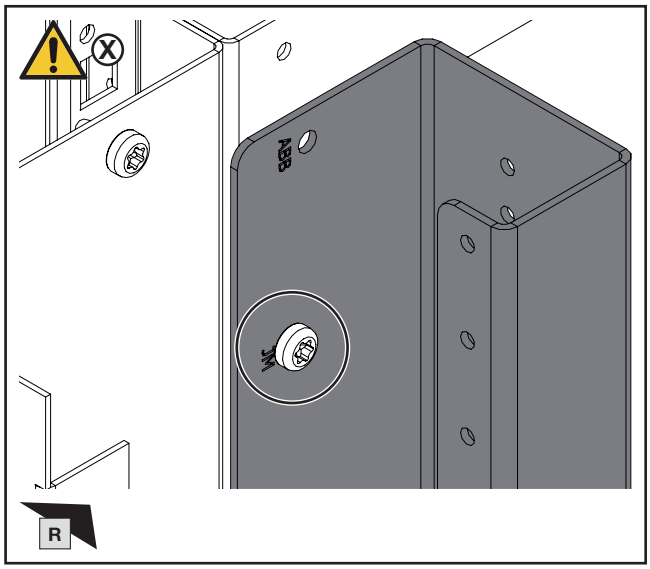

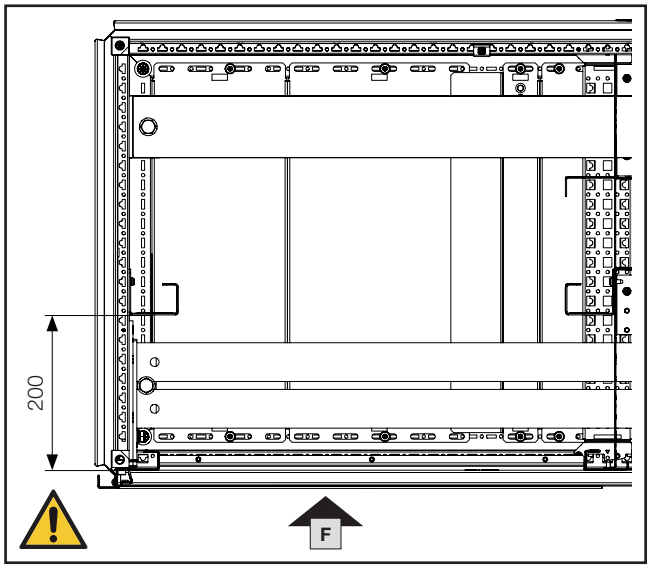

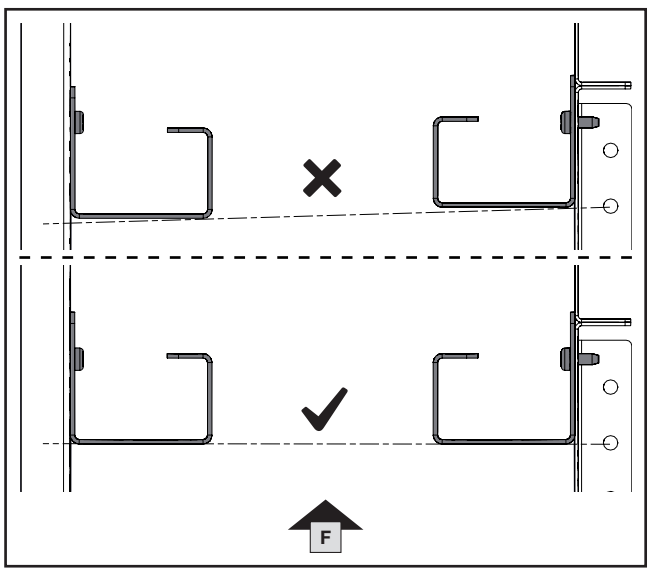

Hinweis / Note / Remarque (X)

Im Folgenden wird in Kapitel 1 die Montage beispielhaft für die Aufnahme von Geräten des Fabrikats „Jean Müller“ gezeigt. Abweichungen und Besonderheiten siehe Kapitel 3.

In chapter 1, devices from the "Jean Müller" brand are used as an example to illustrate installation. Deviations and special features, see chapter 3.

Dans le chapitre 1, des appareillages de la marque « Jean Müller » illustrent le montage. Différences et particularités, voir chapitre 3.

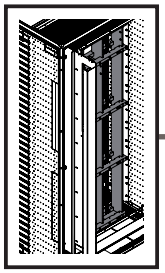

mm

1. Montage Lastschaltleistenfeld Rückbereich
1. Mounting the fuse-switch disconnector section, rear
1. Montage de la zone de coupe-circuits en partie arrière

1.11 Montage vertikales Verteil-Sammelschienensystem
1.11 Fitting the vertical distribution busbar system
1.11 Montage du jeu de barres de distribution vertical

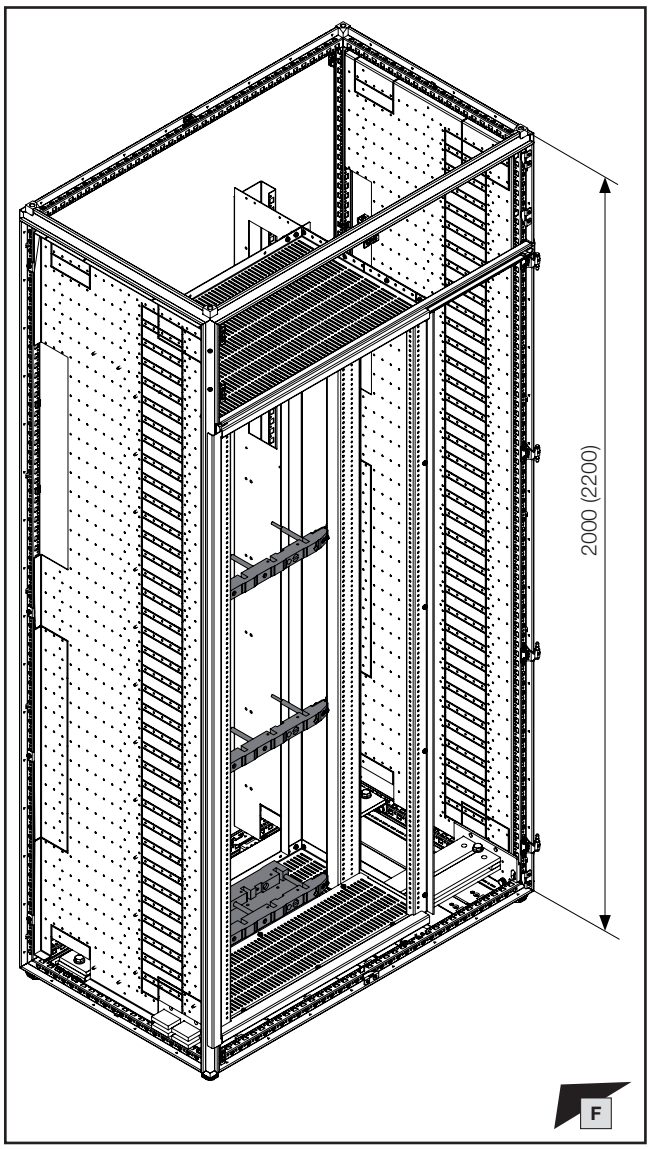

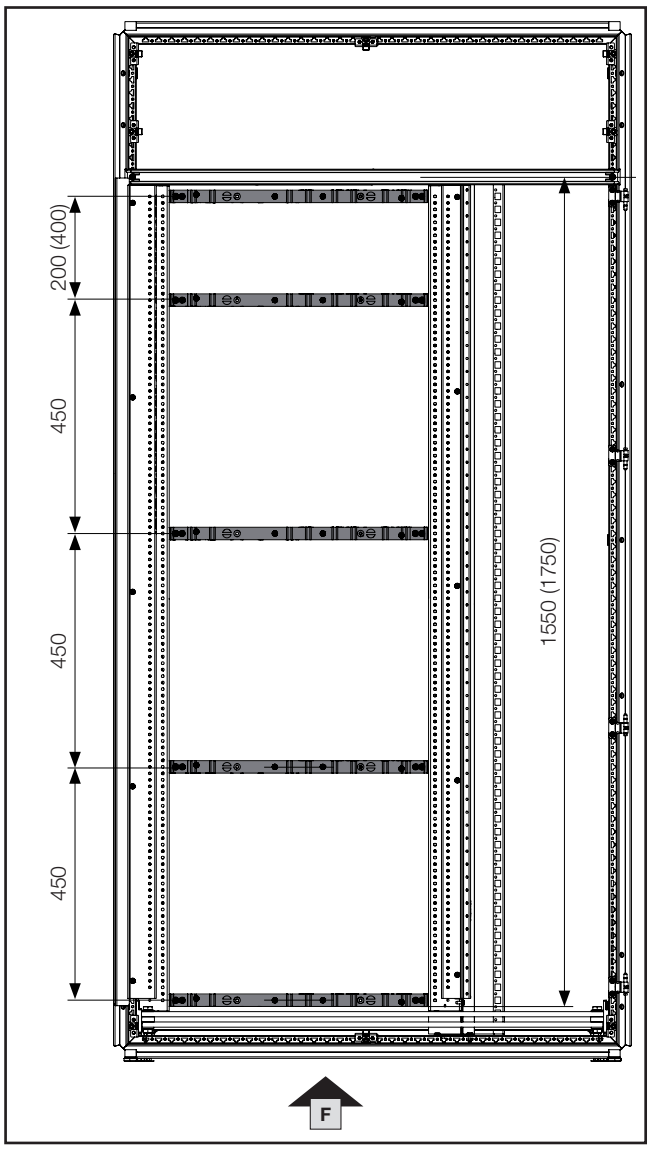

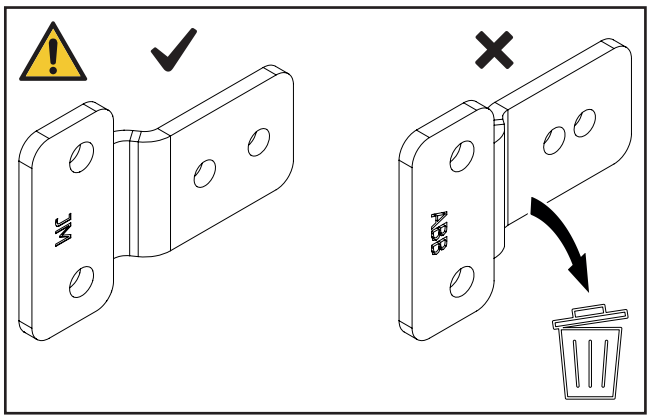

Hinweis / Note / Remarque

Die maximale Aufnahmehöhe für NH-Sicherungsleisten beträgt 1550 mm (1750 mm).

The maximum installation height for NH fuse strips is 1550 mm (1750 mm).

La hauteur de montage maximale pour les coupe-circuits à fusibles HPC est de 1550 mm (1750 mm).

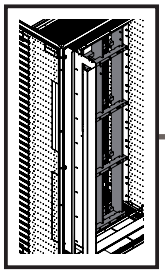

TX30

PH2

DE EN FR

1. Montage Lastschaltleistenfeld Rückbereich
1. Mounting the fuse-switch disconnector section, rear
1. Montage de la zone de coupe-circuits en partie arrière

1.11 Montage vertikales Verteil-Sammelschienensystem
1.11 Fitting the vertical distribution busbar system
1.11 Montage du jeu de barres de distribution vertical

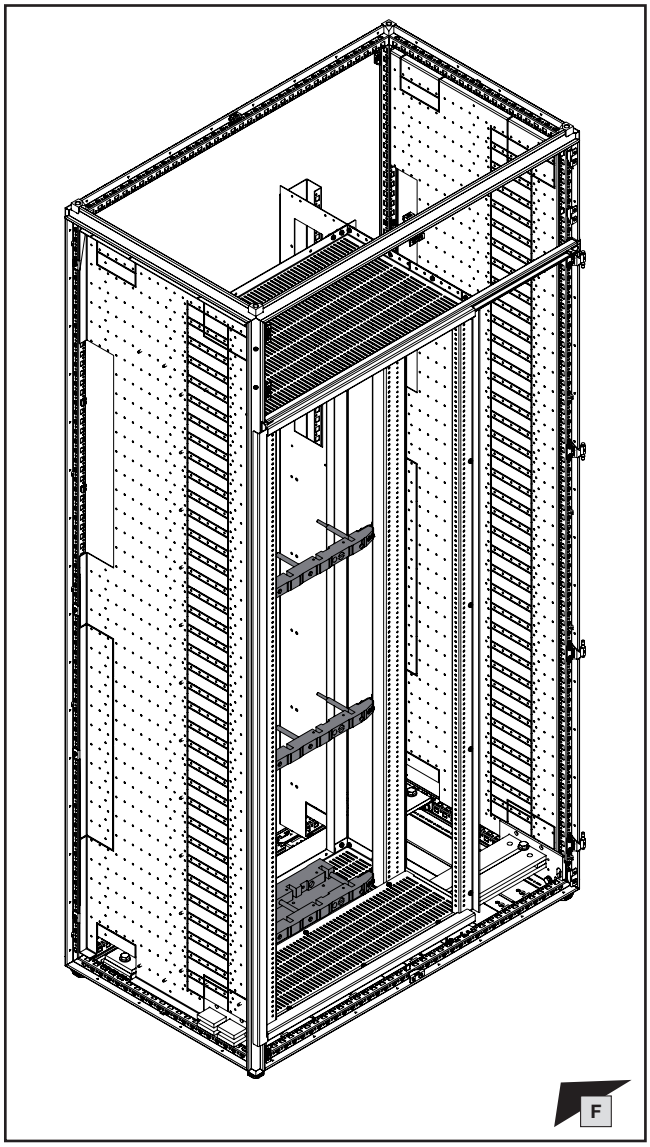

Sammelschiene Abmessung mm **Busbar dimensions** mm **Dimensions de la barre** mm	**Polzahl** **Number of poles** **Nombre de pôles**	Ⓐ **Best.-Nr.** **Model No.** **Référence**
80 x 10	3-polig/4-polig 3-pole/4-pole 3 pôles/4 pôles	**9674.438**
100 x 10		**9674.430**

Hinweis / Note / Remarque Ⓧ
Abweichungen und Besonderheiten siehe Kapitel 3.
Deviations and special features, see chapter 3.
Différences et particularités, voir chapitre 3.

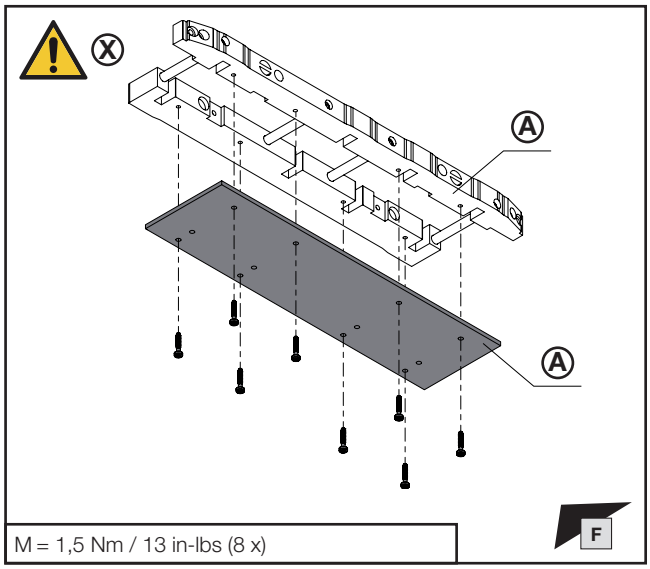

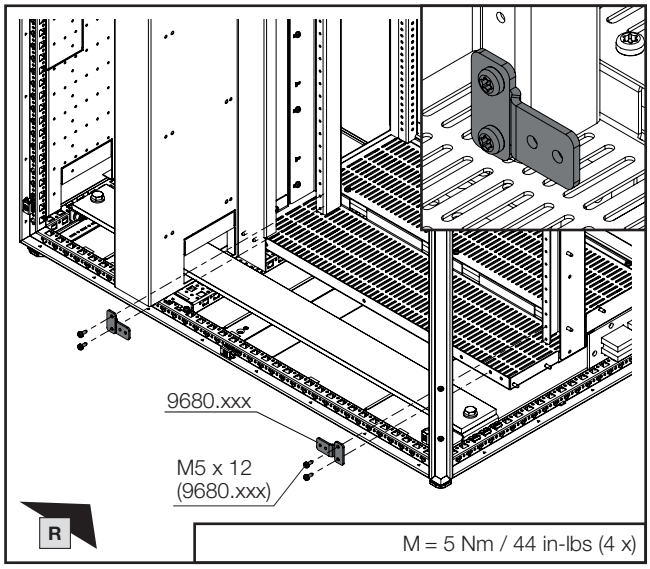

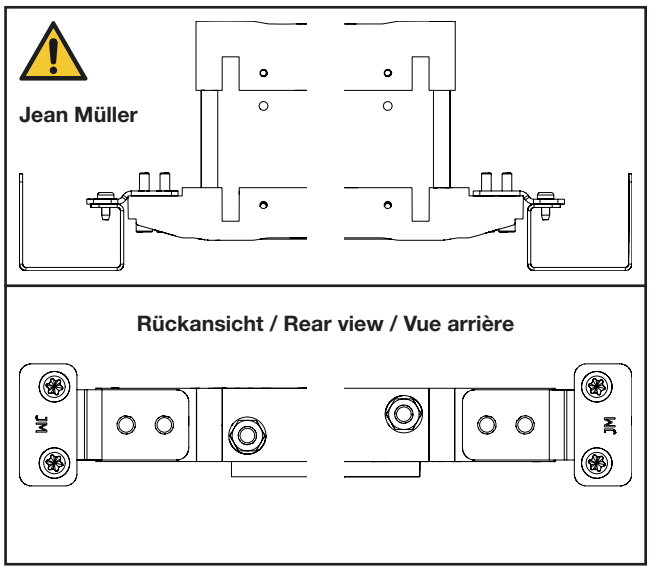

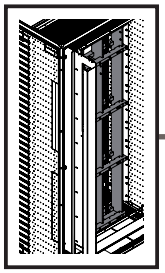

TX30

IS5

DE EN FR

1. Montage Lastschaltleistenfeld Rückbereich
1. Mounting the fuse-switch disconnector section, rear
1. Montage de la zone de coupe-circuits en partie arrière

1.11 Montage vertikales Verteil-Sammelschienensystem
1.11 Fitting the vertical distribution busbar system
1.11 Montage du jeu de barres de distribution vertical

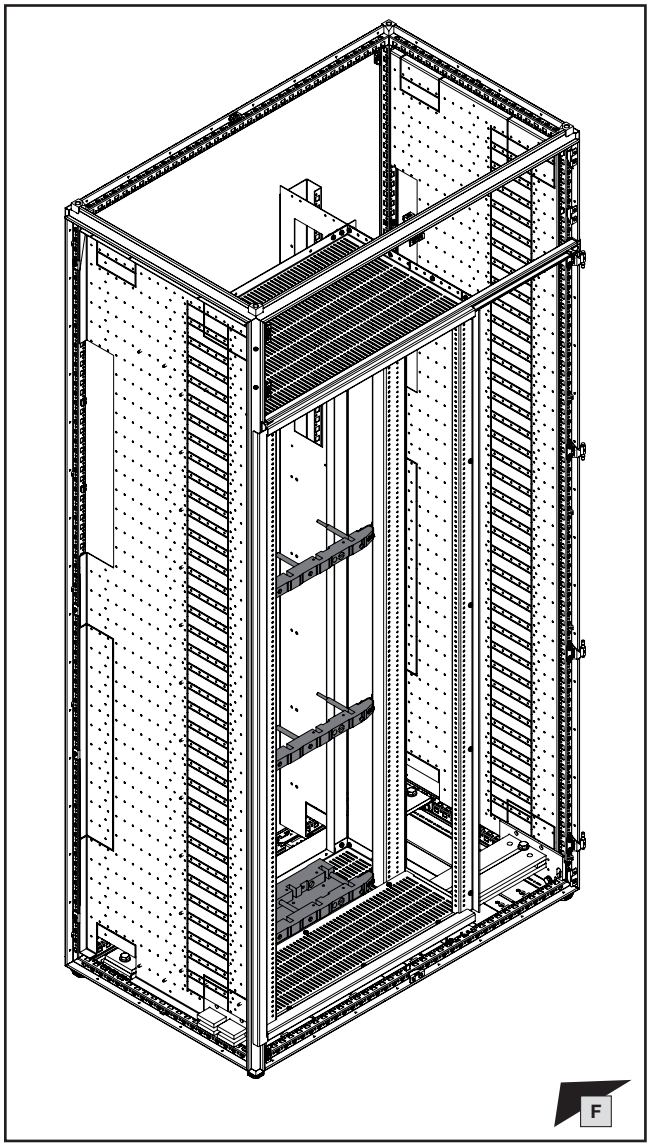

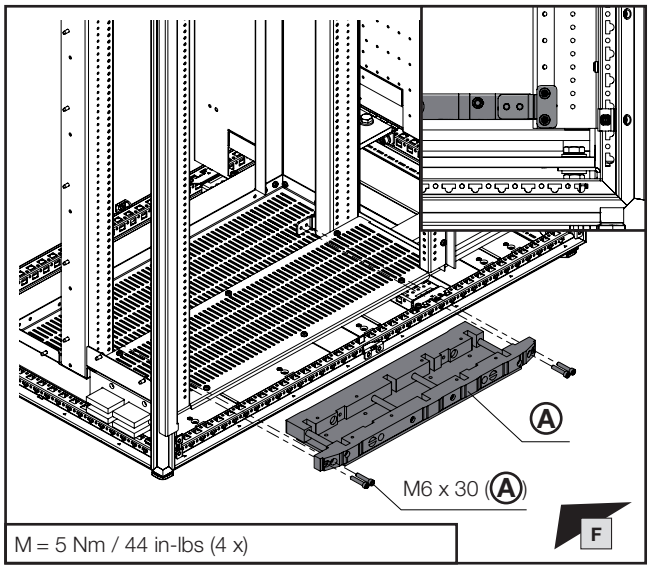

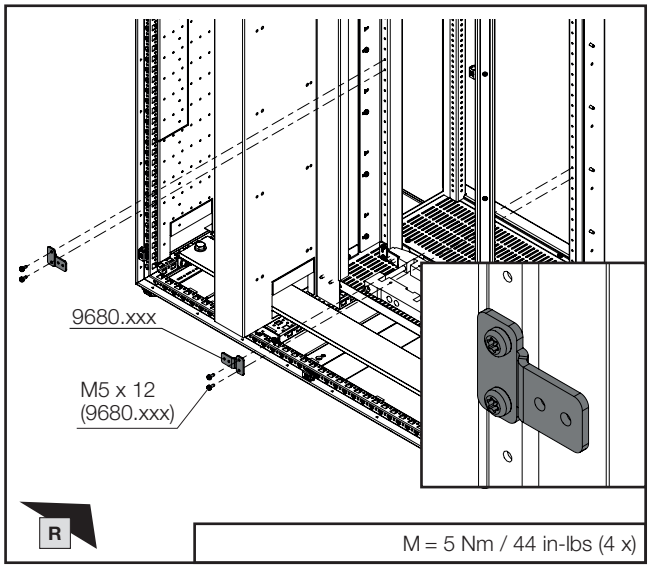

Sammelschiene Abmessung mm **Busbar dimensions** mm **Dimensions de la barre** mm	**Polzahl** **Number of poles** **Nombre de pôles**	Ⓐ **Best.-Nr.** **Model No.** **Référence**
80 x 10	3-polig/4-polig 3-pole/4-pole 3 pôles/4 pôles	**9674.438**
100 x 10		**9674.430**

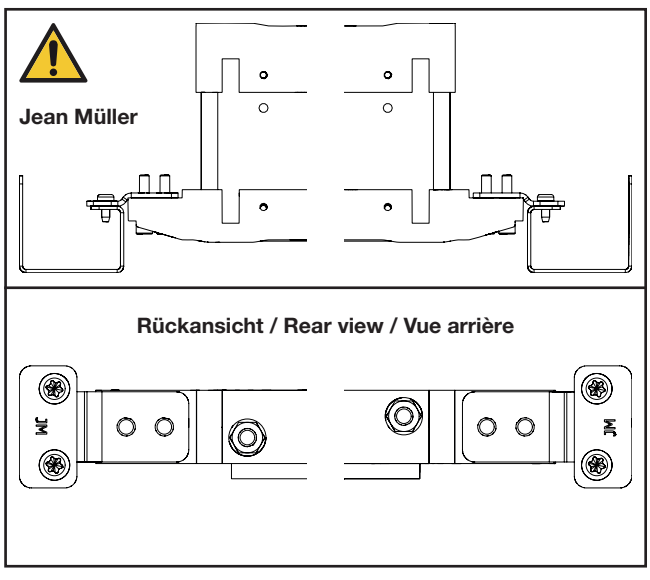

Hinweis / Note / Remarque Ⓧ
Abweichungen und Besonderheiten siehe Kapitel 3.
Deviations and special features, see chapter 3.
Différences et particularités, voir chapitre 3.

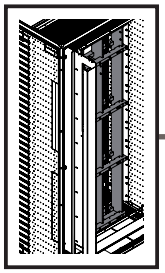

TX30 | IS5 | IS6

DE EN FR

1. Montage Lastschaltleistenfeld Rückbereich
1. Mounting the fuse-switch disconnector section, rear
1. Montage de la zone de coupe-circuits en partie arrière

1.11 Montage vertikales Verteil-Sammelschienensystem
1.11 Fitting the vertical distribution busbar system
1.11 Montage du jeu de barres de distribution vertical

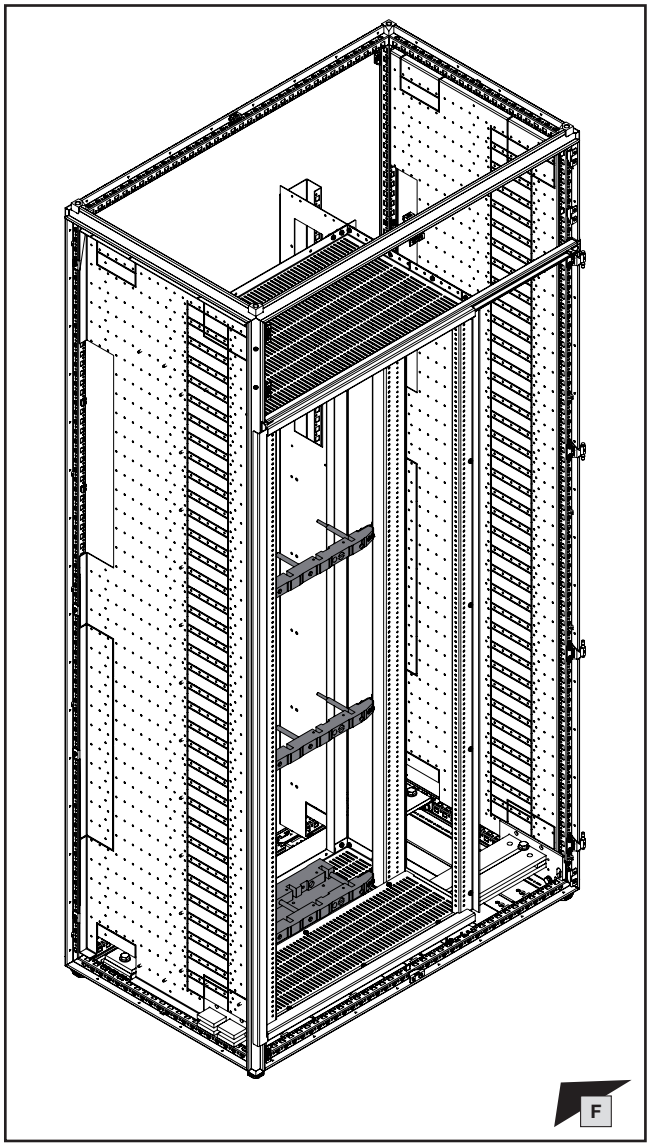

Sammelschiene Abmessung mm **Busbar dimensions** mm **Dimensions de la barre** mm	**Polzahl** **Number of poles** **Nombre de pôles**	Ⓐ **Best.-Nr.** **Model No.** **Référence**
80 x 10	3-polig/4-polig 3-pole/4-pole 3 pôles/4 pôles	**9674.418**
100 x 10		**9674.410**

Hinweis / Note / Remarque Ⓧ
Abweichungen und Besonderheiten siehe Kapitel 3.
Deviations and special features, see chapter 3.
Différences et particularités, voir chapitre 3.

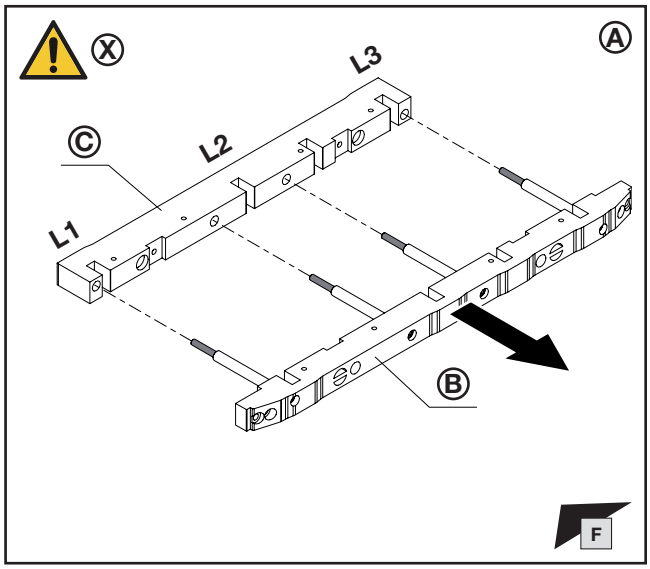

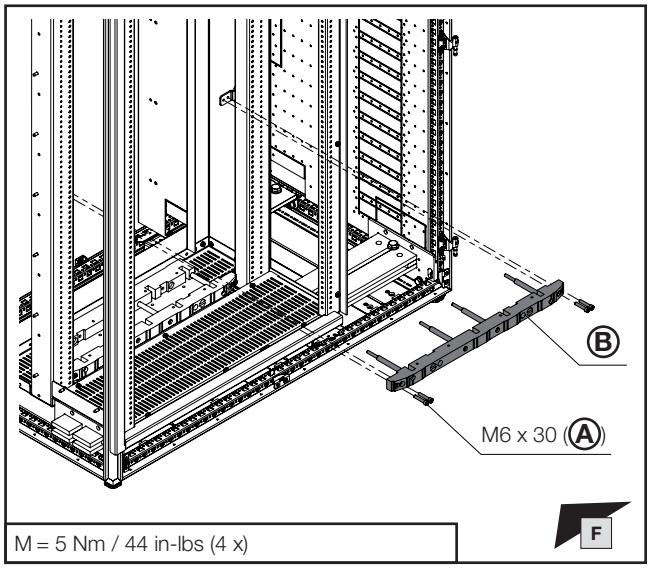

M = 5 Nm / 44 in-lbs (4 x)

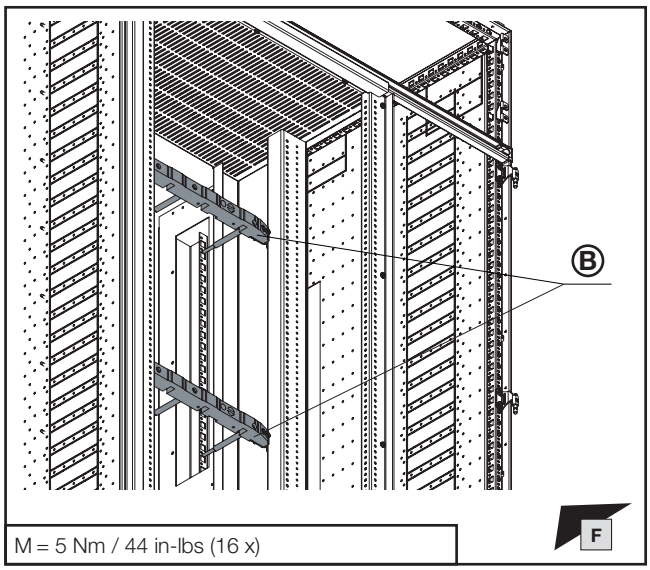

M = 5 Nm / 44 in-lbs (16 x)

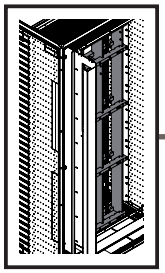

TX30 | IS5 | IS6

DE EN FR

1. Montage Lastschaltleistenfeld Rückbereich
1. Mounting the fuse-switch disconnector section, rear
1. Montage de la zone de coupe-circuits en partie arrière

1.11 Montage vertikales Verteil-Sammelschienensystem
1.11 Fitting the vertical distribution busbar system
1.11 Montage du jeu de barres de distribution vertical

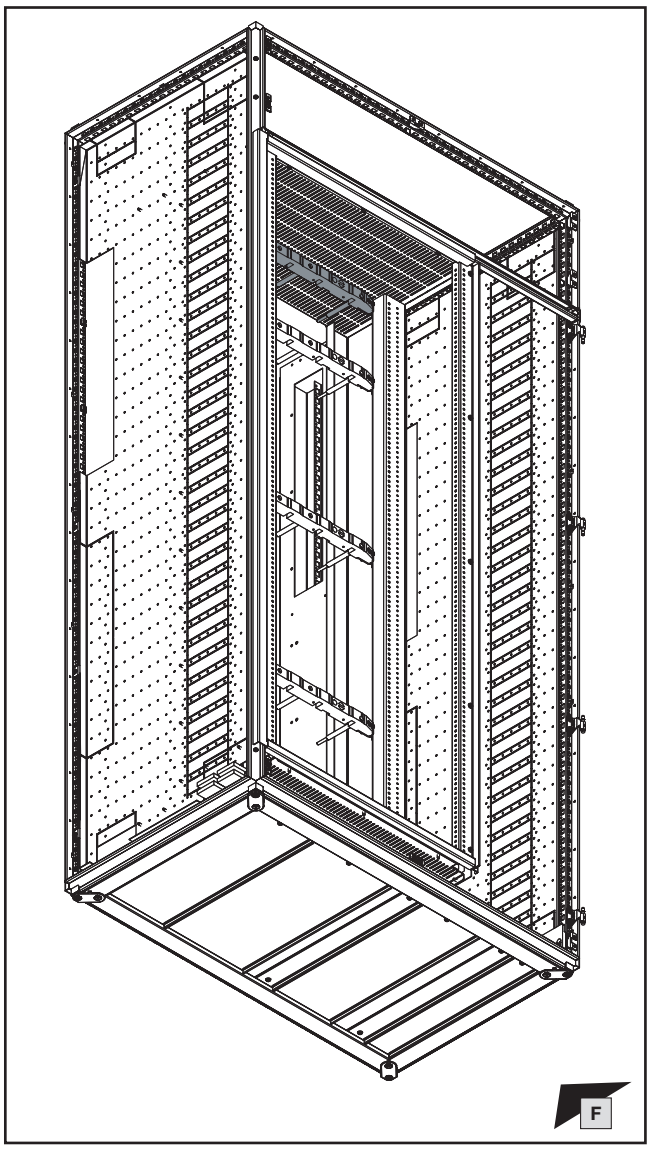

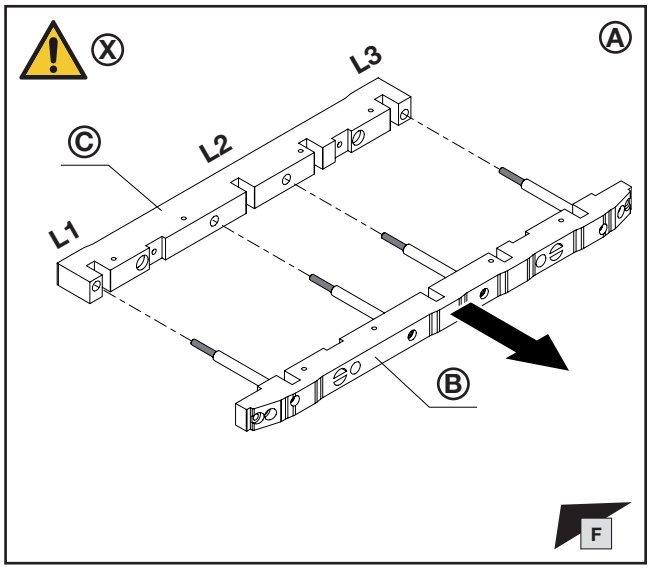

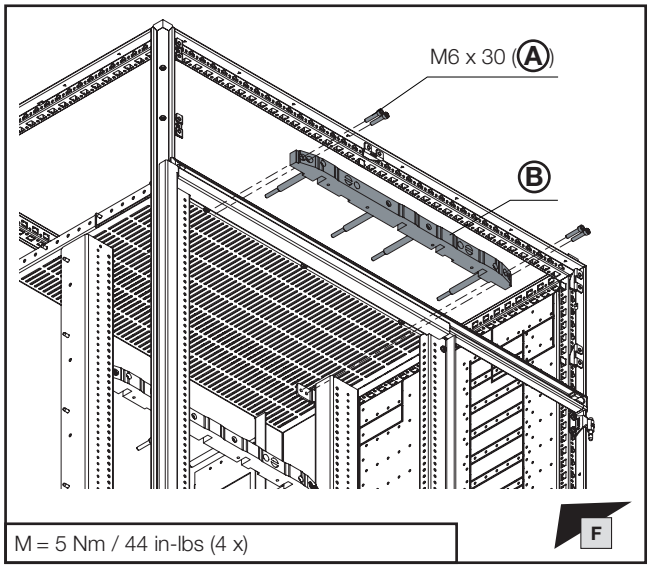

M = 5 Nm / 44 in-lbs (4 x)

Sammelschiene Abmessung mm **Busbar dimensions** mm **Dimensions de la barre** mm	**Polzahl** **Number of poles** **Nombre de pôles**	Ⓐ **Best.-Nr.** **Model No.** **Référence**
80 x 10	3-polig/4-polig 3-pole/4-pole 3 pôles/4 pôles	**9674.438**
100 x 10		**9674.430**

Hinweis / Note / Remarque Ⓧ
Abweichungen und Besonderheiten siehe Kapitel 3.
Deviations and special features, see chapter 3.
Différences et particularités, voir chapitre 3.

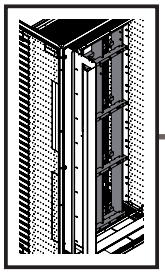

mm

TX25

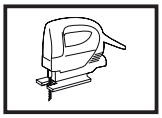

DE EN FR



1. Montage Lastschaltleistenfeld Rückbereich
1. Mounting the fuse-switch disconnector section, rear
1. Montage de la zone de coupe-circuits en partie arrière

1.11 Montage vertikales Verteil-Sammelschienensystem
1.11 Fitting the vertical distribution busbar system
1.11 Montage du jeu de barres de distribution vertical

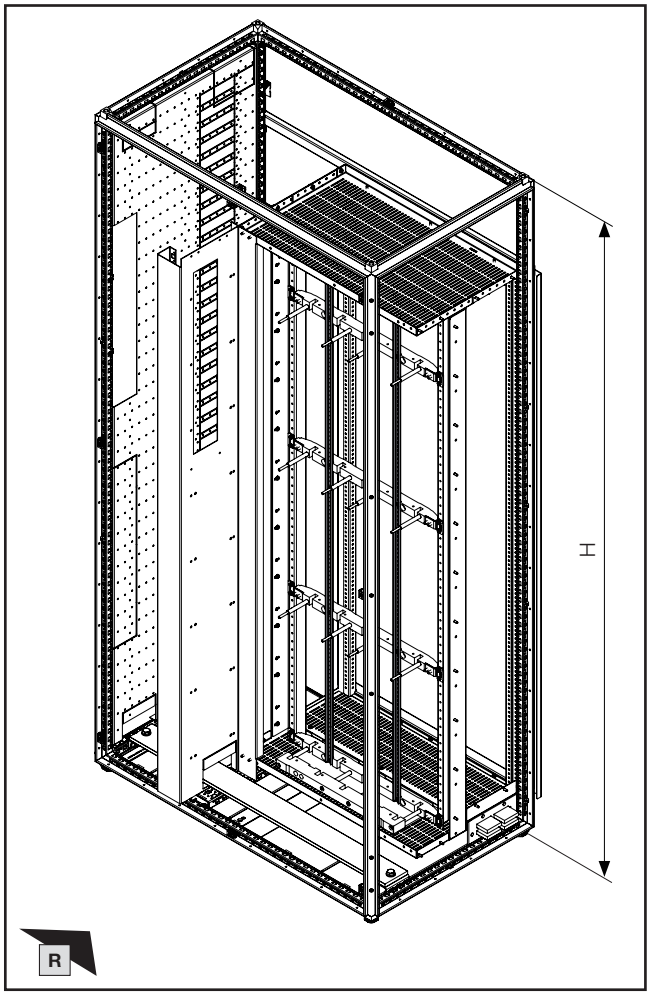

H mm	Ⓐ L mm
2000	1565
2200	1765

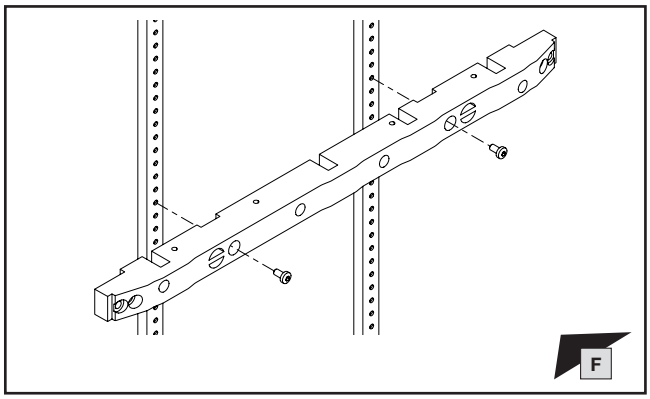

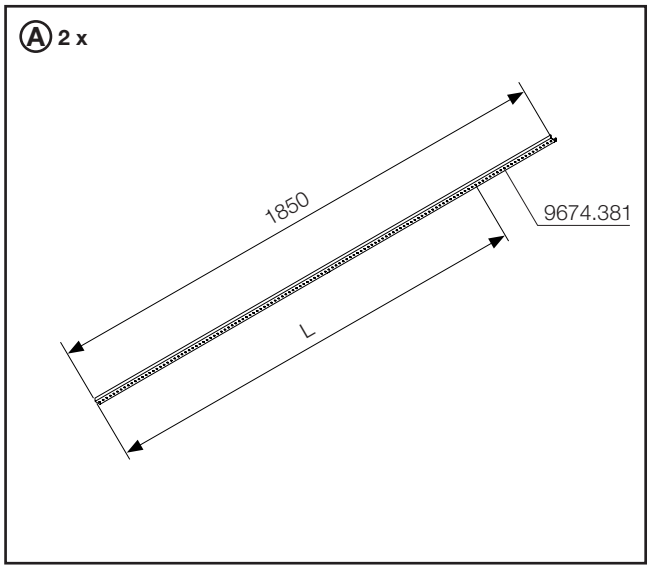

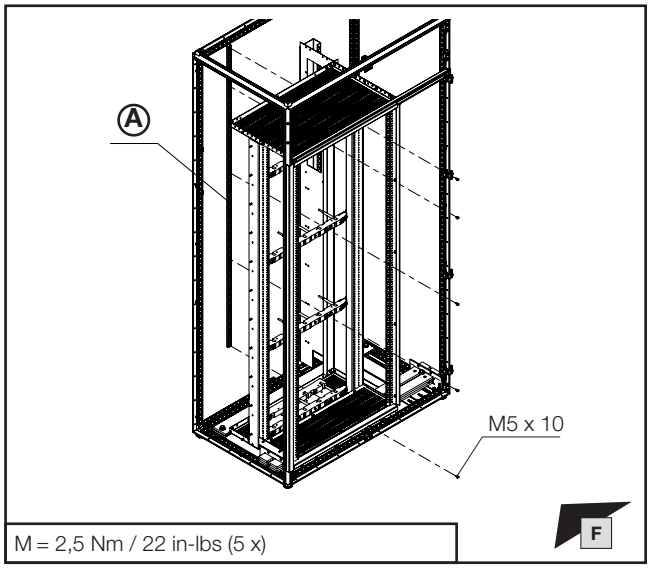

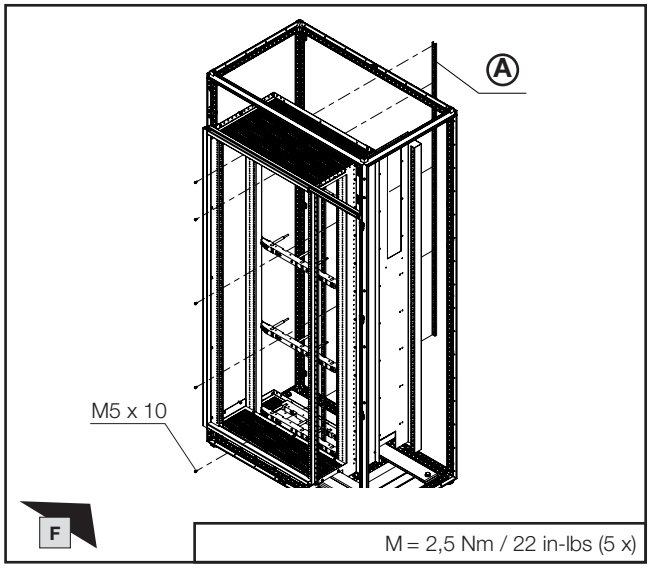

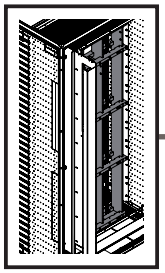

DE EN FR

1. Montage Lastschaltleistenfeld Rückbereich
1. Mounting the fuse-switch disconnector section, rear
1. Montage de la zone de coupe-circuits en partie arrière

1.11 Montage vertikales Verteil-Sammelschienensystem
1.11 Fitting the vertical distribution busbar system
1.11 Montage du jeu de barres de distribution vertical

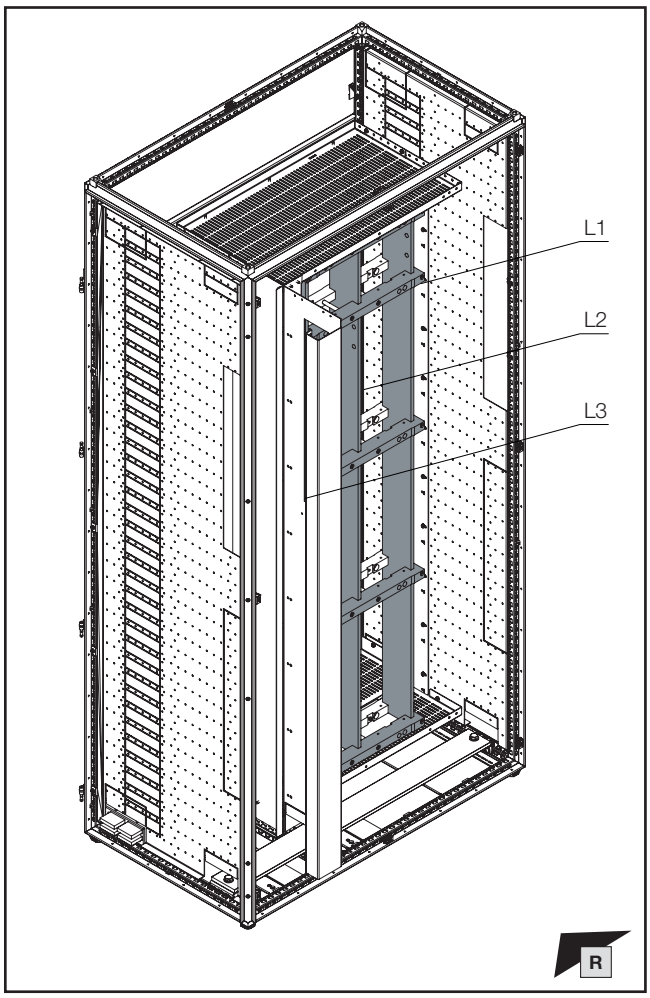

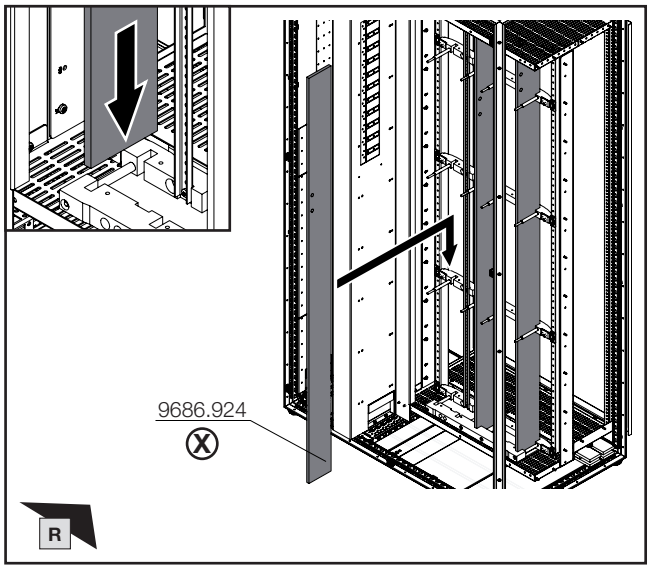

Sammelschiene Abmessung mm **Busbar dimensions** mm **Dimensions de la barre** mm	I_n
80 x 10	1600 A
100 x 10	2100 A

Hinweis / Note / Remarque (X)

Die Länge der Sammelschienen wird mit Hilfe der Online-Berechnungssoftware „RiPower“ im Niederspannungsschaltanlagen Konfigurator ermittelt.

The length of the busbars is determined using the online calculation software "RiPower" in the low-voltage switchgear configurator.

La longueur des jeux de barres est déterminée à l'aide du logiciel de calcul en ligne « RiPower » du configurateur de TGBT.

RiPower

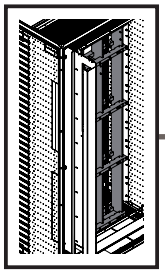

IS6

DE EN FR

1. Montage Lastschaltleistenfeld Rückbereich
1. Mounting the fuse-switch disconnector section, rear
1. Montage de la zone de coupe-circuits en partie arrière

1.11 Montage vertikales Verteil-Sammelschienensystem
1.11 Fitting the vertical distribution busbar system
1.11 Montage du jeu de barres de distribution vertical

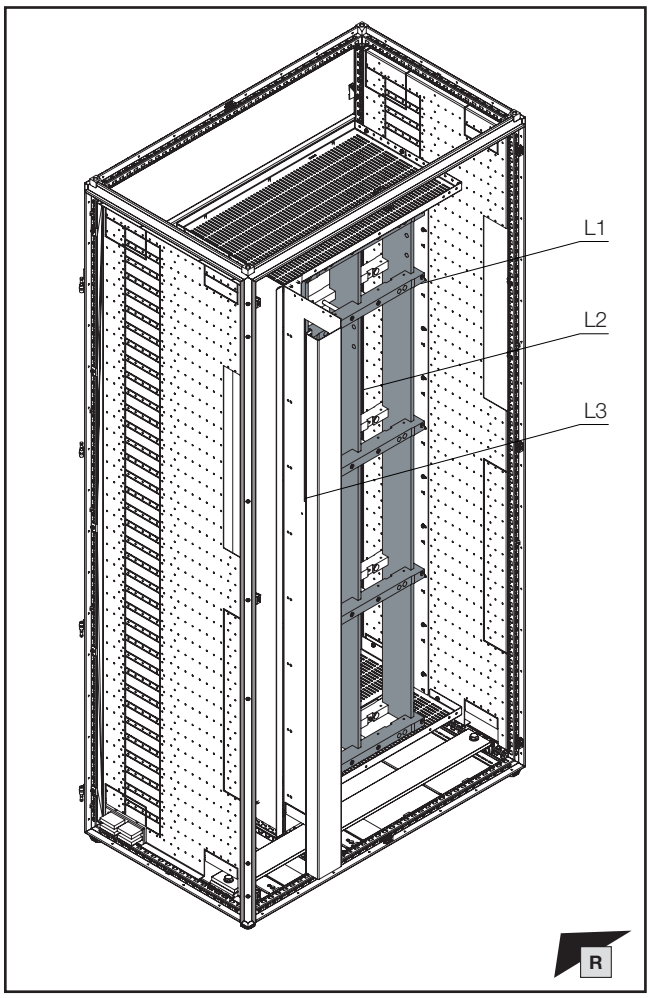

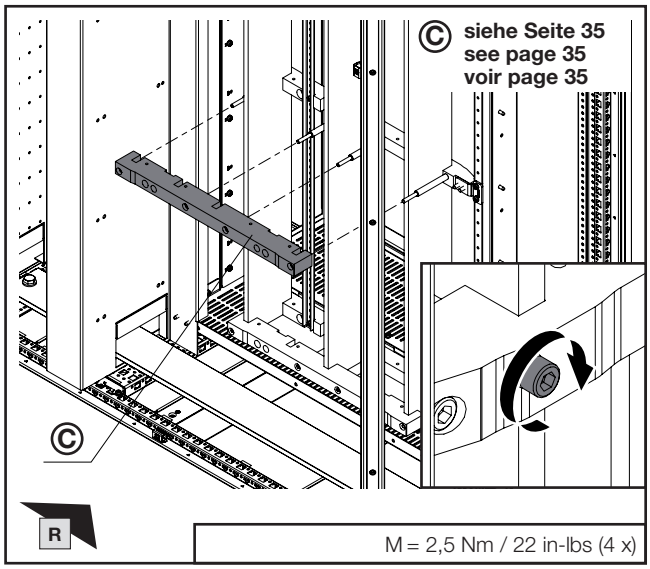

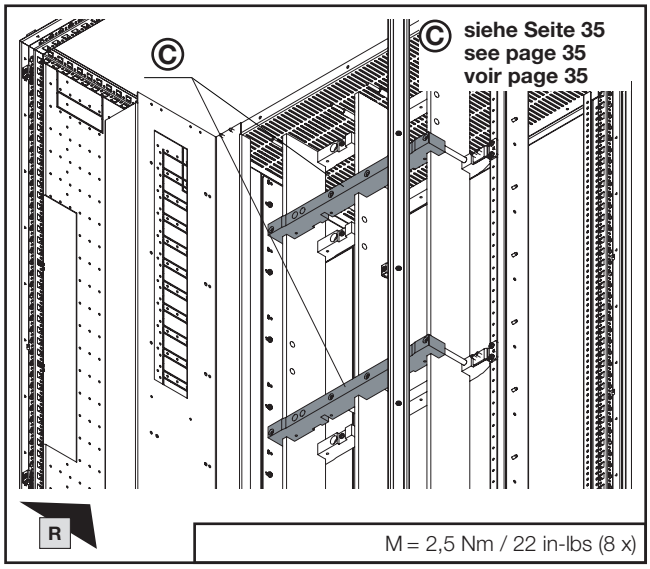

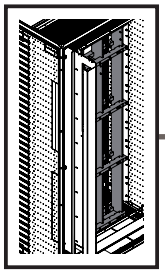

IS6

PH2

DE EN FR

1. Montage Lastschaltleistenfeld Rückbereich
1. Mounting the fuse-switch disconnector section, rear
1. Montage de la zone de coupe-circuits en partie arrière

1.11 Montage vertikales Verteil-Sammelschienensystem
1.11 Fitting the vertical distribution busbar system
1.11 Montage du jeu de barres de distribution vertical

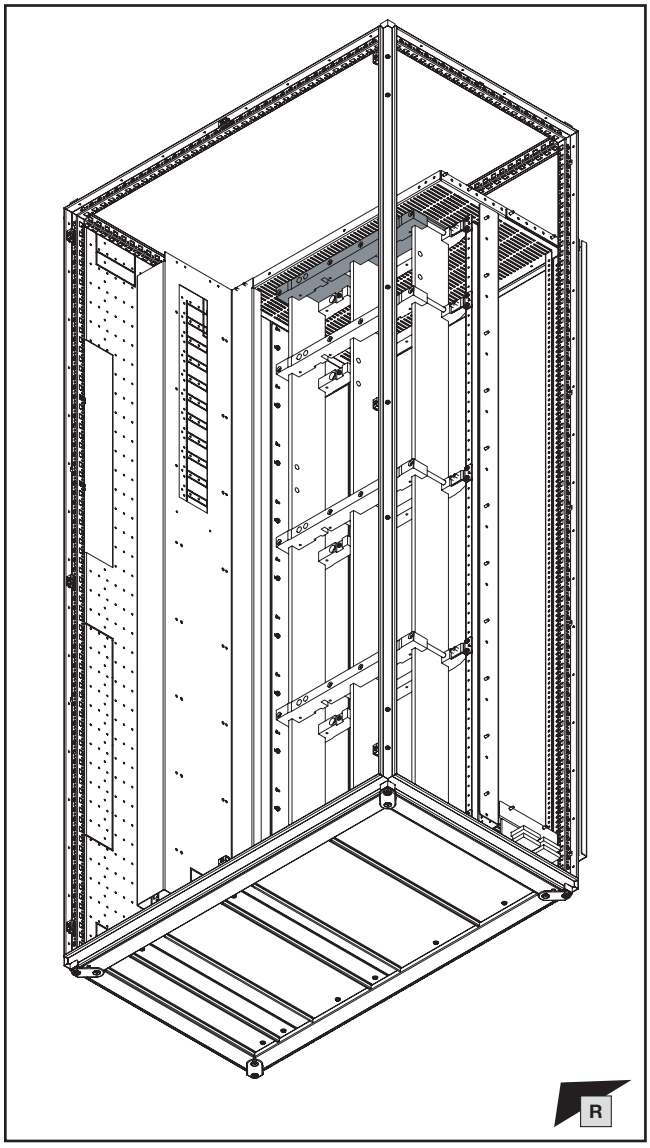

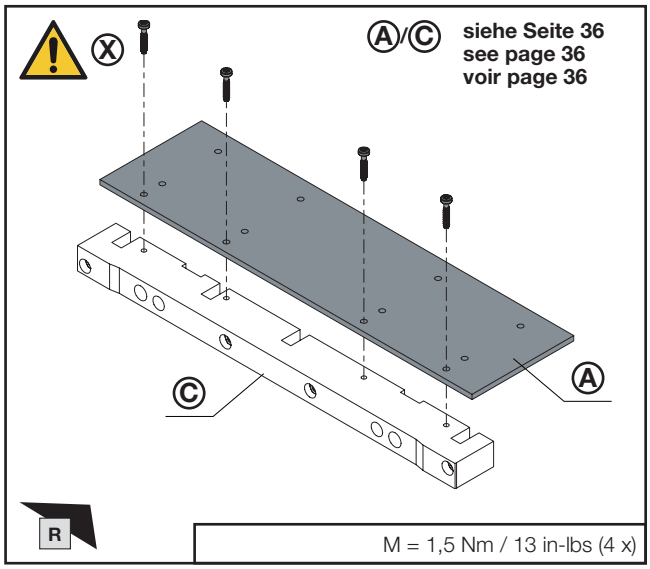

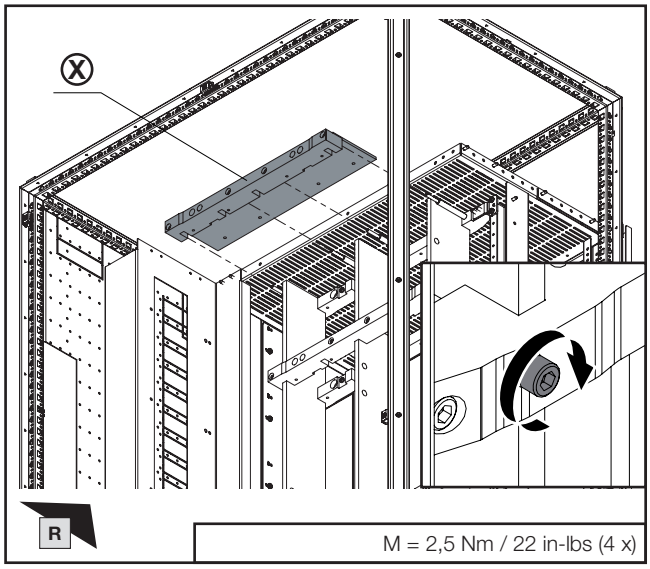

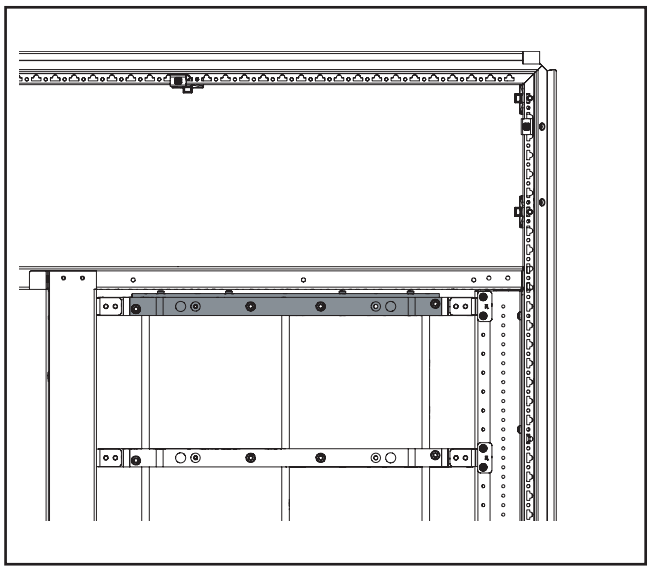

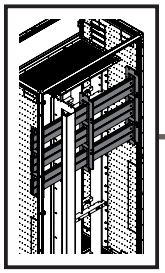

mm

DE EN FR

1. Montage Lastschaltleistenfeld Rückbereich
1. Mounting the fuse-switch disconnector section, rear
1. Montage de la zone de coupe-circuits en partie arrière

1.12 Montage des rückwärtigen Hauptschienensystems
1.12 Mounting the rear main busbar system
1.12 Montage des jeux de barres principaux à l'arrière

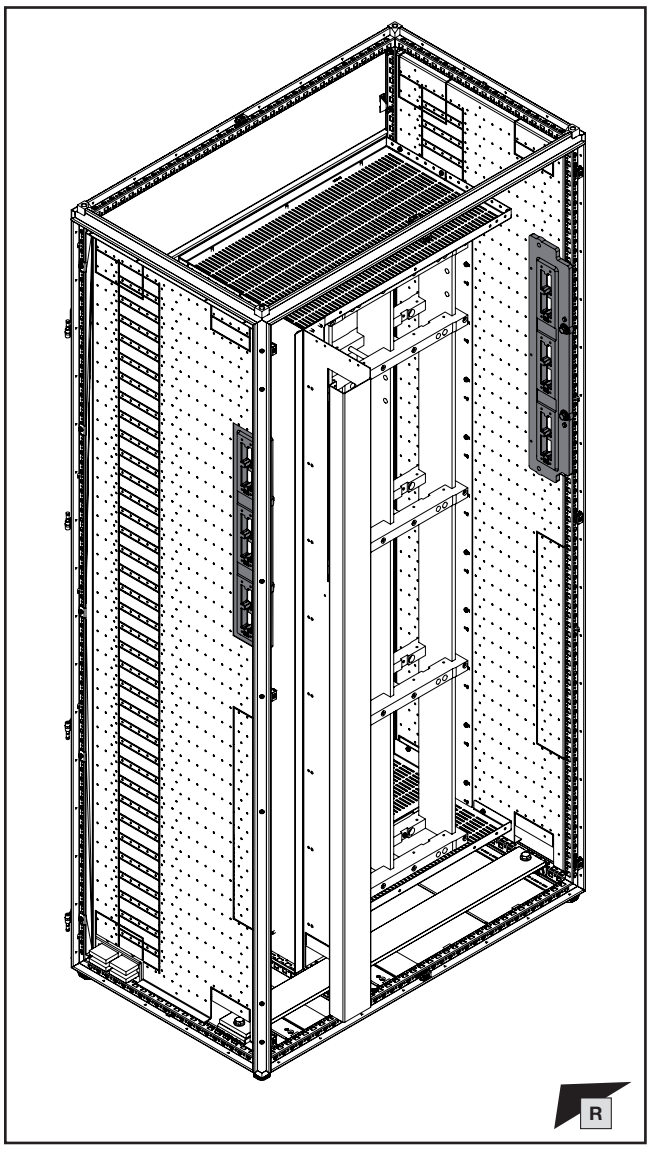

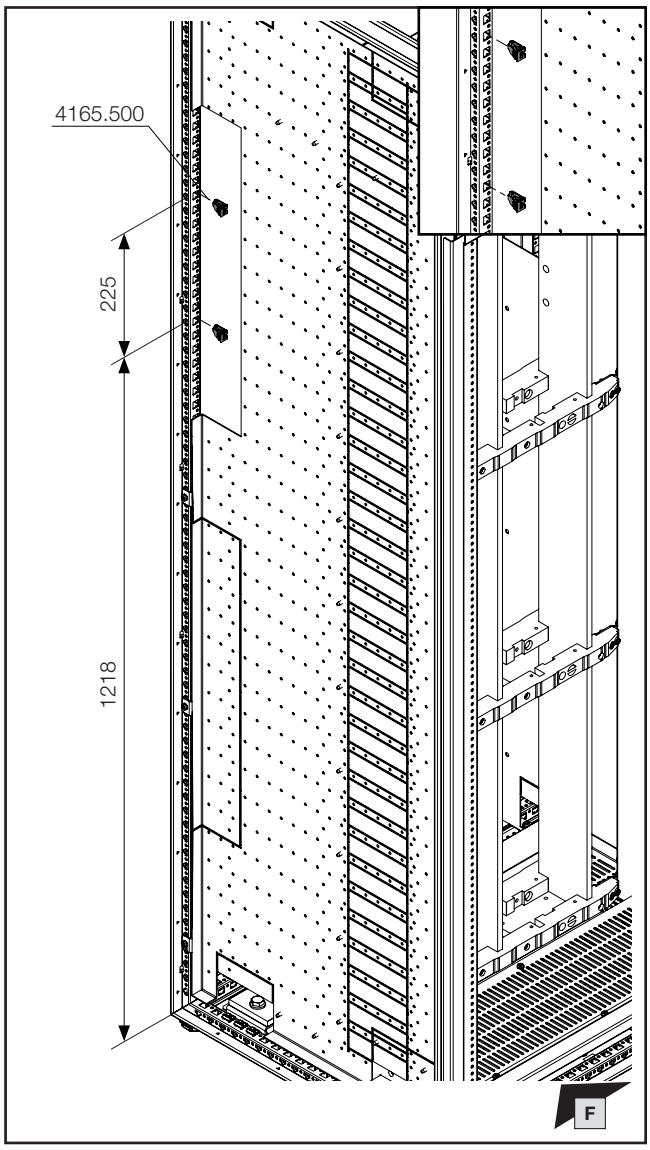

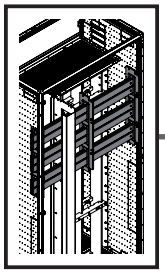

SW13

DE EN FR

1. Montage Lastschaltleistenfeld Rückbereich
1. Mounting the fuse-switch disconnector section, rear
1. Montage de la zone de coupe-circuits en partie arrière

1.12 Montage des rückwärtigen Hauptschienensystems
1.12 Mounting the rear main busbar system
1.12 Montage des jeux de barres principaux à l'arrière

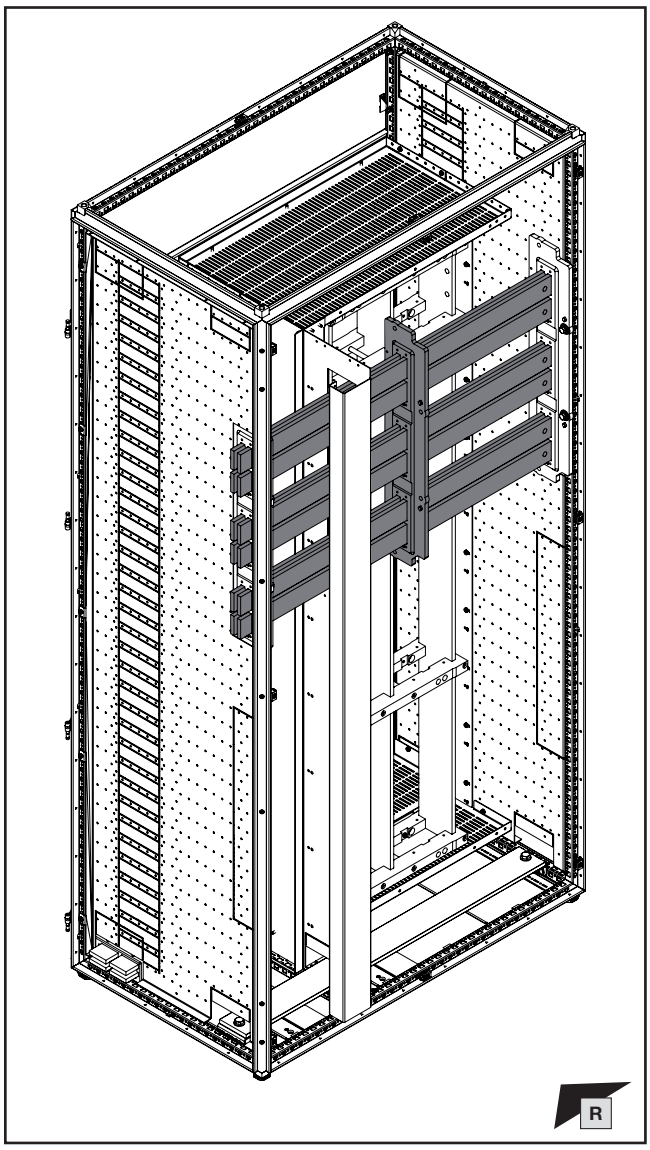

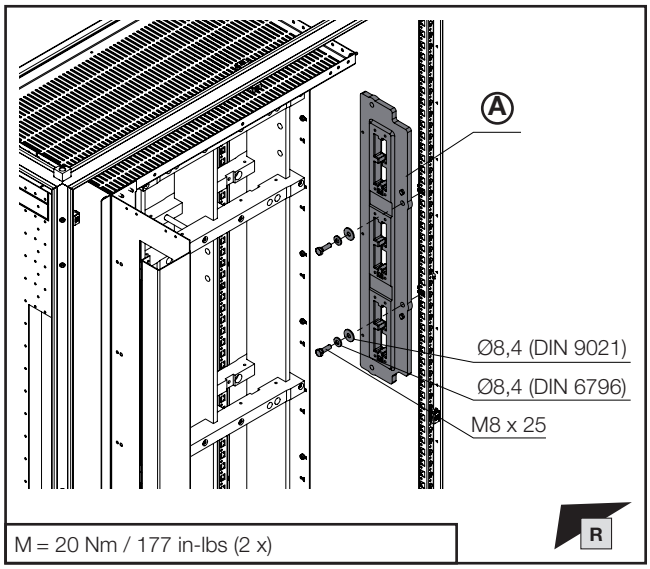

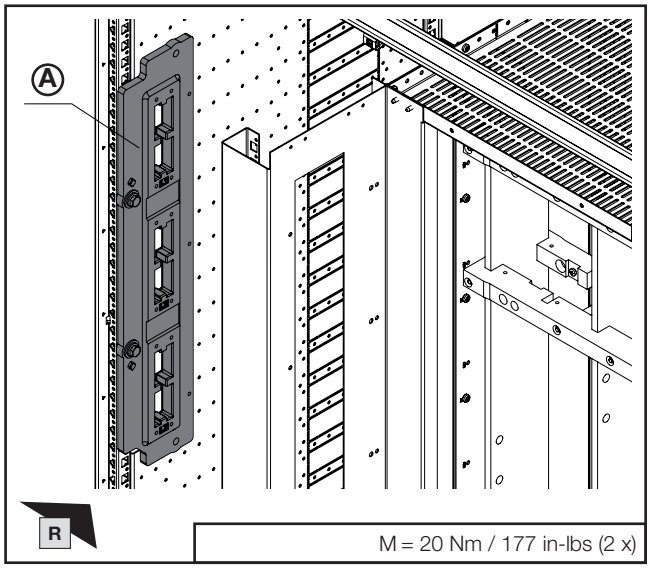

Sammelschiene Abmessung mm **Busbar dimensions** mm **Dimensions de la barre** mm	**Anreihung** **Baying** **Juxtaposition**	Ⓐ **Best.-Nr.** **Model No.** **Référence**
50 x 10	✓	**9686.060**
50 x 10	×	**9686.070**

Montageanleitung VX25 Ri4Power – Schalt- und Energie-verteilanlagen-System
Assembly instructions VX25 Ri4Power – Switchgear and power distribution system
Notice de montage VX25 Ri4Power – Distribution de courant
DE/EN/FR

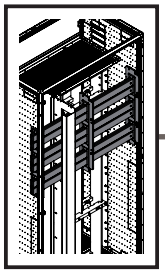

mm

DE EN FR

1. Montage Lastschaltleistenfeld Rückbereich
1. Mounting the fuse-switch disconnector section, rear
1. Montage de la zone de coupe-circuits en partie arrière

1.12 Montage des rückwärtigen Hauptschienensystems
1.12 Mounting the rear main busbar system
1.12 Montage des jeux de barres principaux à l'arrière

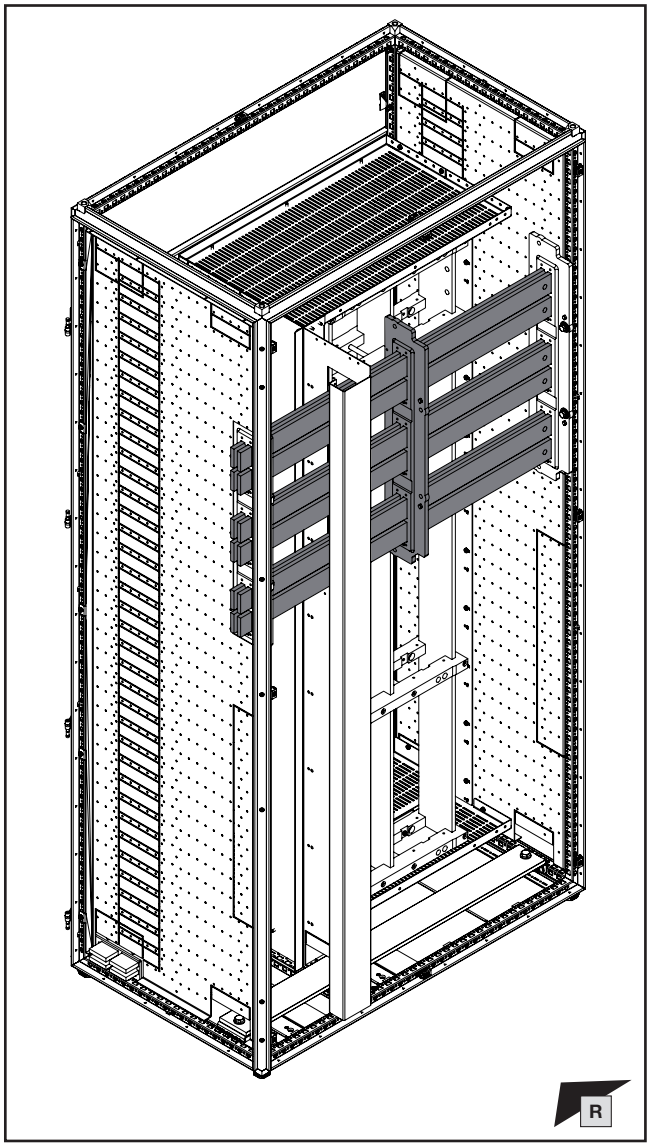

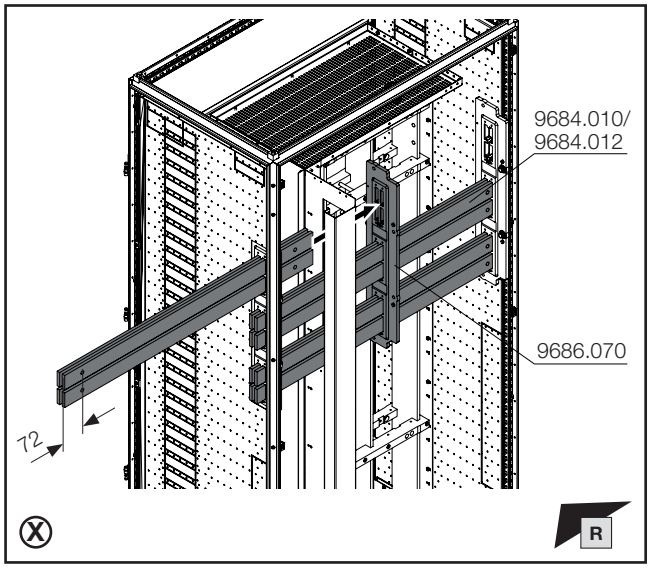

Hinweis / Note / Remarque Ⓧ

Der „schwimmende“ Sammelschienenhalter 9686.070 wird abhängig von der Stromkurzschlussfestigkeit benötigt. Die Berechnung findet in der Online-Berechnungssoftware „RiPower“ statt.

The "floating" busbar support 9686.070 may be required depending on the short-circuit resistance, which is calculated by the online calculation software "RiPower".

Le support de jeux de barres « flottant » 9686.070 est requis en fonction de la résistance aux courants de courts-circuits. Le calcul est réalisé via le logiciel de calcul en ligne « RiPower ».

RiPower

Montageanleitung VX25 Ri4Power – Schalt- und Energieverteilanlagen-System
Assembly instructions VX25 Ri4Power – Switchgear and power distribution system
Notice de montage VX25 Ri4Power – Distribution de courant
DE/EN/FR

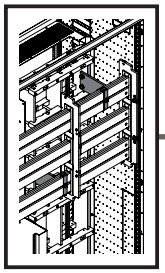

SW16/
SW17

DE EN FR

1. Montage Lastschaltleistenfeld Rückbereich
1. Mounting the fuse-switch disconnector section, rear
1. Montage de la zone de coupe-circuits en partie arrière

1.13 Anbindung vertikales Verteil-Sammelschienensystem
1.13 Connecting the vertical distribution busbar system
1.13 Connexion aux jeux de barres de distribution verticaux

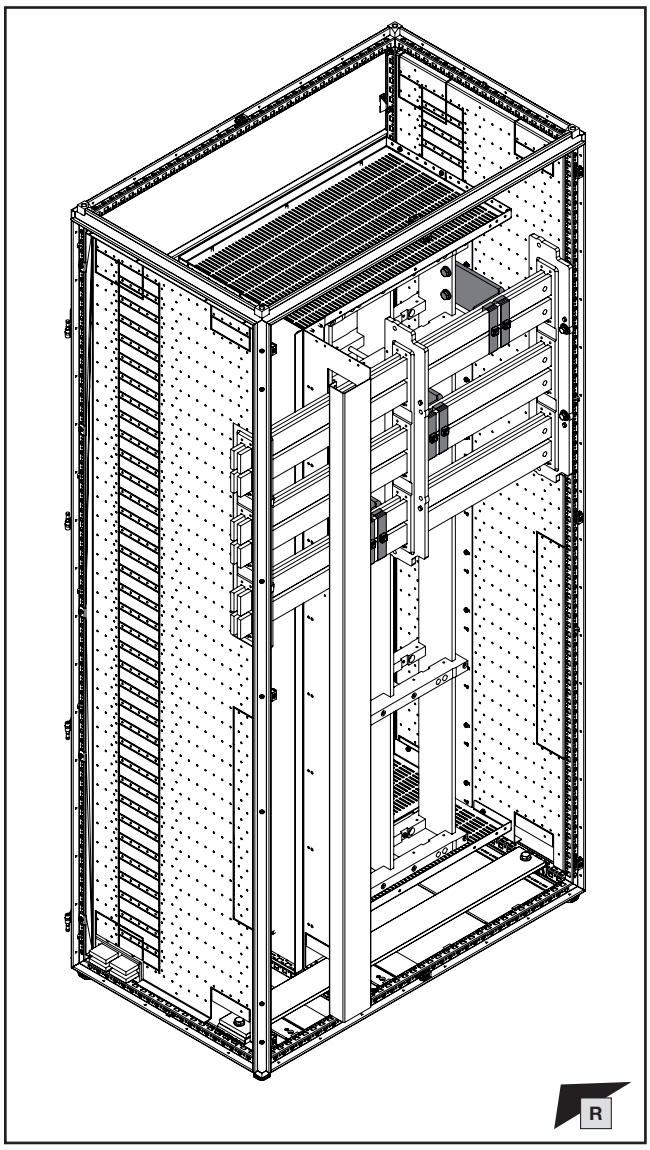

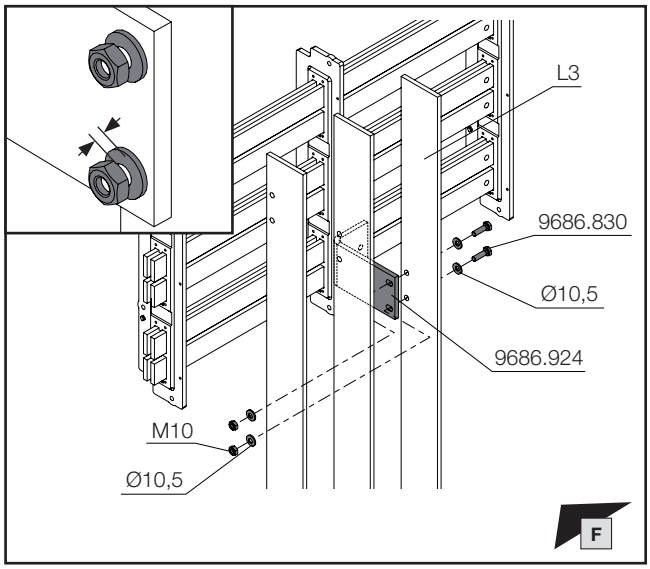

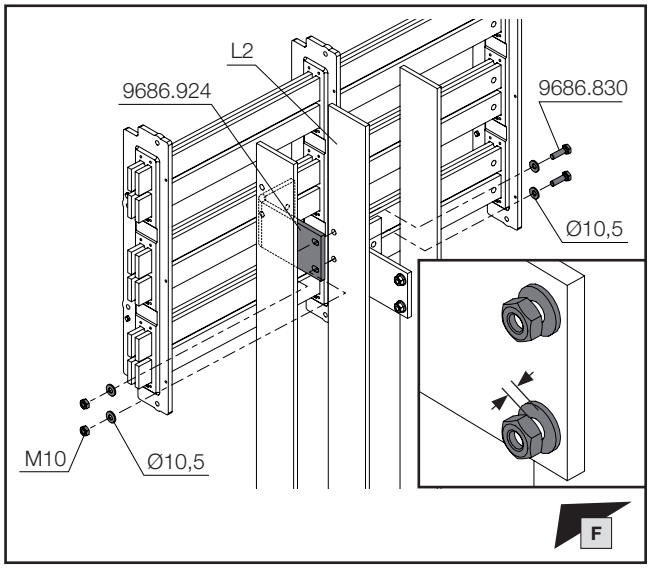

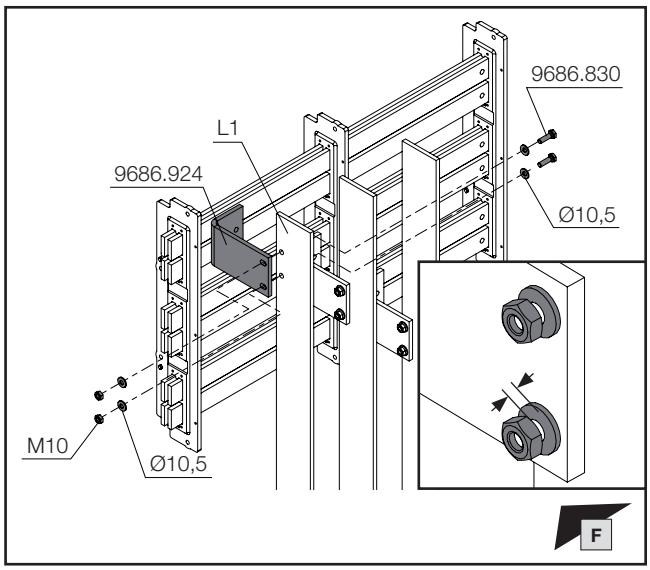

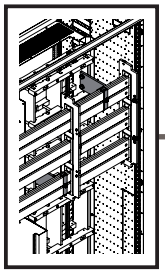

mm

SW16/
SW17

DE EN FR

1. Montage Lastschaltleistenfeld Rückbereich
1. Mounting the fuse-switch disconnector section, rear
1. Montage de la zone de coupe-circuits en partie arrière

1.13 Anbindung vertikales Verteil-Sammelschienensystem
1.13 Connecting the vertical distribution busbar system
1.13 Connexion aux jeux de barres de distribution verticaux

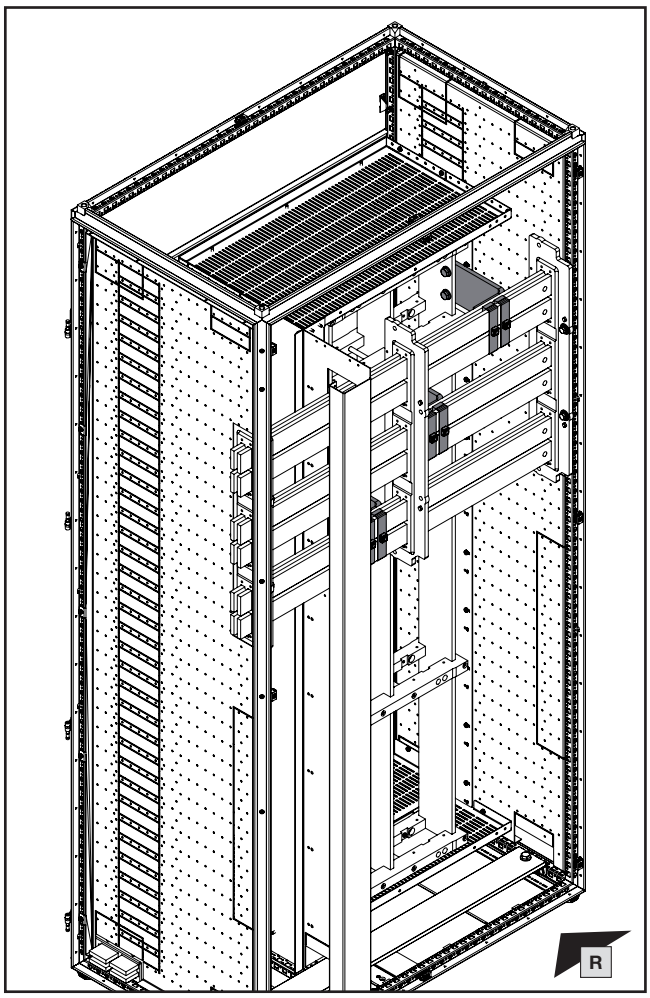

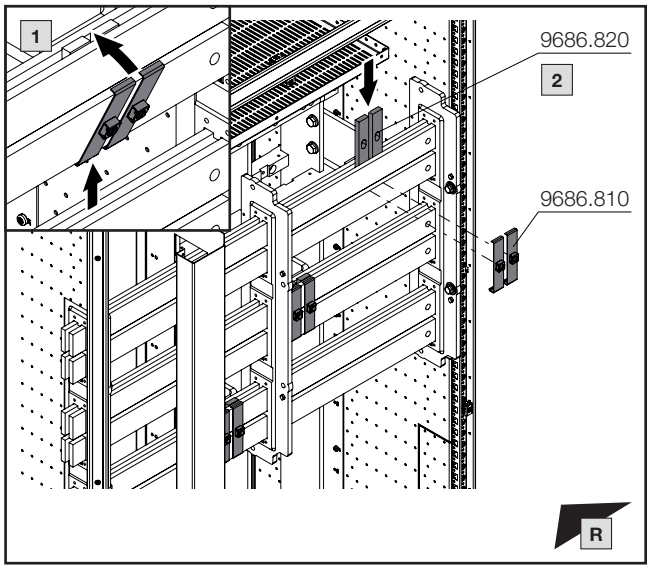

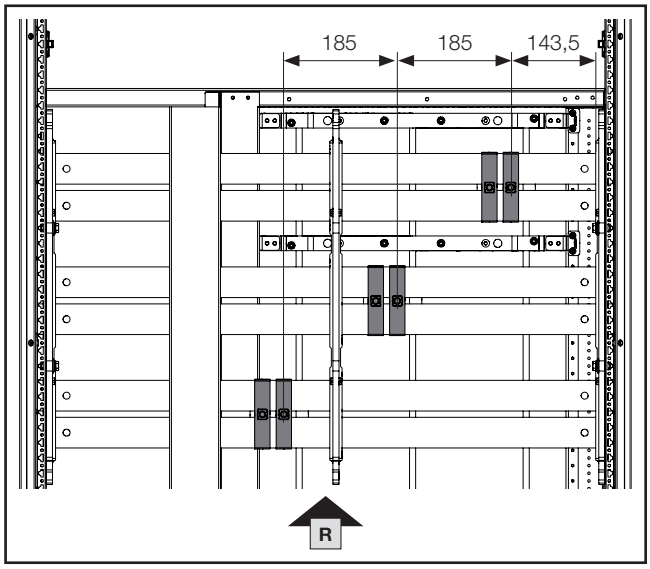

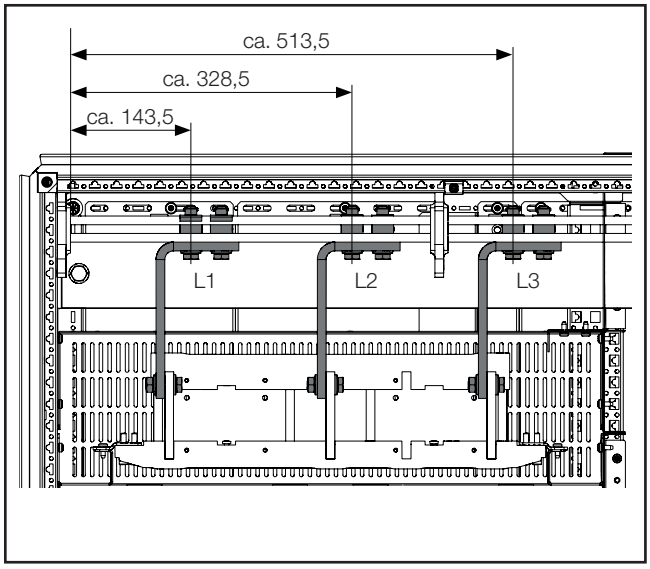

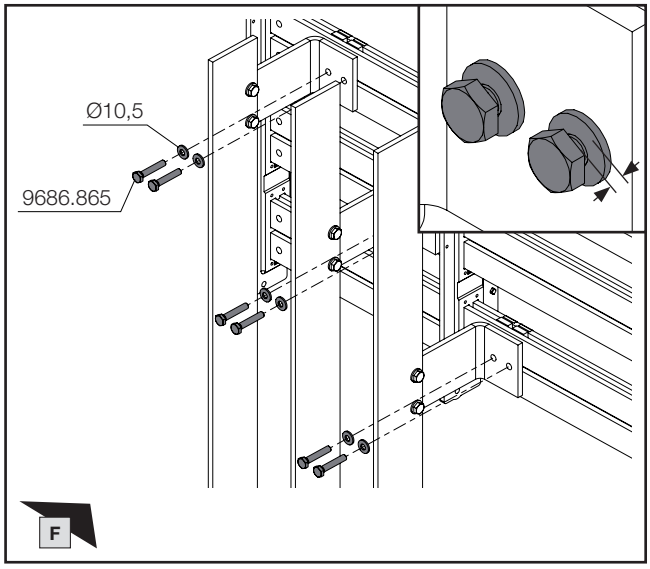

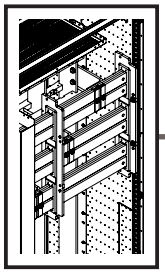

SW16/
SW17

DE EN FR

1. Montage Lastschaltleistenfeld Rückbereich
1. Mounting the fuse-switch disconnector section, rear
1. Montage de la zone de coupe-circuits en partie arrière

1.14 Anziehen der Schrauben
1.14 Tightening the screws
1.14 Serrage des vis

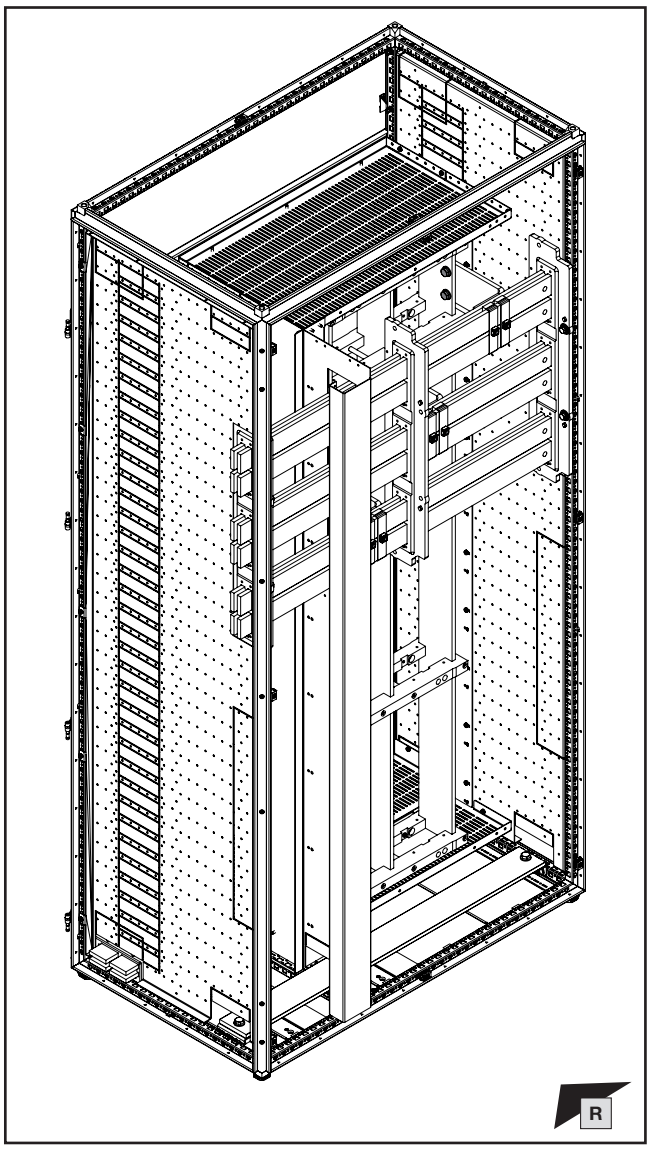

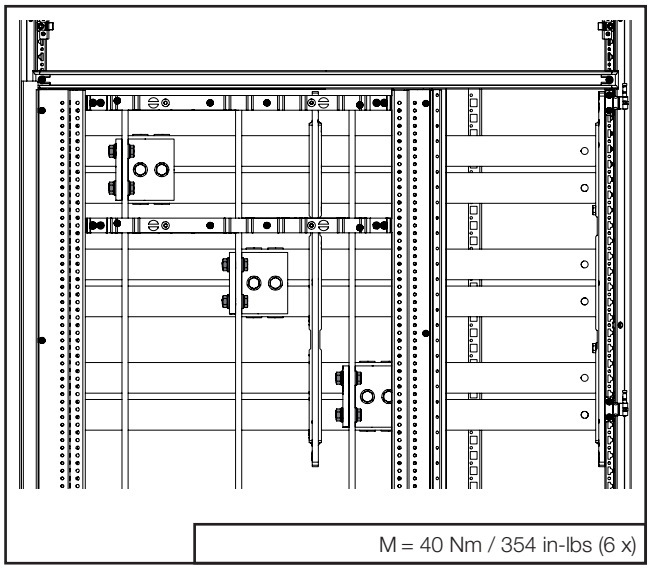

M = 40 Nm / 354 in-lbs (6 x)

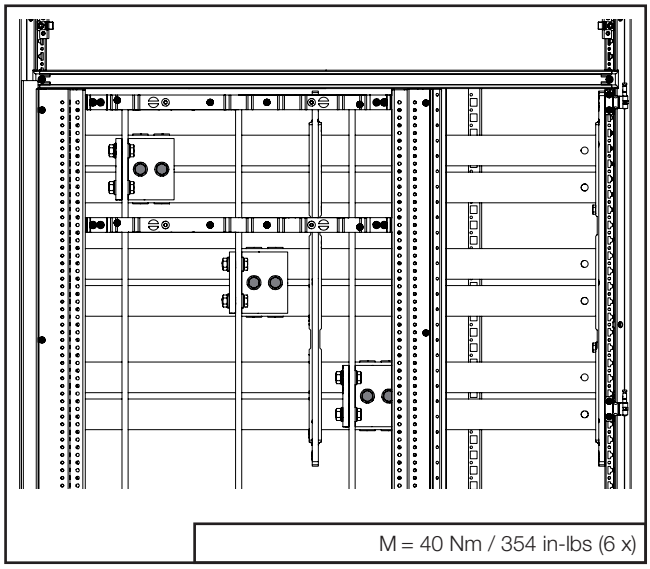

M = 40 Nm / 354 in-lbs (6 x)

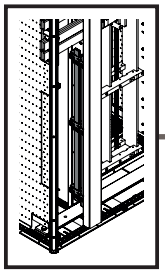

TX25

DE EN FR

1. Montage Lastschaltleistenfeld Rückbereich
1. Mounting the fuse-switch disconnector section, rear
1. Montage de la zone de coupe-circuits en partie arrière

1.15 Montage der vertikalen PE/PEN + N Sammelschienen
1.15 Fitting the vertical PE/PEN + N busbars
1.15 Montage vertical des barres Terre / Terre-Neutre + Neutre

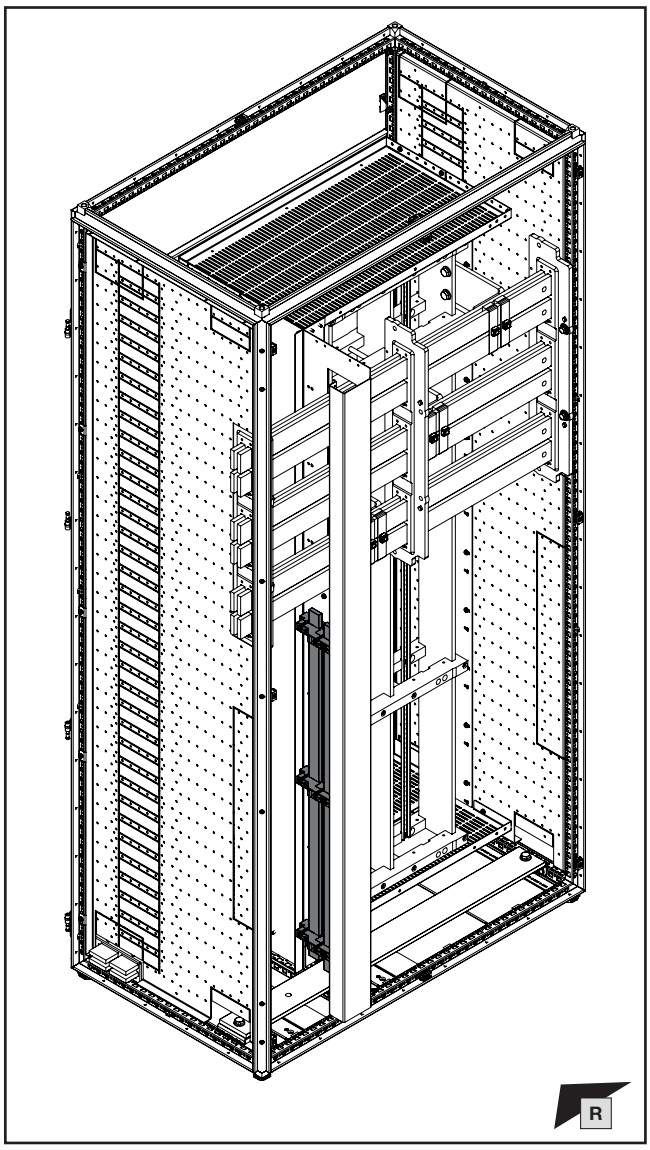

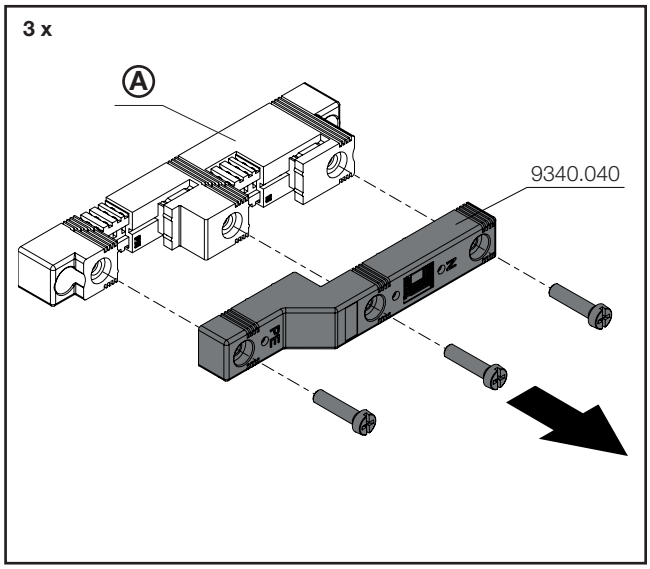

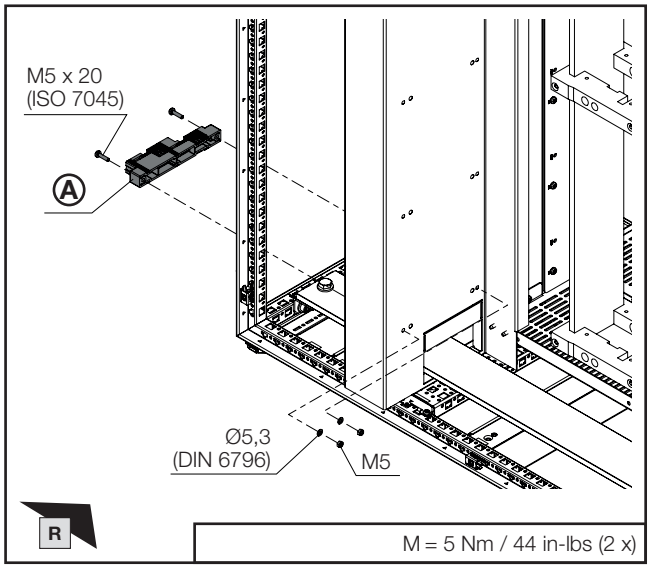

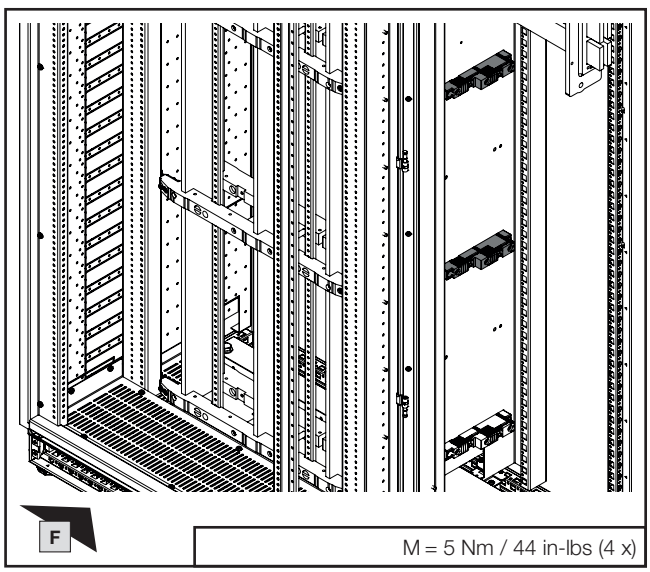

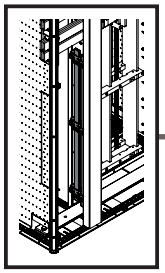

DE EN FR

1. Montage Lastschaltleistenfeld Rückbereich
1. Mounting the fuse-switch disconnector section, rear
1. Montage de la zone de coupe-circuits en partie arrière

1.15 Montage der vertikalen PE/PEN + N Sammelschienen
1.15 Fitting the vertical PE/PEN + N busbars
1.15 Montage vertical des barres Terre / Terre-Neutre + Neutre

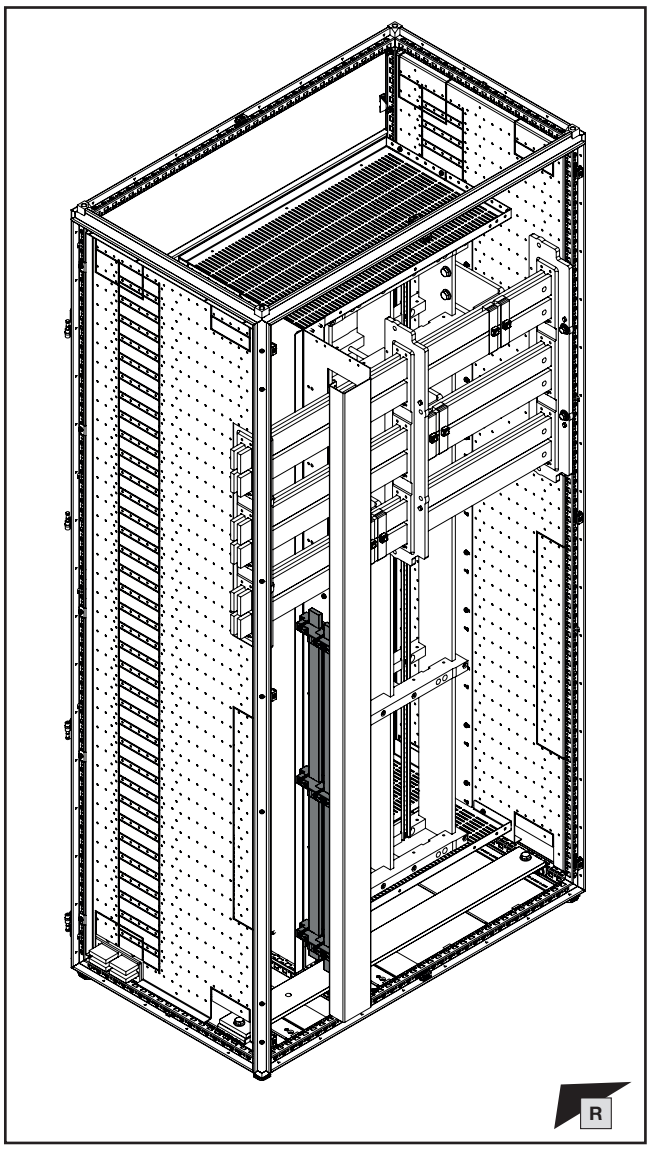

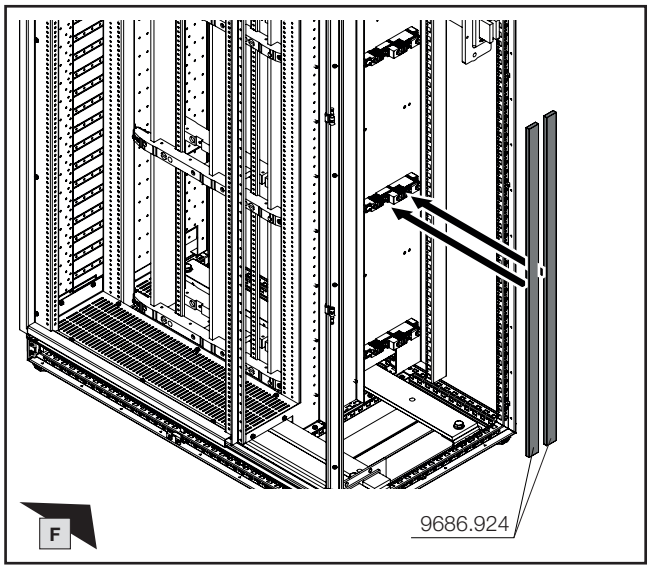

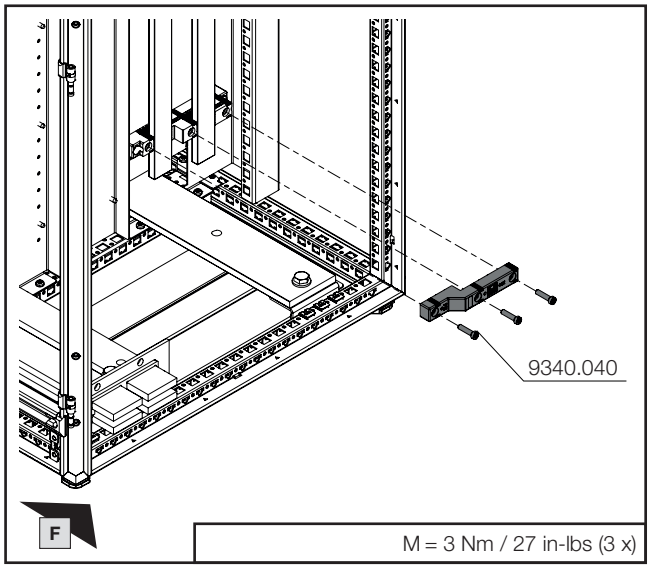

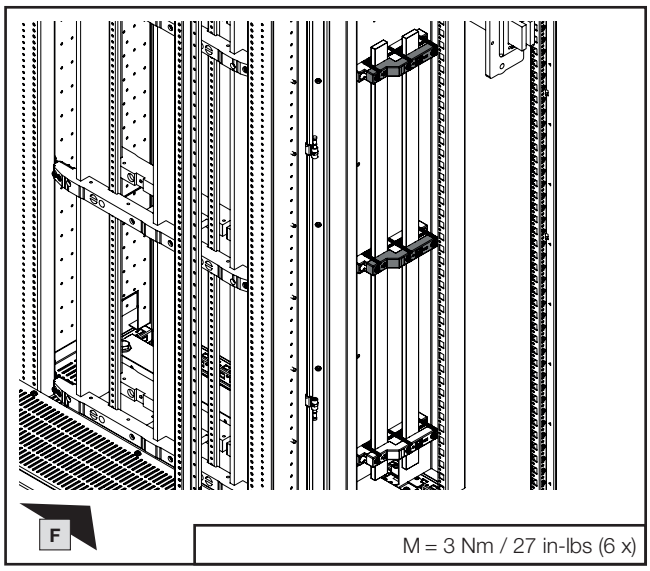

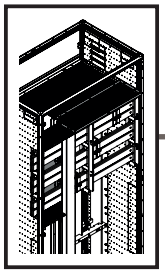

TX30

DE EN FR

1. Montage Lastschaltleistenfeld Rückbereich
1. Mounting the fuse-switch disconnector section, rear
1. Montage de la zone de coupe-circuits en partie arrière

1.16 Montage Berührungsschutzabdeckung
1.16 Montage Contact hazard protection cover
1.16 Montage du plastron de protection contre les contacts

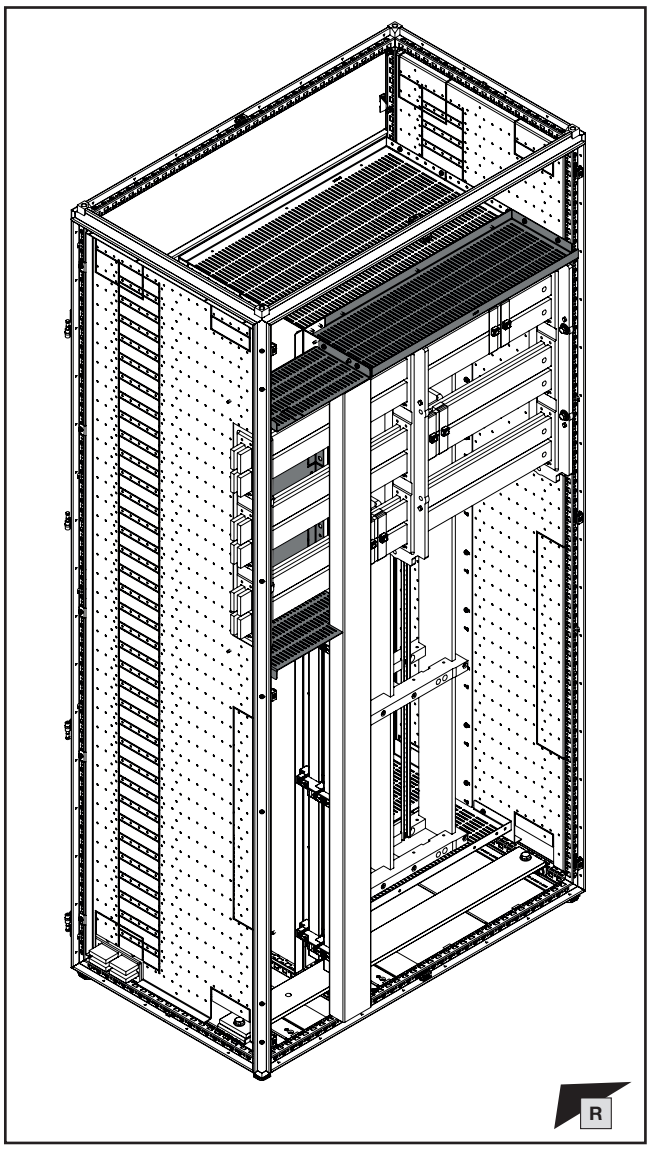

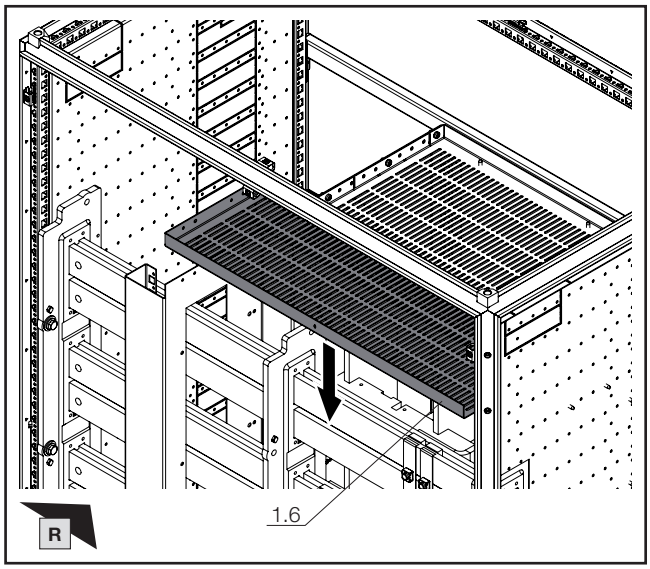

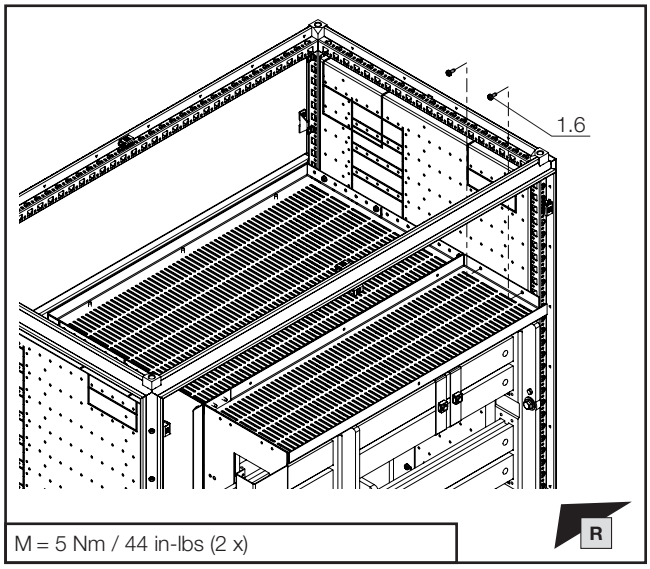

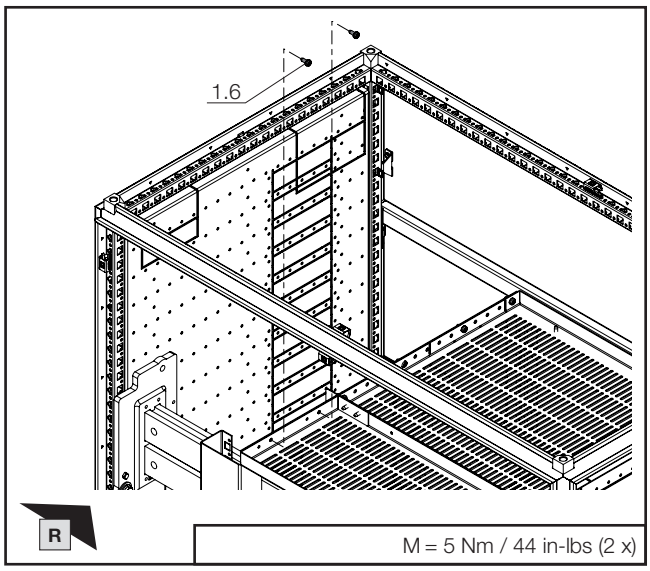

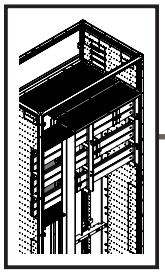

TX30

DE EN FR

1. Montage Lastschaltleistenfeld Rückbereich
1. Mounting the fuse-switch disconnector section, rear
1. Montage de la zone de coupe-circuits en partie arrière

1.16 Montage Berührungsschutzabdeckung
1.16 Montage Contact hazard protection cover
1.16 Montage du plastron de protection contre les contacts

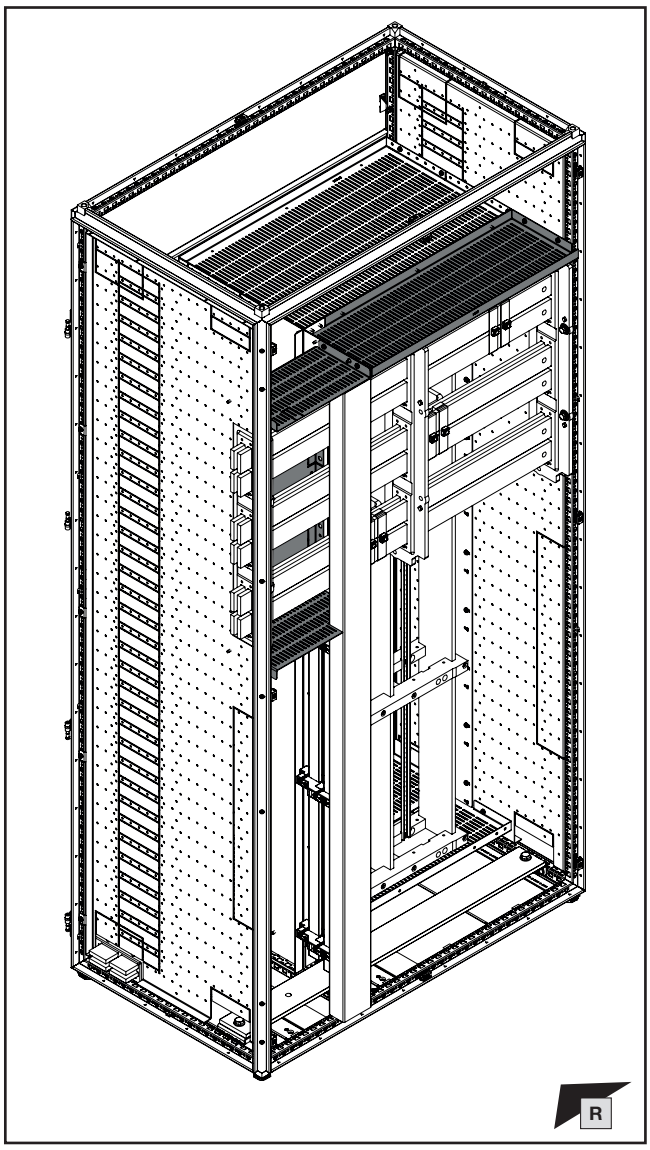

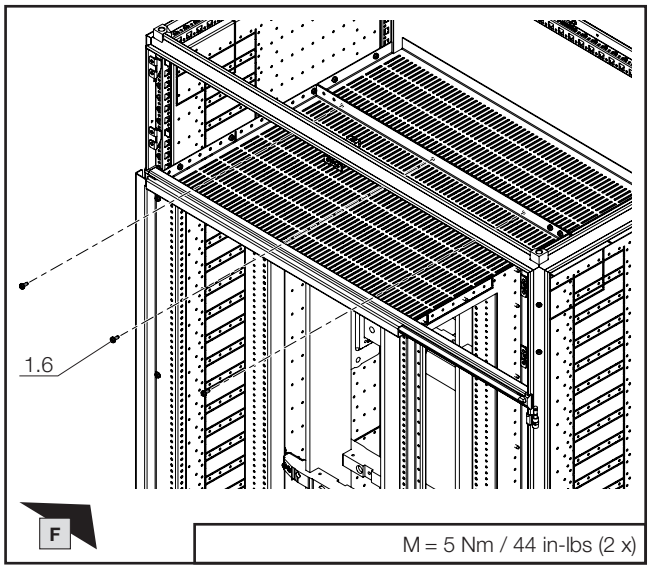

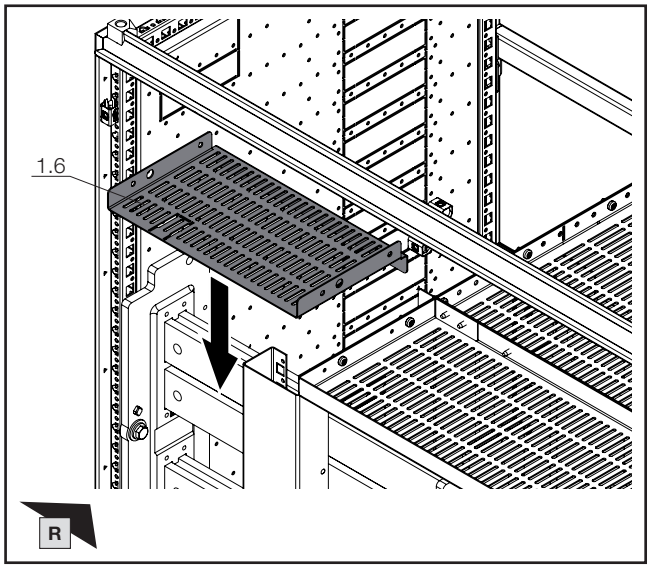

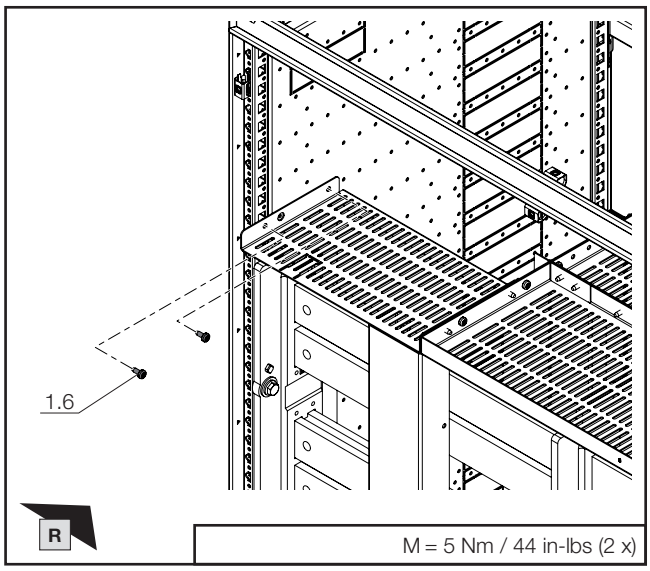

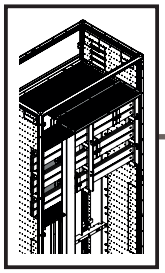

TX30

DE EN FR

1. Montage Lastschaltleistenfeld Rückbereich
1. Mounting the fuse-switch disconnector section, rear
1. Montage de la zone de coupe-circuits en partie arrière

1.16 Montage Berührungsschutzabdeckung
1.16 Montage Contact hazard protection cover
1.16 Montage du plastron de protection contre les contacts

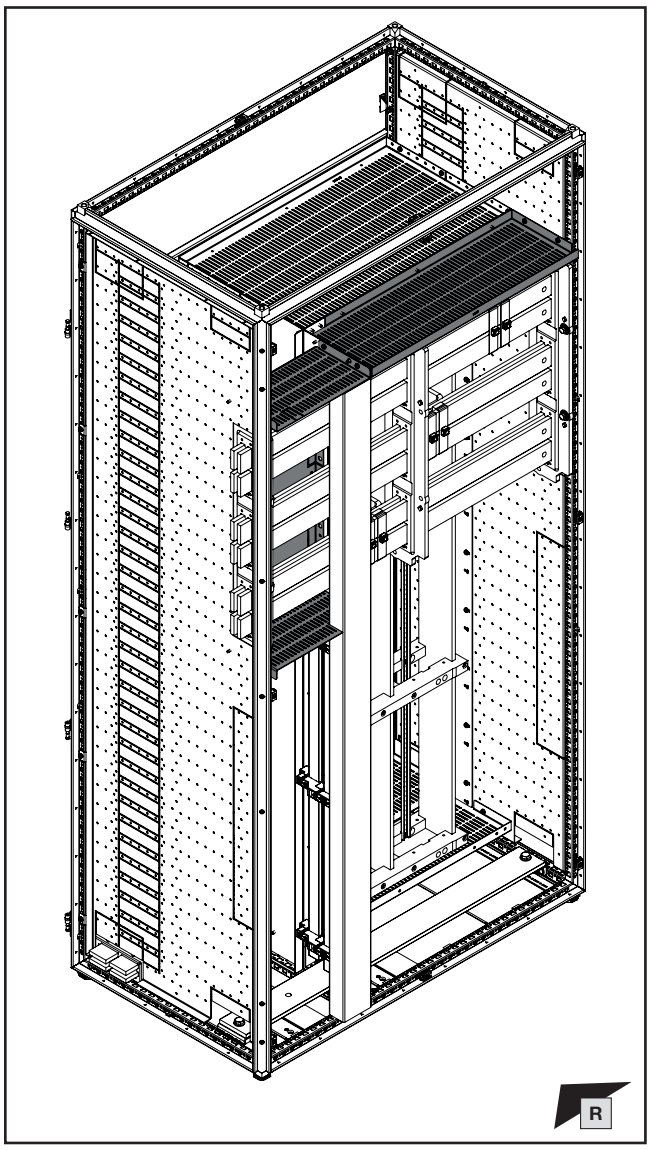

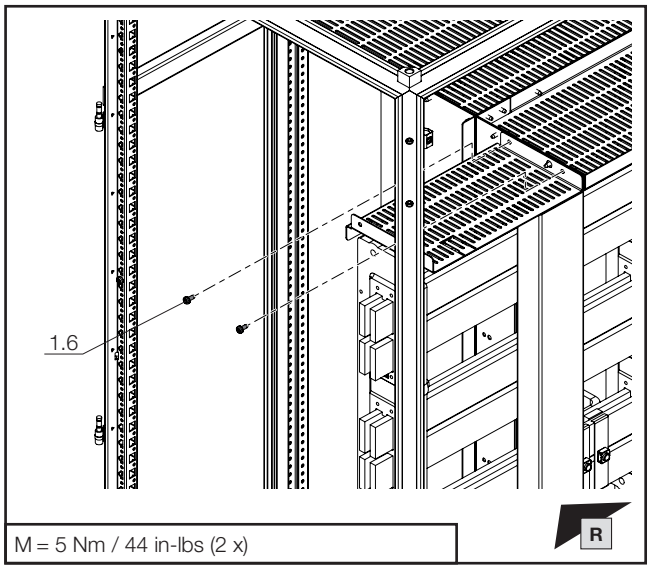

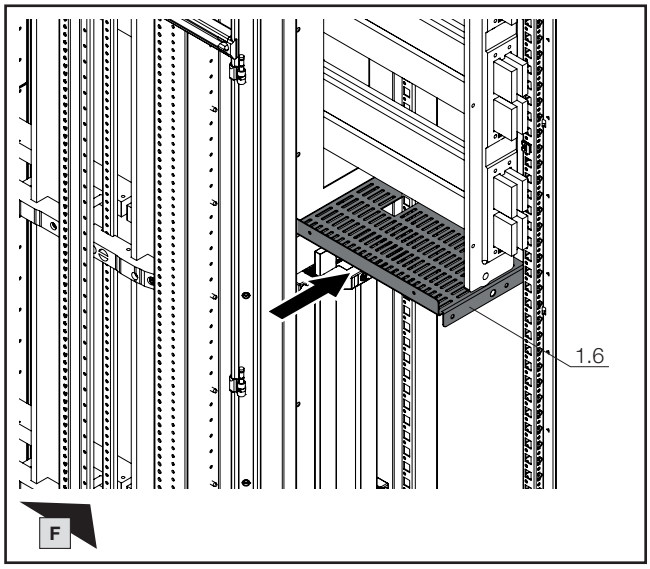

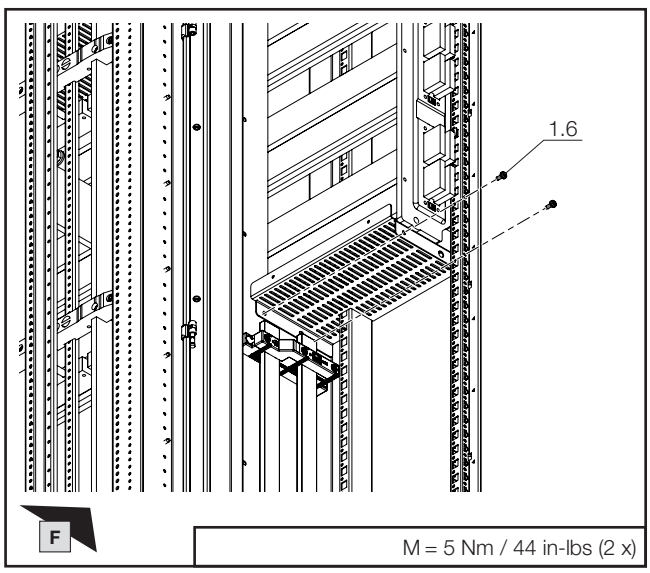

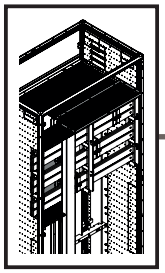

TX30

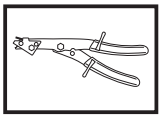

DE EN FR

1. Montage Lastschaltleistenfeld Rückbereich
1. Mounting the fuse-switch disconnector section, rear
1. Montage de la zone de coupe-circuits en partie arrière

1.16 Montage Berührungsschutzabdeckung
1.16 Montage Contact hazard protection cover
1.16 Montage du plastron de protection contre les contacts

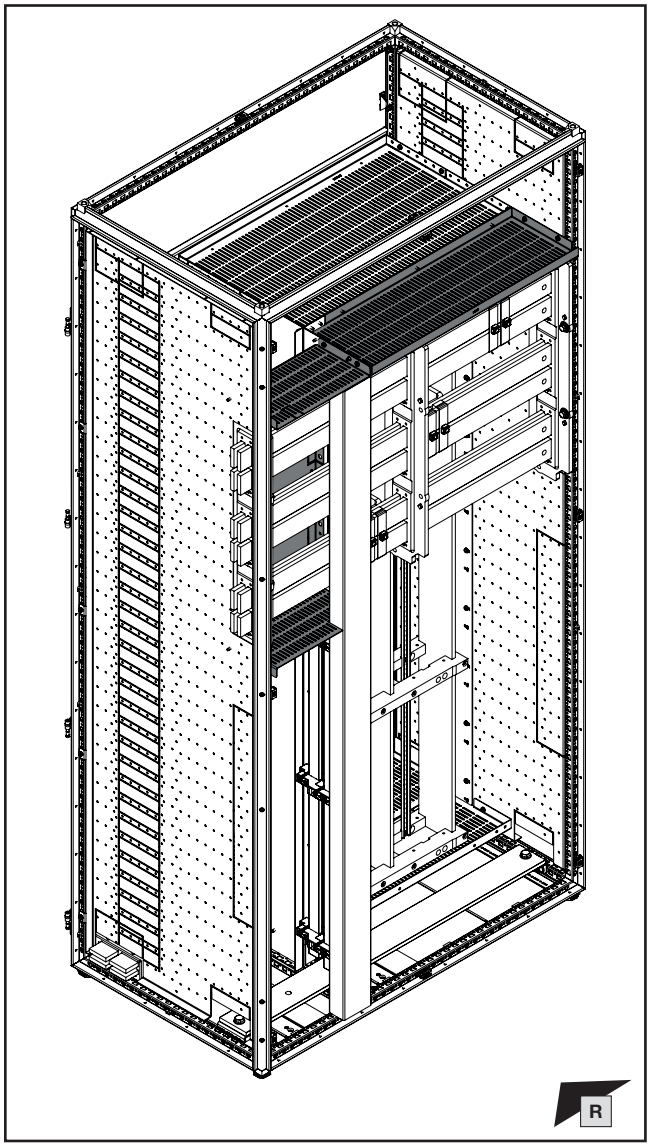

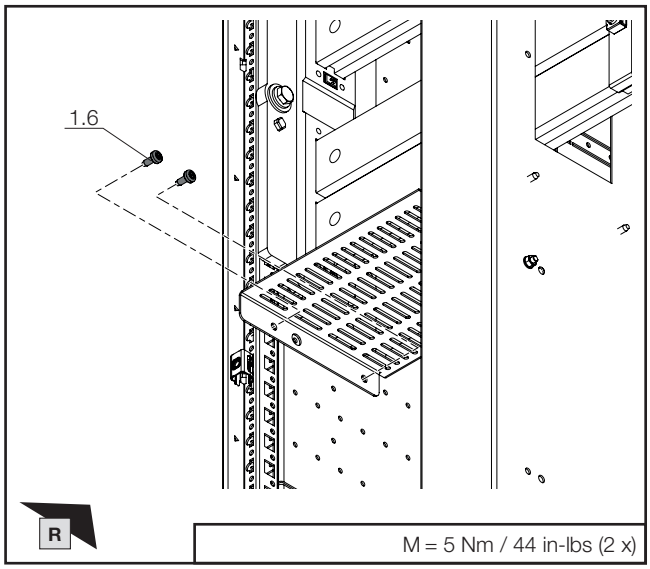

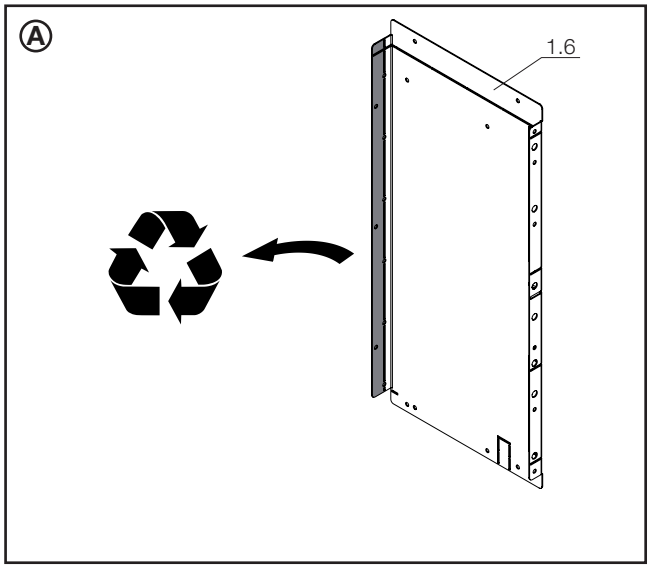

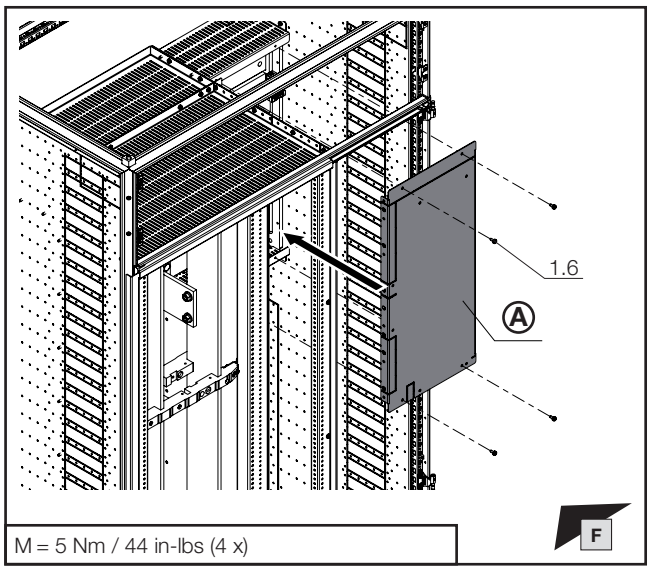

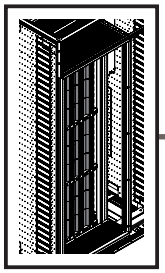

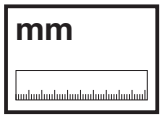

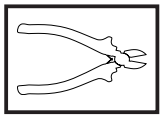

DE EN FR

1. Montage Lastschaltleistenfeld Rückbereich
1. Mounting the fuse-switch disconnector section, rear
1. Montage de la zone de coupe-circuits en partie arrière

1.17 Montage Frontabdeckungen
1.17 Fitting the front covers
1.17 Montage des protections avant

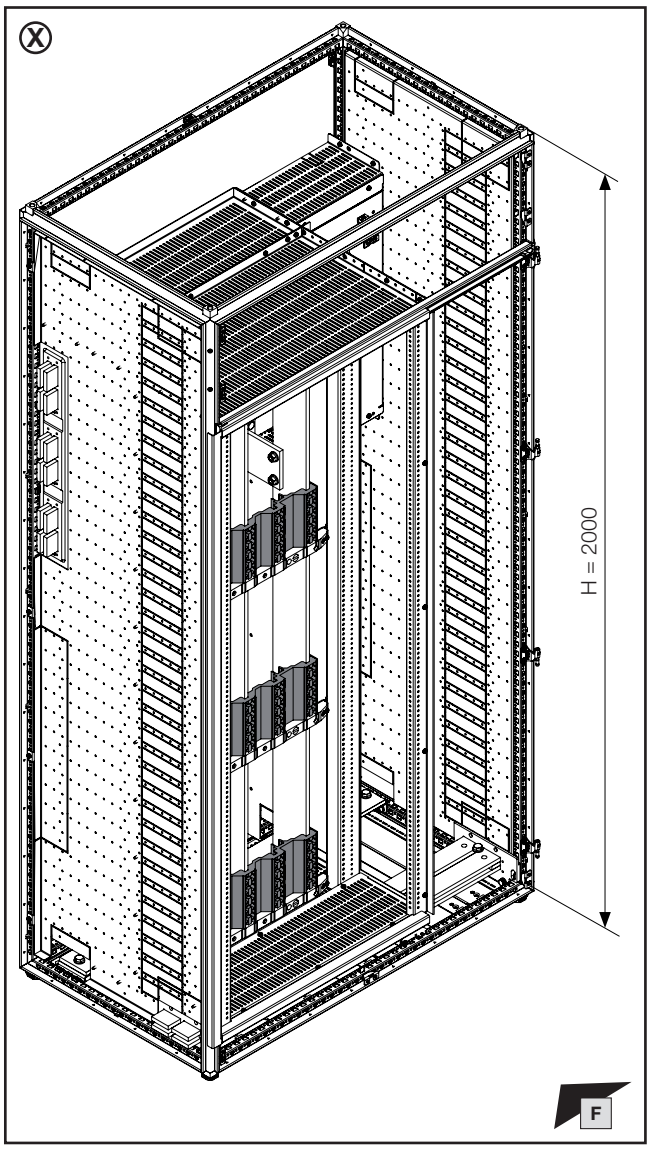

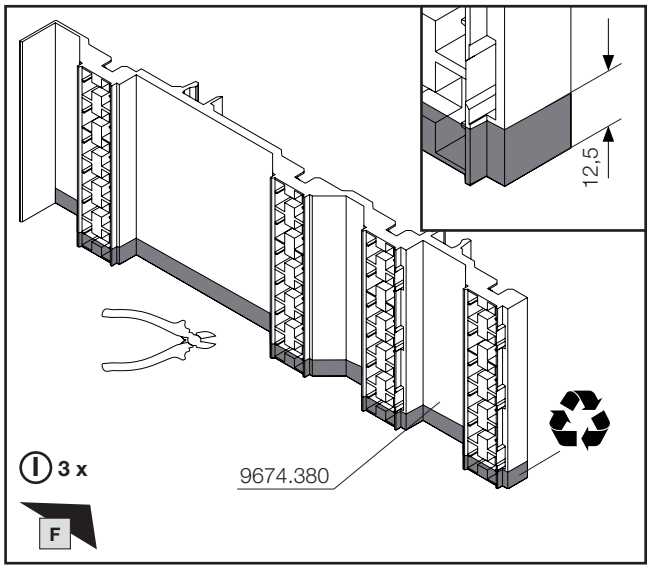

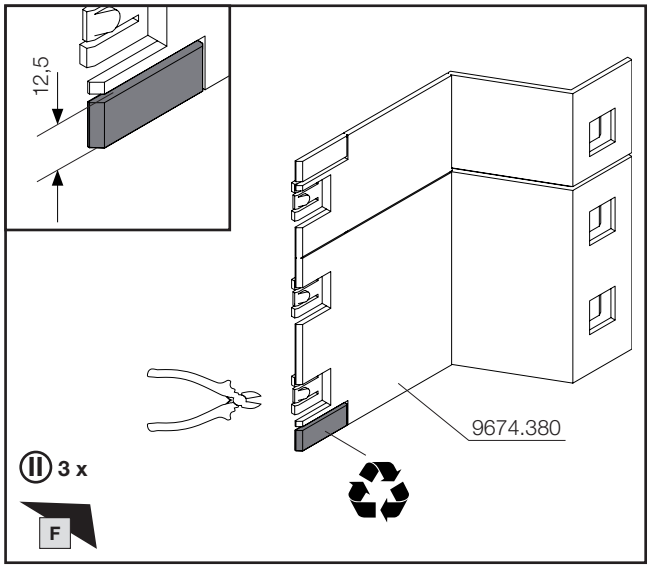

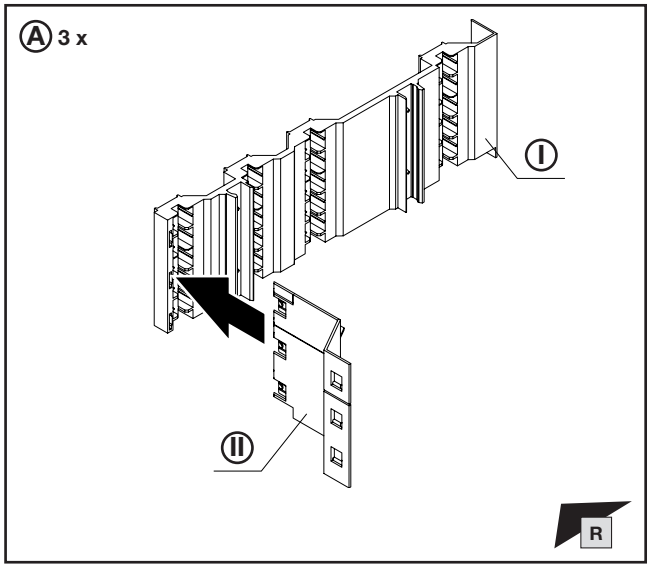

Hinweis / Note / Remarque Ⓧ

Abweichungen und Besonderheiten für Schrankhöhe H = 2200 mm siehe Kapitel 3.

For deviations and special features with enclosure height H = 2200 mm, please refer to chapter 3.

Différences et particularités pour une hauteur d'armoire H = 2200 mm, voir chapitre 3.

Hinweis / Note / Remarque

Einbautipps siehe Abschnitt 3.13.

For tips on fitting, see chapter 3.13.

Conseils de montage, voir chapitre 3.13.

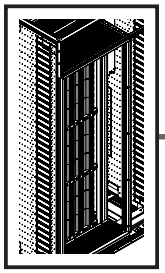

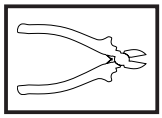

DE EN FR

1. Montage Lastschaltleistenfeld Rückbereich
1. Mounting the fuse-switch disconnector section, rear
1. Montage de la zone de coupe-circuits en partie arrière

1.17 Montage Frontabdeckungen
1.17 Fitting the front covers
1.17 Montage des protections avant

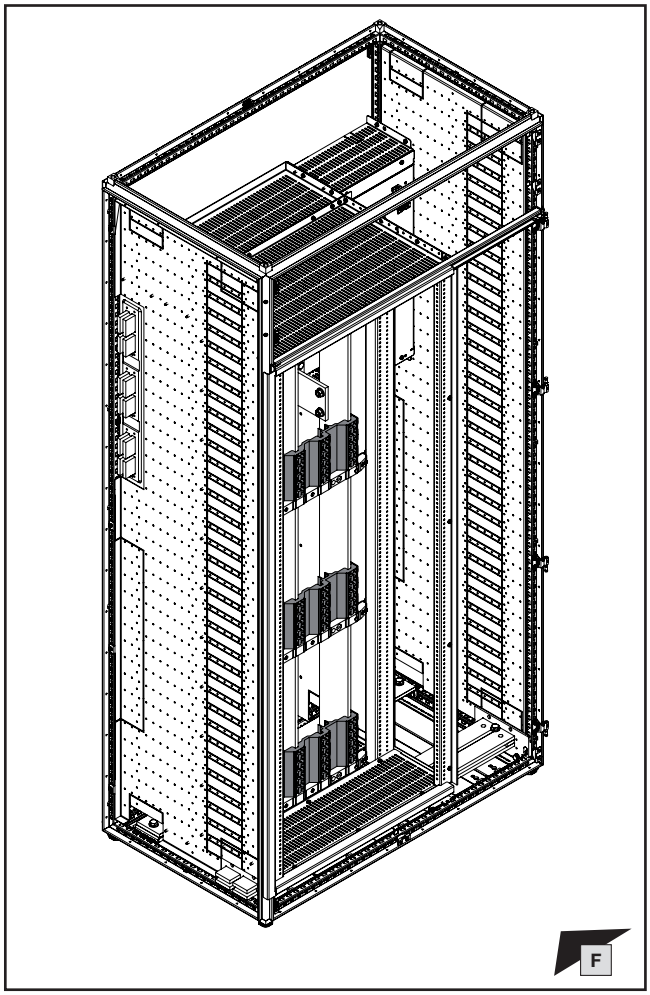

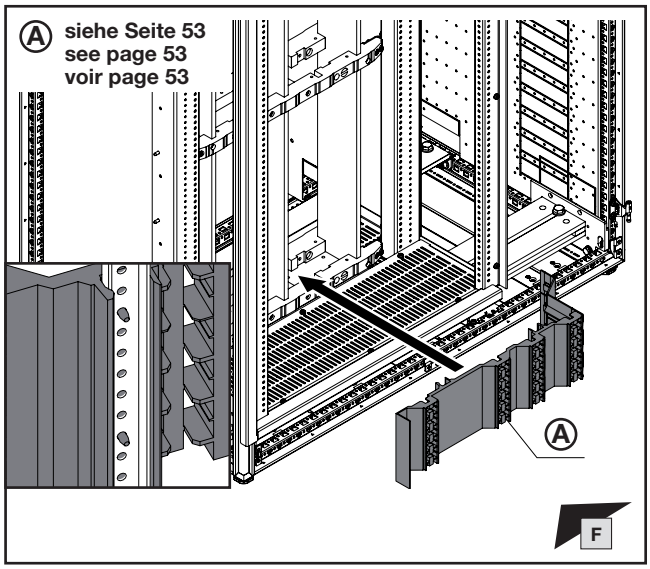

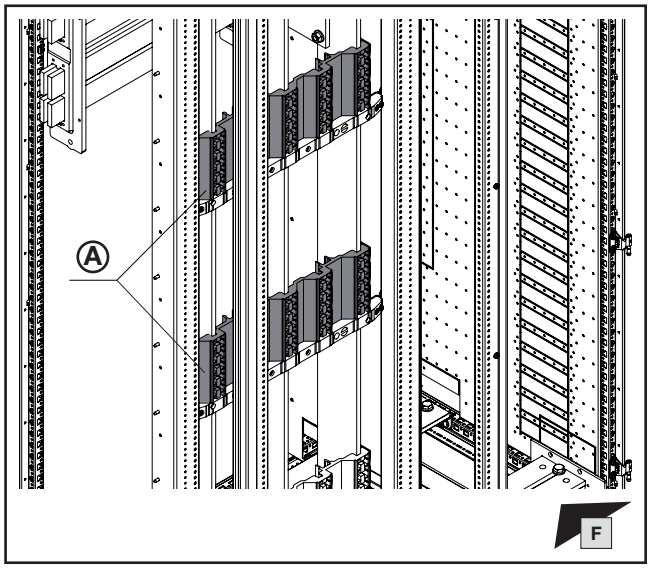

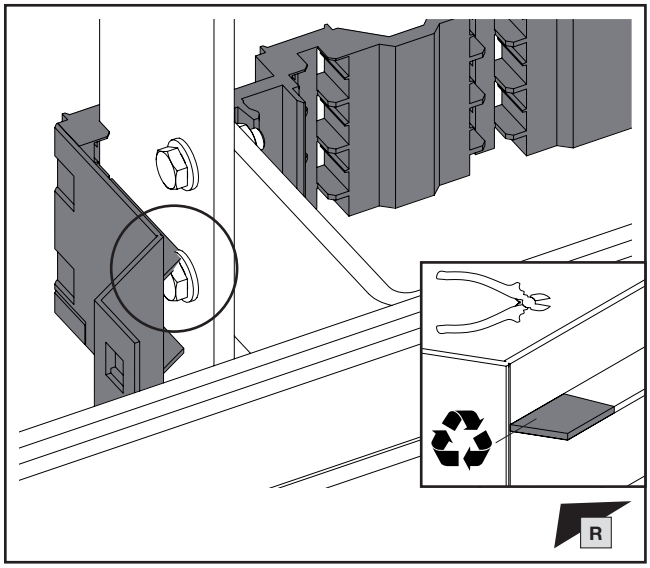

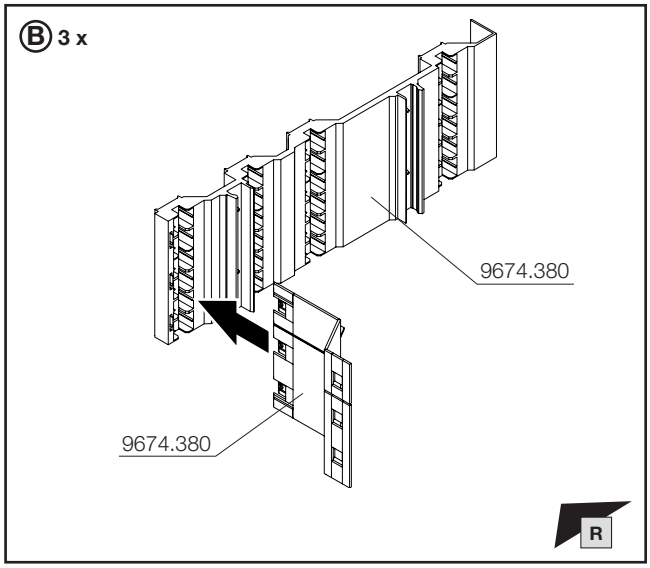

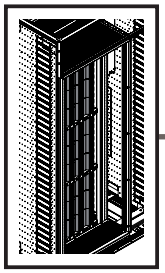

mm

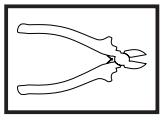

DE EN FR



1. Montage Lastschaltleistenfeld Rückbereich
1. Mounting the fuse-switch disconnector section, rear
1. Montage de la zone de coupe-circuits en partie arrière

1.17 Montage Frontabdeckungen
1.17 Fitting the front covers
1.17 Montage des protections avant

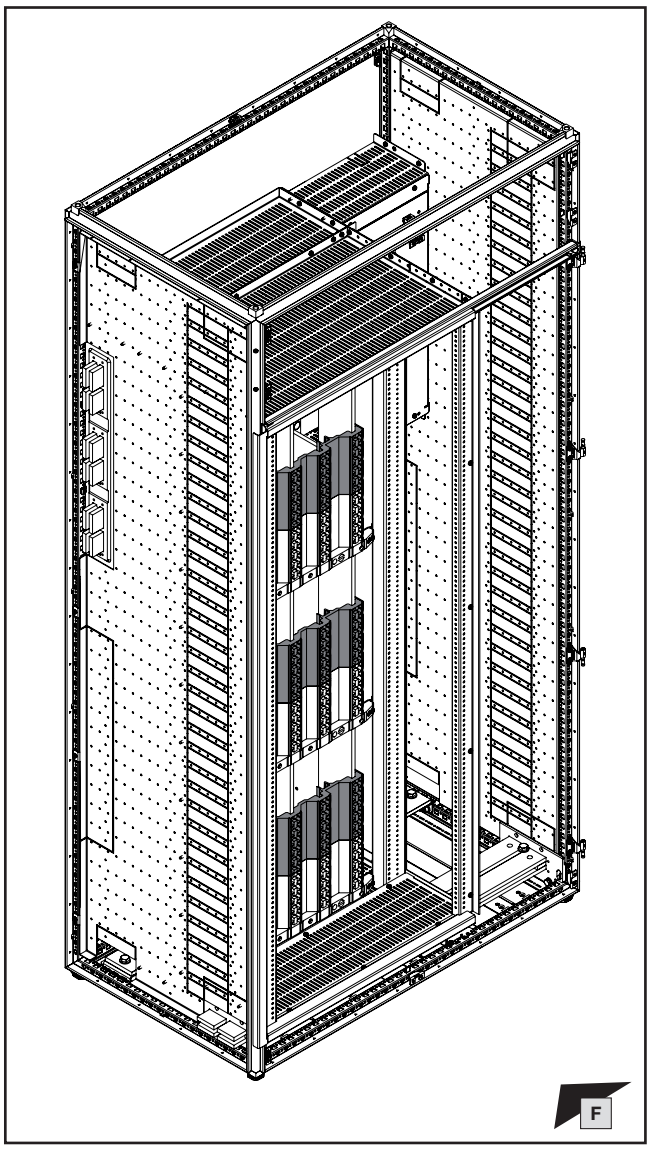

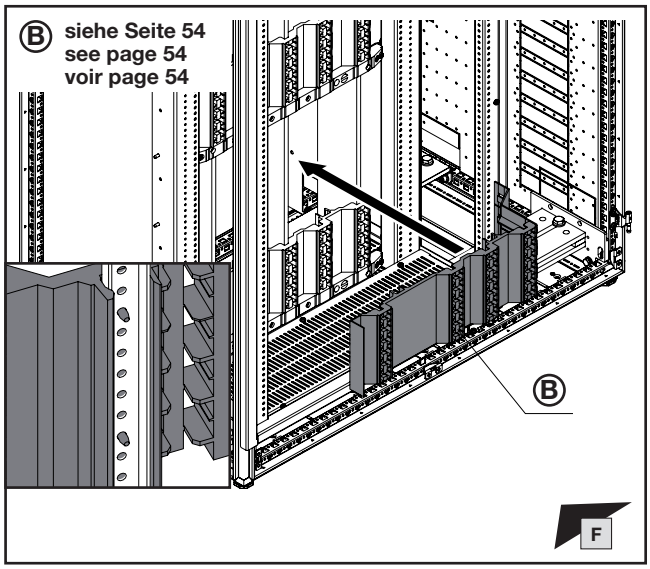

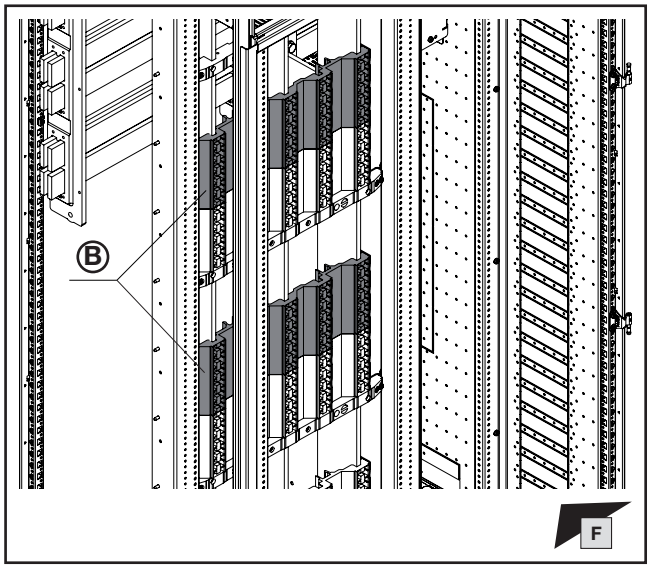

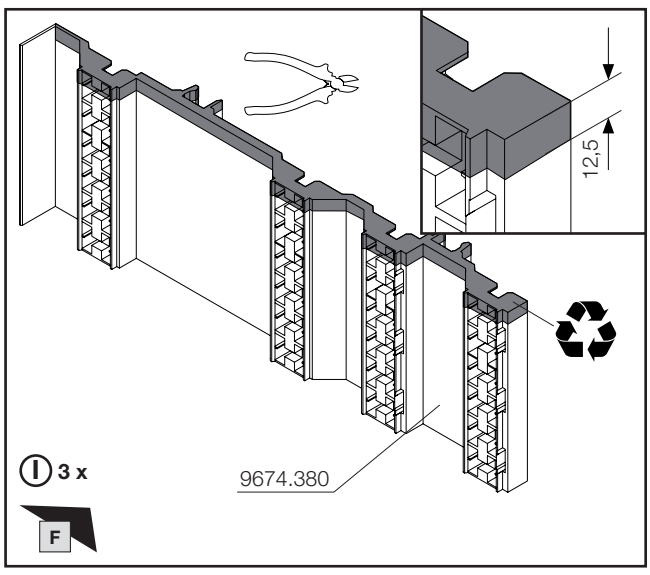

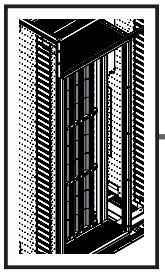

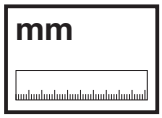

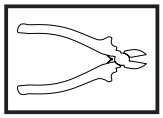

DE EN FR

1. Montage Lastschaltleistenfeld Rückbereich
1. Mounting the fuse-switch disconnector section, rear
1. Montage de la zone de coupe-circuits en partie arrière

1.17 Montage Frontabdeckungen
1.17 Fitting the front covers
1.17 Montage des protections avant

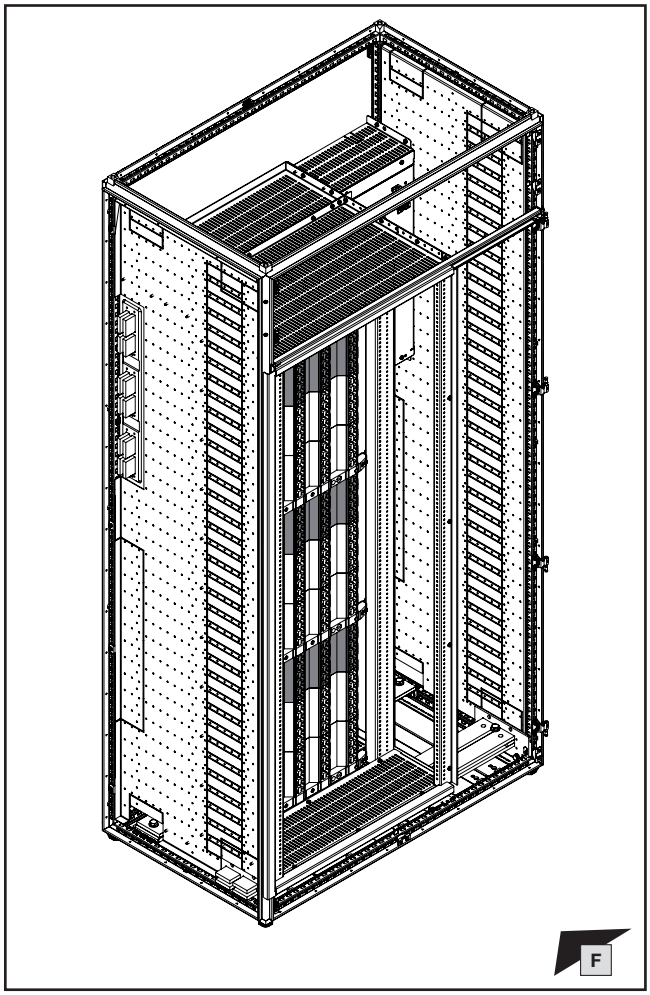

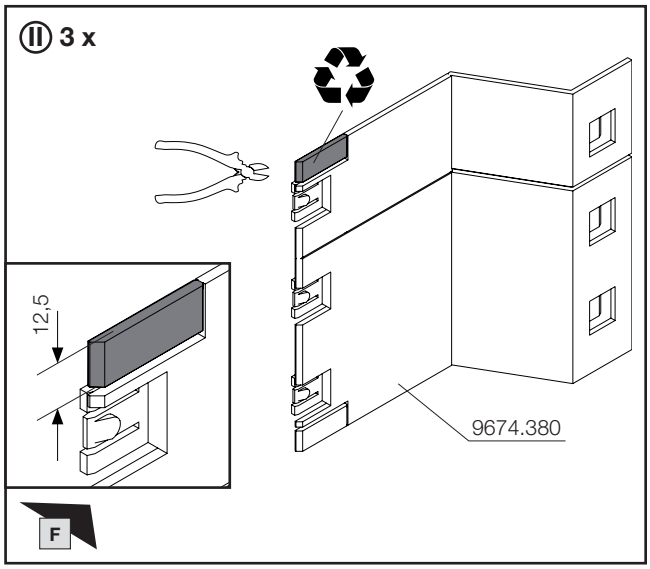

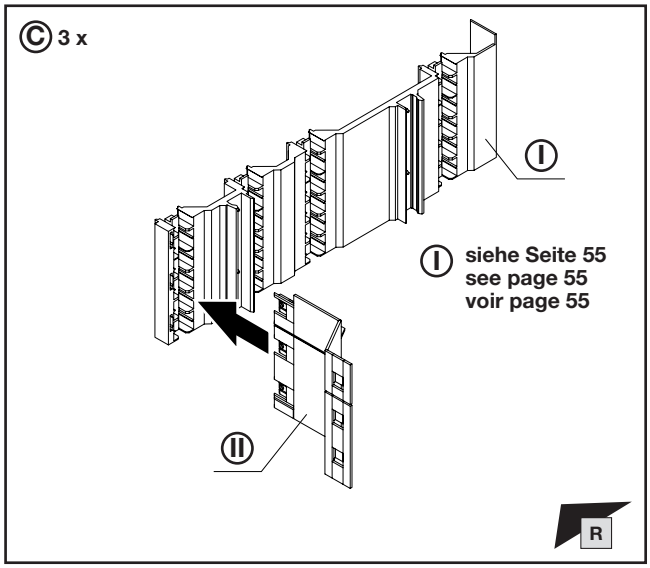

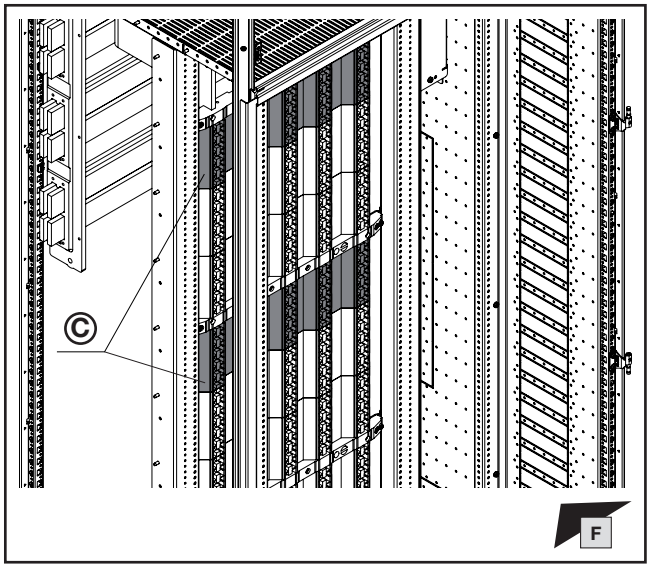

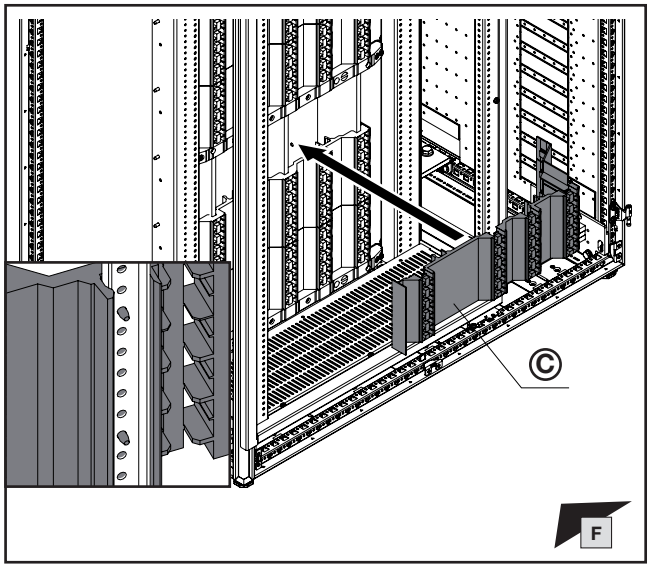

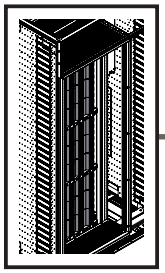
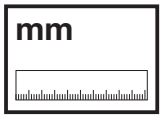

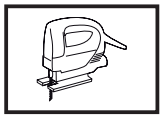
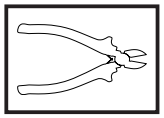

DE EN FR

1. Montage Lastschaltleistenfeld Rückbereich
1. Mounting the fuse-switch disconnector section, rear
1. Montage de la zone de coupe-circuits en partie arrière

1.17 Montage Frontabdeckungen
1.17 Fitting the front covers
1.17 Montage des protections avant

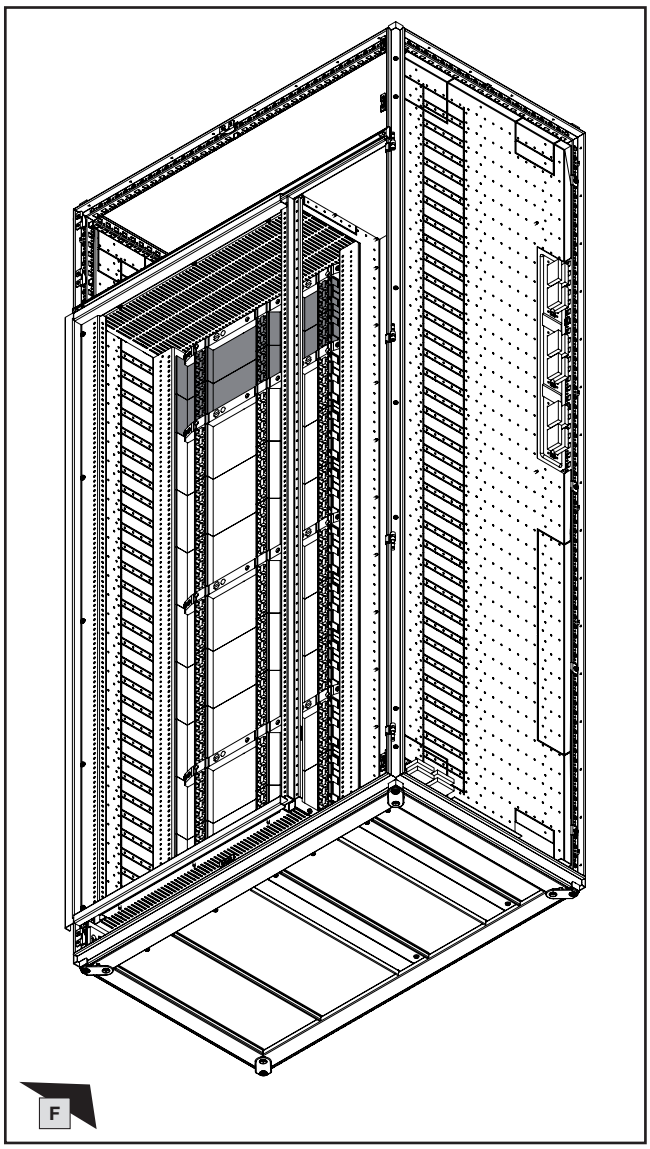

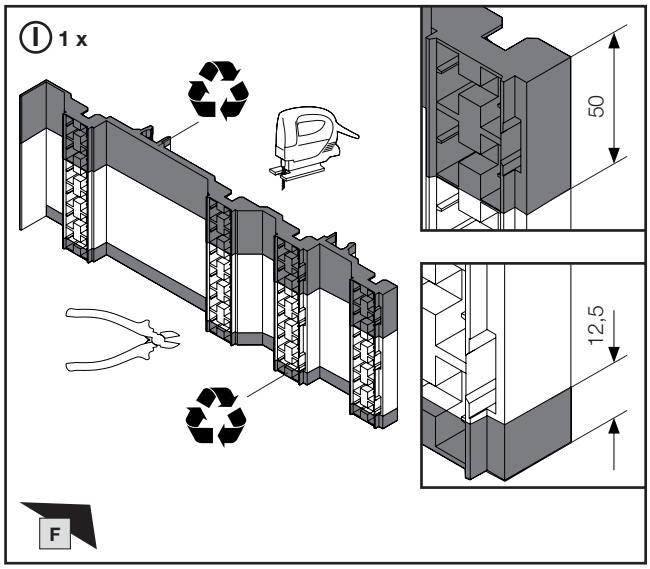

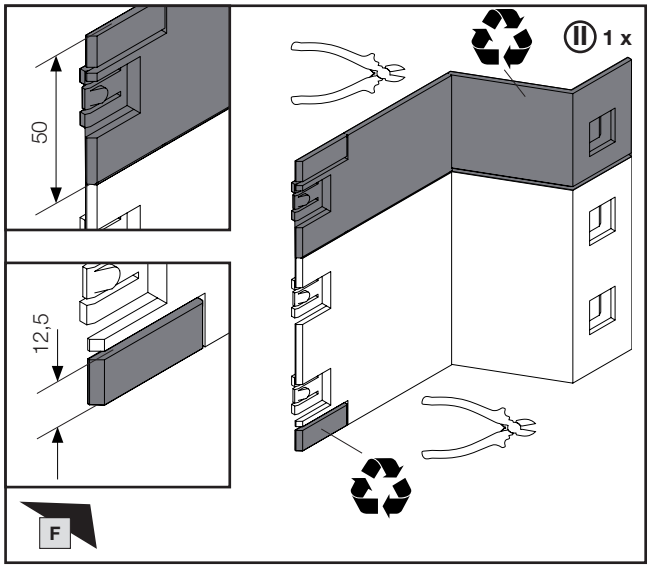

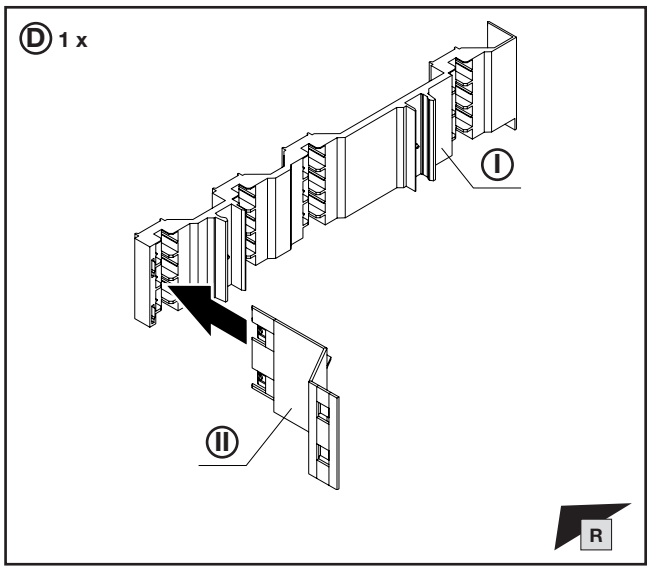



Hinweis / Note / Remarque (X)

Abweichungen und Besonderheiten für Schrankhöhe H = 2200 mm siehe Kapitel 3.

For deviations and special features with enclosure height H = 2200 mm, please refer to chapter 3.

Différences et particularités pour une hauteur d'armoire H = 2200 mm, voir chapitre 3.



Hinweis / Note / Remarque (X)

Einbautipps siehe Abschnitt 3.13.

For tips on fitting, see chapter 3.13.

Conseils de montage, voir chapitre 3.13.

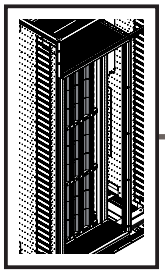
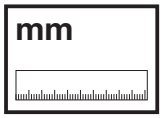

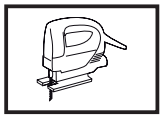
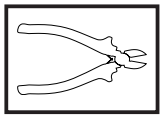

DE EN FR



1. Montage Lastschaltleistenfeld Rückbereich
1. Mounting the fuse-switch disconnector section, rear
1. Montage de la zone de coupe-circuits en partie arrière

1.17 Montage Frontabdeckungen
1.17 Fitting the front covers
1.17 Montage des protections avant

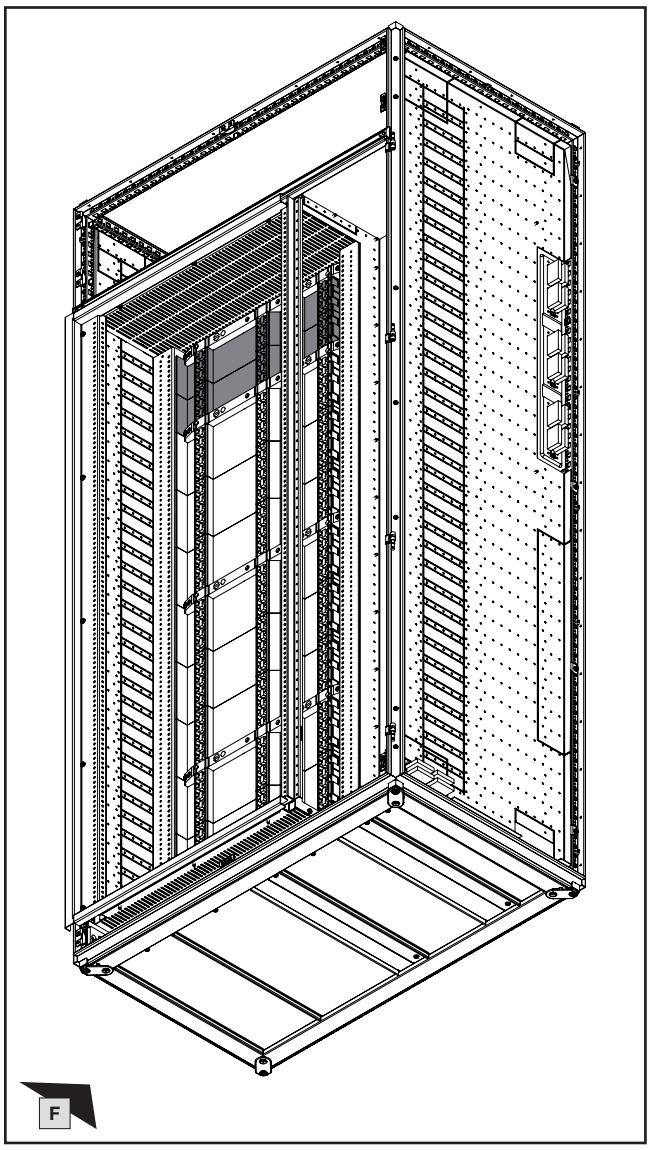



Hinweis / Note / Remarque (X)

Abweichungen und Besonderheiten für Schrankhöhe H = 2200 mm siehe Kapitel 3.

For deviations and special features with enclosure height H = 2200 mm, please refer to chapter 3.

Différences et particularités pour une hauteur d'armoire H = 2200 mm, voir chapitre 3.



Hinweis / Note / Remarque (X)

Einbautipps siehe Abschnitt 3.13.

For tips on fitting, see chapter 3.13.

Conseils de montage, voir chapitre 3.13.

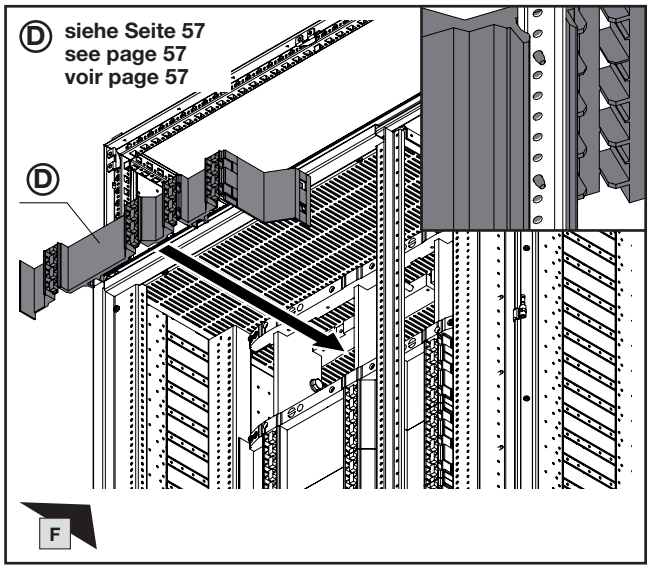

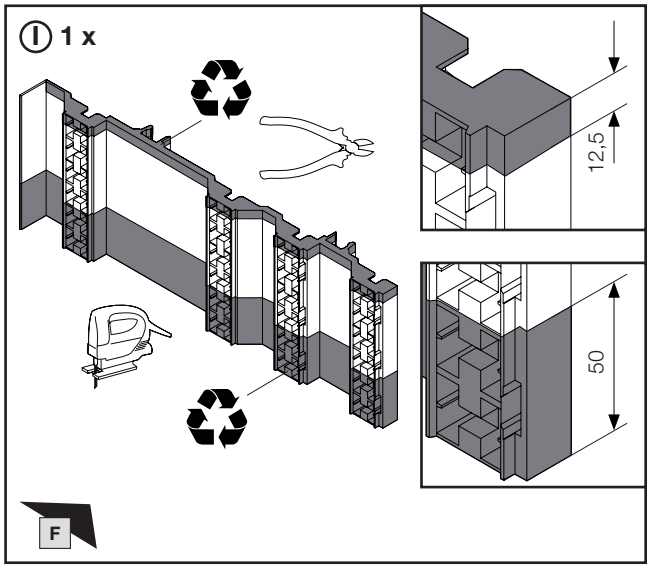

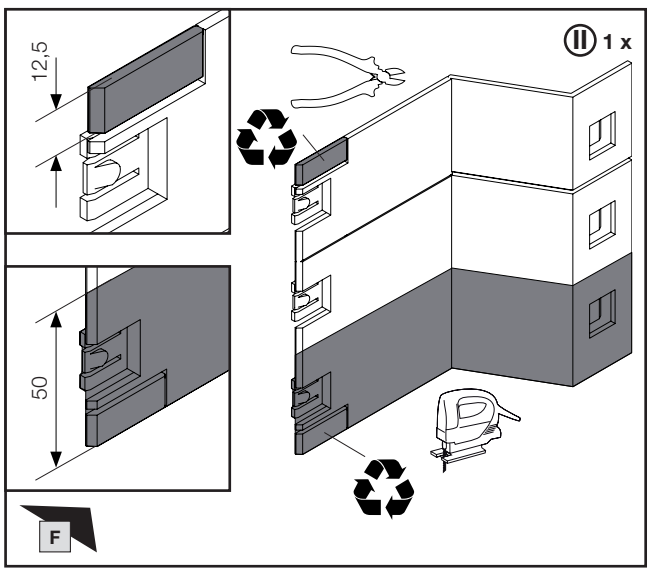

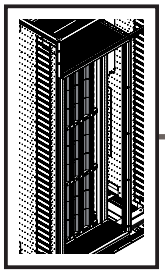

DE EN FR

1. Montage Lastschaltleistenfeld Rückbereich
1. Mounting the fuse-switch disconnector section, rear
1. Montage de la zone de coupe-circuits en partie arrière

1.17 Montage Frontabdeckungen
1.17 Fitting the front covers
1.17 Montage des protections avant

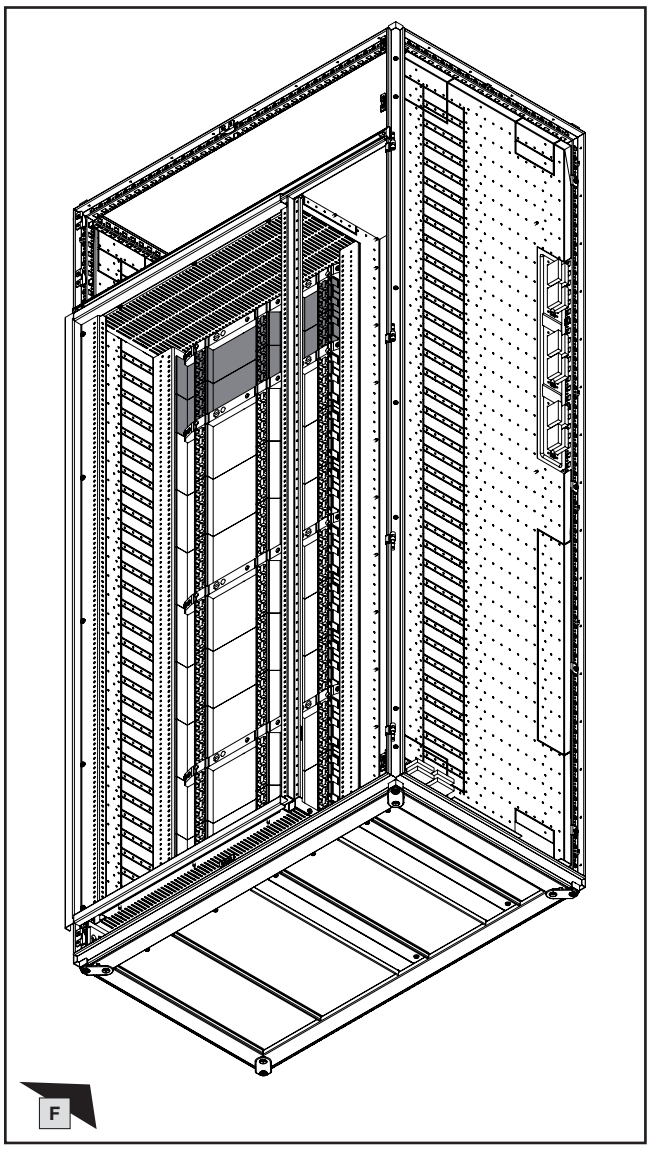

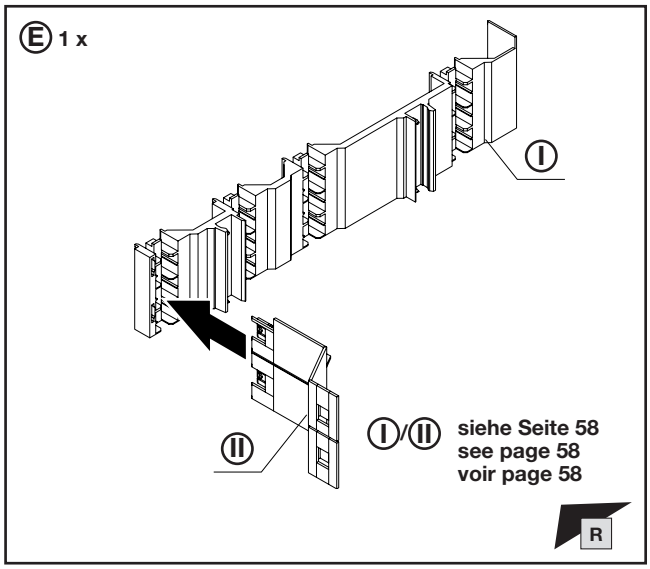

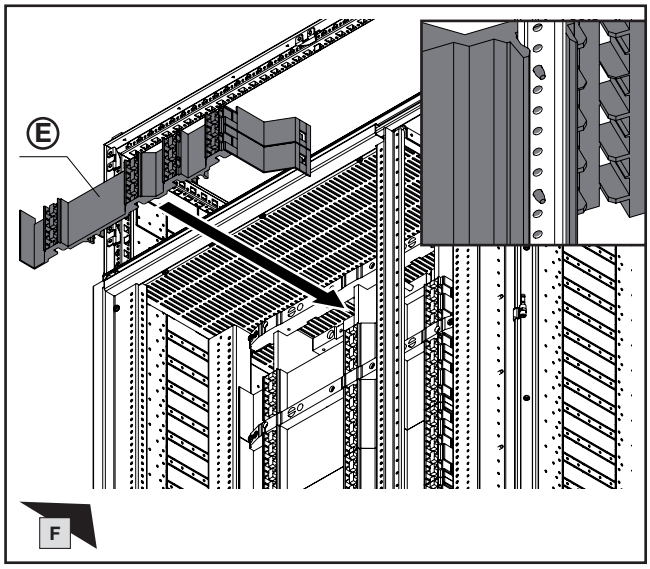

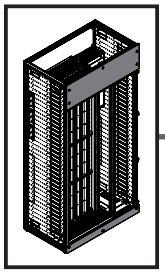

TX30

DE EN FR

1. Montage Lastschaltleistenfeld Rückbereich
1. Mounting the fuse-switch disconnector section, rear
1. Montage de la zone de coupe-circuits en partie arrière

1.18 Montage untere und obere Frontblende
1.18 Fitting the lower and the upper front trim panel
1.18 Montage du bandeau de finition avant inférieur et avant supérieur

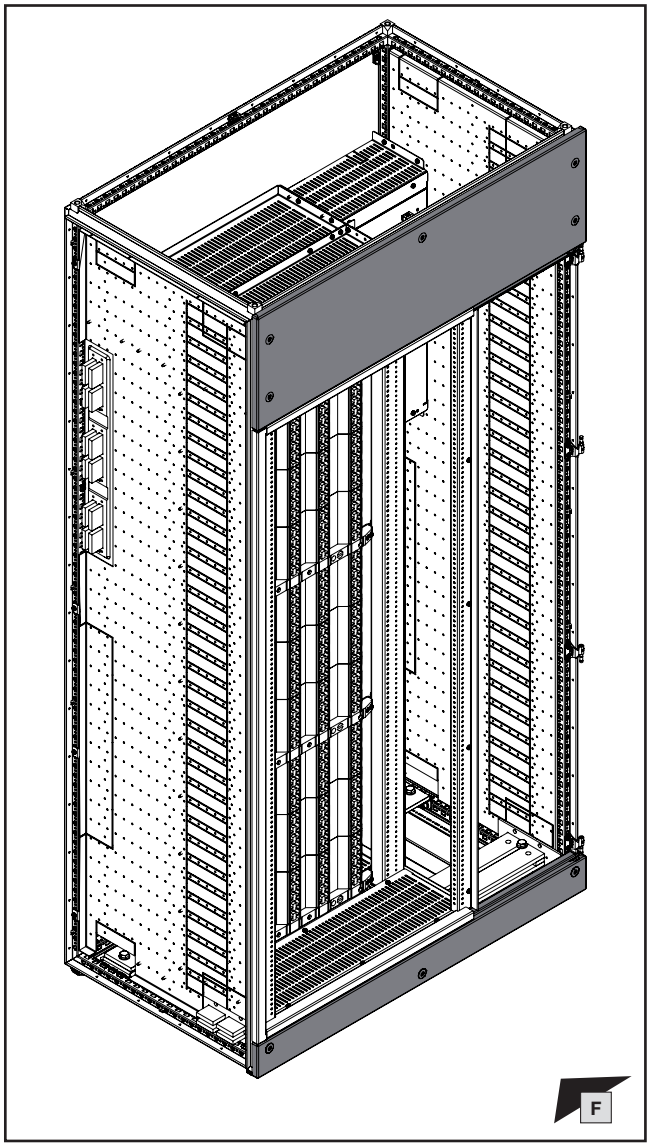

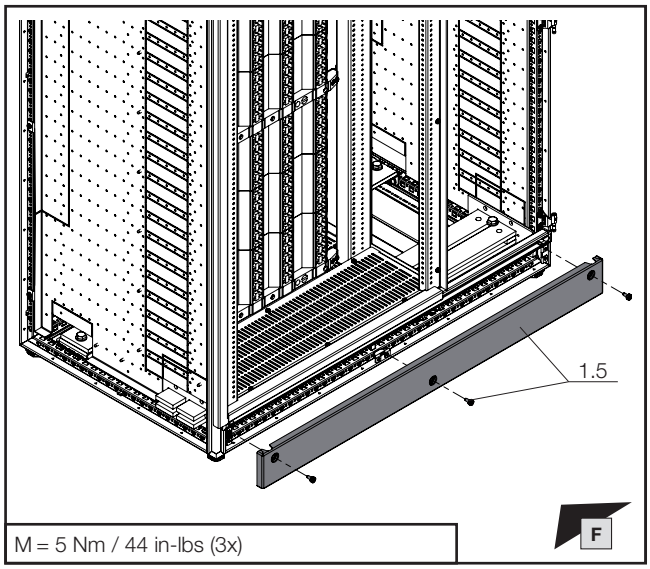

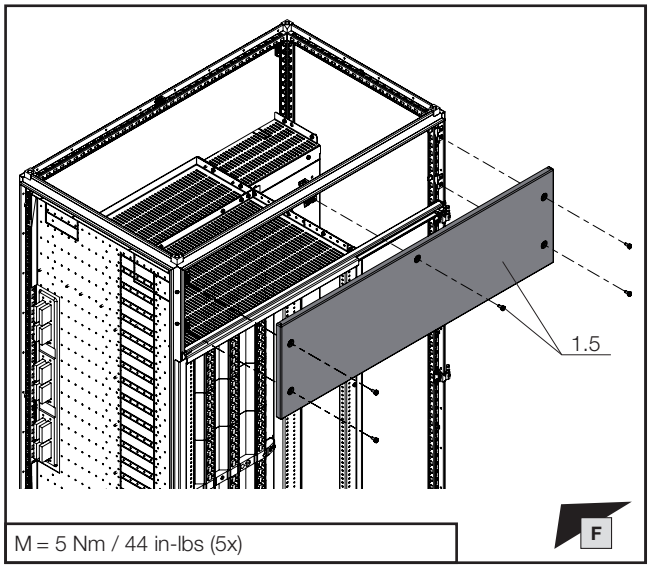

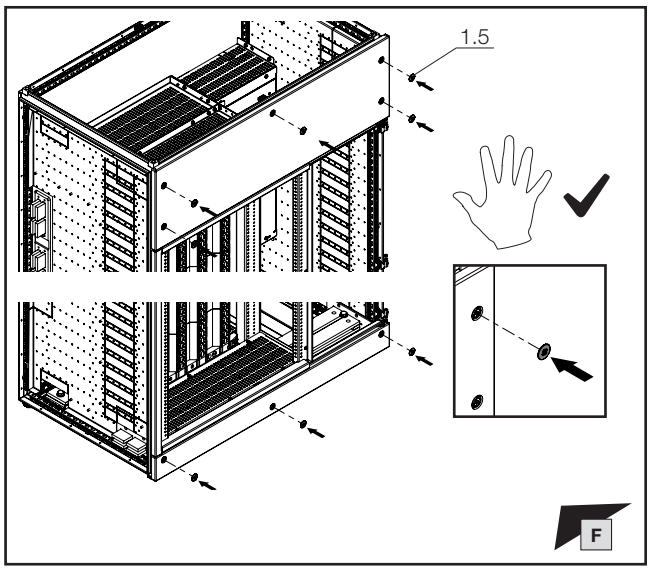

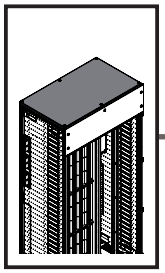

TX30

IS8

DE EN FR

1. Montage Lastschaltleistenfeld Rückbereich
1. Mounting the fuse-switch disconnector section, rear
1. Montage de la zone de coupe-circuits en partie arrière

1.19 Montage Dachbleche
1.19 Fitting the roof plates
1.19 Montage des toits

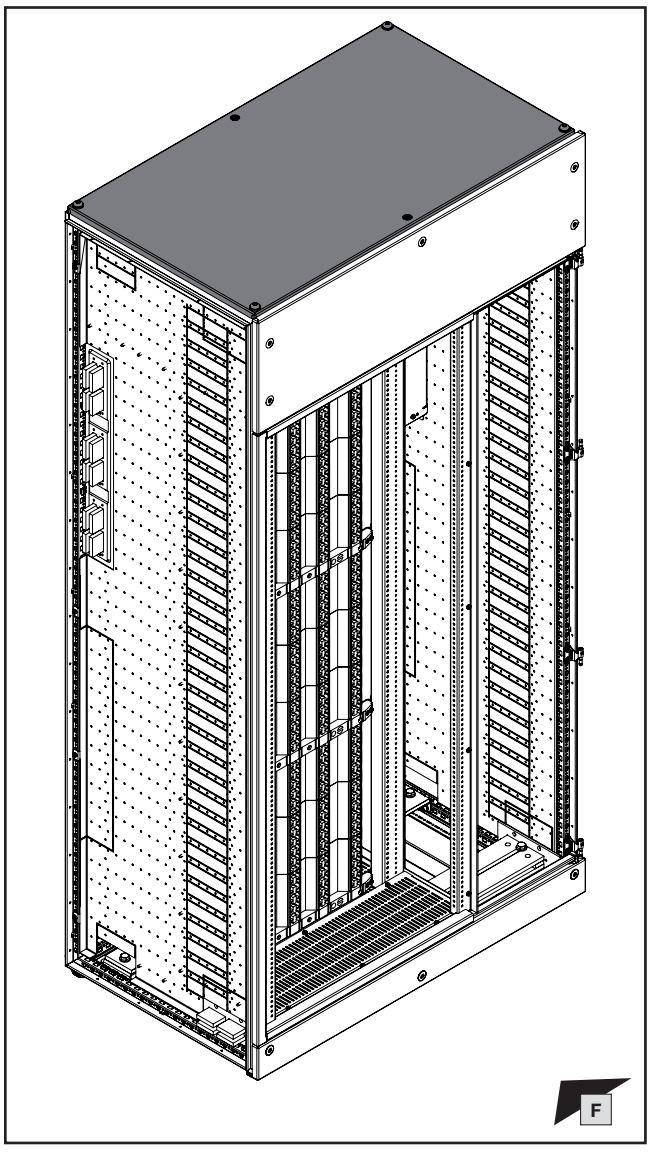

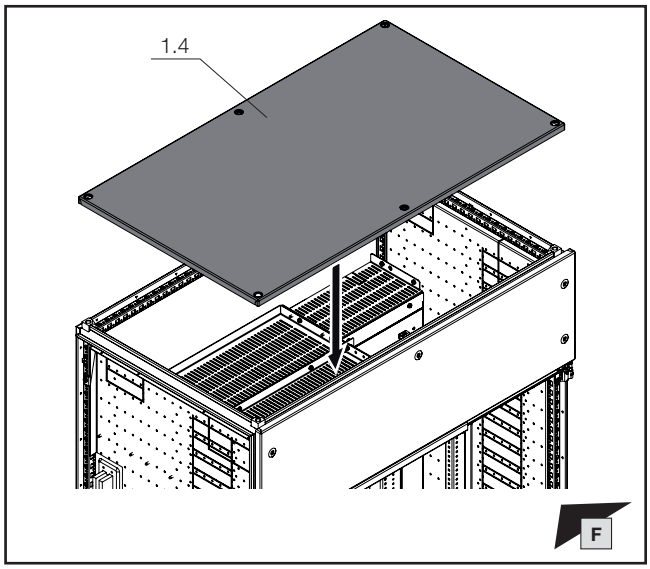

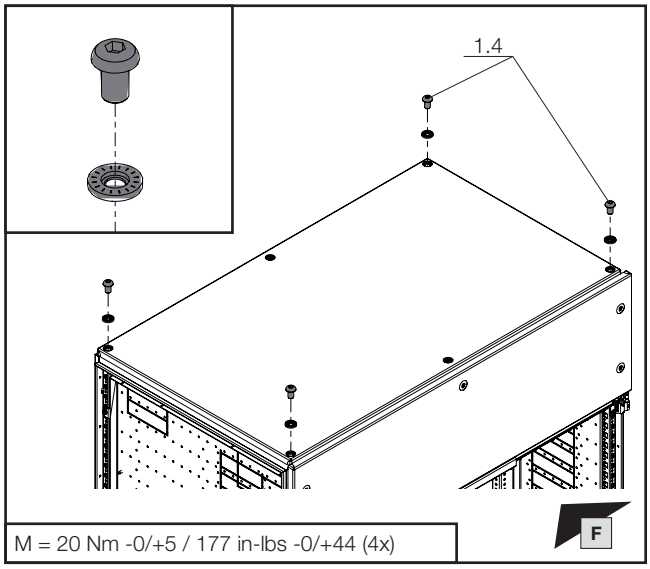

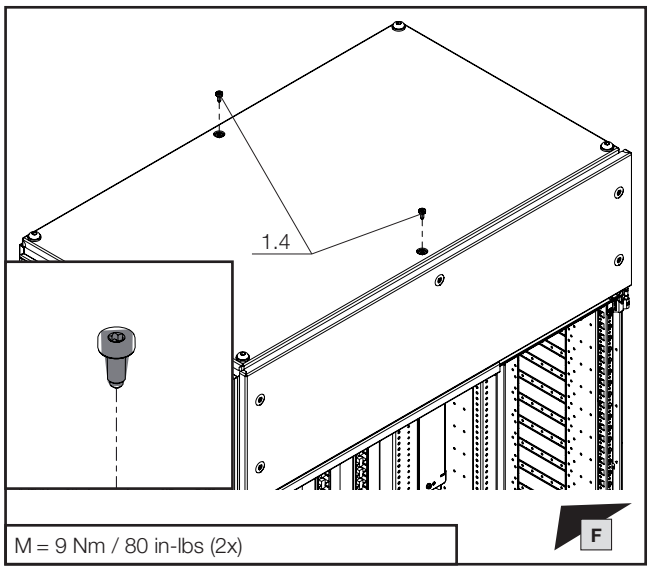

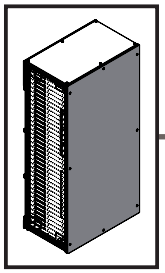

TX30

DE EN FR

1. Montage Lastschaltleistenfeld Rückbereich
1. Mounting the fuse-switch disconnector section, rear
1. Montage de la zone de coupe-circuits en partie arrière

1.20 Montage der Schrankrückwand
1.20 Fitting the enclosure rear panel
1.20 Montage du panneau arrière de l'armoire électrique

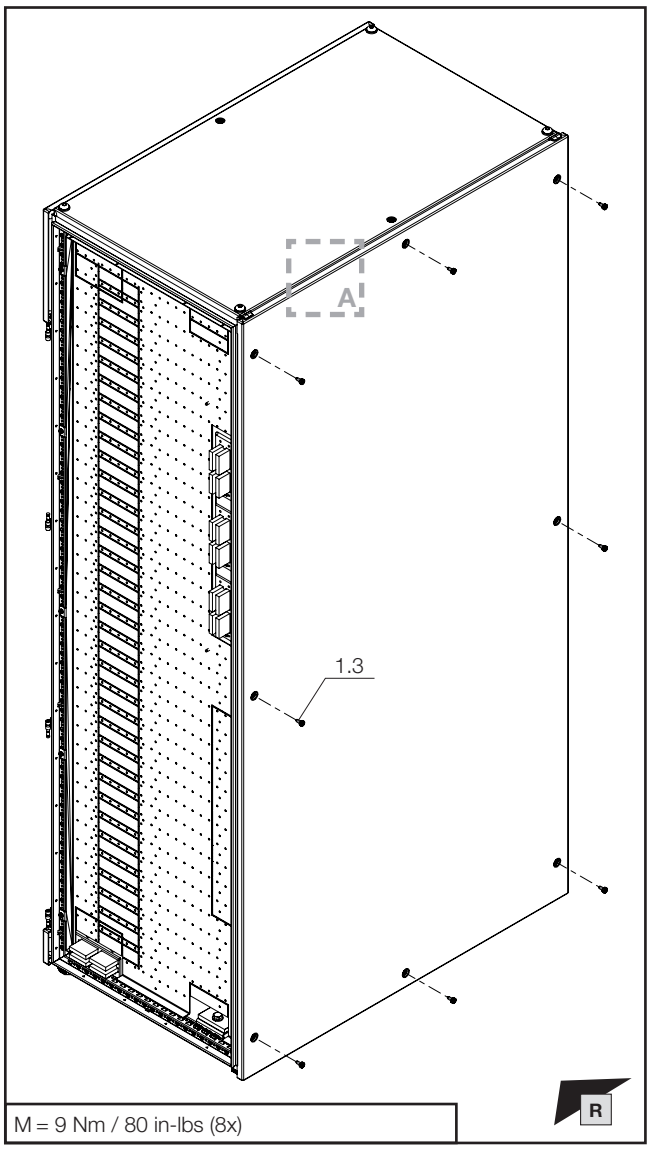

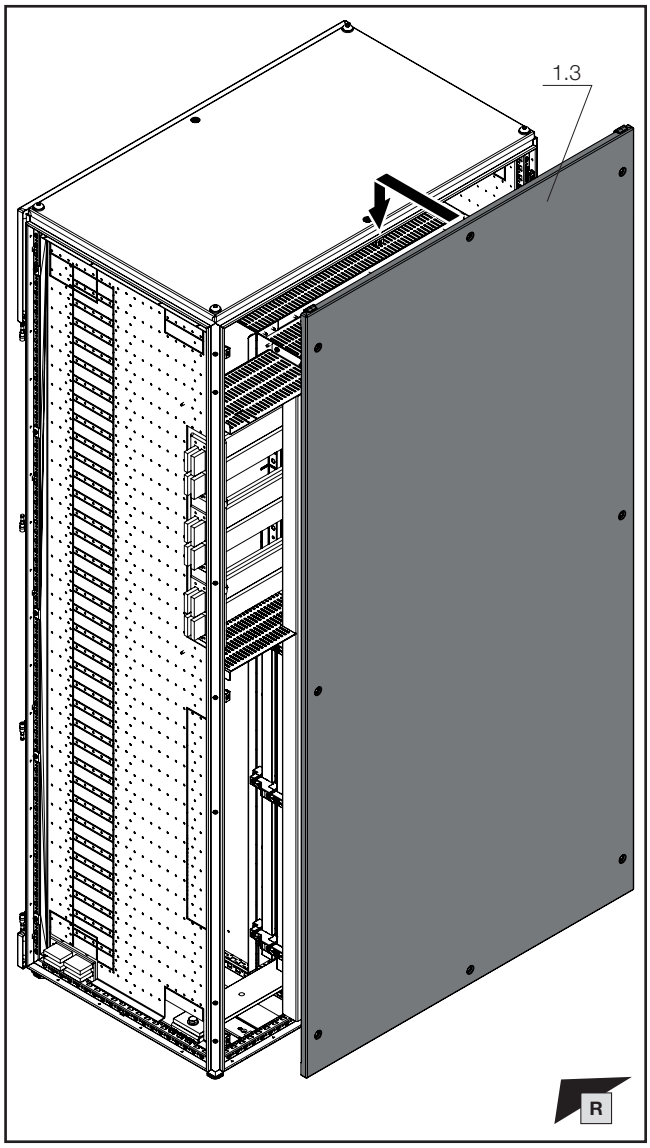

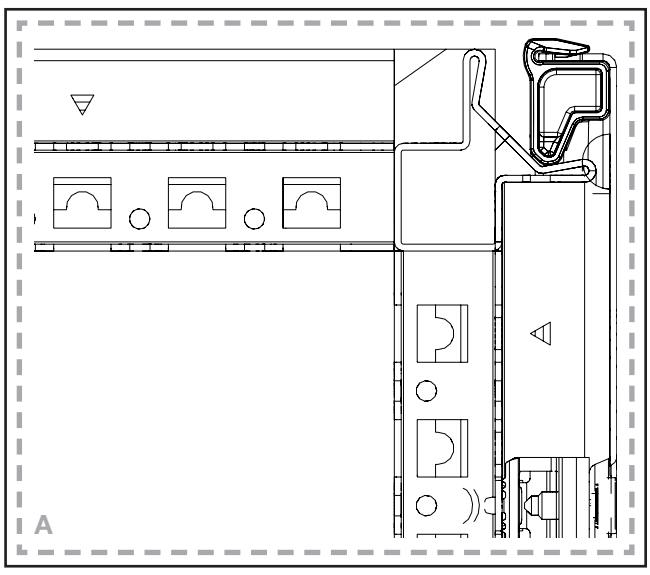

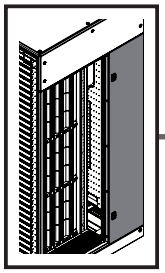

DE EN FR

1. Montage Lastschaltleistenfeld Rückbereich
1. Mounting the fuse-switch disconnector section, rear
1. Montage de la zone de coupe-circuits en partie arrière

1.21 Montage Teiltüren
1.21 Fitting the partial doors
1.21 Montage des portes partielles

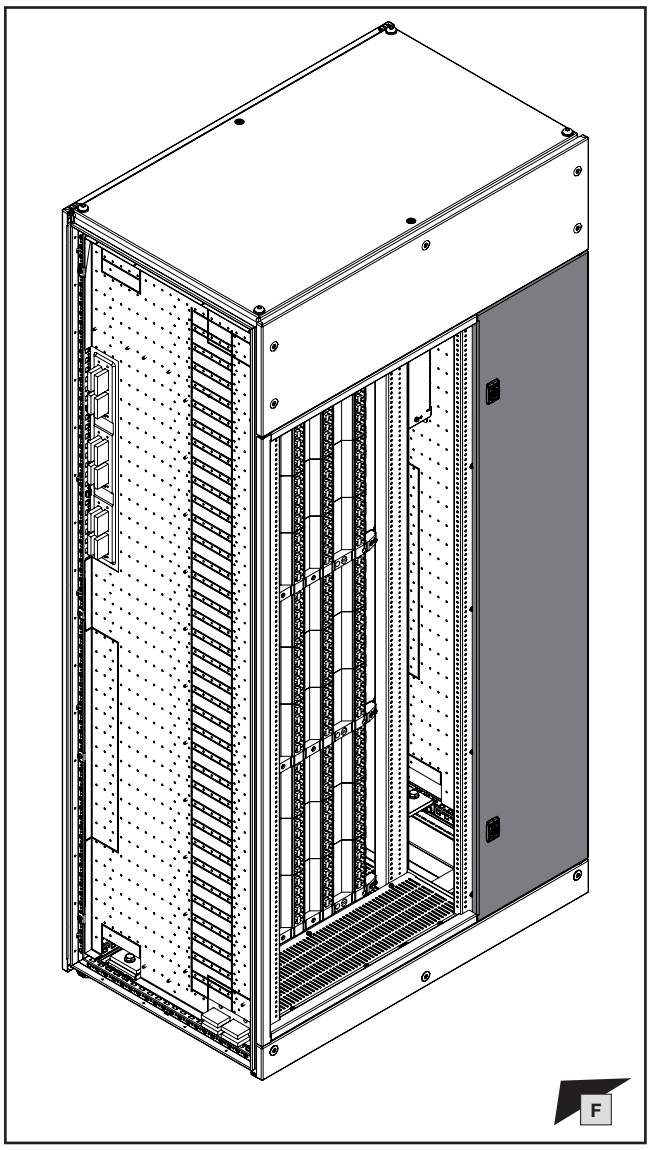

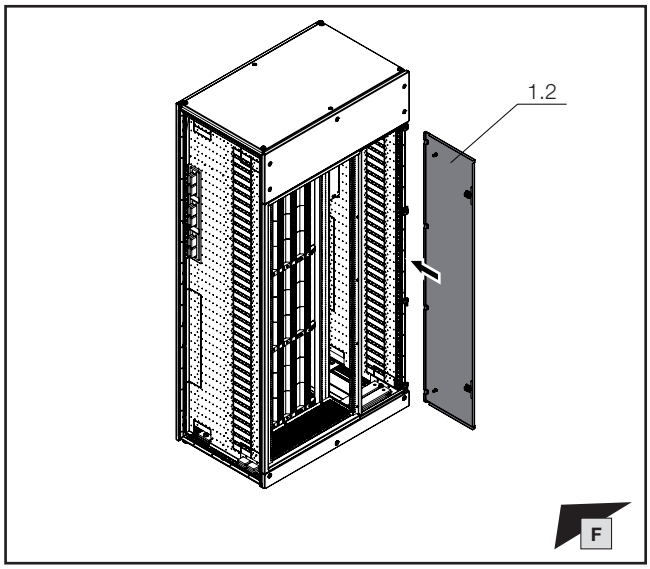

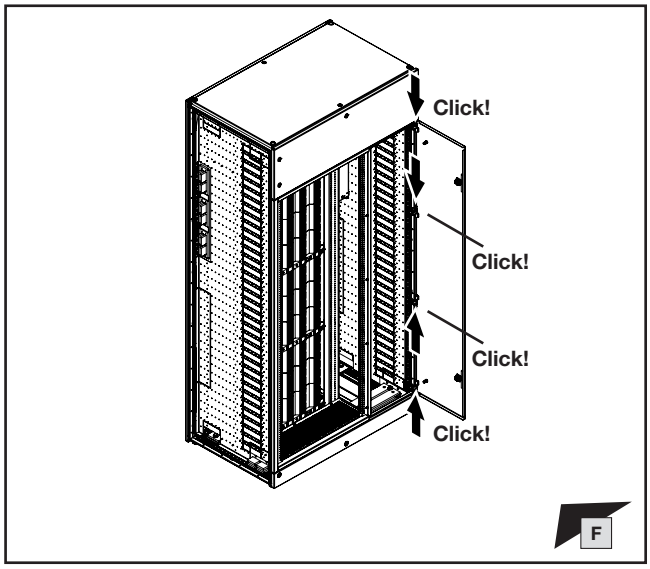

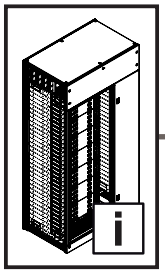

2. Montage Lastschaltleistenfeld Dachbereich
2. Fitting the fuse-switch disconnector section, roof
2. Montage de la zone de coupe-circuits en partie supérieure

2.1 Lastschaltleistenfeld Dachbereich
2.1 Fuse-switch disconnector section, roof
2.1 Zone de coupe-circuits en partie supérieure

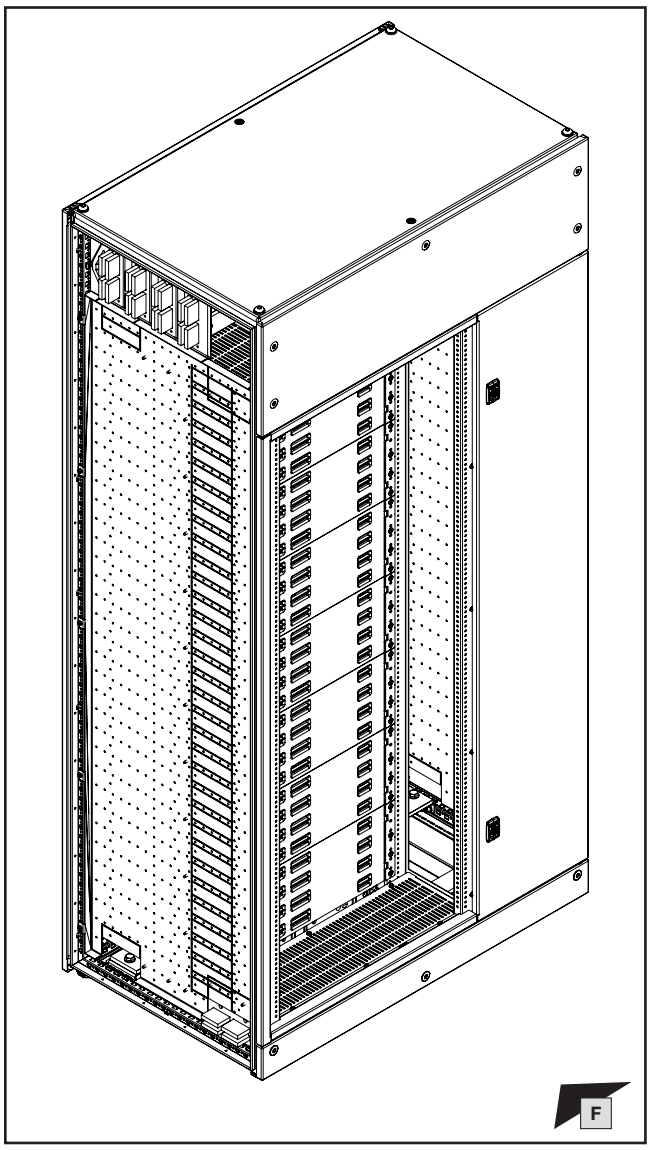

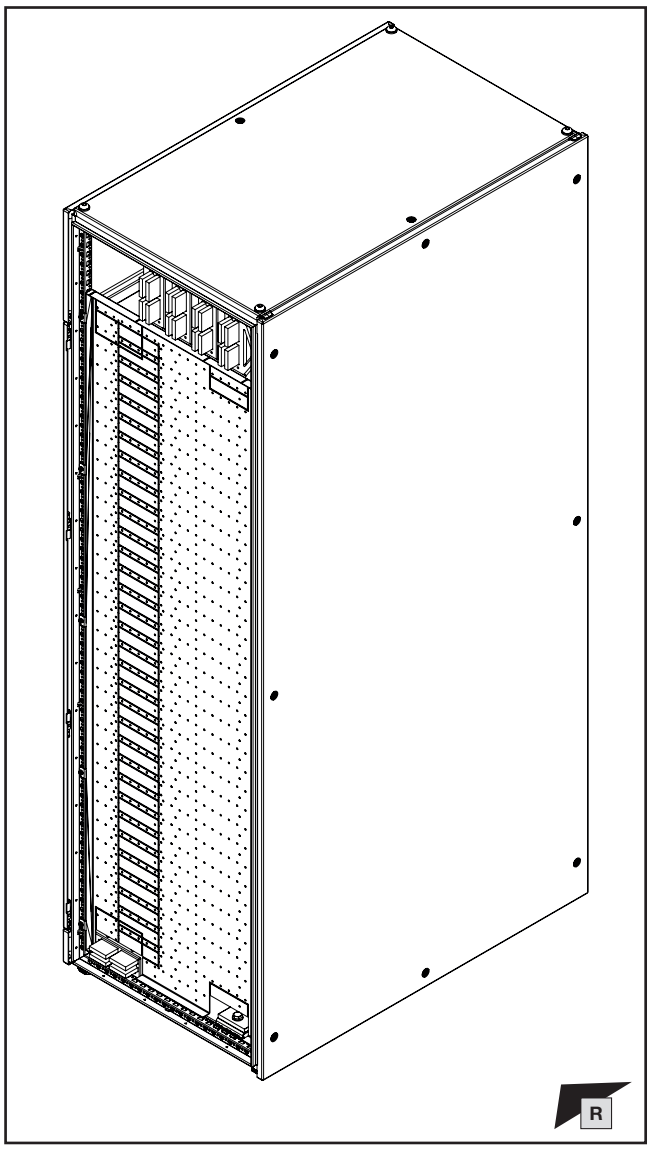

Hinweis / Note / Remarque
Abweichungen und Besonderheiten siehe Kapitel 3.
Deviations and special features, see chapter 3.
Différences et particularités, voir chapitre 3.

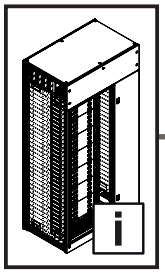

2. Montage Lastschaltleistenfeld Dachbereich
2. Fitting the fuse-switch disconnector section, roof
2. Montage de la zone de coupe-circuits en partie supérieure

2.1 Lastschaltleistenfeld Dachbereich
2.1 Fuse-switch disconnector section, roof
2.1 Zone de coupe-circuits en partie supérieure

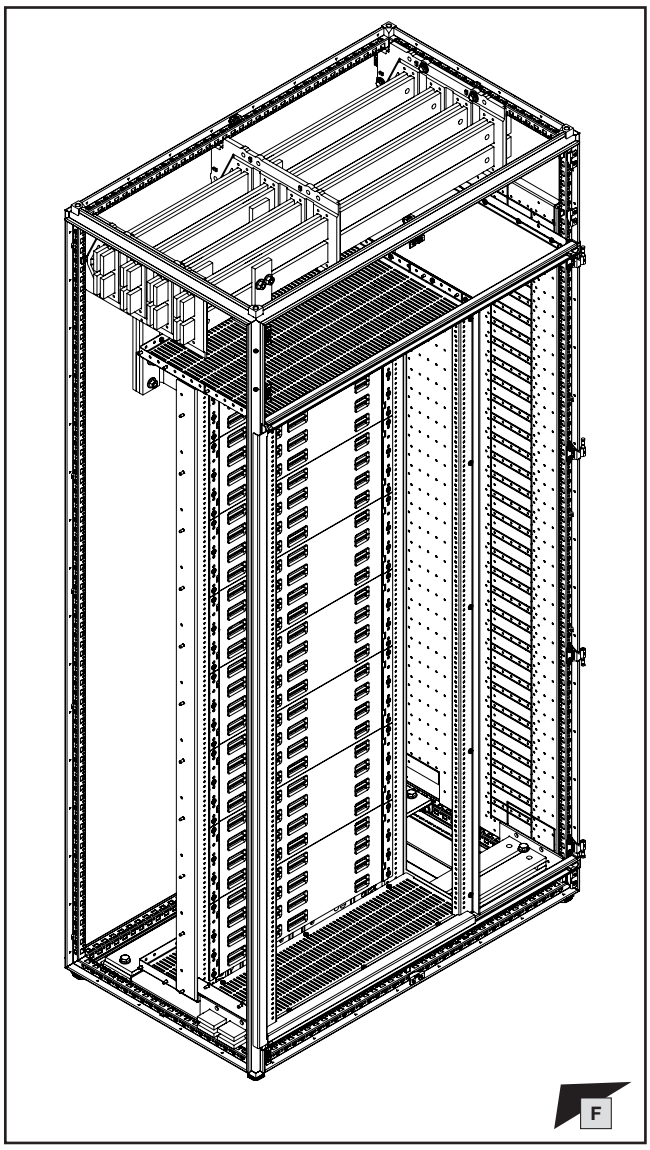

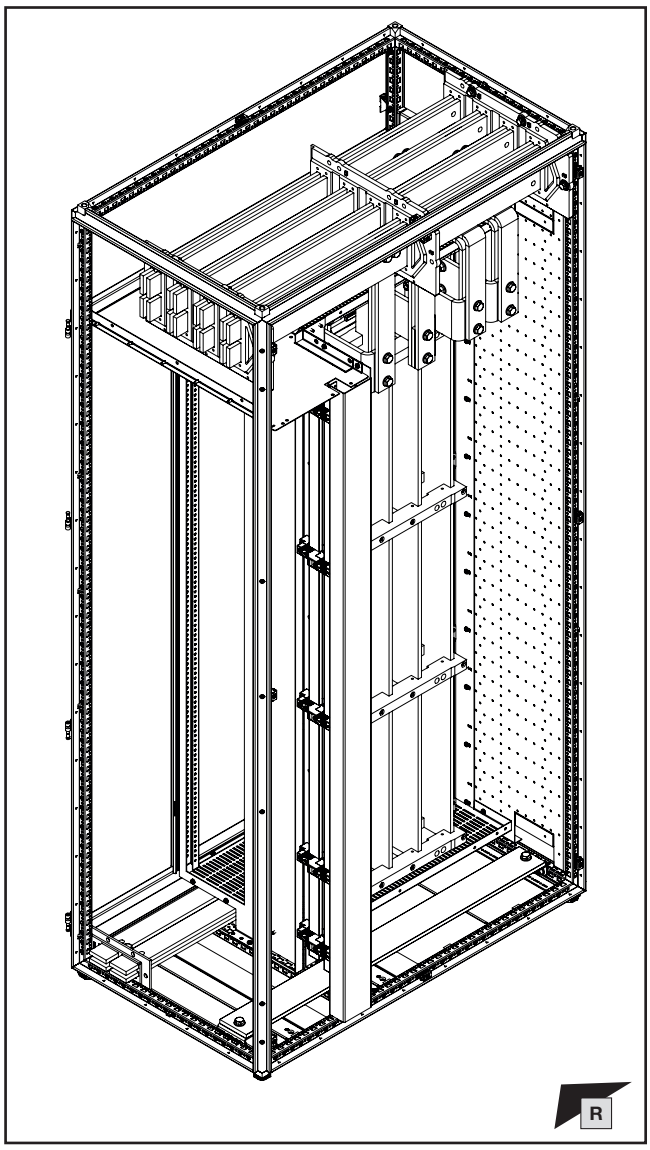

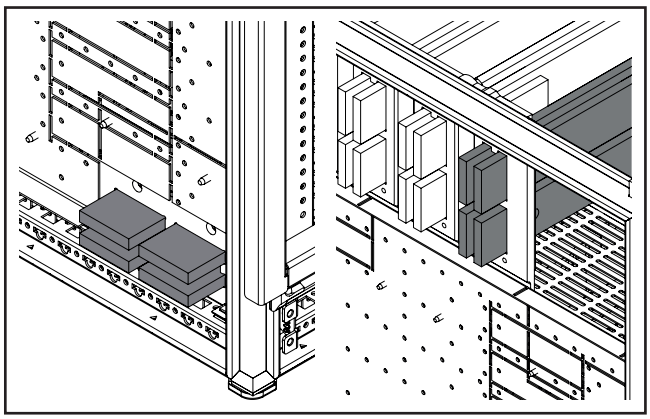

Hinweis / Note / Remarque

Neutralleiter N nach Wahl des Anlagenbetreibers im Bodenbereich oder im Dachbereich. Montage beider Varianten wird im Kapitel 2 parallel gezeigt.

Neutral conductor N as chosen by the plant operator in the floor area or in the roof area. The assembly of both variants is shown in parallel in chapter 2.

Neutre N dans la base ou sous le toit, selon le choix de l'exploitant de l'installation. Le montage des deux variantes est décrit au chapitre 2.

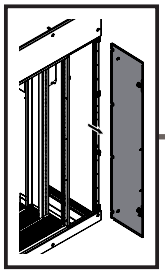

2. Montage Lastschaltleistenfeld Dachbereich
2. Fitting the fuse-switch disconnector section, roof
2. Montage de la zone de coupe-circuits en partie supérieure

2.2 Demontage der Tür
2.2 Removing the door
2.2 Démontage de la porte

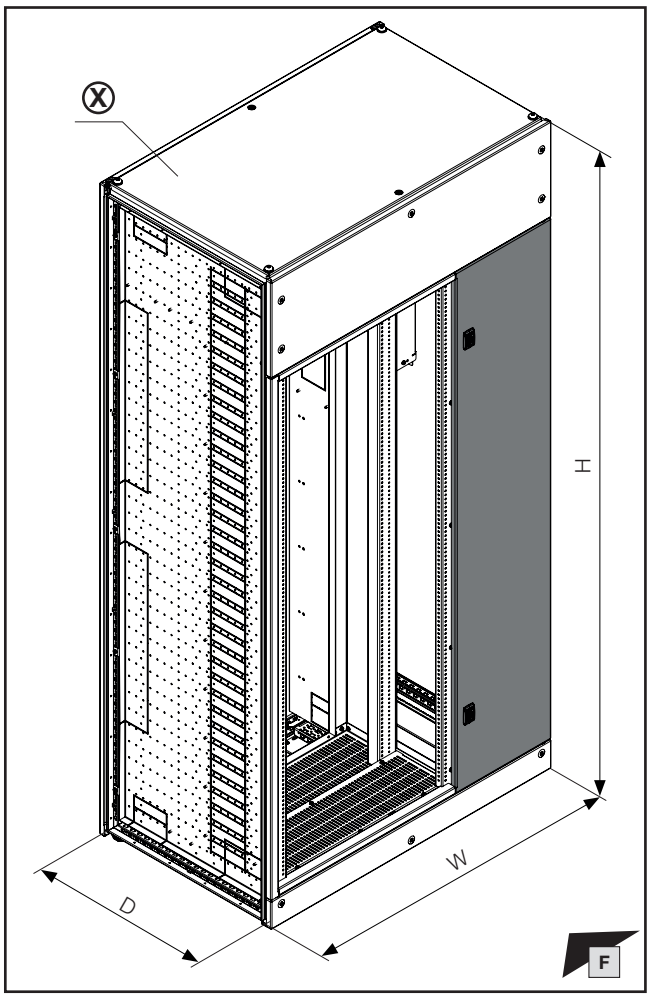

Hinweis / Note / Remarque

Die Angaben „W“ (Breite), „H“ (Höhe) und „D“ (Tiefe) der Schränke beziehen sich jeweils auf die nominalen Abmessungen der Schränke.

The information "W" (width), "H" (height) and "D" (depth) each refer to the nominal dimensions of the enclosures.

Les informations « W » (largeur), « H » (hauteur) et « D » (profondeur) se réfèrent chacune aux dimensions nominales des armoires.

Anreih-Schranksystem VX25
Enclosure baying system VX25
Armoires électriques juxtaposables VX25

DE/EN/FR

Hinweis / Note / Remarque Ⓧ

Schaltleistenschrank aus Produktauswahl „Anreih-Schranksystem VX25“

Fuse-switch-disconnector enclosure from product selection "Baying enclosure system VX25"

Armoires pour coupe-circuits de la gamme « Armoires électriques juxtaposables VX25 »

W mm	**H** mm	**D** mm	Ⓧ **Best.-Nr. Model No. Référence**
1000	2000	600	**9680.005**
1200	2000	600	**9680.206**
1200	2000	800	**9680.207**
1000	2200	600	**9680.025**
1200	2200	800	**9680.227**

Hinweis / Note / Remarque

Schrank im Auslieferungszustand vorbereitet für Fabrikat Jean Müller und rückwärtiges Sammelschienensystem. Daher ergibt sich für das dachgeführte Sammelschienensystem ein erhöhter Aufwand bei der Demontage.

Enclosure as delivered is prepared for Jean Müller devices and rear busbar system. Disassembly for the roof-mounted busbar system thus entails additional work.

Armoire à l'état de livraison préparée pour le fabricant Jean Müller et jeu de barres à l'arrière. C'est pour cela que le jeu de barres sous le toit nécessite plus de travail lors du démontage.

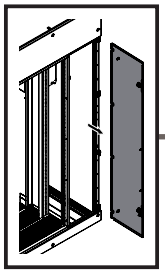

DE EN FR

2. Montage Lastschaltleistenfeld Dachbereich
2. Fitting the fuse-switch disconnector section, roof
2. Montage de la zone de coupe-circuits en partie supérieure

2.2 Demontage der Tür
2.2 Removing the door
2.2 Démontage de la porte

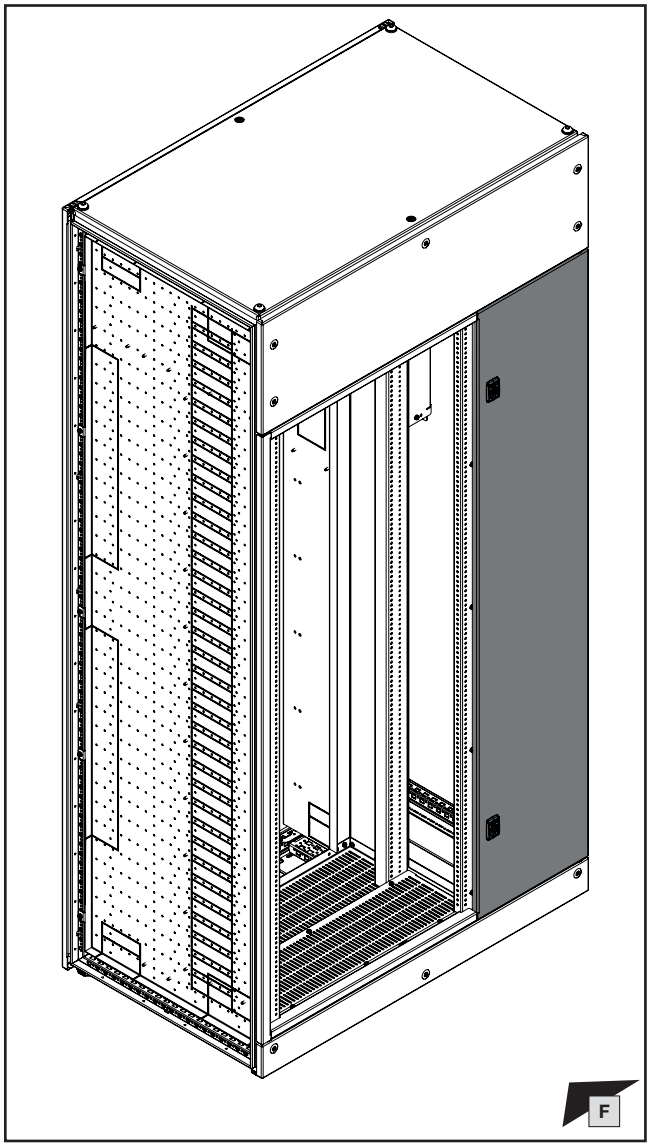

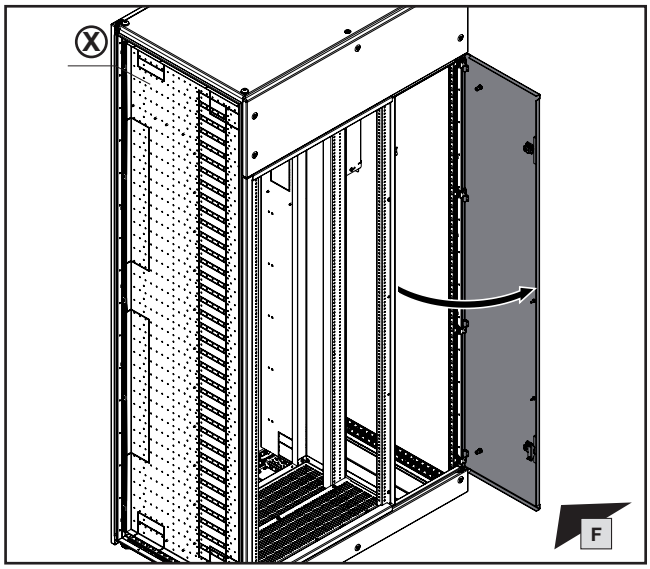

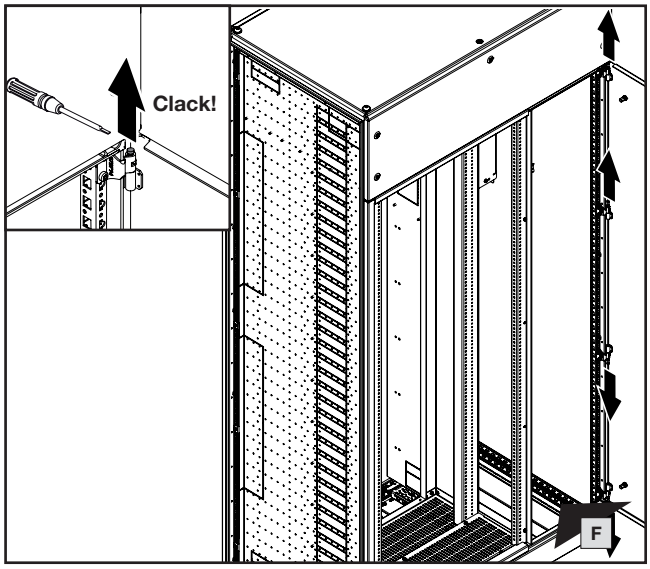

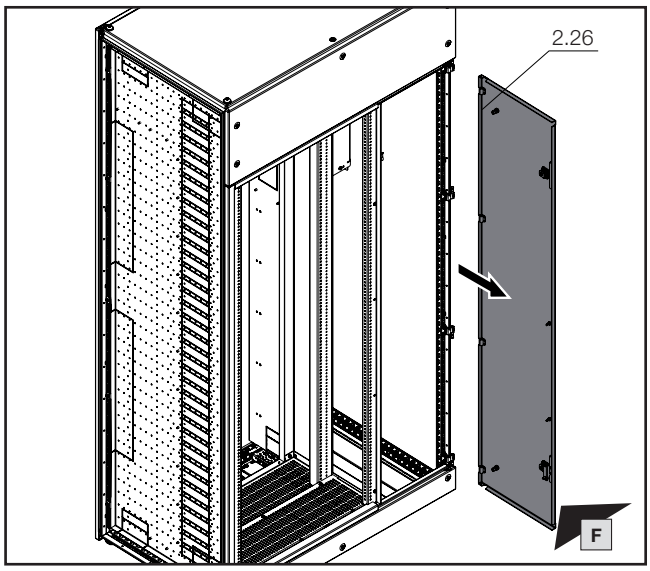

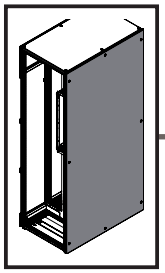

TX30

DE EN FR

2. Montage Lastschaltleistenfeld Dachbereich
2. Fitting the fuse-switch disconnector section, roof
2. Montage de la zone de coupe-circuits en partie supérieure

2.3 Demontage der Schrankrückwand
2.3 Removing the enclosure rear panel
2.3 Démontage du panneau arrière de l'armoire

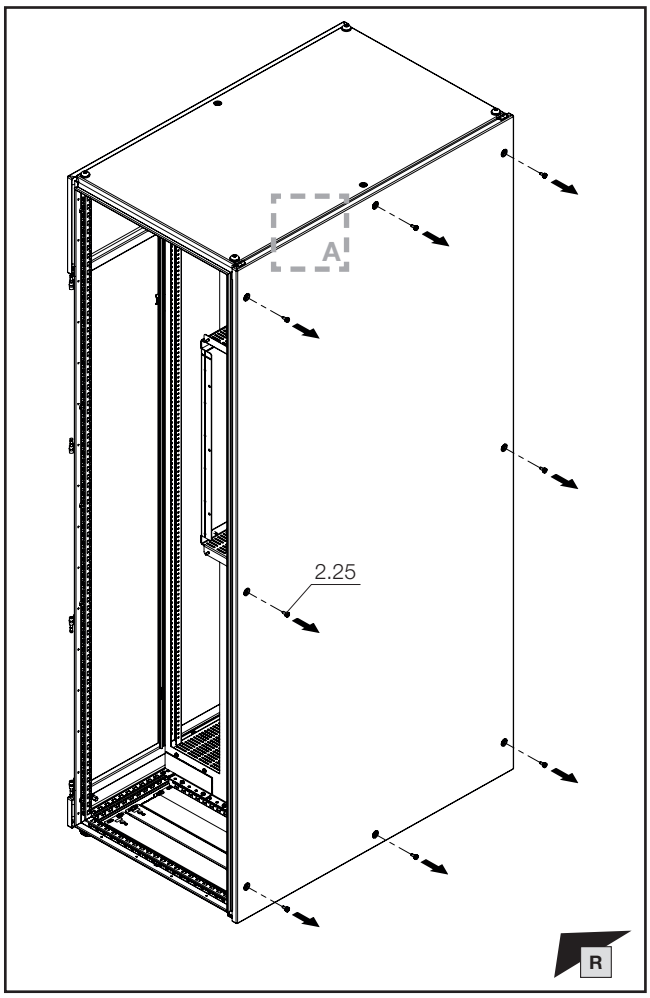

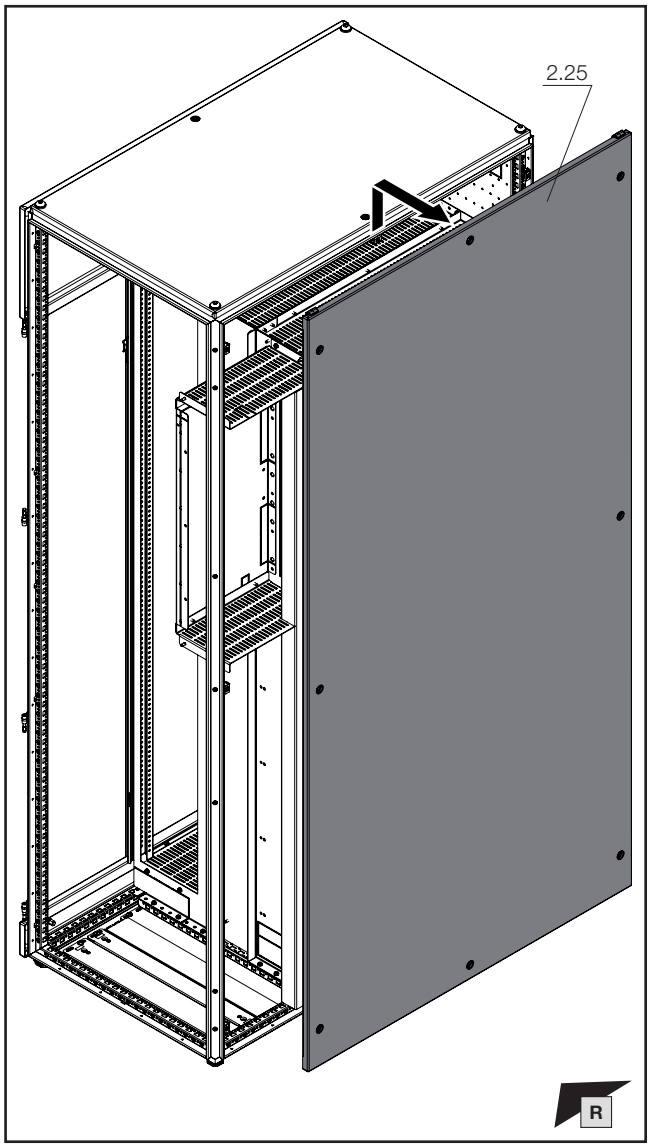

Montageanleitung VX25 Ri4Power – Schalt- und Energieverteilanlagen-System
Assembly instructions VX25 Ri4Power – Switchgear and power distribution system
Notice de montage VX25 Ri4Power – Distribution de courant

DE/EN/FR

Hinweis / Note / Remarque

Für Schutzeigenschaft Störlichtbogenklasse A/B Montagereihenfolge in den entsprechenden Kapiteln der o. g. Anleitung beachten.

For arcing class A/B protection, please follow the assembly sequence as set out in the relevant chapters of the aforementioned assembly instructions.

Pour la protection contre les arcs électriques de catégorie A/B, suivez la séquence de montage indiquée dans les chapitres correspondantes des instructions ci-dessus.

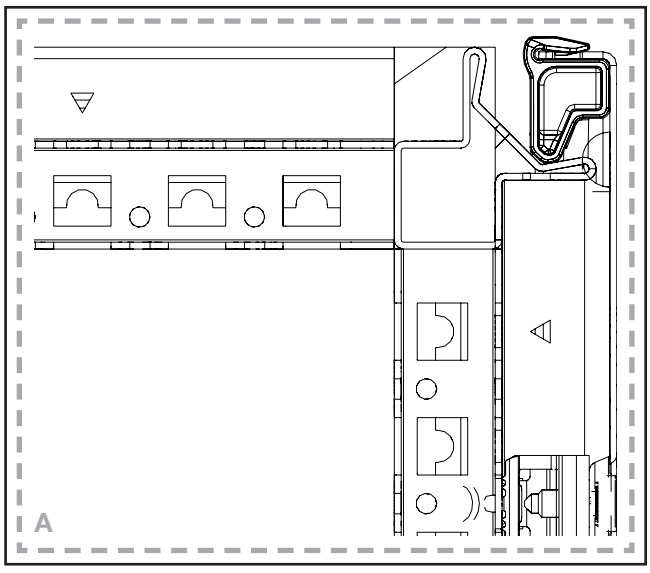

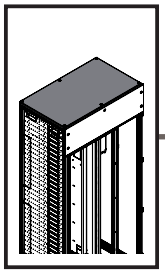

TX30

IS8

DE EN FR

2. Montage Lastschaltleistenfeld Dachbereich
2. Fitting the fuse-switch disconnector section, roof
2. Montage de la zone de coupe-circuits en partie supérieure

2.4 Demontage Dachblech
2.4 Removing the roof plate
2.4 Démontage du toit

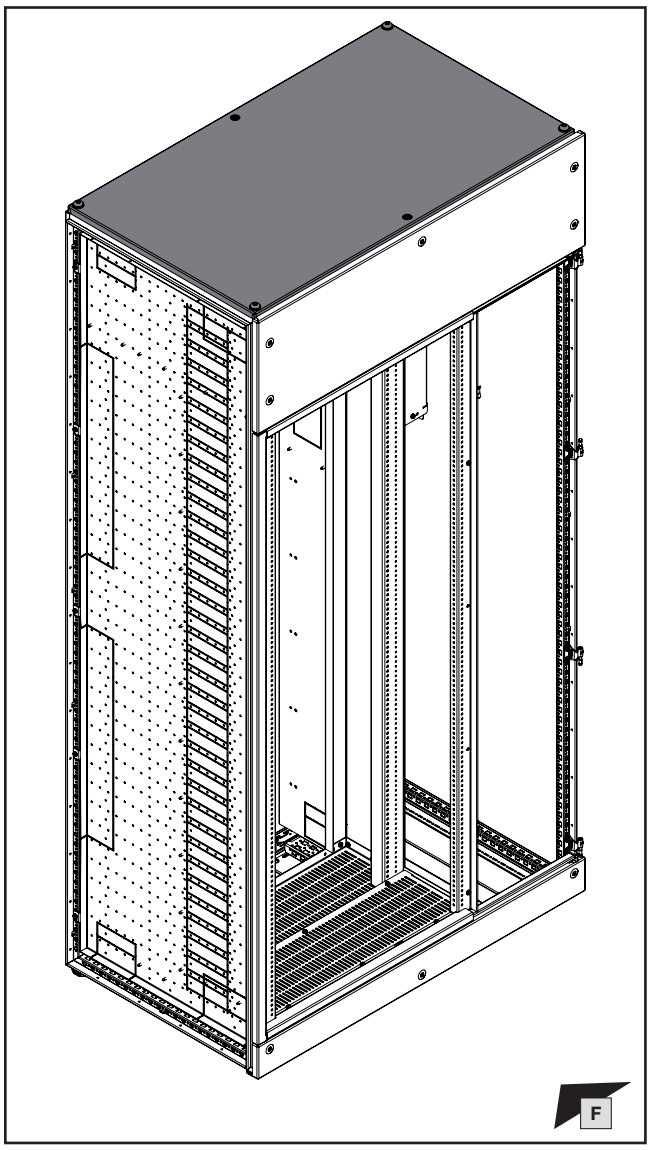

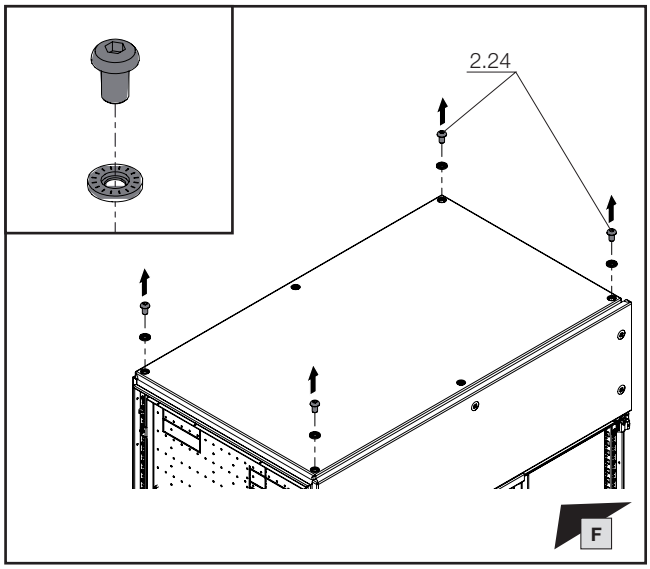

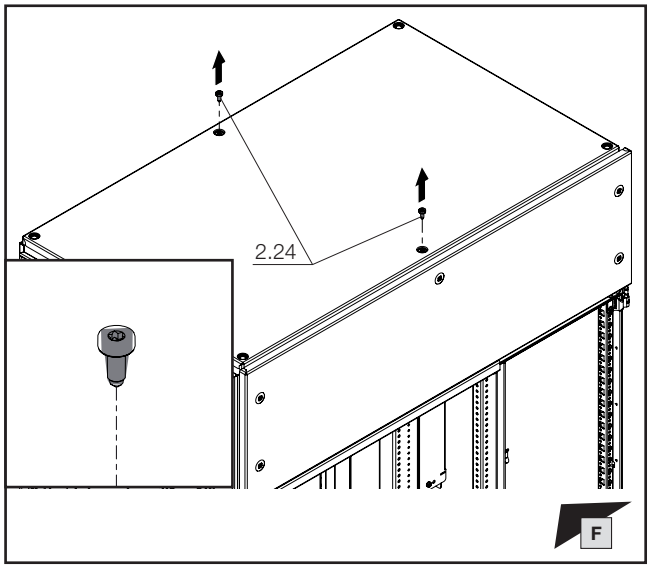

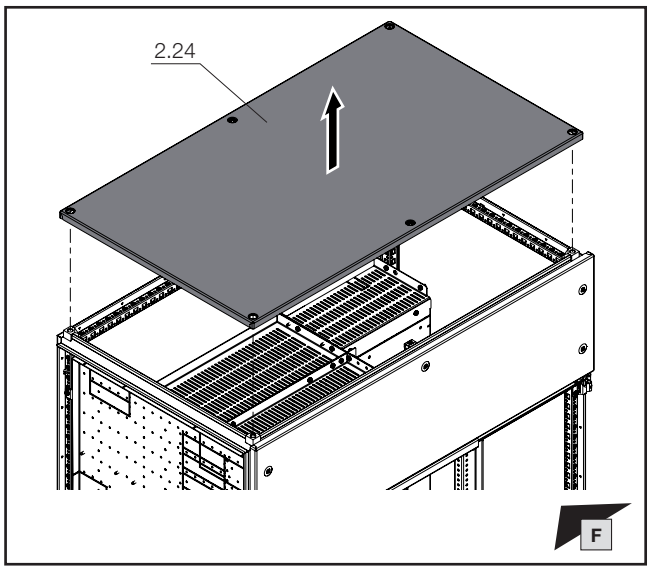

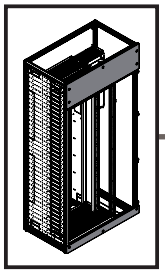

TX30

DE EN FR

2. Montage Lastschaltleistenfeld Dachbereich
2. Fitting the fuse-switch disconnector section, roof
2. Montage de la zone de coupe-circuits en partie supérieure

2.5 Demontage Frontblenden
2.5 Removing the front trim panels
2.5 Démontage des faces avant

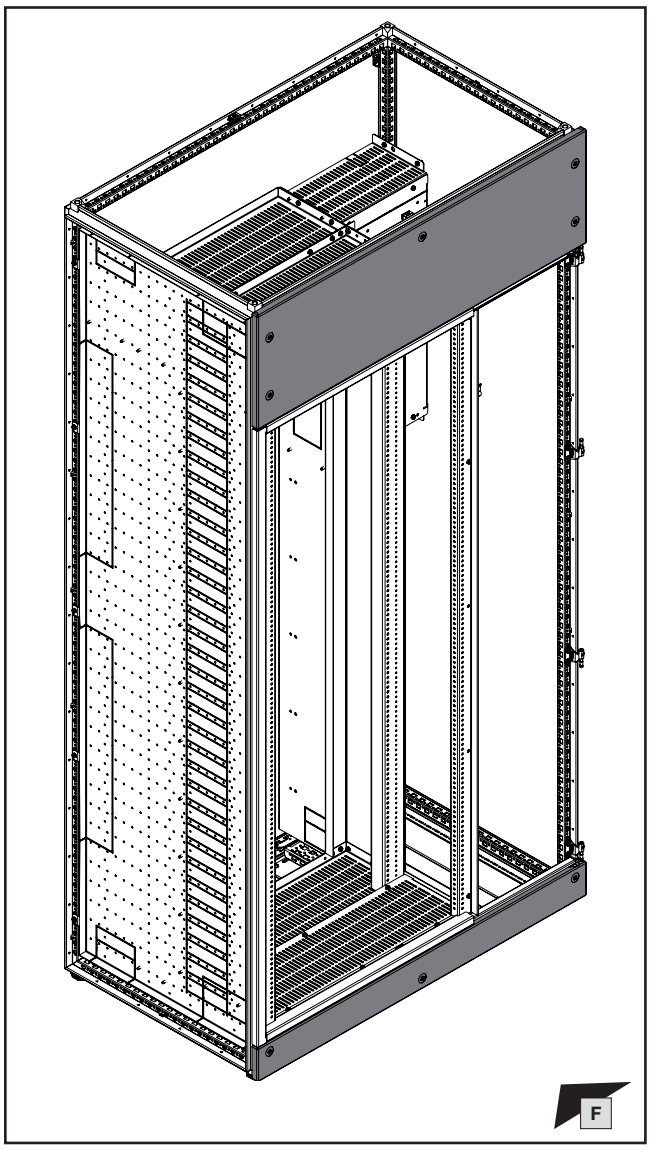

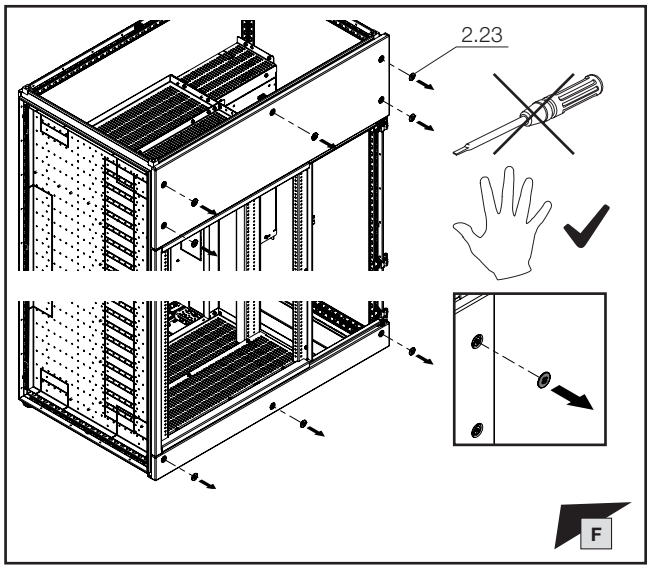

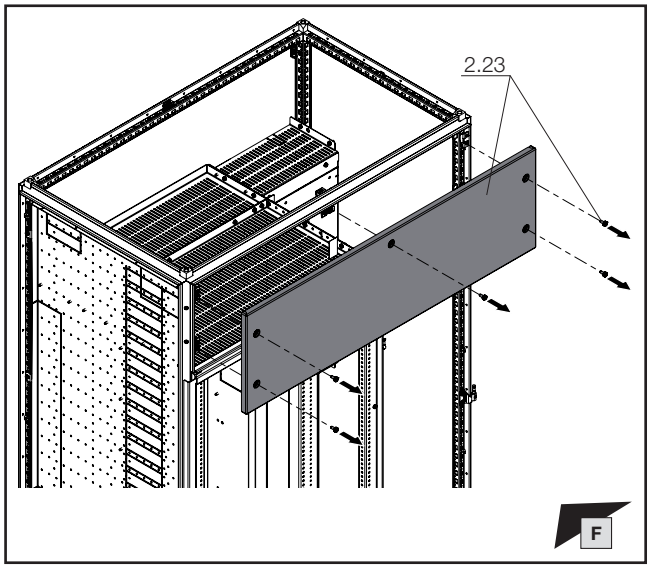

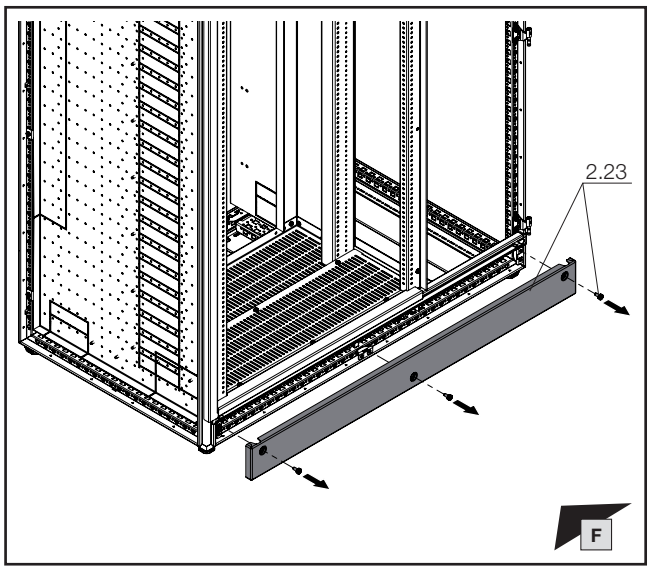

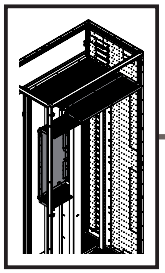

TX30

DE EN FR

2. Montage Lastschaltleistenfeld Dachbereich
2. Fitting the fuse-switch disconnector section, roof
2. Montage de la zone de coupe-circuits en partie supérieure

2.6 Demontage Abdeckungen
2.6 Removing the covers
2.6 Démontage des recouvrements

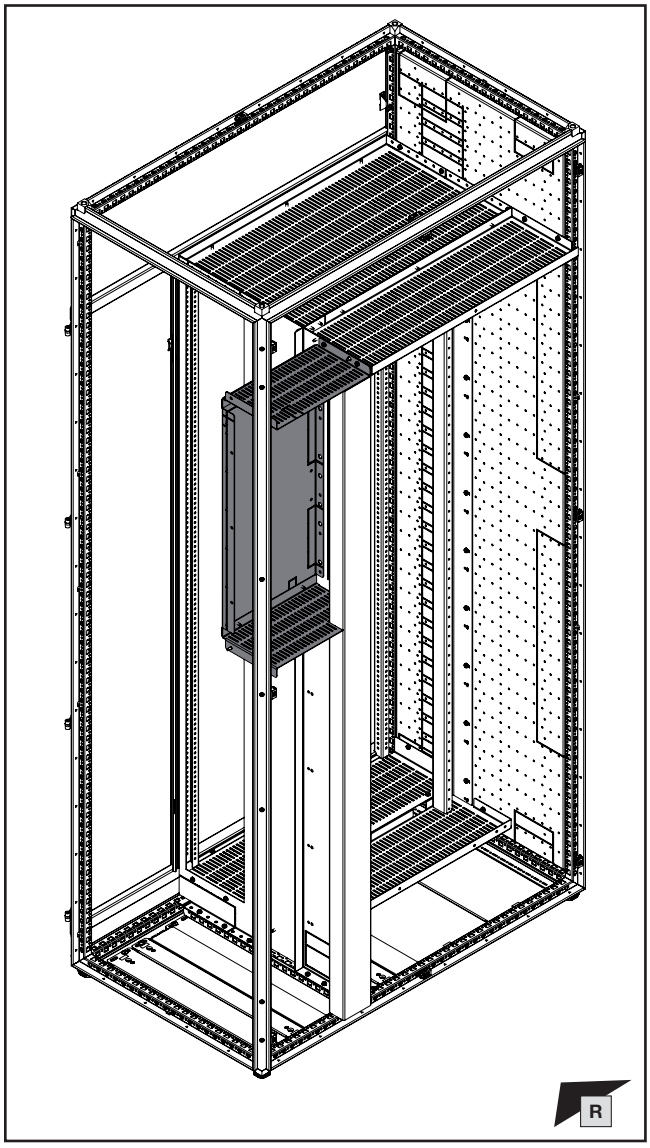

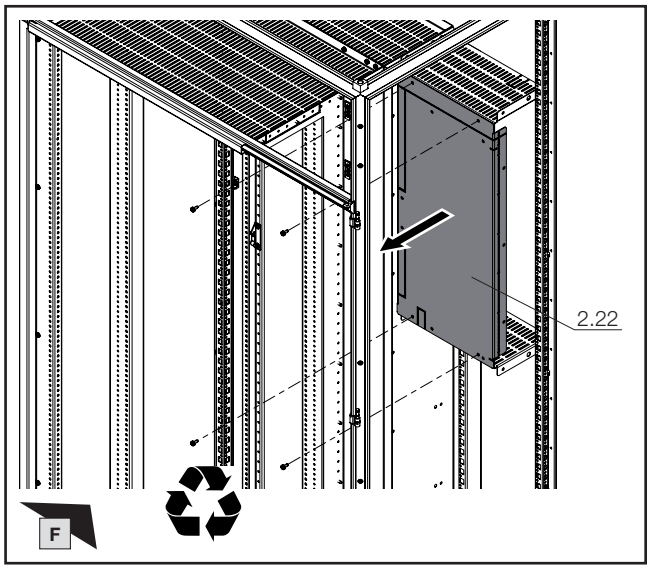

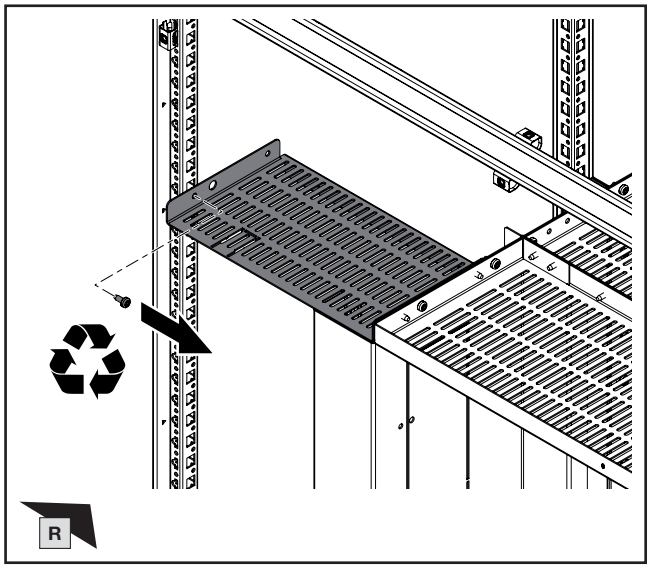

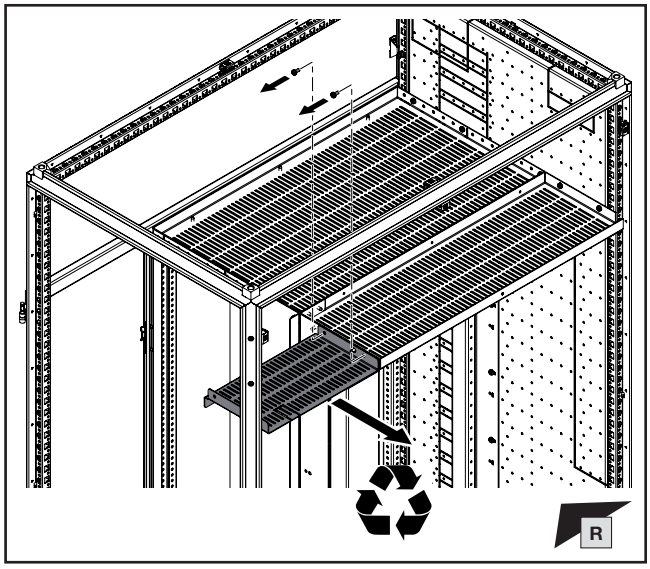

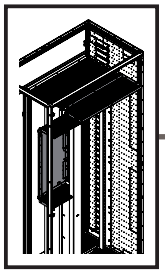

TX30

DE EN FR

2. Montage Lastschaltleistenfeld Dachbereich
2. Fitting the fuse-switch disconnector section, roof
2. Montage de la zone de coupe-circuits en partie supérieure

2.6 Demontage Abdeckungen
2.6 Removing the covers
2.6 Démontage des recouvrements

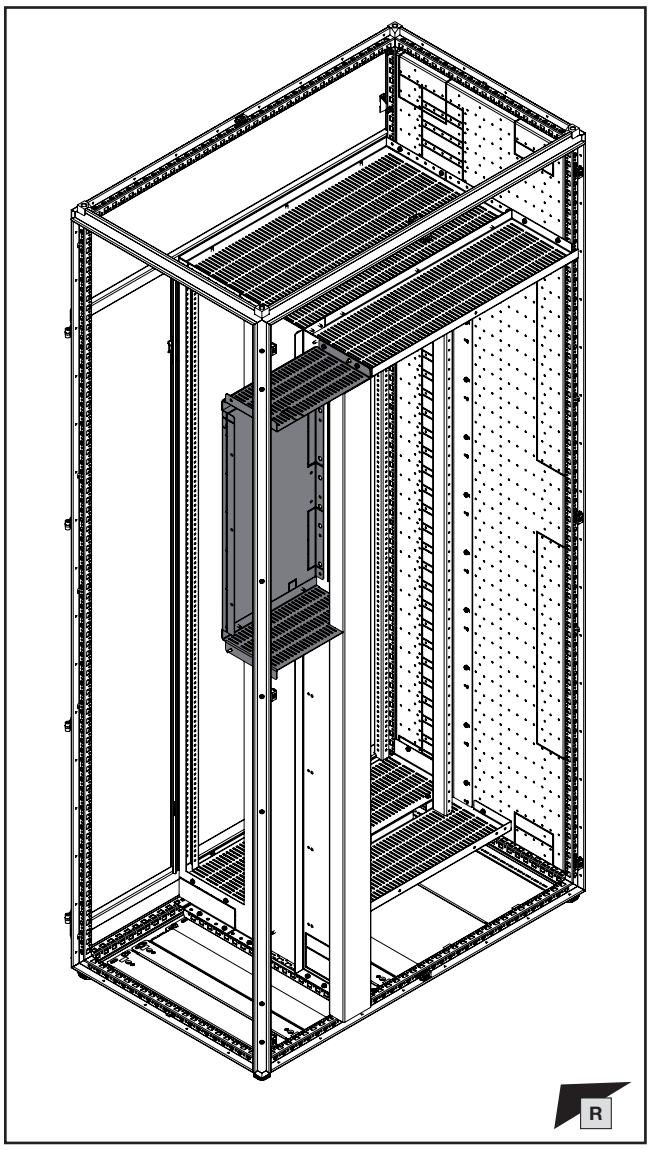

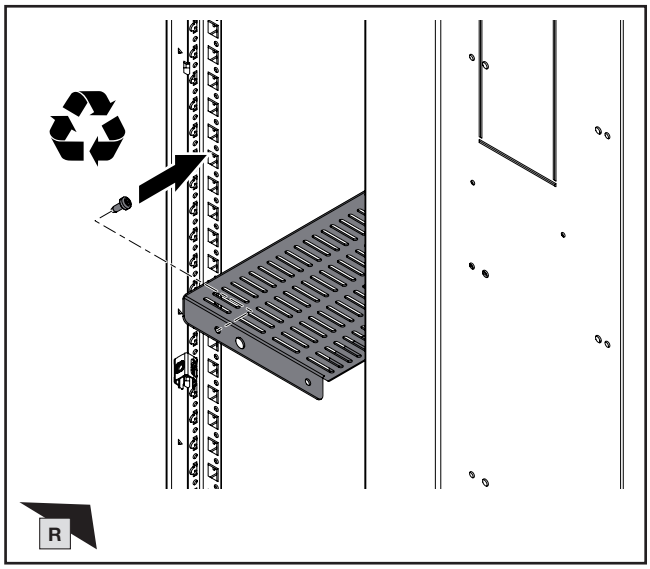

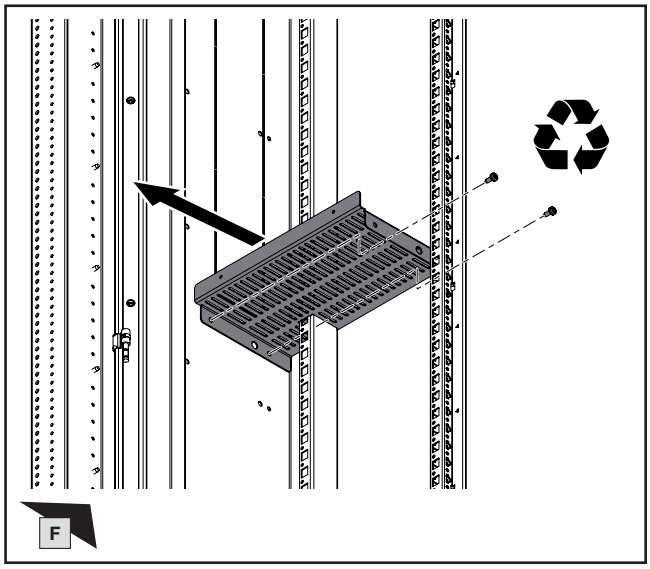

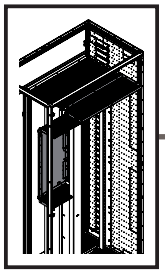

TX30

DE EN FR

2. Montage Lastschaltleistenfeld Dachbereich
2. Fitting the fuse-switch disconnector section, roof
2. Montage de la zone de coupe-circuits en partie supérieure

2.6 Demontage Abdeckungen
2.6 Removing the covers
2.6 Démontage des recouvrements

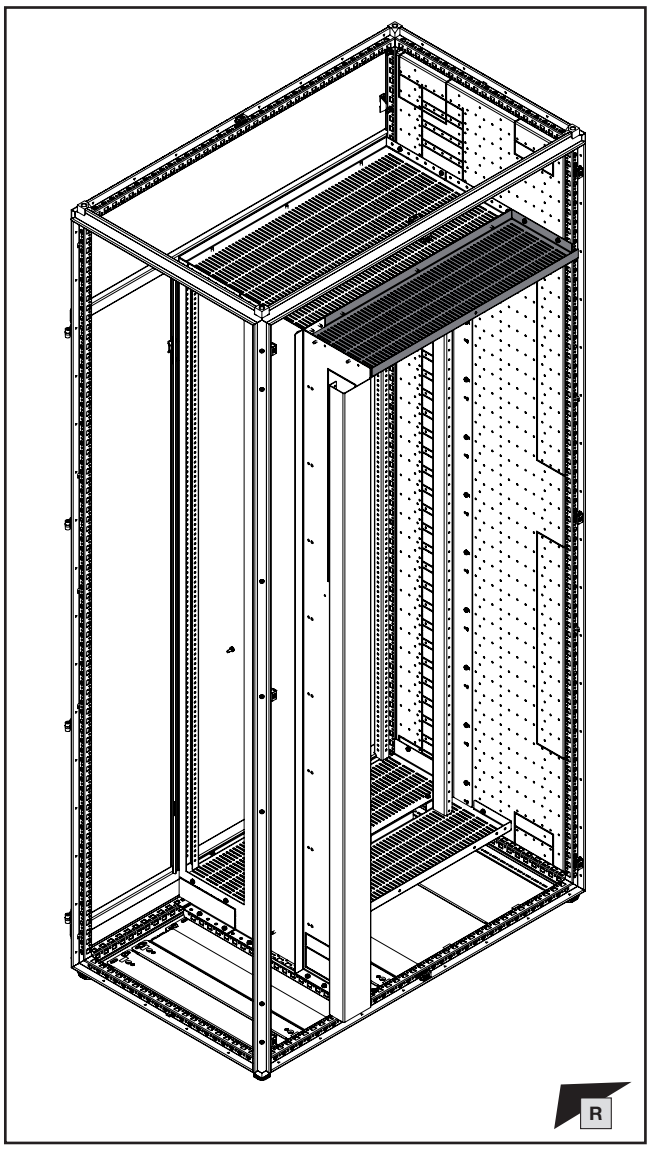

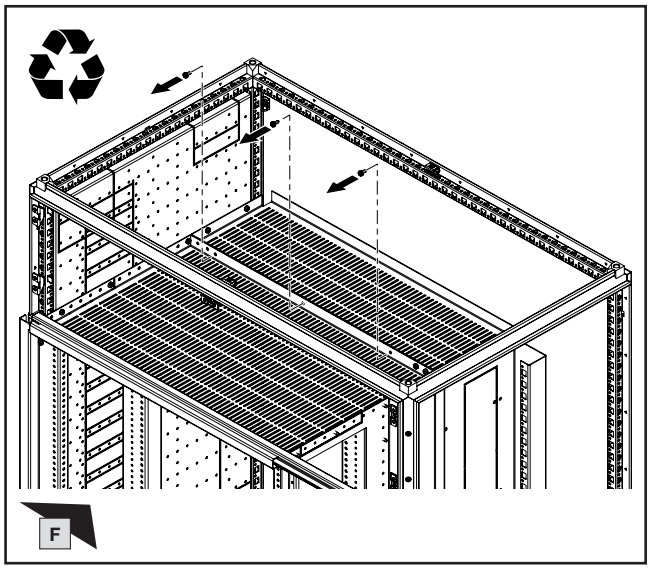

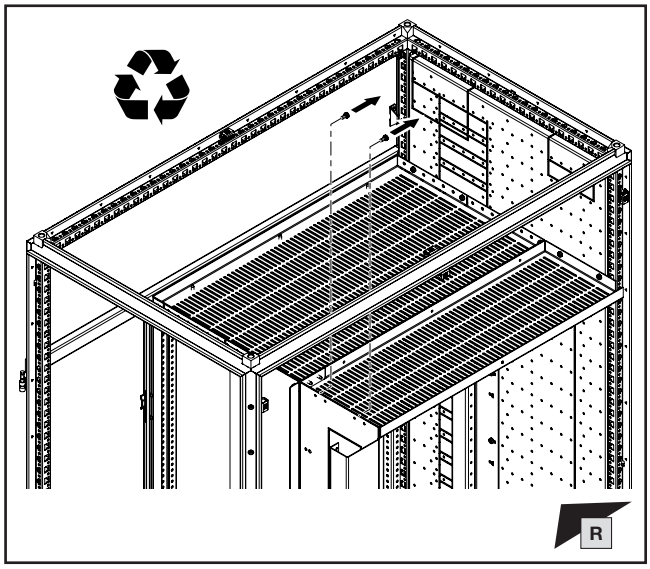

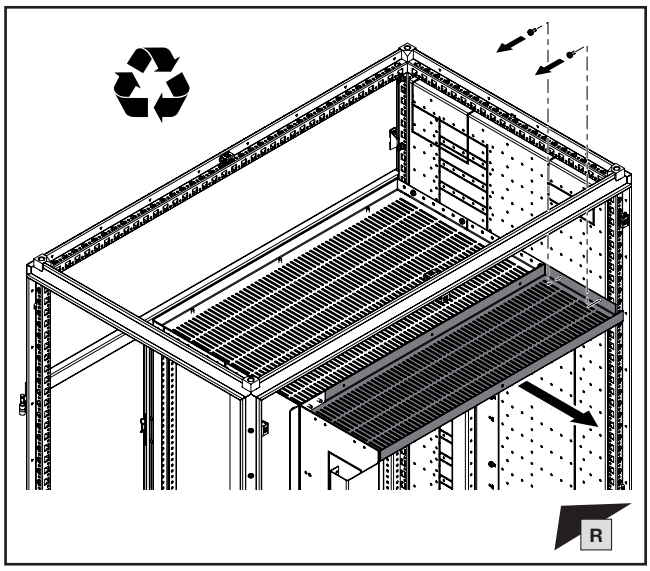

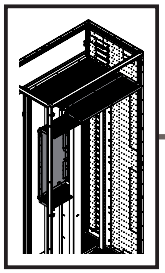

TX30

DE EN FR

2. Montage Lastschaltleistenfeld Dachbereich
2. Fitting the fuse-switch disconnector section, roof
2. Montage de la zone de coupe-circuits en partie supérieure

2.6 Demontage Abdeckungen
2.6 Removing the covers
2.6 Démontage des recouvrements

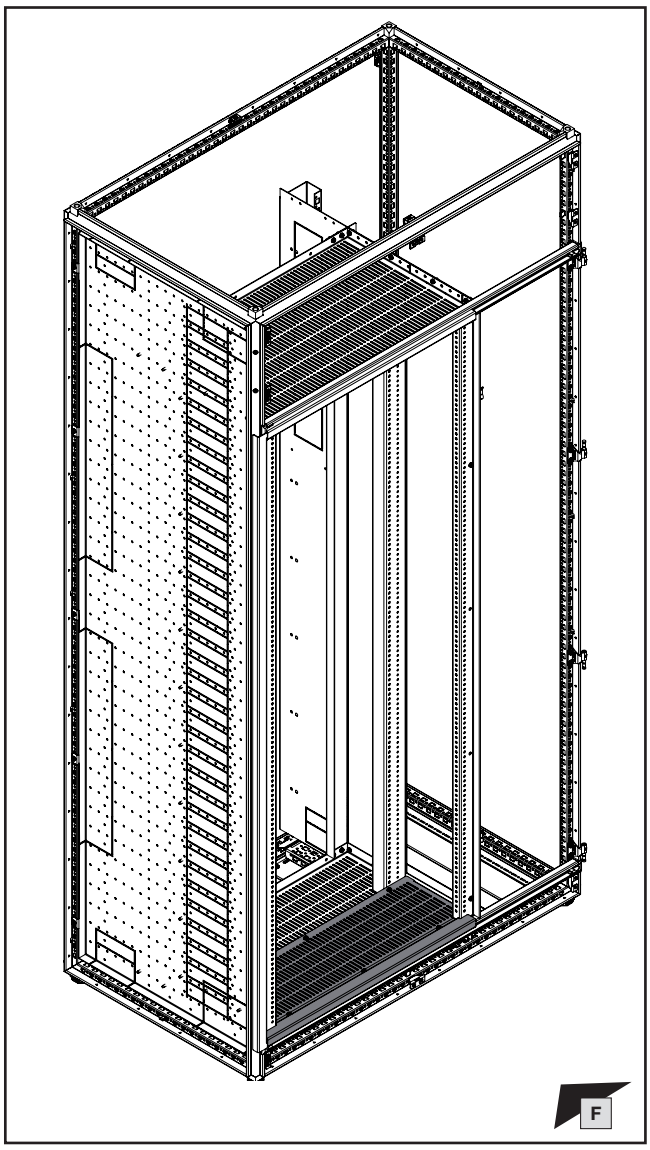

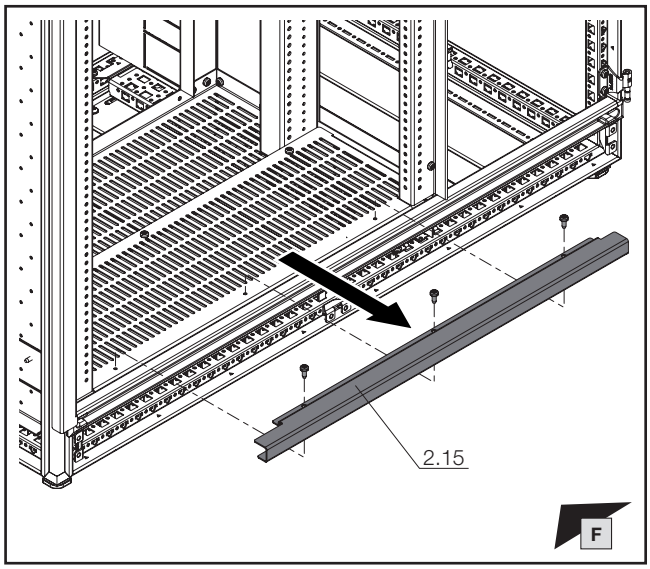

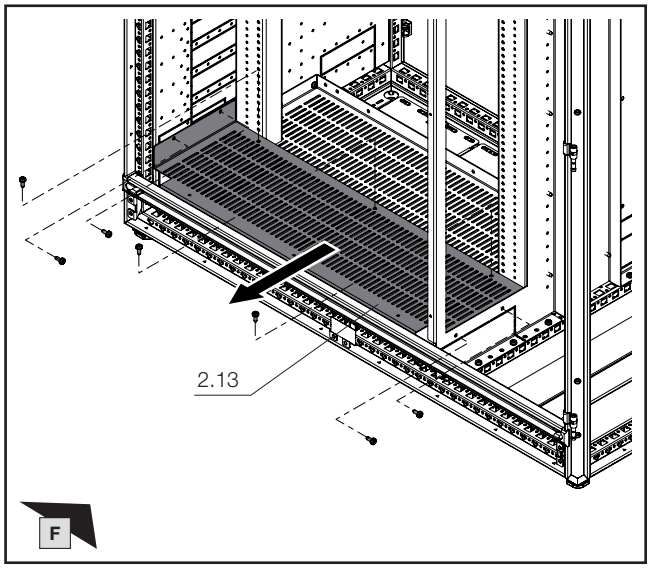

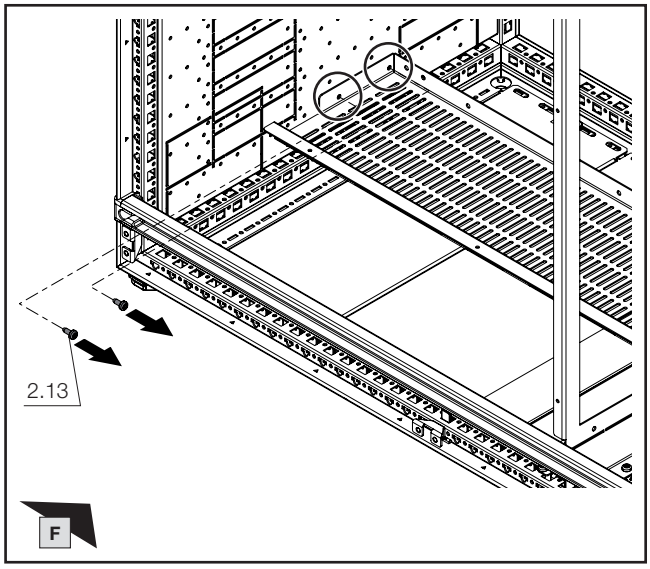

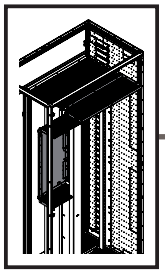

TX30

DE EN FR

2. Montage Lastschaltleistenfeld Dachbereich
2. Fitting the fuse-switch disconnector section, roof
2. Montage de la zone de coupe-circuits en partie supérieure

2.6 Demontage Abdeckungen
2.6 Removing the covers
2.6 Démontage des recouvrements

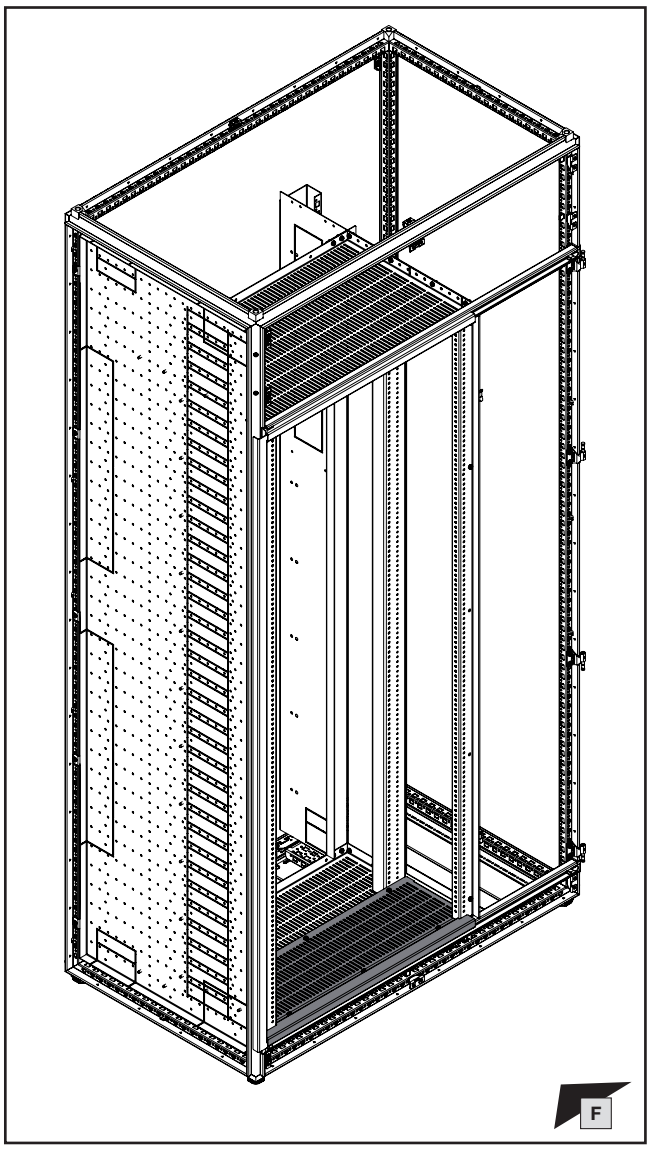

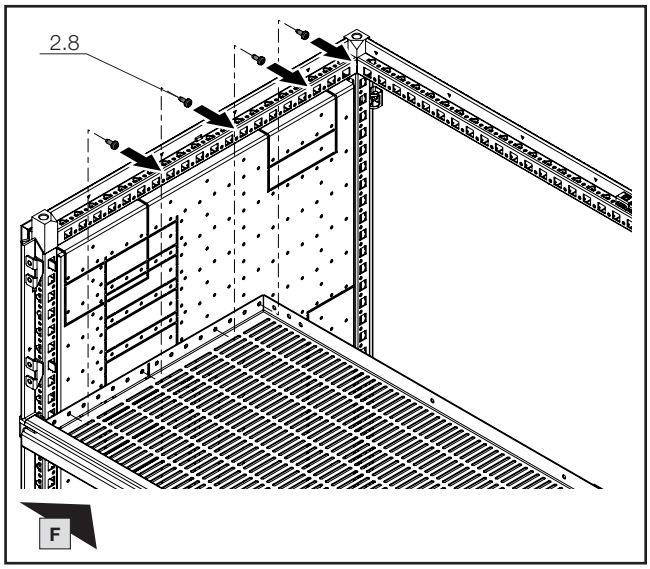

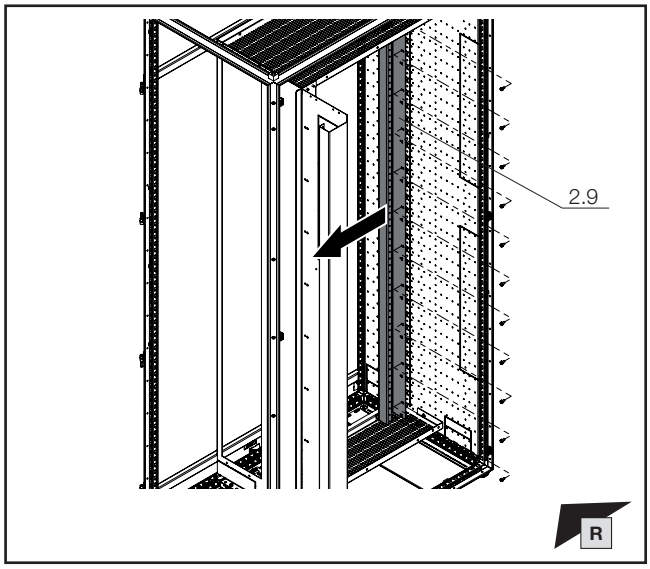

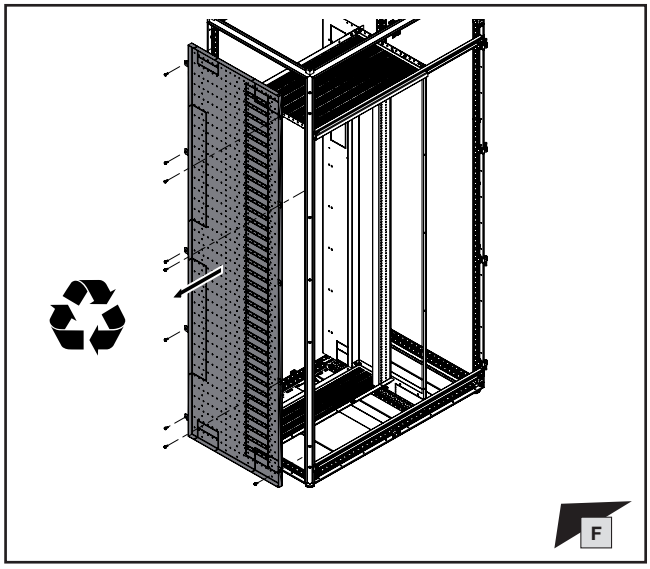

Hinweis / Note / Remarque

Alternativ zum Austausch der Seitenwand gemäß Kapitel 2.7: Zuschnitt der Seitenwand – siehe Kapitel 3.14.

As an alternative to replacing the side panel as described in chapter 2.7: Cutting the side panel to size – see chapter 3.14.

Alternative au remplacement du panneau latéral selon le chapitre 2.7 : découpe du panneau latéral – voir chapitre 3.14.

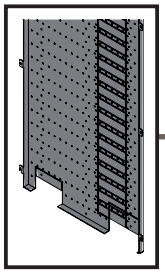

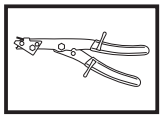

DE EN FR

2. Montage Lastschaltleistenfeld Dachbereich
2. Fitting the fuse-switch disconnector section, roof
2. Montage de la zone de coupe-circuits en partie supérieure

2.7 Vorbereitung Funktionsraum-Seitenwand / Ausbrüche N und PE

2.7 Preparing the compartment side panel / cut-outs for N and PE conductors

2.7 Préparation du panneau latéral de compartiment fonctionnel / découpes pour barres Neutre et barres Terre

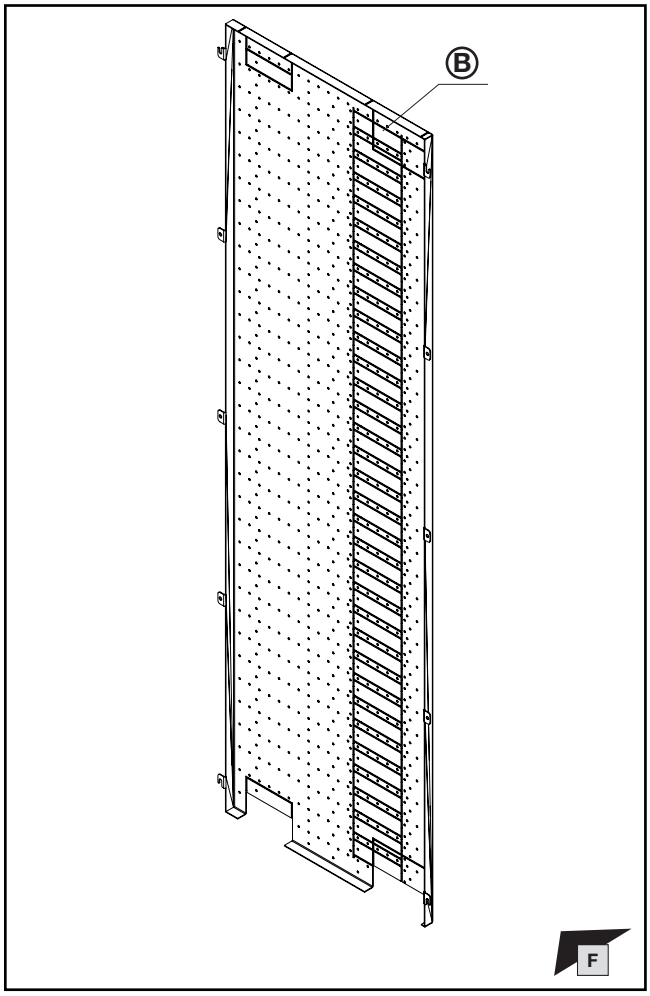

Hinweis / Note / Remarque

Alternativ Zuschnitt der mitgelieferten Seitenwand: siehe Kapitel 3.14.

Alternatively, cut the supplied side panel to size: see chapter 3.14.

Alternative, découpe du panneau latéral fourni : voir chapitre 3.14.

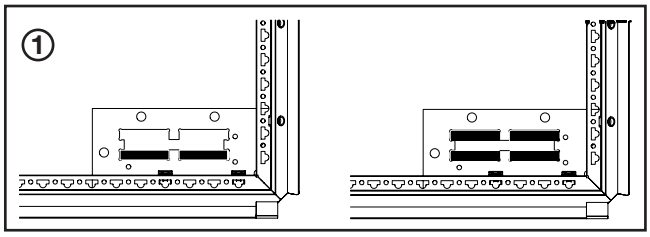

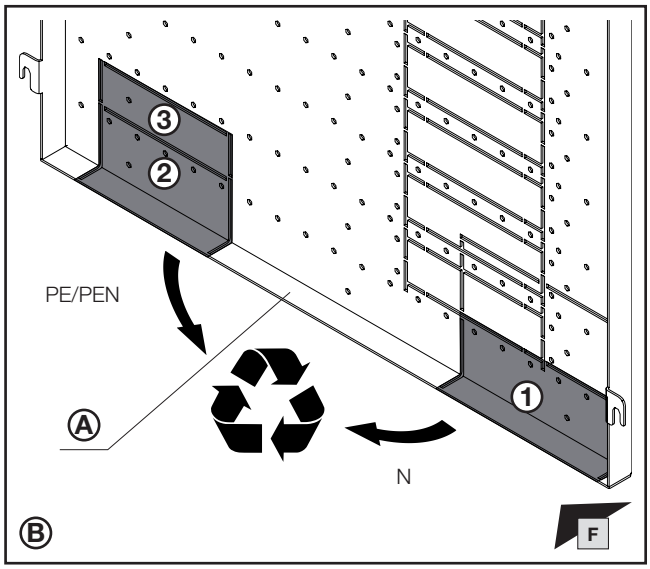

H x D mm	siehe Seite 77 see page 77 voir page 77	Ⓐ **Best.-Nr.** **Model No.** **Référence**
2000 x 600		**9683.016**
2000 x 800		**9683.018**
2200 x 600		**9683.036**
2200 x 800		**9683.038**

max.		①	②	③
2 x 50 x 10	N	✓	×	×
4 x 50 x 10	N	✓	×	×
2 x 80 x 10	PE/PEN	×	✓	×
4 x 40 x 10	PE/PEN	×	✓	×
4 x 80 x 10	PE/PEN	×	✓	✓
8 x 40 x 10	PE/PEN	×	✓	✓

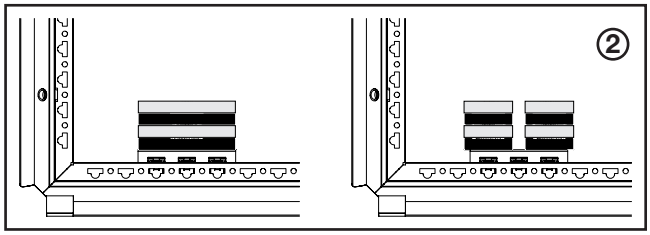

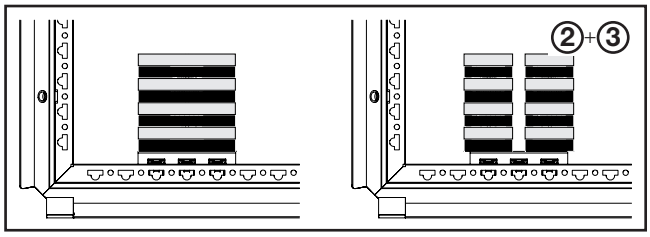

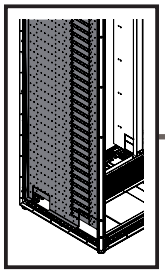

mm

TX30

DE EN FR

2. Montage Lastschaltleistenfeld Dachbereich
2. Fitting the fuse-switch disconnector section, roof
2. Montage de la zone de coupe-circuits en partie supérieure

2.8 Montage linke Funktionsraum-Seitenwand
2.8 Fitting the left compartment side panel
2.8 Montage du panneau latéral de compartiment fonctionnel à gauche

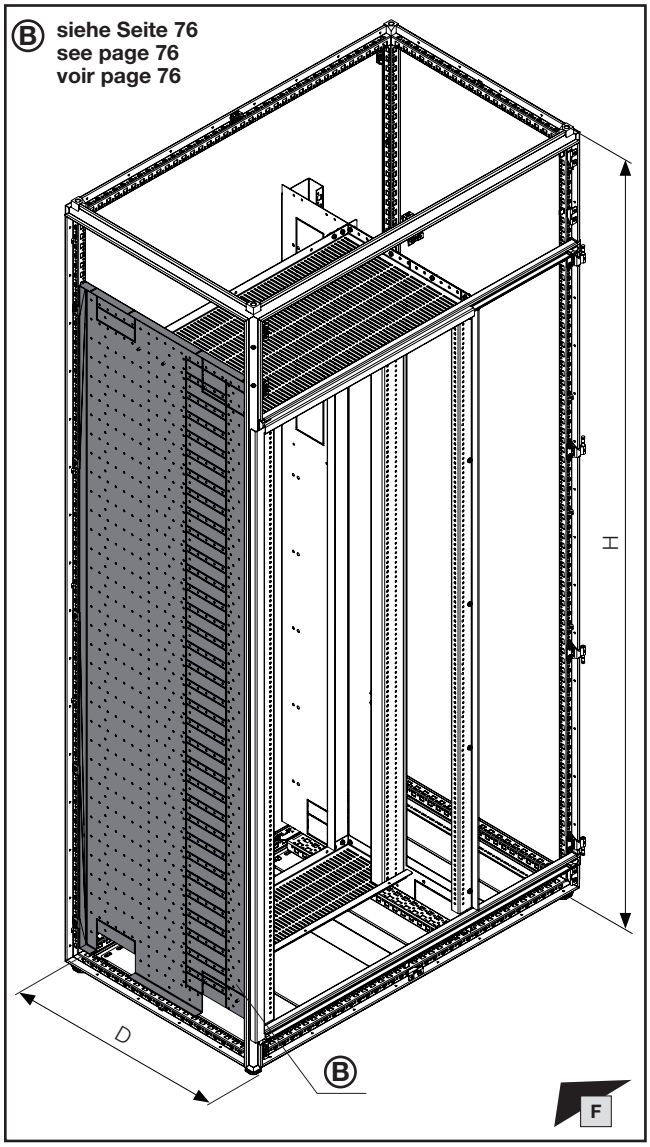

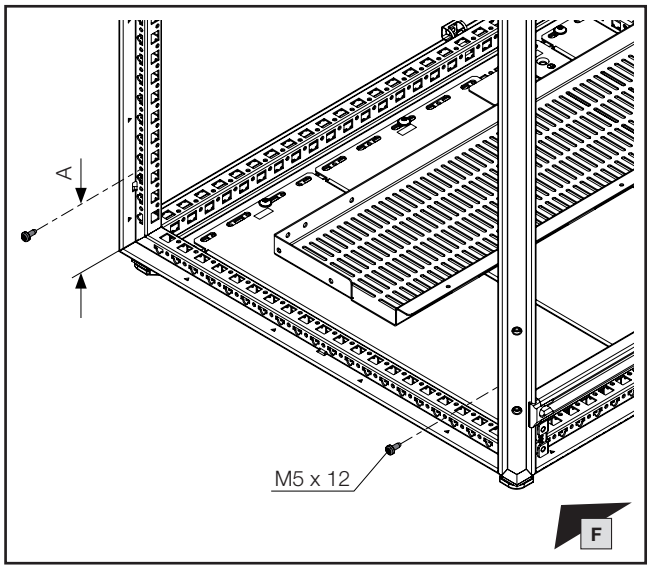

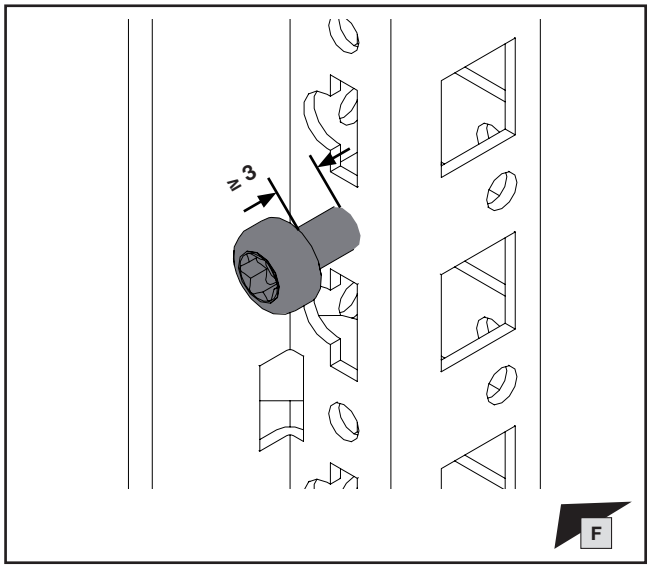

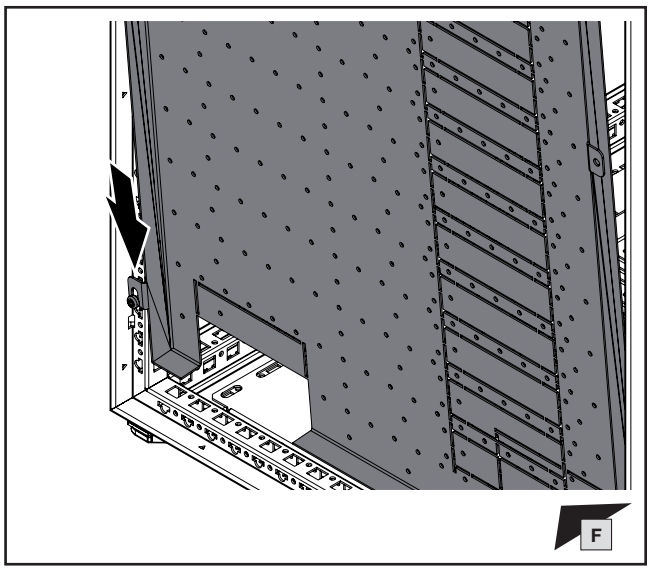

H x D mm	A mm	Best.-Nr. Model No. Référence
2000 x 600	81	**9683.016**
2000 x 800	81	**9683.018**
2200 x 600	131	**9683.036**
2200 x 800	131	**9683.038**

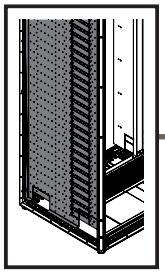

TX30

DE EN FR

2. Montage Lastschaltleistenfeld Dachbereich
2. Fitting the fuse-switch disconnector section, roof
2. Montage de la zone de coupe-circuits en partie supérieure

2.8 Montage linke Funktionsraum-Seitenwand
2.8 Fitting the left compartment side panel
2.8 Montage du panneau latéral de compartiment fonctionnel à gauche

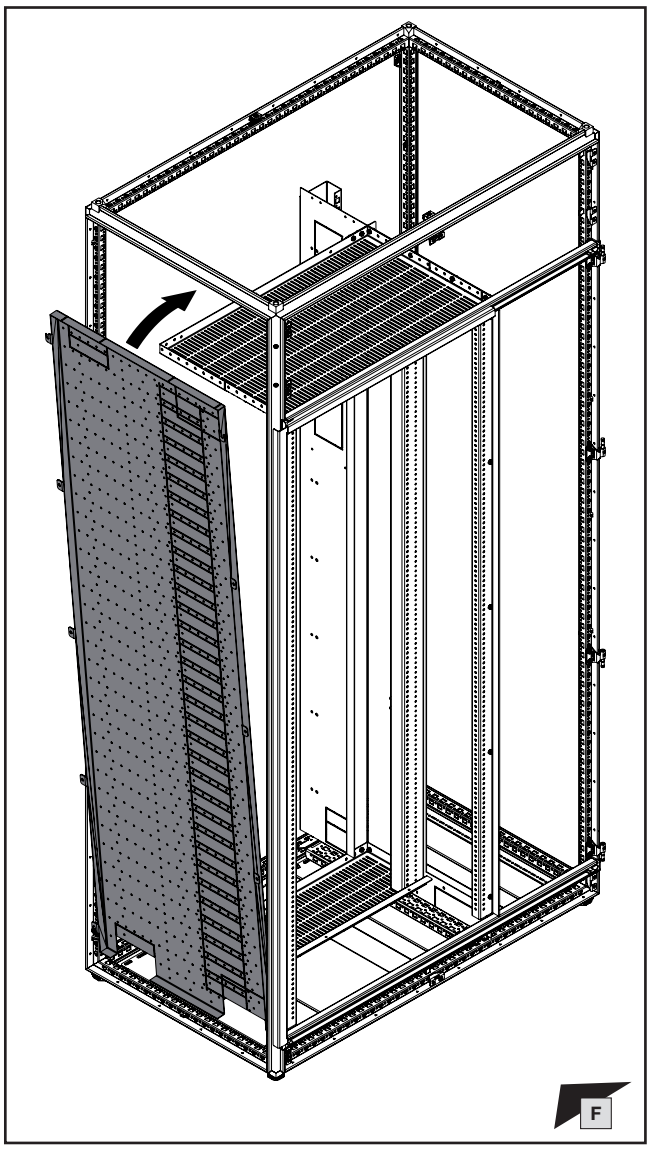

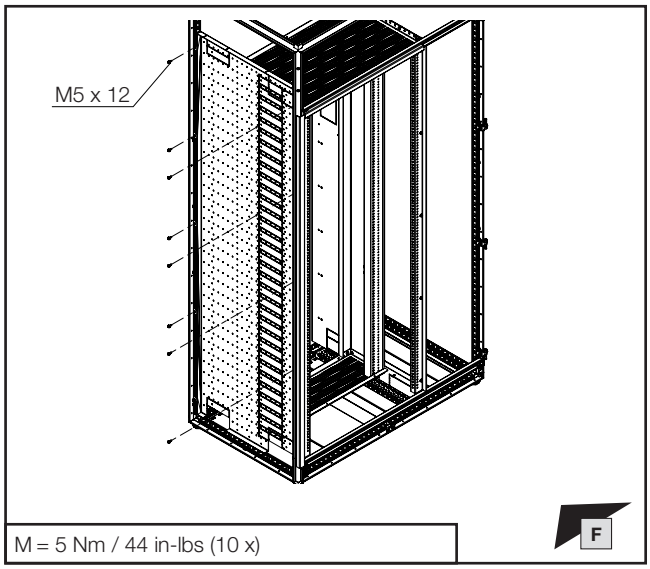

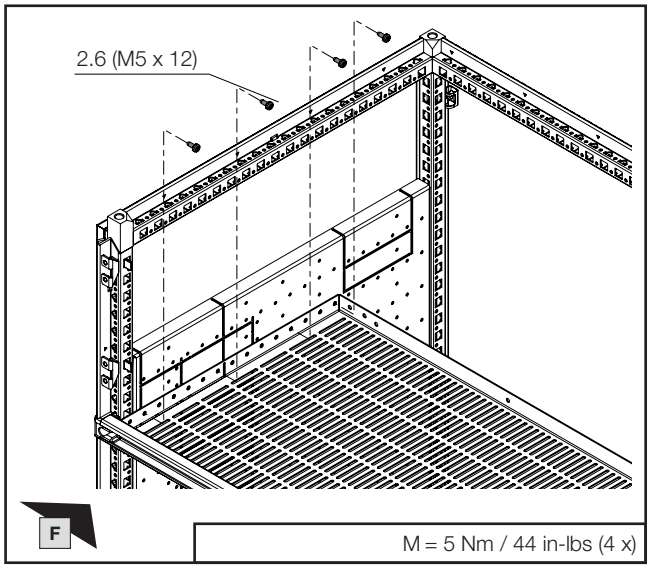

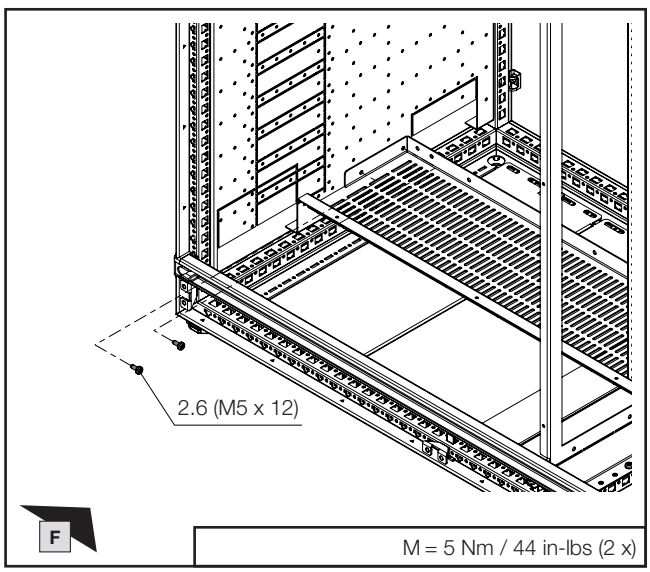

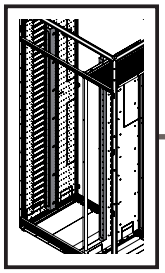

TX30

DE EN FR

2. Montage Lastschaltleistenfeld Dachbereich
2. Fitting the fuse-switch disconnector section, roof
2. Montage de la zone de coupe-circuits en partie supérieure

2.9 Montage und Ausrichtung Vertikalprofil
2.9 Fitting and aligning the vertical section
2.9 Montage et alignement du profilé vertical

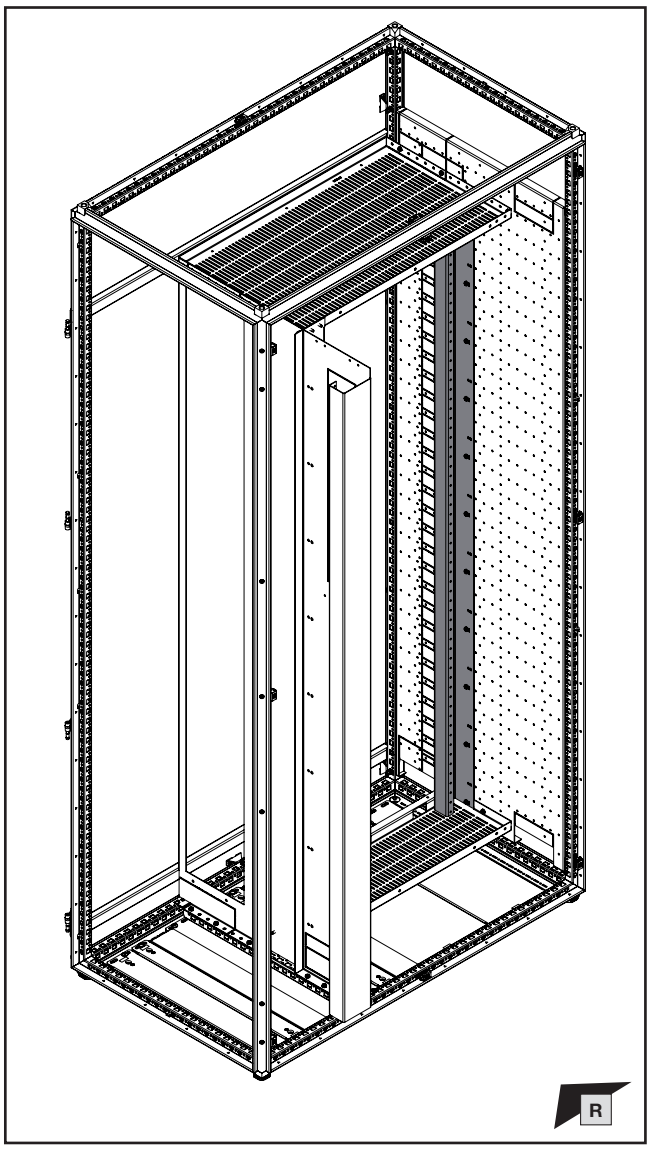

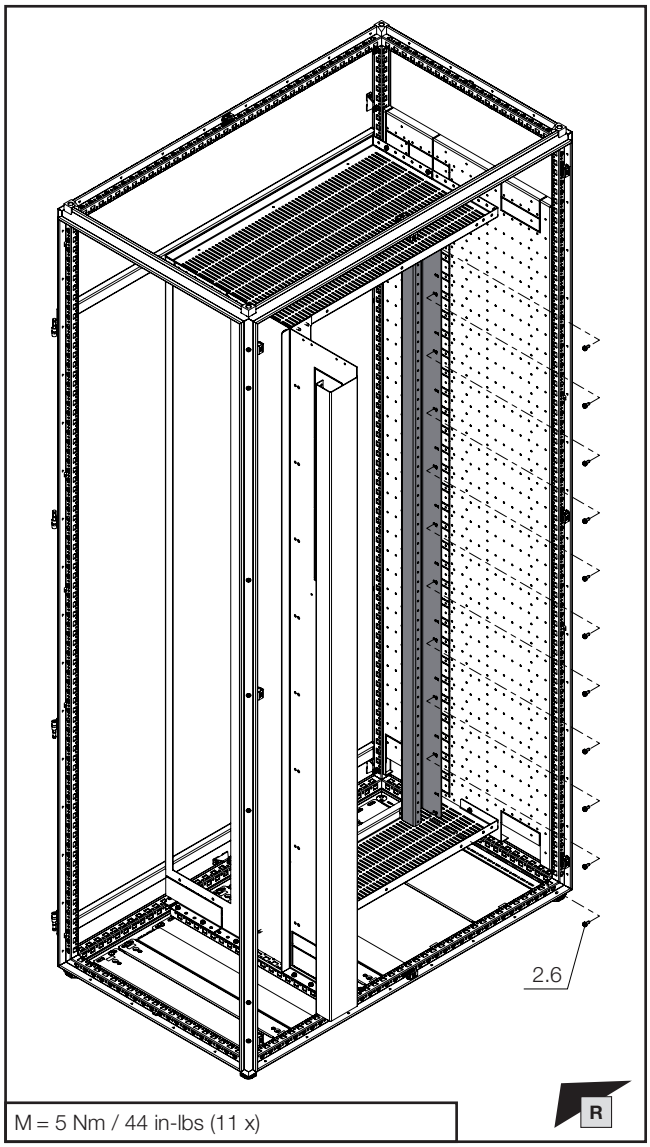

M = 5 Nm / 44 in-lbs (11 x)

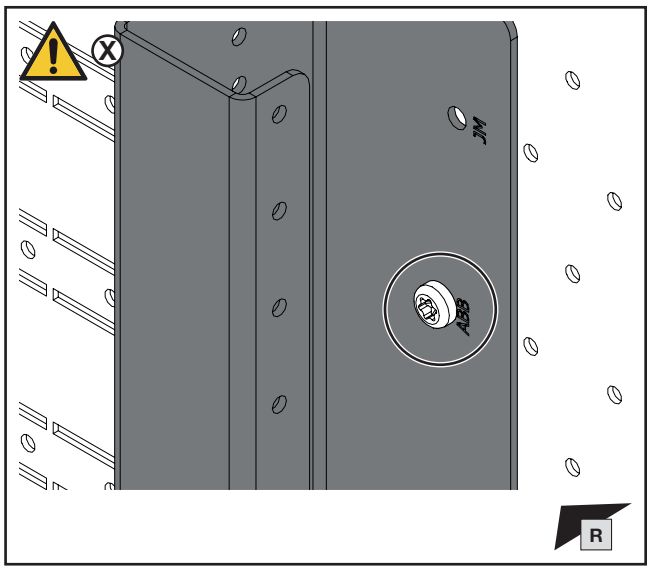

Hinweis / Note / Remarque (X)

Im Folgenden wird in Kapitel 2 die Montage beispielhaft für die Aufnahme von Geräten des Fabrikats „ABB“ gezeigt. Abweichungen und Besonderheiten siehe Kapitel 3.

In chapter 2, devices from the "ABB" brand are used as an example to illustrate installation. Deviations and special features, see chapter 3.

Dans le chapitre 2 , des appareillages de la marque « ABB » illustrent le montage. Différences et particularités, voir chapitre 3.

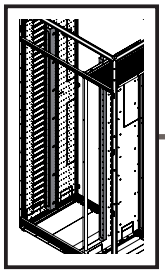

mm

TX30

DE EN FR

2. Montage Lastschaltleistenfeld Dachbereich
2. Fitting the fuse-switch disconnector section, roof
2. Montage de la zone de coupe-circuits en partie supérieure

2.9 Montage und Ausrichtung Vertikalprofil
2.9 Fitting and aligning the vertical section
2.9 Montage et alignement du profilé vertical

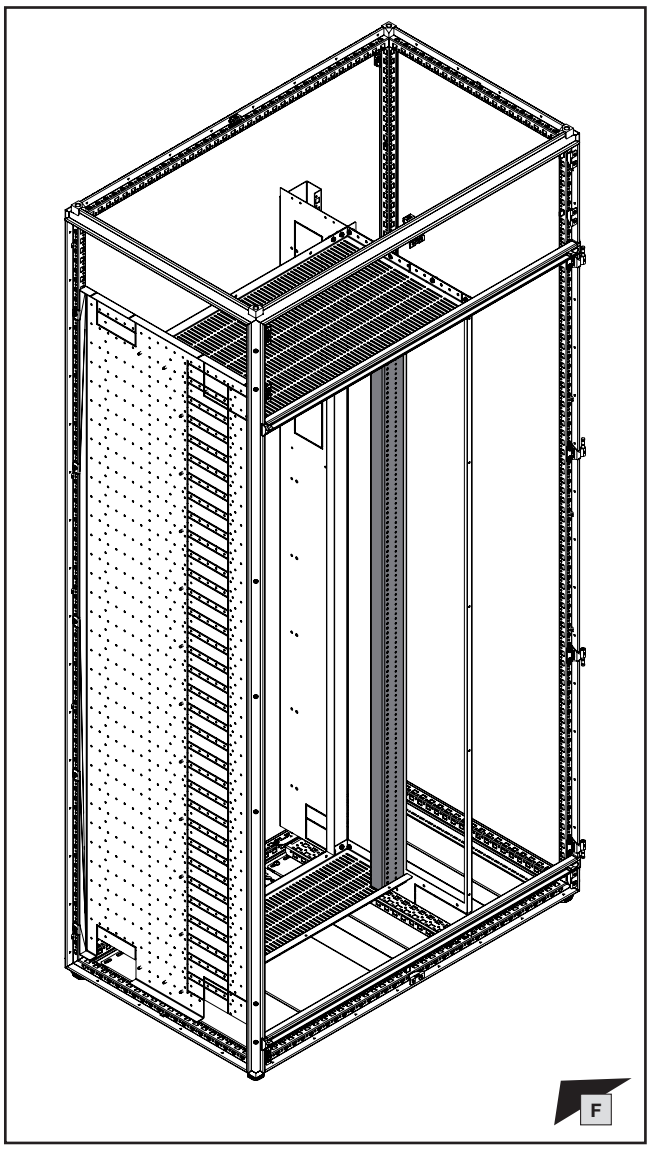

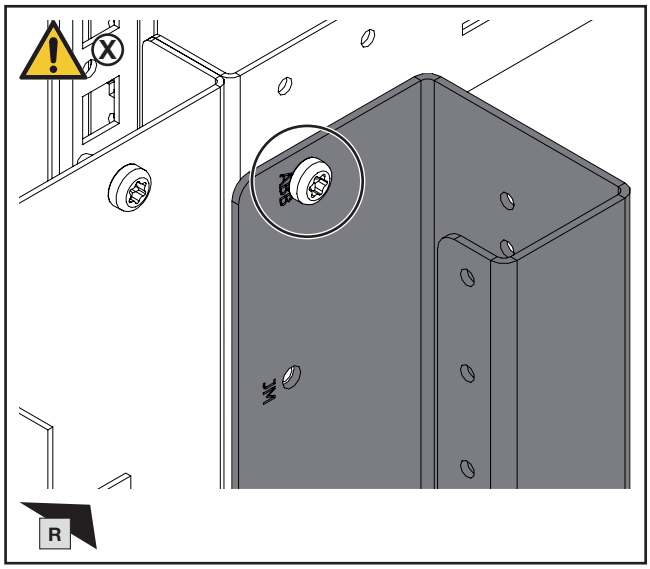

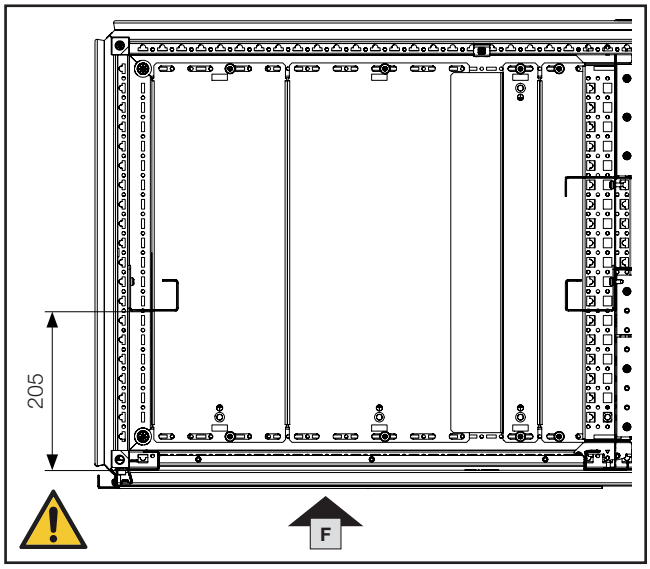

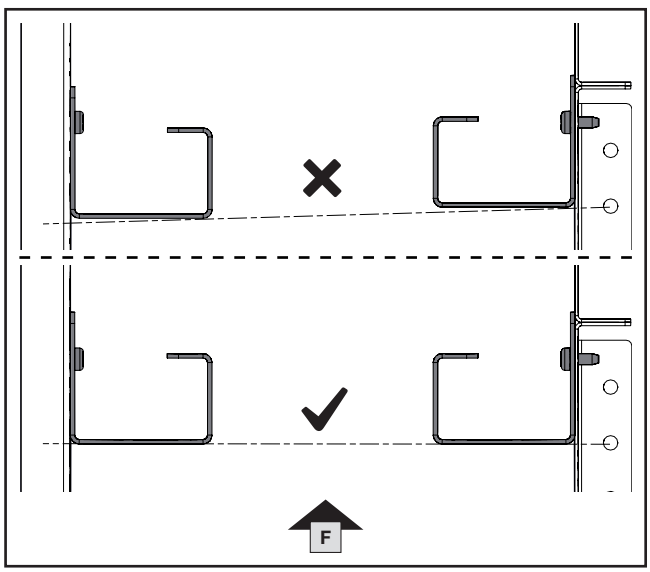

Hinweis / Note / Remarque (X)

Im Folgenden wird in Kapitel 2 die Montage beispielhaft für die Aufnahme von Geräten des Fabrikats „ABB“ gezeigt. Abweichungen und Besonderheiten siehe Kapitel 3.

In chapter 2, devices from the "ABB" brand are used as an example to illustrate installation. Deviations and special features, see chapter 3.

Dans le chapitre 2 , des appareillages de la marque « ABB » illustrent le montage. Différences et particularités, voir chapitre 3.

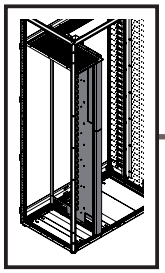

TX30

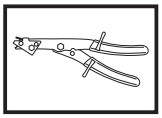

DE EN FR



2. Montage Lastschaltleistenfeld Dachbereich
2. Fitting the fuse-switch disconnector section, roof
2. Montage de la zone de coupe-circuits en partie supérieure

2.10 Vorbereitung Funktionsraum-Seitenwand / Ausbrüche N und PE

2.10 Preparing the compartment side panel / cut-outs for N and PE conductors

2.10 Préparation du panneau latéral de compartiment fonctionnel / découpes pour barres Neutre et barres Terre

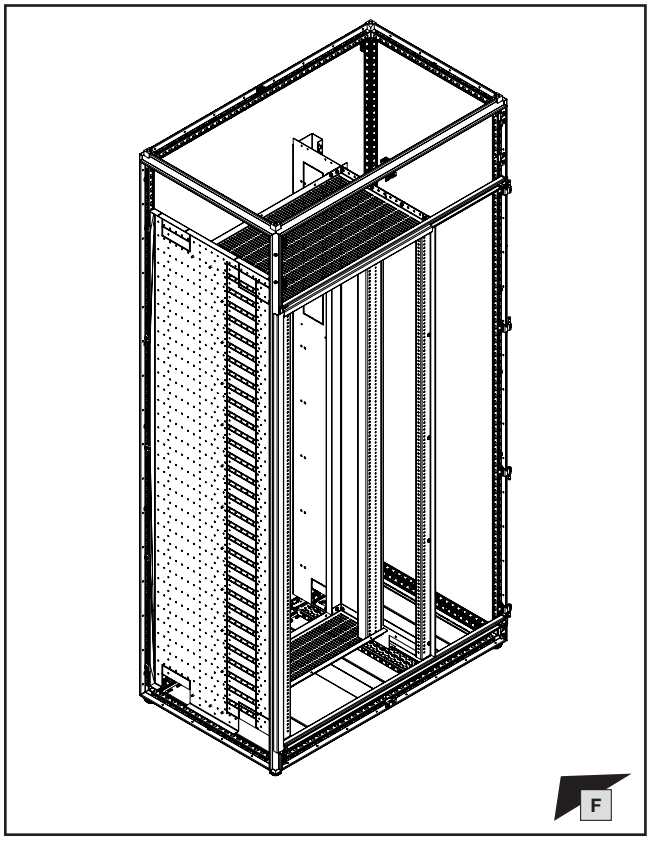

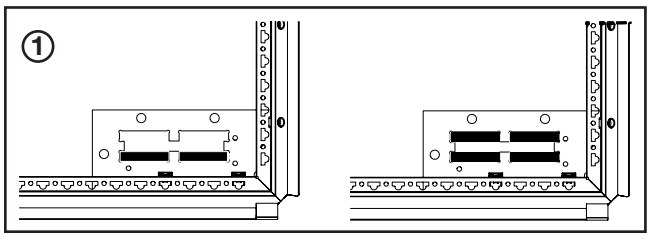

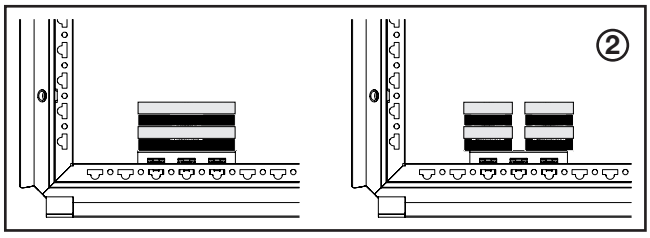

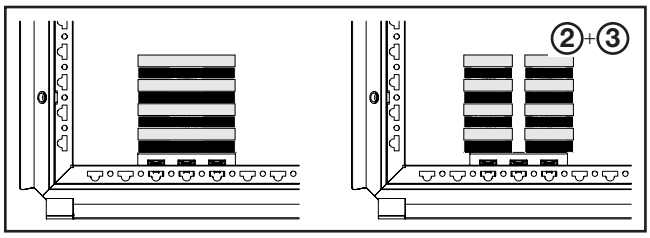

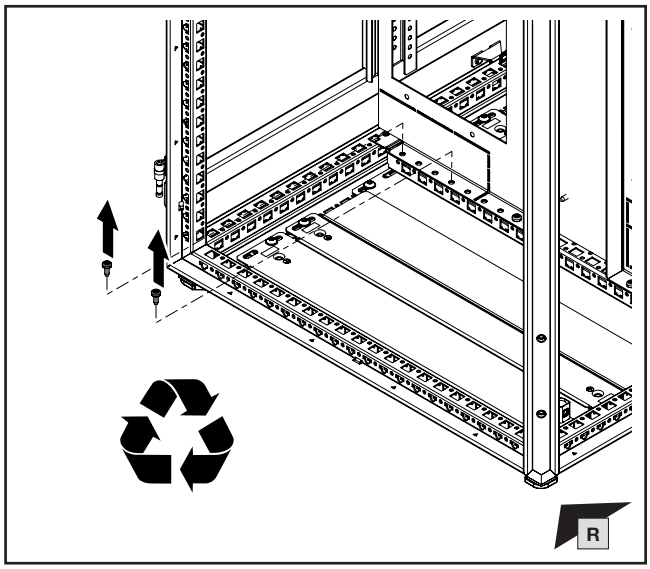

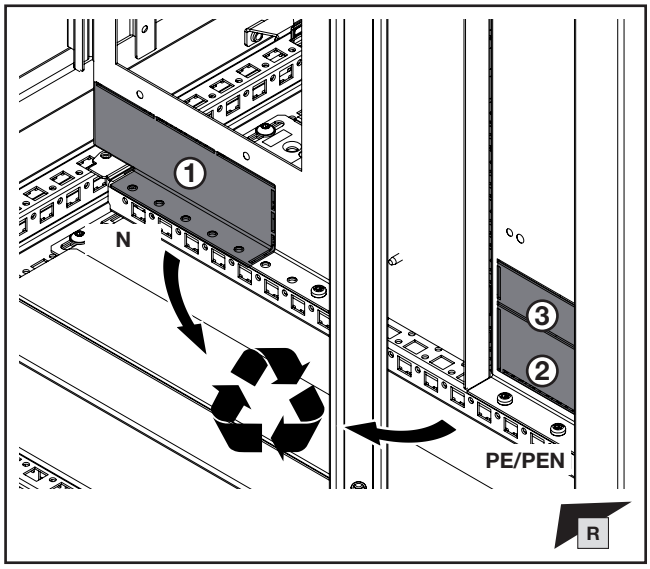

max.		①	②	③
2 x 50 x 10	N	✓	×	×
4 x 50 x 10	N	✓	×	×
2 x 80 x 10	PE/PEN	×	✓	×
4 x 40 x 10	PE/PEN	×	✓	×
4 x 80 x 10	PE/PEN	×	✓	✓
8 x 40 x 10	PE/PEN	×	✓	✓

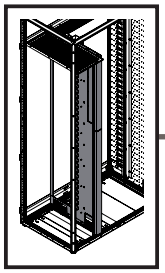

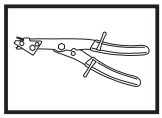

DE EN FR

2. Montage Lastschaltleistenfeld Dachbereich
2. Fitting the fuse-switch disconnector section, roof
2. Montage de la zone de coupe-circuits en partie supérieure

2.10 Vorbereitung Funktionsraum-Seitenwand / Ausbrüche N und PE

2.10 Preparing the compartment side panel / cut-outs for N and PE conductors

2.10 Préparation du panneau latéral de compartiment fonctionnel / découpes pour barres Neutre et barres Terre

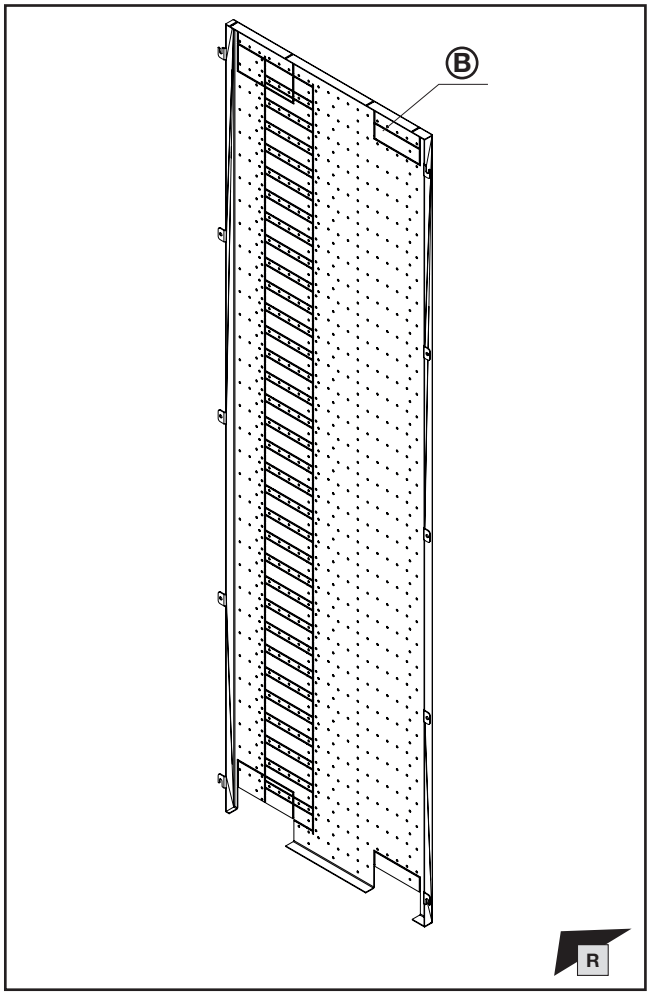

Hinweis / Note / Remarque

Alternativ zur Montage der rechten Funktionsraum-Seitenwand: Montage einer Zwischenabdeckung – siehe Kapitel 3.15.

As an alternative to the r/h compartment side panel, fit a connecting cover – see chapter 3.15.

Alternative au montage du panneau latéral de compartiment fonctionnel de droite : montage d'un recouvrement intermédiaire – voir chapitre 3.15.

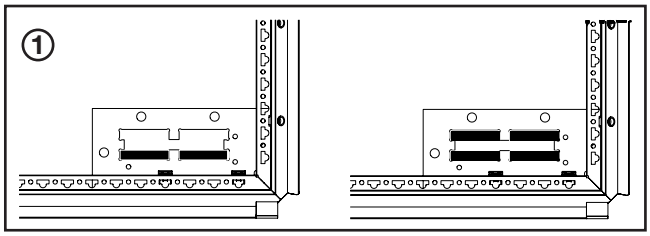

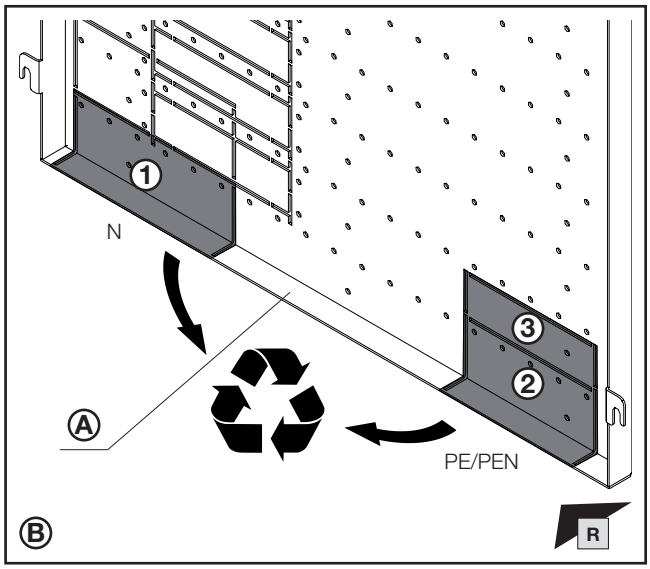

H x D mm	siehe Seite 83 see page 83 voir page 83	Ⓐ **Best.-Nr.** **Model No.** **Référence**
2000 x 600		**9683.016**
2000 x 800		**9683.018**
2200 x 600		**9683.036**
2200 x 800		**9683.038**

max.		①	②	③
2 x 50 x 10	N	✓	×	×
4 x 50 x 10	N	✓	×	×
2 x 80 x 10	PE/PEN	×	✓	×
4 x 40 x 10	PE/PEN	×	✓	×
4 x 80 x 10	PE/PEN	×	✓	✓
8 x 40 x 10	PE/PEN	×	✓	✓

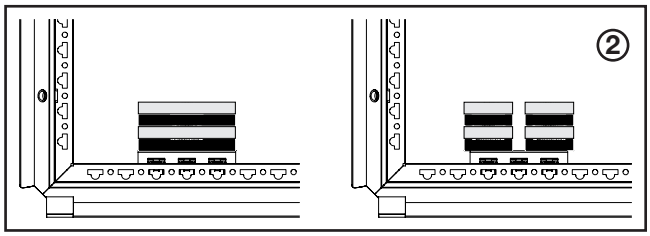

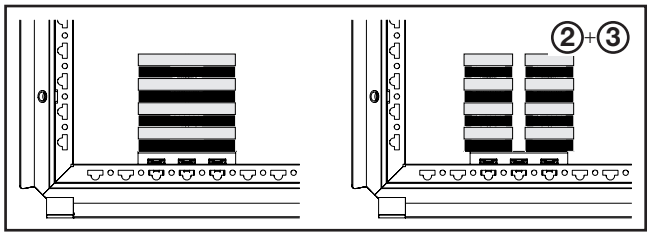

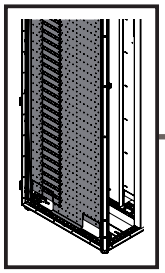

mm

TX30

DE EN FR

2. Montage Lastschaltleistenfeld Dachbereich
2. Fitting the fuse-switch disconnector section, roof
2. Montage de la zone de coupe-circuits en partie supérieure

2.11 Montage rechte Funktionsraum-Seitenwand
2.11 Fitting the right compartment side panel
2.11 Montage du panneau latéral de compartiment fonctionnel à droite

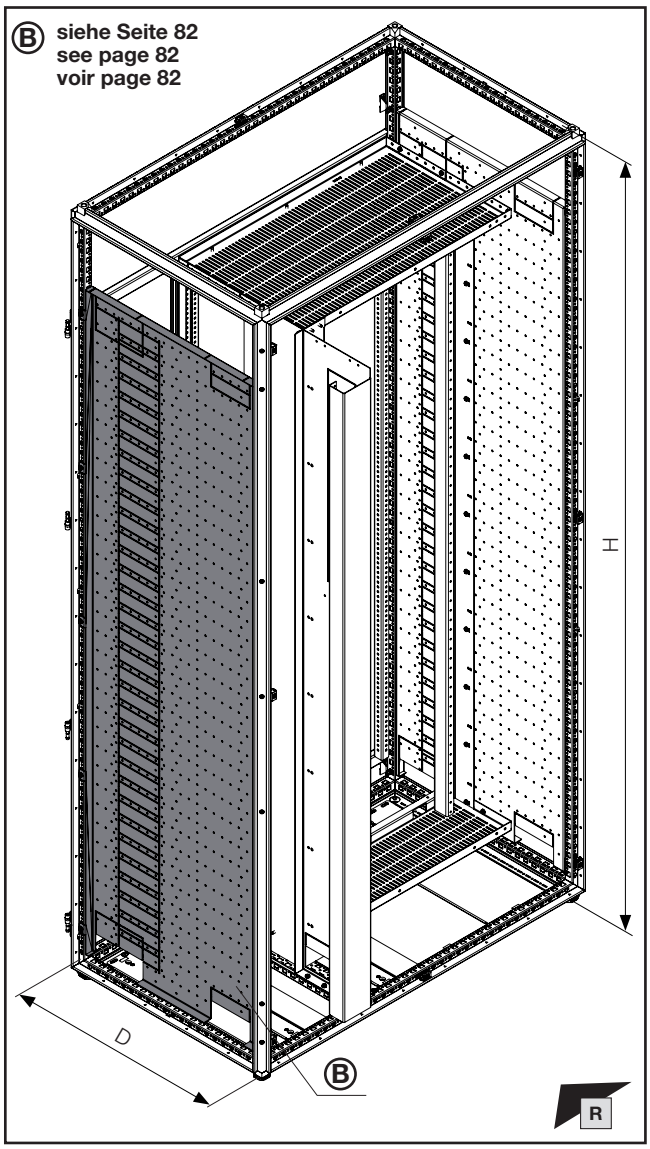

H x D mm	A mm	Best.-Nr. Model No. Référence
2000 x 600	81	**9683.016**
2000 x 800	81	**9683.018**
2200 x 600	131	**9683.036**
2200 x 800	131	**9683.038**

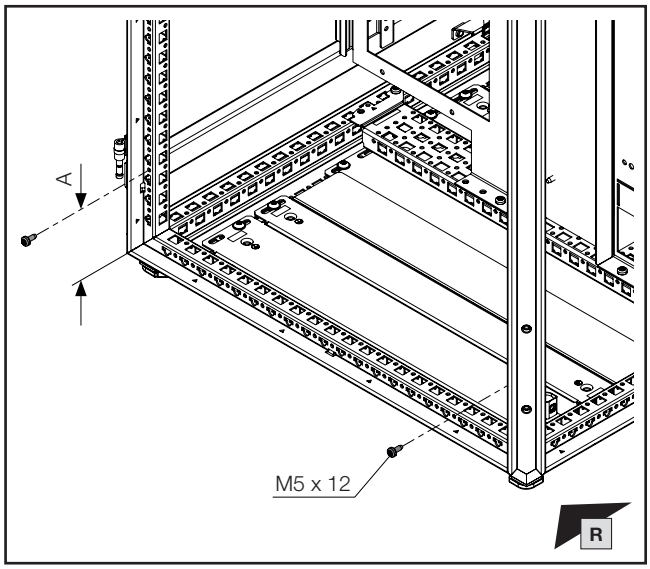

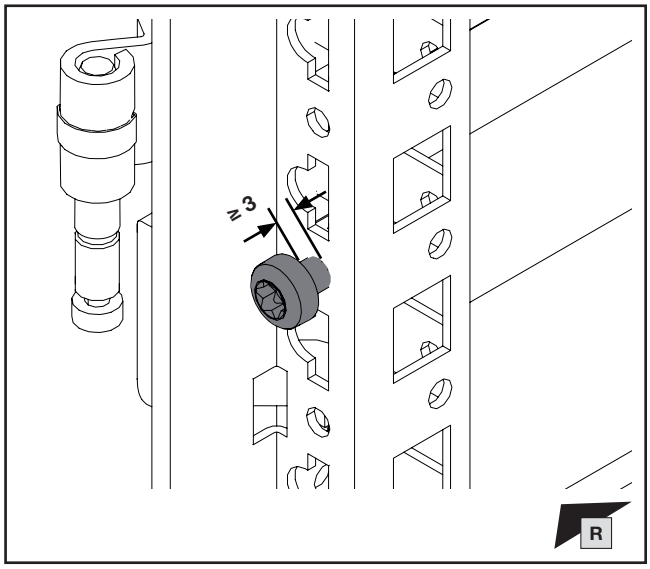

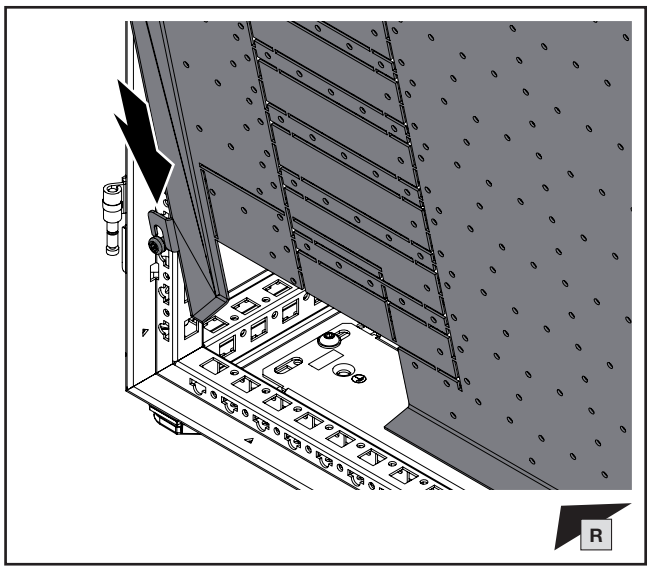

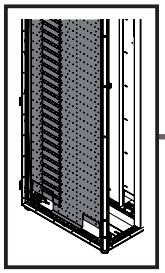

TX30

DE EN FR

2. Montage Lastschaltleistenfeld Dachbereich
2. Fitting the fuse-switch disconnector section, roof
2. Montage de la zone de coupe-circuits en partie supérieure

2.11 Montage rechte Funktionsraum-Seitenwand
2.11 Fitting the right compartment side panel
2.11 Montage du panneau latéral de compartiment fonctionnel à droite

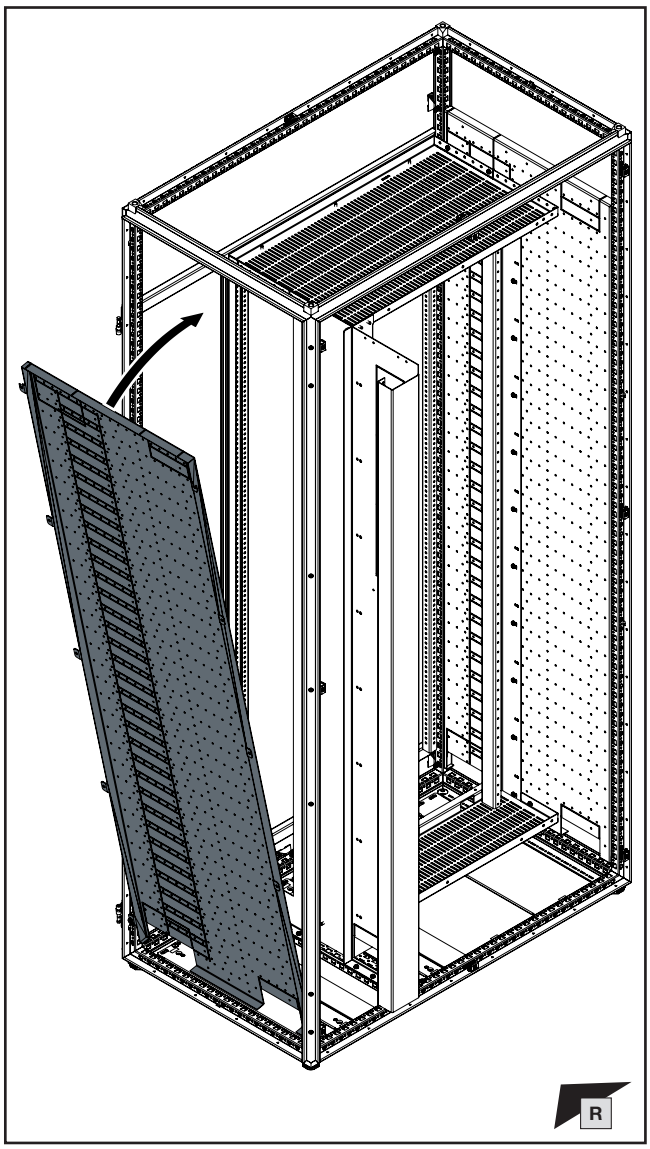

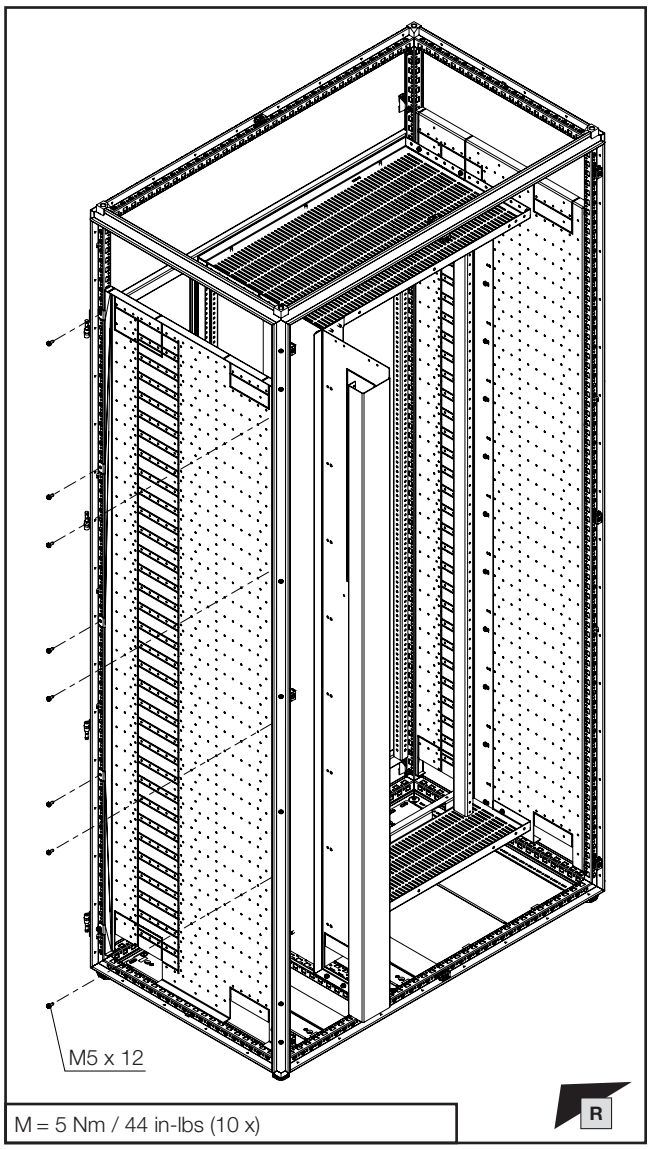

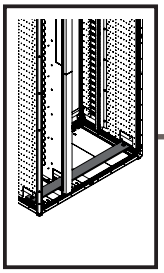

mm

TX30

SW16/
SW17

DE EN FR

2. Montage Lastschaltleistenfeld Dachbereich
2. Fitting the fuse-switch disconnector section, roof
2. Montage de la zone de coupe-circuits en partie supérieure

2.12 Montage des PE-/PEN-Sammelschienensystems
2.12 Fitting the PE/PEN busbar system
2.12 Montage des jeux de barres Terre / Terre-Neutre

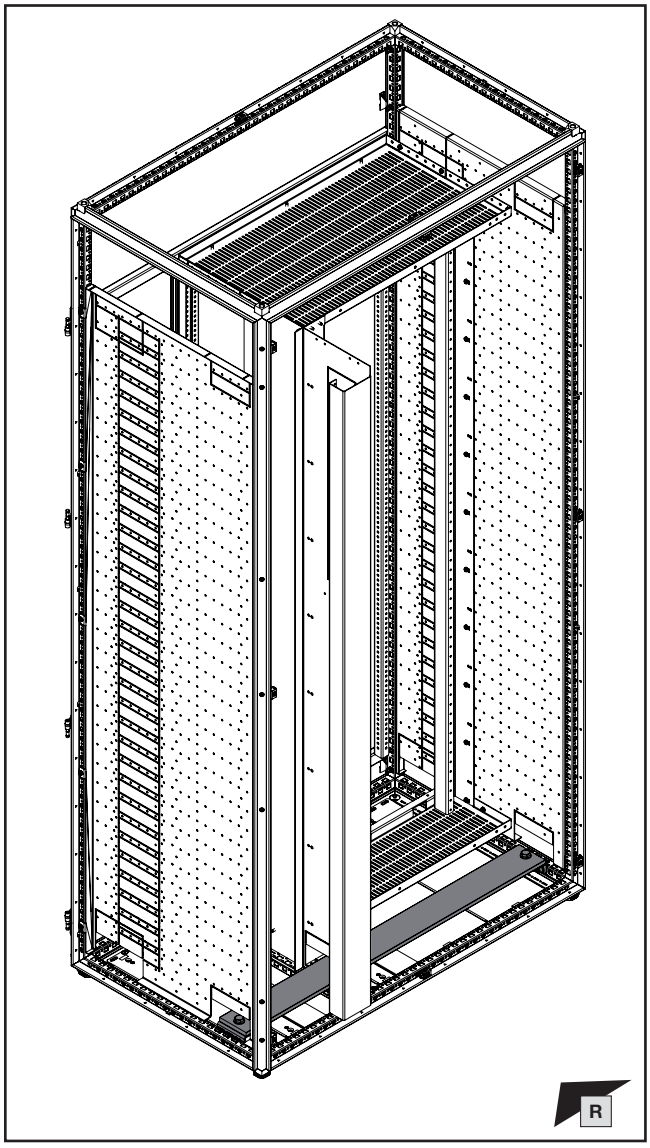

Montageanleitung VX25 Ri4Power – Schalt- und Energieverteilanlagen-System
Assembly instructions VX25 Ri4Power – Switchgear and power distribution system
Notice de montage VX25 Ri4Power – Distribution de courant
DE/EN/FR

Schranksystem VX25 – Technische Dokumentation – Schutzleiteranschluss, Strombelastbarkeit
VX25 Enclosure System – Technical documentation – PE conductor connection, current carrying capacity
Armoires électriques VX25 – Manuel technique – Raccordement de mise à la terre et intensités maximales admissibles
DE EN FR

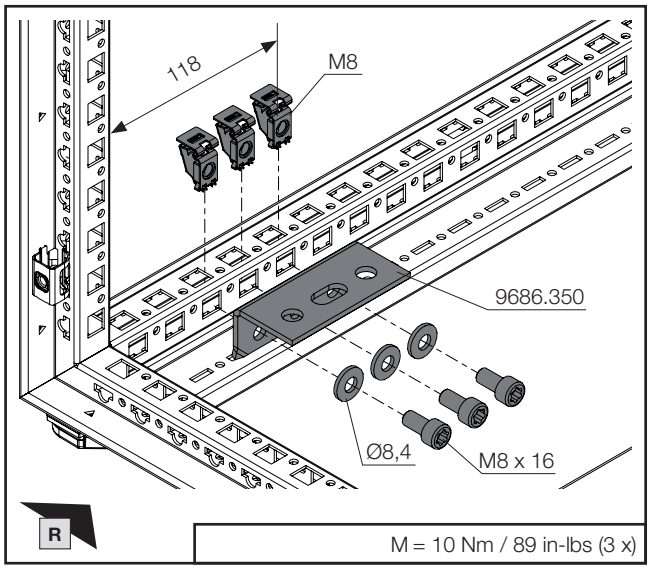

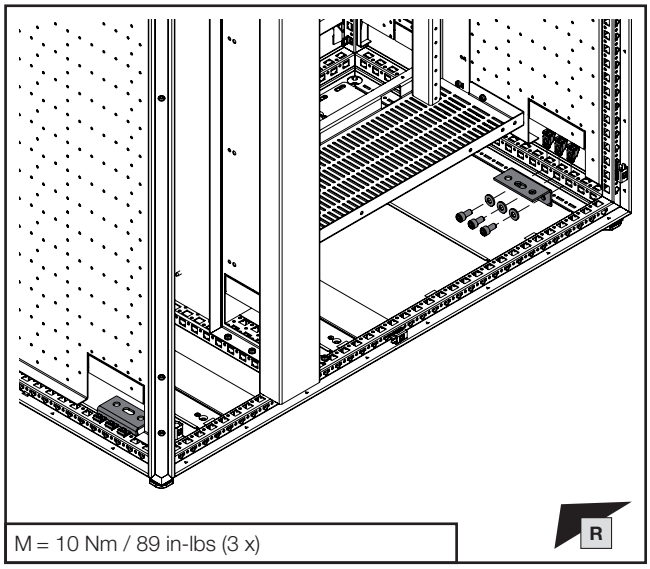

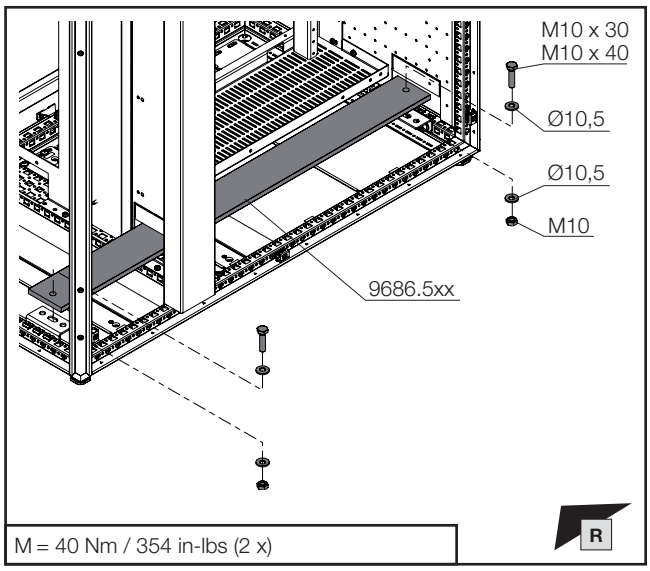

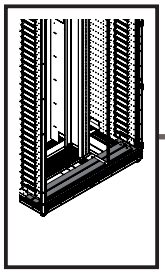

mm

SW13

DE EN FR

2. Montage Lastschaltleistenfeld Dachbereich
2. Fitting the fuse-switch disconnector section, roof
2. Montage de la zone de coupe-circuits en partie supérieure

2.13 Montage des N-Sammelschienensystems
2.13 Fitting the N busbar system
2.13 Montage des jeux de barres Neutre

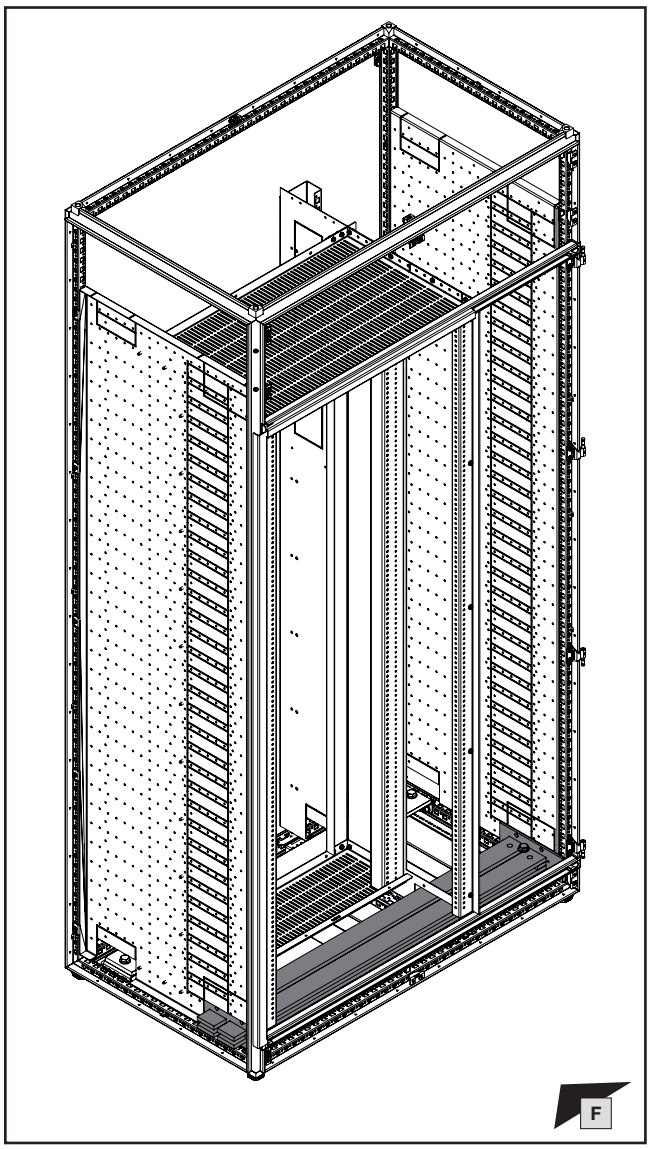

Montageanleitung VX25 Ri4Power – Schalt- und Energie-verteilanlagen-System
Assembly instructions VX25 Ri4Power – Switchgear and power distribution system
Notice de montage VX25 Ri4Power – Distribution de courant
DE/EN/FR

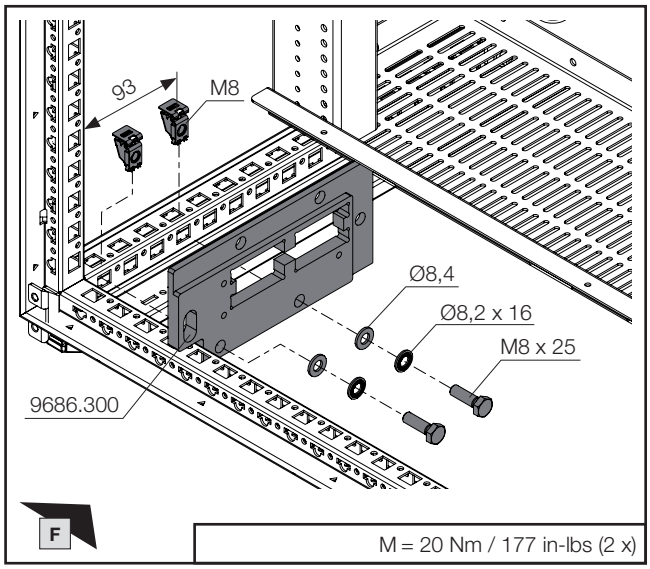

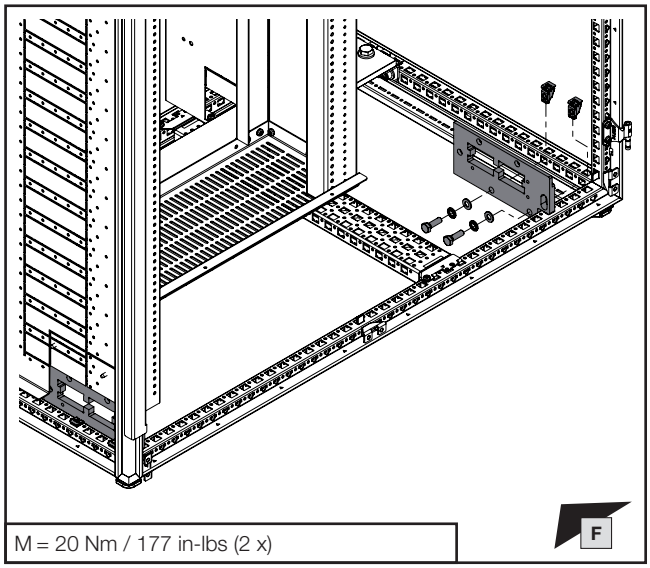

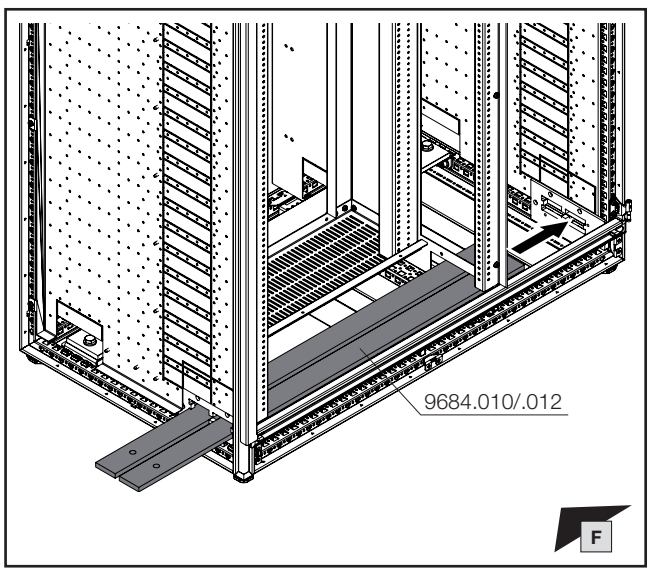

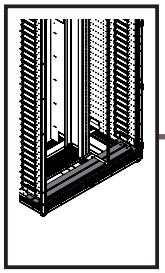

SW16/
SW17

DE EN FR

2. Montage Lastschaltleistenfeld Dachbereich
2. Fitting the fuse-switch disconnector section, roof
2. Montage de la zone de coupe-circuits en partie supérieure

2.13 Montage des N-Sammelschienensystems
2.13 Fitting the N busbar system
2.13 Montage des jeux de barres Neutre

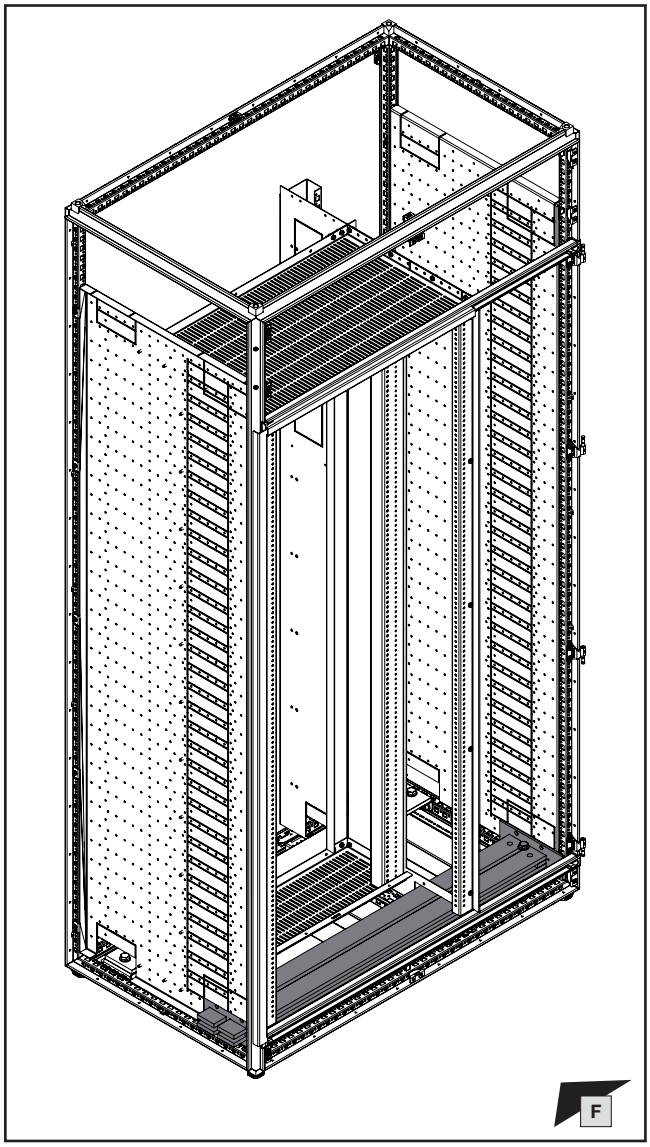

Anzahl N-Sammelschienen Quantity N busbars Nombre des jeux de barres Neutre	Ⓐ Best.-Nr. Model No. Référence
2	**9686.830**
4	**9686.845**

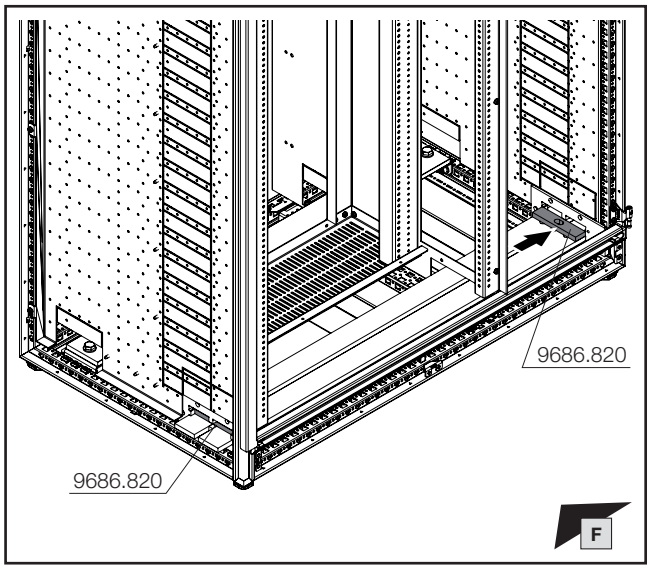

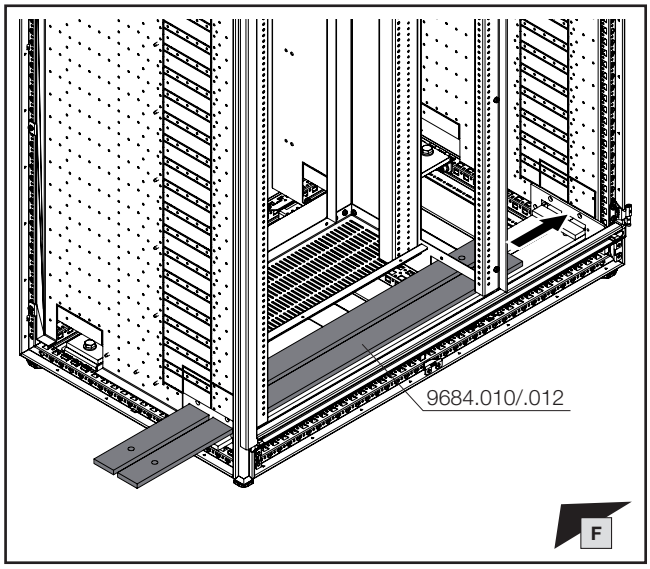

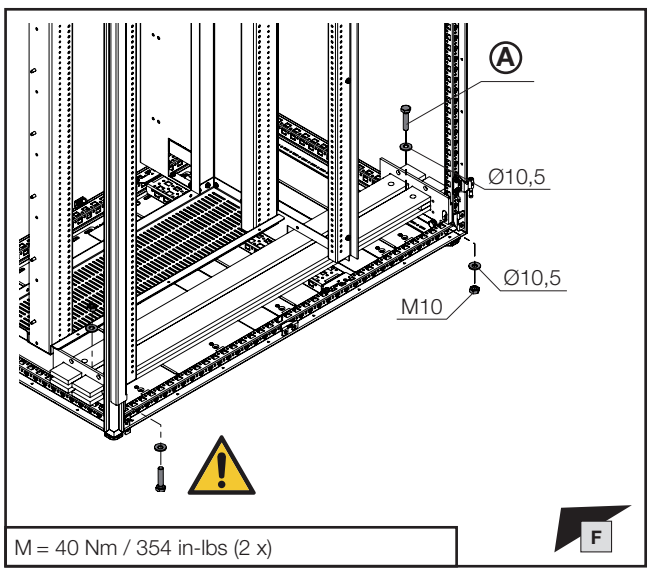

M = 40 Nm / 354 in-lbs (2 x)

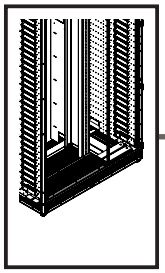

TX30

DE EN FR

2. Montage Lastschaltleistenfeld Dachbereich
2. Fitting the fuse-switch disconnector section, roof
2. Montage de la zone de coupe-circuits en partie supérieure

2.14 Montage untere Abdeckung
2.14 Fitting the bottom cover
2.14 Montage du recouvrement inférieur

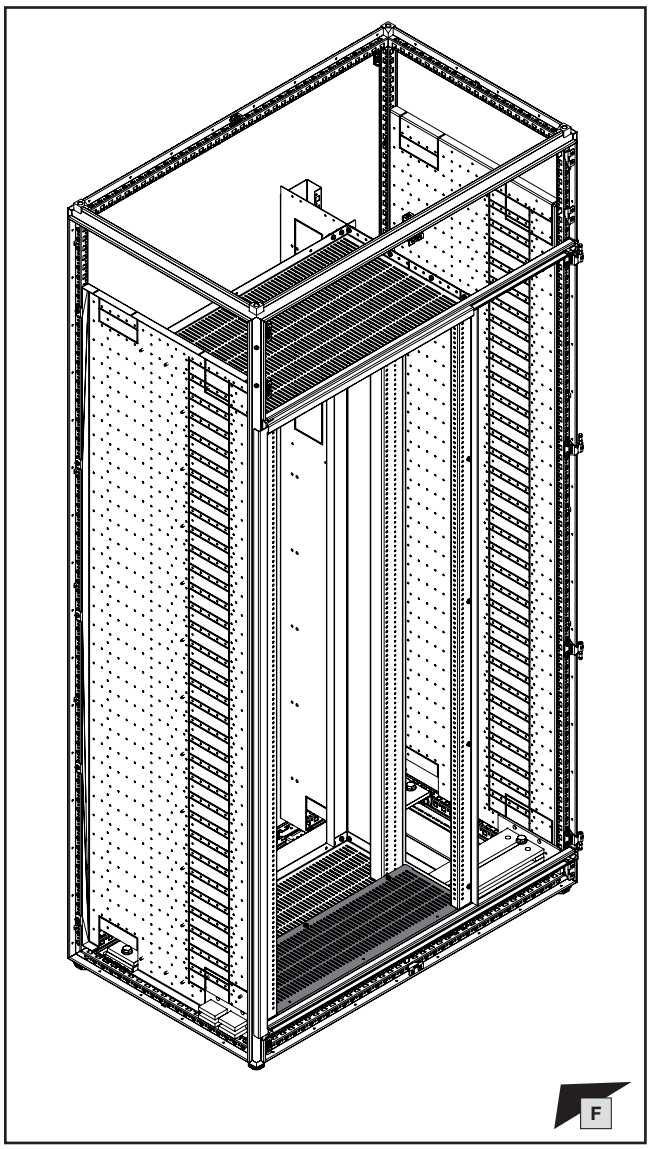

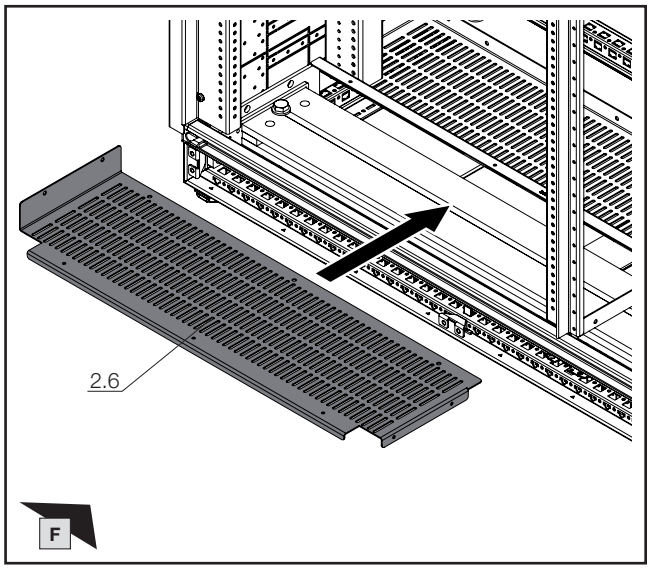

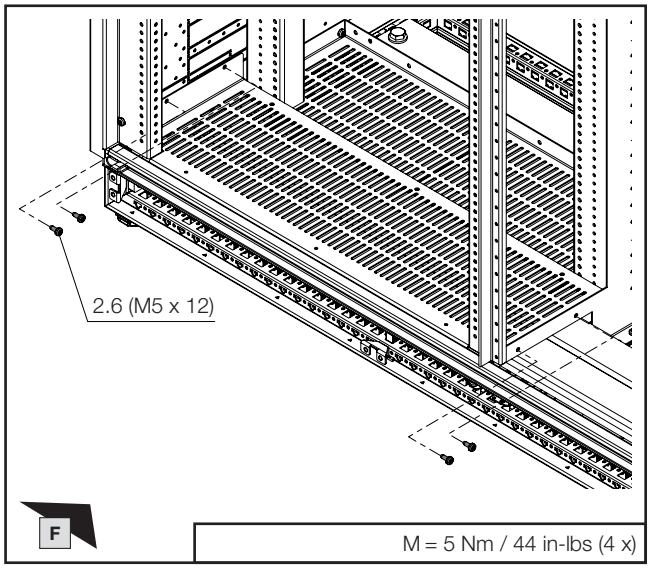

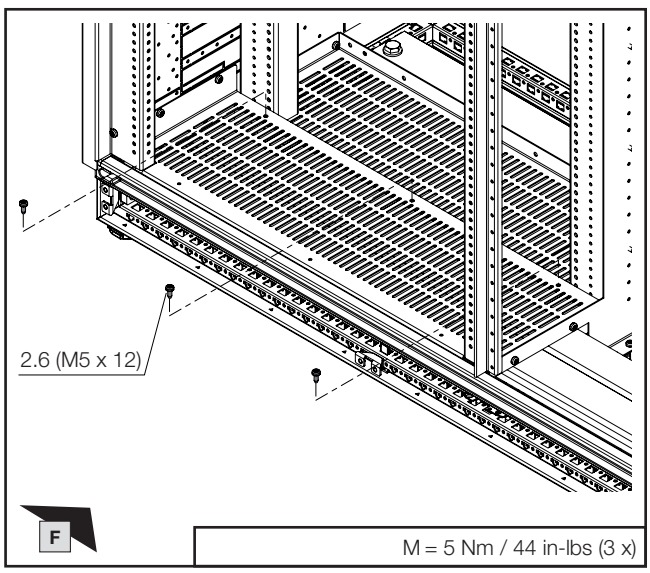

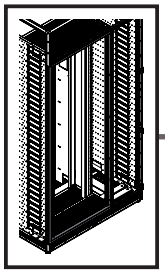

TX30

DE EN FR

2. Montage Lastschaltleistenfeld Dachbereich
2. Fitting the fuse-switch disconnector section, roof
2. Montage de la zone de coupe-circuits en partie supérieure

2.15 Montage Blende unten
2.15 Fitting the bottom trim panel
2.15 Montage du cache inférieur

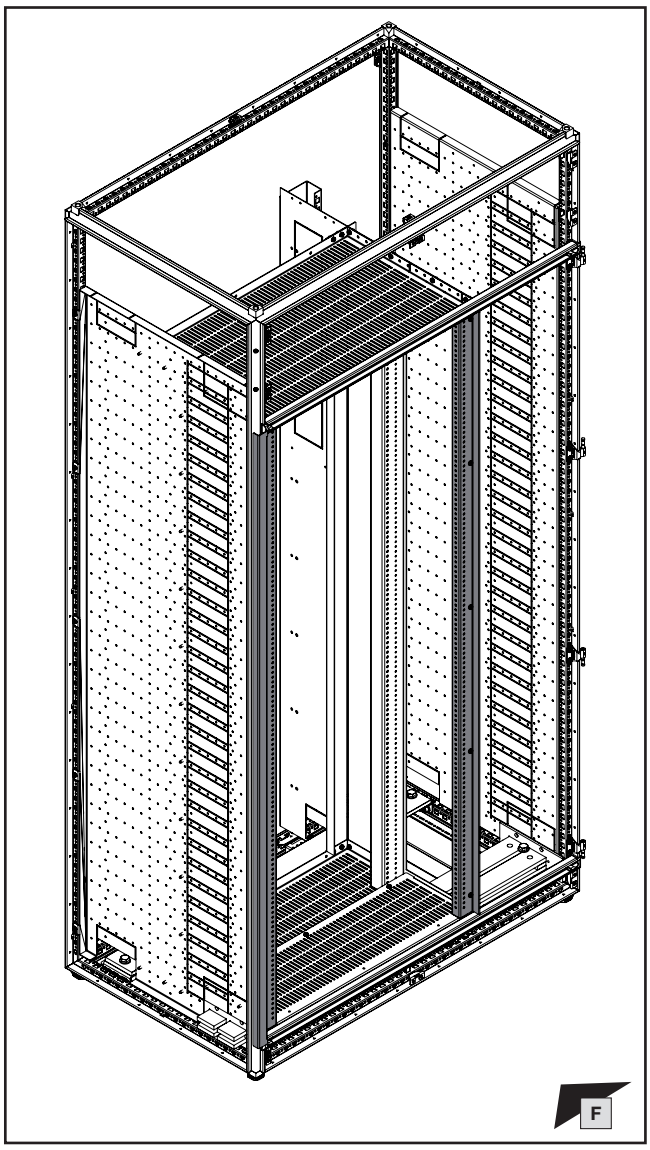

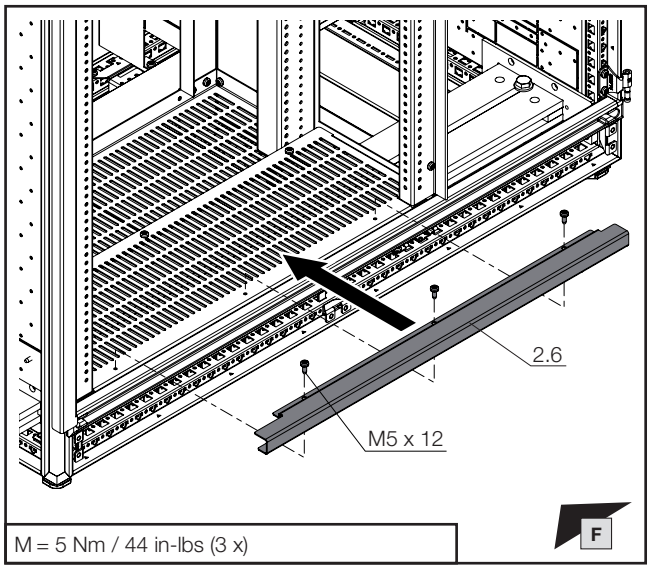

M = 5 Nm / 44 in-lbs (3 x)

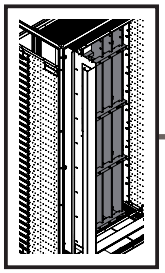

mm

DE EN FR

2. Montage Lastschaltleistenfeld Dachbereich
2. Fitting the fuse-switch disconnector section, roof
2. Montage de la zone de coupe-circuits en partie supérieure

2.16 Montage vertikales Verteil-Sammelschienensystem
2.16 Fitting the vertical distribution busbar system
2.16 Montage du jeu de barres de distribution vertical

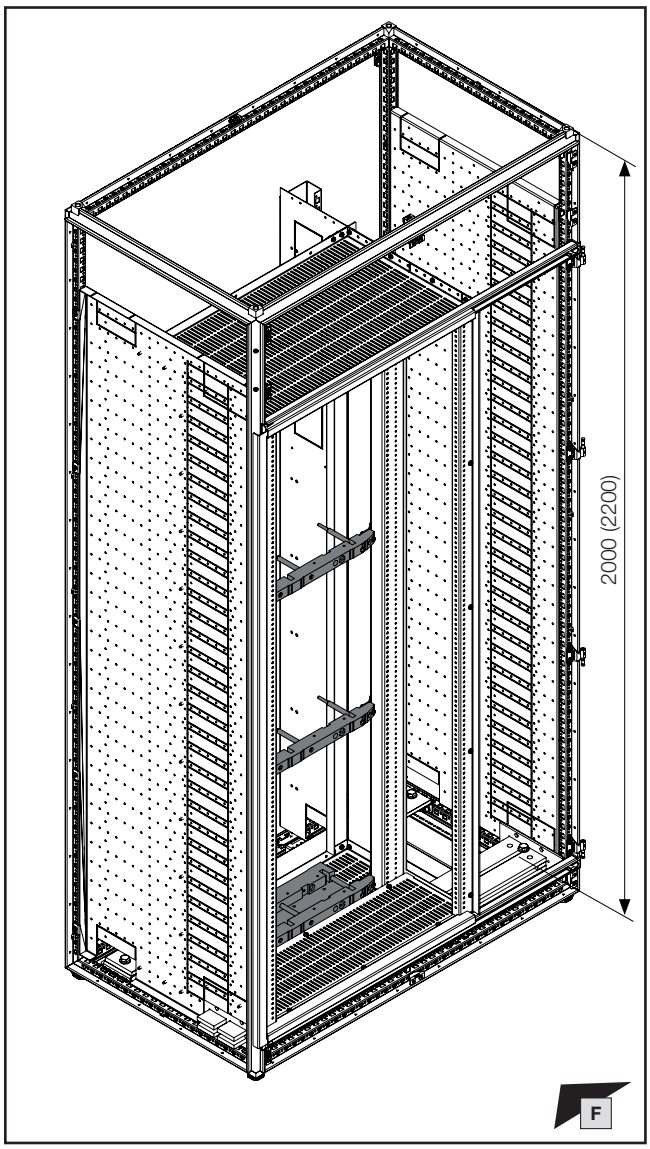

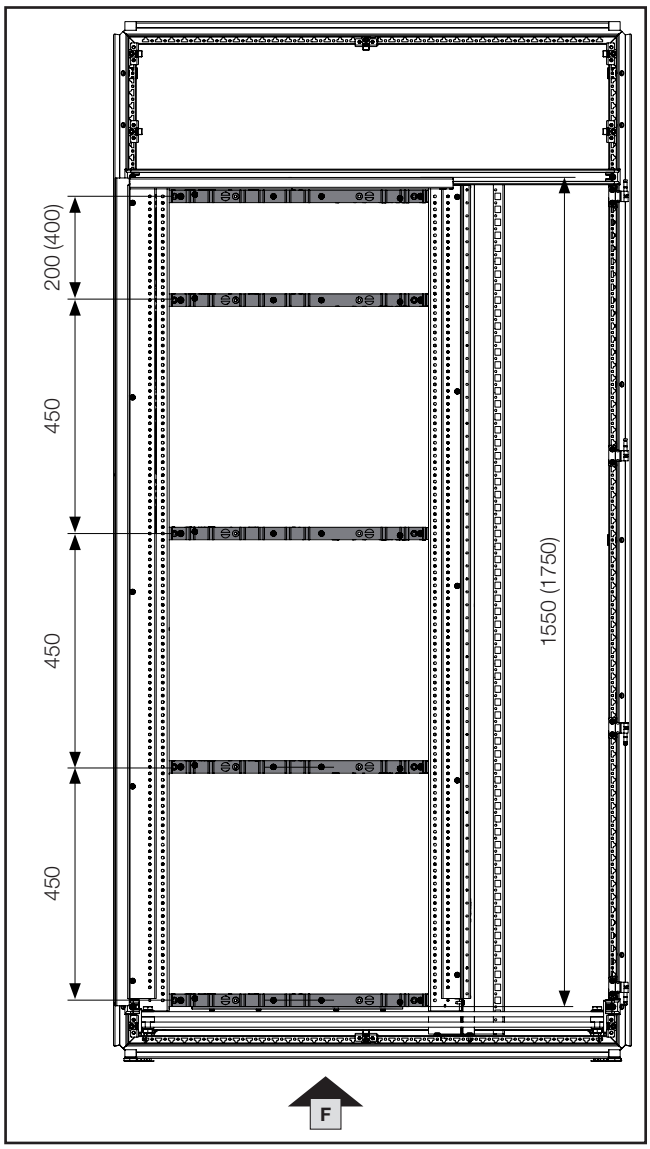

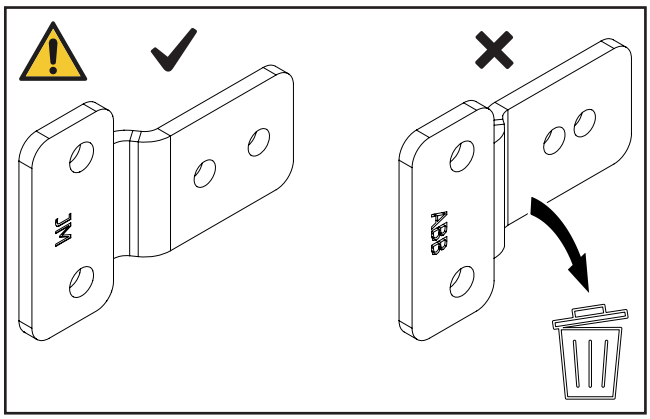

Hinweis / Note / Remarque

Die maximale Aufnahmehöhe für NH-Sicherungsleisten beträgt 1550 mm (1750 mm).

The maximum installation height for NH fuse strips is 1550 mm (1750 mm).

La hauteur de montage maximale pour les coupe-circuits à fusibles HPC est de 1550 mm (1750 mm).

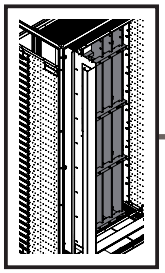

TX30

PH2

DE EN FR

2. Montage Lastschaltleistenfeld Dachbereich
2. Fitting the fuse-switch disconnector section, roof
2. Montage de la zone de coupe-circuits en partie supérieure

2.16 Montage vertikales Verteil-Sammelschienensystem
2.16 Fitting the vertical distribution busbar system
2.16 Montage du jeu de barres de distribution vertical

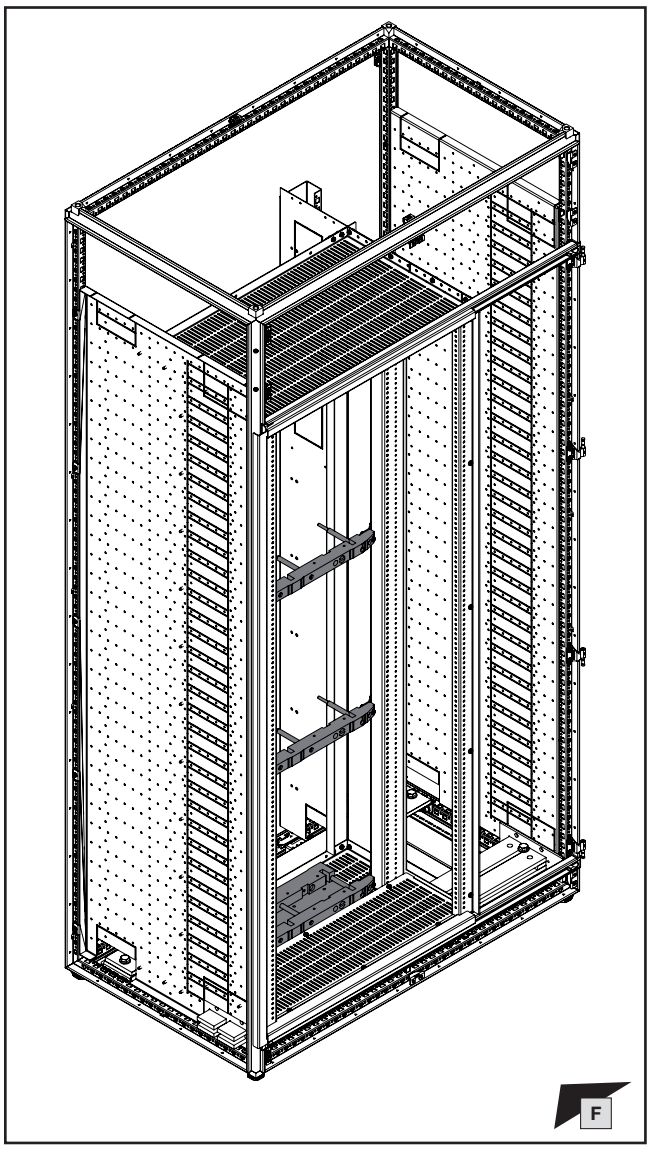

Sammelschiene Abmessung mm **Busbar dimensions** mm **Dimensions de la barre** mm	**Polzahl** **Number of poles** **Nombre de pôles**	Ⓐ **Best.-Nr.** **Model No.** **Référence**
80 x 10	3-polig/4-polig 3-pole/4-pole 3 pôles/4 pôles	**9674.438**
100 x 10		**9674.430**

Hinweis / Note / Remarque Ⓧ
Abweichungen und Besonderheiten siehe Kapitel 3.
Deviations and special features, see chapter 3.
Différences et particularités, voir chapitre 3.

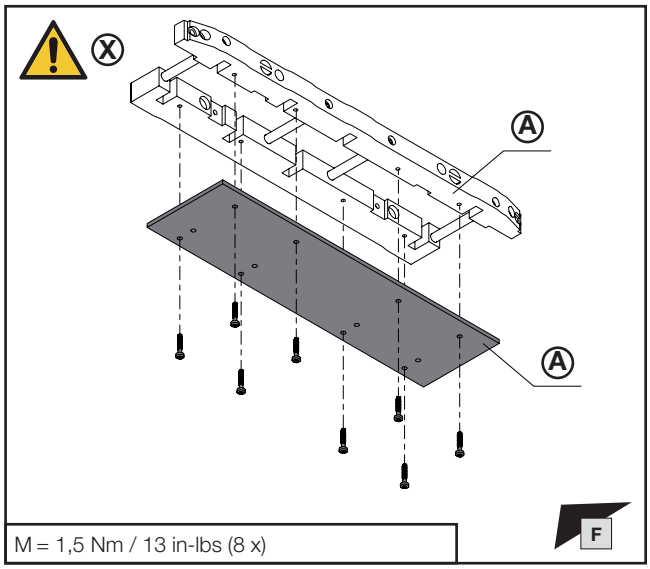

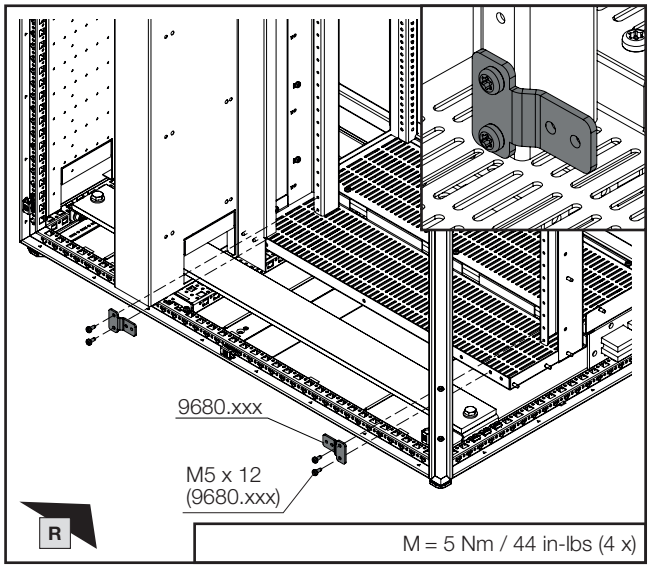

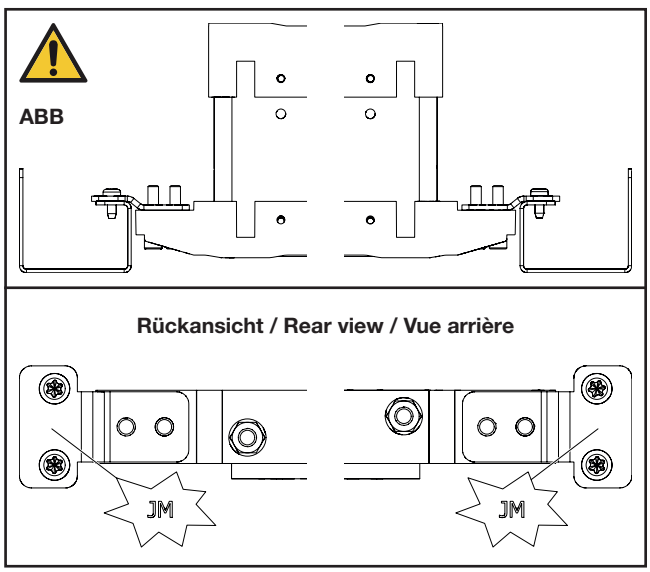

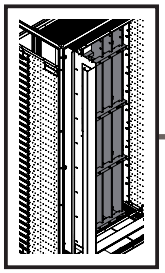

TX30

IS5

DE EN FR

2. Montage Lastschaltleistenfeld Dachbereich
2. Fitting the fuse-switch disconnector section, roof
2. Montage de la zone de coupe-circuits en partie supérieure

2.16 Montage vertikales Verteil-Sammelschienensystem
2.16 Fitting the vertical distribution busbar system
2.16 Montage du jeu de barres de distribution vertical

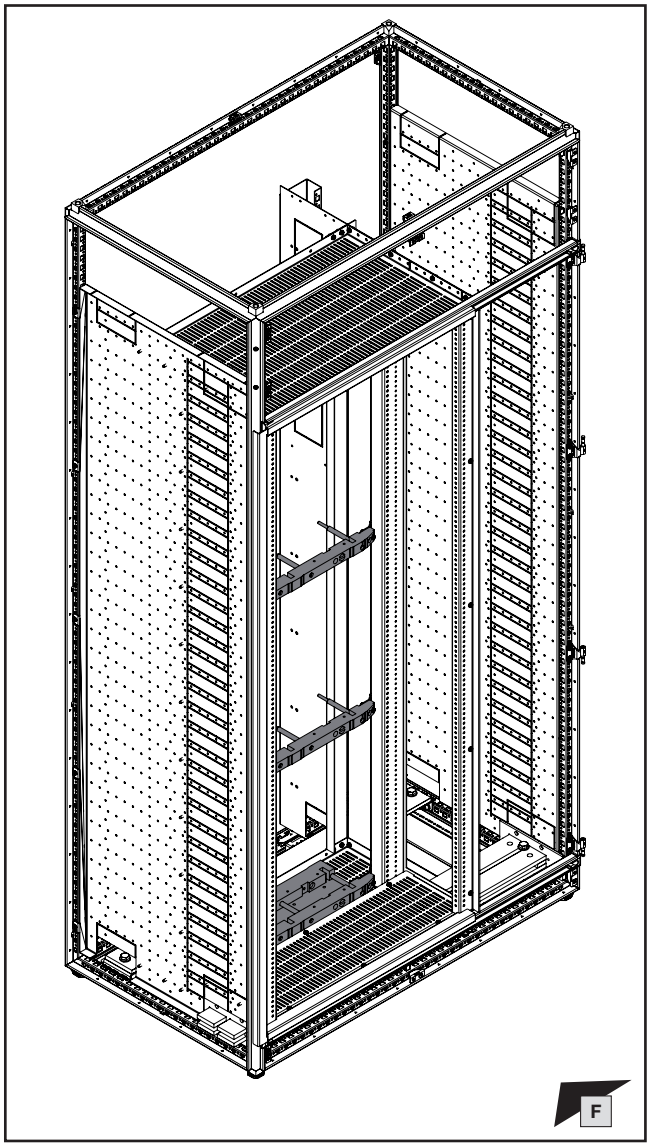

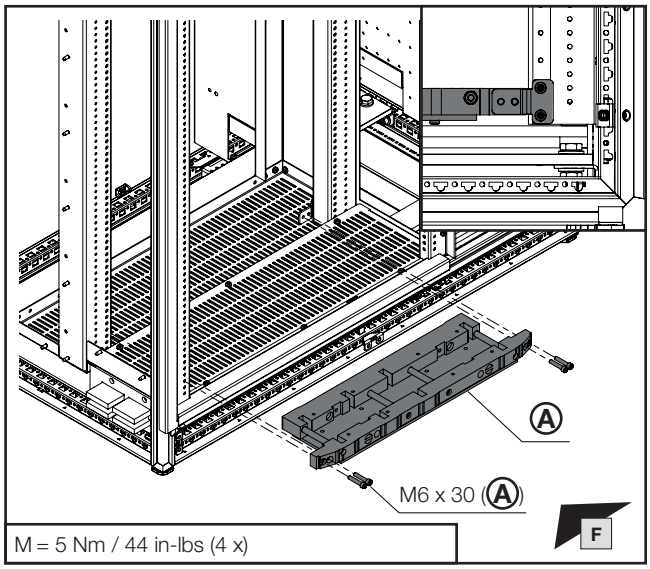

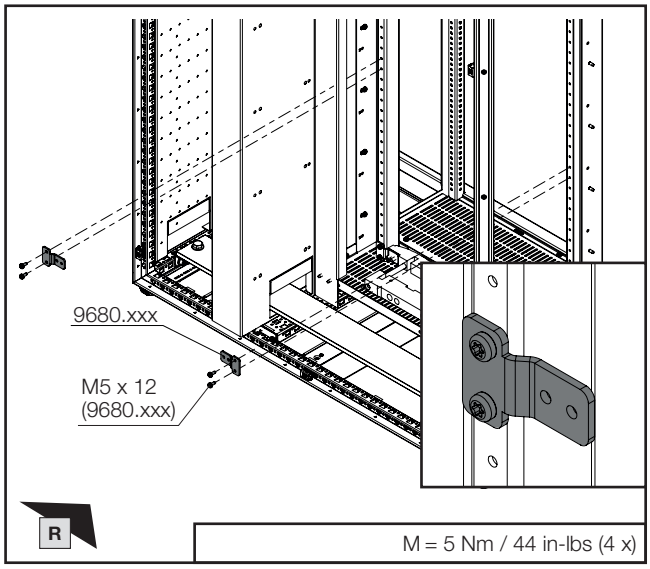

Sammelschiene Abmessung mm **Busbar dimensions** mm **Dimensions de la barre** mm	**Polzahl** **Number of poles** **Nombre de pôles**	Ⓐ **Best.-Nr.** **Model No.** **Référence**
80 x 10	3-polig/4-polig 3-pole/4-pole 3 pôles/4 pôles	**9674.438**
100 x 10		**9674.430**

Hinweis / Note / Remarque Ⓧ
Abweichungen und Besonderheiten siehe Kapitel 3.
Deviations and special features, see chapter 3.
Différences et particularités, voir chapitre 3.

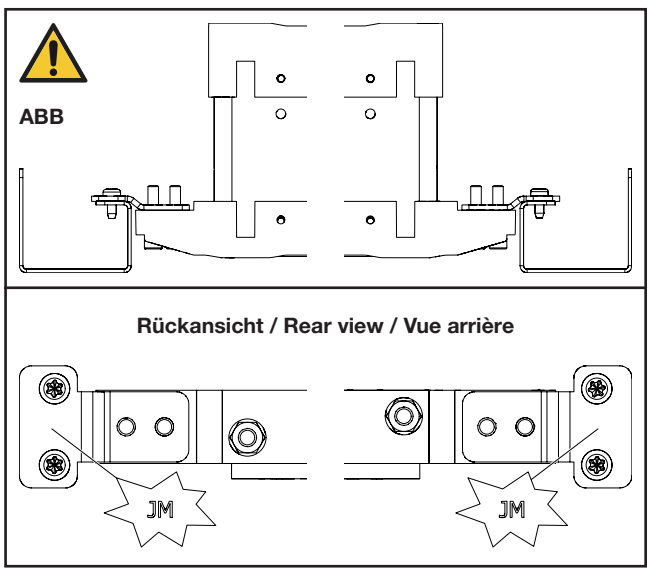

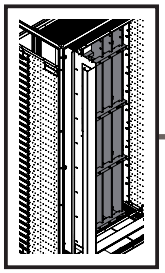

TX30 | IS5 | IS6

DE EN FR

2. Montage Lastschaltleistenfeld Dachbereich
2. Fitting the fuse-switch disconnector section, roof
2. Montage de la zone de coupe-circuits en partie supérieure

2.16 Montage vertikales Verteil-Sammelschienensystem
2.16 Fitting the vertical distribution busbar system
2.16 Montage du jeu de barres de distribution vertical

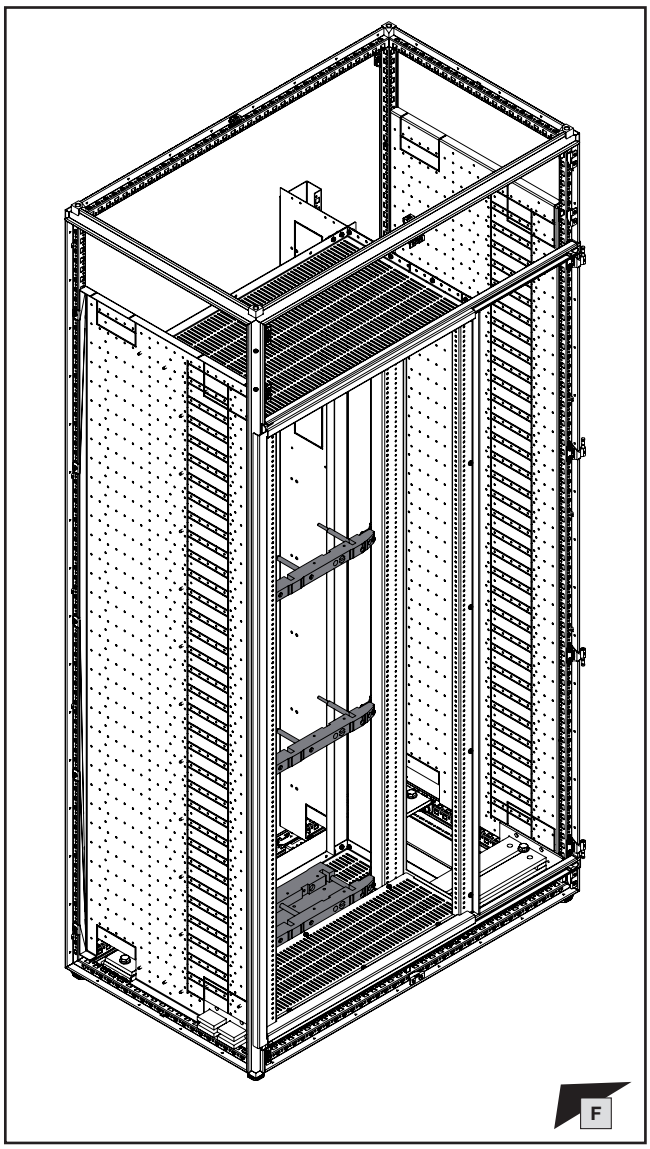

Sammelschiene Abmessung mm **Busbar dimensions** mm **Dimensions de la barre** mm	**Polzahl** **Number of poles** **Nombre de pôles**	Ⓐ **Best.-Nr.** **Model No.** **Référence**
80 x 10	3-polig/4-polig 3-pole/4-pole 3 pôles/4 pôles	**9674.418**
100 x 10		**9674.410**

Hinweis / Note / Remarque Ⓧ
Abweichungen und Besonderheiten siehe Kapitel 3.
Deviations and special features, see chapter 3.
Différences et particularités, voir chapitre 3.

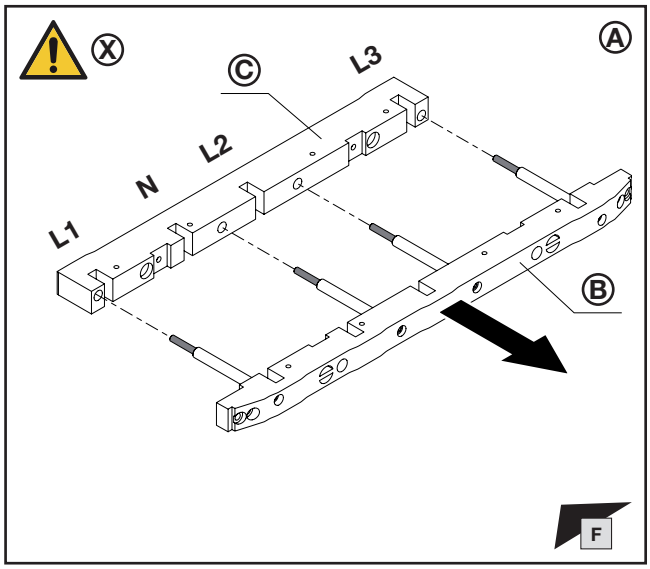

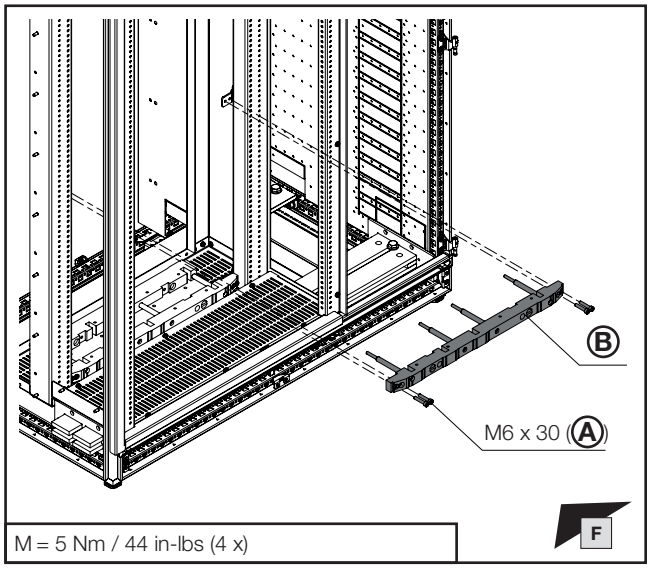

M = 5 Nm / 44 in-lbs (4 x)

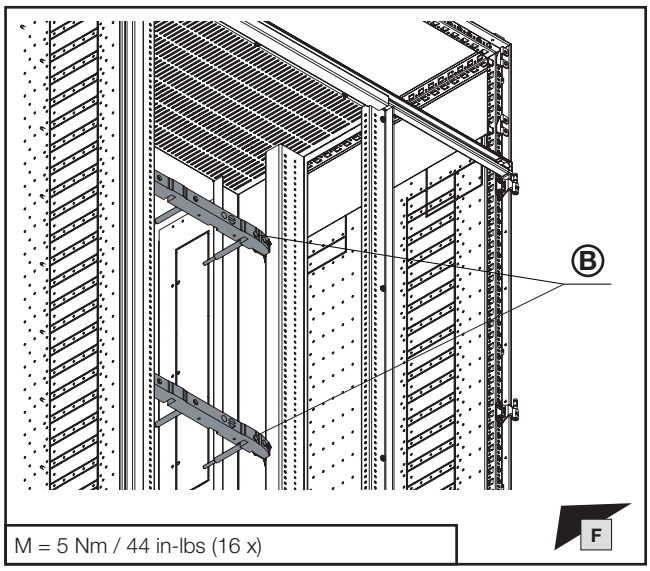

M = 5 Nm / 44 in-lbs (16 x)

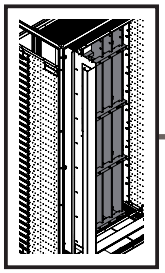

TX30 | IS5 | IS6

DE EN FR

2. Montage Lastschaltleistenfeld Dachbereich
2. Fitting the fuse-switch disconnector section, roof
2. Montage de la zone de coupe-circuits en partie supérieure

2.16 Montage vertikales Verteil-Sammelschienensystem
2.16 Fitting the vertical distribution busbar system
2.16 Montage du jeu de barres de distribution vertical

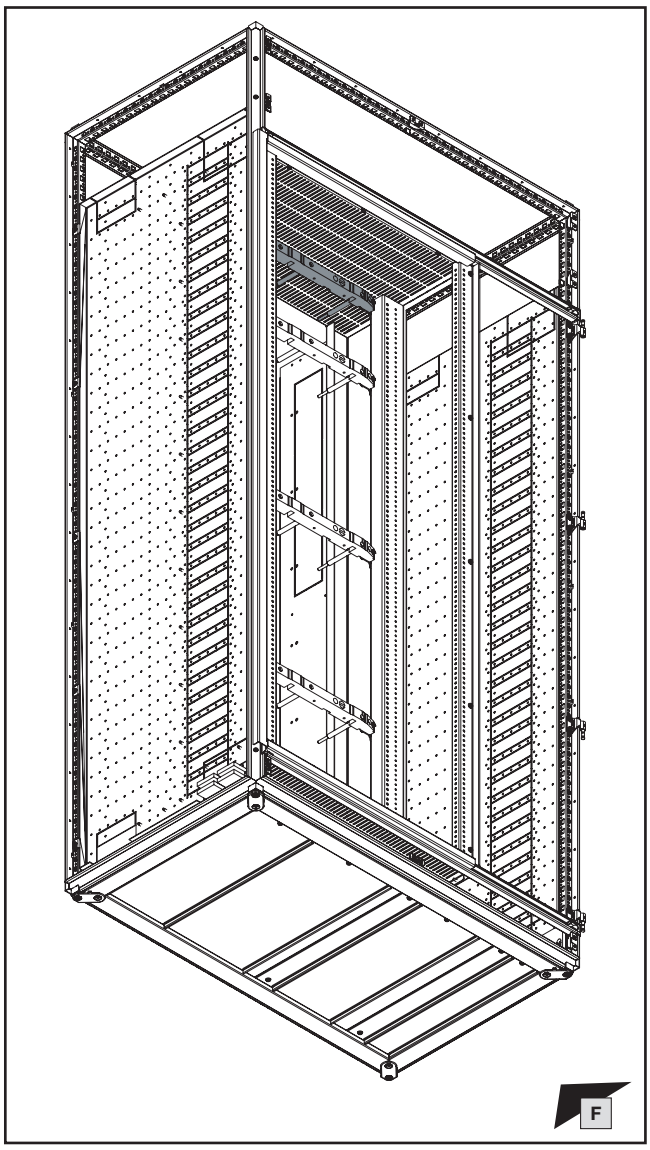

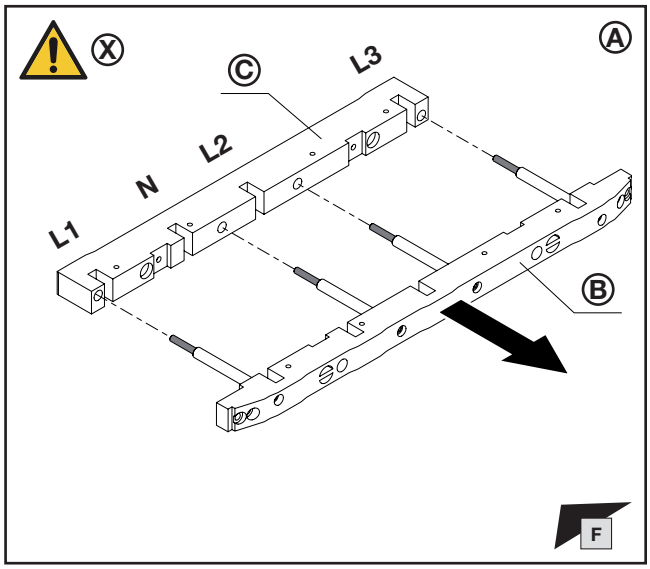

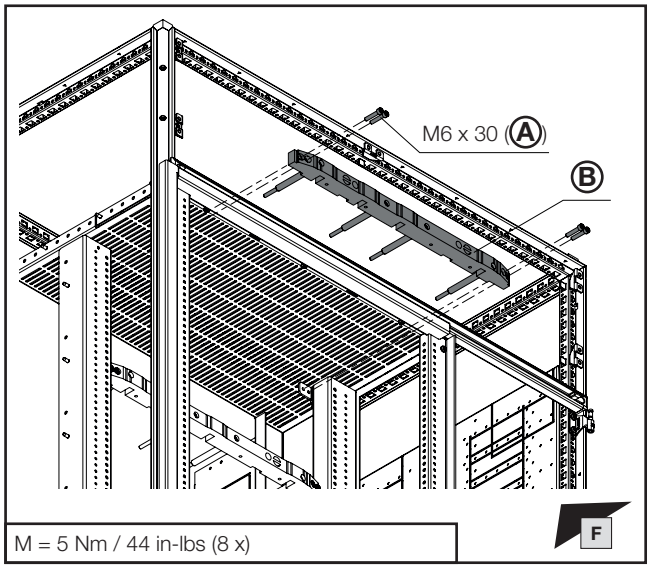

M = 5 Nm / 44 in-lbs (8 x)

Sammelschiene Abmessung mm Busbar dimensions mm Dimensions de la barre mm	Polzahl Number of poles Nombre de pôles	Ⓐ Best.-Nr. Model No. Référence
80 x 10	3-polig/4-polig 3-pole/4-pole 3 pôles/4 pôles	**9674.438**
100 x 10		**9674.430**

Hinweis / Note / Remarque Ⓧ
Abweichungen und Besonderheiten siehe Kapitel 3.
Deviations and special features, see chapter 3.
Différences et particularités, voir chapitre 3.

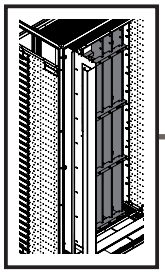

DE EN FR

2. Montage Lastschaltleistenfeld Dachbereich
2. Fitting the fuse-switch disconnector section, roof
2. Montage de la zone de coupe-circuits en partie supérieure

2.16 Montage vertikales Verteil-Sammelschienensystem
2.16 Fitting the vertical distribution busbar system
2.16 Montage du jeu de barres de distribution vertical

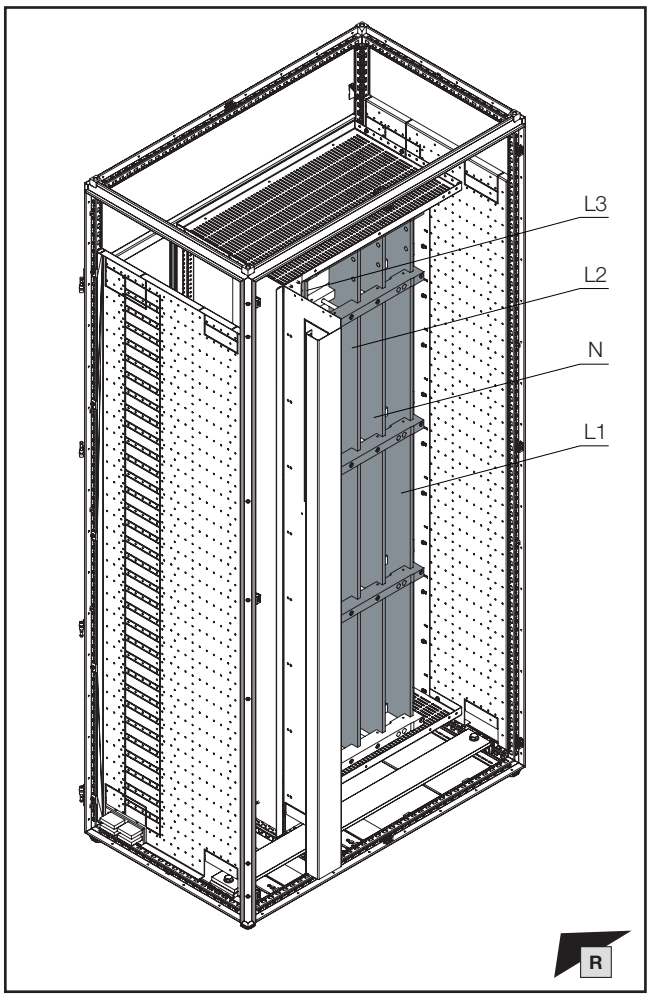

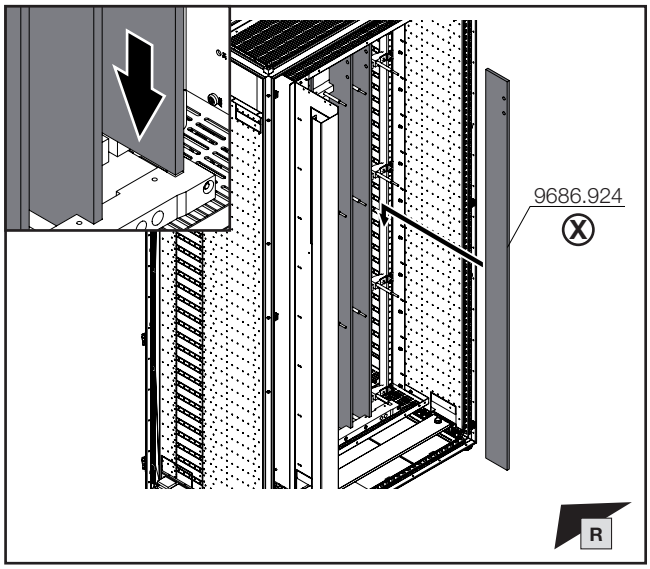

Sammelschiene Abmessung mm **Busbar dimensions** mm **Dimensions de la barre** mm	I_n
80 x 10	1600 A
100 x 10	2100 A

Hinweis / Note / Remarque (X)

Die Länge der Sammelschienen wird mit Hilfe der Online-Berechnungssoftware „RiPower“ im Niederspannungsschaltanlagen Konfigurator ermittelt.

The length of the busbars is determined using the online calculation software "RiPower" in the low-voltage switchgear configurator.

La longueur des jeux de barres est déterminée à l'aide du logiciel de calcul en ligne « RiPower » du configurateur de TGBT.

RiPower

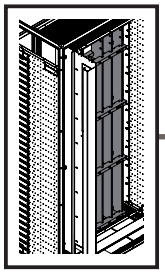

IS6

DE EN FR

2. Montage Lastschaltleistenfeld Dachbereich
2. Fitting the fuse-switch disconnector section, roof
2. Montage de la zone de coupe-circuits en partie supérieure

2.16 Montage vertikales Verteil-Sammelschienensystem
2.16 Fitting the vertical distribution busbar system
2.16 Montage du jeu de barres de distribution vertical

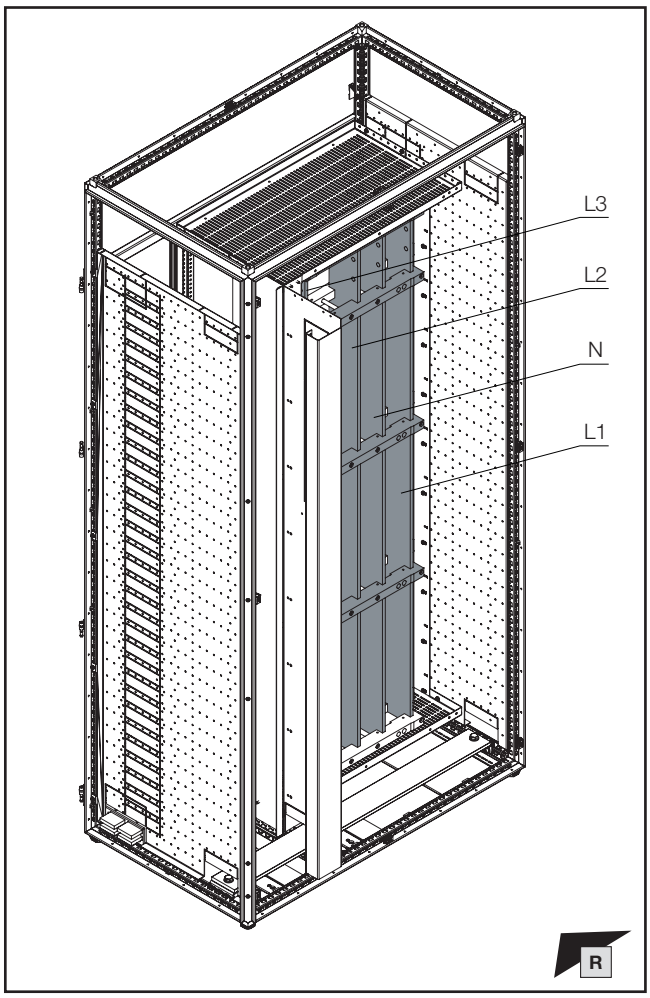

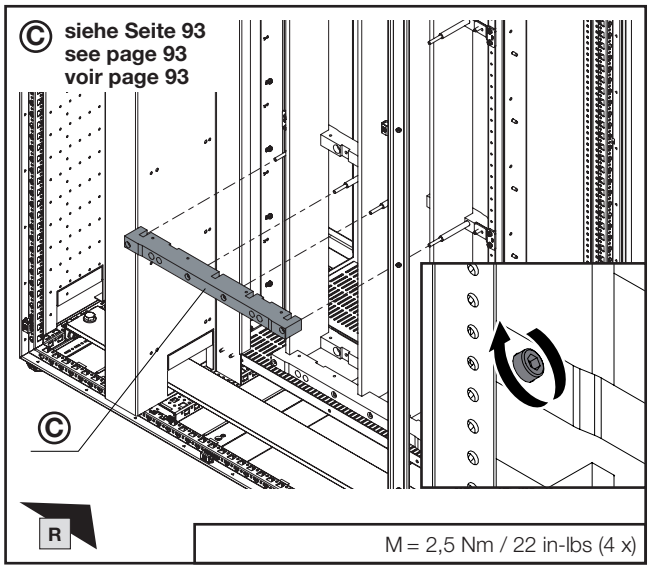

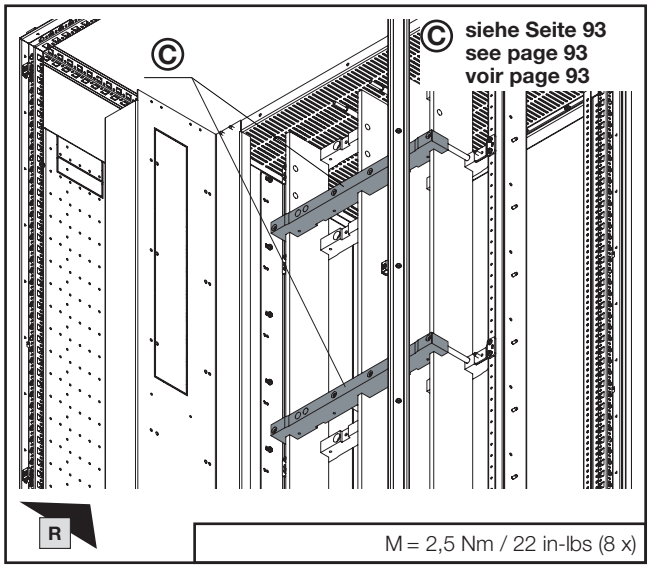

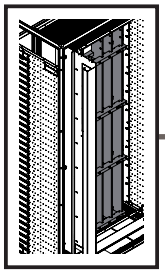

IS6

PH2

DE EN FR

2. Montage Lastschaltleistenfeld Dachbereich
2. Fitting the fuse-switch disconnector section, roof
2. Montage de la zone de coupe-circuits en partie supérieure

2.16 Montage vertikales Verteil-Sammelschienensystem
2.16 Fitting the vertical distribution busbar system
2.16 Montage du jeu de barres de distribution vertical

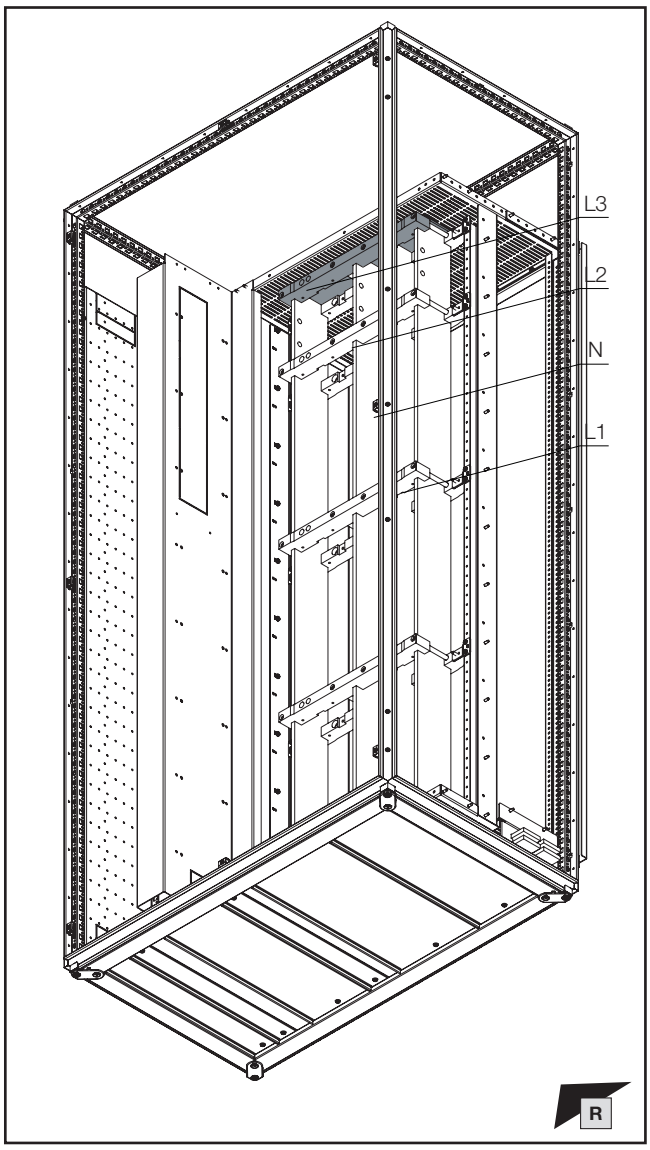

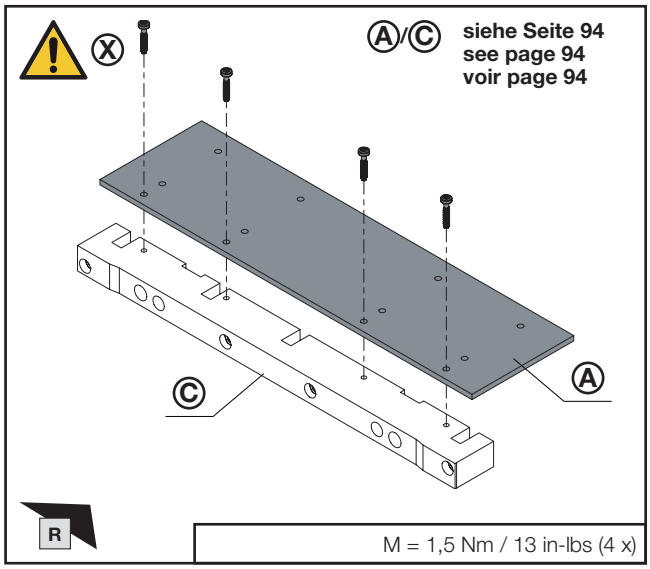

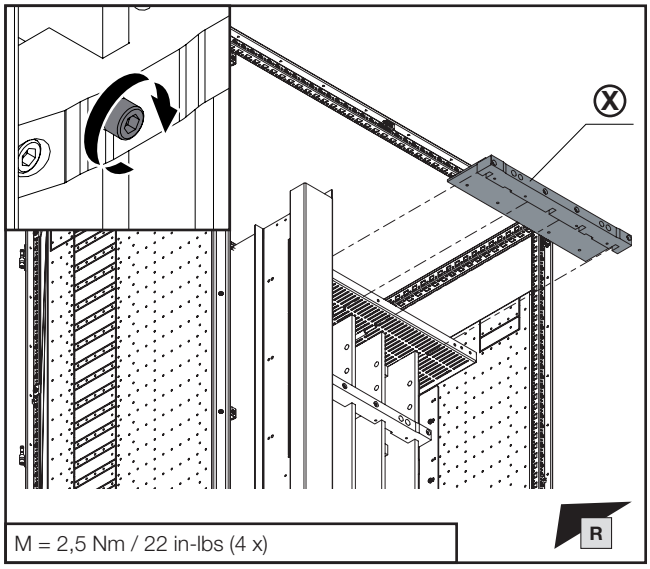

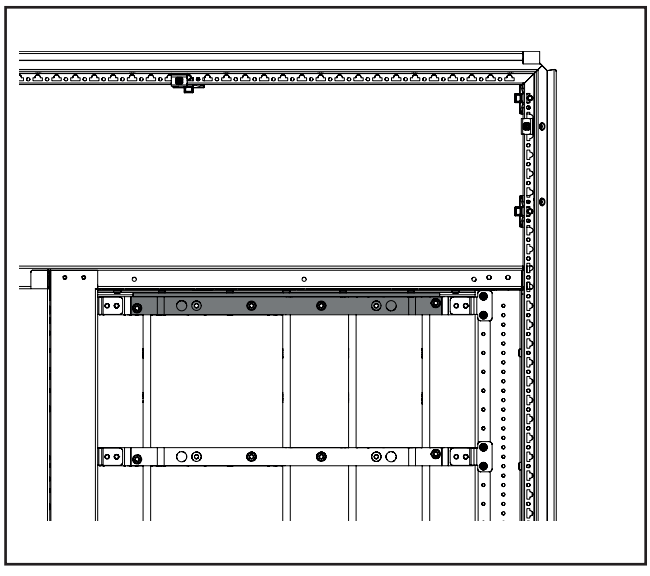

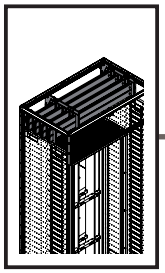

mm

SW13

DE EN FR

2. Montage Lastschaltleistenfeld Dachbereich
2. Fitting the fuse-switch disconnector section, roof
2. Montage de la zone de coupe-circuits en partie supérieure

2.17 Montage des oberen Hauptschienensystems
2.17 Fitting the upper main busbar system
2.17 Montage des jeux de barres principaux supérieurs

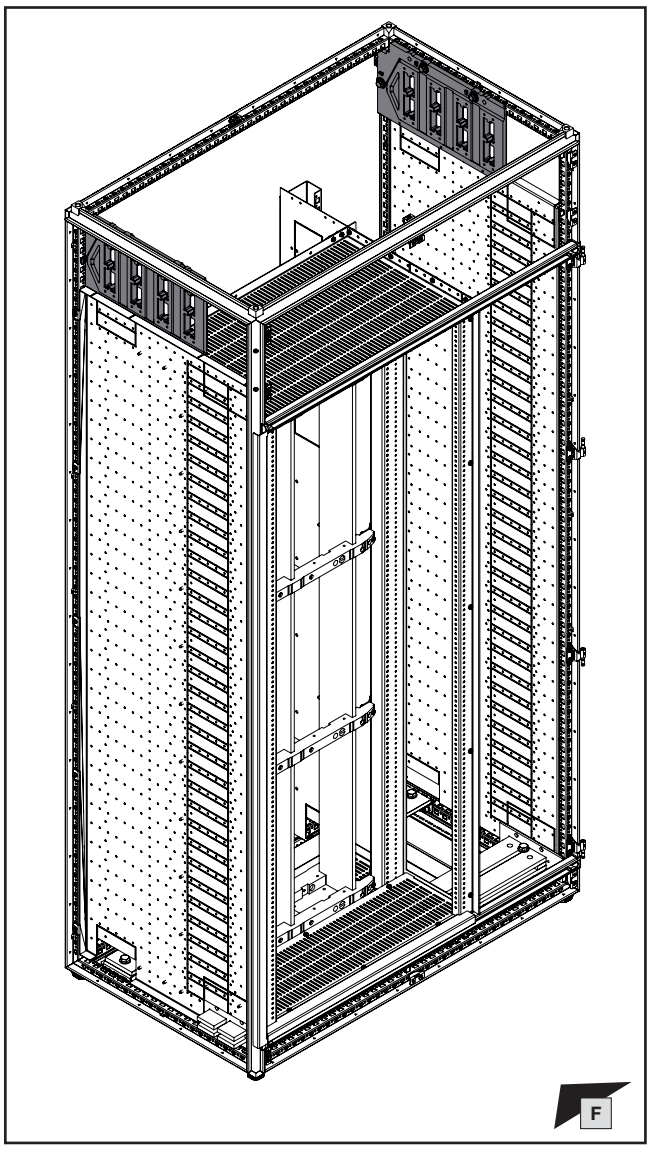

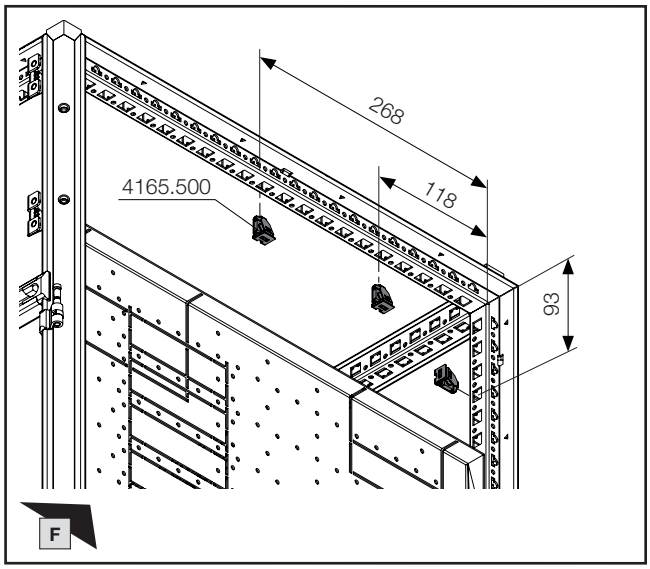

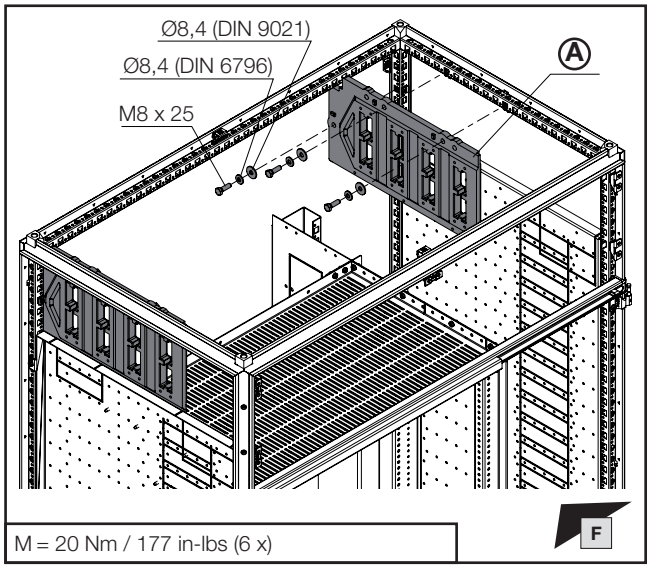

Sammelschiene Abmessung mm Busbar dimensions mm Dimensions de la barre mm	Anreihung Baying Juxtaposition	Ⓐ Best.-Nr. Model No. Référence
30 x 10	✓	**9686.000**
30 x 10	×	**9686.010**
50 x 10	✓	**9686.030**
50 x 10	×	**9686.040**

Montageanleitung VX25 Ri4Power – Schalt- und Energieverteilanlagen-System
Assembly instructions VX25 Ri4Power – Switchgear and power distribution system
Notice de montage VX25 Ri4Power – Distribution de courant
DE/EN/FR

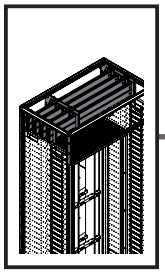

mm

DE EN FR

2. Montage Lastschaltleistenfeld Dachbereich
2. Fitting the fuse-switch disconnector section, roof
2. Montage de la zone de coupe-circuits en partie supérieure

2.17 Montage des oberen Hauptschienensystems
2.17 Fitting the upper main busbar system
2.17 Montage des jeux de barres principaux supérieurs

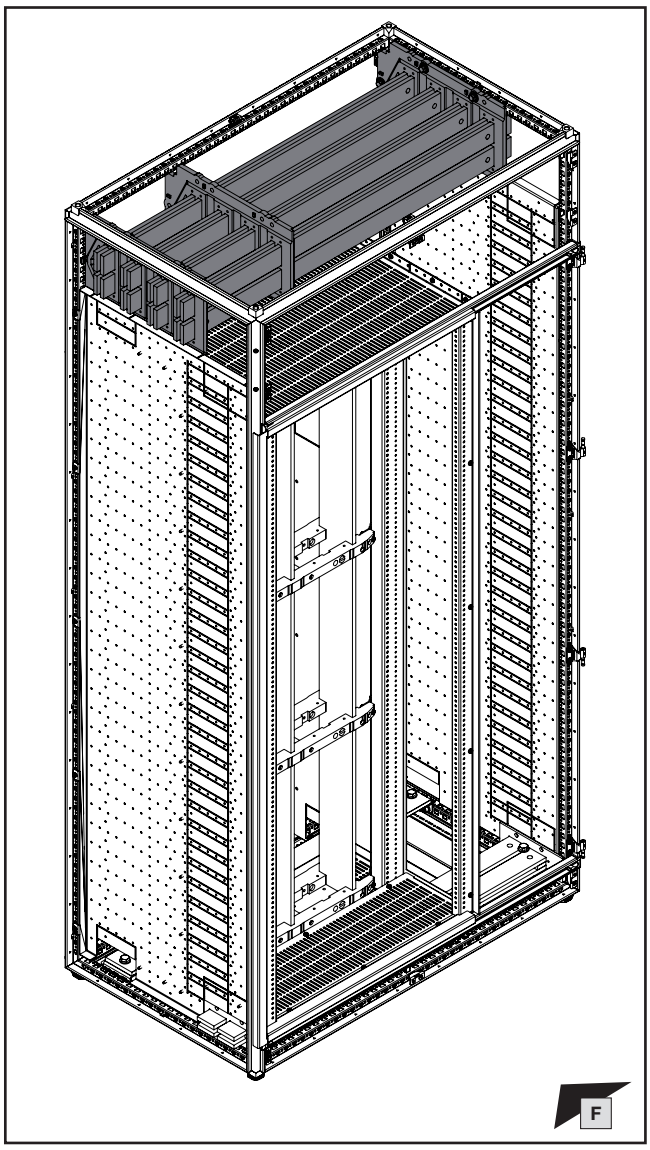

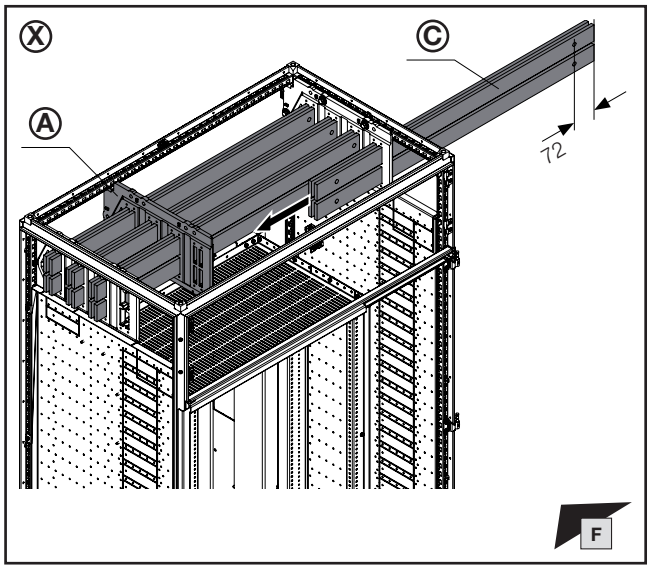

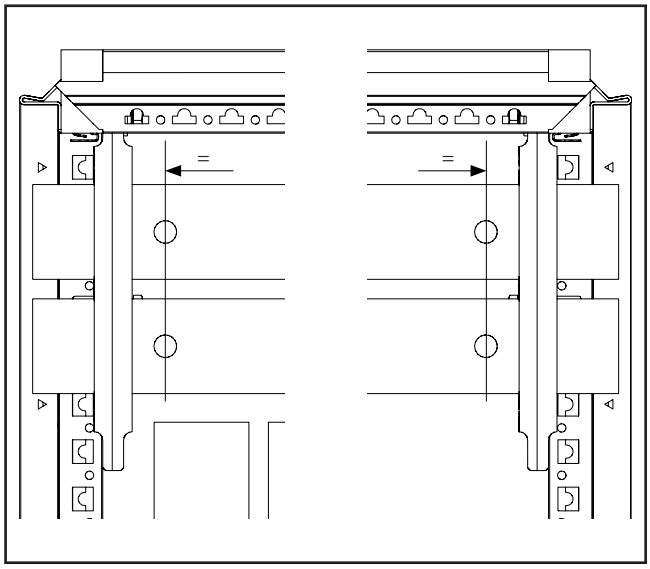

Sammelschiene Abmessung mm Busbar dimension mm Dimensions de la barre mm	Anreihung Baying Juxtaposition	Ⓐ Best.-Nr. Model No. Référence
30 x 10	×	**9686.010**
50 x 10	×	**9686.040**

Sammelschiene Abmessung mm Busbar dimension mm Dimensions de la barre mm	Schrankbreite W mm Enclosure width W mm Largeur d'armoire W mm	Ⓒ Best.-Nr. Model No. Référence
50 x 10	1000 1200	**9684.010** **9684.012**
30 x 10	1000/1200	**3586.005**

Hinweis / Note / Remarque Ⓧ

Der „schwimmende“ Sammelschienenhalter Ⓐ wird abhängig von der Stromkurzschlussfestigkeit benötigt. Die Berechnung findet in der Online-Berechnungssoftware „RiPower“ statt.

The "floating" busbar support Ⓐ may be required depending on the short-circuit resistance, which is calculated by the online calculation software "RiPower".

Le support de jeux de barres « flottant » Ⓐ est requis en fonction de la résistance aux courts-circuits. Le calcul est réalisé via le logiciel de calcul en ligne « RiPower ».

RiPower

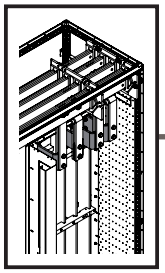

SW16/
SW17

DE EN FR

2. Montage Lastschaltleistenfeld Dachbereich
2. Fitting the fuse-switch disconnector section, roof
2. Montage de la zone de coupe-circuits en partie supérieure

2.18 Anbindung vertikales Verteil-Sammelschienensystem
2.18 Connecting the vertical distribution busbar system
2.18 Connexion aux jeux de barres de distribution verticaux

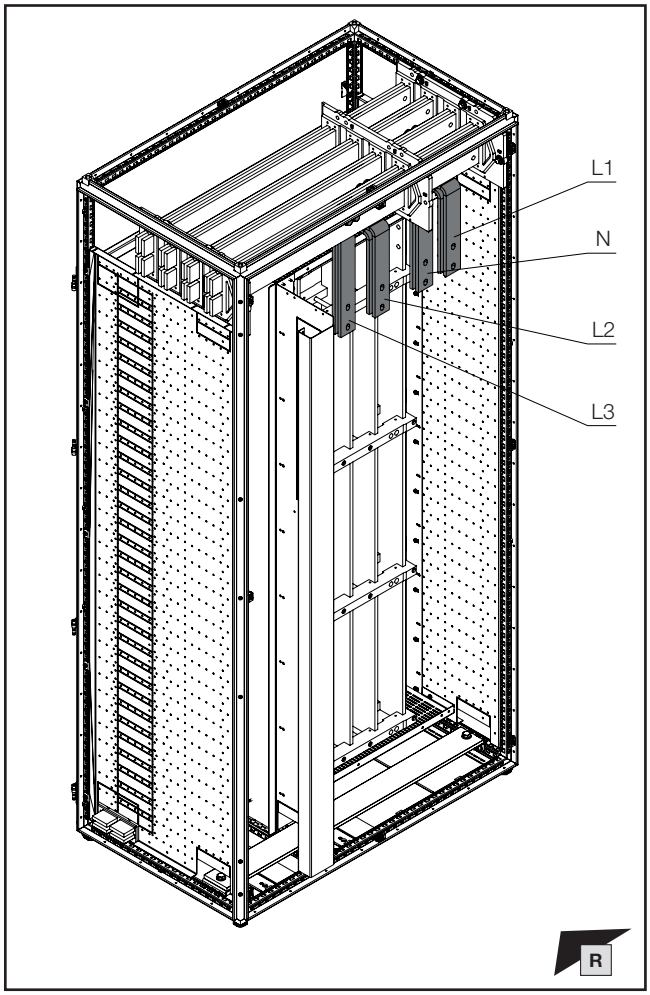

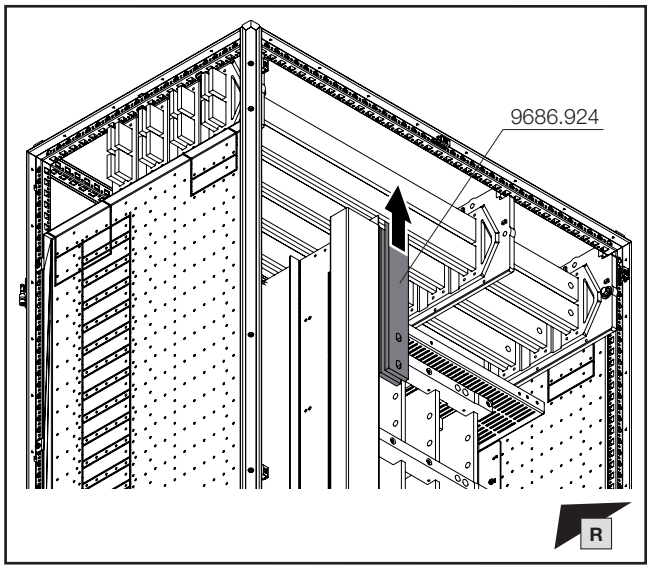

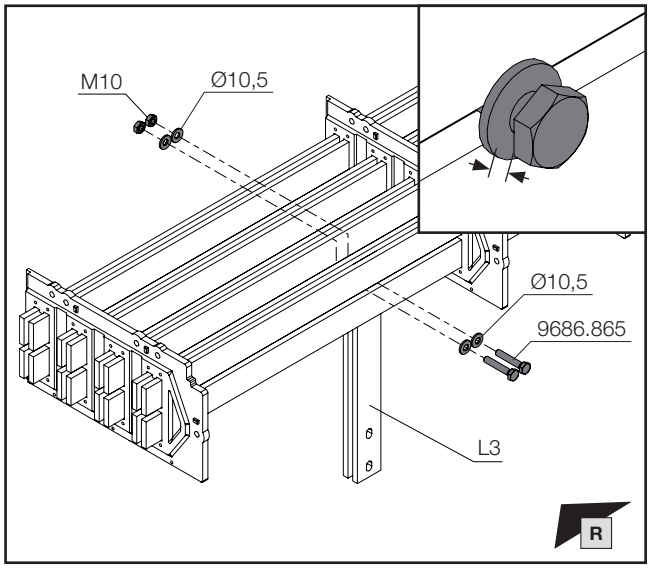

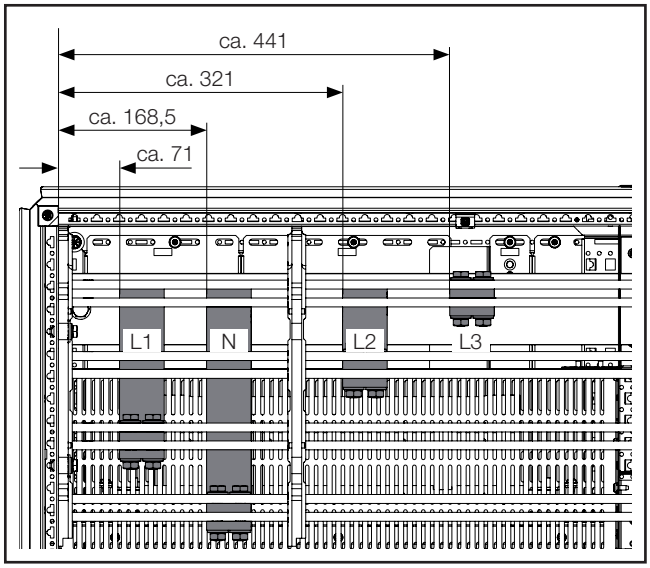

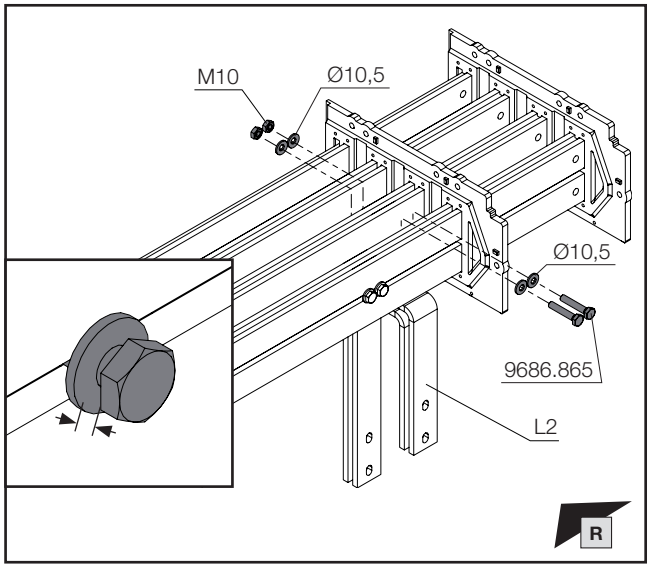

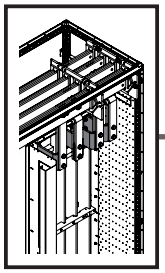

mm

SW16/
SW17

DE EN FR

2. Montage Lastschaltleistenfeld Dachbereich
2. Fitting the fuse-switch disconnector section, roof
2. Montage de la zone de coupe-circuits en partie supérieure

2.18 Anbindung vertikales Verteil-Sammelschienensystem
2.18 Connecting the vertical distribution busbar system
2.18 Connexion aux jeux de barres de distribution verticaux

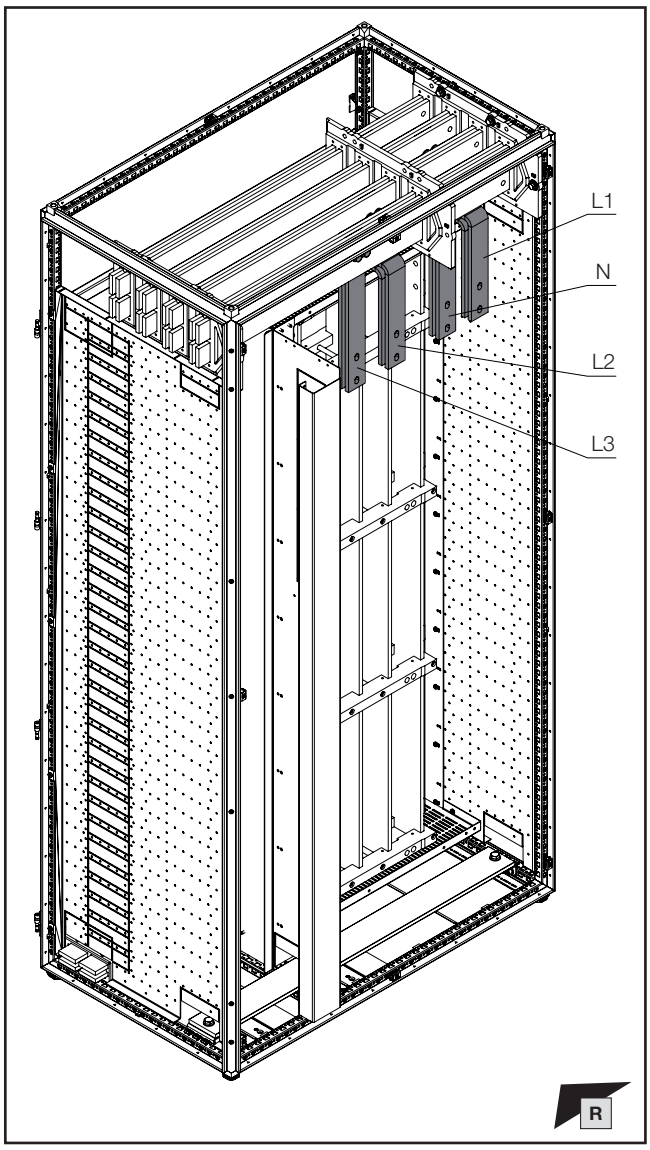

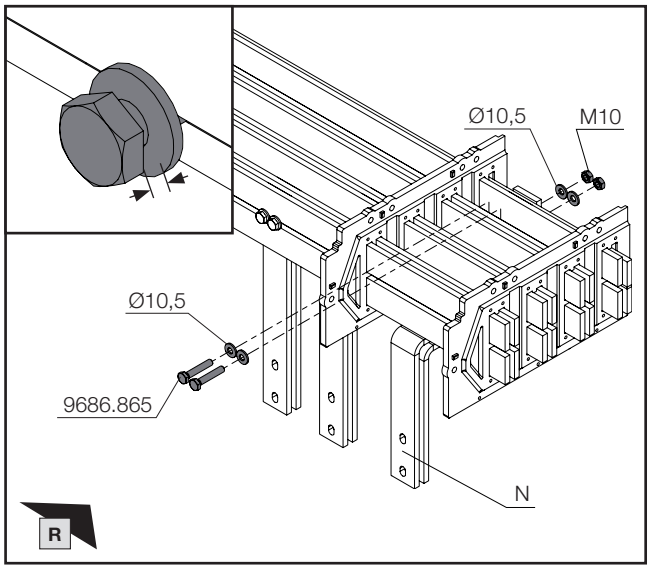

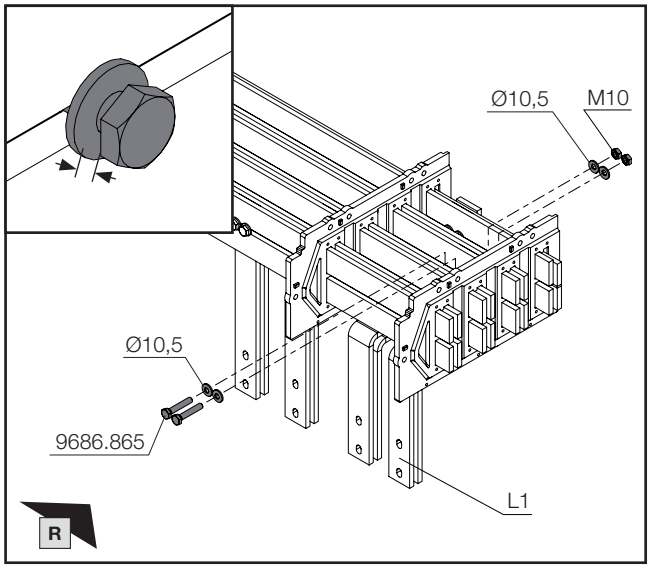

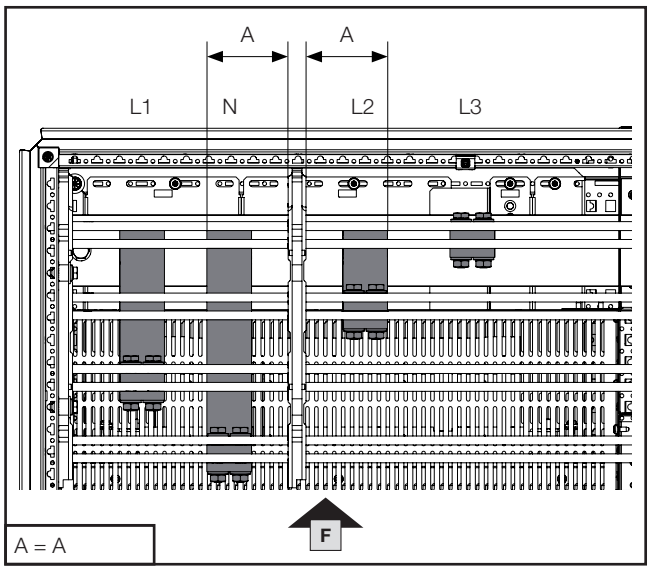

Hinweis / Note / Remarque
Gleichmäßige Ausrichtung sicherstellen!
Ensure uniform alignment!
S'assurer d'un alignement uniforme !

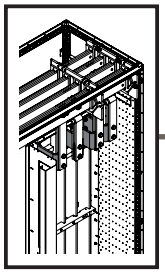

SW16/
SW17

DE EN FR

2. Montage Lastschaltleistenfeld Dachbereich
2. Fitting the fuse-switch disconnector section, roof
2. Montage de la zone de coupe-circuits en partie supérieure

2.18 Anbindung vertikales Verteil-Sammelschienensystem
2.18 Connecting the vertical distribution busbar system
2.18 Connexion aux jeux de barres de distribution verticaux

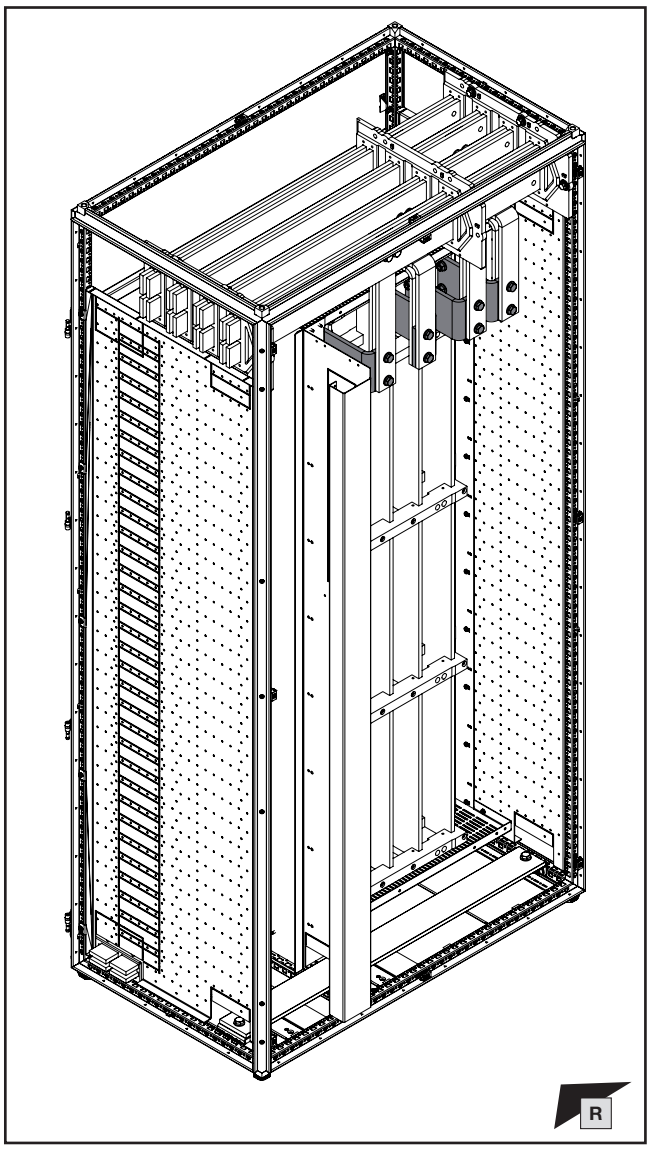

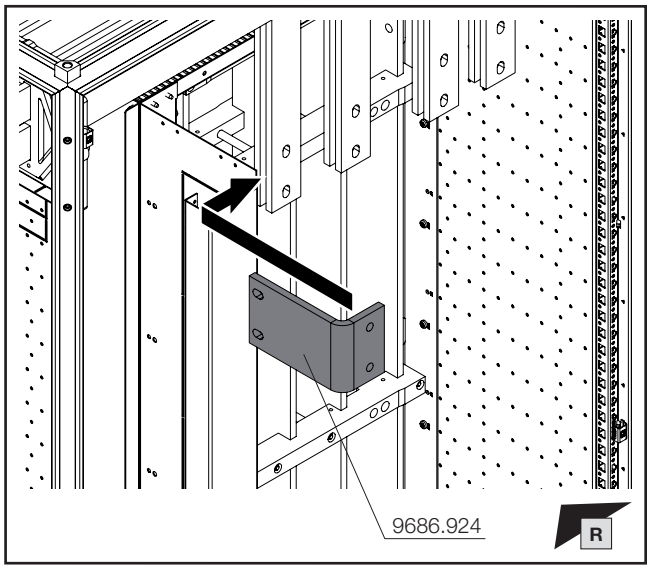

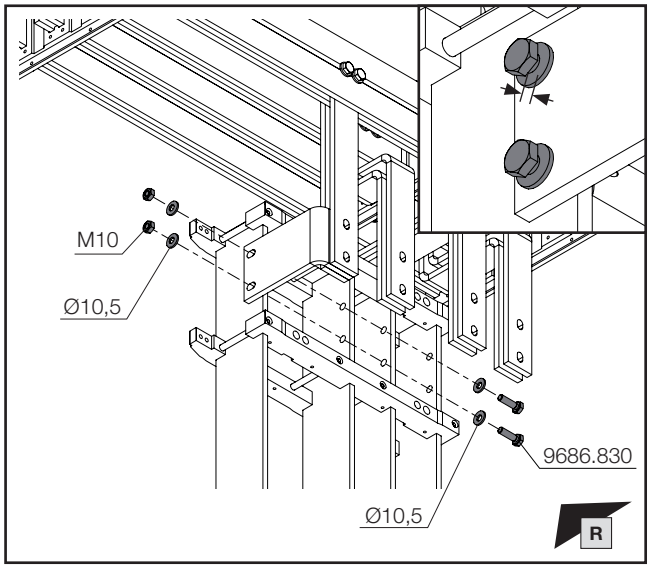

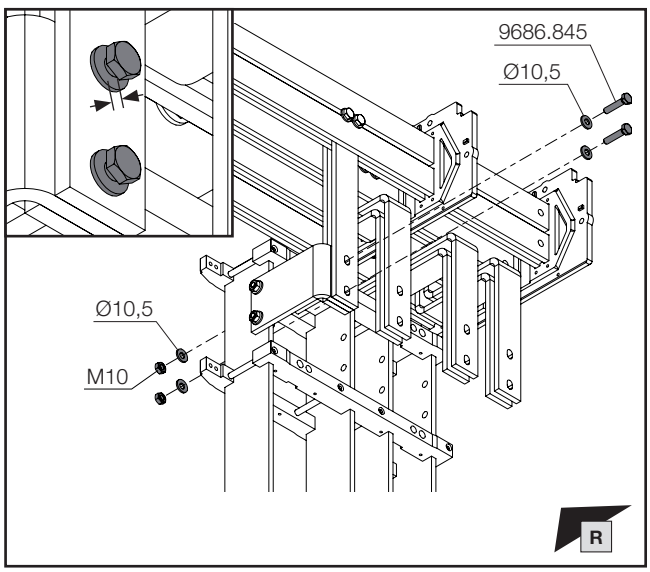

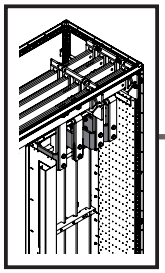

2. Montage Lastschaltleistenfeld Dachbereich
2. Fitting the fuse-switch disconnector section, roof
2. Montage de la zone de coupe-circuits en partie supérieure

2.18 Anbindung vertikales Verteil-Sammelschienensystem
2.18 Connecting the vertical distribution busbar system
2.18 Connexion aux jeux de barres de distribution verticaux

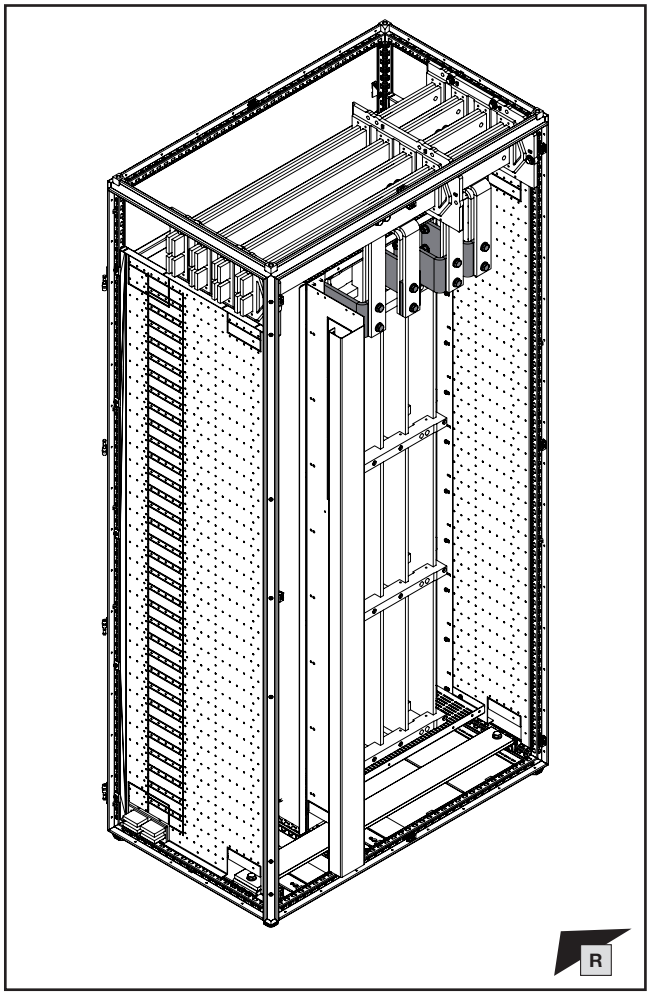

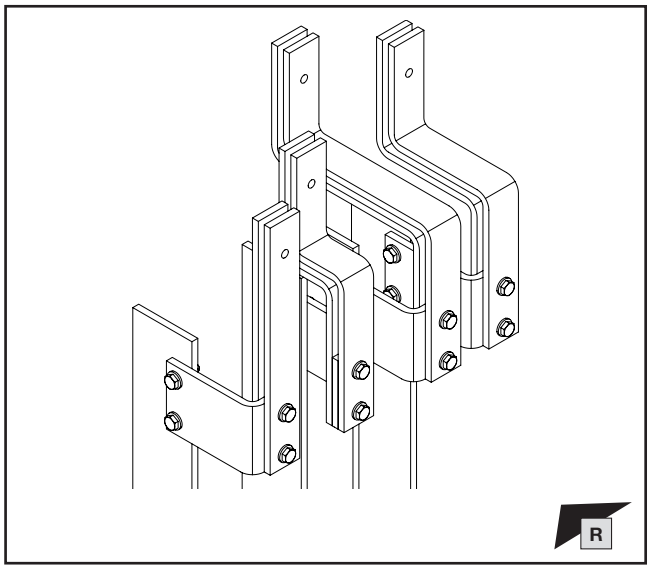

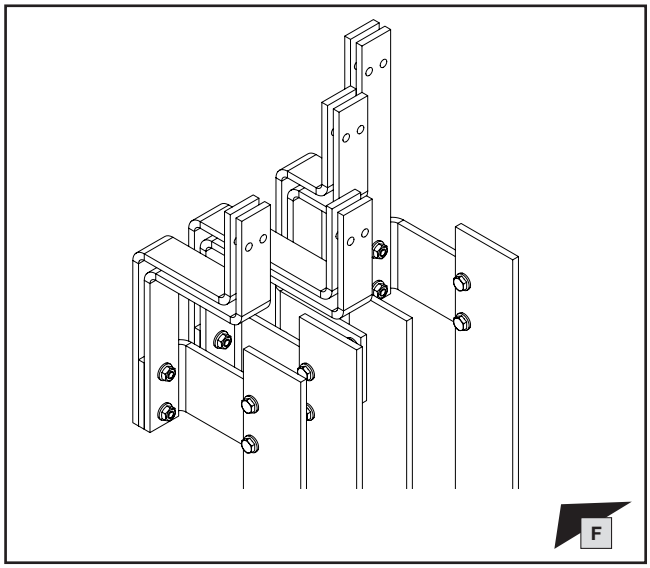

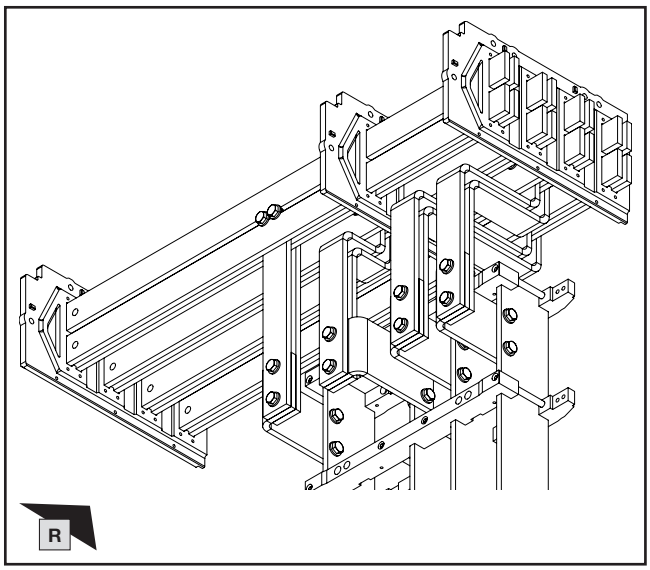

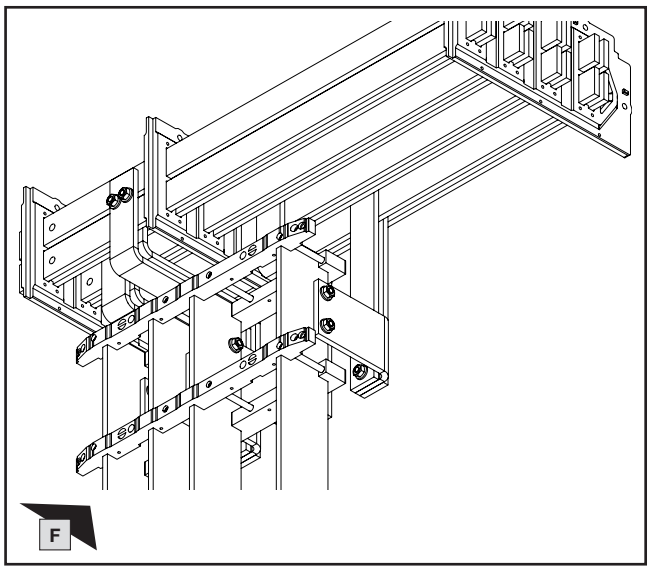

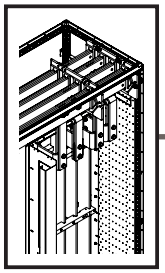

SW16/
SW17

DE EN FR

2. Montage Lastschaltleistenfeld Dachbereich
2. Fitting the fuse-switch disconnector section, roof
2. Montage de la zone de coupe-circuits en partie supérieure

2.19 Anziehen der Schrauben
2.19 Tightening the screws
2.19 Serrage des vis

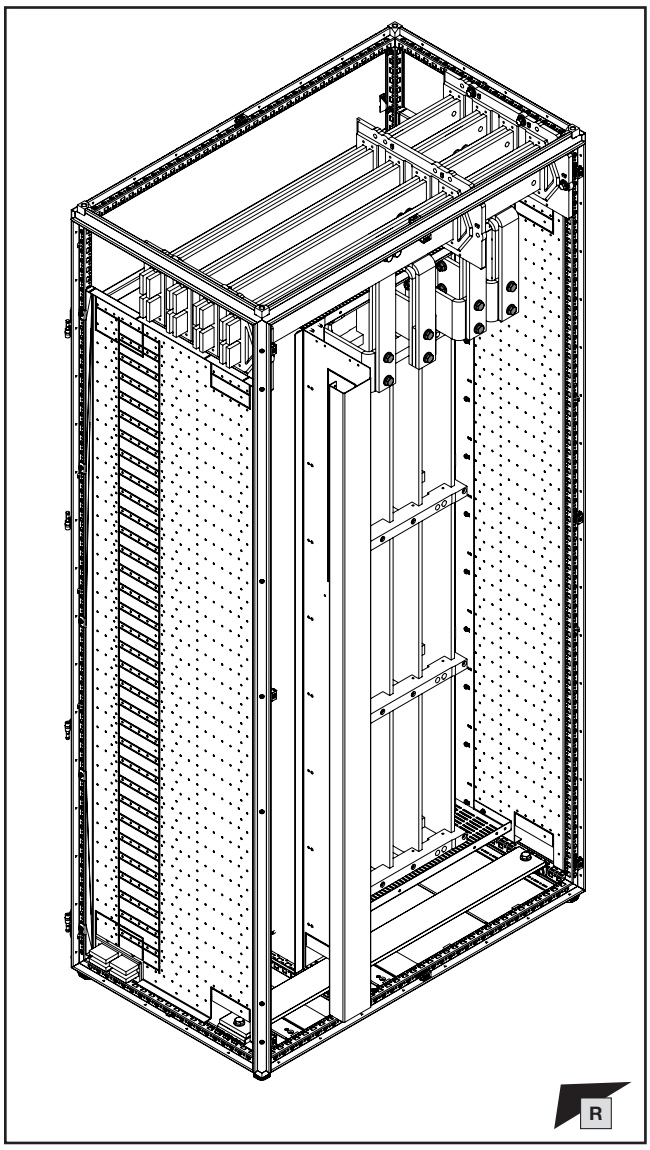

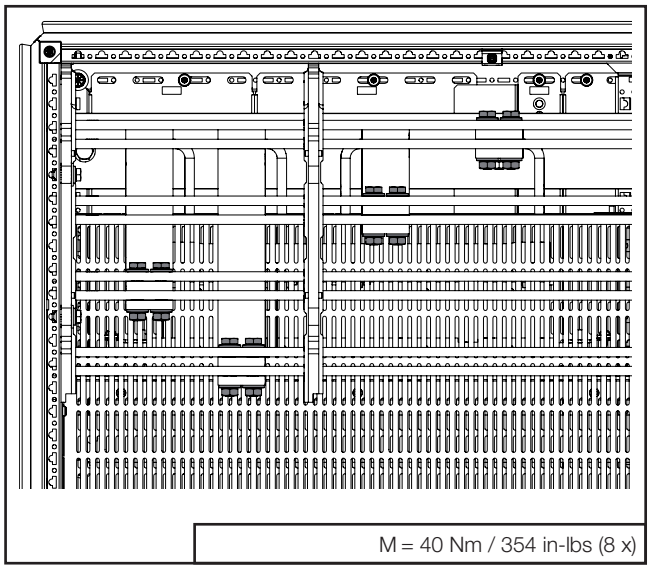

M = 40 Nm / 354 in-lbs (8 x)

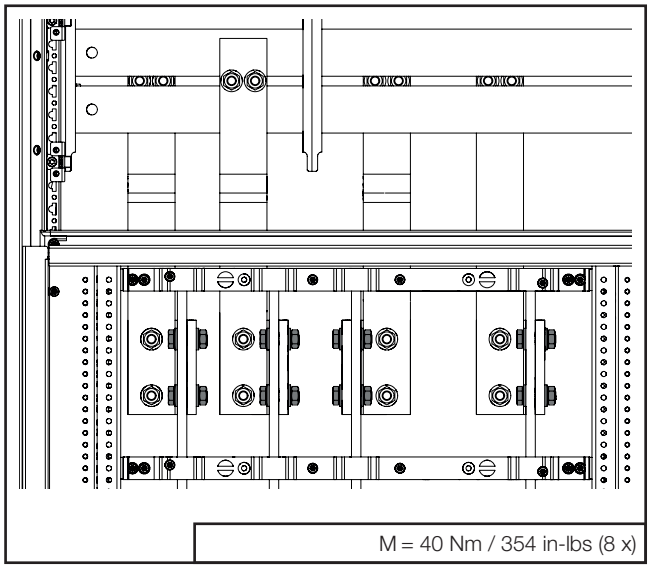

M = 40 Nm / 354 in-lbs (8 x)

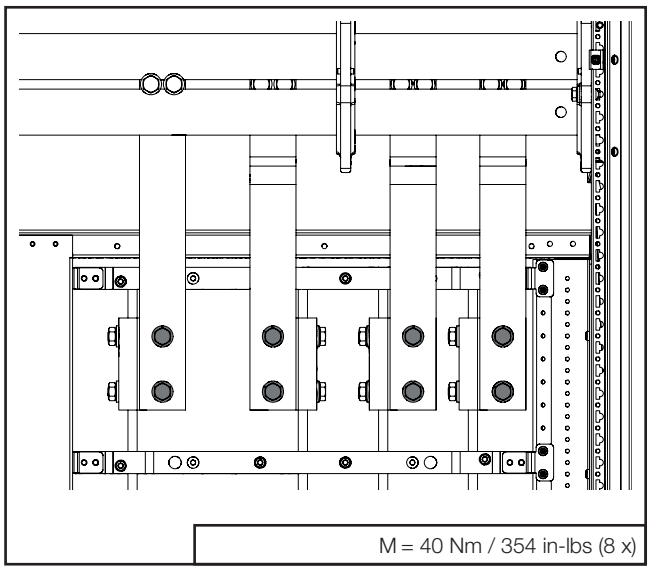

M = 40 Nm / 354 in-lbs (8 x)

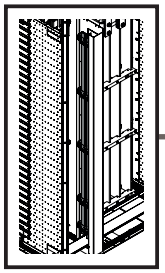

TX25

DE EN FR

2. Montage Lastschaltleistenfeld Dachbereich
2. Fitting the fuse-switch disconnector section, roof
2. Montage de la zone de coupe-circuits en partie supérieure

2.20 Montage der vertikalen PE/PEN + N Sammelschienen
2.20 Fitting the vertical PE/PEN + N busbars
2.20 Montage vertical des barres Terre / Terre-Neutre + Neutre

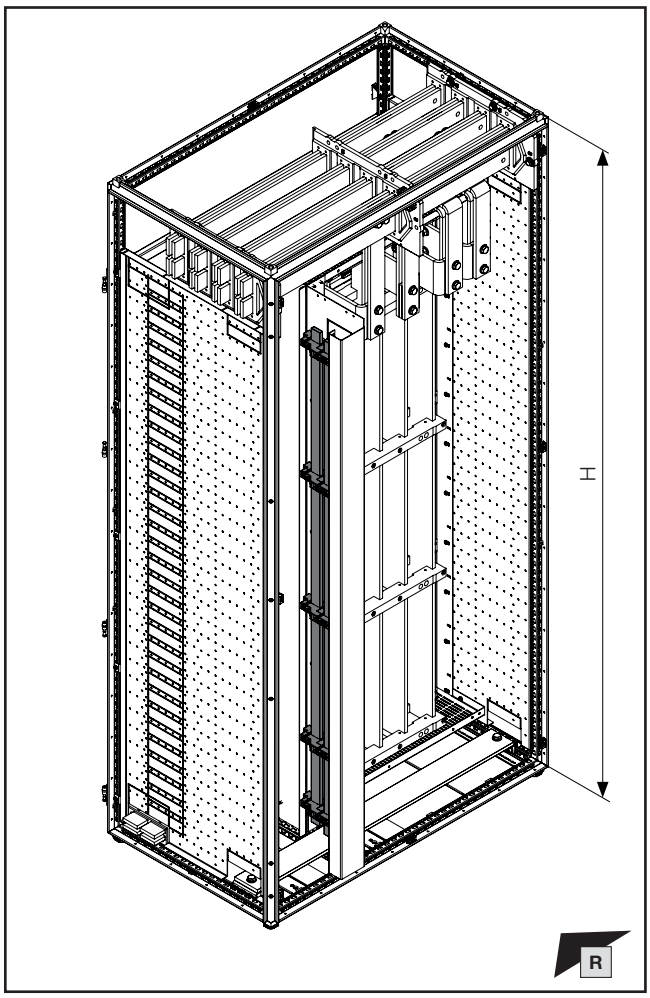

5 x

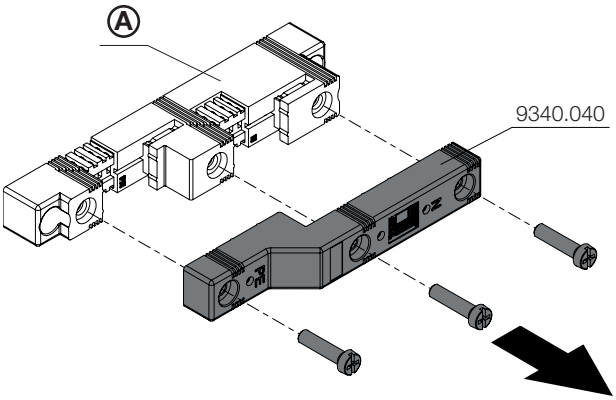

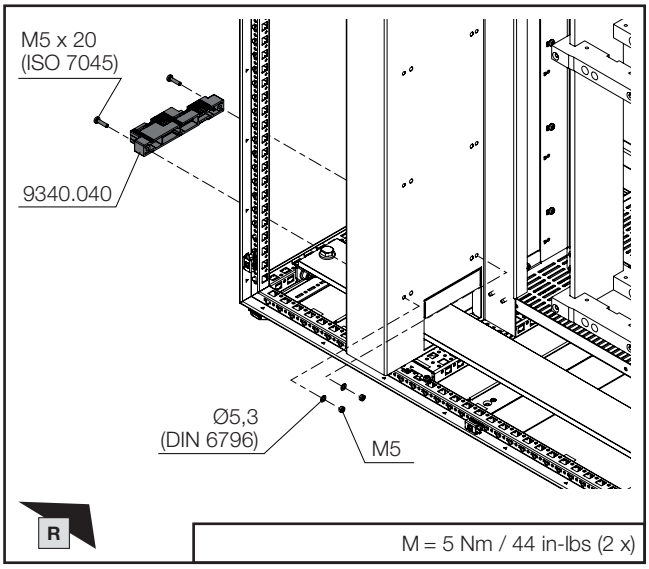

H = 2200

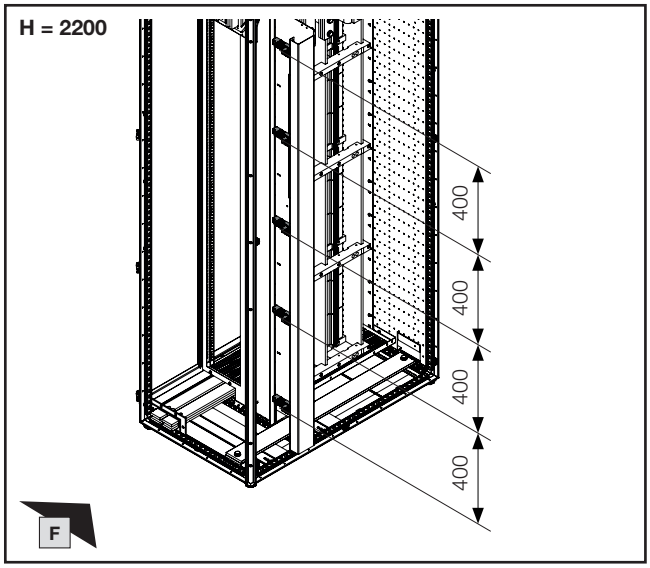

H = 2000

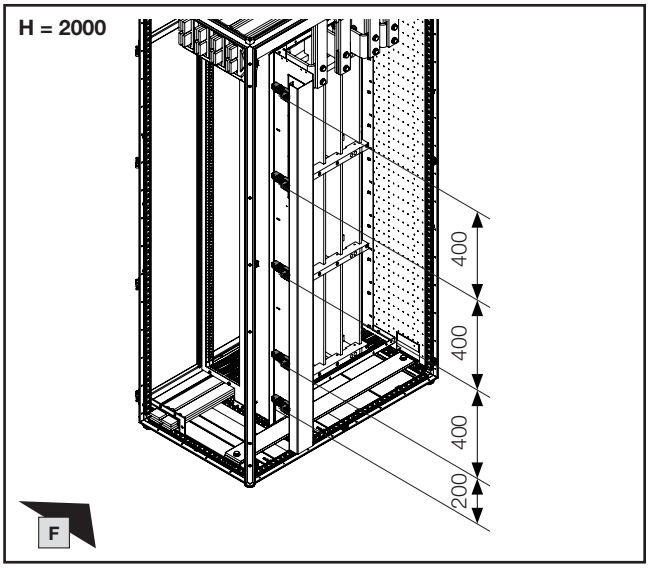

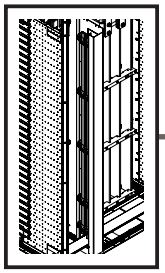

mm

DE EN FR

2. Montage Lastschaltleistenfeld Dachbereich
2. Fitting the fuse-switch disconnector section, roof
2. Montage de la zone de coupe-circuits en partie supérieure

2.20 Montage der vertikalen PE/PEN + N Sammelschienen
2.20 Fitting the vertical PE/PEN + N busbars
2.20 Montage vertical des barres Terre / Terre-Neutre + Neutre

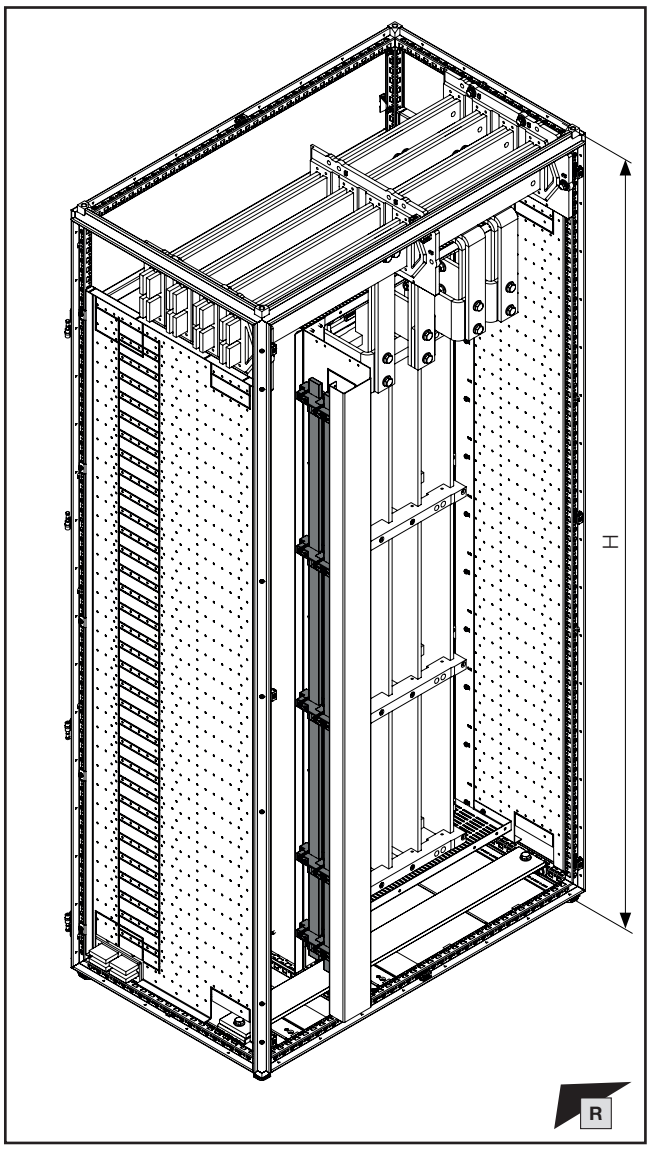

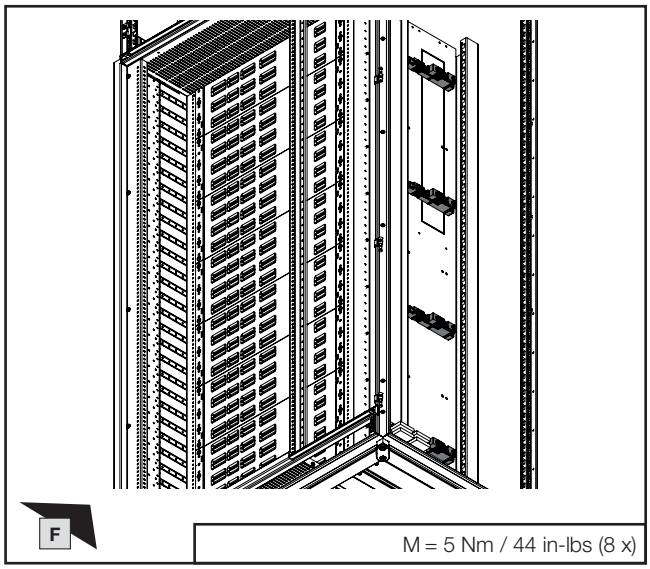

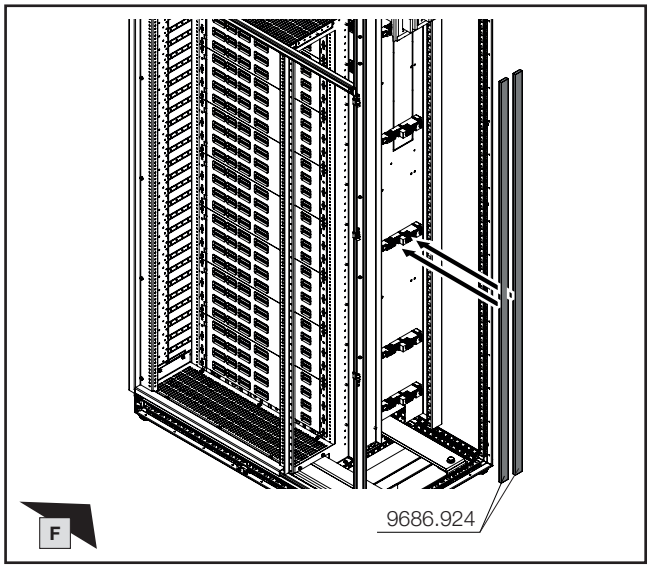

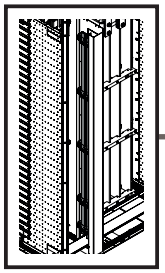

DE EN FR

2. Montage Lastschaltleistenfeld Dachbereich
2. Fitting the fuse-switch disconnector section, roof
2. Montage de la zone de coupe-circuits en partie supérieure

2.20 Montage der vertikalen PE/PEN + N Sammelschienen
2.20 Fitting the vertical PE/PEN + N busbars
2.20 Montage vertical des barres Terre / Terre-Neutre + Neutre

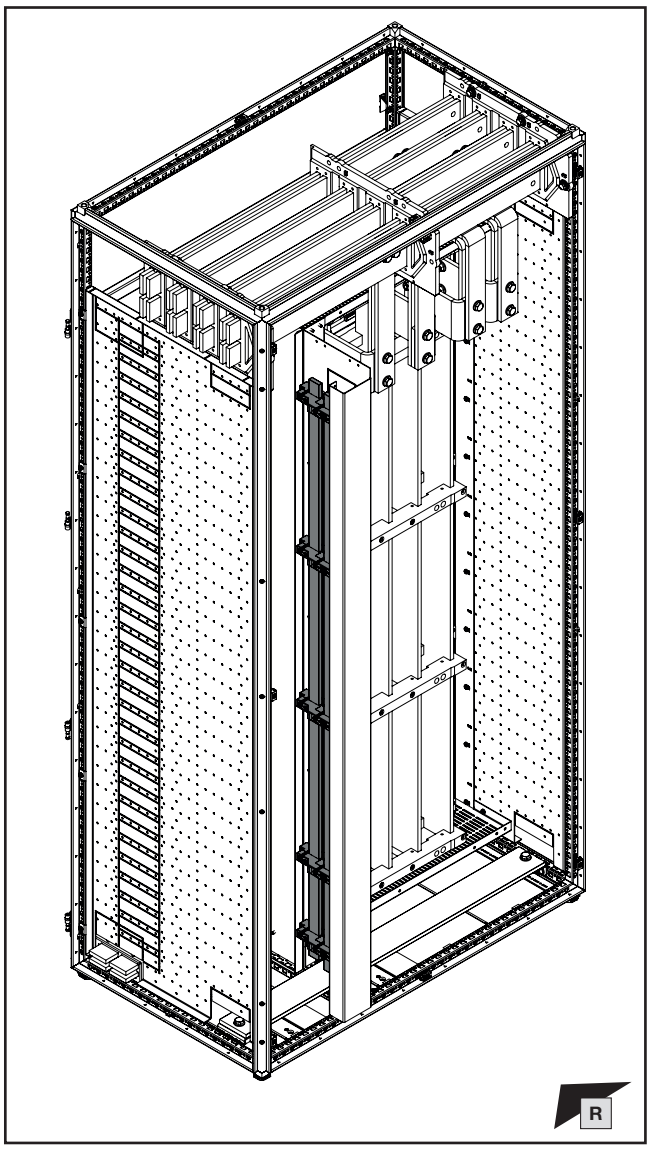

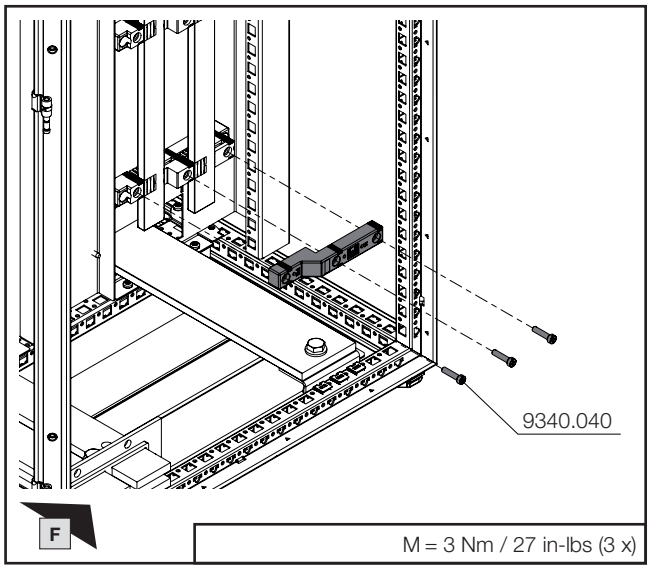

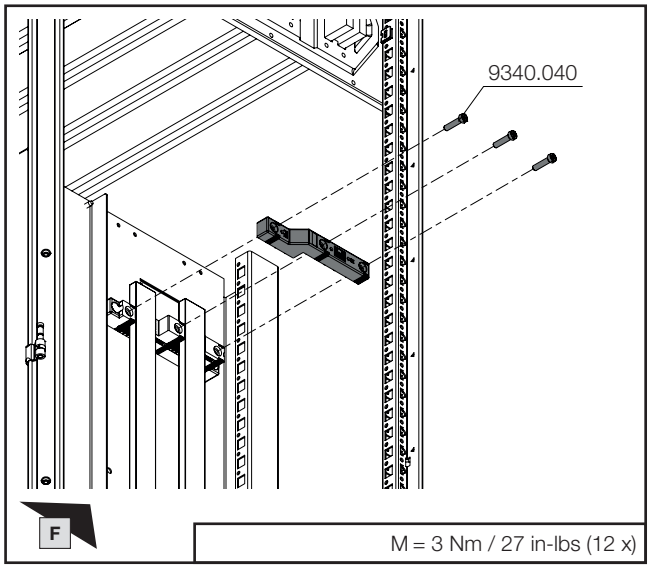

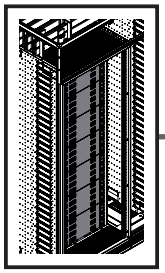

mm

TX30

DE EN FR

2. Montage Lastschaltleistenfeld Dachbereich
2. Fitting the fuse-switch disconnector section, roof
2. Montage de la zone de coupe-circuits en partie supérieure

2.21 Montage Frontabdeckungen
2.21 Fitting the front covers
2.21 Montage des protections avant

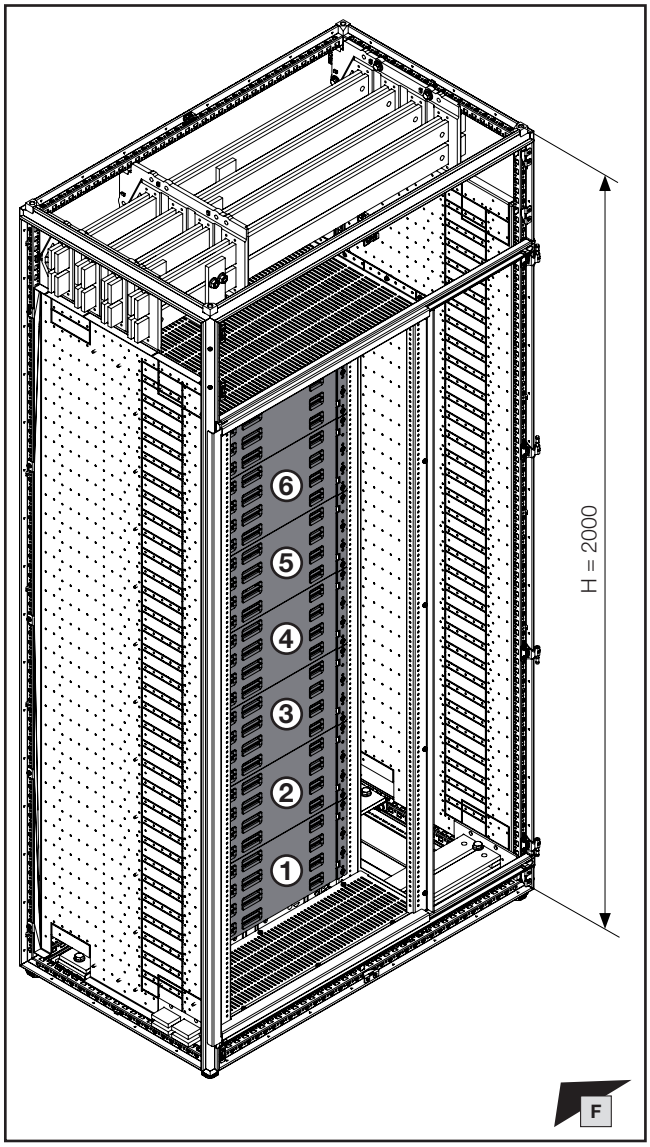

Hinweis / Note / Remarque

Abweichungen und Besonderheiten für Schrankhöhe H = 2200 mm siehe Kapitel 3.

For deviations and special features with enclosure height H = 2200 mm, please refer to chapter 3.

Différences et particularités pour une hauteur d'armoire H = 2200 mm, voir chapitre 3.

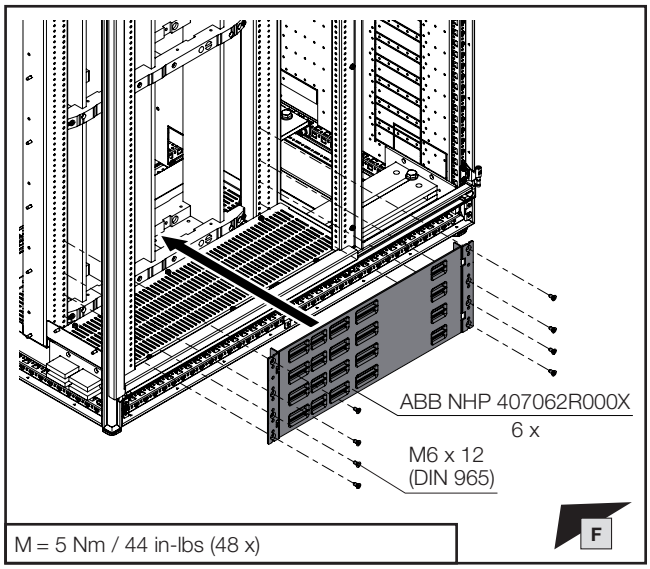

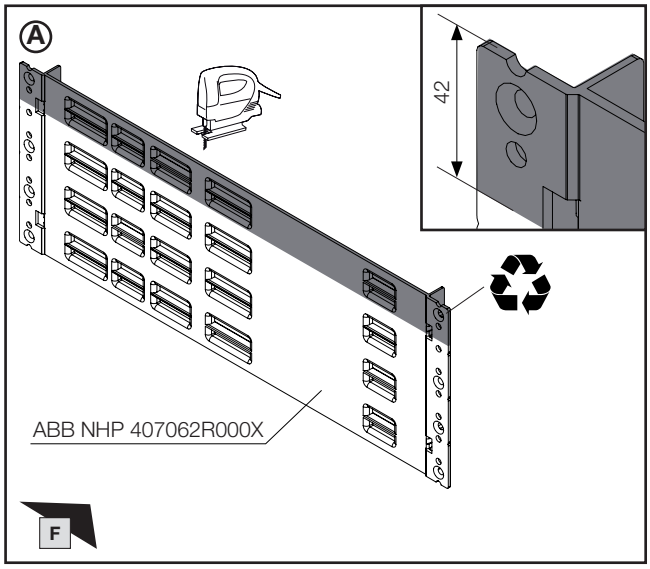

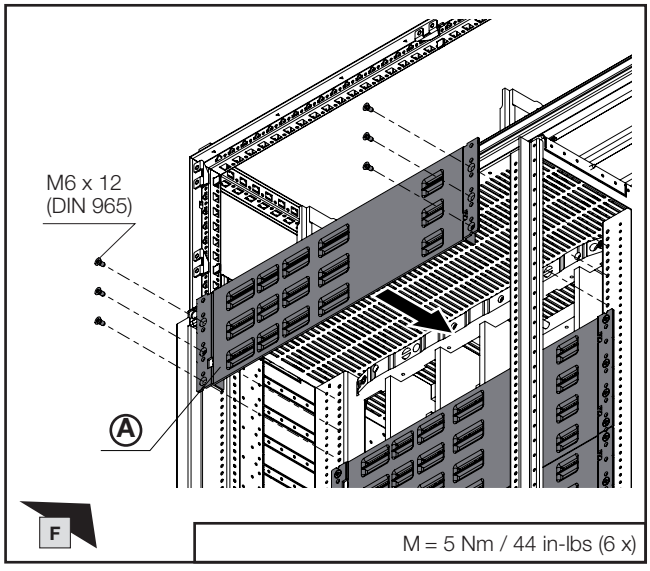

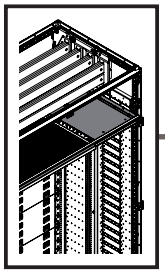

TX30

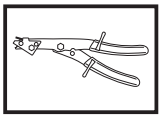

DE EN FR



2. Montage Lastschaltleistenfeld Dachbereich
2. Fitting the fuse-switch disconnector section, roof
2. Montage de la zone de coupe-circuits en partie supérieure

2.22 Montage obere Abdeckung Kabelrangierraum
2.22 Fitting the top cover of the cable chamber
2.22 Montage du recouvrement supérieur de l'espace de rangement des câbles

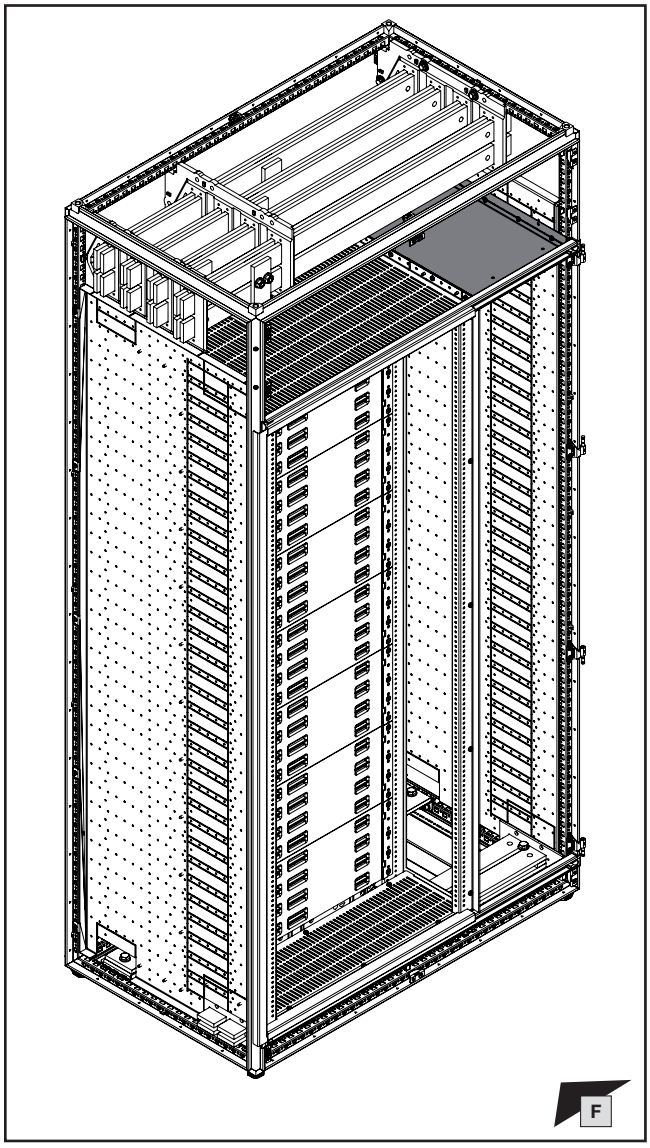

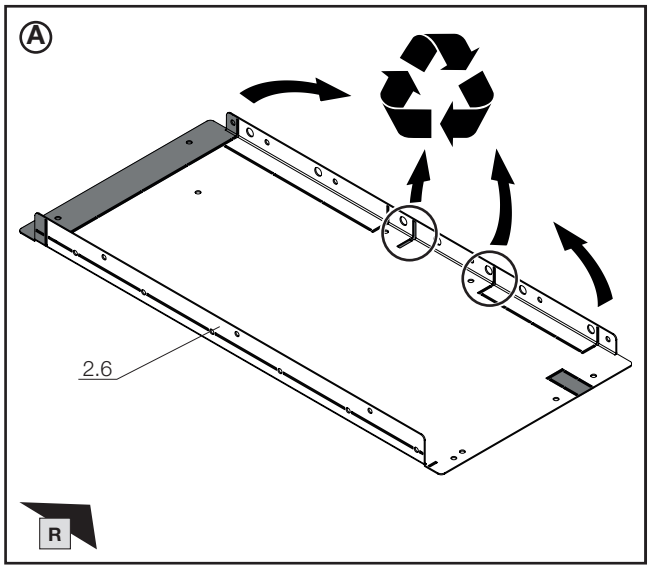

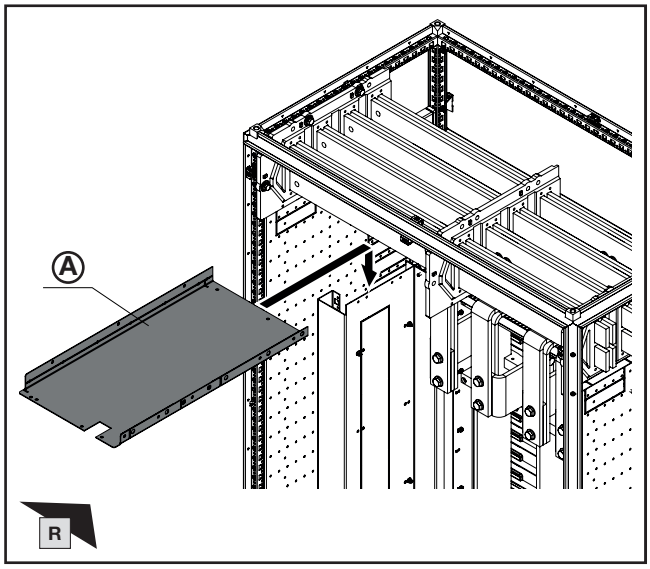

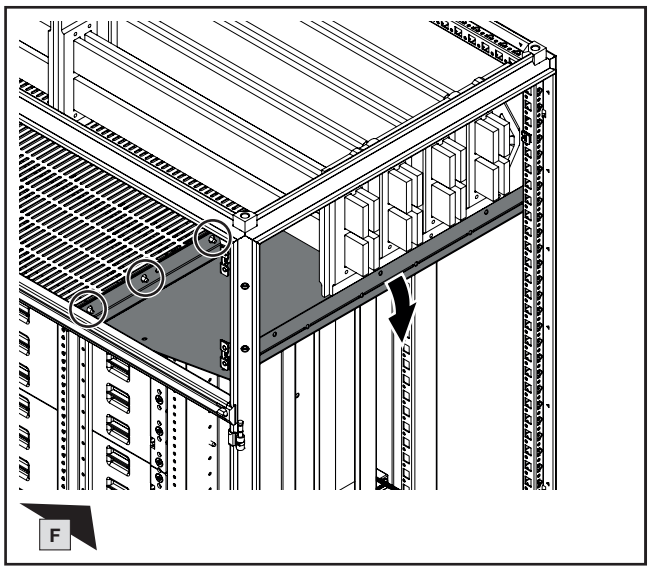

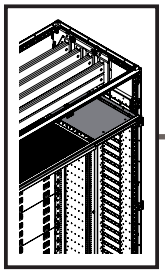

TX30

DE EN FR

2. Montage Lastschaltleistenfeld Dachbereich
2. Fitting the fuse-switch disconnector section, roof
2. Montage de la zone de coupe-circuits en partie supérieure

2.22 Montage obere Abdeckung Kabelrangierraum
2.22 Fitting the top cover of the cable chamber
2.22 Montage du recouvrement supérieur de l'espace de rangement des câbles

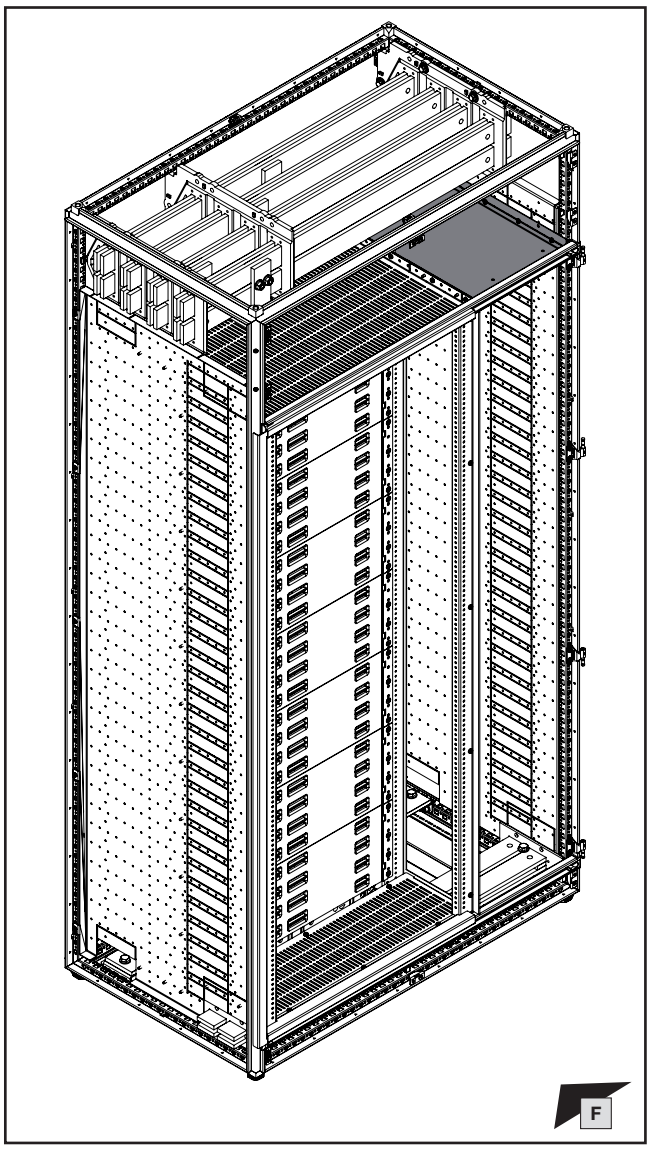

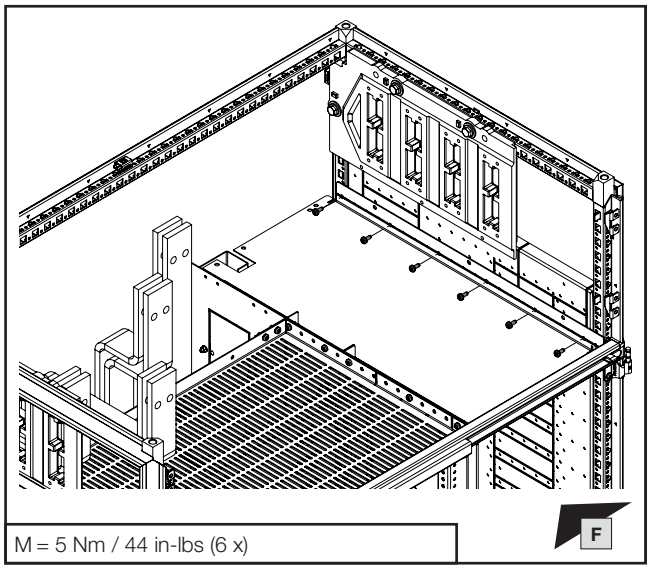

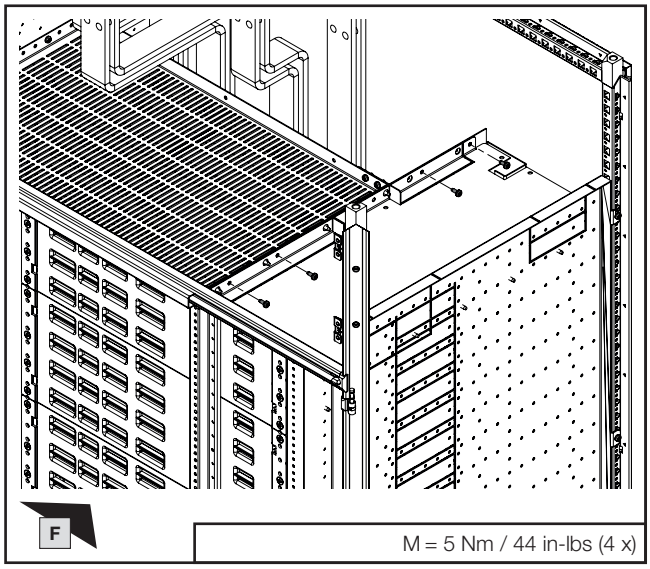

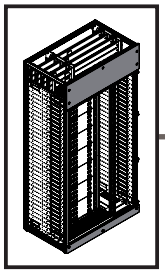

TX30

DE EN FR

2. Montage Lastschaltleistenfeld Dachbereich
2. Fitting the fuse-switch disconnector section, roof
2. Montage de la zone de coupe-circuits en partie supérieure

2.23 Montage untere und obere Frontblende
2.23 Fitting the lower and the upper front trim panel
2.23 Montage du bandeau de finition avant inférieur et avant supérieur

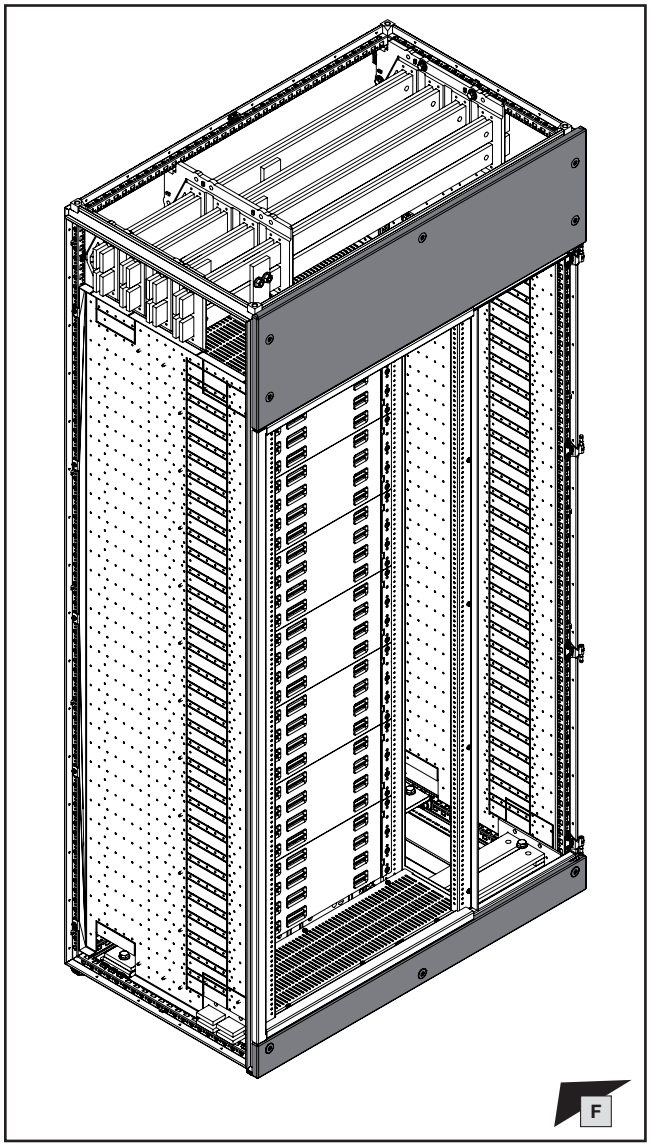

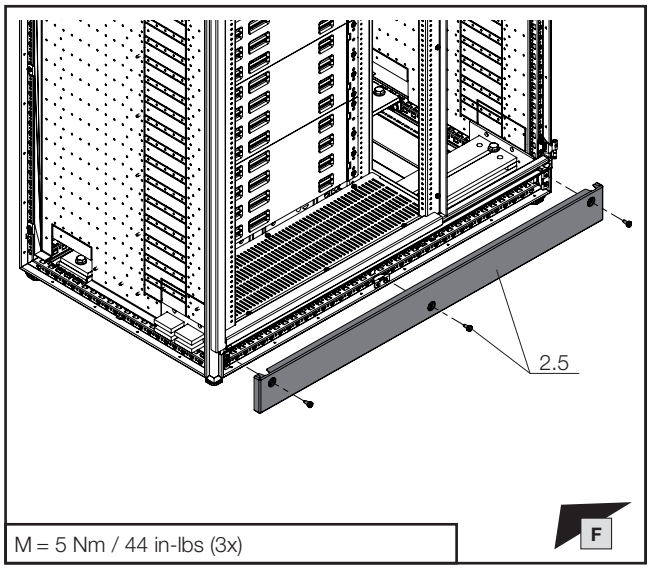

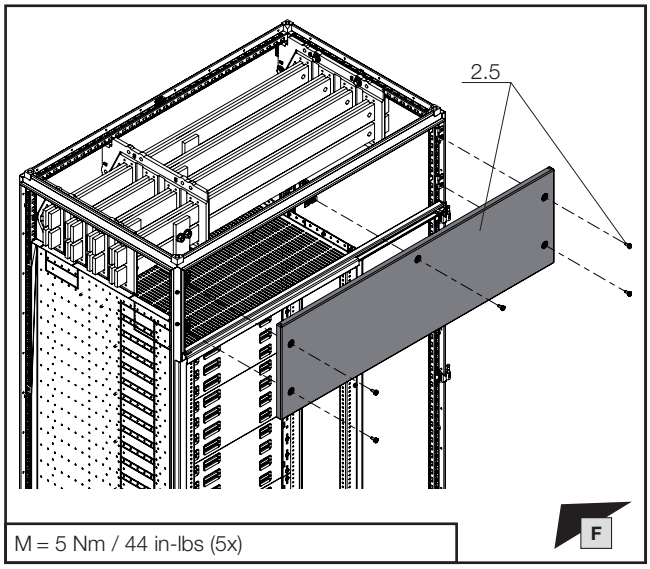

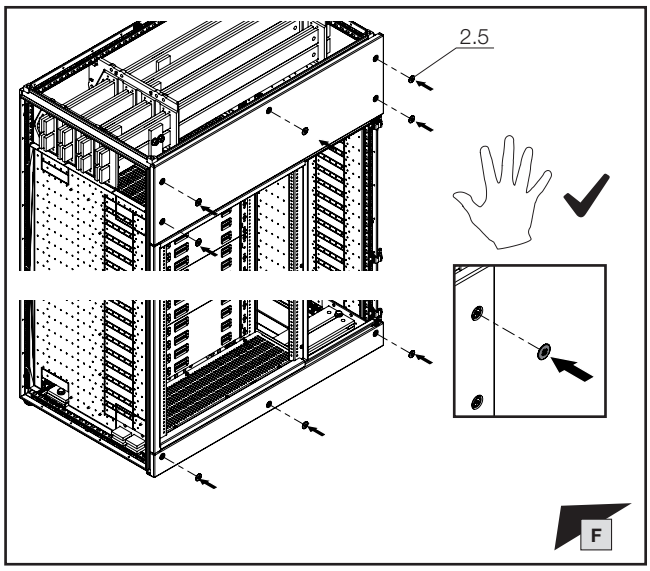

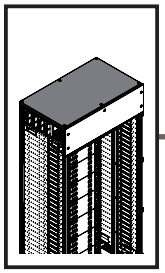

TX30

IS8

DE EN FR

2. Montage Lastschaltleistenfeld Dachbereich
2. Fitting the fuse-switch disconnector section, roof
2. Montage de la zone de coupe-circuits en partie supérieure

2.24 Montage Dachbleche
2.24 Fitting the roof plates
2.24 Montage des toits

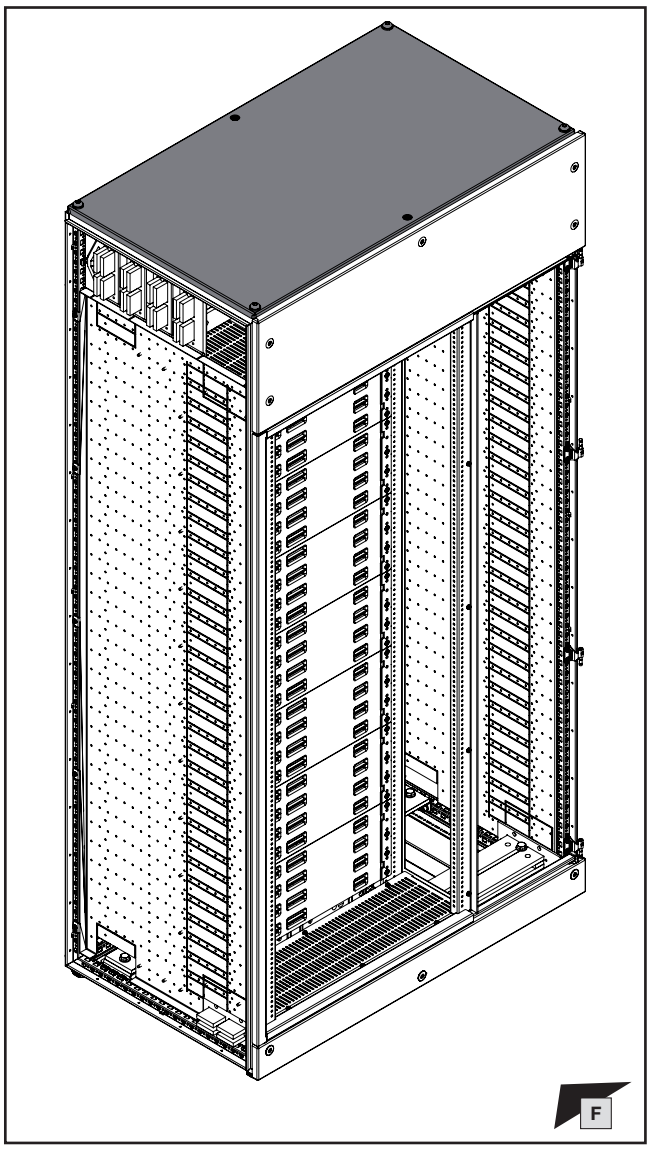

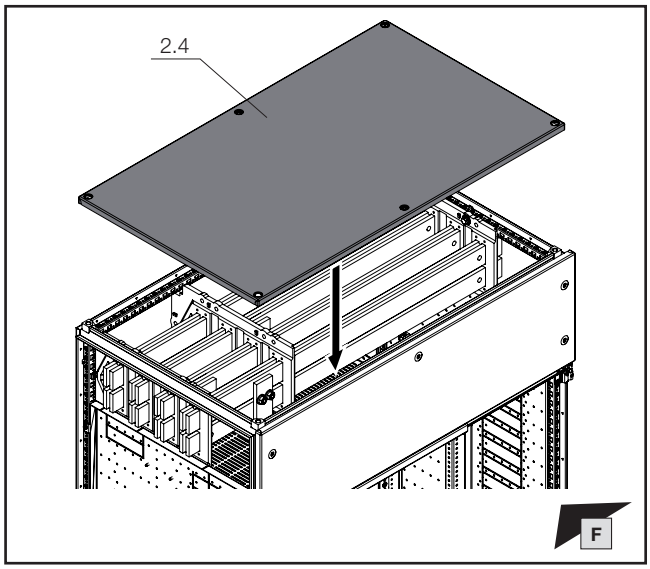

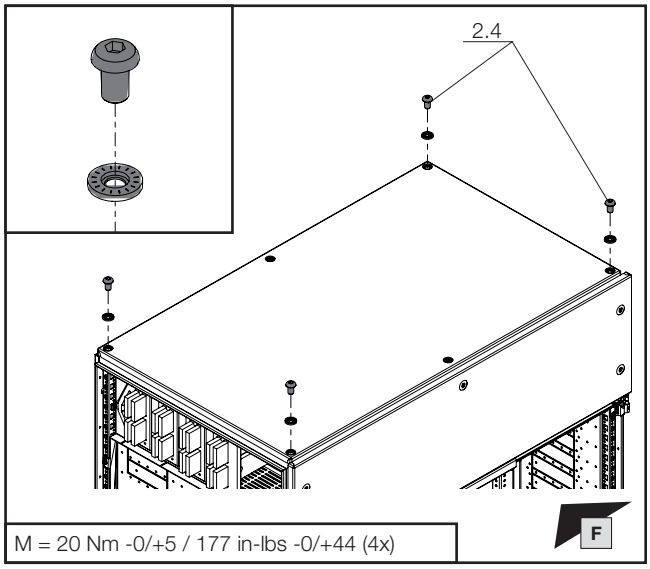

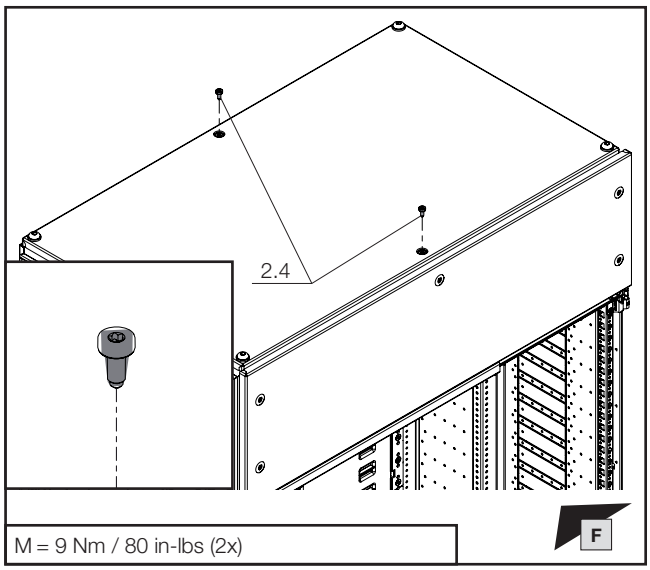

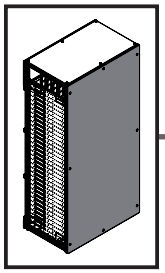

TX30

DE EN FR

2. Montage Lastschaltleistenfeld Dachbereich
2. Fitting the fuse-switch disconnector section, roof
2. Montage de la zone de coupe-circuits en partie supérieure

2.25 Montage der Schrankrückwand
2.25 Fitting the enclosure rear panel
2.25 Montage du panneau arrière de l'armoire électrique

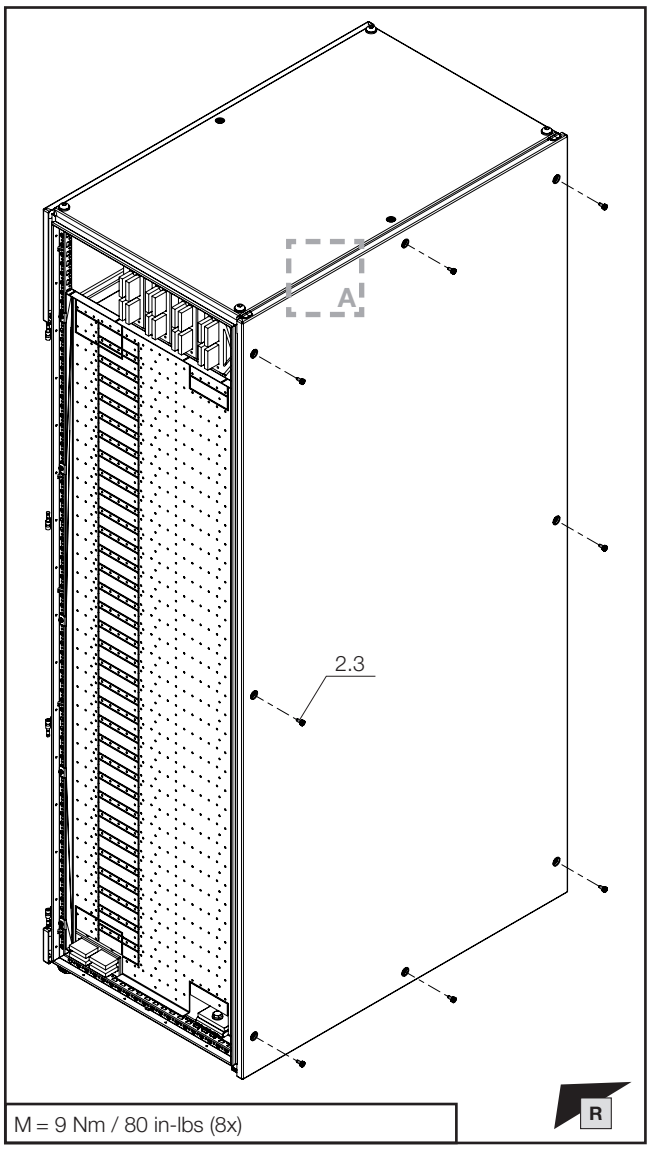

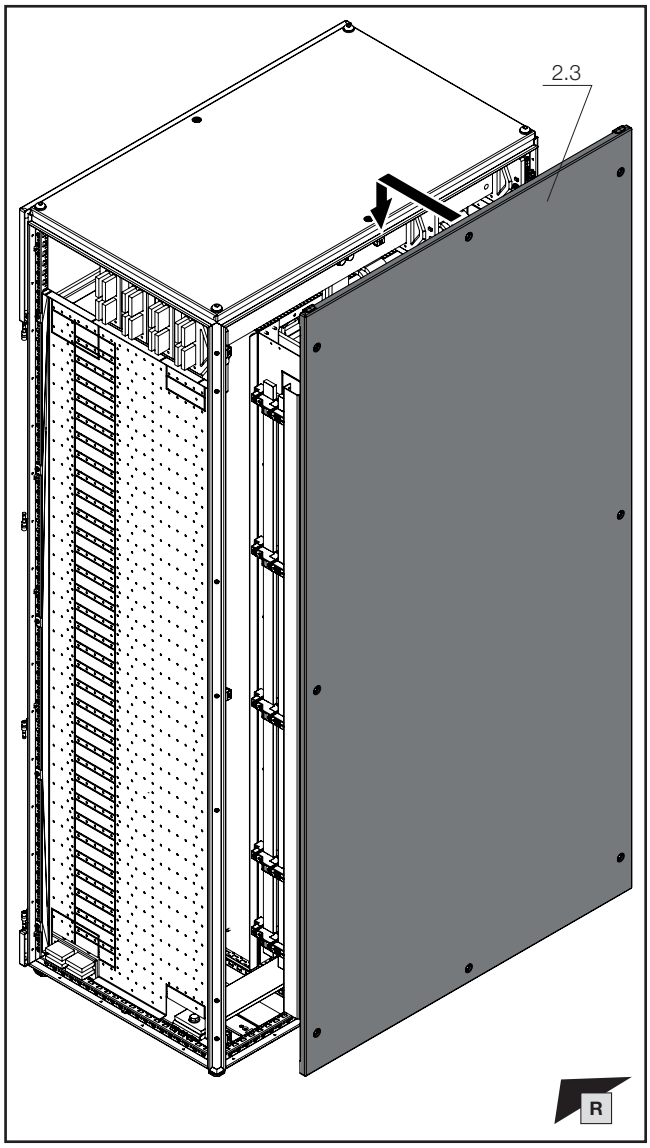

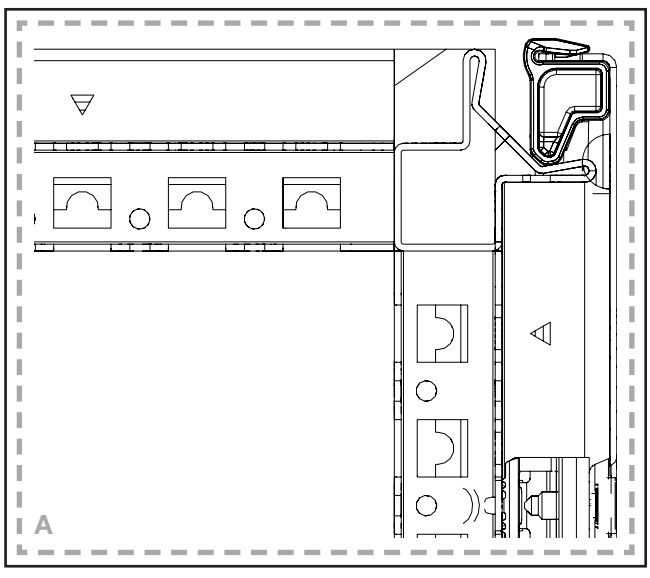

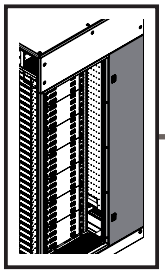

DE EN FR

2. Montage Lastschaltleistenfeld Dachbereich
2. Fitting the fuse-switch disconnector section, roof
2. Montage de la zone de coupe-circuits en partie supérieure

2.26 Montage Teiltüren
2.26 Fitting the partial doors
2.26 Montage des portes partielles

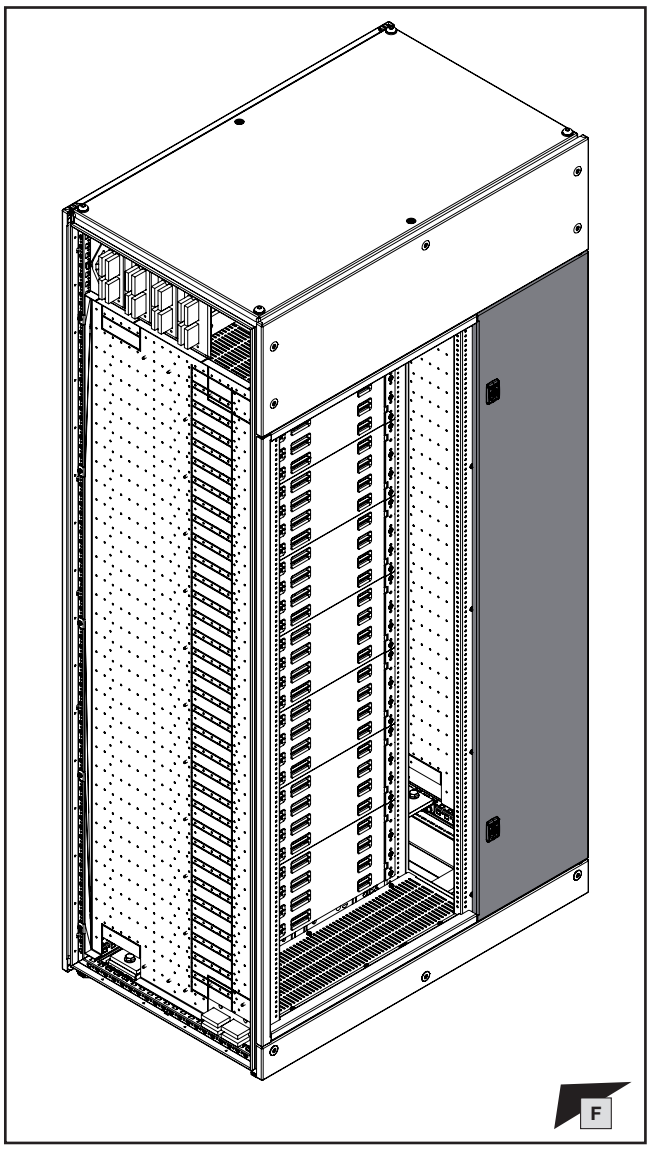

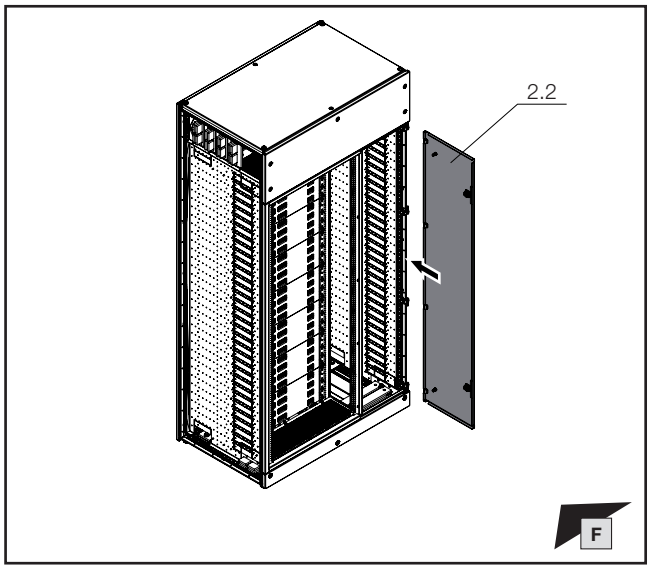

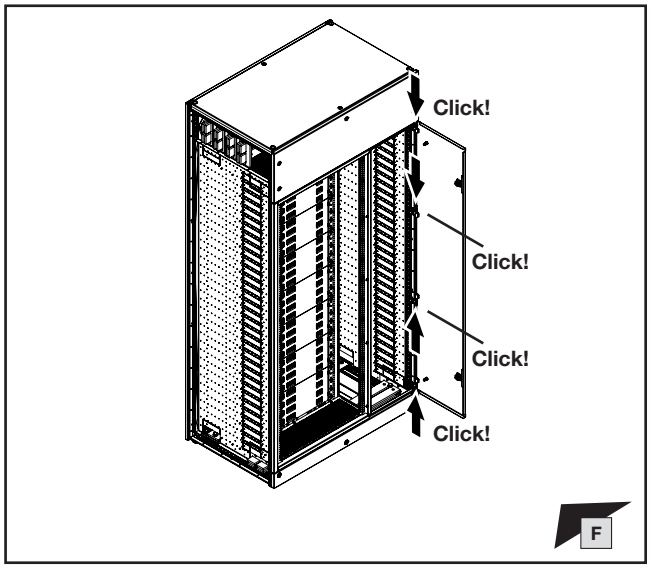

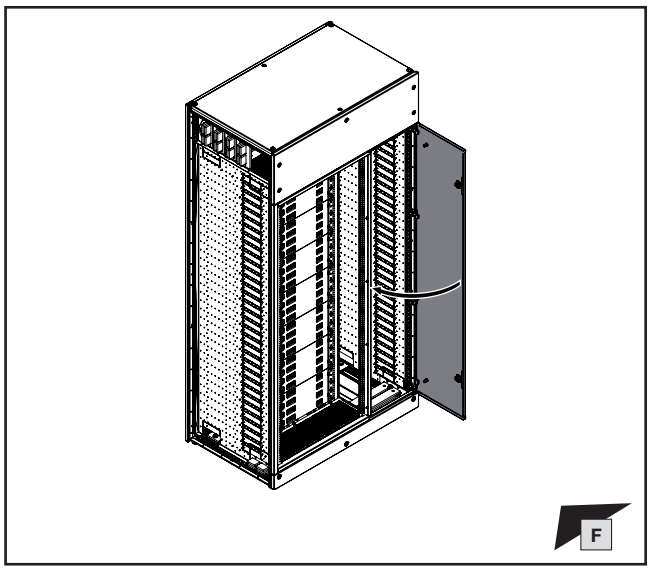

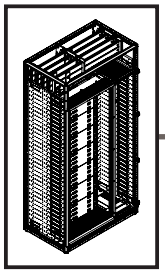

mm

DE EN FR

3. Besonderheiten
3. Special features
3. Particularités

3.1 Abweichungen Einbau der NH-Sicherungs-Lastschaltleisten des Herstellers ABB

3.1 Deviations for internal mounting of NH slimline fuse-switch disconnectors from ABB

3.1 Différences pour l'intégration des coupe-circuits à fusibles HPC de la marque ABB

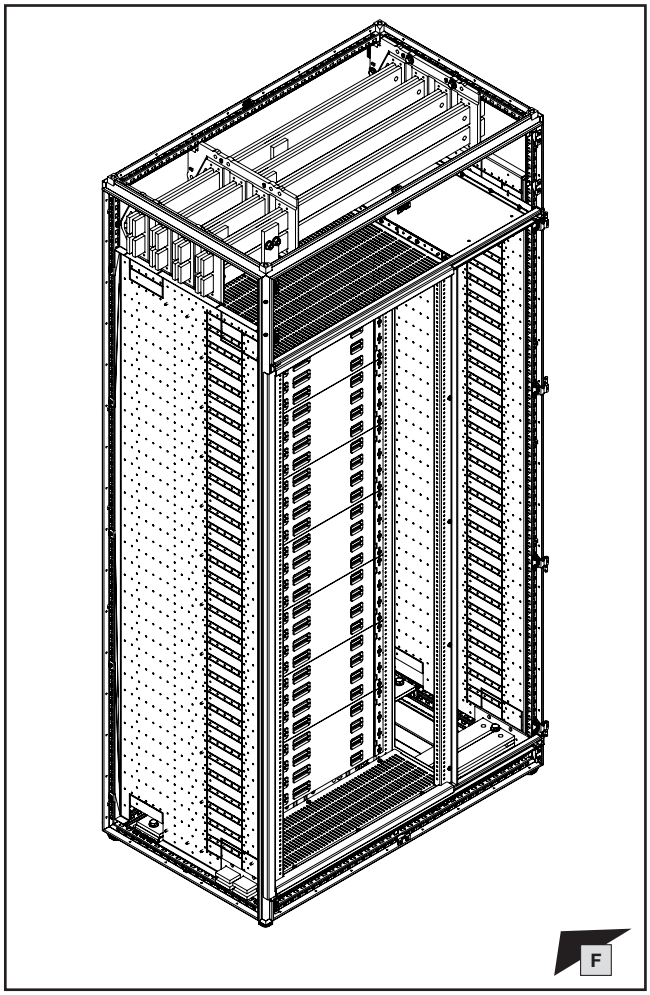

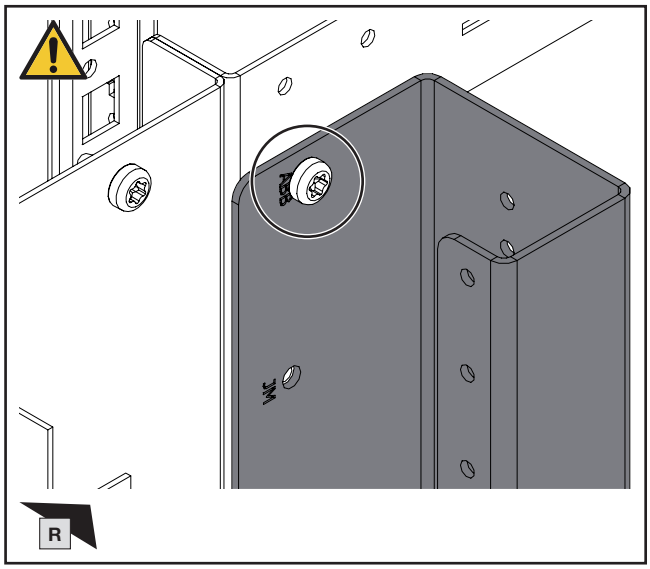

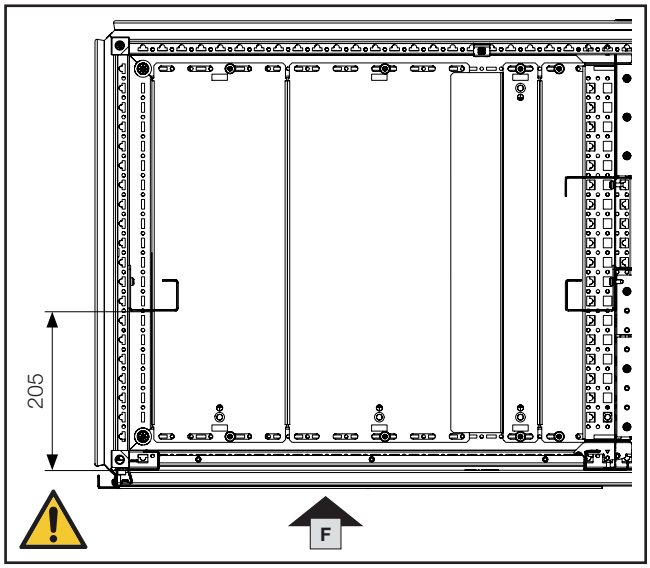

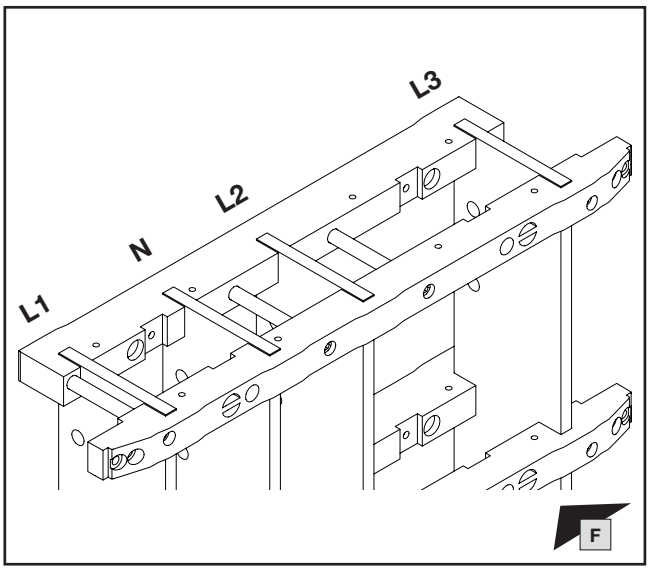

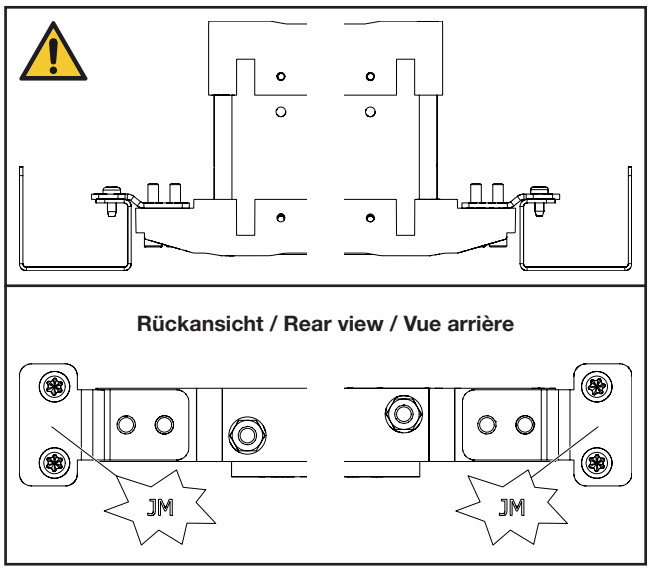

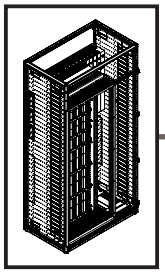

mm

3. Besonderheiten
3. Special features
3. Particularités

3.2 Abweichungen Einbau der NH-Sicherungs-Lastschaltleisten des Herstellers Jean Müller

3.2 Deviations for internal mounting of NH slimline fuse-switch disconnectors from Jean Müller

3.2 Différences pour l'intégration des coupe-circuits à fusibles HPC de la marque Jean Müller

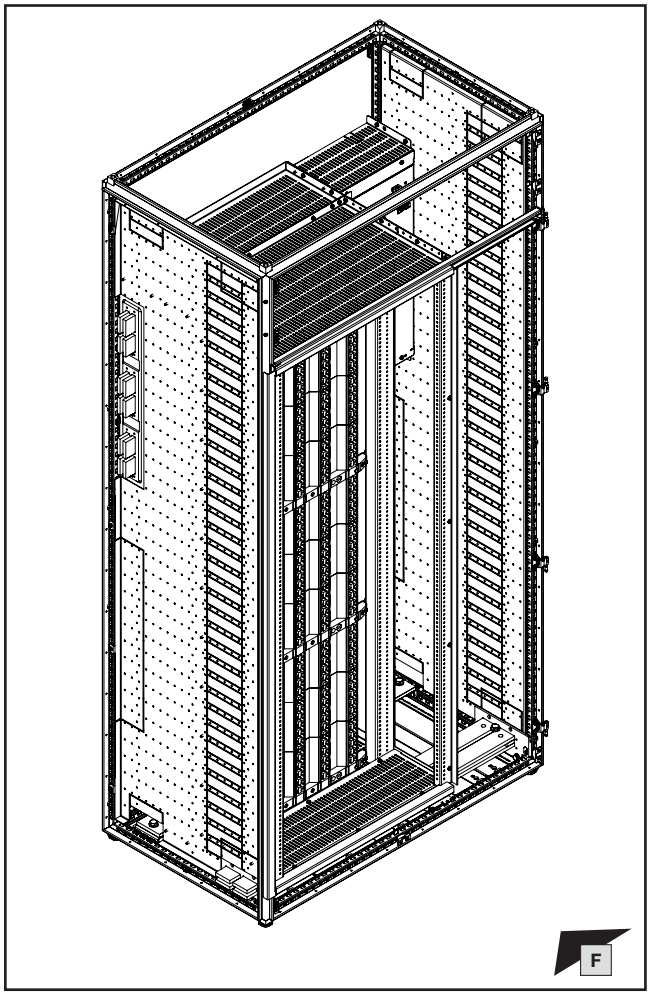

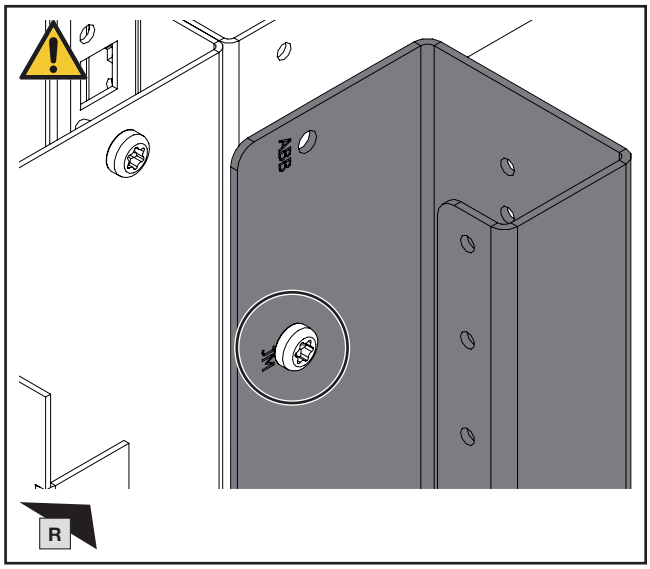

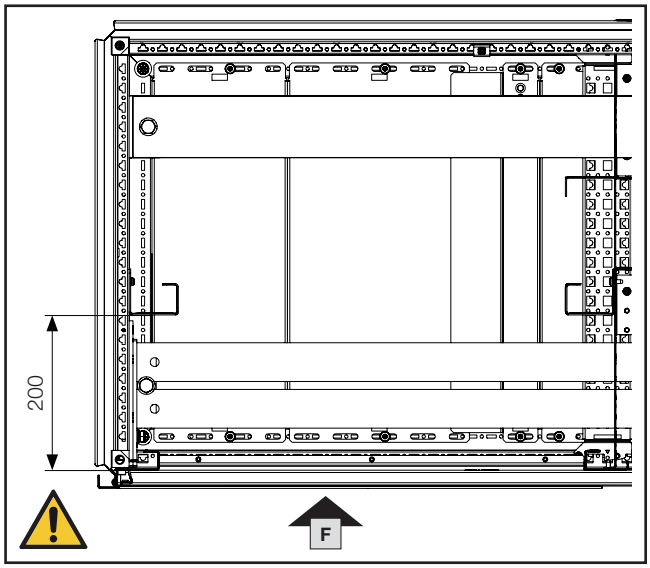

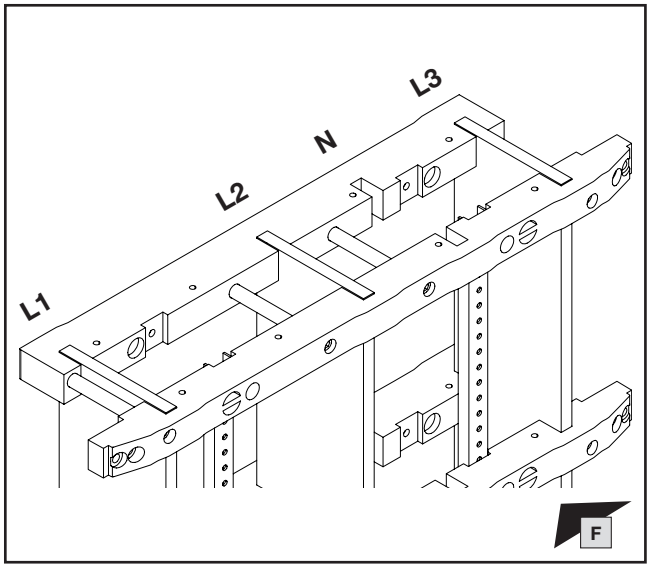

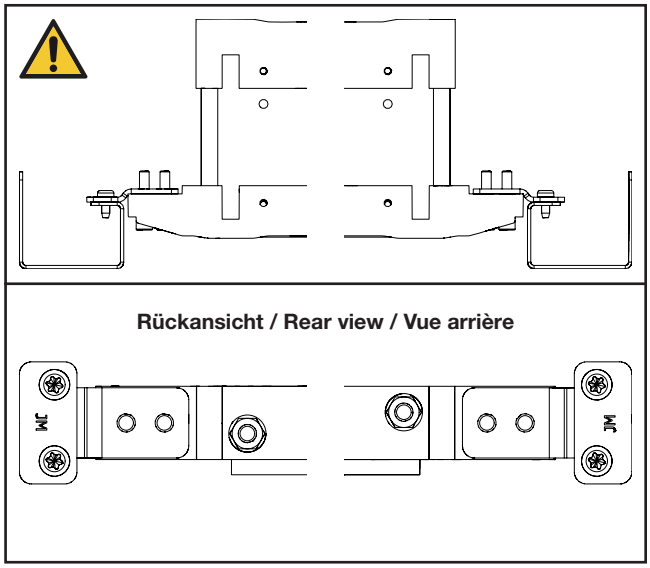

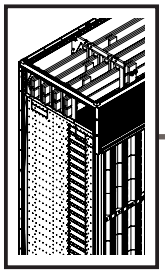

3. Besonderheiten
3. Special features
3. Particularités

3.3 Schranktiefe 600 mm – System A – Jean Müller
3.3 Enclosure depth 600 mm – System A – Jean Müller
3.3 Profondeur d'armoire 600 mm – système A – Jean Müller

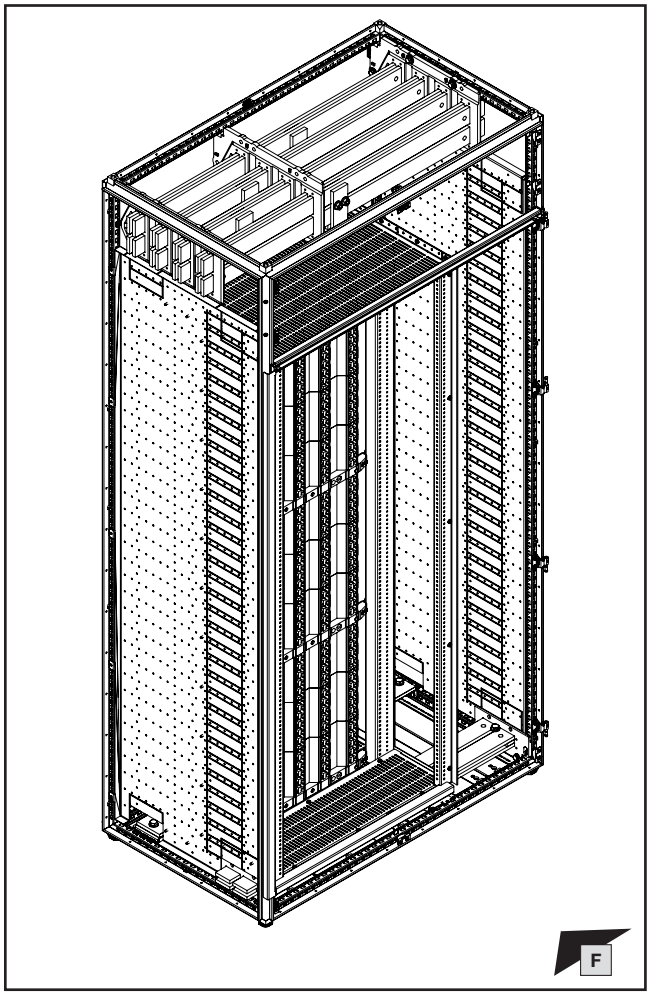

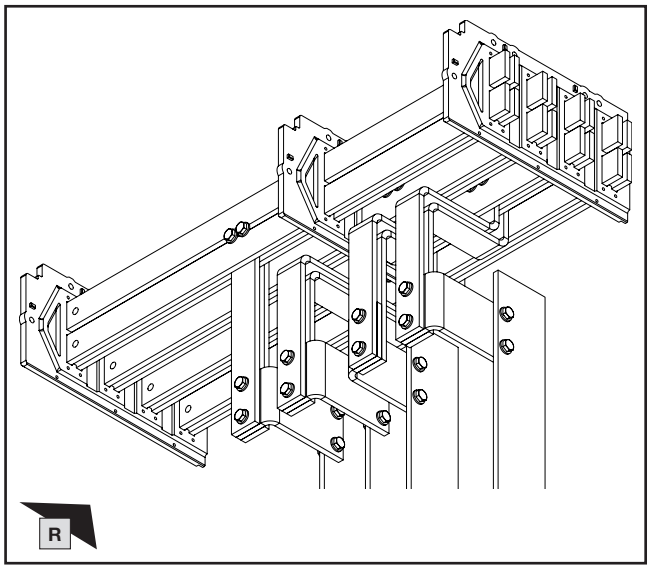

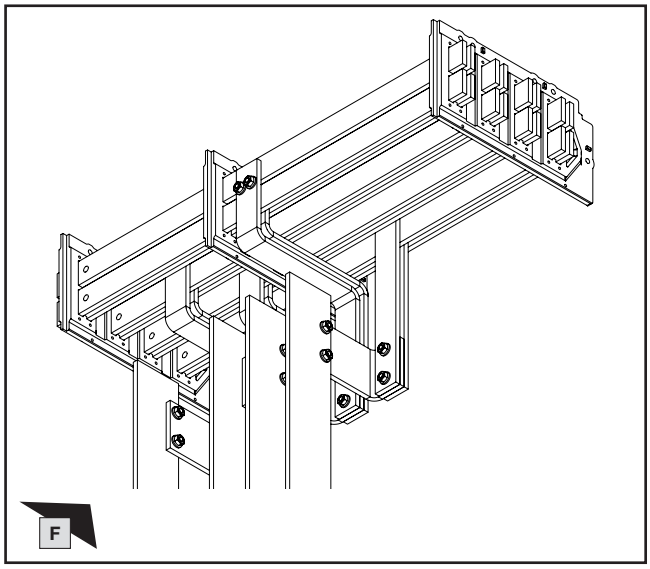

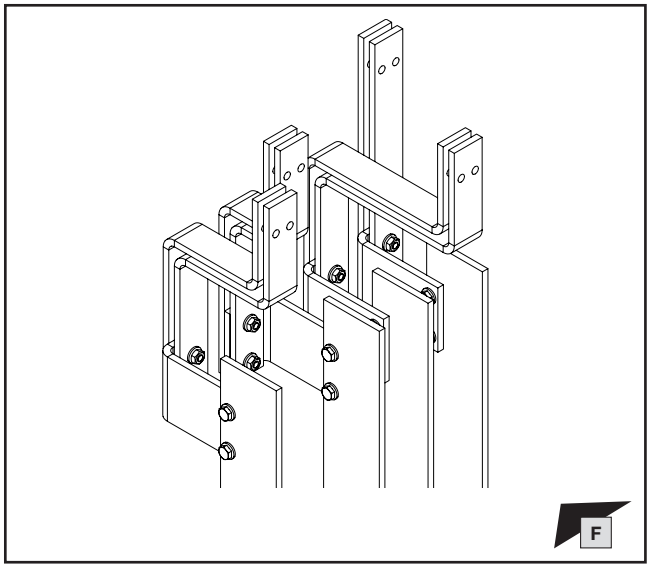

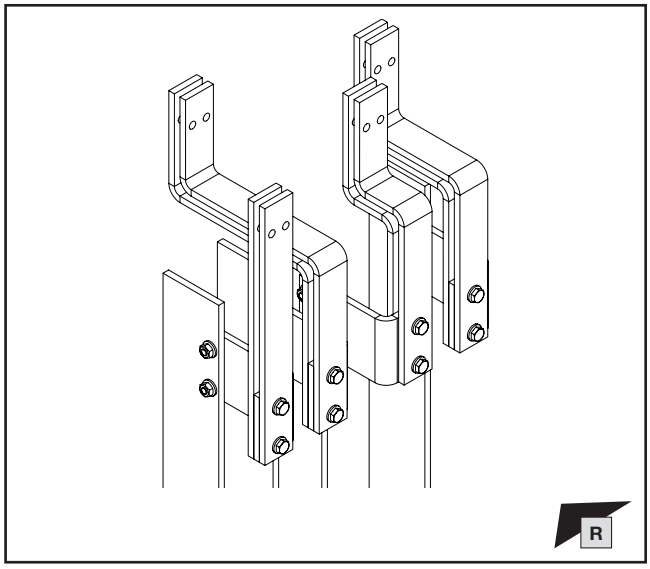

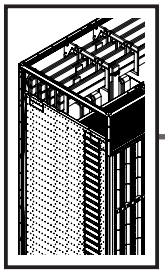

3. Besonderheiten
3. Special features
3. Particularités

3.4 Schranktiefe 800 mm – System A – Jean Müller
3.4 Enclosure depth 800 mm – System A – Jean Müller
3.4 Profondeur d'armoire 800 mm – système A – Jean Müller

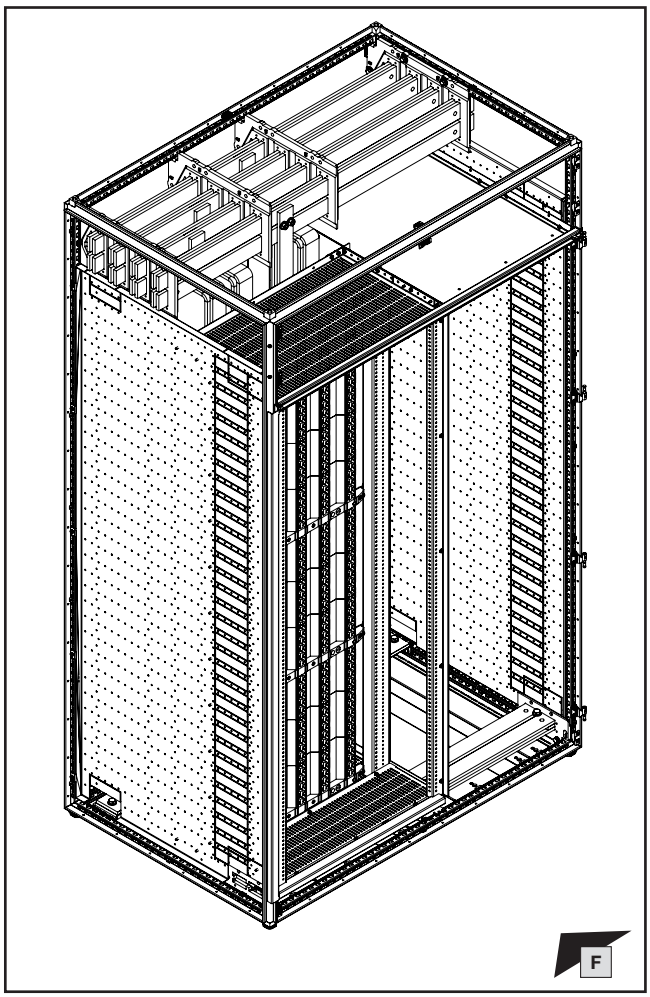

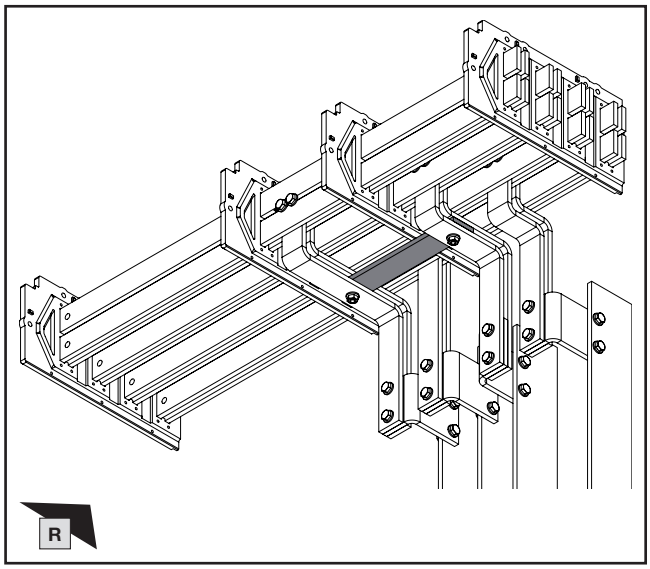

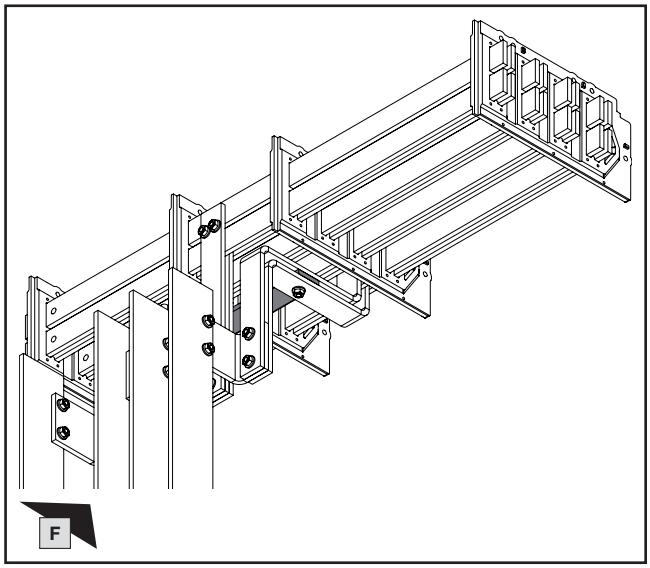

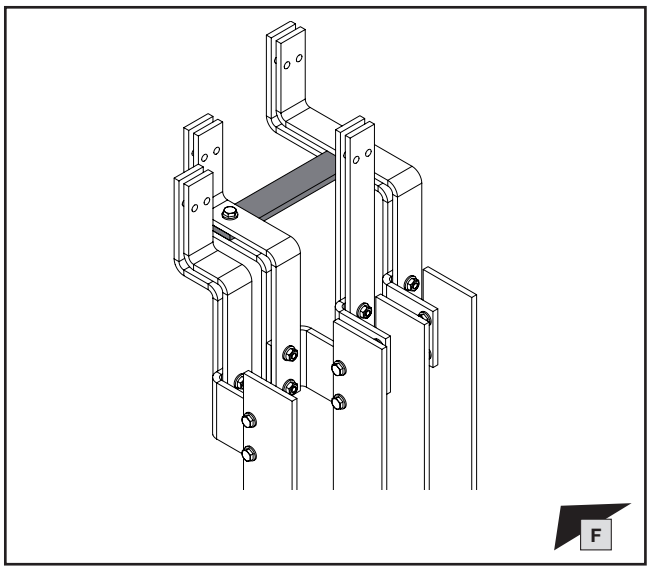

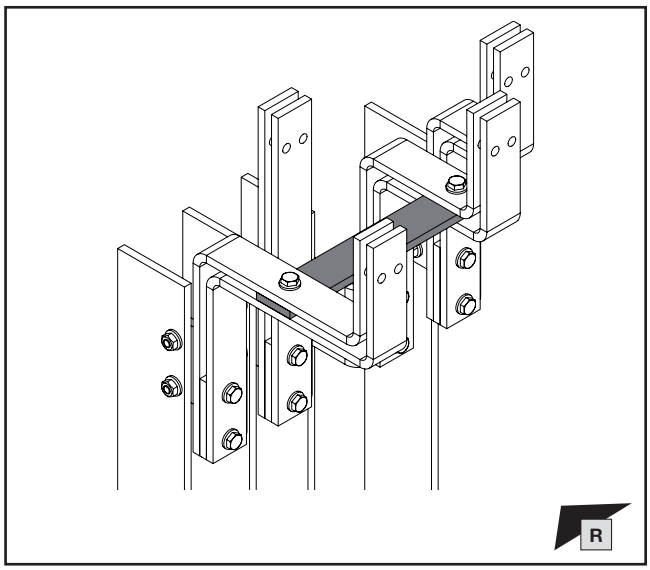

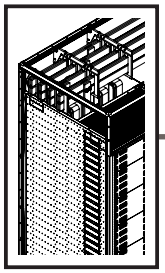

3. Besonderheiten
3. Special features
3. Particularités

3.5 Schranktiefe 800 mm – System A – ABB
3.5 Enclosure depth 800 mm – System A – ABB
3.5 Profondeur d'armoire 800 mm – système A – ABB

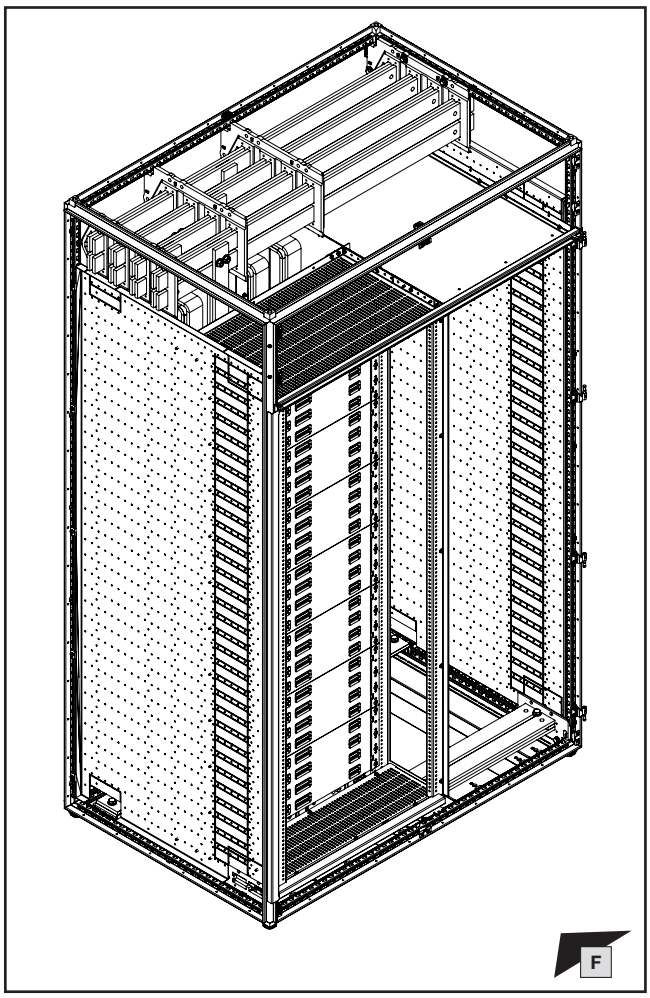

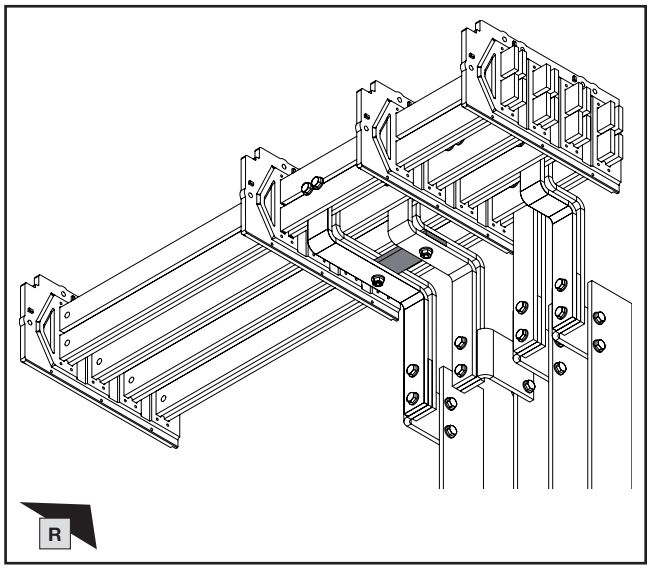

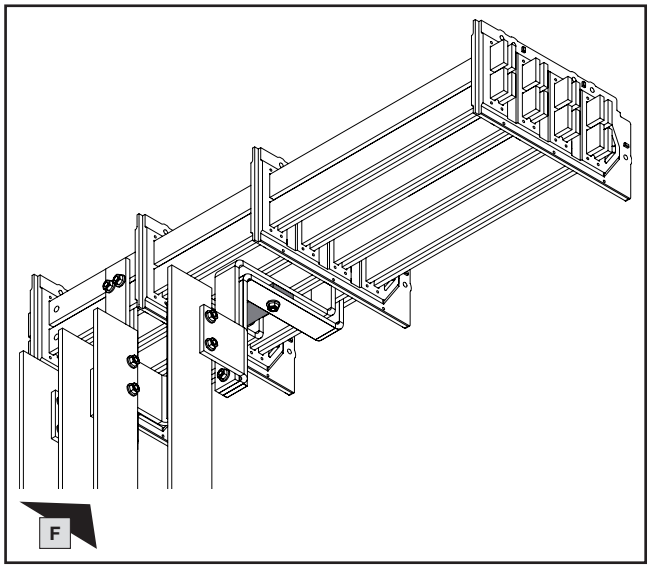

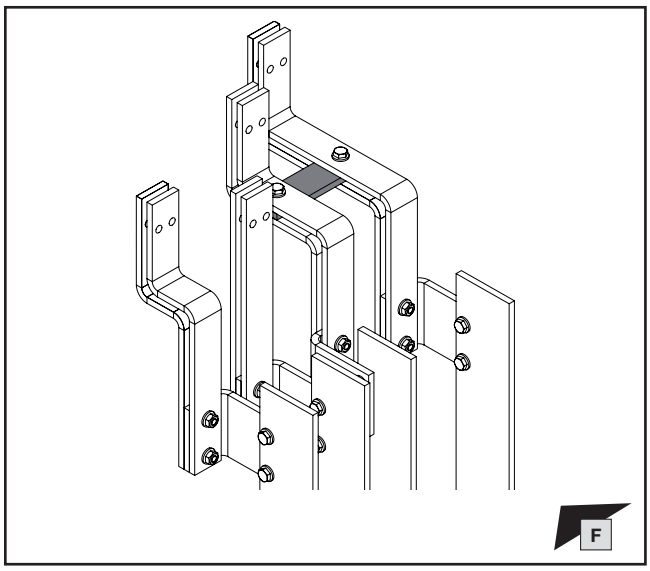

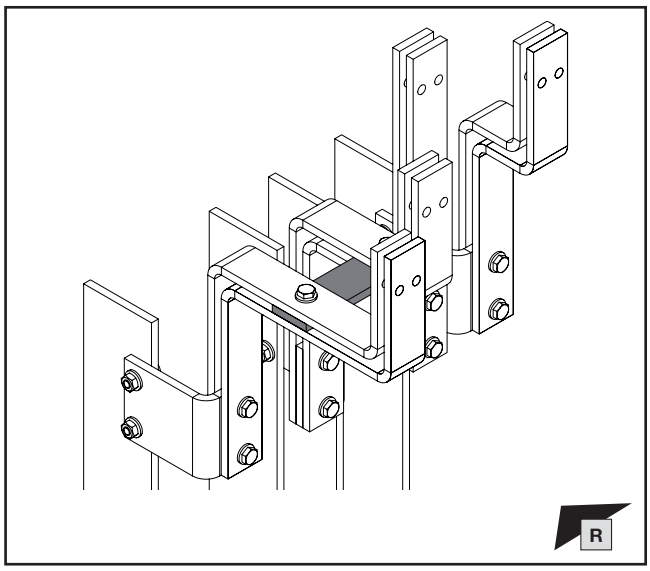

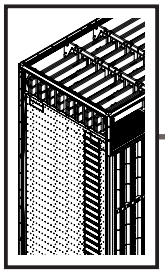

3. Besonderheiten
3. Special features
3. Particularités

3.6 Schranktiefe 800 mm – System A und B – Jean Müller
3.6 Enclosure depth 800 mm – System A and B – Jean Müller
3.6 Profondeur d'armoire 800 mm – systèmes A et B – Jean Müller

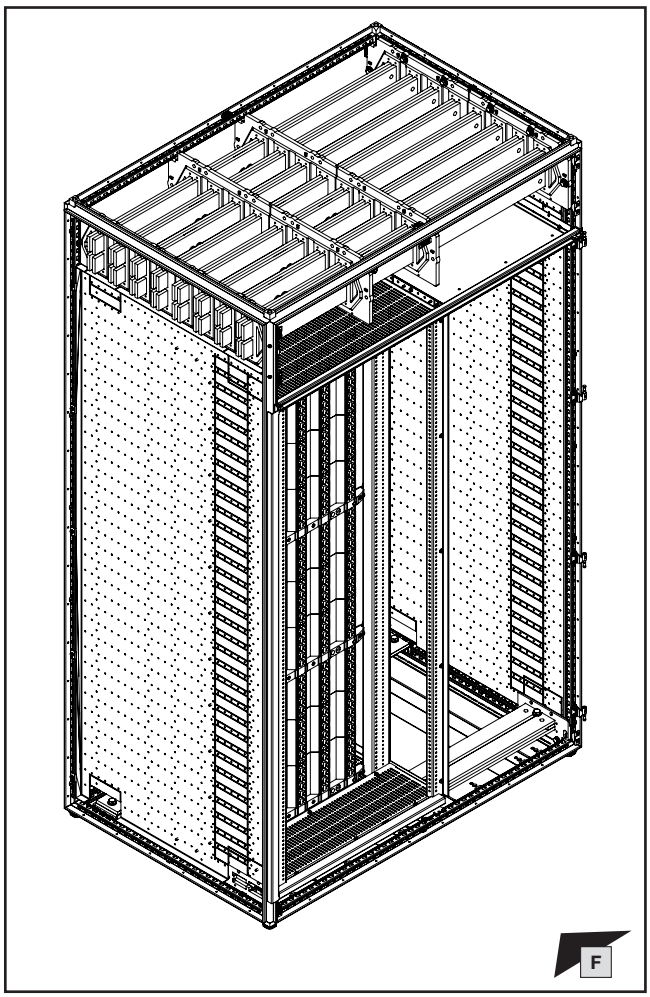

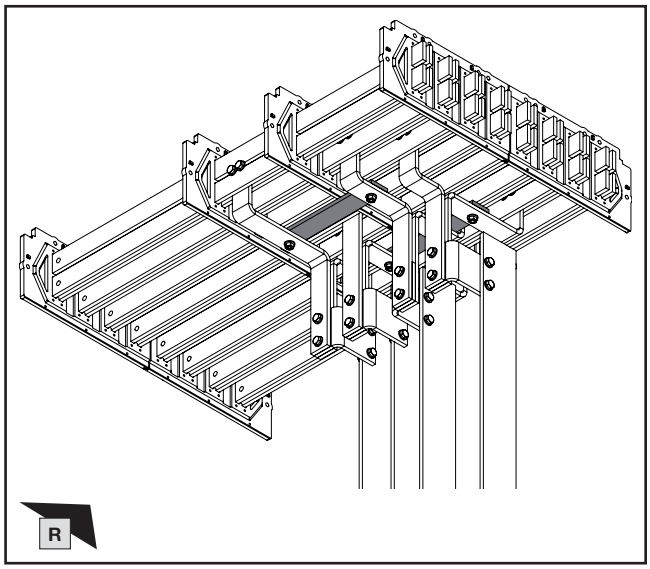

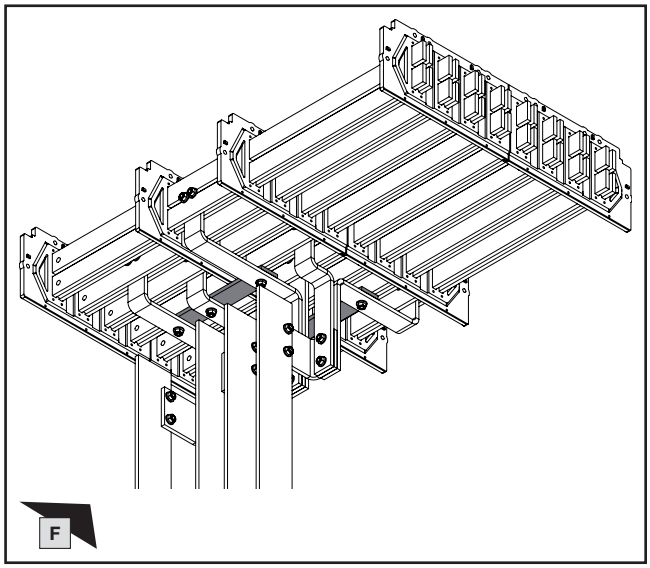

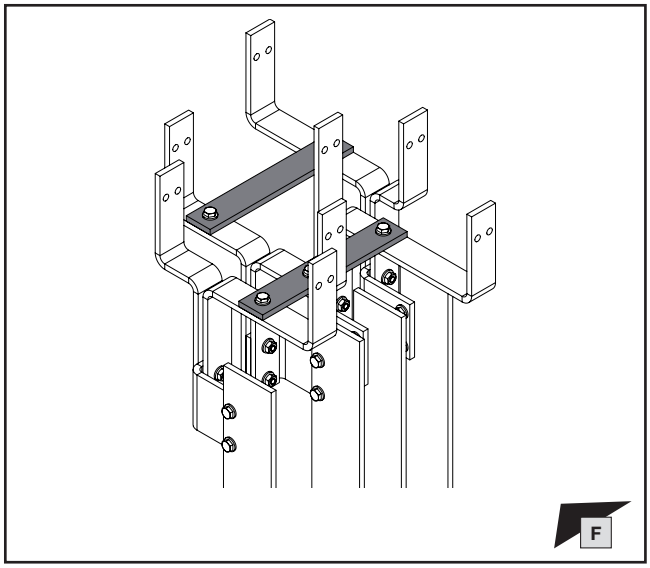

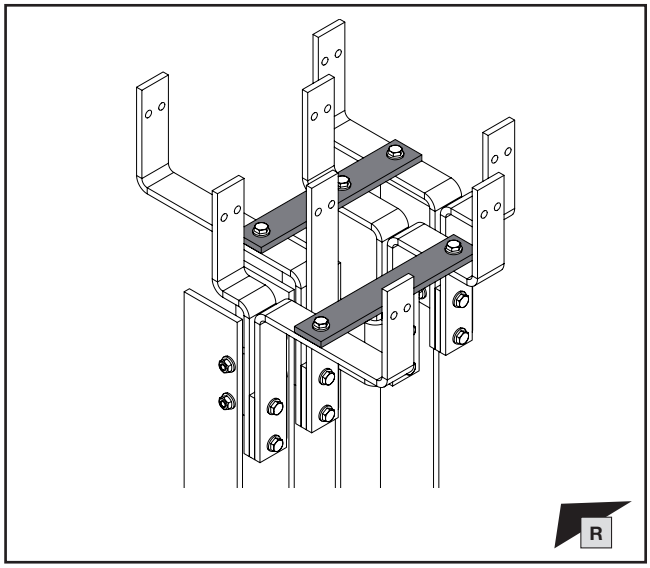

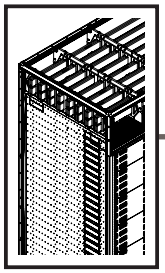

3. Besonderheiten
3. Special features
3. Particularités

3.7 Schranktiefe 800 mm – System A und B – ABB
3.7 Enclosure depth 800 mm – System A and B – ABB
3.7 Profondeur d'armoire 800 mm – systèmes A et B – ABB

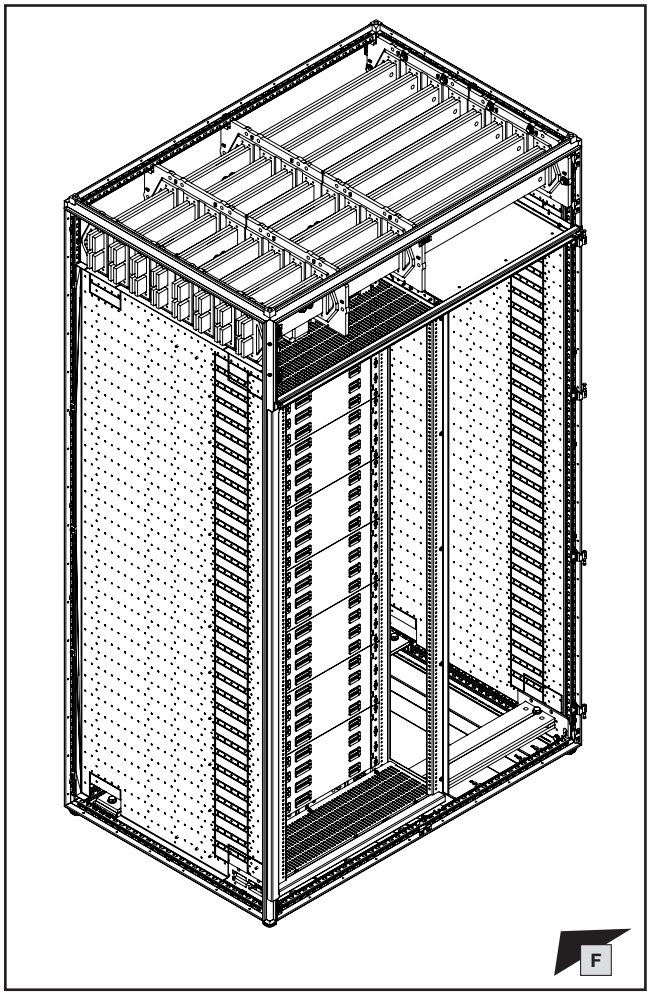

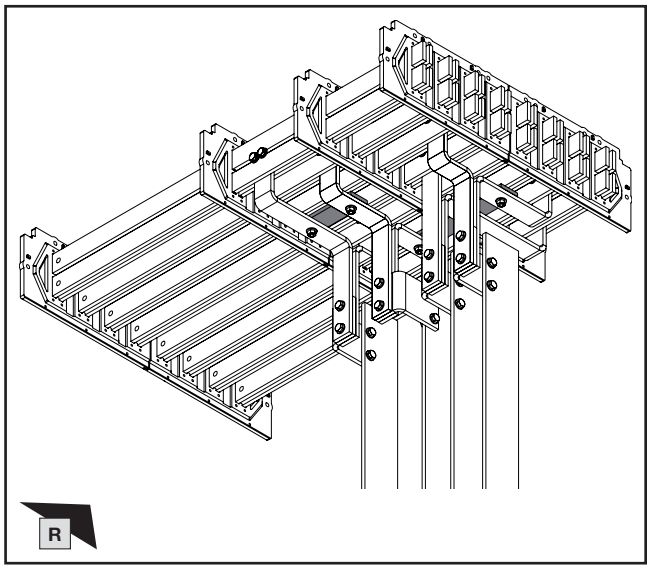

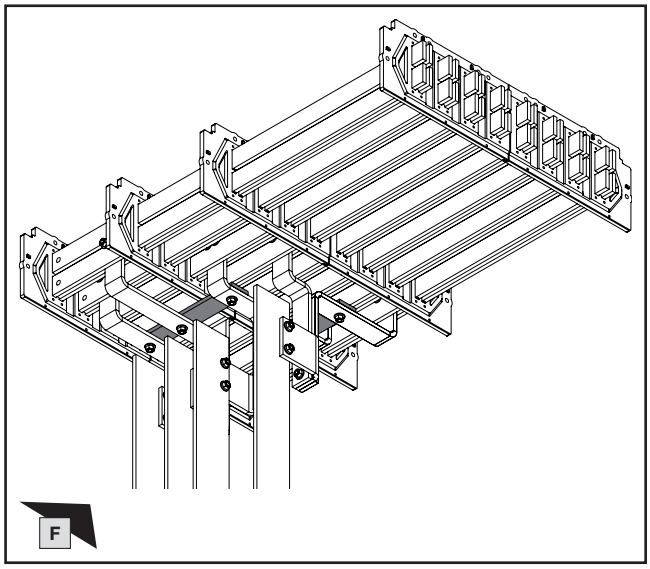

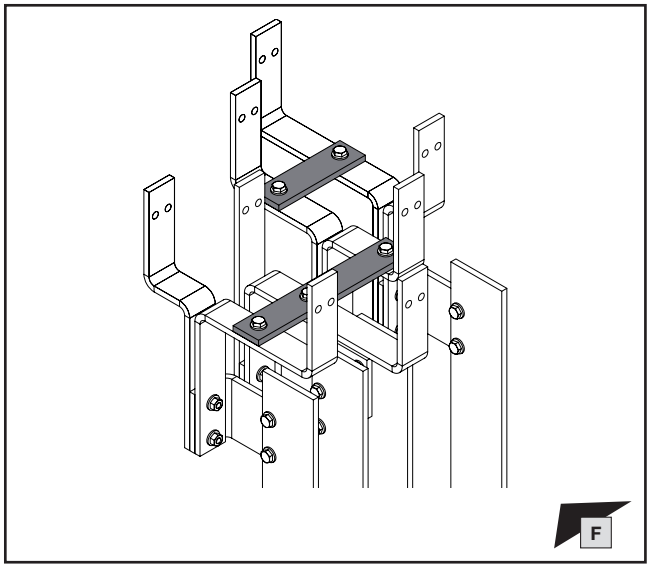

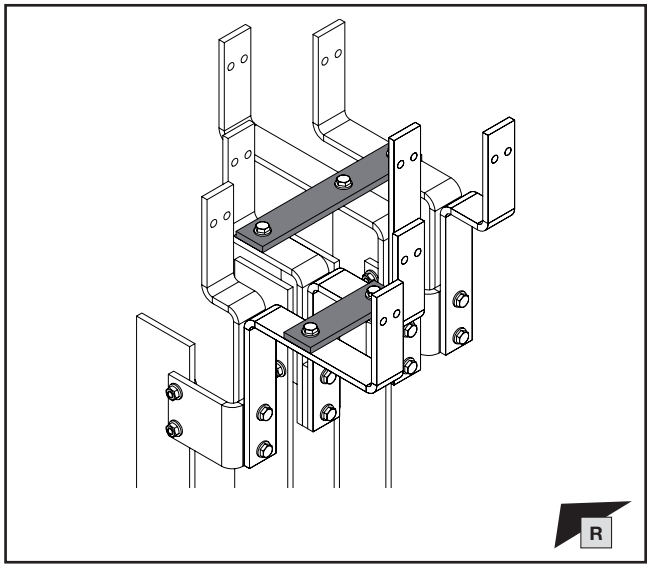

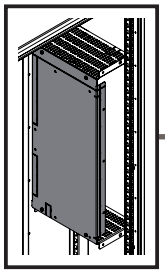

3. Besonderheiten
3. Special features
3. Particularités

3.8 Bearbeitung Abdeckung Rückbereich – Dachbereich
3.8 Machining the rear cover – roof section
3.8 Préparation du recouvrement à l'arrière – sous le toit

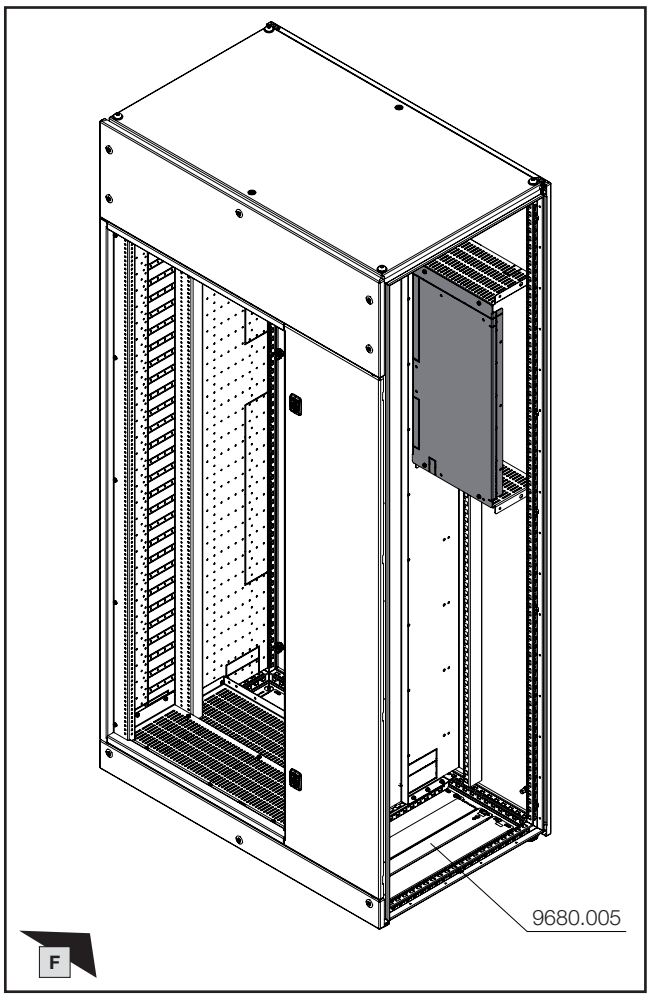

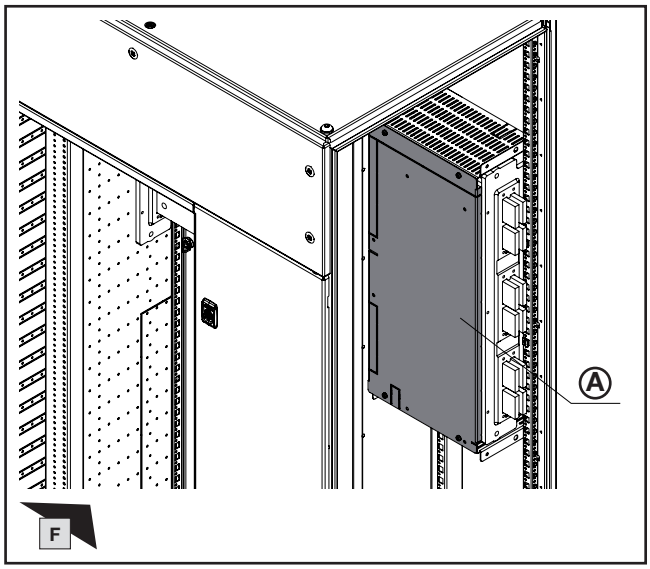

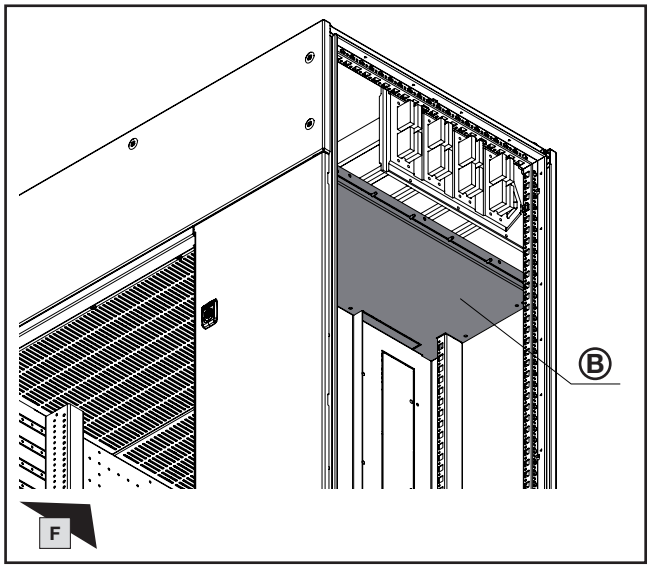

Best.-Nr. Model No. Référence	Ⓐ Rückbereich Rear section Partie arrière	Ⓑ Dachbereich Roof section Partie supérieure
9680.005	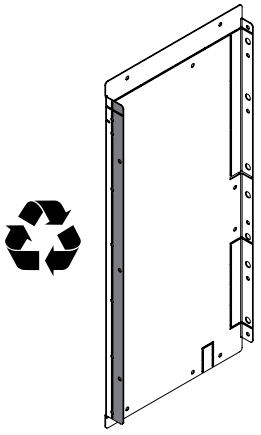	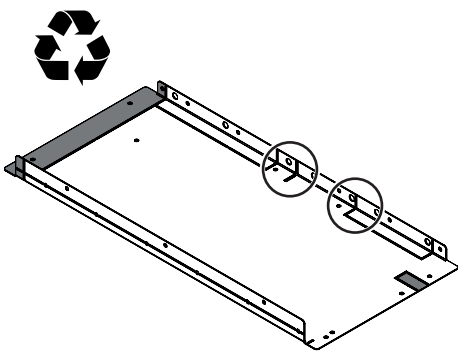

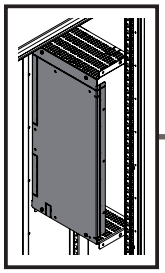

3. Besonderheiten
3. Special features
3. Particularités

3.8 Bearbeitung Abdeckung Rückbereich – Dachbereich
3.8 Machining the rear cover – roof section
3.8 Préparation du recouvrement à l'arrière – sous le toit

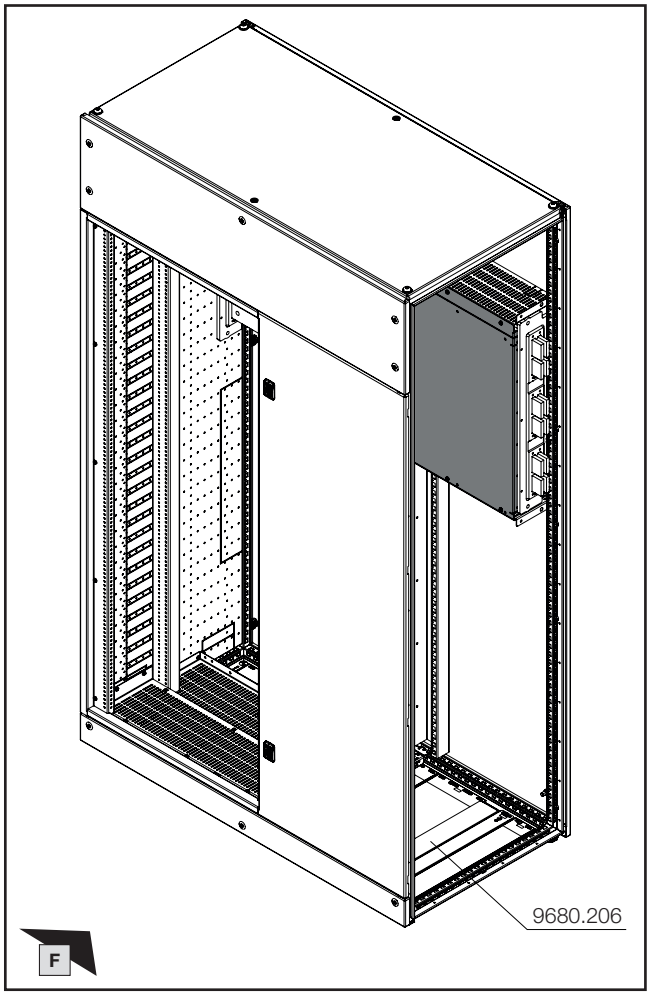

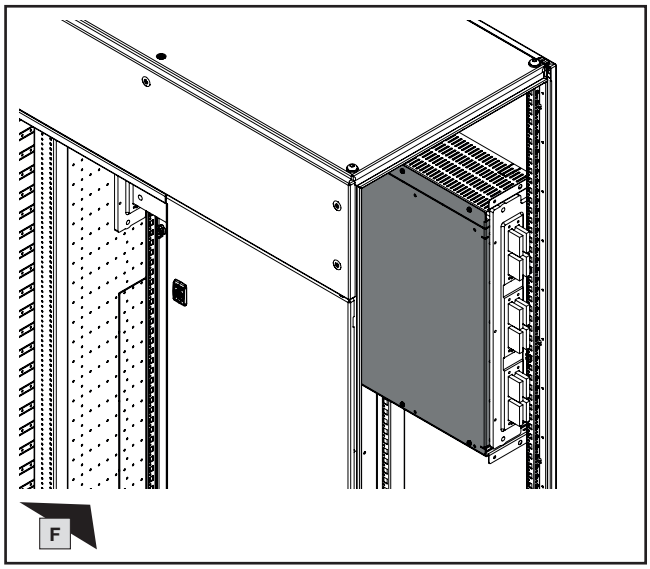

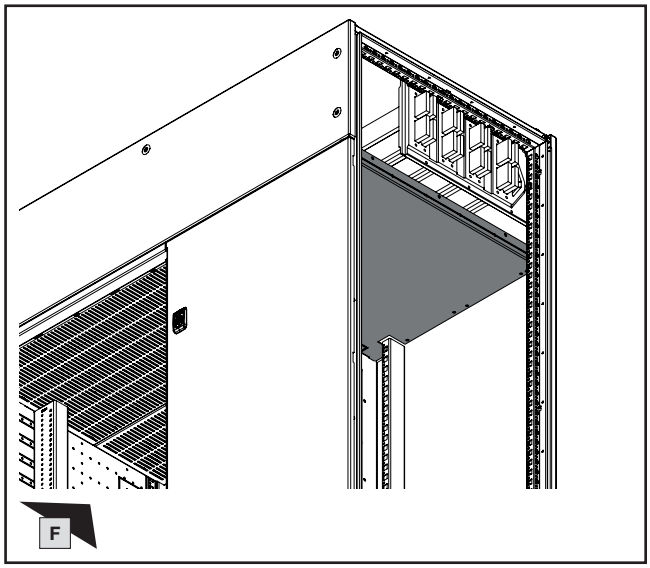

Best.-Nr. Model No. Référence	Ⓐ Rückbereich Rear section Partie arrière	Ⓑ Dachbereich Roof section Partie supérieure
9680.206	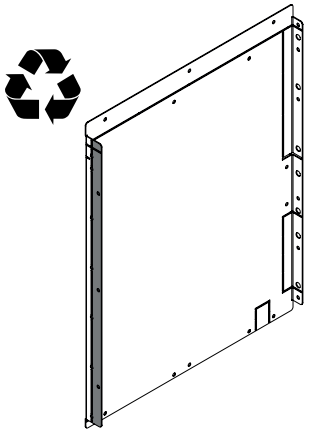	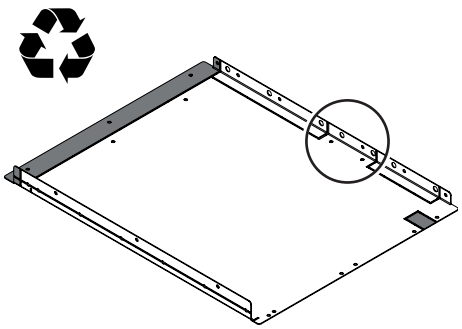

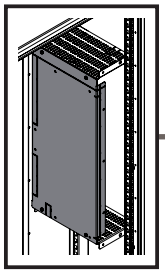

3. Besonderheiten
3. Special features
3. Particularités

3.8 Bearbeitung Abdeckung Rückbereich – Dachbereich
3.8 Machining the rear cover – roof section
3.8 Préparation du recouvrement à l'arrière – sous le toit

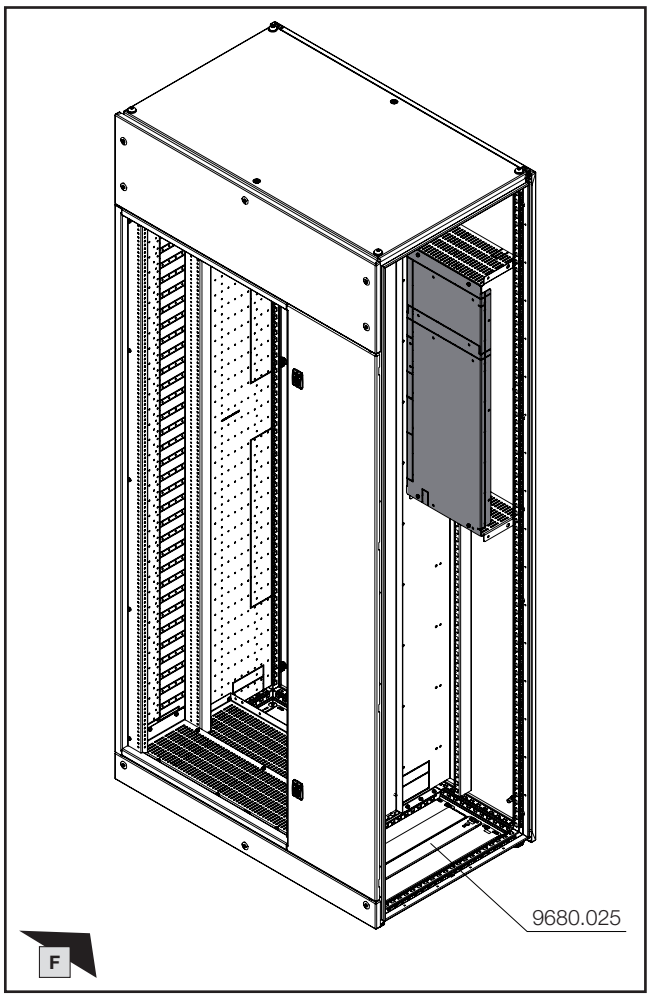

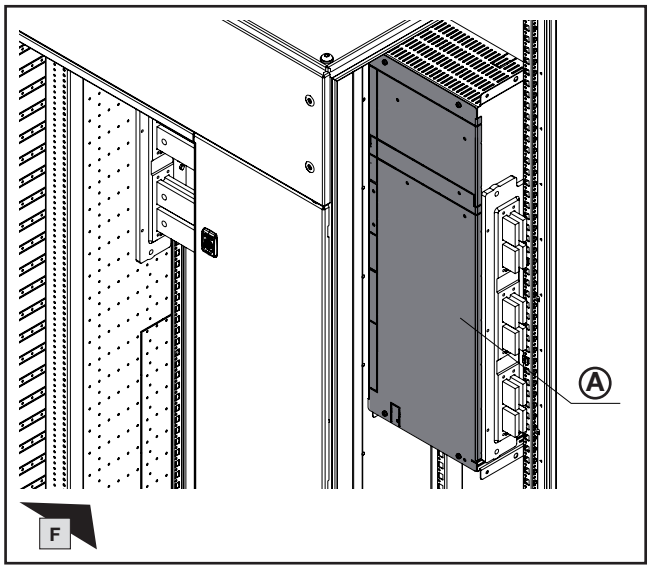

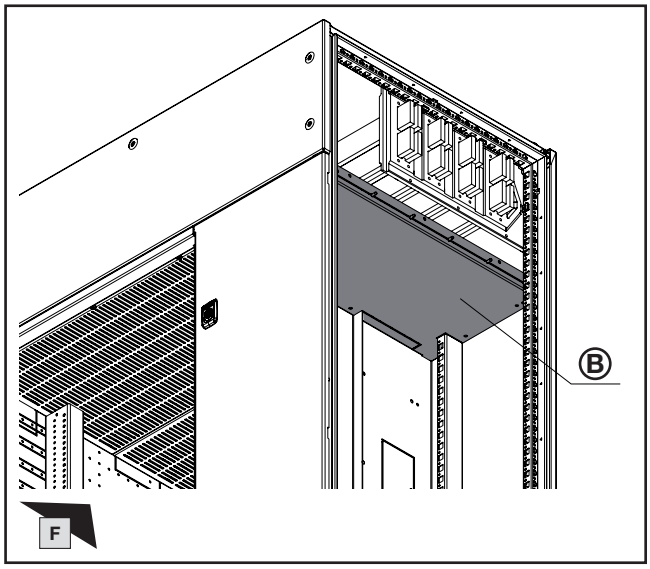

Best.-Nr. Model No. Référence	Ⓐ Rückbereich Rear section Partie arrière	Ⓑ Dachbereich Roof section Partie supérieure
9680.025	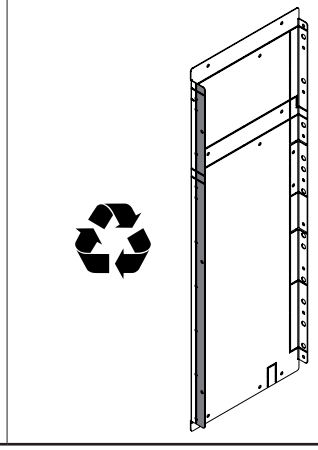	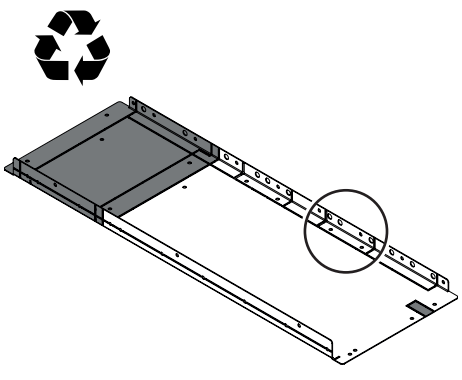

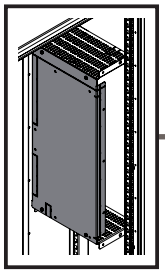

3. Besonderheiten
3. Special features
3. Particularités

3.8 Bearbeitung Abdeckung Rückbereich – Dachbereich
3.8 Machining the rear cover – roof section
3.8 Préparation du recouvrement à l'arrière – sous le toit

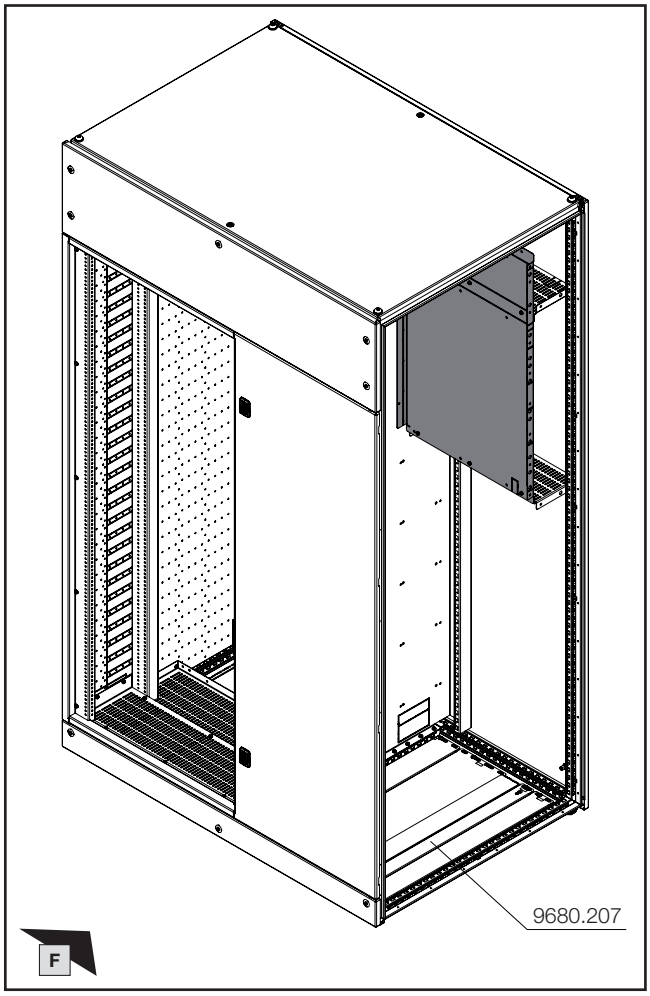

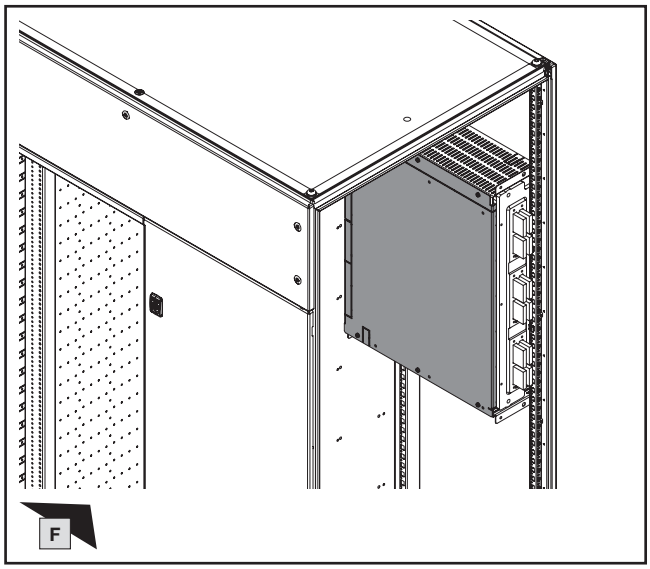

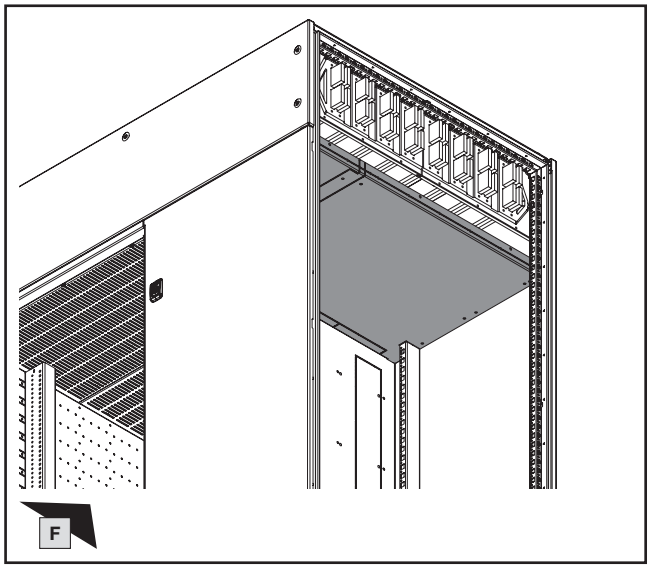

Best.-Nr. Model No. Référence	Ⓐ Rückbereich Rear section Partie arrière	Ⓑ Dachbereich Roof section Partie supérieure
9680.207	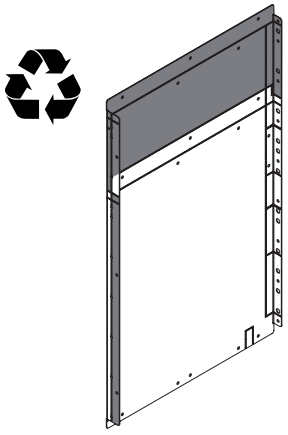	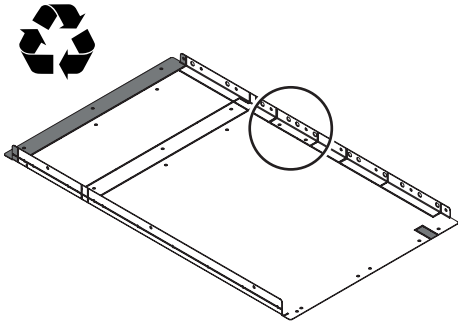

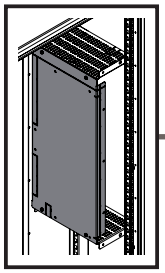

3. Besonderheiten
3. Special features
3. Particularités

3.8 Bearbeitung Abdeckung Rückbereich – Dachbereich
3.8 Machining the rear cover – roof section
3.8 Préparation du recouvrement à l'arrière – sous le toit

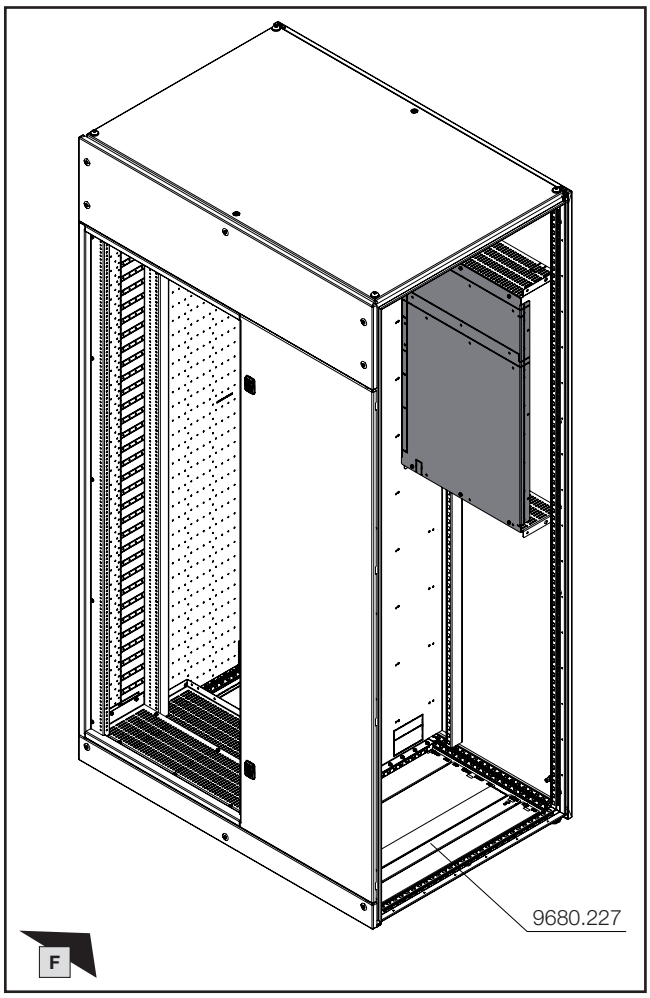

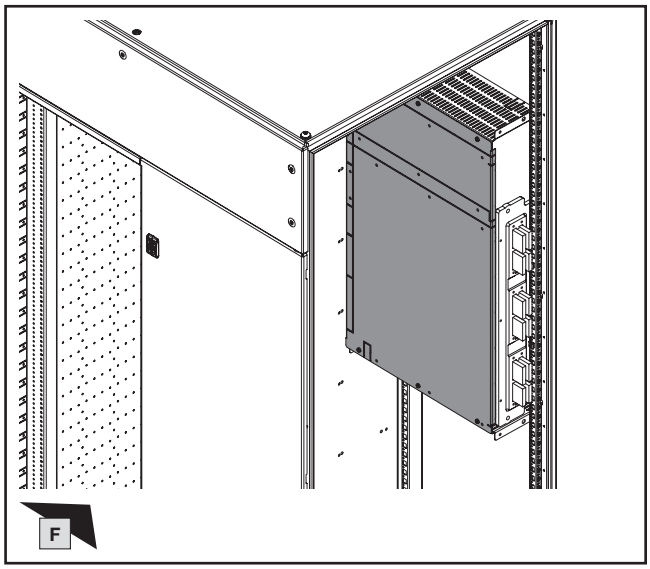

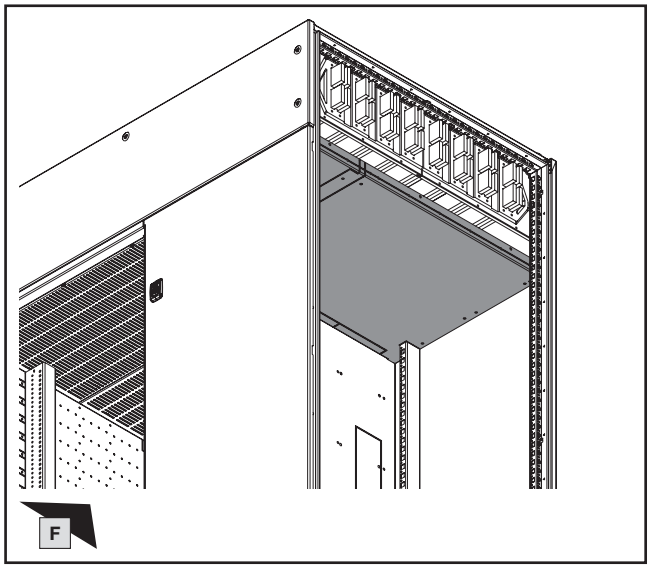

Best.-Nr. Model No. Référence	Ⓐ Rückbereich Rear section Partie arrière	Ⓑ Dachbereich Roof section Partie supérieure
9680.227	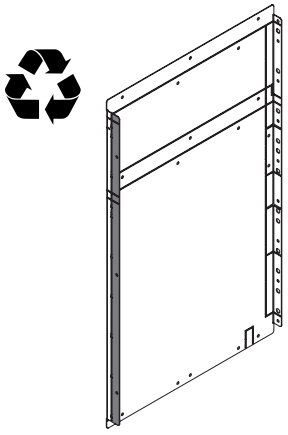	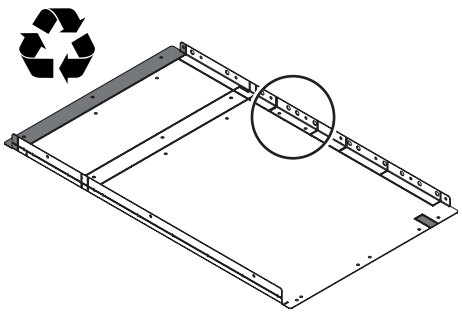

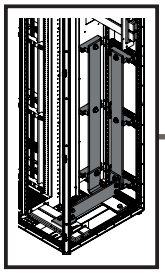

mm

TX30

8,5 mm

DE EN FR

3. Besonderheiten
3. Special features
3. Particularités

3.9 PE/PEN + N-Sammelschienensystem 50/60/80 x 10 an der Rückwand

3.9 PE/PEN + N busbar system 50/60/80 x 10 on the rear panel

3.9 Jeu de barres Terre / Terre-Neutre + Neutre 50/60/80 x 10 sur le panneau arrière

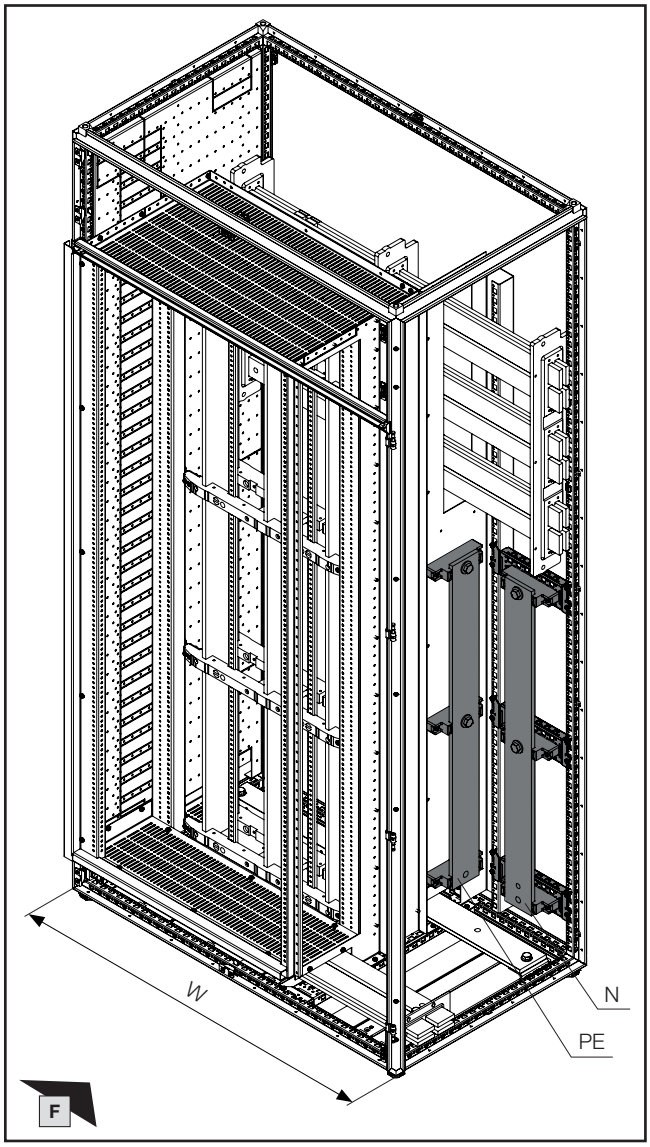

Schrankbreite W mm Enclosure width W mm Largeur d'armoire W mm	Anzahl Quantity Nombre	Ⓐ Best.-Nr. Model No. Référence
1000	3	**8617.100**
1200	3	**8617.120**

Hinweis / Note / Remarque

1 VE = 4 Stück

Packs of 4

1 UE = 4 p.

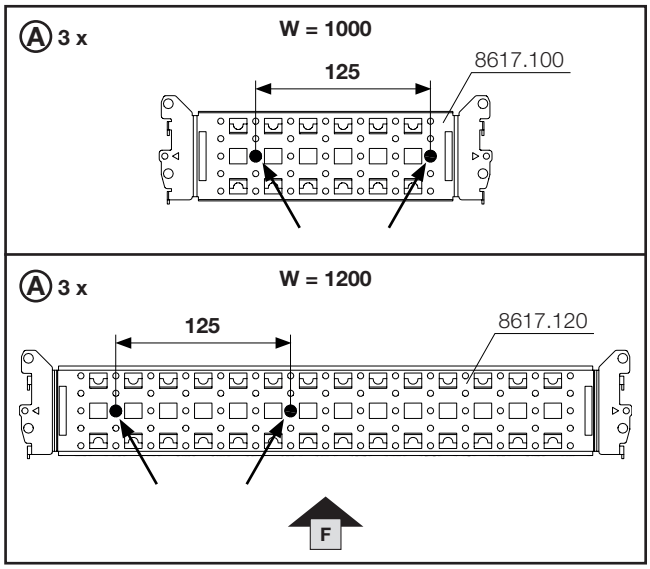

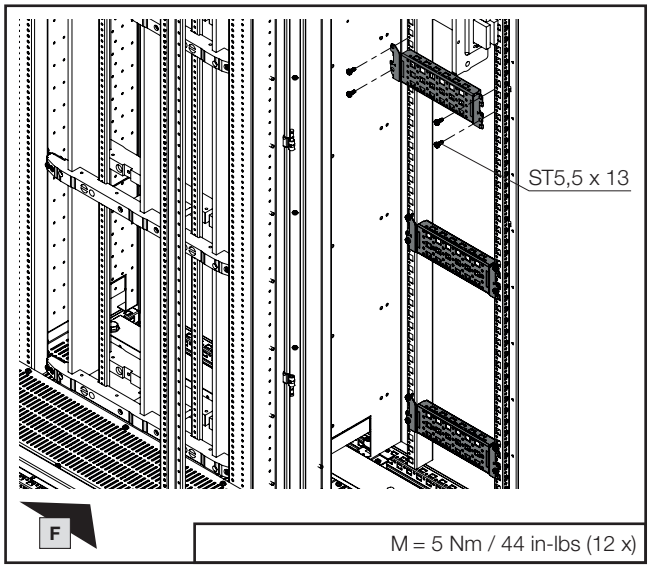

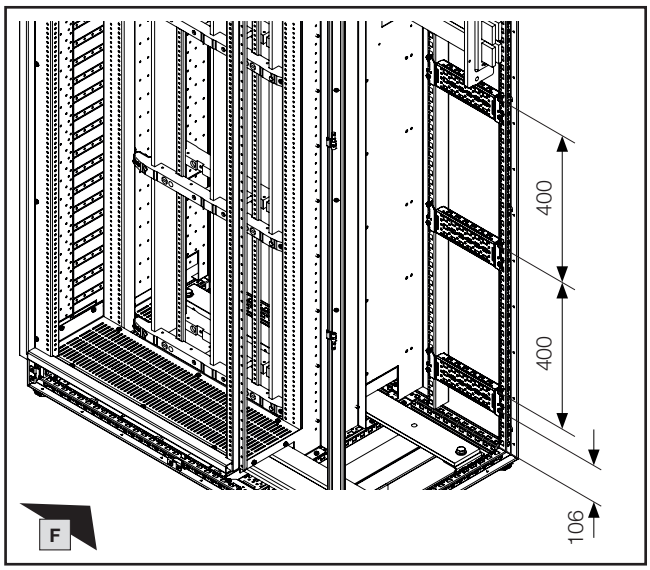

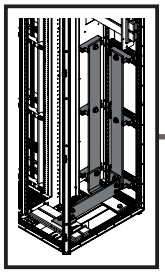

mm

SW18/ SW19

IS5

11,5 mm

DE EN FR

3. Besonderheiten
3. Special features
3. Particularités

3.9 PE/PEN + N-Sammelschienensystem 50/60/80 x 10 an der Rückwand

3.9 PE/PEN + N busbar system 50/60/80 x 10 on the rear panel

3.9 Jeu de barres Terre / Terre-Neutre + Neutre 50/60/80 x 10 sur le panneau arrière

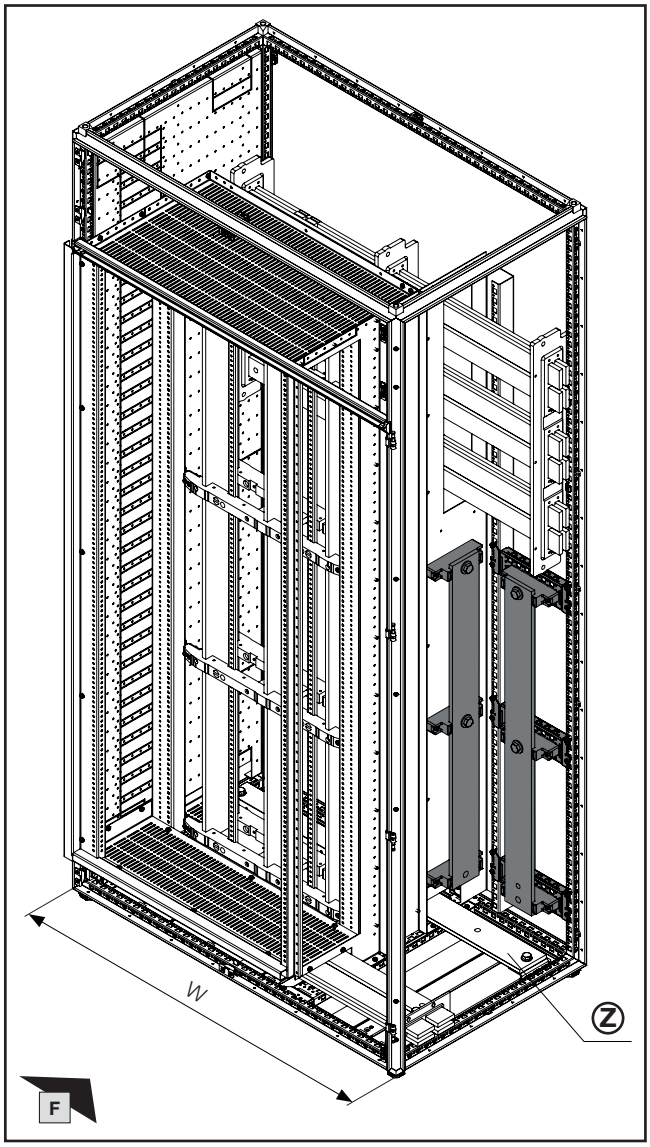

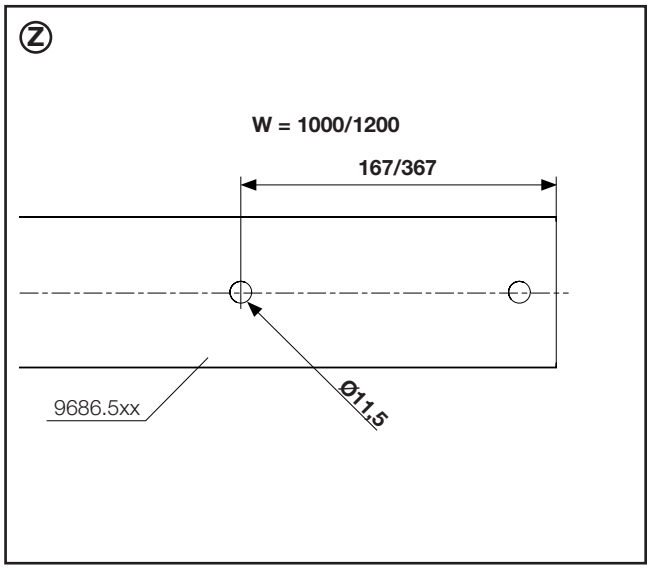

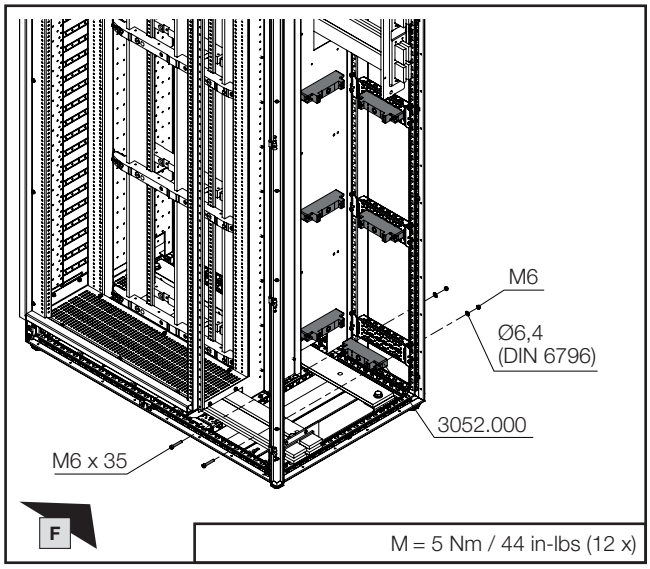

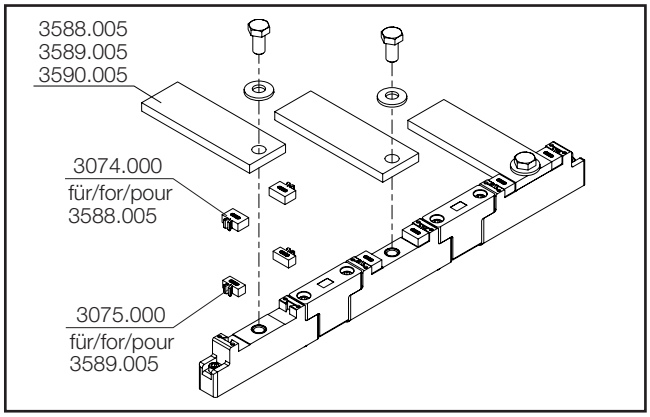

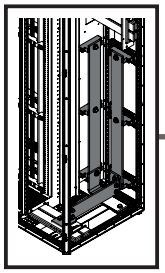

SW16/ SW17

SW18/ SW19

DE EN FR

3. Besonderheiten
3. Special features
3. Particularités

3.9 PE/PEN + N-Sammelschienensystem 50/60/80 x 10 an der Rückwand

3.9 PE/PEN + N busbar system 50/60/80 x 10 on the rear panel

3.9 Jeu de barres Terre / Terre-Neutre + Neutre 50/60/80 x 10 sur le panneau arrière

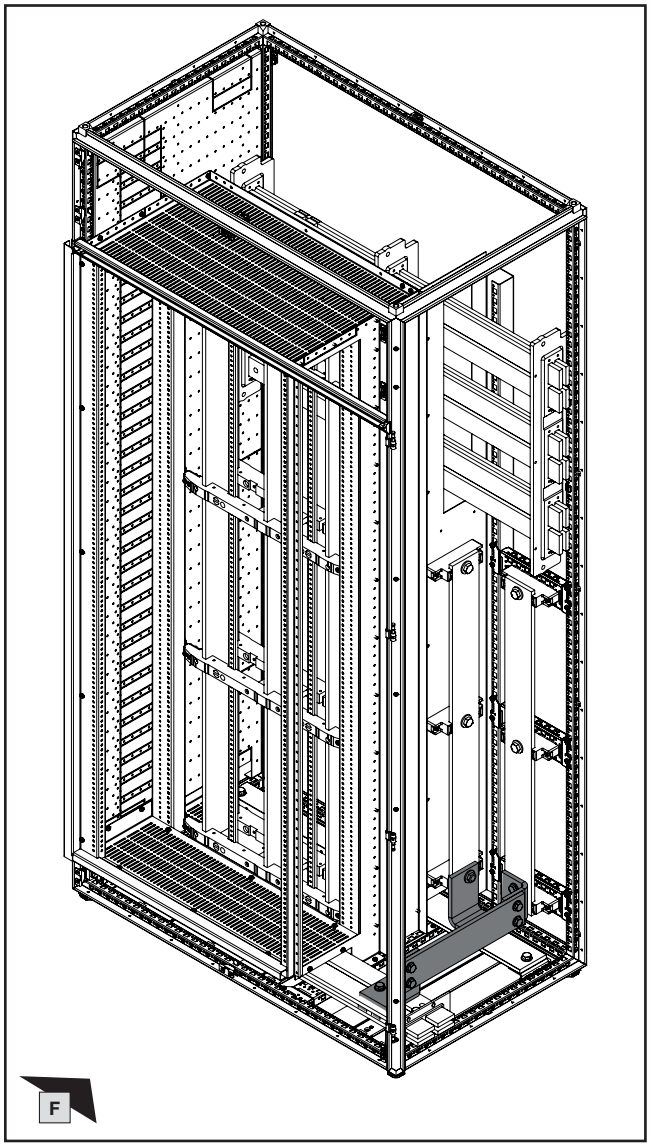

Hinweis / Note / Remarque

Alternativ kann das PE/PEN + N-Sammelschienensystem wie beim dachgeführten System gezeigt ohne Anschlusswinkel montiert werden (siehe Abschnitt 3.10).

Alternatively, the PE/PEN + N busbar system can be mounted without connection brackets, as shown for the roof-mounted system (see section 3.10).

Le jeu de barres Terre / Terre-Neutre + Neutre peut également être monté sans équerres de raccordement, comme indiqué avec le montage sous le toit (voir paragraphe 3.10).

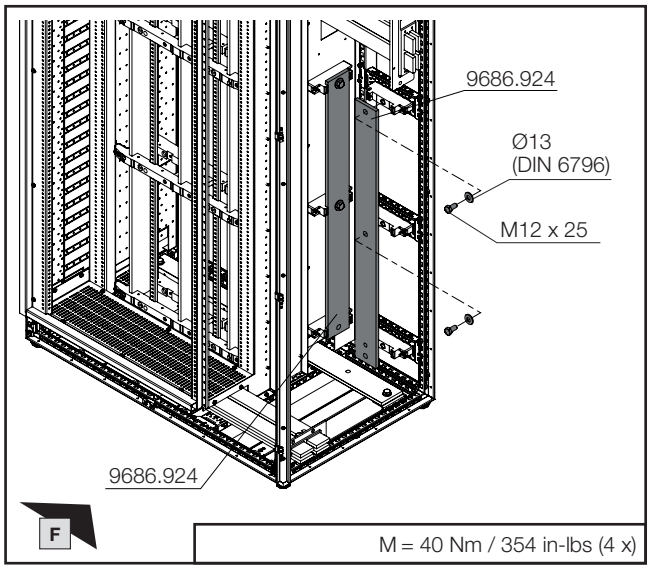

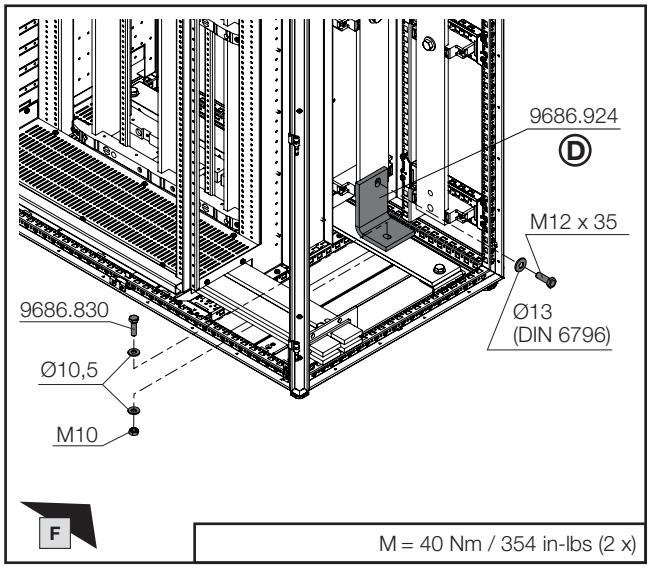

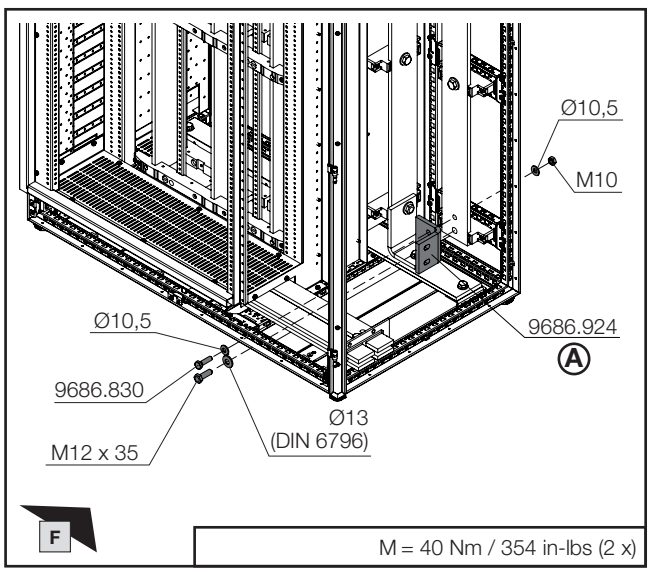

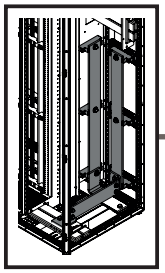

SW16/
SW17

DE EN FR

3. Besonderheiten
3. Special features
3. Particularités

3.9 PE/PEN + N-Sammelschienensystem 50/60/80 x 10 an der Rückwand
3.9 PE/PEN + N busbar system 50/60/80 x 10 on the rear panel
3.9 Jeu de barres Terre / Terre-Neutre + Neutre 50/60/80 x 10 sur le panneau arrière

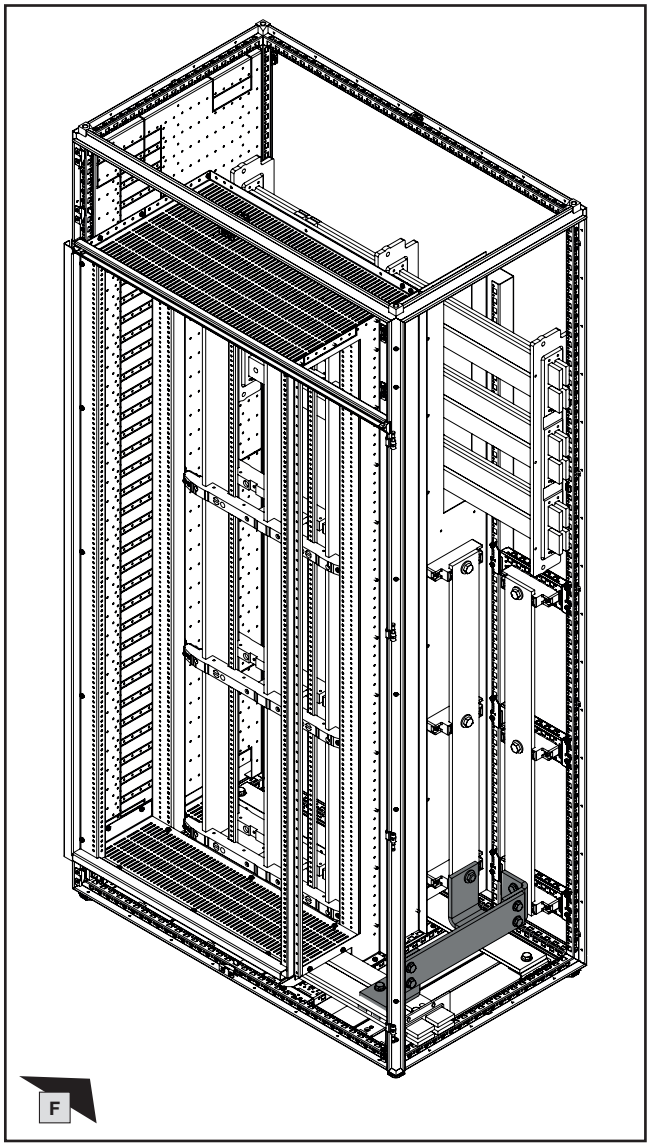

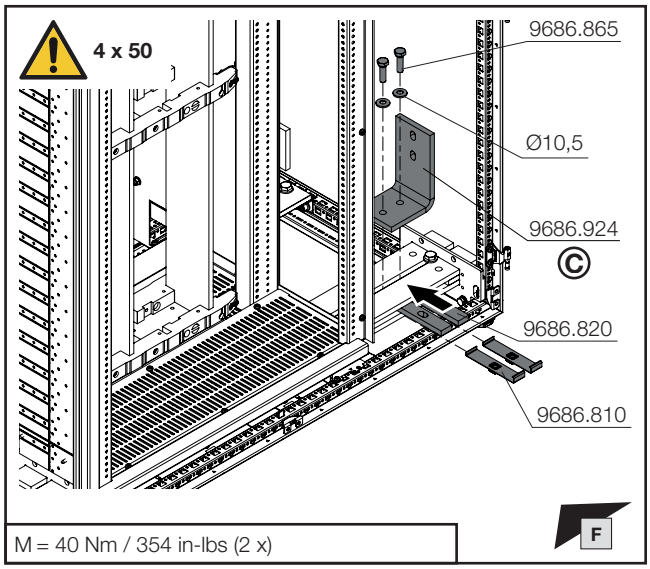

M = 40 Nm / 354 in-lbs (2 x)

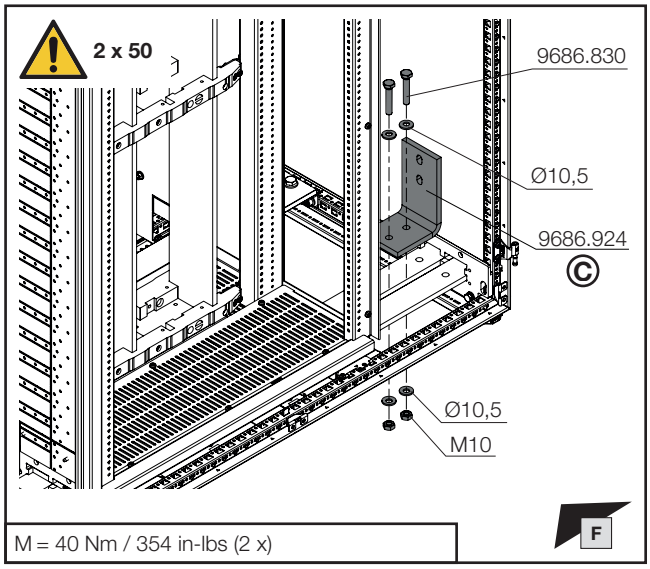

M = 40 Nm / 354 in-lbs (2 x)

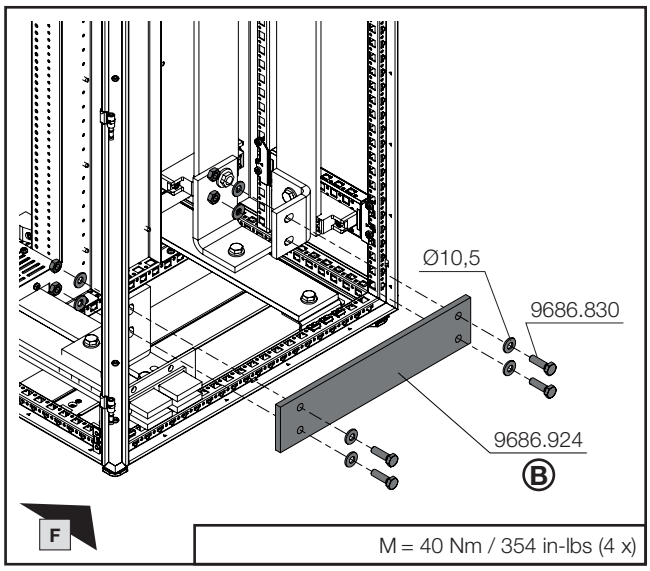

M = 40 Nm / 354 in-lbs (4 x)

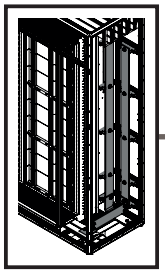

mm

TX30

8,5 mm

DE EN FR

3. Besonderheiten
3. Special features
3. Particularités

3.10 PE/PEN + N-Sammelschienensystem 50/60/80 x 10 dachgeführtes System
3.10 PE/PEN + N busbar system 50/60/80 x 10 roof-mounted system
3.10 Jeux de barres Terre / Terre-Neutre + Neutre 50/60/80 x 10 sous le toit

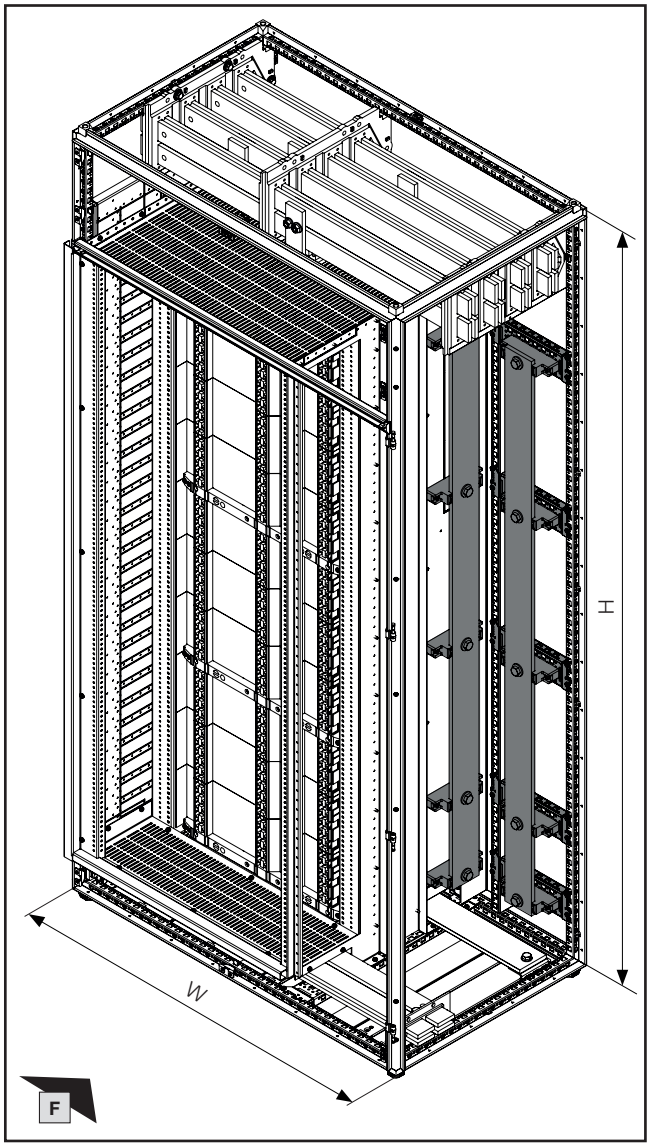

Schrankbreite Enclosure width Largeur d'armoire W mm	Ⓐ Anzahl Quantity Nombre	Ⓐ Best.-Nr. Model No. Référence
1000	5	**8617.100**
1200	5	**8617.120**

Hinweis / Note / Remarque
1 VE = 4 Stück
Packs of 4
1 UE = 4 p.

Ⓐ 5 x **W = 1000**

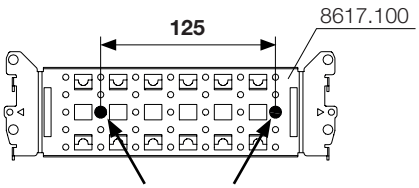

Ⓐ 5 x **W = 1200**

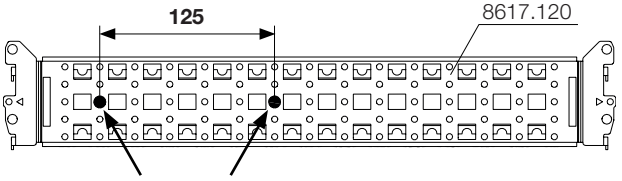

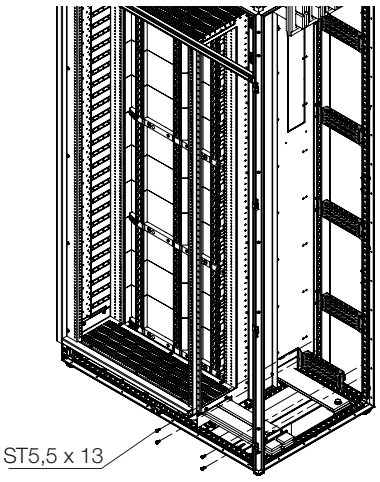

M = 5 Nm / 44 in-lbs (20 x)

H = 2000

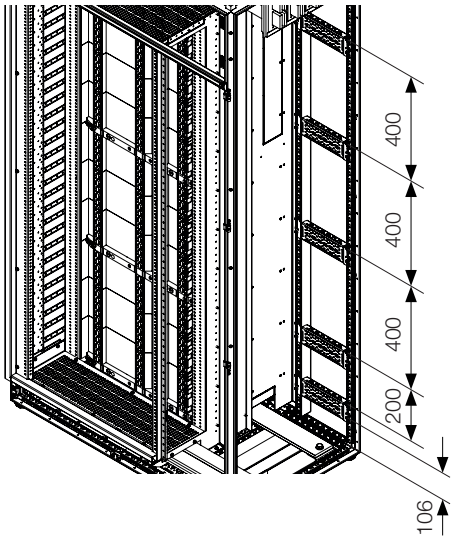

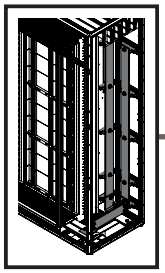

mm

SW18/
SW19

DE EN FR



3. Besonderheiten
3. Special features
3. Particularités

3.10 PE/PEN + N-Sammelschienensystem 50/60/80 x 10 dachgeführtes System
3.10 PE/PEN + N busbar system 50/60/80 x 10 roof-mounted system
3.10 Jeux de barres Terre / Terre-Neutre + Neutre 50/60/80 x 10 sous le toit

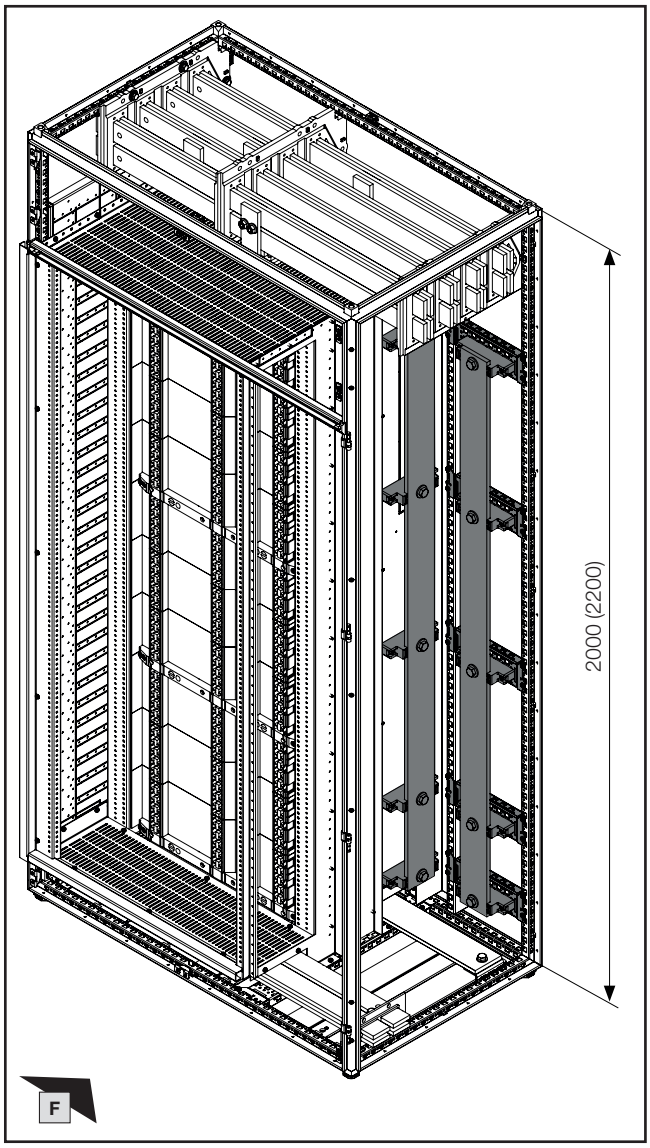



Hinweis / Note / Remarque

Alternativ kann das PE/PEN + N-Sammelschienensystem wie beim rückengeführten System gezeigt mit Anschlusswinkeln montiert werden (siehe Abschnitt 3.9).

Alternatively, the PE/PEN + N busbar system can be mounted with connection brackets, as shown for the rear-mounted system (see section 3.9).

Le jeu de barres Terre / Terre-Neutre + Neutre peut également être monté avec équerres de raccordement, comme indiqué avec le montage à l'arrière (voir paragraphe 3.9).

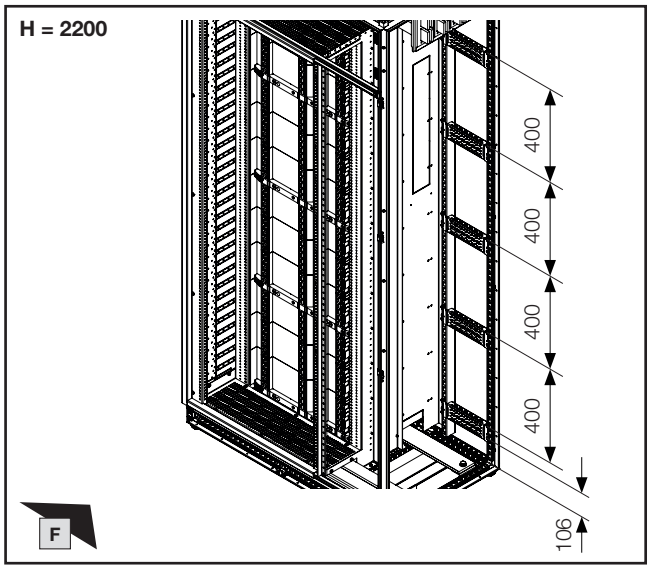

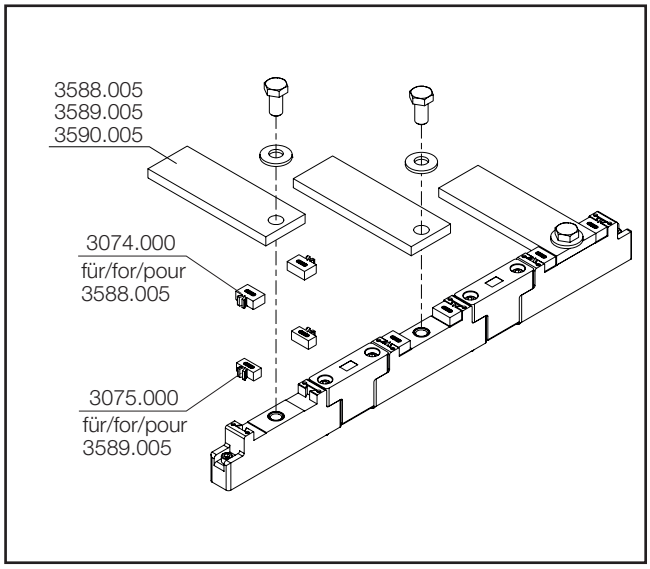

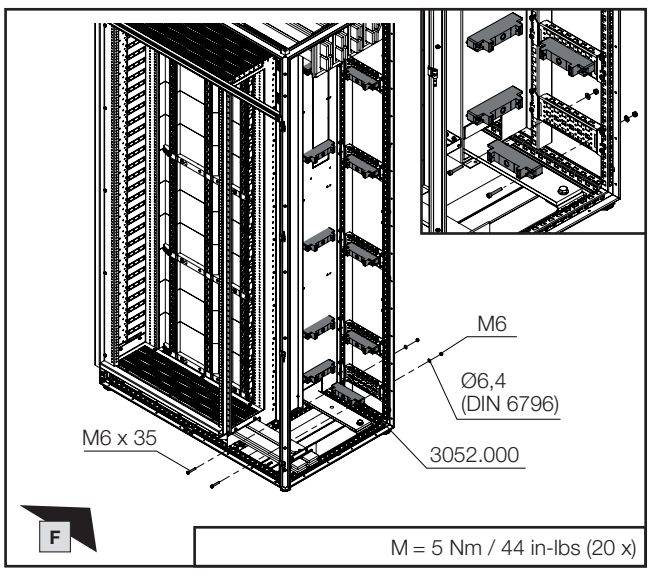

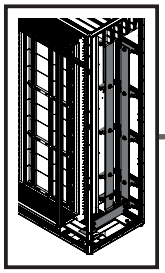

mm

SW18/
SW19

IS5

DE EN FR

3. Besonderheiten
3. Special features
3. Particularités

3.10 PE/PEN + N-Sammelschienensystem 50/60/80 x 10 dachgeführtes System
3.10 PE/PEN + N busbar system 50/60/80 x 10 roof-mounted system
3.10 Jeux de barres Terre / Terre-Neutre + Neutre 50/60/80 x 10 sous le toit

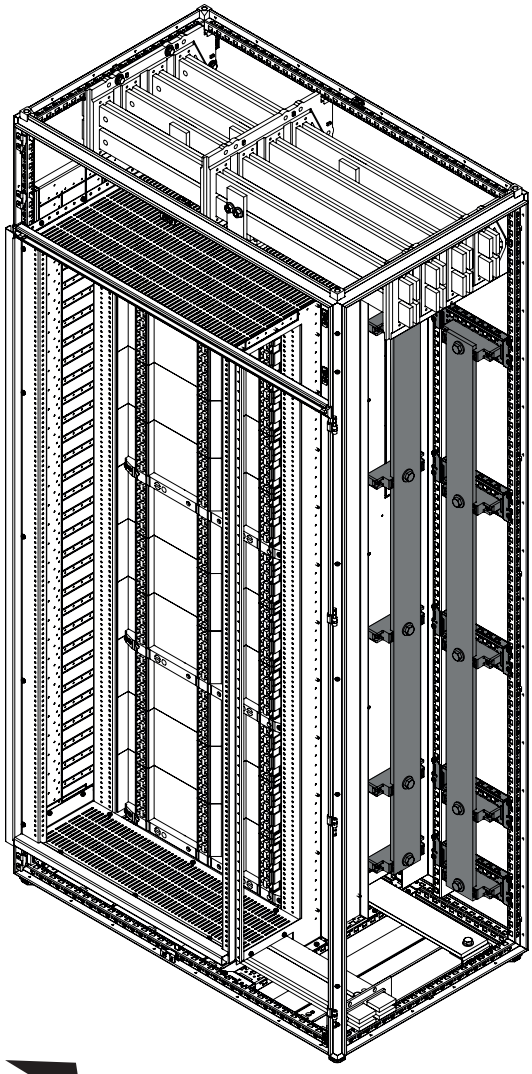

Ⓧ

H = 2000

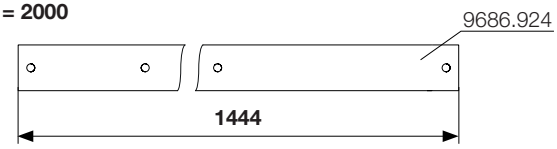

H = 2200

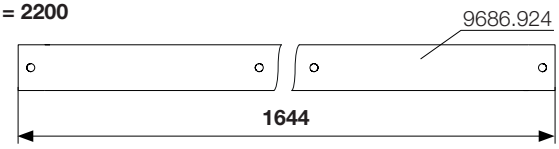

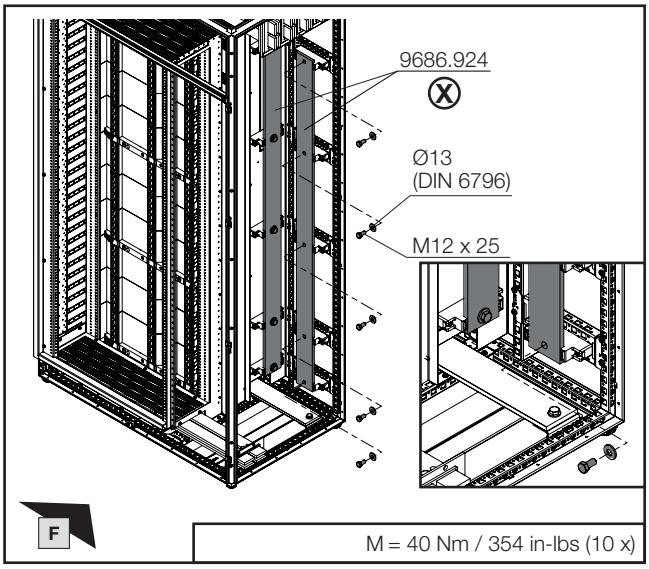

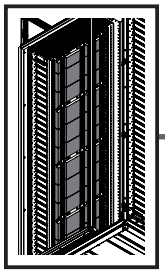

3. Besonderheiten
3. Special features
3. Particularités

3.11 Montage Frontabdeckungen „Jean Müller“ für Schrankhöhe H = 2200 mm

3.11 Fitting the "Jean Müller" front covers for enclosure height H = 2200 mm

3.11 Montage des recouvrements avant « Jean Müller » pour une hauteur d'armoire H = 2200 mm

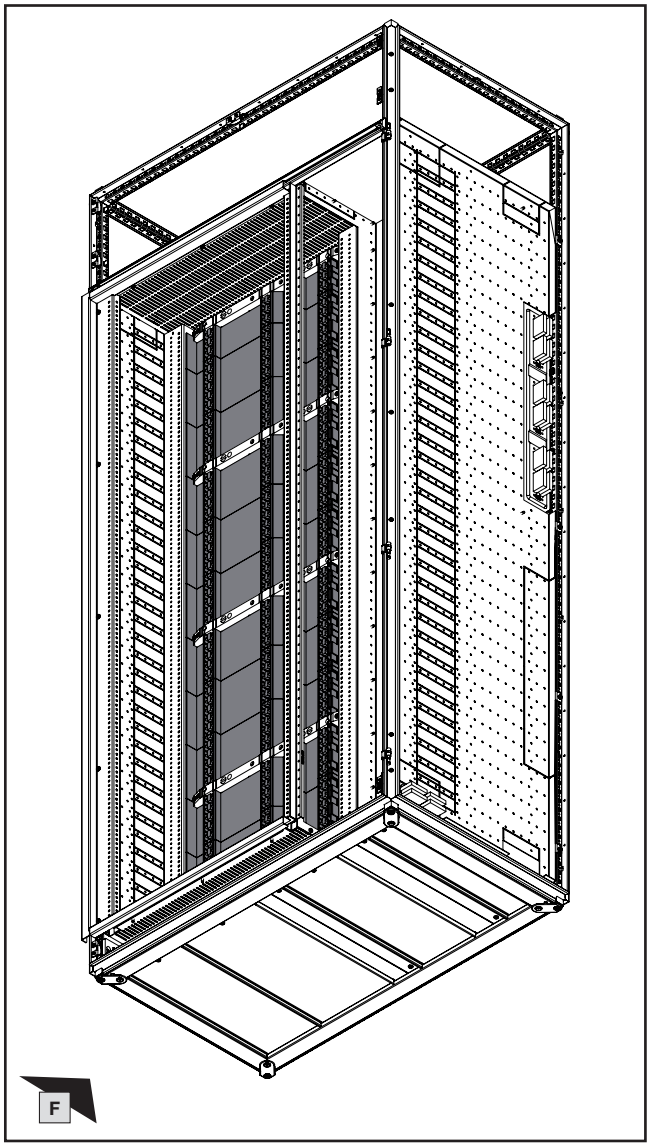

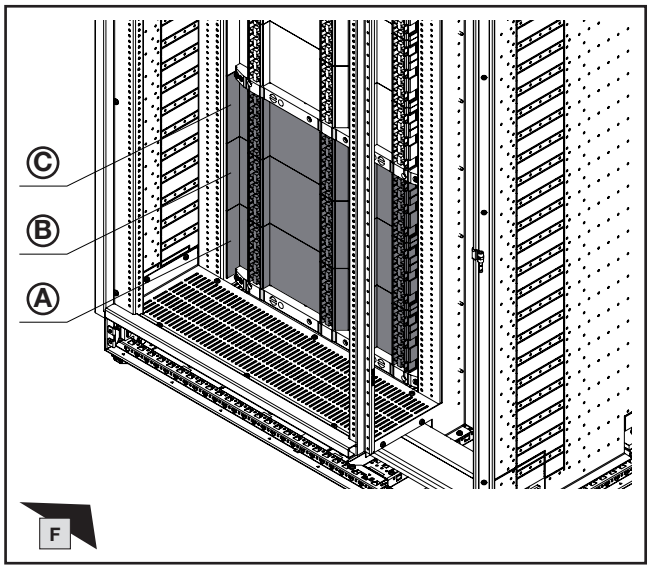

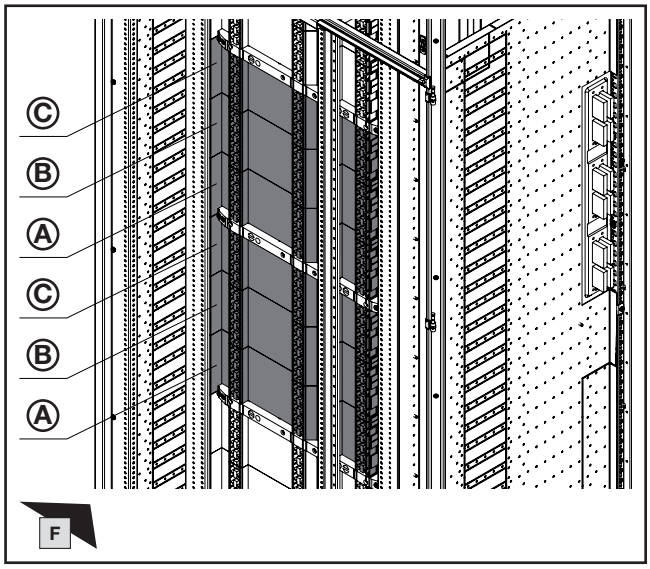

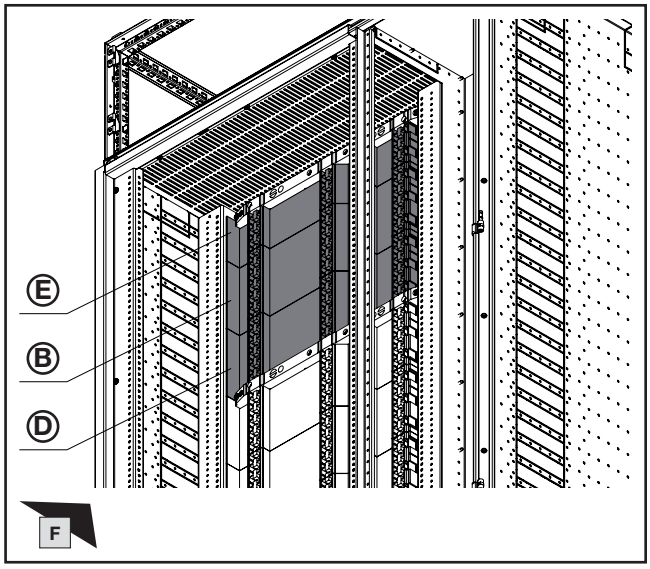

Hinweis / Note / Remarque

Notwendige Zuschnitte der Abdeckungen Ⓐ bis Ⓔ und Sicherheitsbestimmungen siehe Abschnitt 1.17.

See section 1.17 for required cutting of covers Ⓐ to Ⓔ and safety instructions.

Découpes des recouvrements requises Ⓐ à Ⓔ et dispositions de sécurité, voir paragraphe 1.17.

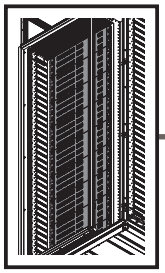

3. Besonderheiten
3. Special features
3. Particularités

3.12 Montage Frontabdeckungen „ABB“ für Schrankhöhe H = 2200 mm

3.12 Fitting the "ABB" front covers for enclosure height H = 2200 mm

3.12 Montage des recouvrements avant « ABB » pour une hauteur d'armoire H = 2200 mm

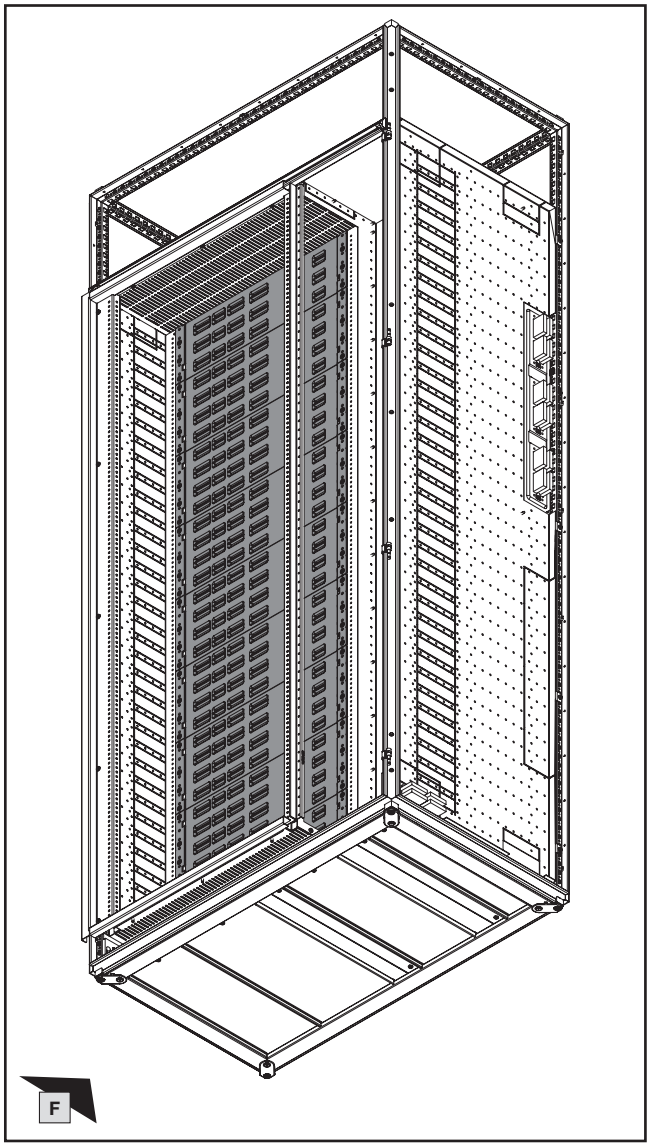

Hinweis / Note / Remarque

Notwendige Zuschnitte der Abdeckung Ⓐ und Sicherheitsbestimmungen siehe Abschnitt 2.21.

See section 2.21 for required cutting of cover Ⓐ and safety instructions.

Découpes du recouvrement requises Ⓐ et dispositions de sécurité, voir paragraphe 2.21.

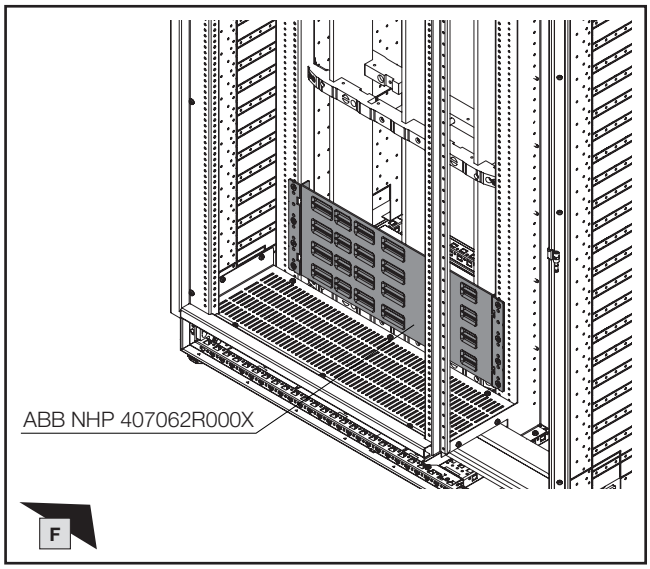

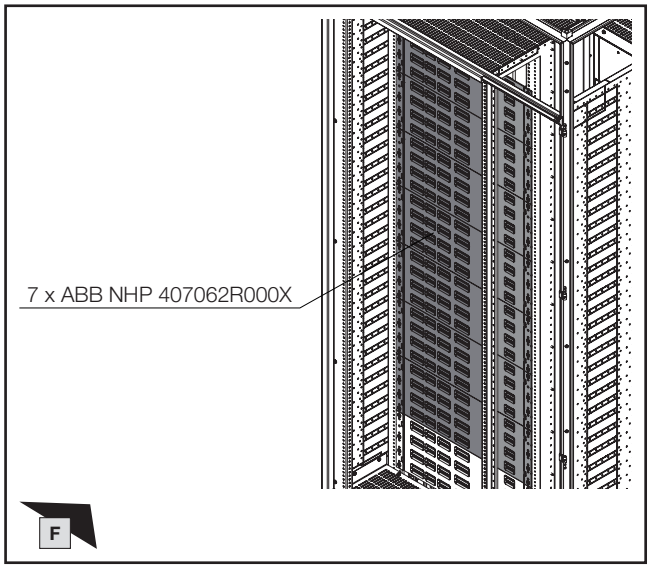

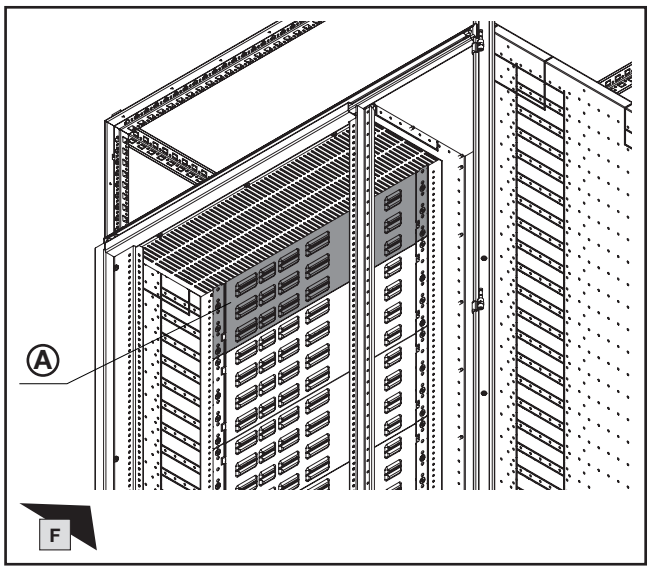

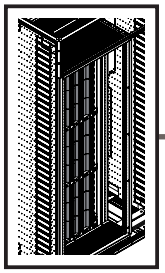

3. Besonderheiten
3. Special features
3. Particularités

3.13 Einbautipps für Montage Frontabdeckungen „Jean Müller“
3.13 Tips on fitting the "Jean Müller" front covers
3.13 Conseils de montage des recouvrements avant « Jean Müller »

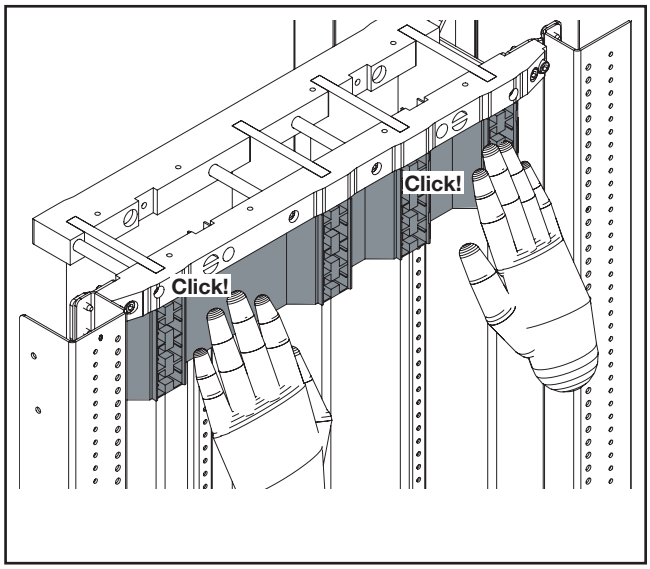

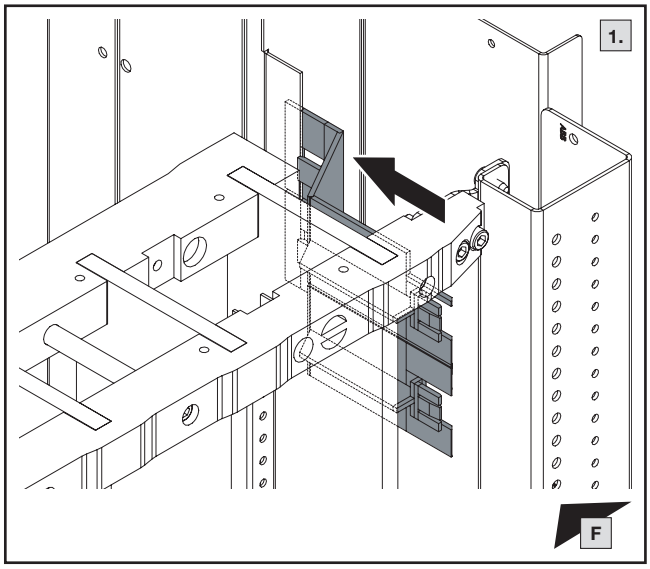

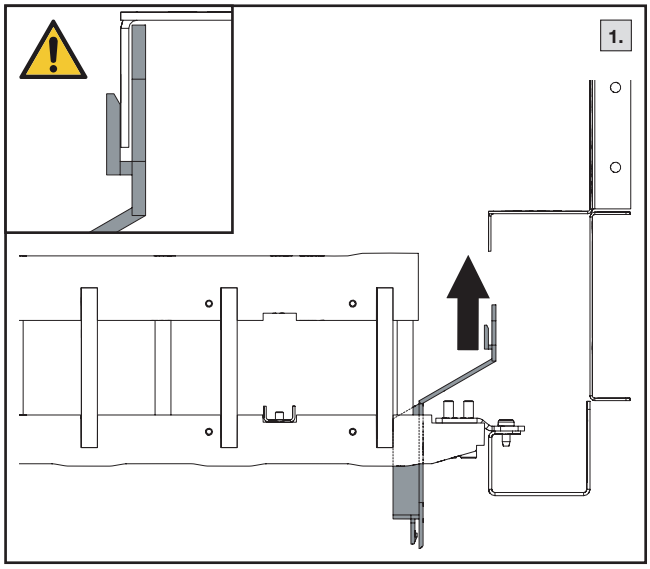

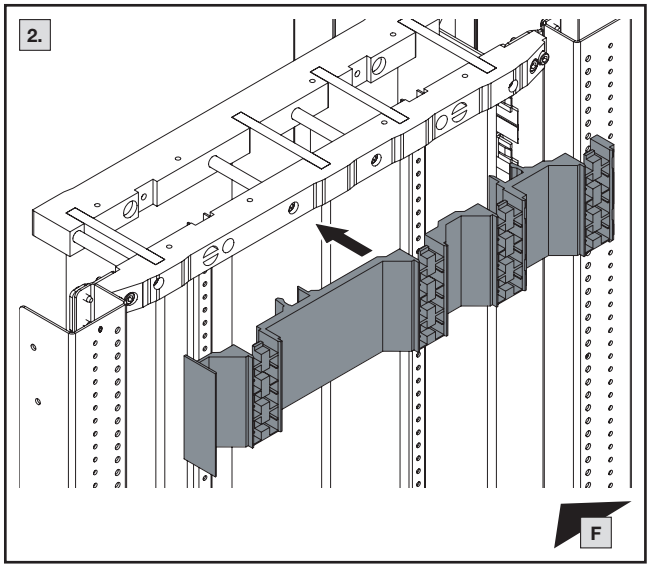

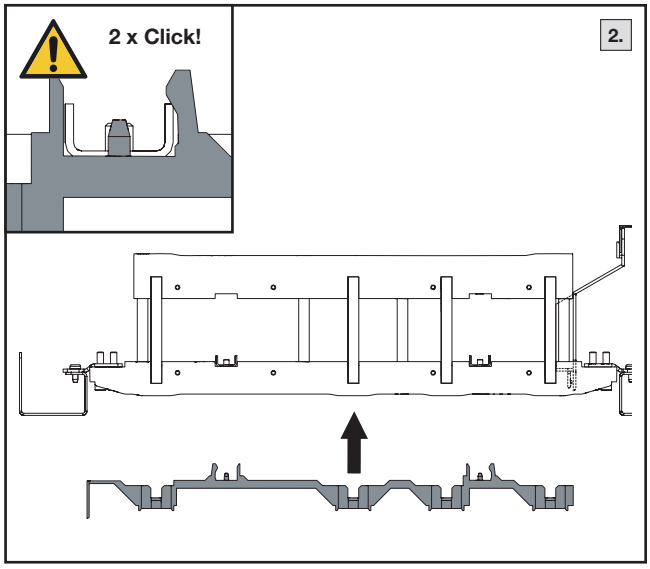

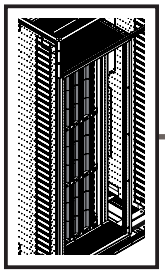

3. Besonderheiten
3. Special features
3. Particularités

3.13 Einbautipps für Montage Frontabdeckungen „Jean Müller“
3.13 Tips on fitting the "Jean Müller" front covers
3.13 Conseils de montage des recouvrements avant « Jean Müller »

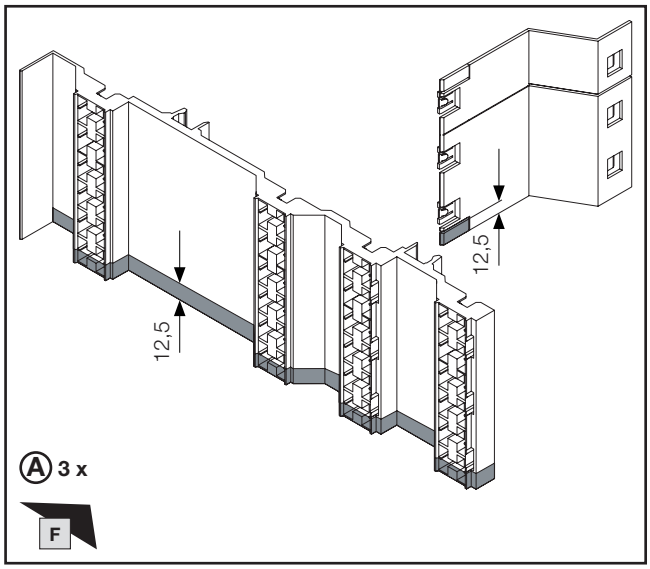

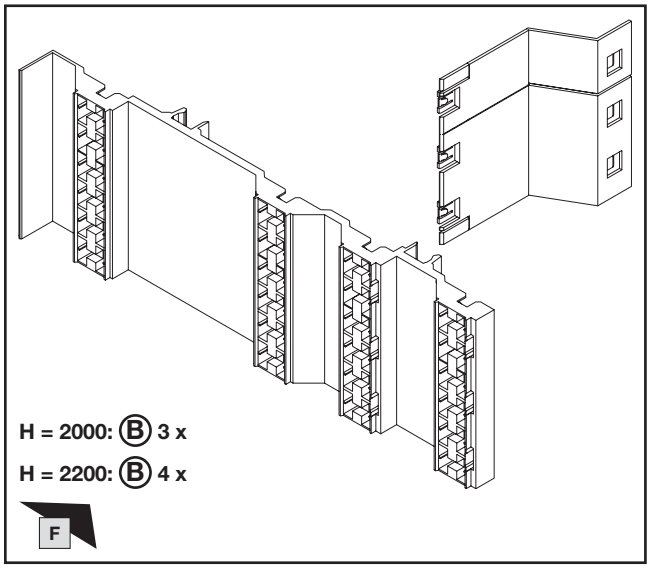

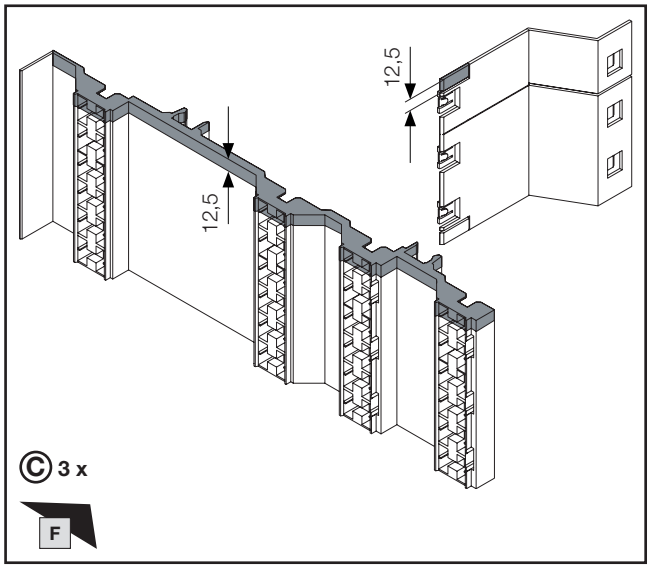

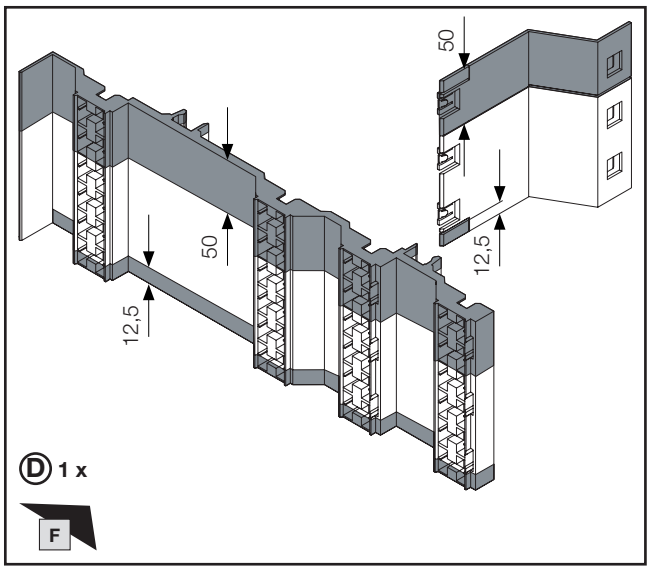

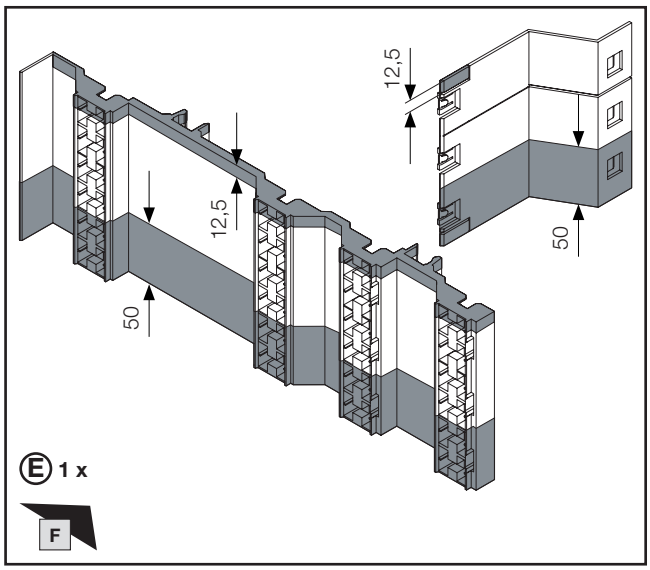

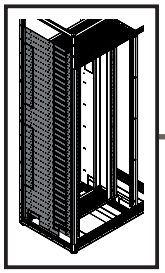

TX30

DE EN FR

3. Besonderheiten
3. Special features
3. Particularités

3.14 Zuschnitt Funktionsraum-Seitenwand
3.14 Cutting the compartment side panel to size
3.14 Découpe du panneau latéral de compartiment fonctionnel

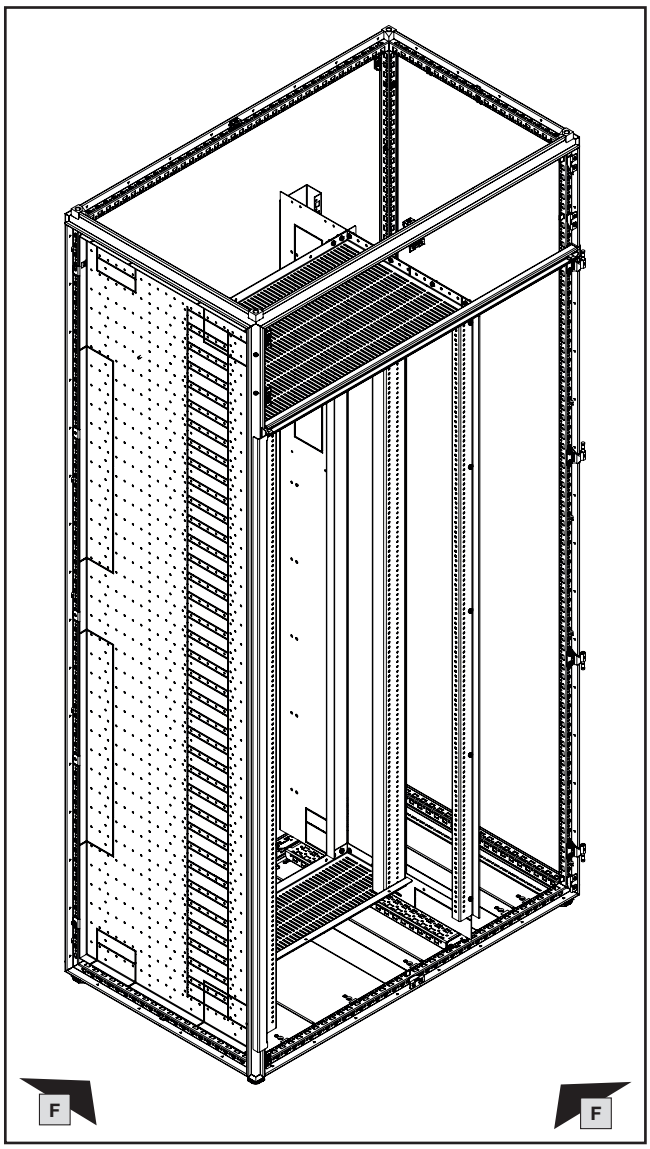

Hinweis / Note / Remarque

Alternativ Austausch der Seitenwand: siehe Kapitel 2.7 und 2.8.

Alternatively, replace the side panel: see chapters 2.7 and 2.8

Alternative, remplacement du panneau latéral : voir chapitres 2.7 et 2.8

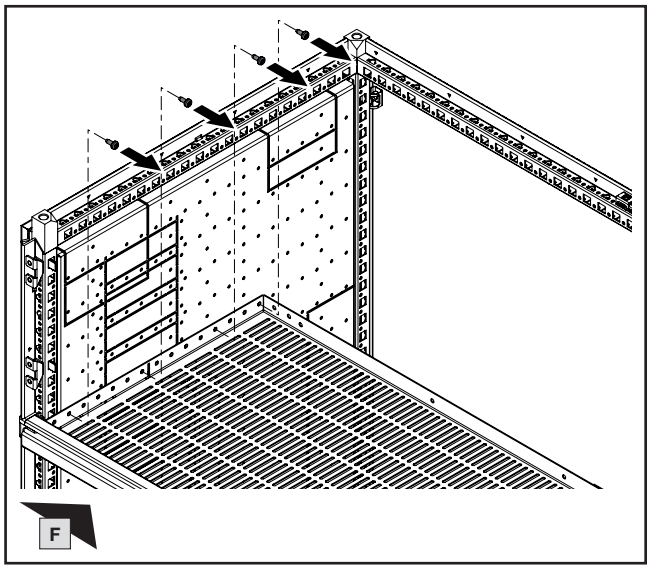

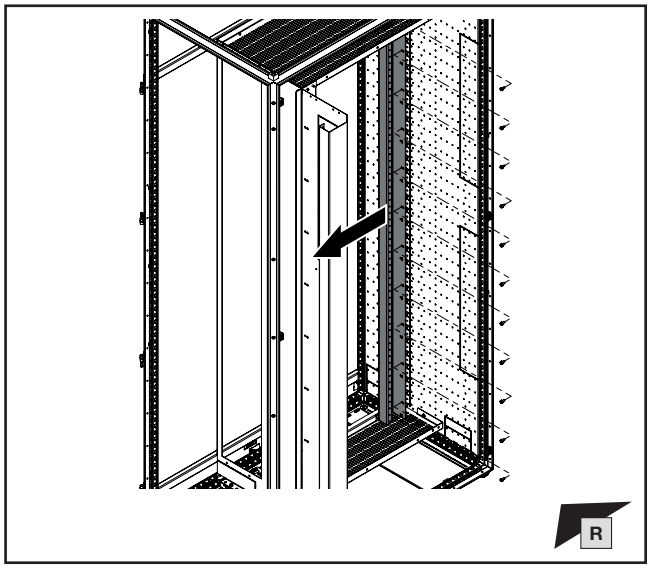

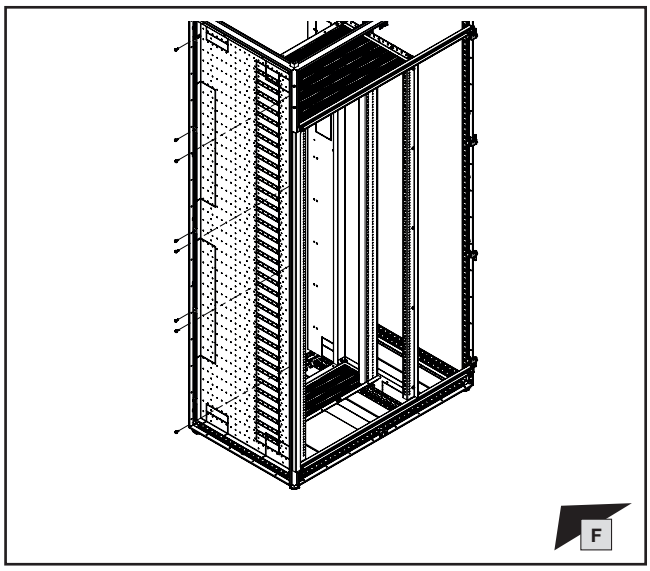

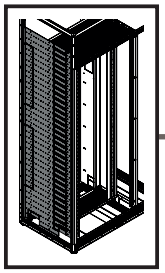

TX30

DE EN FR

3. Besonderheiten
3. Special features
3. Particularités

3.14 Zuschnitt Funktionsraum-Seitenwand
3.14 Cutting the compartment side panel to size
3.14 Découpe du panneau latéral de compartiment fonctionnel

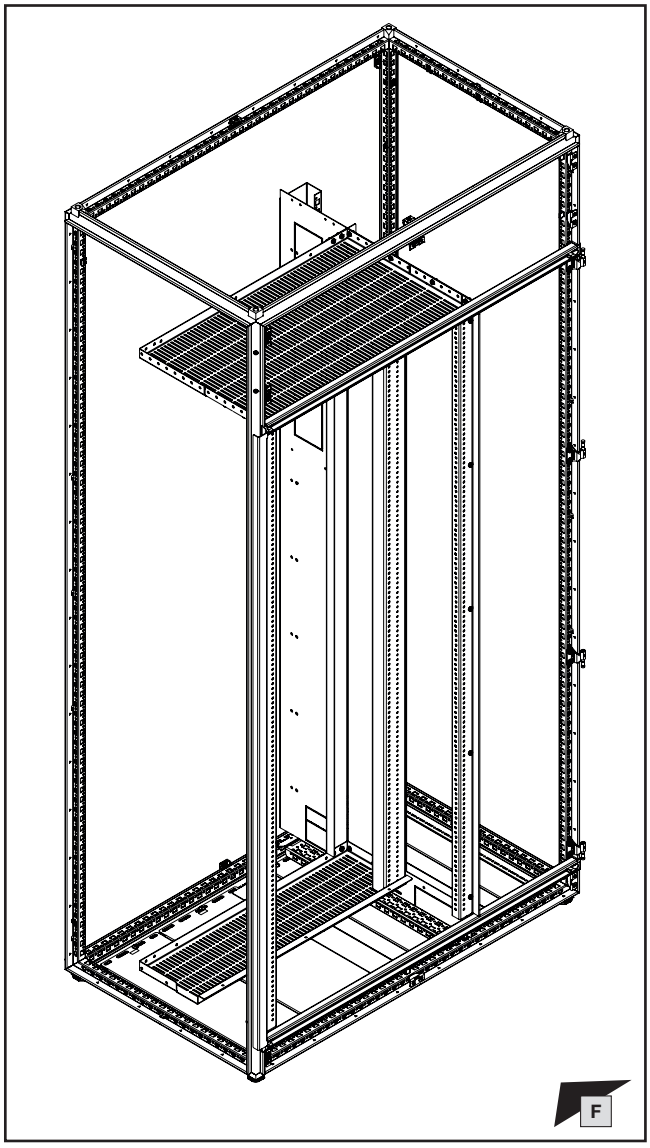

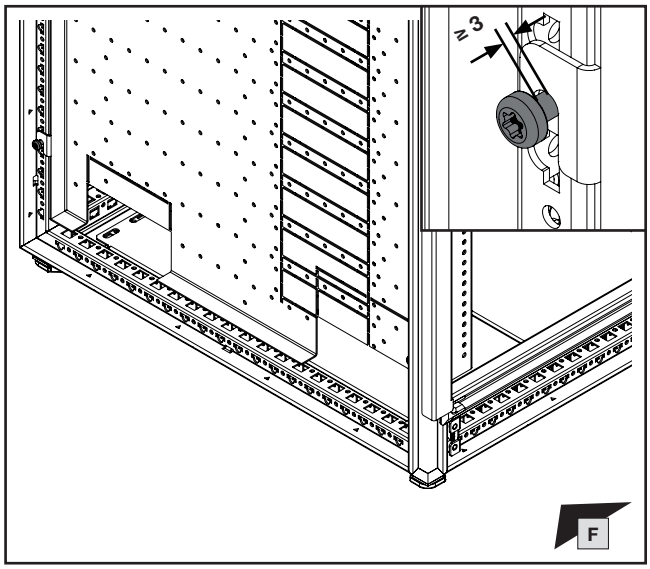

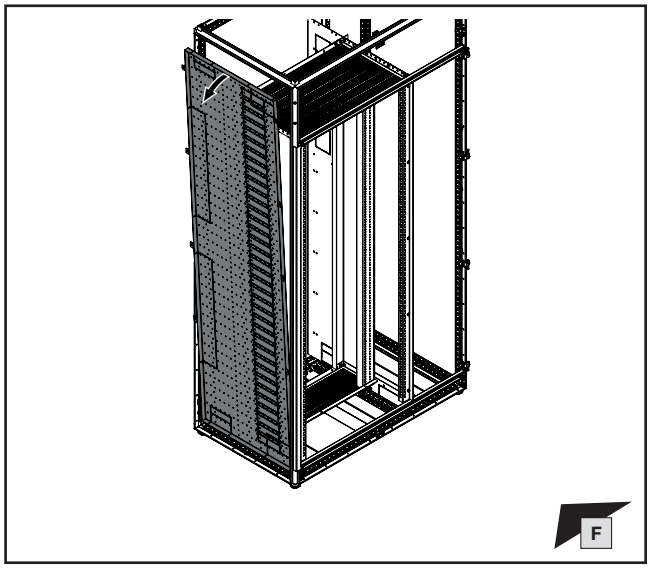

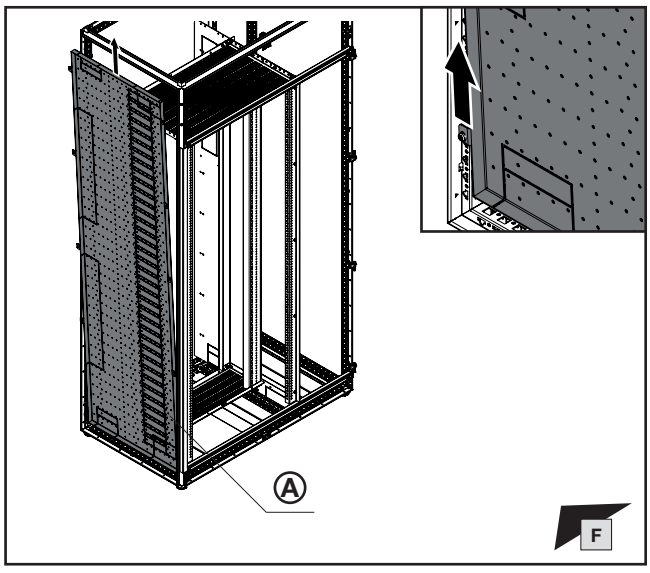

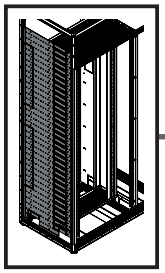

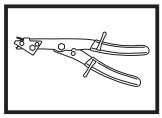

DE EN FR

3. Besonderheiten
3. Special features
3. Particularités

3.14 Zuschnitt Funktionsraum-Seitenwand
3.14 Cutting the compartment side panel to size
3.14 Découpe du panneau latéral de compartiment fonctionnel

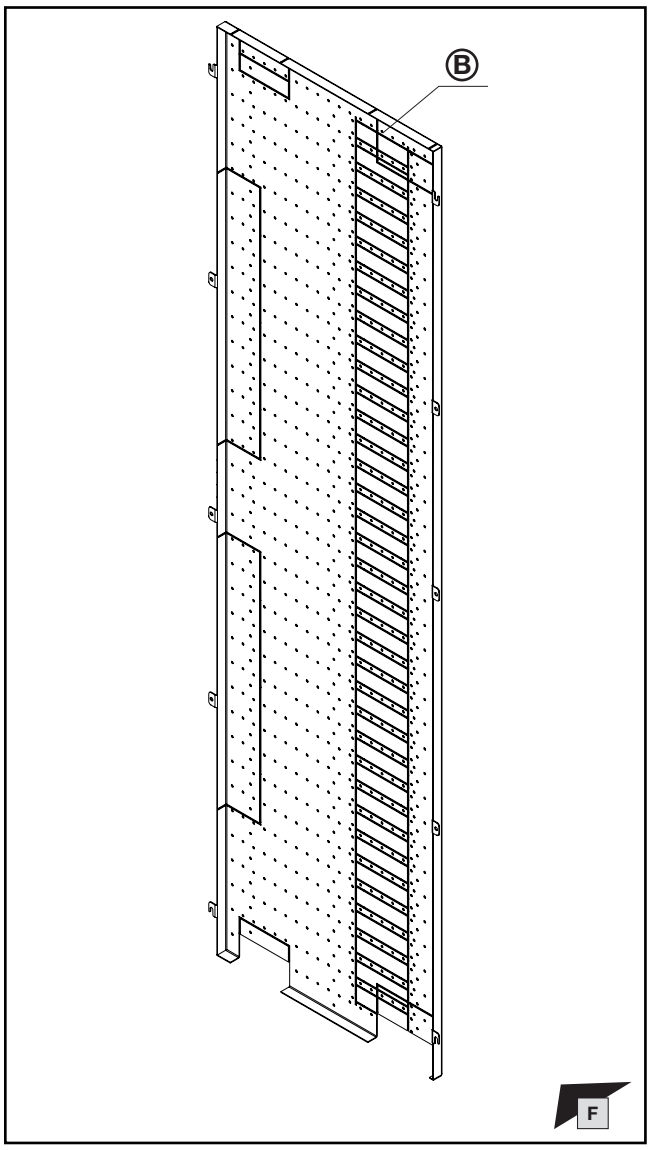

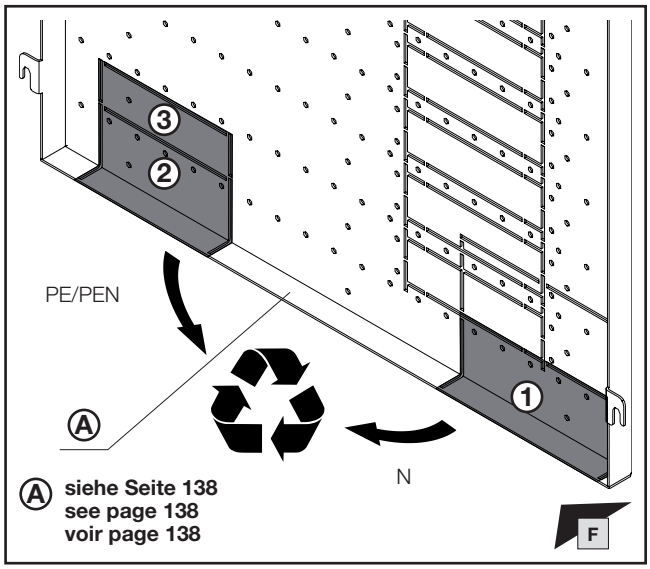

max.		①	②	③
2 x 50 x 10	N	✓	×	×
4 x 50 x 10	N	✓	×	×
2 x 80 x 10	PE/PEN	×	✓	×
4 x 40 x 10	PE/PEN	×	✓	×
4 x 80 x 10	PE/PEN	×	✓	✓
8 x 40 x 10	PE/PEN	×	✓	✓

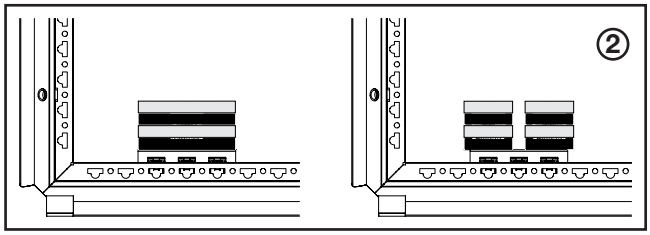

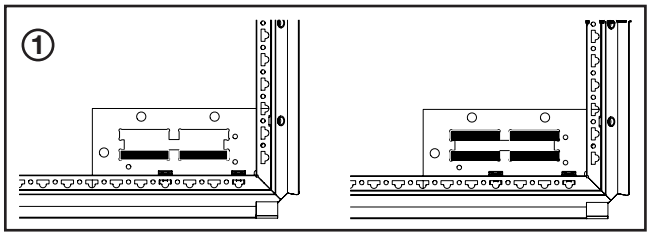

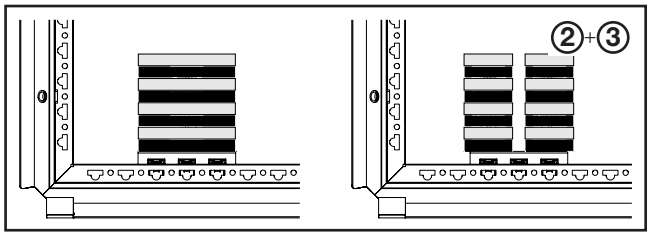

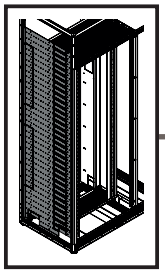

mm

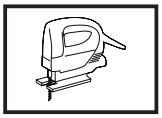

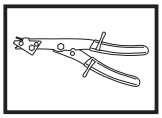

DE EN FR

3. Besonderheiten
3. Special features
3. Particularités

3.14 Zuschnitt Funktionsraum-Seitenwand
3.14 Cutting the compartment side panel to size
3.14 Découpe du panneau latéral de compartiment fonctionnel

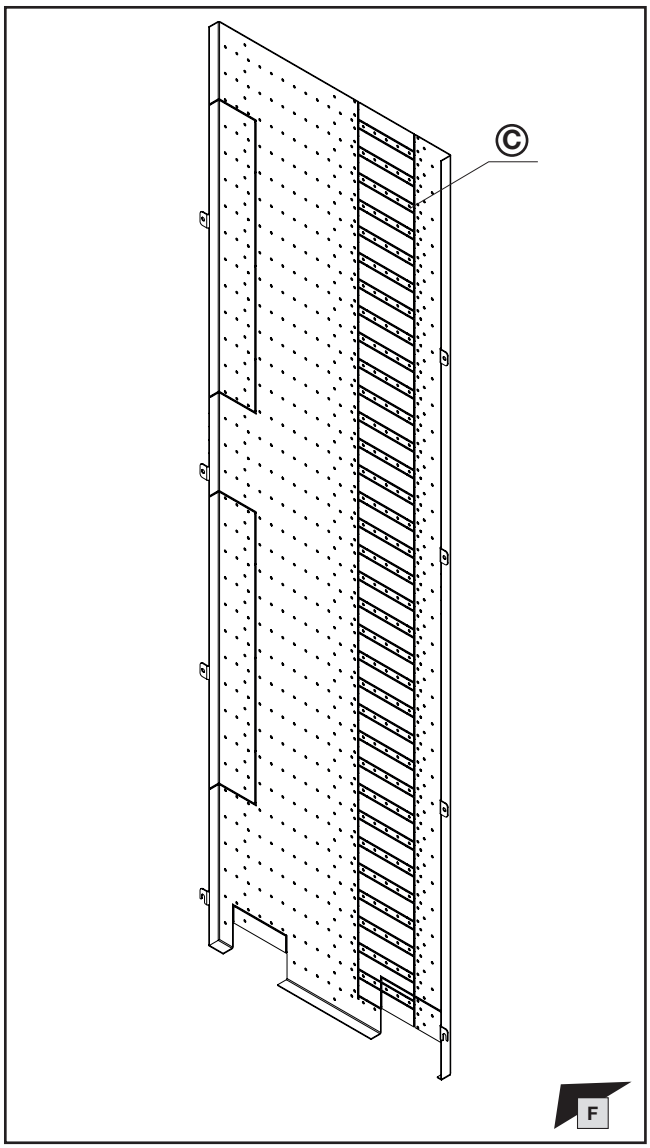

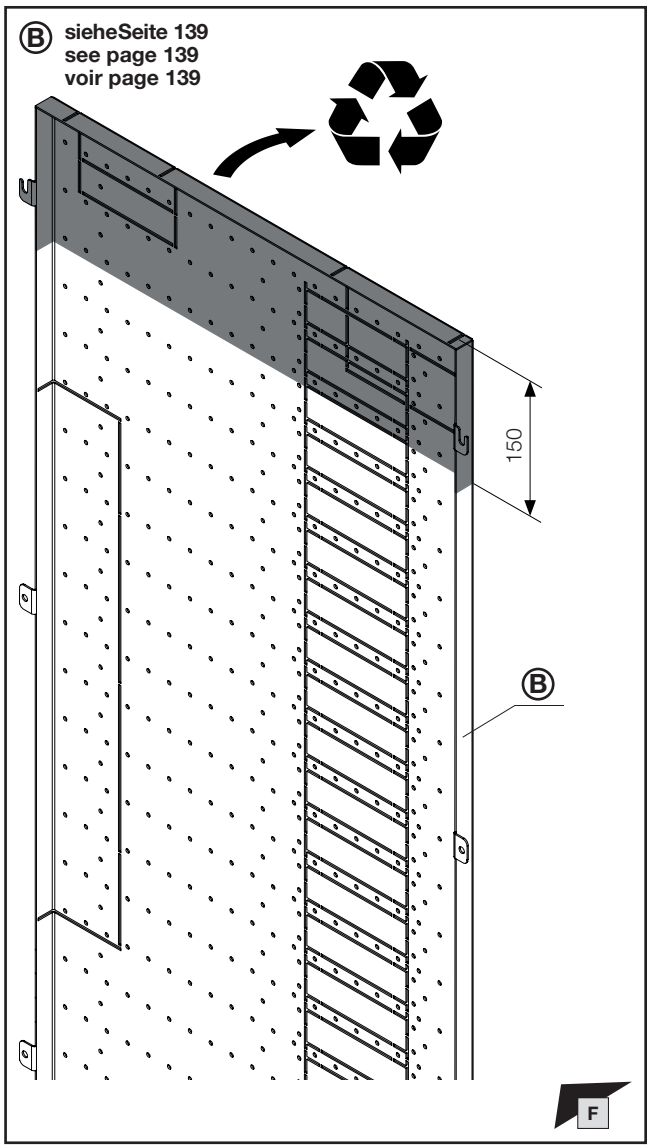

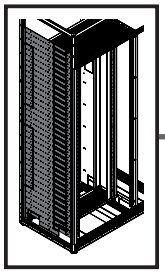

TX30

DE EN FR

3. Besonderheiten
3. Special features
3. Particularités

3.14 Zuschnitt Funktionsraum-Seitenwand
3.14 Cutting the compartment side panel to size
3.14 Découpe du panneau latéral de compartiment fonctionnel

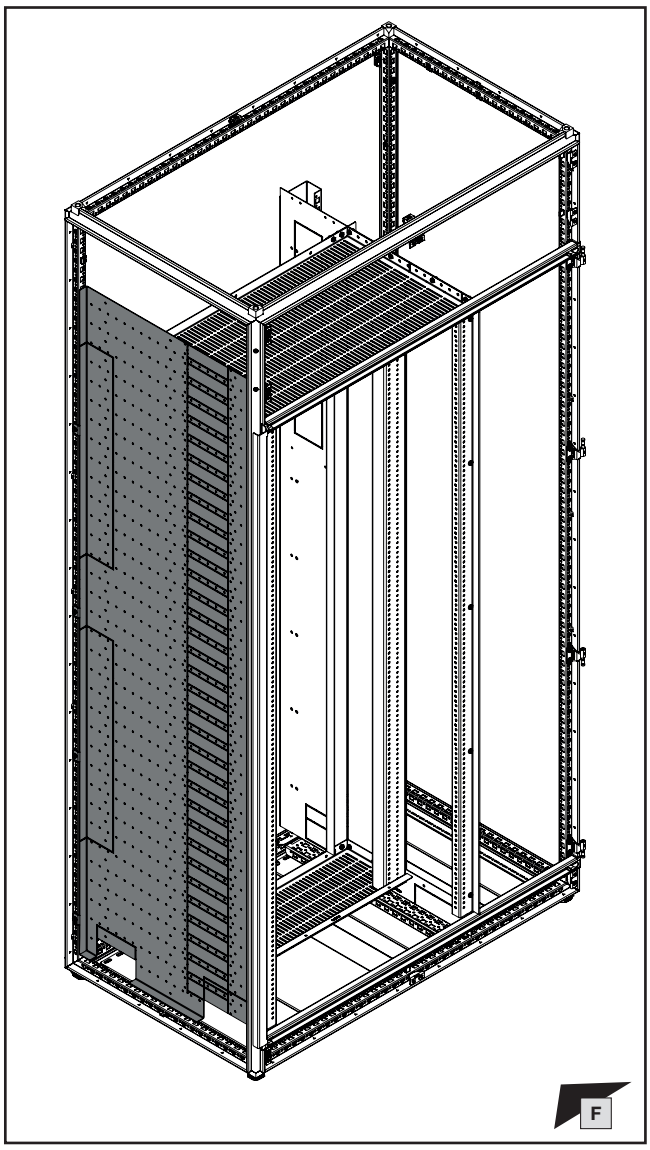

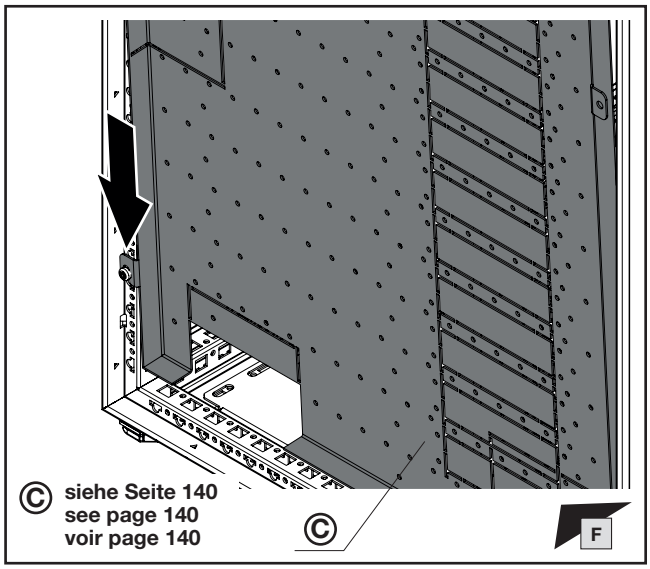

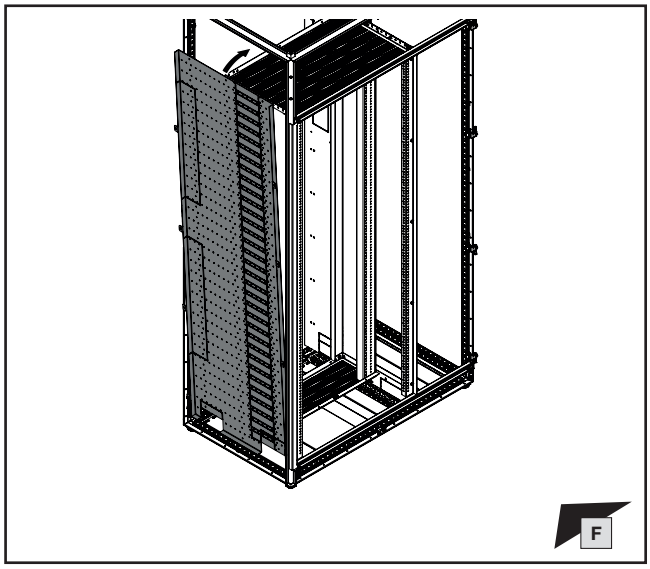

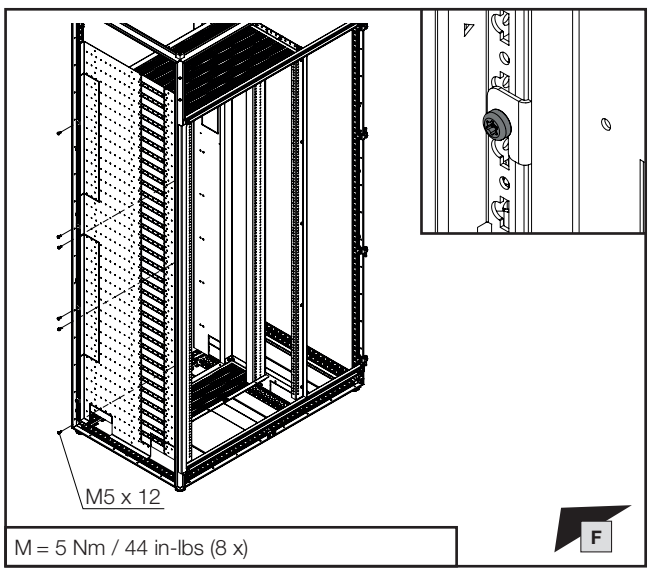

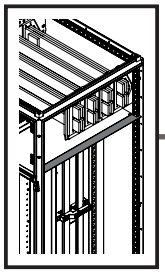

TX30

DE EN FR

3. Besonderheiten
3. Special features
3. Particularités

3.15 Montage obere Abdeckung Kabelrangierraum mit Zwischenabdeckung

3.15 Fitting the top cover of the cable chamber with connecting cover

3.15 Montage du recouvrement supérieur de l'espace de rangement des câbles avec recouvrement intermédiaire

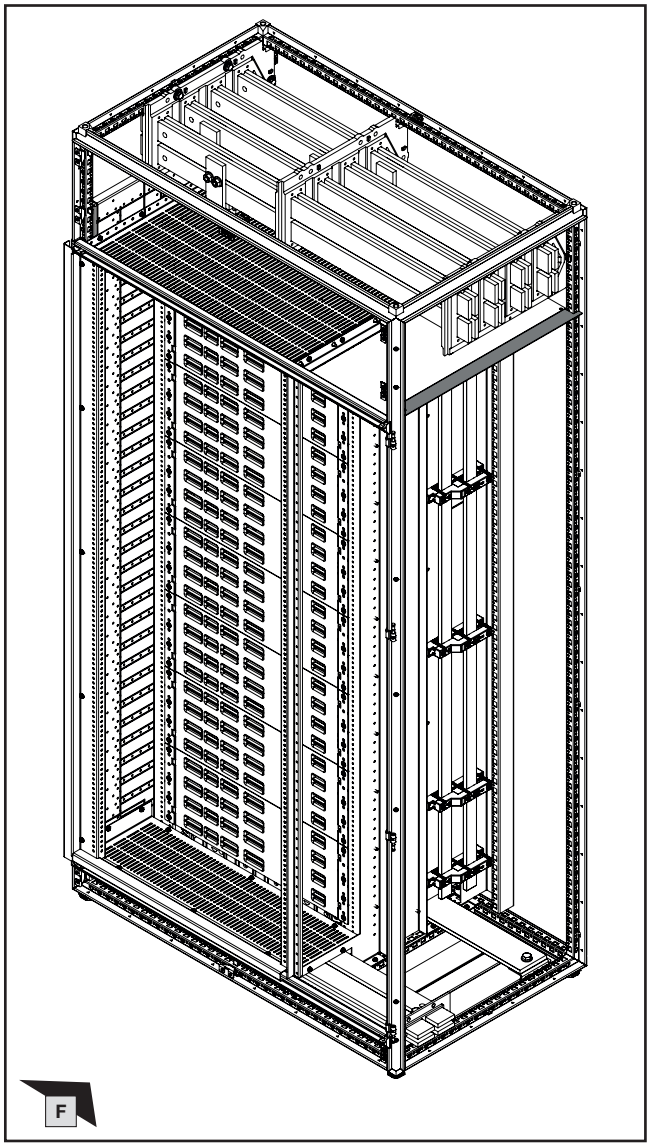

Hinweis / Note / Remarque

Alternativ Montage Funktionsraum-Seitenwand rechts: siehe Kapitel 2.10 und 2.11.

Alternatively, fit the r/h compartment side panel: see chapters 2.10 and 2.11.

Alternative, montage du panneau latéral de compartiment fonctionnel de droite : voir chapitres 2.10 et 2.11.

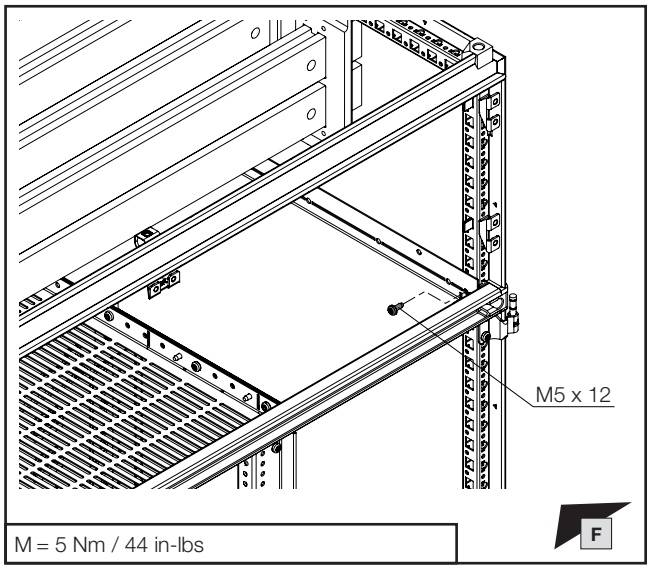

M = 5 Nm / 44 in-lbs

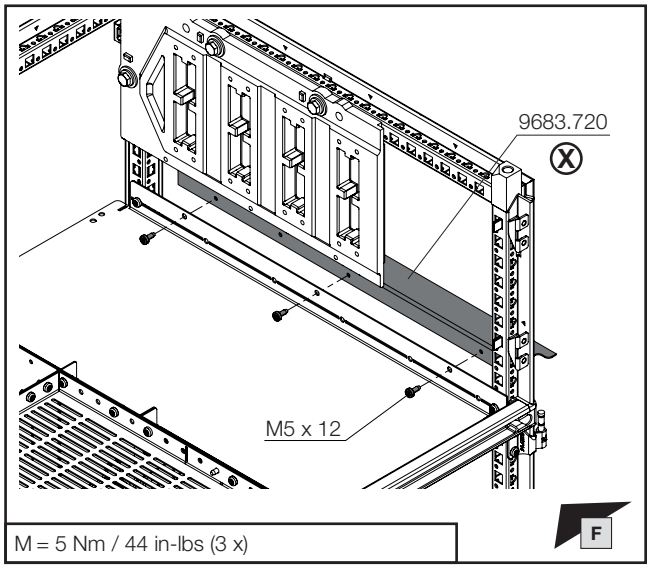

M = 5 Nm / 44 in-lbs (3 x)

Hinweis / Note / Remarque (X)

Vorbereitung Zwischenabdeckung: siehe u. g. Anleitung, Kapitel „Montage Zwischenabdeckung“.

Preparation of the connecting cover: see below mentioned assembly instructions, chapter "Fitting the connecting cover".

Préparation de la recouvrement intermédiaire: voir le chapitre « Montage de la recouvrement intermédiaire » de la notice de montage ci-dessous.

Montageanleitung VX25 Ri4Power – Schalt- und Energieverteilanlagen-System

Assembly instructions VX25 Ri4Power – Switchgear and power distribution system

Notice de montage VX25 Ri4Power – Distribution de courant

DE/EN/FR

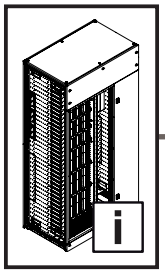

Artikelverzeichnis
List of model numbers
Liste des références

Best.-Nr. Model No. Référence	Kapitel Chapter Chapitre
3052.000	3.9 3.10
3584.000	1.15 2.17 2.20
3586.005	1.15 2.17 2.20
3588.005	3.9 3.10
3589.005	3.9 3.10
3590.005	3.9 3.10
4165.500	1.12 2.17
8617.100	3.9 3.10
8617.120	3.9 3.10
9340.040	1.15 2.20
9674.380	1.17
9674.381	1.11
9674.410	1.11 2.16
9674.418	1.11 2.16
9674.430	1.11 2.16
9674.438	1.11 2.16
9680.005	1.2 1.11 2.2 2.16 3.8
9680.025	1.2 1.11 2.2 2.16 3.8
9680.206	1.2 1.11 2.2 2.16 3.8
9680.207	1.2 1.11 2.2 2.16 3.8
9680.227	1.2 1.11 2.2 2.16 3.8
9683.006	1.7 1.8
9683.008	1.7 1.8

Best.-Nr. Model No. Référence	Kapitel Chapter Chapitre
9683.016	2.7 2.8 2.10 2.11
9683.018	2.7 2.8 2.10 2.11
9683.036	2.7 2.8 2.10 2.11
9683.038	2.7 2.8 2.10 2.11
9683.720	3.15
9684.010	1.10 2.13 2.17
9684.012	1.10 2.13 2.17
9686.000	2.17
9686.010	2.17
9686.030	2.17
9686.040	2.17
9686.060	1.12
9686.070	1.12
9686.300	1.10 2.13
9686.350	1.9 2.12
9686.520	1.9 2.12
9686.522	1.9 2.12
9686.530	1.9 2.12
9686.532	1.9 2.12
9686.540	1.9 2.12
9686.542	1.9 2.12
9686.580	1.9 2.12
9686.582	1.9 2.12
9686.810	1.13 3.9
9686.820	1.10 1.13 2.13
9686.830	1.13 2.18 3.9

Best.-Nr. Model No. Référence	Kapitel Chapter Chapitre
9686.845	1.10 2.13 2.18
9686.865	1.13 2.18 3.9
9686.924	1.11 1.13 2.16 2.18

Notizen/Notes

Notizen/Notes

Notizen/Notes

Rittal – The System.

Faster – better – everywhere.

- Enclosures
- Power Distribution
- Climate Control
- IT Infrastructure
- Software & Services

You can find the contact details of all
Rittal companies throughout the world here.

www.rittal.com/contact

08.2025/D-0000-00002172-09

RITTAL GmbH & Co. KG
Auf dem Stuetzelberg · 35745 Herborn · Germany
Phone +49 2772 505-0
E-mail: info@rittal.de · www.rittal.com