Rittal – The System.

Faster – better – everywhere.

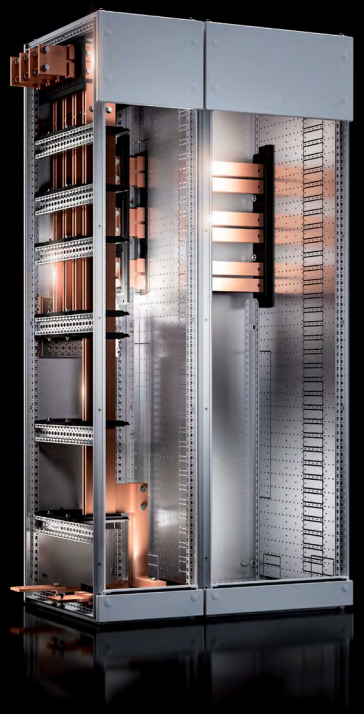

Das Hochführungsfeld Dachbereich (Kapitel A.13)

The riser section, roof area (chapter A.13)

La zone d'installation verticale sous le toit (chapitre A.13)

Anhang VX25 Ri4Power – Montageanleitung
Appendix VX25 Ri4Power – Assembly instructions
Annexe VX25 Ri4Power – Notice de montage

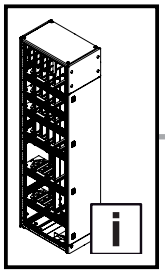

DE EN FR

Inhaltsverzeichnis
Contents
Sommaire

DE

1. Montage Hochführungsfeld – Einbaulage Dach auf Rücken Mitte 5
1.1 Hochführungsfeld 600 mm oder 800 mm tief (4x oder 2x 50x10) 5
1.2 Demontage der Schrankrückwand 7
1.3 Montage untere System-Chassis 8
1.4 Montage untere Sammelschienenhalter horizontal 10
1.5 Einbringung vertikale Verteilsammelschienen N 13
1.6 Montage mittlere System-Chassis und Sammelschienenhalter 14
1.7 Einbringung vertikale Verteilsammelschienen L1–L3 22
1.8 Montage obere System-Chassis und Sammelschienenhalter 23
1.9 Montage des oberen Hauptschienensystems 26
1.10 Anbindung vertikales Verteilsammelschienensystem 29
1.11 Montage des PE-/PEN-Sammelschienensystems 31
1.12 Montage des N-Sammelschienensystems 32
1.13 Montage des vertikalen Hauptschienensystems 37
1.14 Montage der Anreihverbinder vertikales Hauptschienensystem 39
1.15 Anziehen der Schrauben 40
1.16 Montage untere Frontblende 41
1.17 Montage Teiltüren 43
1.18 Montage obere Frontblende 45
1.19 Montage Dachbleche 46
1.20 Montage Schrankrückwand Hochführungsfeld 47
2. Besonderheit 2x 50x10 48
2.1 Montage des N-Sammelschienensystems 48
2.2 Montage des vertikalen Hauptschienensystems 49
2.3 Montage der Anreihverbinder vertikales Hauptschienensystem 51
2.4 Anziehen der Schrauben 52
Artikelverzeichnis 54

EN

1. Fitting the riser section – Mounting position: Roof section via rear section in the centre 5
1.1 Riser section 600 mm or 800 mm deep (4x or 2x 50x10) 5
1.2 Removing the enclosure rear panel 7
1.3 Fitting the lower punched sections with mounting flanges 8
1.4 Fitting the lower busbar supports, horizontal 10
1.5 Incorporating the vertical distribution busbars N 13
1.6 Fitting the middle punched sections with mounting flanges and busbar supports 14
1.7 Incorporating the vertical distribution busbars L1–L3 22
1.8 Fitting the upper punched sections with mounting flanges and busbar supports 23
1.9 Fitting the upper main busbar system 26
1.10 Connecting the vertical multi-terminal busbar system 29
1.11 Fitting the PE/PEN busbar system 31
1.12 Fitting the N busbar system 32
1.13 Fitting the vertical main busbar system 37
1.14 Fitting the baying connectors for the vertical main busbar system 39
1.15 Tightening the screws 40
1.16 Fitting lower front trim panel 41
1.17 Fitting the partial doors 43
1.18 Fitting the upper front trim panel 45
1.19 Fitting the roof plates 46
1.20 Fitting the enclosure rear panel – Riser section 47
2. Particular feature – 2x 50x10 48
2.1 Fitting the N busbar system 48
2.2 Fitting the vertical main busbar system 49
2.3 Fitting the baying connectors for the vertical main busbar system 51
2.4 Tightening the screws 52
List of model numbers 54

FR

1. Montage de la zone d'installation verticale – jeux de barres sous le toit à l'arrière au centre 5
1.1 Zone d'installation verticale de profondeur 600 mm ou 800 mm (4x ou 2x 50x10 mm) 5
1.2 Démontage du panneau arrière de l'armoire 7
1.3 Montage sous rails de montage 8
1.4 Montage des supports de jeux de barres horizontaux inférieurs 10
1.5 Insertion des jeux de barres de distribution verticaux Neutre 13
1.6 Montage des rails de montage médians et des supports de jeux de barres 14
1.7 Insertion des jeux de barres de distribution verticaux L1–L3 22
1.8 Montage des rails de montage supérieurs et des supports de jeux de barres 23
1.9 Montage des jeux de barres principaux supérieurs 26
1.10 Connexion aux jeux de barres de distribution verticaux 29
1.11 Montage des jeux de barres Terre / Terre-Neutre 31
1.12 Montage des jeux de barres Neutre 32
1.13 Montage des jeux de barres principaux verticalement 37
1.14 Montage des attaches de juxtaposition pour les jeux de barres principaux 39
1.15 Serrage des vis 40
1.16 Montage du bandeau de finition avant inférieur 41
1.17 Montage des portes partielles 43
1.18 Montage du bandeau de finition avant supérieur 45
1.19 Montage des toits 46
1.20 Montage du panneau arrière – zone d'installation verticale 47
2. Caractéristiques particulières – jeu de barres de distribution avec 2 barres de courant 50x10 48
2.1 Montage des jeux de barres Neutre 48
2.2 Montage des jeux de barres principaux verticalement 49
2.3 Montage des attaches de juxtaposition pour les jeux de barres principaux 51
2.4 Serrage des vis 52
Liste des références 54

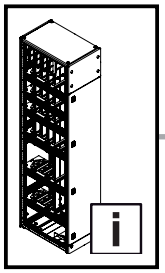

DE EN FR

Inhaltsverzeichnis
Contents
Sommaire

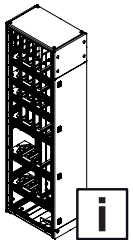
2–6
54

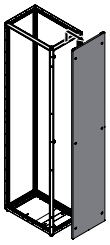
7

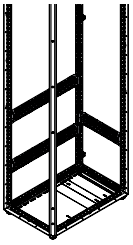
8–9

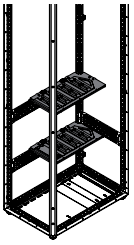
10–12

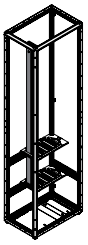
13

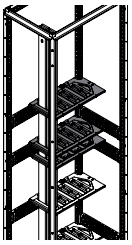
14–21

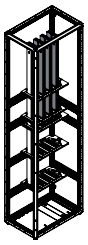
22

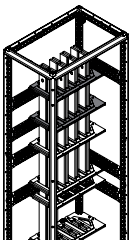
23–25

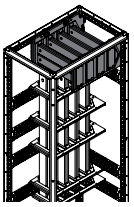
26–28

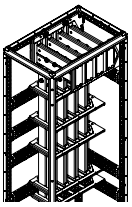
29–30

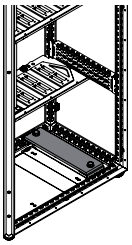
31

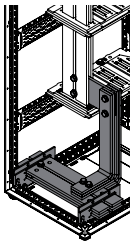
32–36

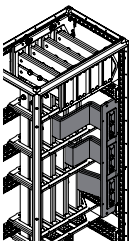
37–38

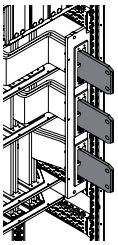
39

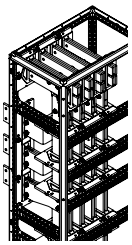
40

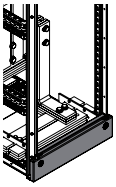
41–42

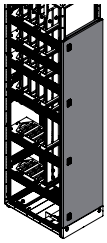
43–44

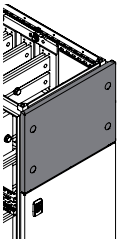
45

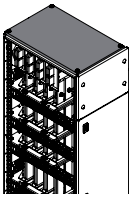
46

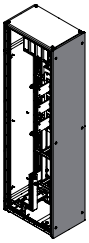
47

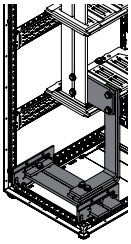
48

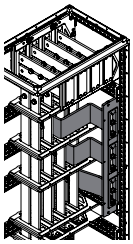
49–50

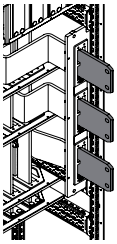
51

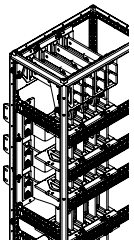
52

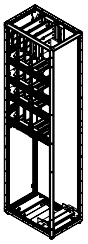
53

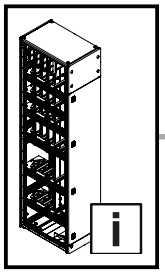

DE EN FR

Mitgeltende Unterlagen
Other applicable documents
Autres documents applicables

DE

Für die hier beschriebenen Sammelschienenkomponenten steht diese Montageanleitung als Download unter www.rittal.de zur Verfügung. Für Schäden, die durch Nichtbeachtung dieser Anleitung entstehen, übernehmen wir keine Haftung. Zusätzlich gelten auch die Anleitungen des verwendeten Zubehörs sowie die VX25 Ri4Power Montageanleitung.

Bitte beachten Sie die Sicherheits- und Warnhinweise in der Montageanleitung „VX25 Ri4Power – Schalt- und Energieverteilanlagen-System“.

EN

These assembly instructions for the described busbar components can be downloaded from www.rittal.com. We cannot accept any liability for damage associated with failure to observe these instructions. The instructions for any accessories used, together with the VX25 Ri4Power assembly instructions, also apply.

Please observe the safety and warning notes in the "VX25 Ri4Power – Switchgear and power distribution system" assembly instructions.

FR

La présente notice de montage pour les composants du jeu de barres mentionnés ici peut être téléchargée sur le site internet www.rittal.fr. Nous déclinons toute responsabilité en cas de dommages imputables à la non-observation des instructions contenues dans ce document. Veuillez également respecter les instructions relatives aux accessoires utilisés ainsi que la notice de montage VX25 Ri4Power.

Veuillez respecter les consignes de sécurité et les avertissements figurant dans les instructions de montage « VX25 Ri4Power – Distribution de courant ».

VX25 Ri4Power Montageanleitung
VX25 Ri4Power assembly instructions
Notice de montage VX25 Ri4Power

DE/EN/FR

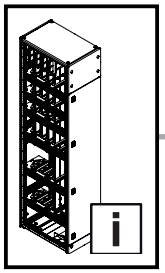

1. Montage Hochführungsfeld – Einbaulage Dach auf Rücken Mitte
1. Fitting the riser section – Mounting position: Roof section via rear section in the centre
1. Montage de la zone d'installation verticale – jeux de barres sous le toit à l'arrière au centre

1.1 Hochführungsfeld 600 mm oder 800 mm tief (4x oder 2x 50x10)
1.1 Riser section 600 mm or 800 mm deep (4x or 2x 50x10)
1.1 Zone d'installation verticale de profondeur 600 mm ou 800 mm (4x ou 2x 50x10 mm)

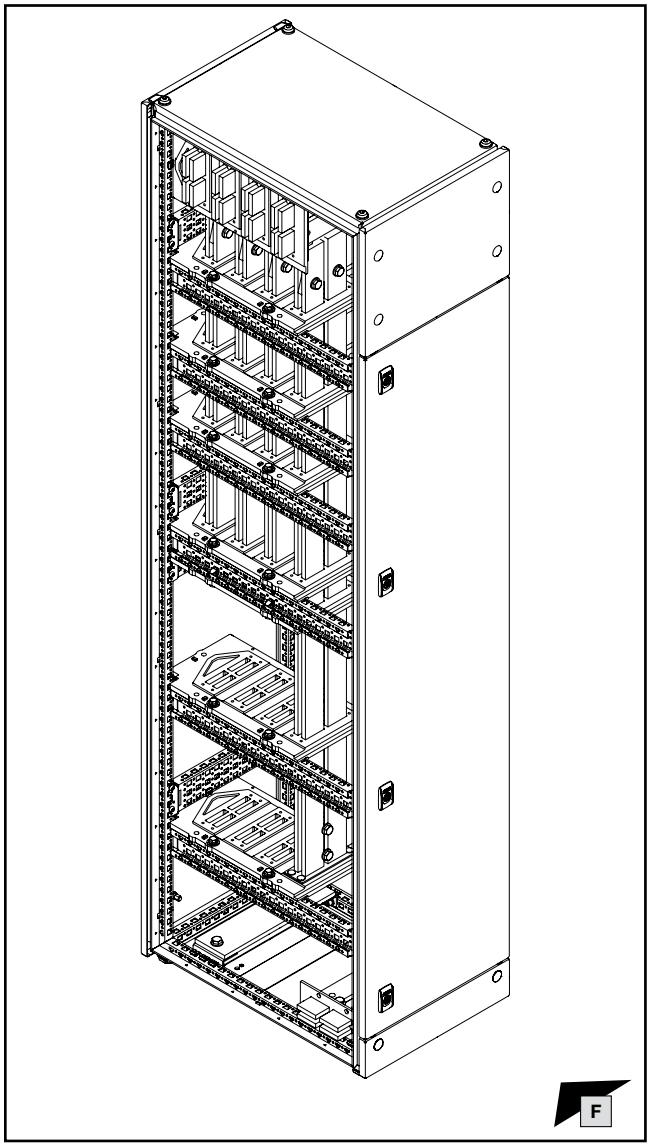

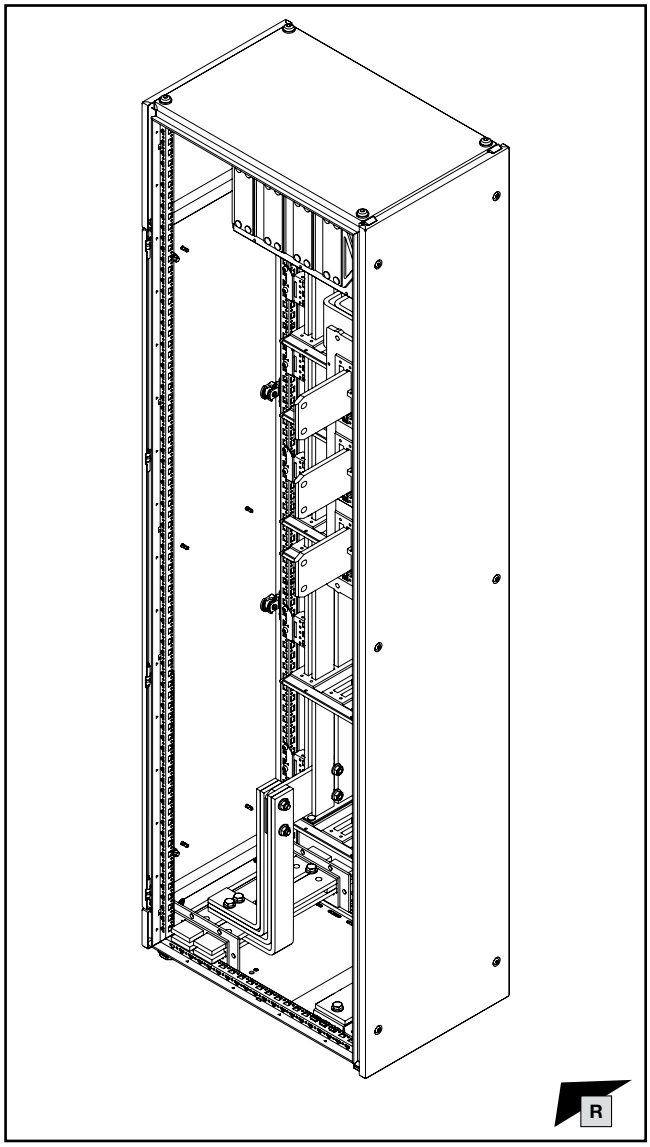

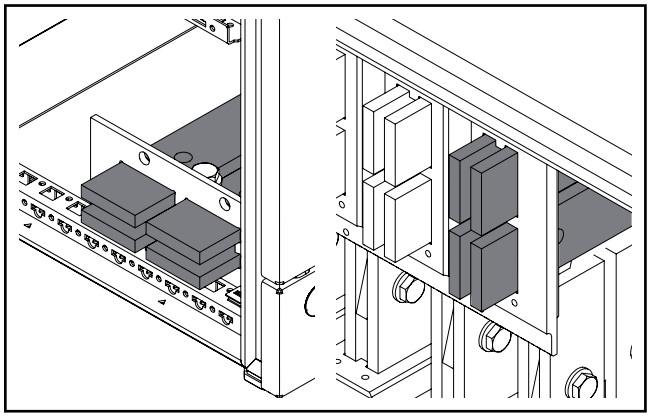

Hinweis / Note / Remarque

Neutralleiter N nach Wahl des Anlagenbetreibers im Bodenbereich oder im Dachbereich. Montage beider Varianten wird im Kapitel 1 parallel gezeigt.

Neutral conductor N as chosen by the plant operator in the floor area or in the roof area. The assembly of both variants is shown in parallel in chapter 1.

Neutre N dans la base ou sous le toit, selon le choix de l'exploitant de l'installation. Le montage des deux variantes est décrit au chapitre 1.

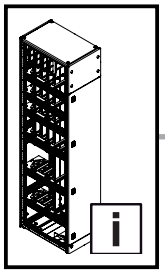

DE EN FR

1. Montage Hochführungsfeld – Einbaulage Dach auf Rücken Mitte
1. Fitting the riser section – Mounting position: Roof section via rear section in the centre
1. Montage de la zone d'installation verticale – jeux de barres sous le toit à l'arrière au centre

1.1 Hochführungsfeld 600 mm oder 800 mm tief (4x oder 2x 50x10)
1.1 Riser section 600 mm or 800 mm deep (4x or 2x 50x10)
1.1 Zone d'installation verticale de profondeur 600 mm ou 800 mm (4x ou 2x 50x10 mm)

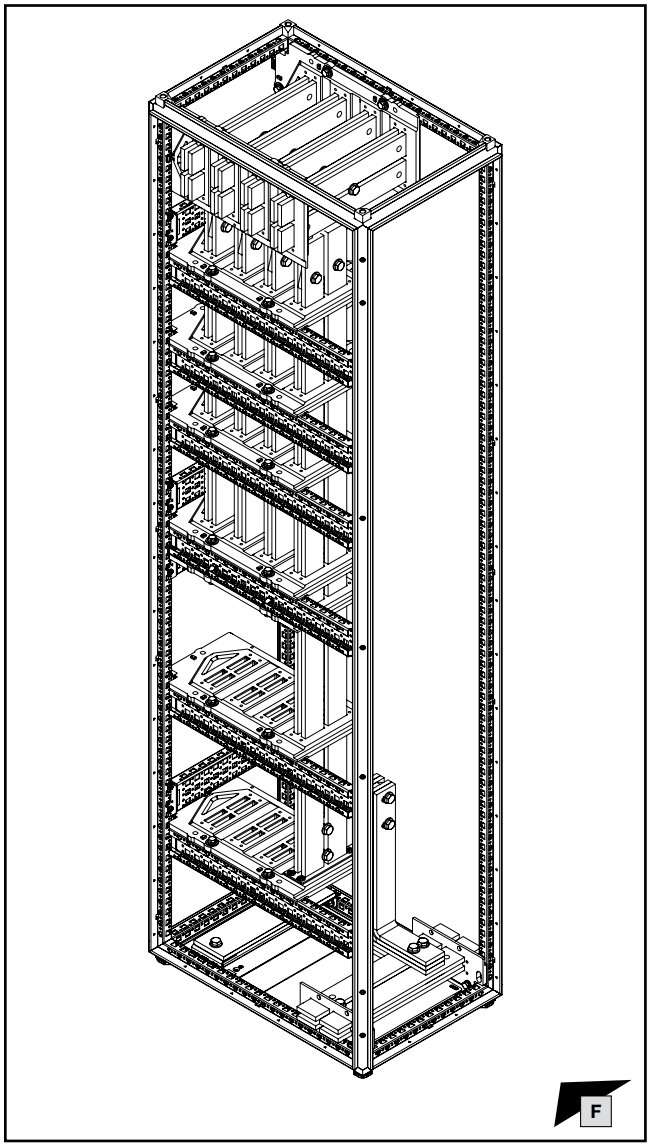

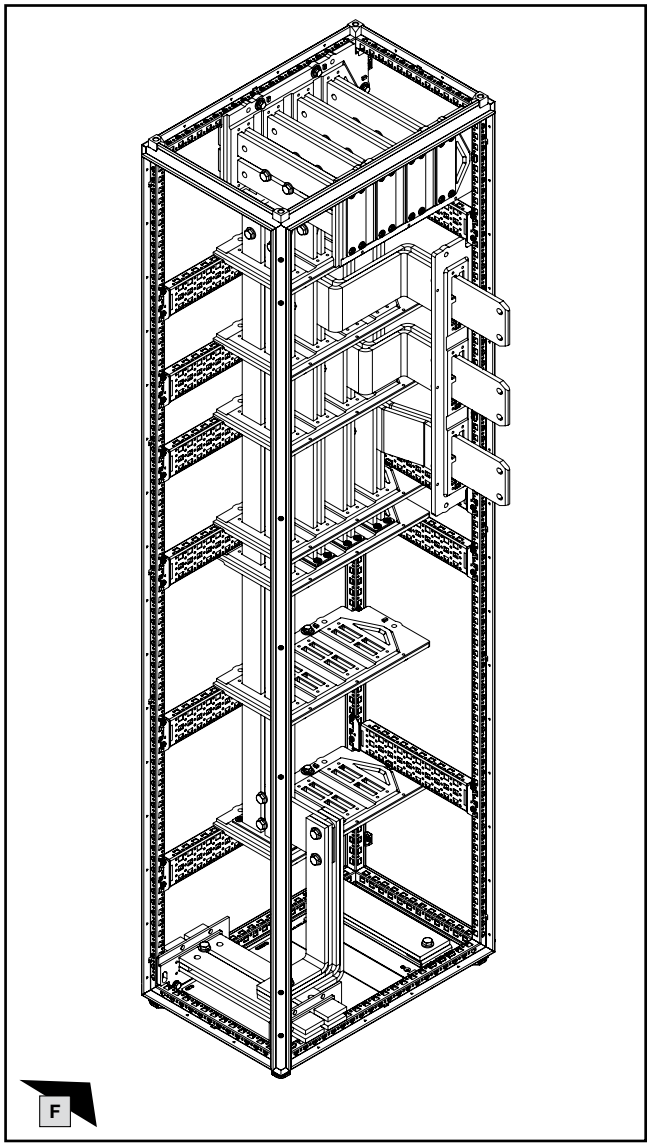

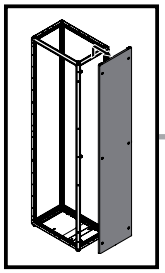

TX30

DE EN FR

1. Montage Hochführungsfeld – Einbaulage Dach auf Rücken Mitte
1. Fitting the riser section – Mounting position: Roof section via rear section in the centre
1. Montage de la zone d'installation verticale – jeux de barres sous le toit à l'arrière au centre

1.2 Demontage der Schrankrückwand
1.2 Removing the enclosure rear panel
1.2 Démontage du panneau arrière de l'armoire

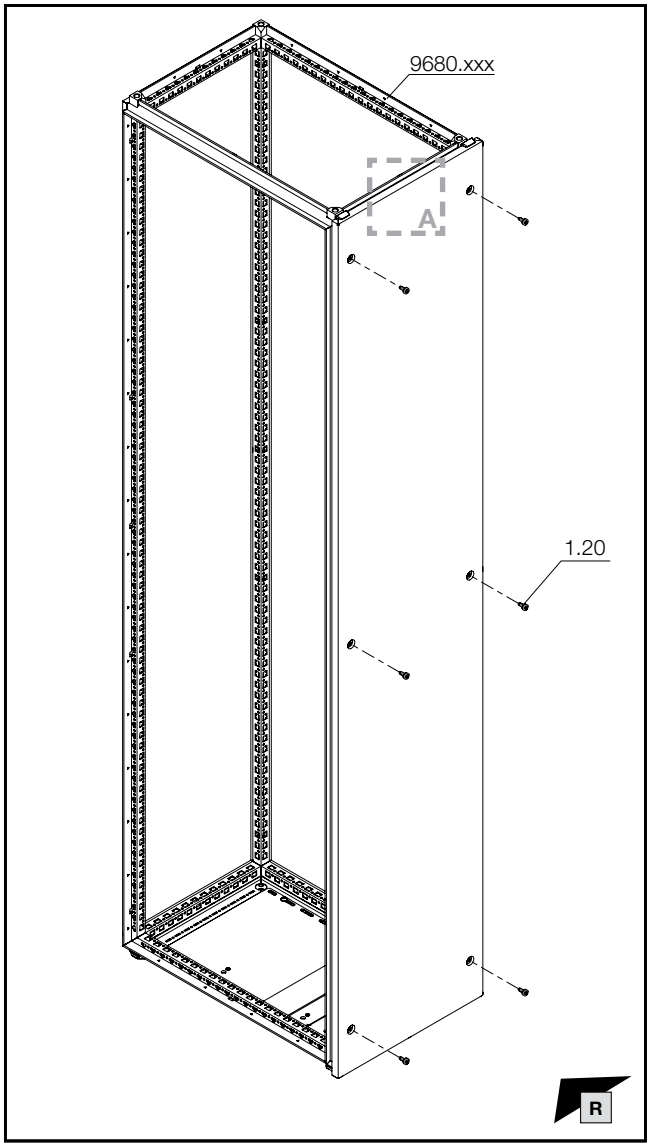

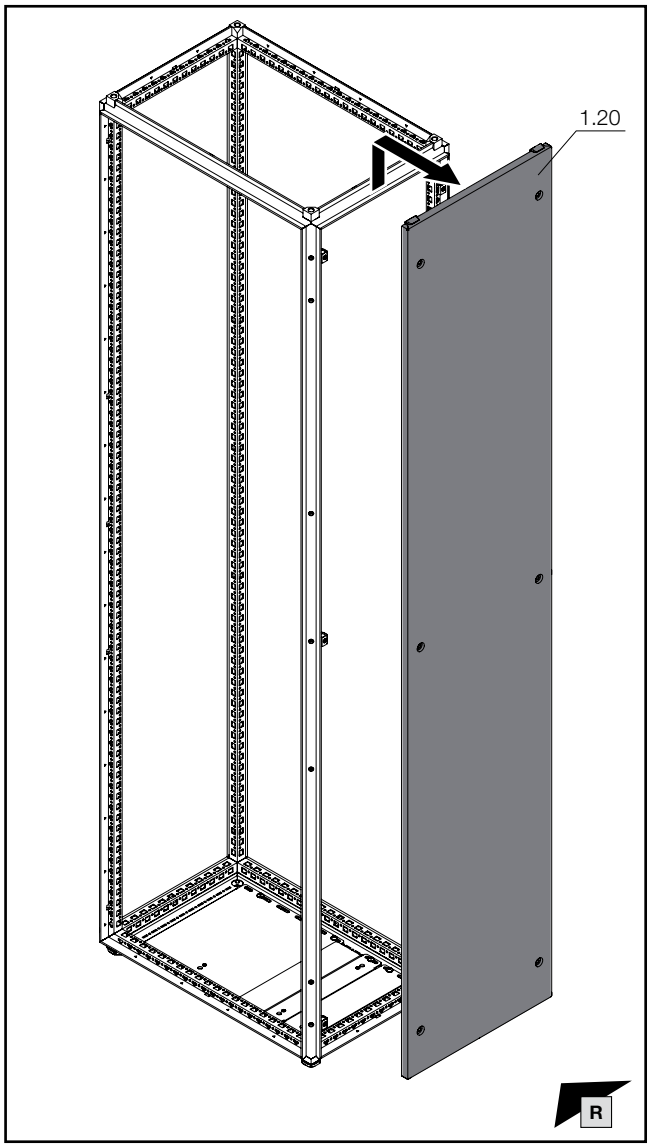

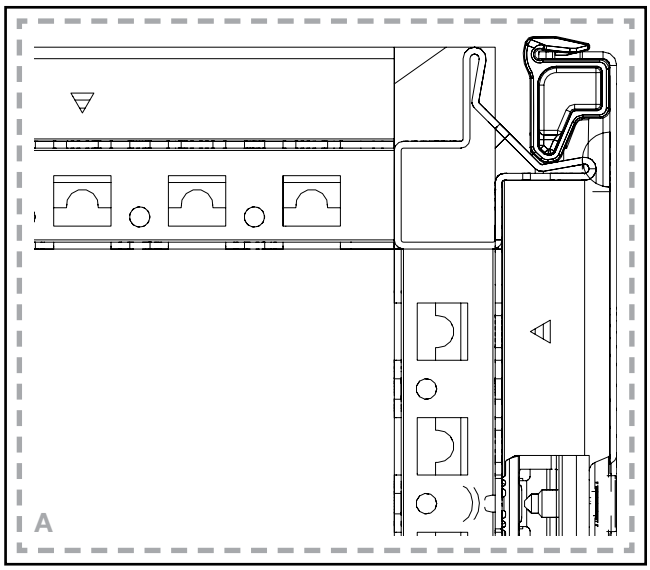

VX25 Ri4Power Montageanleitung
VX25 Ri4Power assembly instructions
Notice de montage VX25 Ri4Power

DE/EN/FR

Hinweis / Note / Remarque

Für Schutzeigenschaft Störlichtbogenklasse A/B Montagereihenfolge in den entsprechenden Abschnitten der o. g. Anleitung beachten.

For arcing class A/B protection, please follow the assembly sequence as set out in the relevant chapters of the aforementioned assembly instructions.

Pour la protection contre les arcs électriques de catégorie A/B, suivez la séquence de montage indiquée dans les sections correspondantes des instructions ci-dessus.

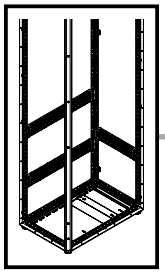

mm

TX30

DE EN FR

1. Montage Hochführungsfeld – Einbaulage Dach auf Rücken Mitte
1. Fitting the riser section – Mounting position: Roof section via rear section in the centre
1. Montage de la zone d'installation verticale – jeux de barres sous le toit à l'arrière au centre

1.3 Montage untere System-Chassis
1.3 Fitting the lower punched sections with mounting flanges
1.3 Montage sous rails de montage

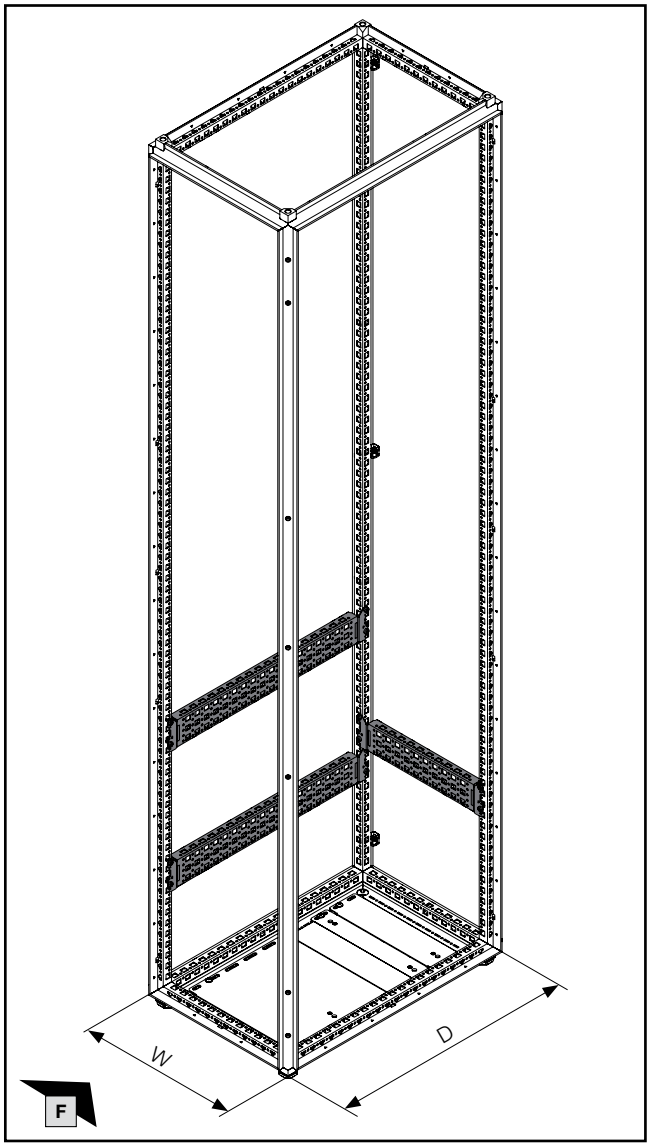

D mm	**W** mm	Ⓒ/Ⓓ **Best.-Nr. Model No. Référence**
–	400	**8617.110**
600	–	**8617.130**
800	–	**8617.140**

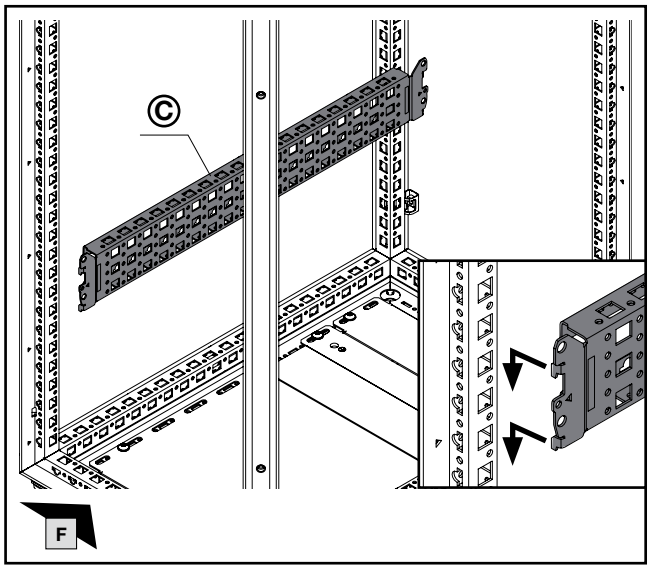

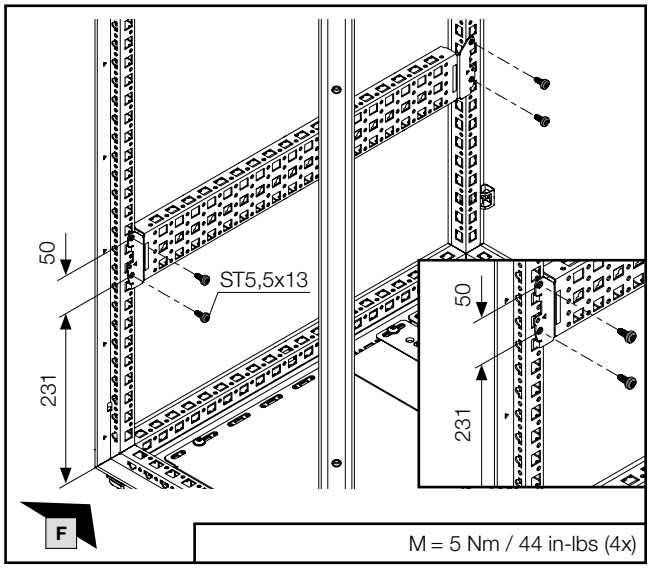

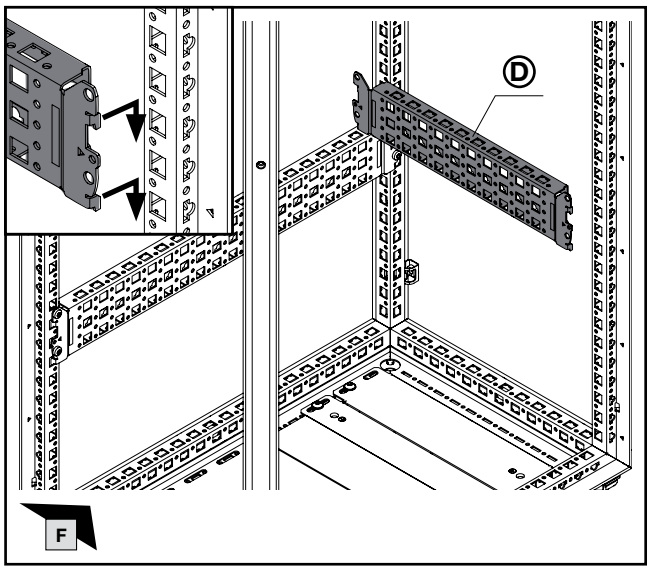

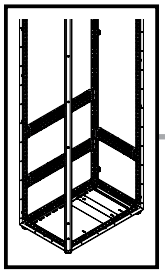

mm

TX30

DE EN FR

1. Montage Hochführungsfeld – Einbaulage Dach auf Rücken Mitte
1. Fitting the riser section – Mounting position: Roof section via rear section in the centre
1. Montage de la zone d'installation verticale – jeux de barres sous le toit à l'arrière au centre

1.3 Montage untere System-Chassis
1.3 Fitting the lower punched sections with mounting flanges
1.3 Montage sous rails de montage

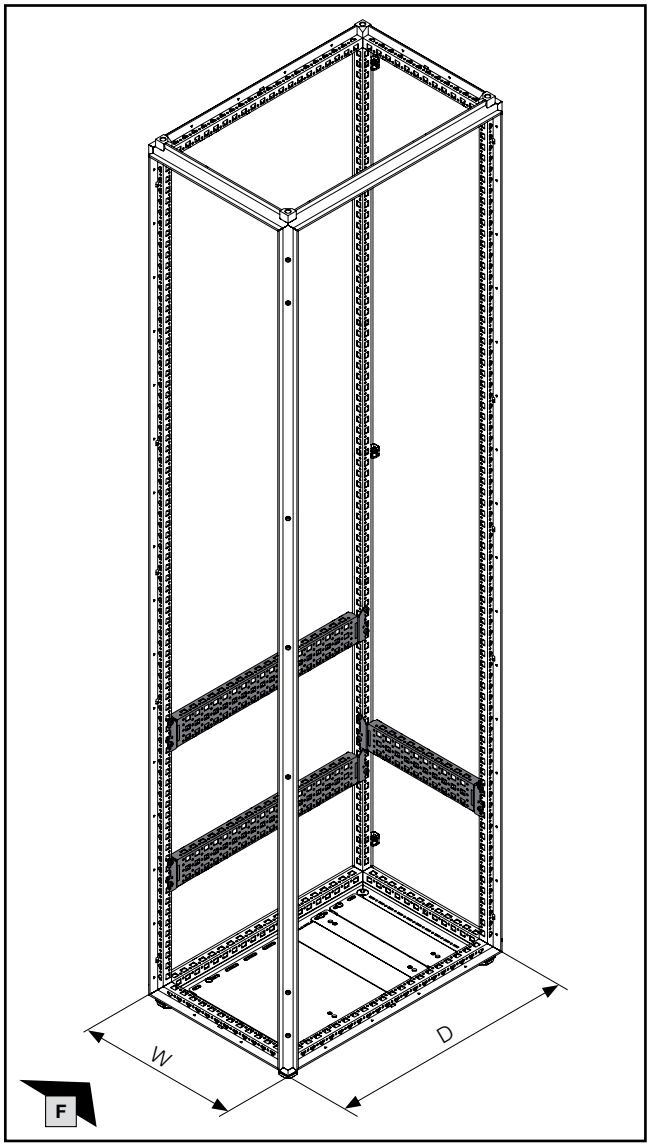

D mm	W mm	Ⓒ/Ⓓ Best.-Nr. Model No. Référence
–	400	**8617.110**
600	–	**8617.130**
800	–	**8617.140**

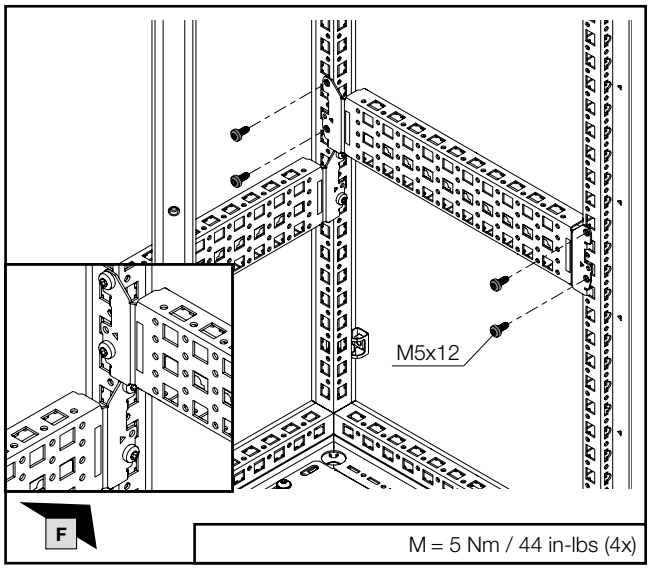

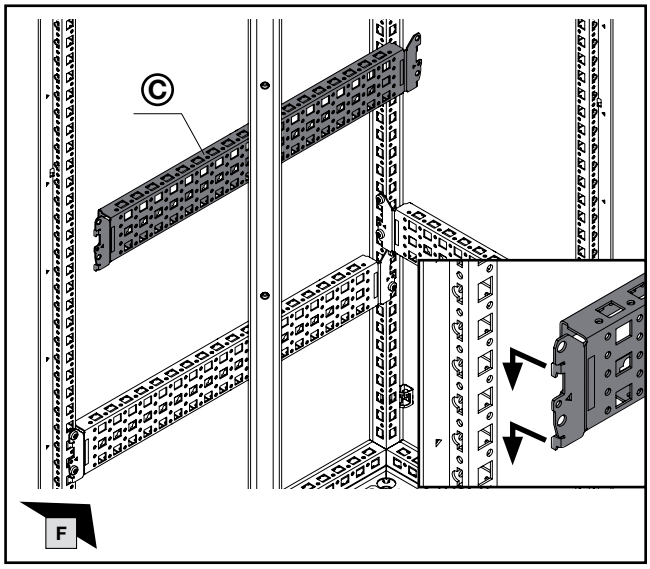

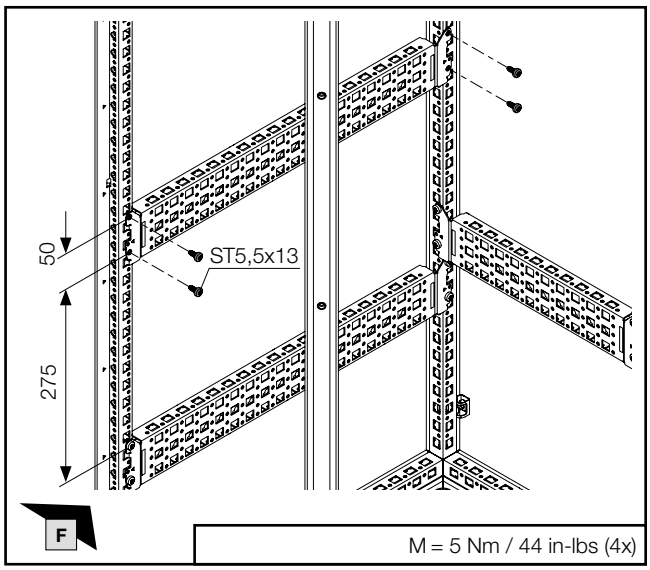

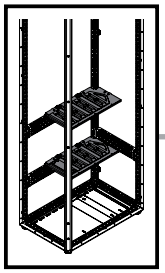

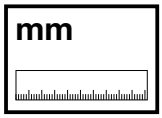

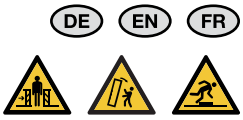

1. Montage Hochführungsfeld – Einbaulage Dach auf Rücken Mitte
1. Fitting the riser section – Mounting position: Roof section via rear section in the centre
1. Montage de la zone d'installation verticale – jeux de barres sous le toit à l'arrière au centre

1.4 Montage untere Sammelschienenhalter horizontal
1.4 Fitting the lower busbar supports, horizontal
1.4 Montage des supports de jeux de barres horizontaux inférieurs

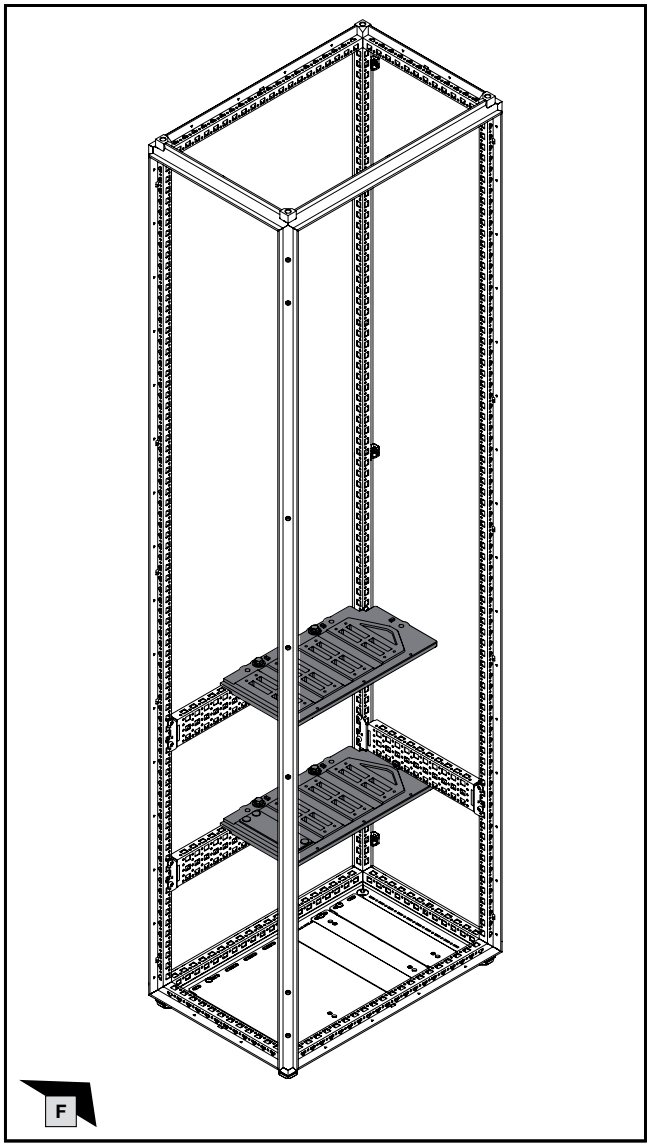

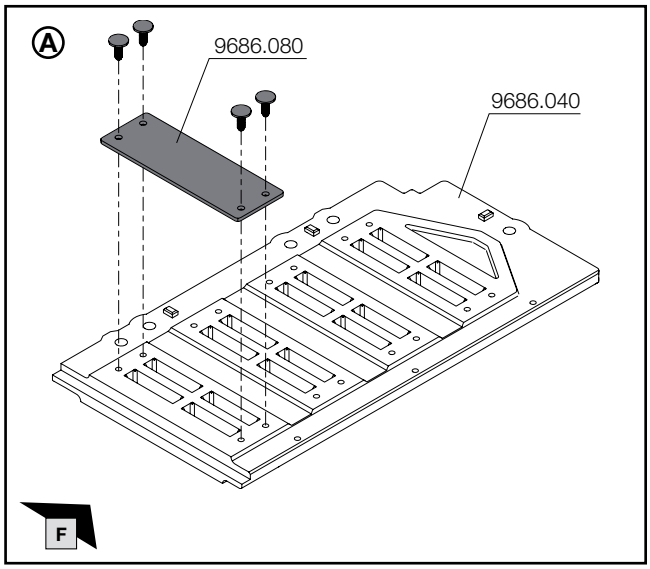

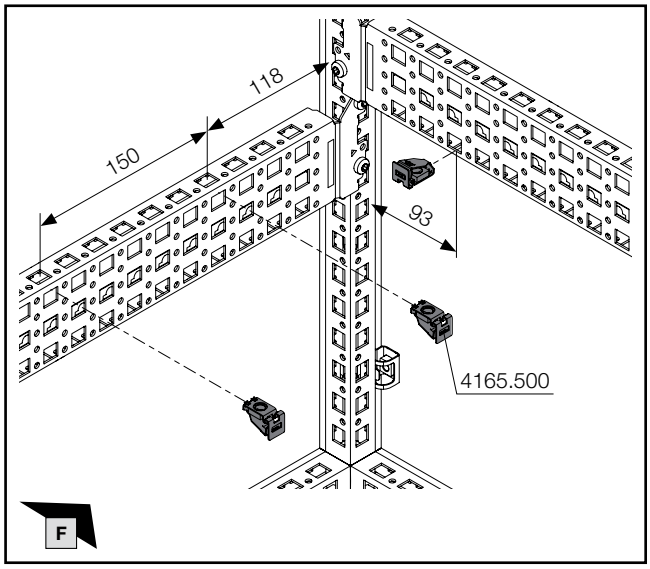

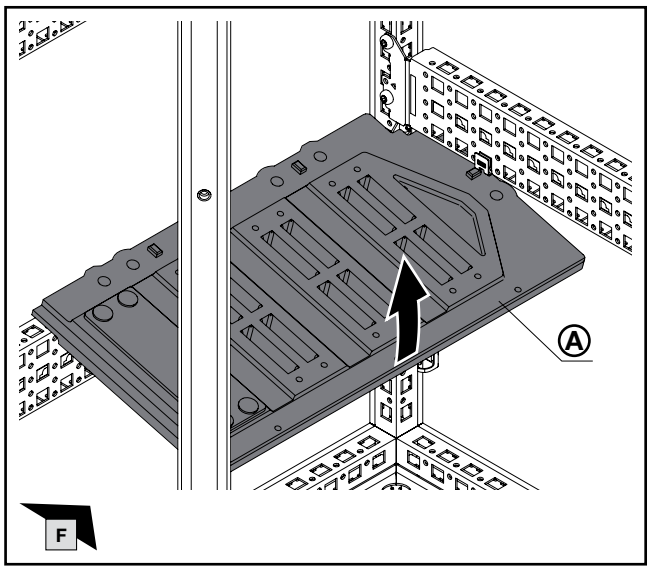

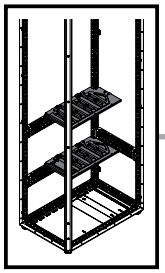

mm

SW13

DE EN FR

1. Montage Hochführungsfeld – Einbaulage Dach auf Rücken Mitte
1. Fitting the riser section – Mounting position: Roof section via rear section in the centre
1. Montage de la zone d'installation verticale – jeux de barres sous le toit à l'arrière au centre

1.4 Montage untere Sammelschienenhalter horizontal
1.4 Fitting the lower busbar supports, horizontal
1.4 Montage des supports de jeux de barres horizontaux inférieurs

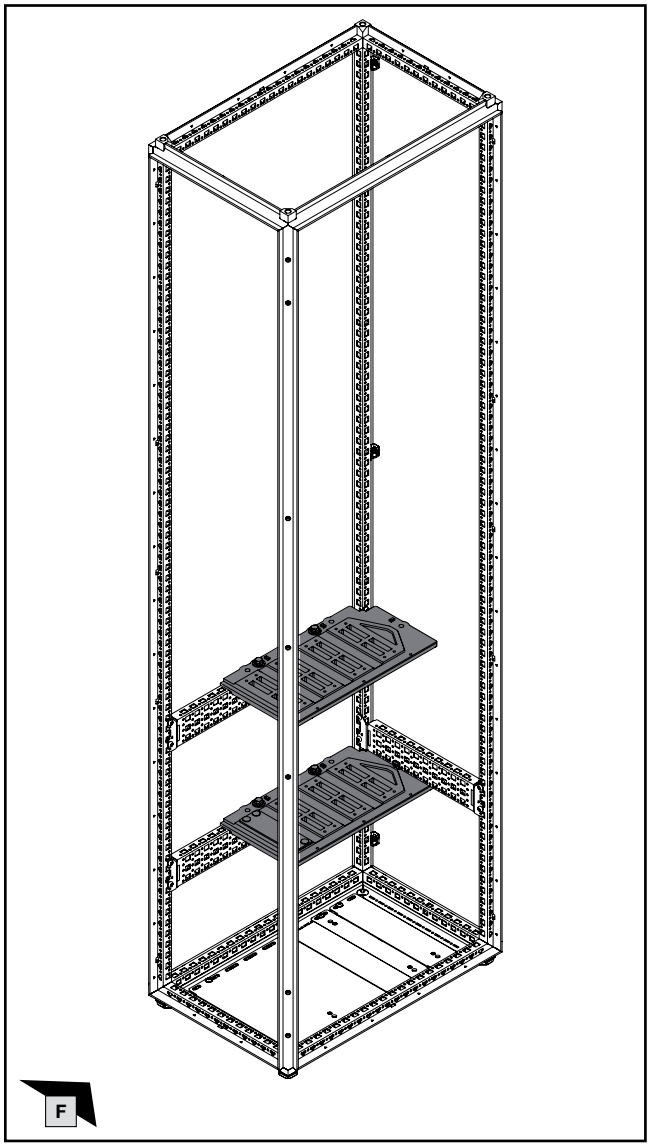

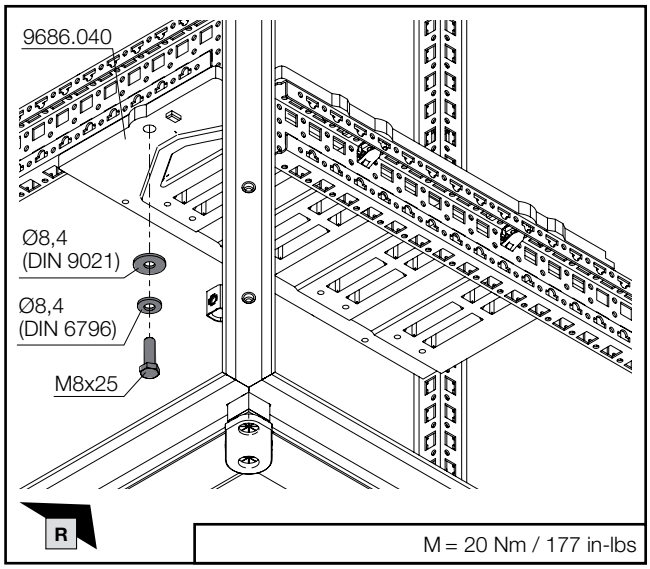

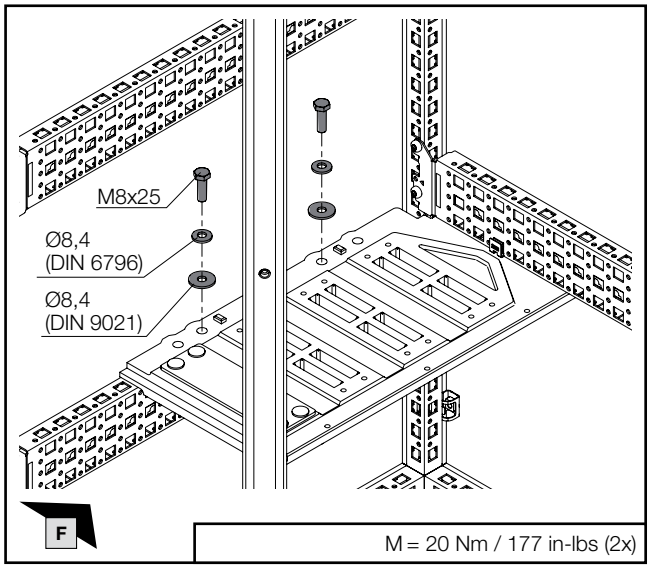

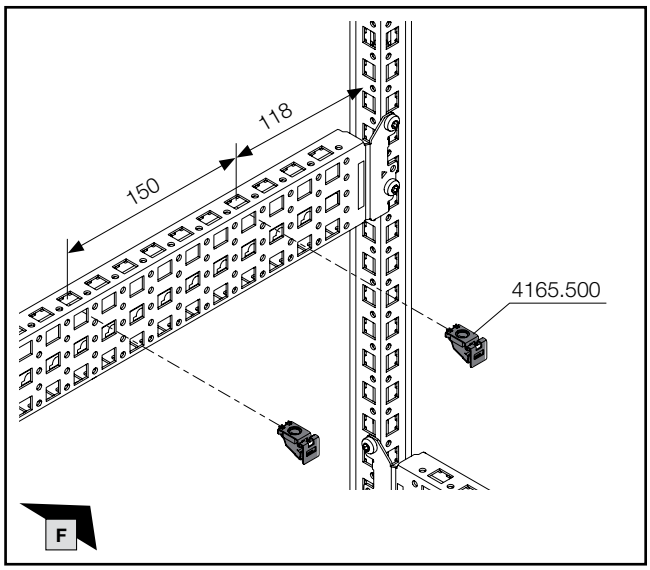

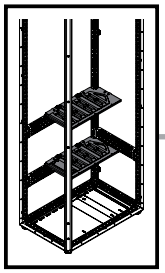

SW13

DE EN FR

1. Montage Hochführungsfeld – Einbaulage Dach auf Rücken Mitte
1. Fitting the riser section – Mounting position: Roof section via rear section in the centre
1. Montage de la zone d'installation verticale – jeux de barres sous le toit à l'arrière au centre

1.4 Montage untere Sammelschienenhalter horizontal
1.4 Fitting the lower busbar supports, horizontal
1.4 Montage des supports de jeux de barres horizontaux inférieurs

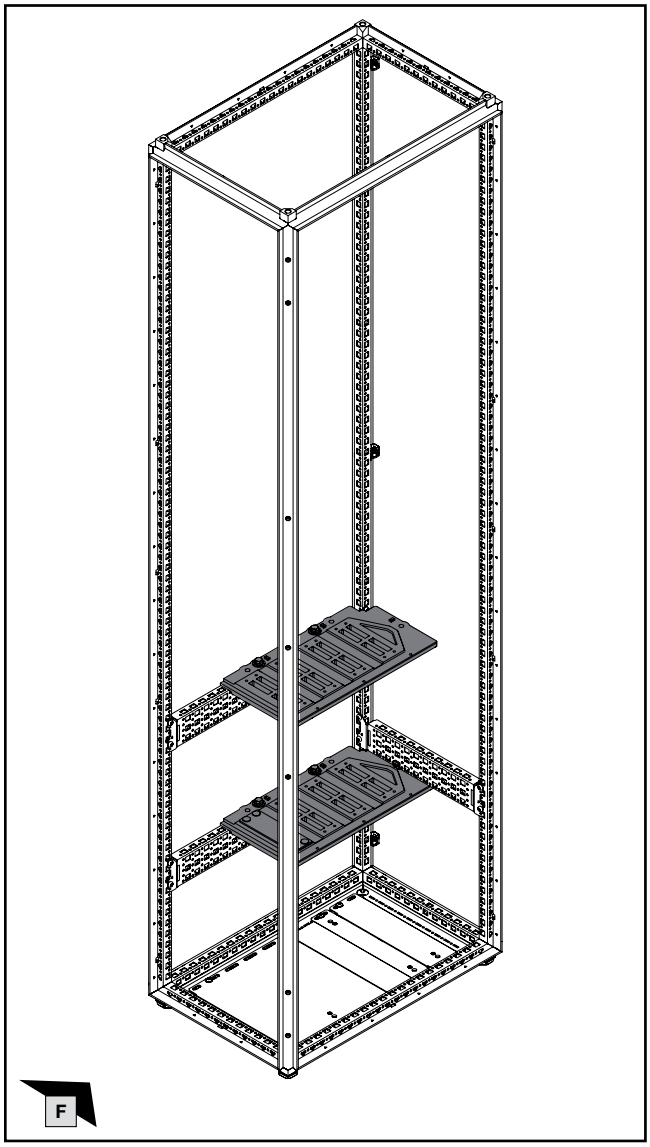

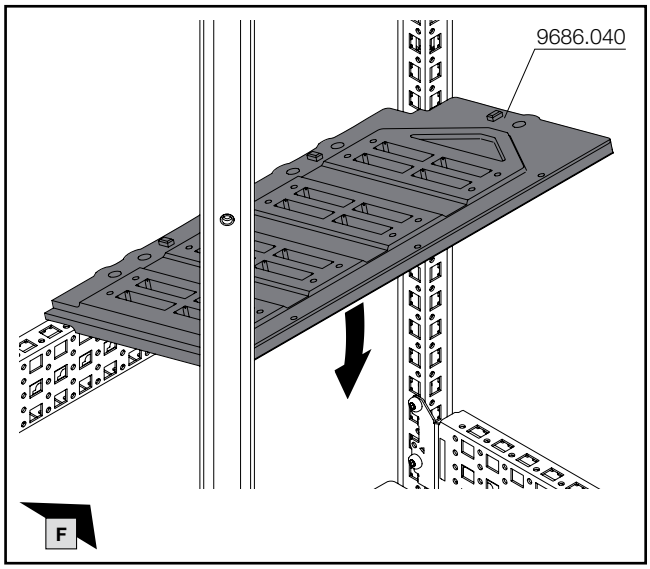

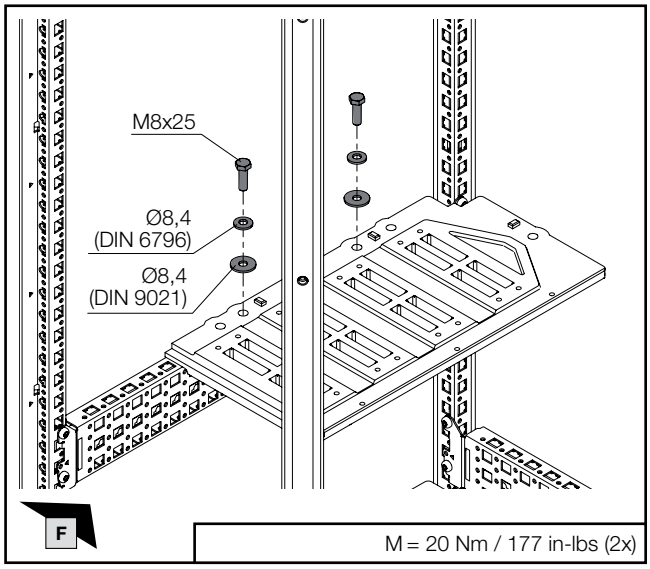

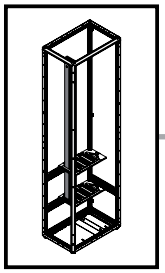

DE EN FR

1. Montage Hochführungsfeld – Einbaulage Dach auf Rücken Mitte
1. Fitting the riser section – Mounting position: Roof section via rear section in the centre
1. Montage de la zone d'installation verticale – jeux de barres sous le toit à l'arrière au centre

1.5 Einbringung vertikale Verteilsammelschienen N
1.5 Incorporating the vertical distribution busbars N
1.5 Insertion des jeux de barres de distribution verticaux Neutre

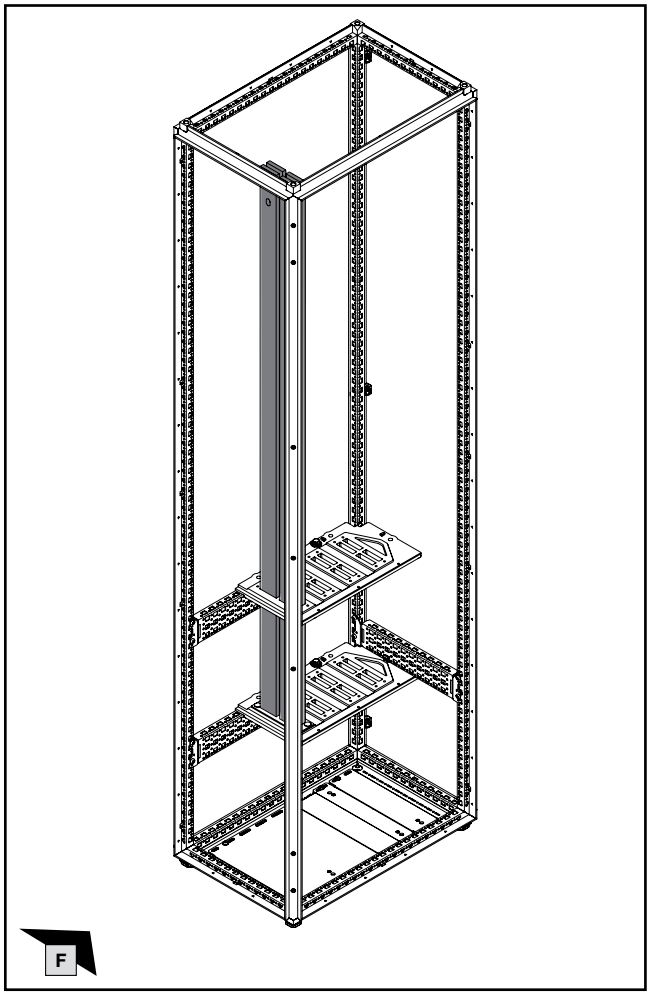

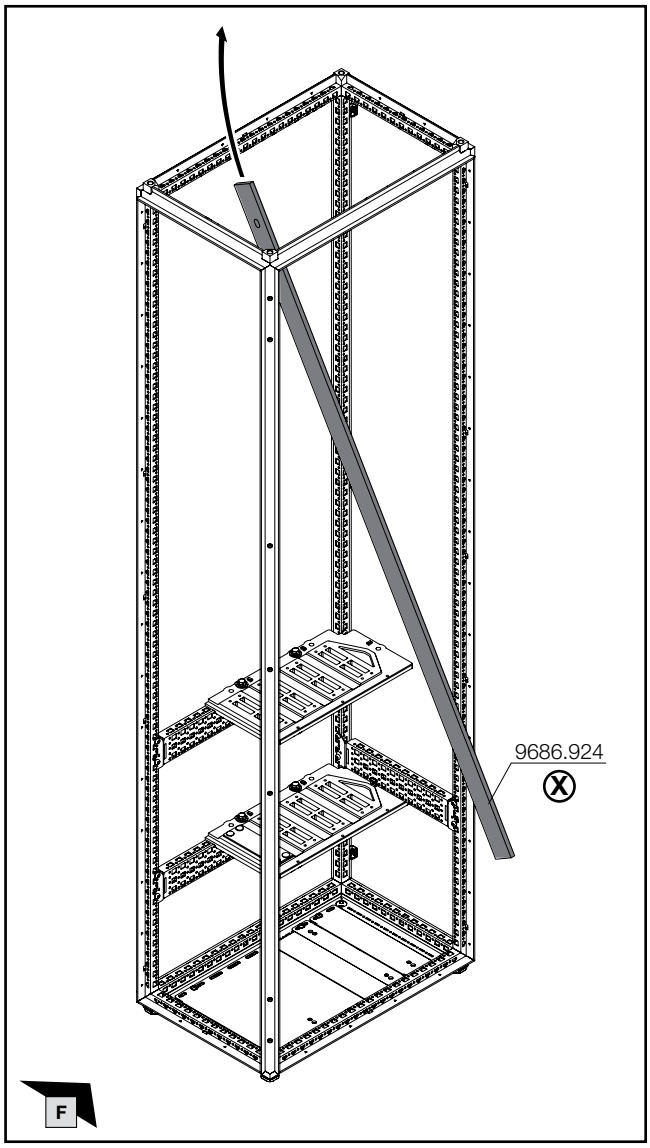

Hinweis / Note / Remarque X

Die Länge der Sammelschienen wird mit Hilfe der Online-Berechnungssoftware „VX25 Rittal Power Engineering“ im Ri4Power Niederspannungsschalt-anlagen Konfigurator ermittelt.

The length of the busbars is determined using the online calculation software "VX25 Rittal Power Engineering" in the Ri4Power low-voltage switchgear configurator.

La longueur des jeux de barres est déterminée à l'aide du logiciel de calcul en ligne « VX25 Rittal Power Engineering » du configurateur de TGBT Ri4Power.

VX25 Rittal Power Engineering

DE/EN

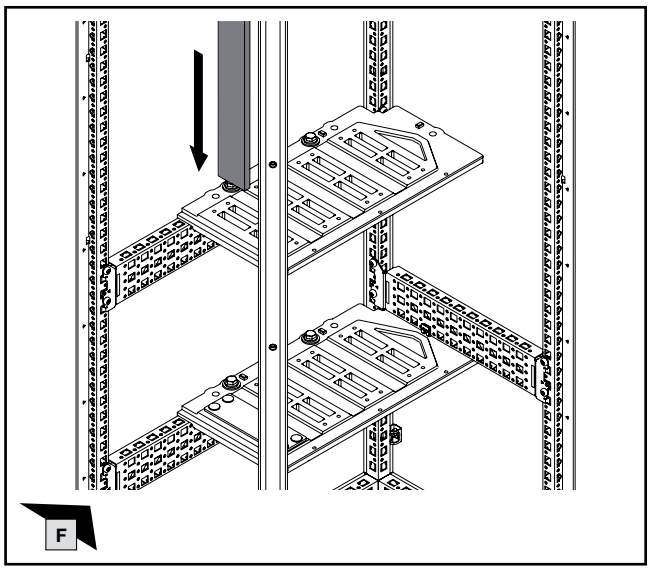

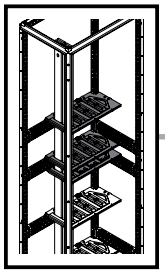

mm

DE EN FR

1. Montage Hochführungsfeld – Einbaulage Dach auf Rücken Mitte
1. Fitting the riser section – Mounting position: Roof section via rear section in the centre
1. Montage de la zone d'installation verticale – jeux de barres sous le toit à l'arrière au centre

1.6 Montage mittlere System-Chassis und Sammelschienenhalter

1.6 Fitting the middle punched sections with mounting flanges and busbar supports

1.6 Montage des rails de montage médians et des supports de jeux de barres

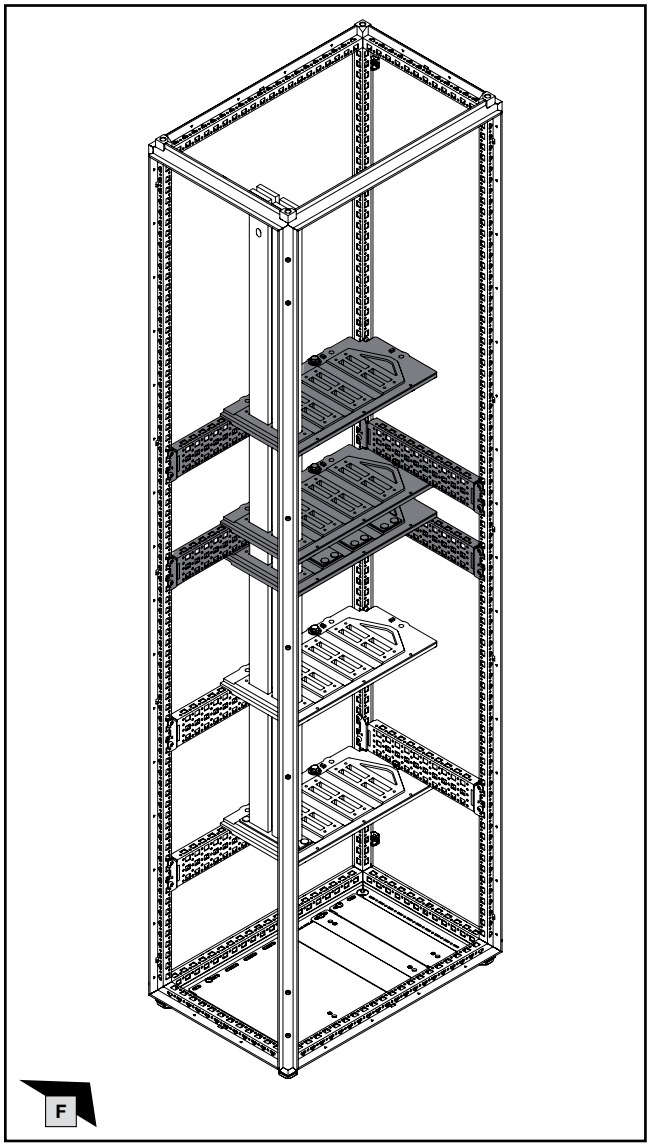

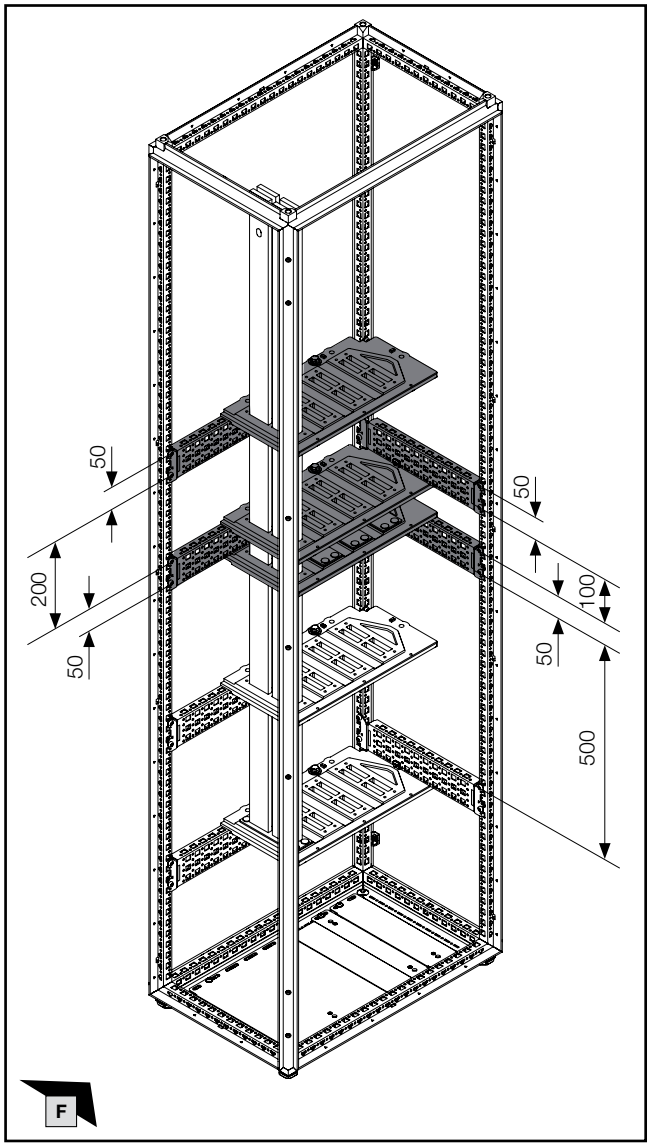

Hinweis / Note / Remarque

Bei erschwerter Montage Befestigungsschrauben der Sammelschienenhalter lösen und zum Abschluss des Montageschritts anziehen.

If fitting is difficult, loosen the assembly screws of the busbar supports and tighten them at the end of this step.

En cas de difficulté de montage, desserrer les vis de fixation des supports de jeux de barres et les resserrer en fin de montage.

Hinweis / Note / Remarque

Die Reihenfolge der Montage auf den nächsten drei Seiten ist schrittweise zu befolgen.

The assembly sequence on the next three pages must be followed step by step.

L'ordre de montage sur les trois prochaines pages doit être respecté étape par étape.

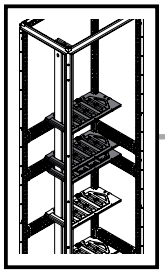

mm

TX30

DE EN FR

1. Montage Hochführungsfeld – Einbaulage Dach auf Rücken Mitte
1. Fitting the riser section – Mounting position: Roof section via rear section in the centre
1. Montage de la zone d'installation verticale – jeux de barres sous le toit à l'arrière au centre

1.6 Montage mittlere System-Chassis und Sammelschienenhalter
1.6 Fitting the middle punched sections with mounting flanges and busbar supports
1.6 Montage des rails de montage médians et des supports de jeux de barres

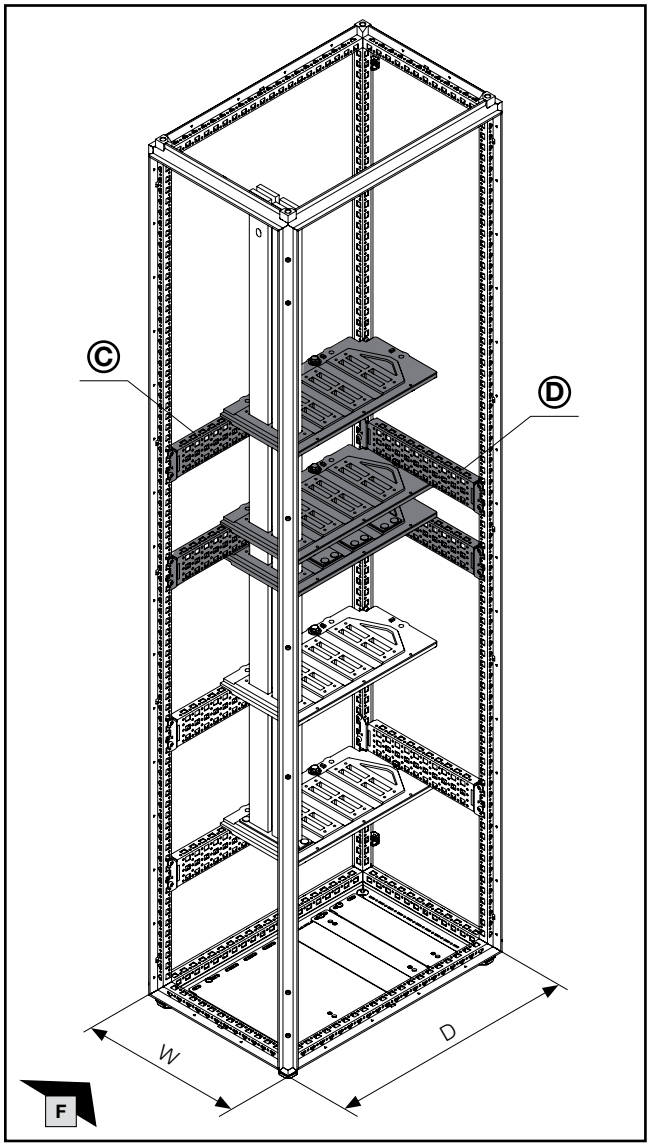

D mm	W mm	C/D Best.-Nr. Model No. Référence
–	400	**8617.110**
600	–	**8617.130**
800	–	**8617.140**

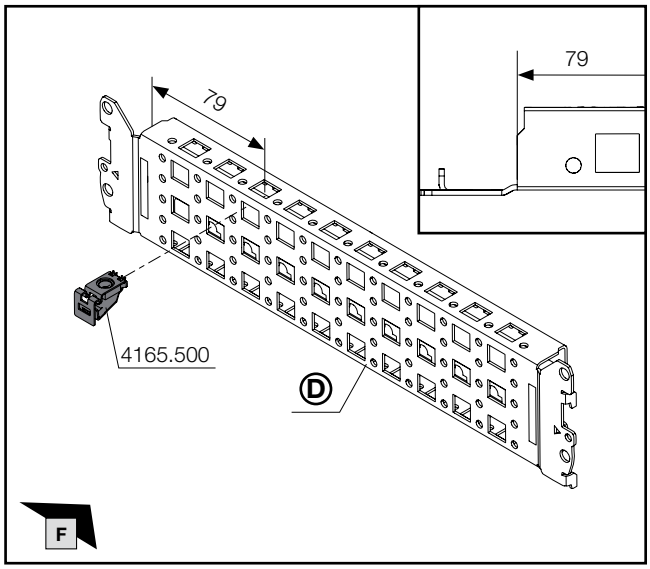

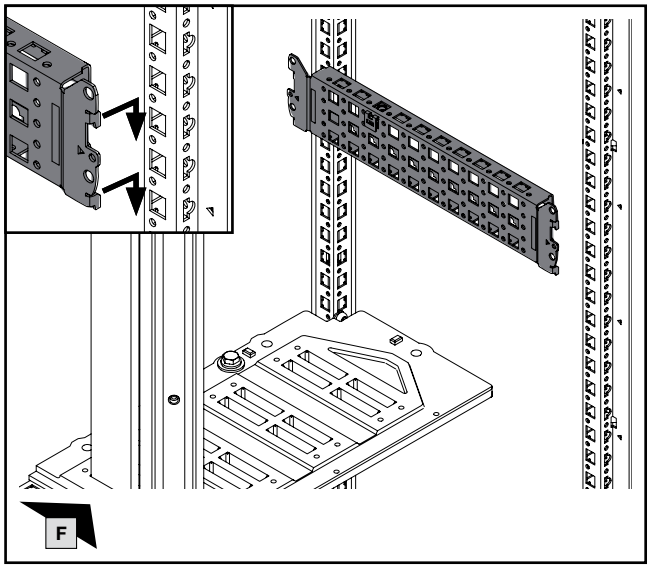

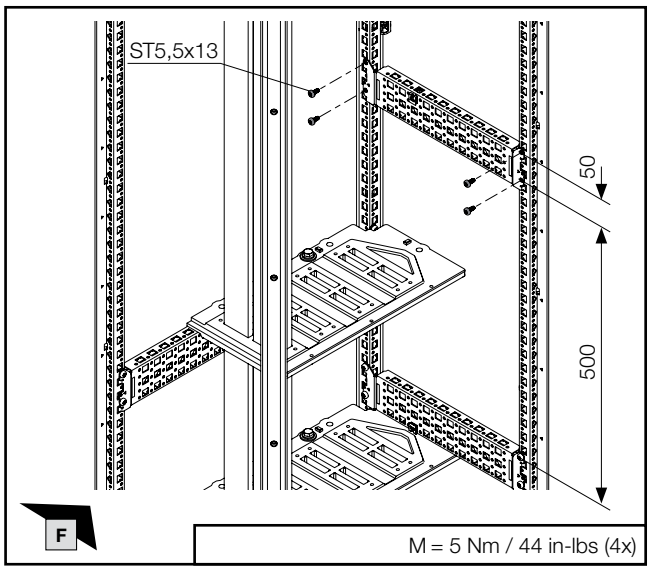

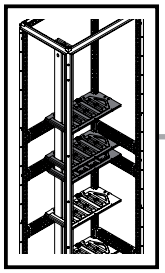

mm

SW13

DE EN FR

1. Montage Hochführungsfeld – Einbaulage Dach auf Rücken Mitte
1. Fitting the riser section – Mounting position: Roof section via rear section in the centre
1. Montage de la zone d'installation verticale – jeux de barres sous le toit à l'arrière au centre

1.6 Montage mittlere System-Chassis und Sammelschienenhalter
1.6 Fitting the middle punched sections with mounting flanges and busbar supports
1.6 Montage des rails de montage médians et des supports de jeux de barres

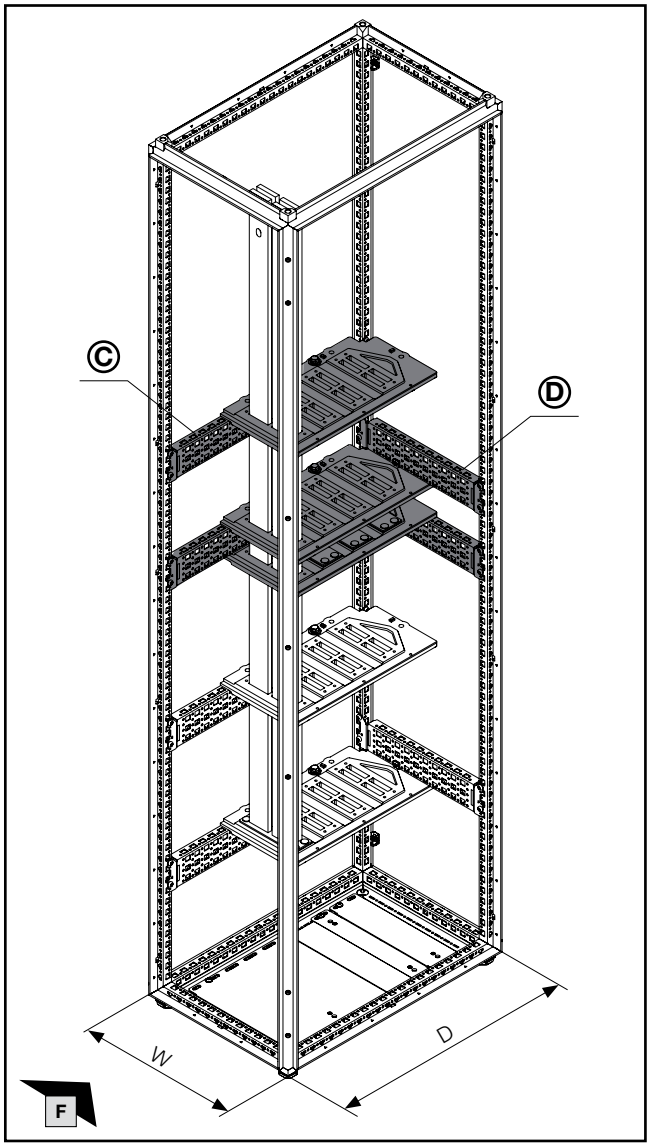

D mm	W mm	C/D Best.-Nr. Model No. Référence
–	400	**8617.110**
600	–	**8617.130**
800	–	**8617.140**

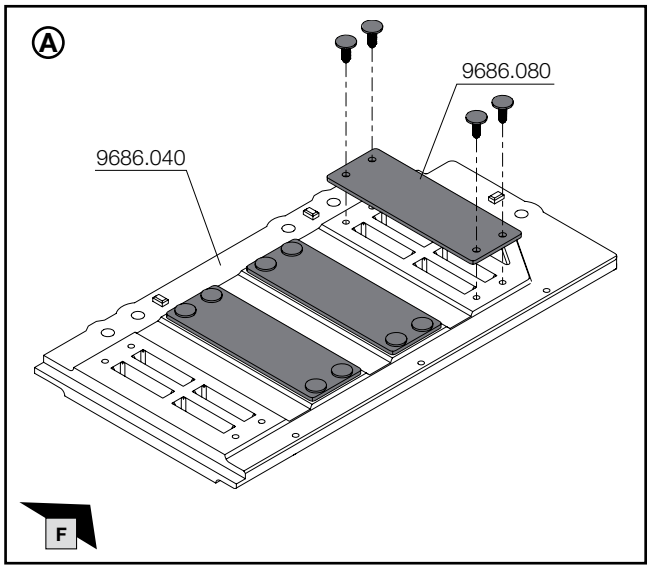

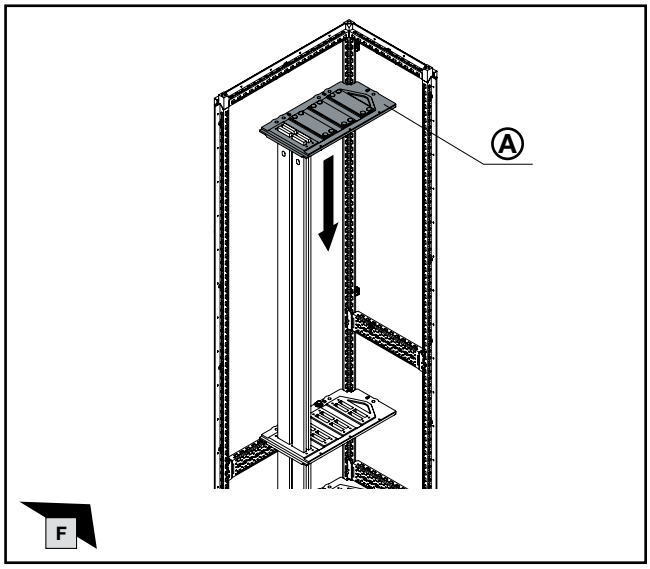

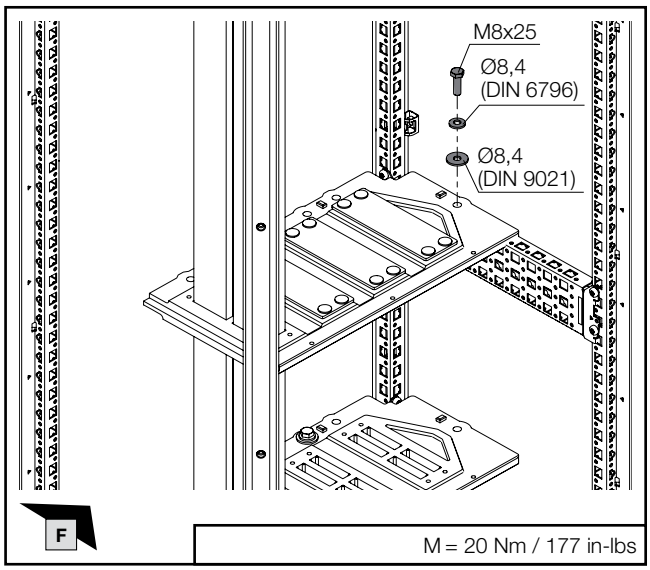

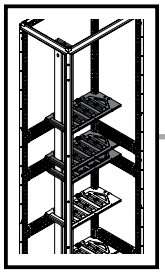

mm

TX30

DE EN FR

1. Montage Hochführungsfeld – Einbaulage Dach auf Rücken Mitte
1. Fitting the riser section – Mounting position: Roof section via rear section in the centre
1. Montage de la zone d'installation verticale – jeux de barres sous le toit à l'arrière au centre

1.6 Montage mittlere System-Chassis und Sammelschienen-halter
1.6 Fitting the middle punched sections with mounting flanges and busbar supports
1.6 Montage des rails de montage médians et des supports de jeux de barres

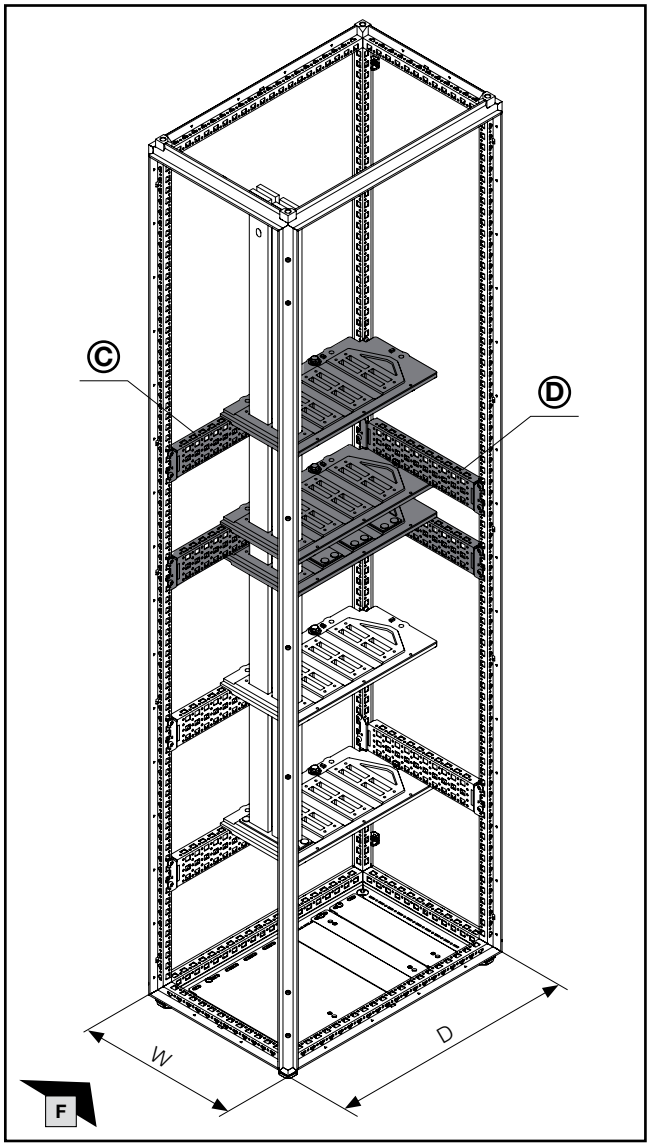

D mm	**W** mm	Ⓒ/Ⓓ **Best.-Nr. Model No. Référence**
–	400	**8617.110**
600	–	**8617.130**
800	–	**8617.140**

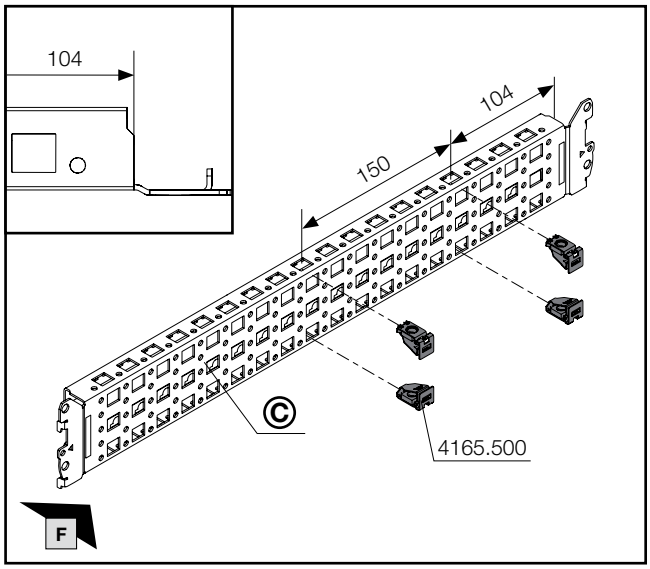

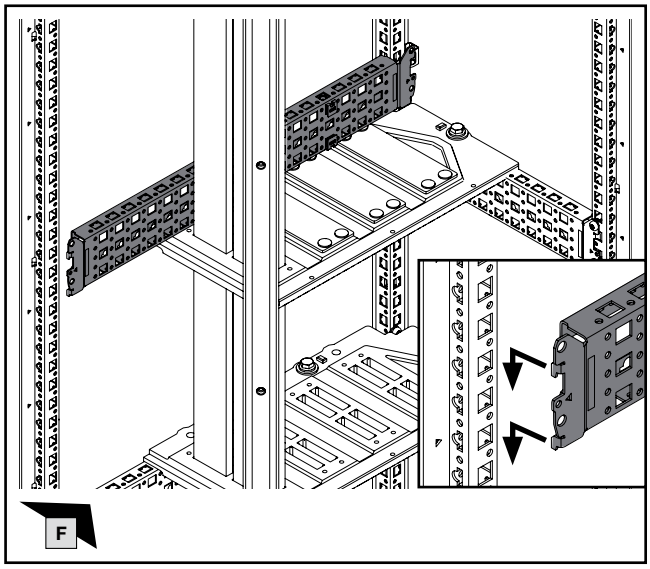

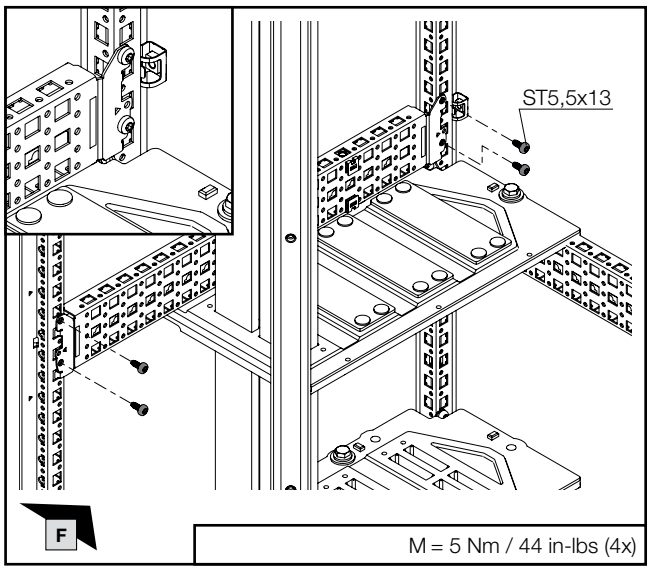

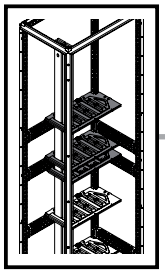

mm

SW13

DE EN FR

1. Montage Hochführungsfeld – Einbaulage Dach auf Rücken Mitte
1. Fitting the riser section – Mounting position: Roof section via rear section in the centre
1. Montage de la zone d'installation verticale – jeux de barres sous le toit à l'arrière au centre

1.6 Montage mittlere System-Chassis und Sammelschienenhalter
1.6 Fitting the middle punched sections with mounting flanges and busbar supports
1.6 Montage des rails de montage médians et des supports de jeux de barres

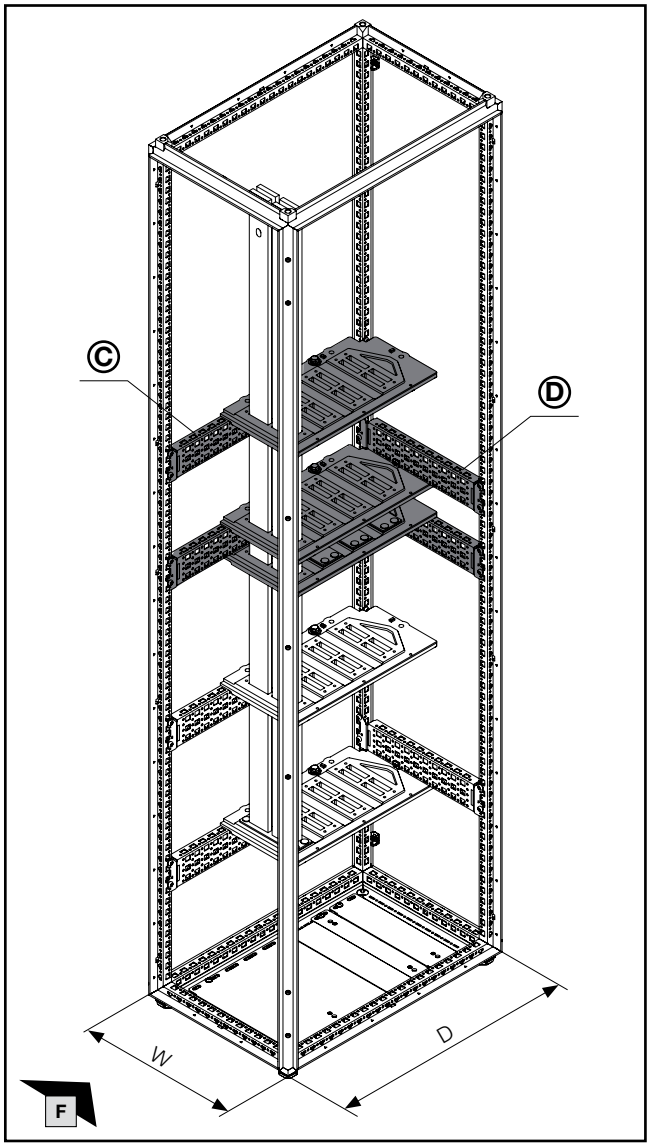

D mm	**W** mm	Ⓒ/Ⓓ **Best.-Nr. Model No. Référence**
–	400	**8617.110**
600	–	**8617.130**
800	–	**8617.140**

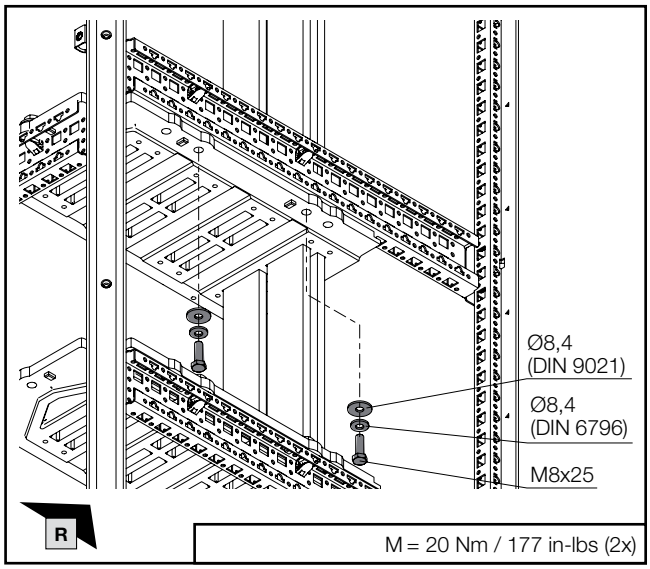

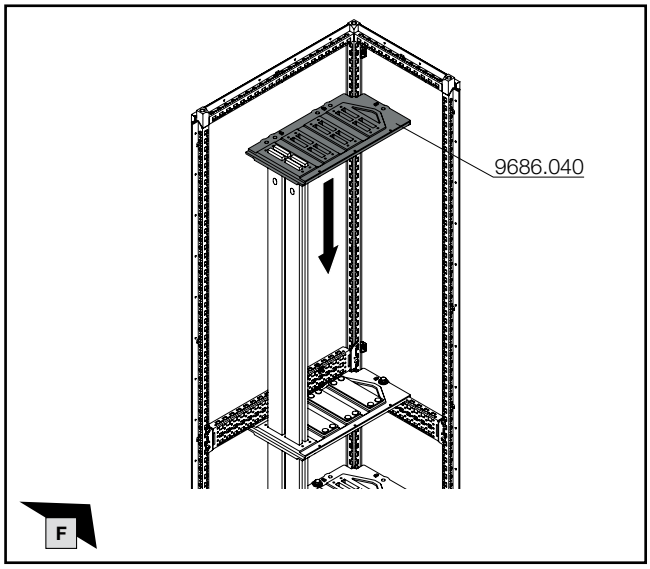

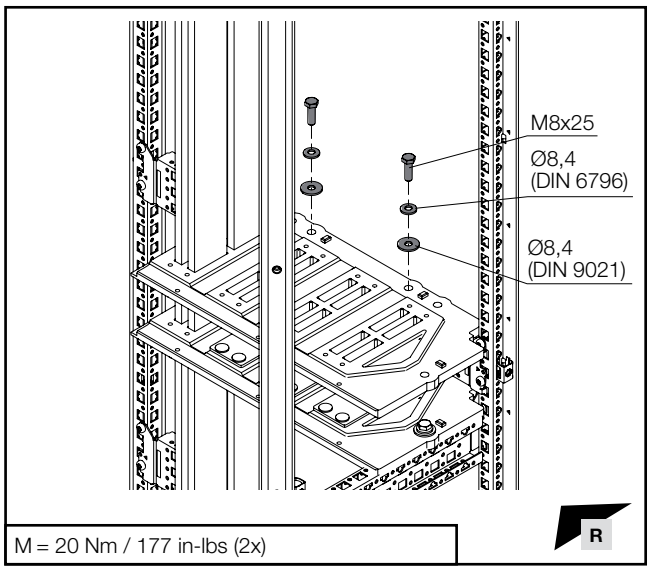

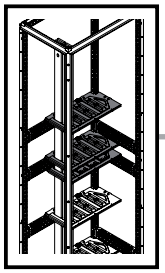

mm

TX30

DE EN FR

1. Montage Hochführungsfeld – Einbaulage Dach auf Rücken Mitte
1. Fitting the riser section – Mounting position: Roof section via rear section in the centre
1. Montage de la zone d'installation verticale – jeux de barres sous le toit à l'arrière au centre

1.6 Montage mittlere System-Chassis und Sammelschienen-halter
1.6 Fitting the middle punched sections with mounting flanges and busbar supports
1.6 Montage des rails de montage médians et des supports de jeux de barres

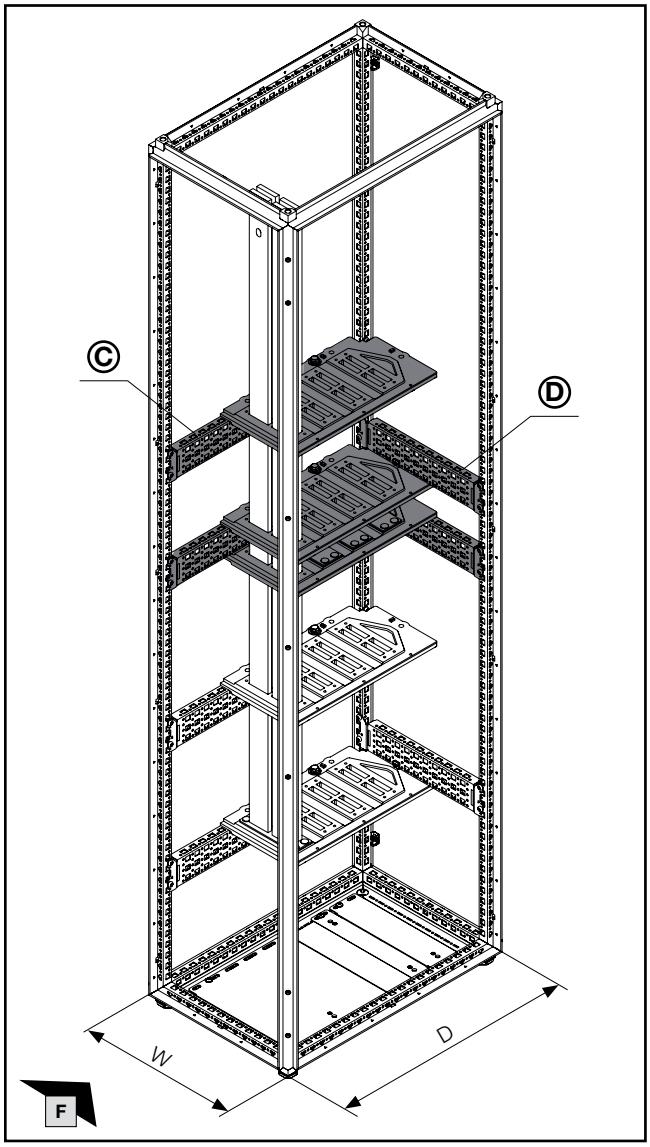

D mm	W mm	C/D Best.-Nr. Model No. Référence
–	400	**8617.110**
600	–	**8617.130**
800	–	**8617.140**

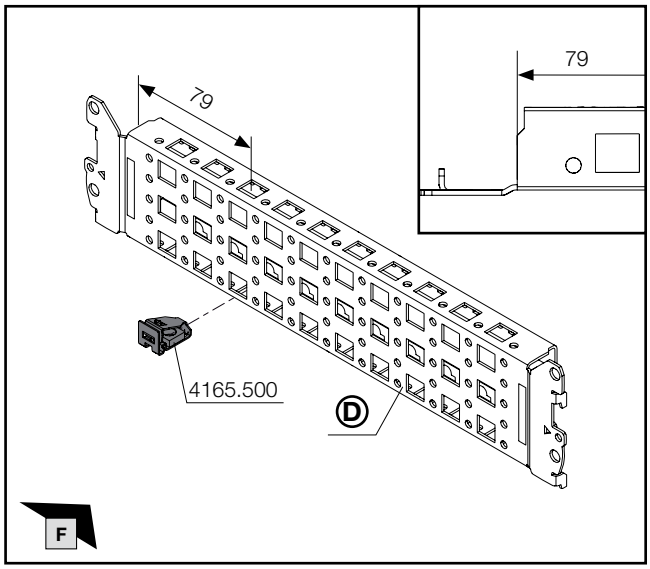

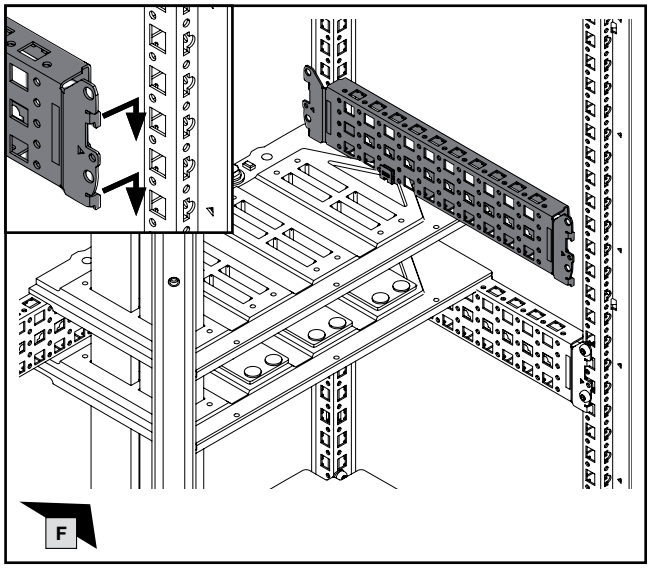

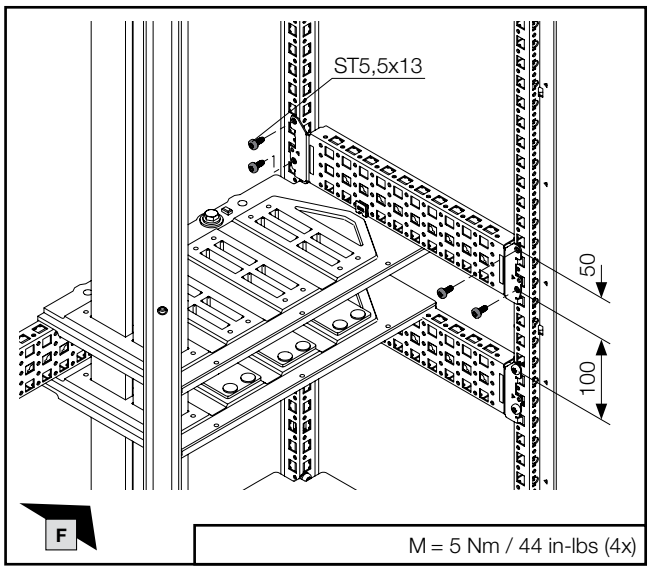

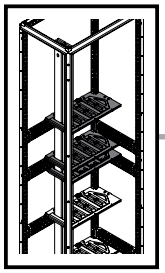

mm

SW13

DE EN FR

1. Montage Hochführungsfeld – Einbaulage Dach auf Rücken Mitte
1. Fitting the riser section – Mounting position: Roof section via rear section in the centre
1. Montage de la zone d'installation verticale – jeux de barres sous le toit à l'arrière au centre

1.6 Montage mittlere System-Chassis und Sammelschienenhalter
1.6 Fitting the middle punched sections with mounting flanges and busbar supports
1.6 Montage des rails de montage médians et des supports de jeux de barres

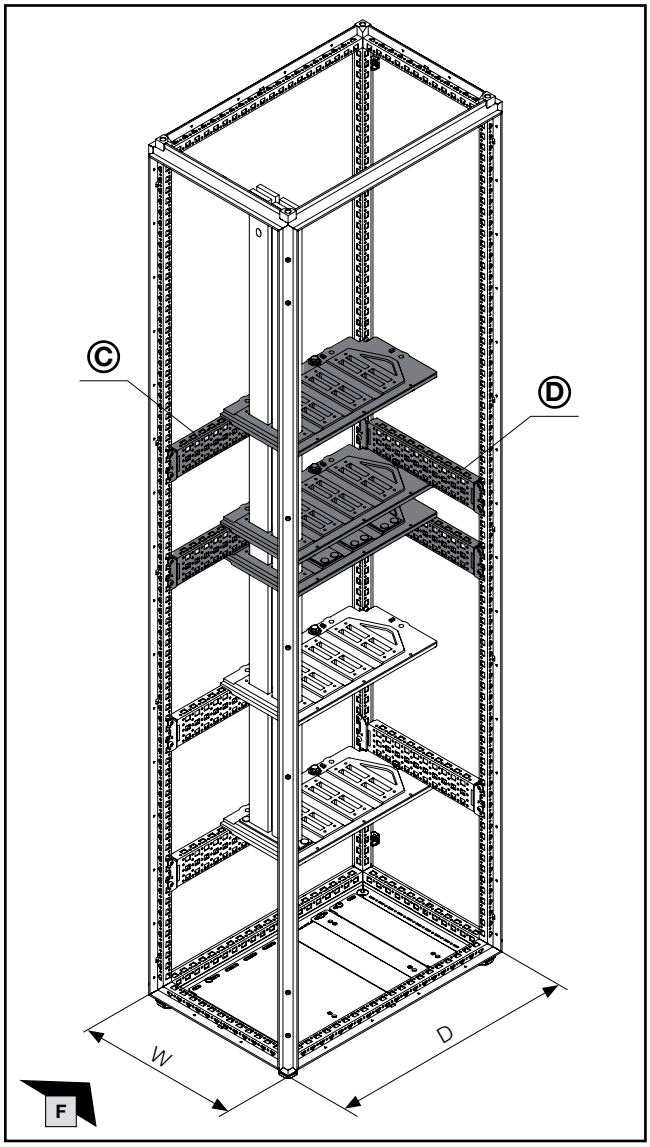

D mm	**W** mm	Ⓒ/Ⓓ **Best.-Nr. Model No. Référence**
–	400	**8617.110**
600	–	**8617.130**
800	–	**8617.140**

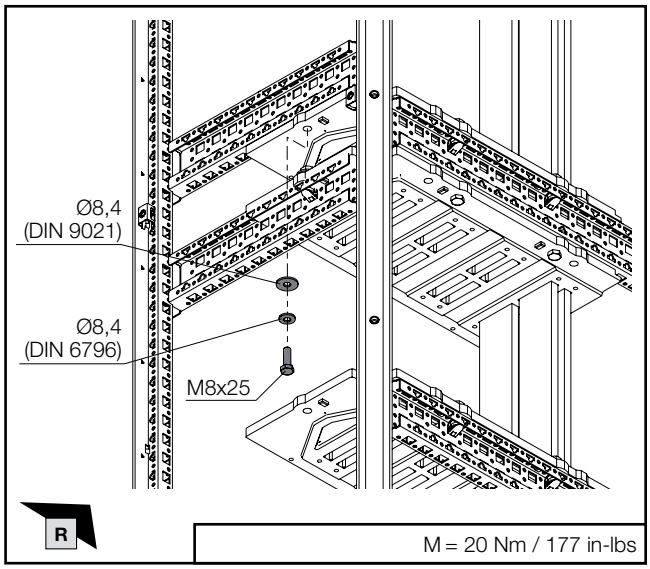

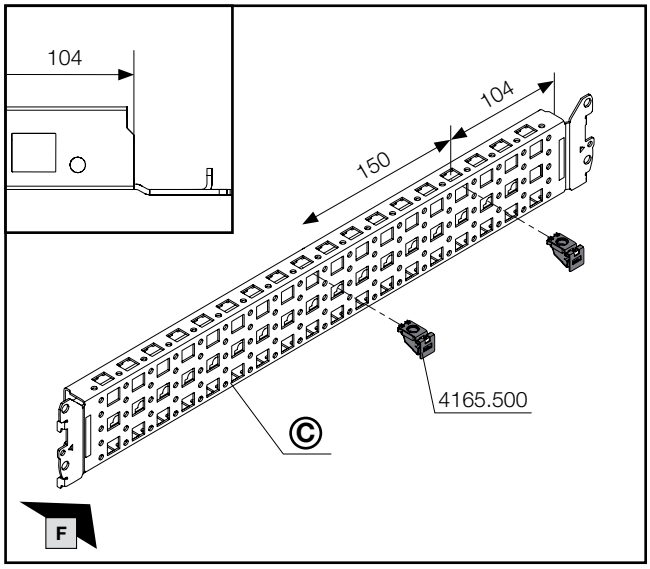

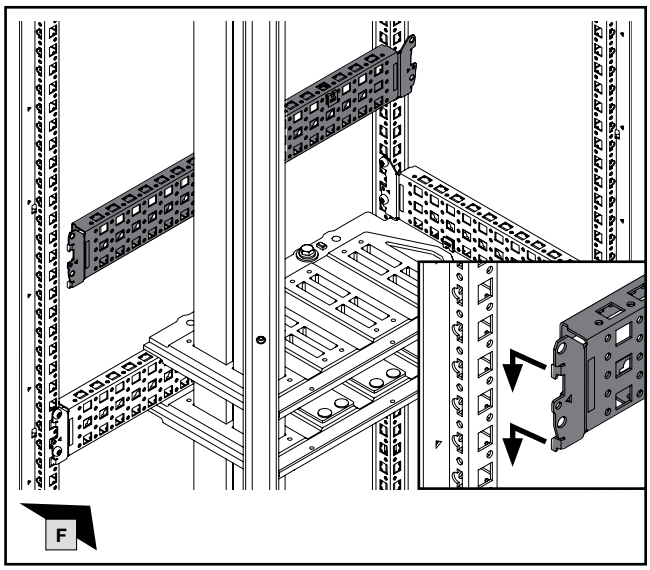

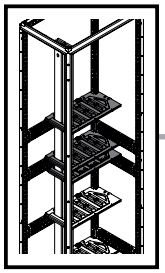

mm | TX30 | SW13

DE EN FR

1. Montage Hochführungsfeld – Einbaulage Dach auf Rücken Mitte
1. Fitting the riser section – Mounting position: Roof section via rear section in the centre
1. Montage de la zone d'installation verticale – jeux de barres sous le toit à l'arrière au centre

1.6 Montage mittlere System-Chassis und Sammelschienenhalter
1.6 Fitting the middle punched sections with mounting flanges and busbar supports
1.6 Montage des rails de montage médians et des supports de jeux de barres

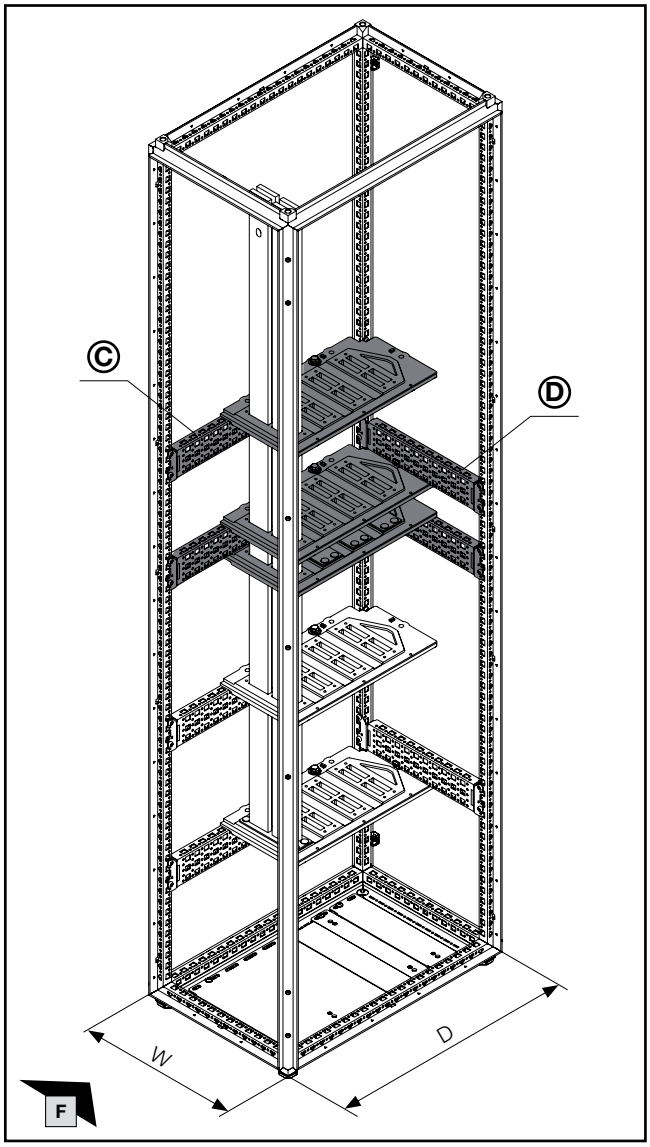

D mm	W mm	Ⓒ/Ⓓ Best.-Nr. Model No. Référence
–	400	**8617.110**
600	–	**8617.130**
800	–	**8617.140**

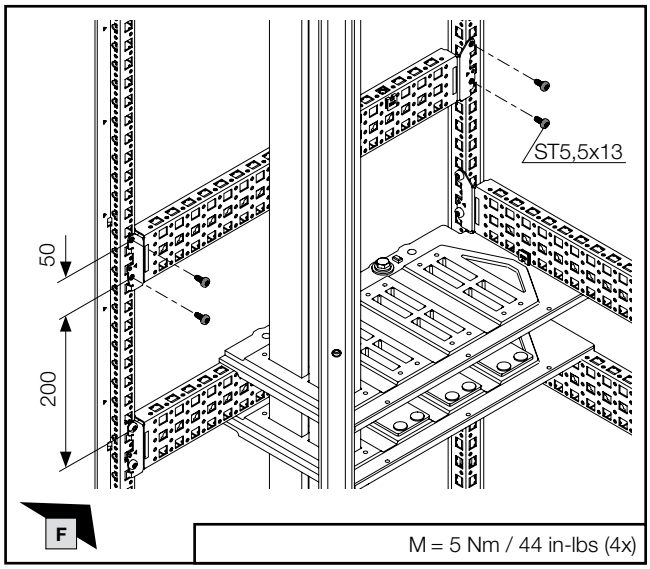

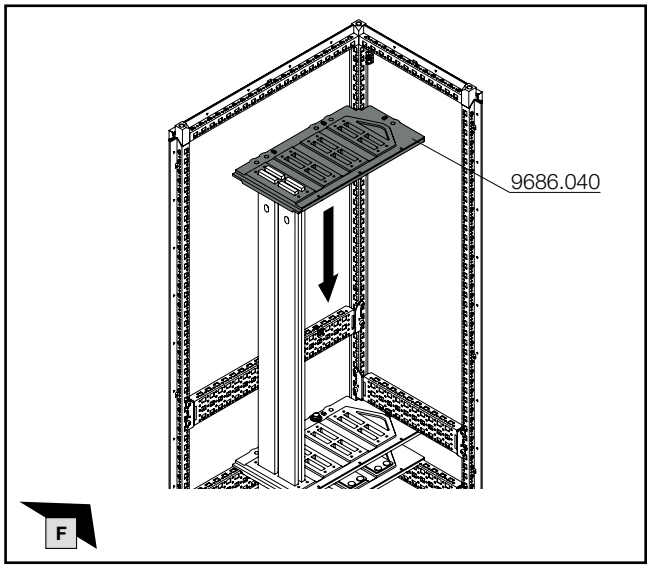

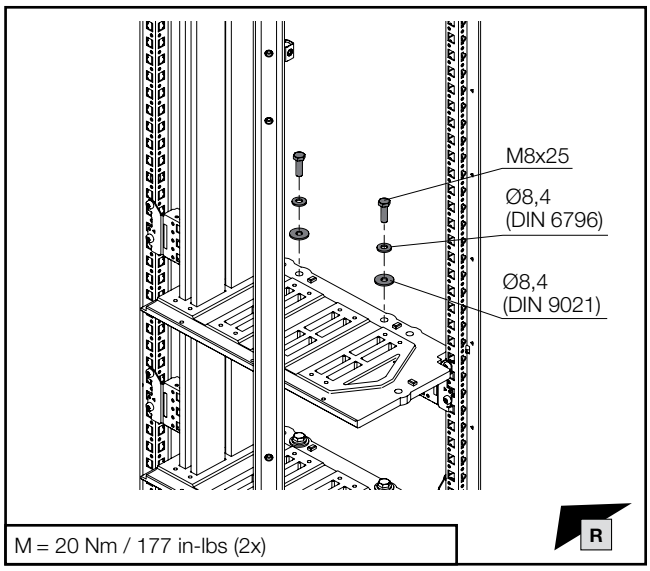

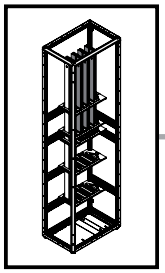

DE EN FR

1. Montage Hochführungsfeld – Einbaulage Dach auf Rücken Mitte
1. Fitting the riser section – Mounting position: Roof section via rear section in the centre
1. Montage de la zone d'installation verticale – jeux de barres sous le toit à l'arrière au centre

1.7 Einbringung vertikale Verteilsammelschienen L1–L3
1.7 Incorporating the vertical distribution busbars L1–L3
1.7 Insertion des jeux de barres de distribution verticaux L1–L3

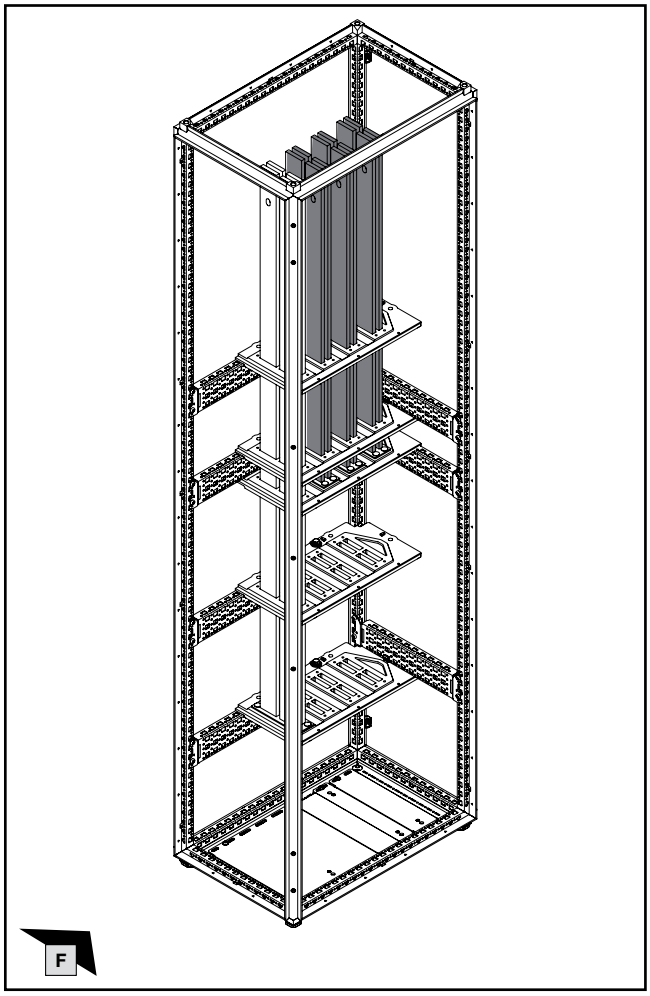

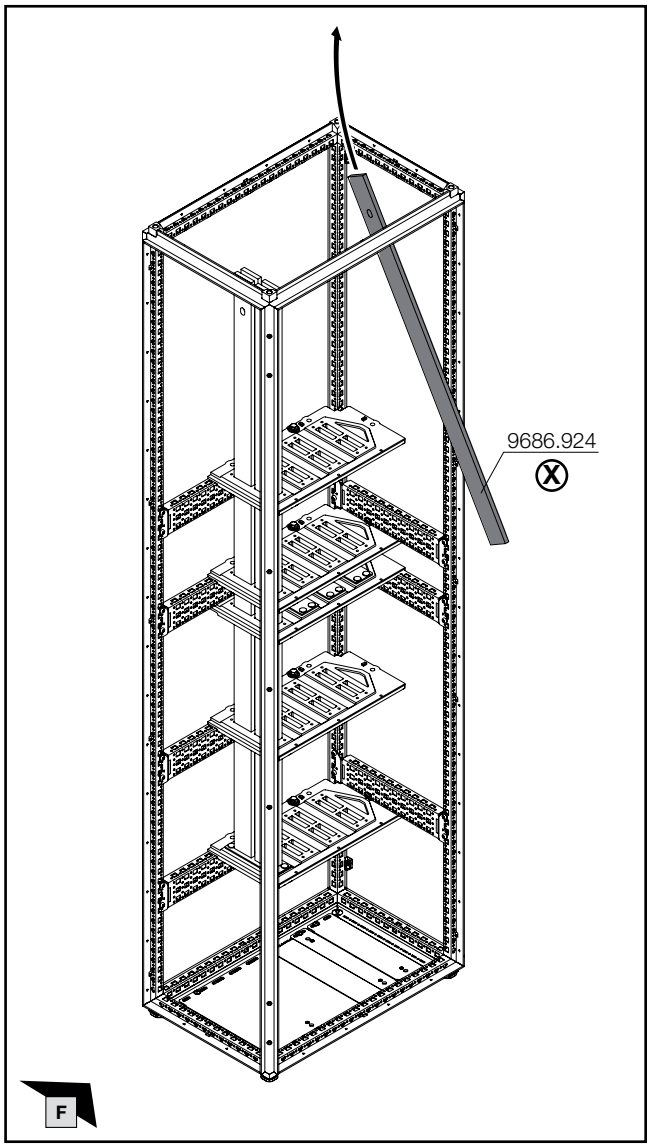

Hinweis / Note / Remarque X

Die Länge der Sammelschienen wird mit Hilfe der Online-Berechnungssoftware „VX25 Rittal Power Engineering“ im Ri4Power Niederspannungsschaltanlagen Konfigurator ermittelt.

The length of the busbars is determined using the online calculation software "VX25 Rittal Power Engineering" in the Ri4Power low-voltage switchgear configurator.

La longueur des jeux de barres est déterminée à l'aide du logiciel de calcul en ligne « VX25 Rittal Power Engineering » du configurateur de TGBT Ri4Power.

VX25 Rittal Power Engineering

DE/EN

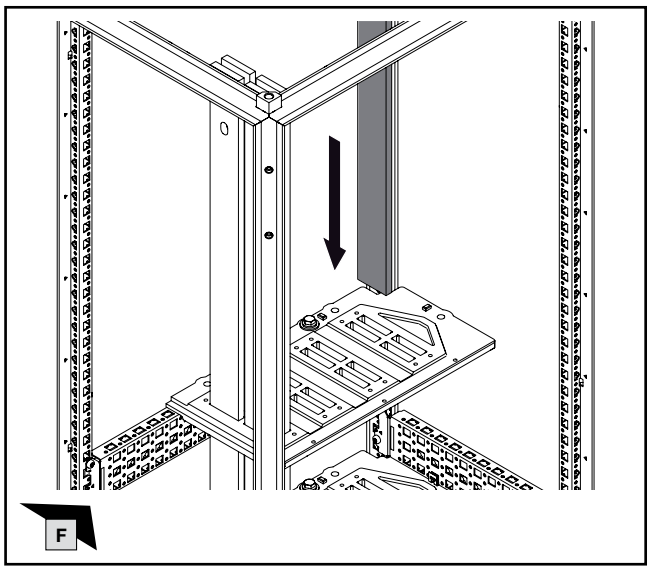

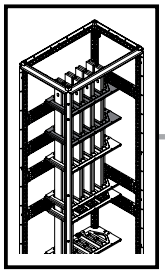

mm

TX30

DE EN FR

1. Montage Hochführungsfeld – Einbaulage Dach auf Rücken Mitte
1. Fitting the riser section – Mounting position: Roof section via rear section in the centre
1. Montage de la zone d'installation verticale – jeux de barres sous le toit à l'arrière au centre

1.8 Montage obere System-Chassis und Sammelschienenhalter

1.8 Fitting the upper punched sections with mounting flanges and busbar supports

1.8 Montage des rails de montage supérieurs et des supports de jeux de barres

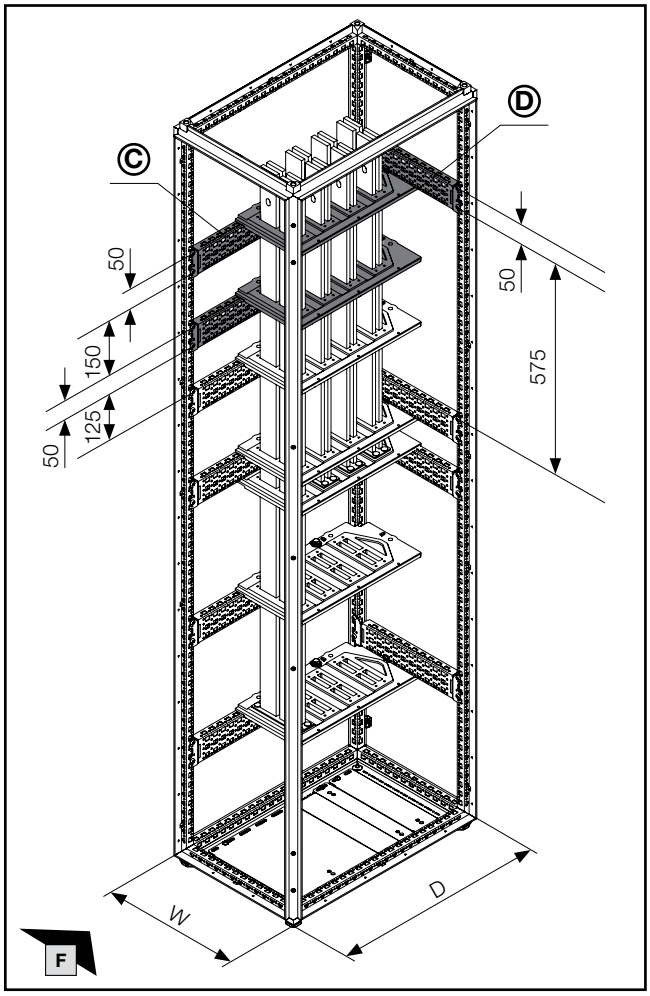

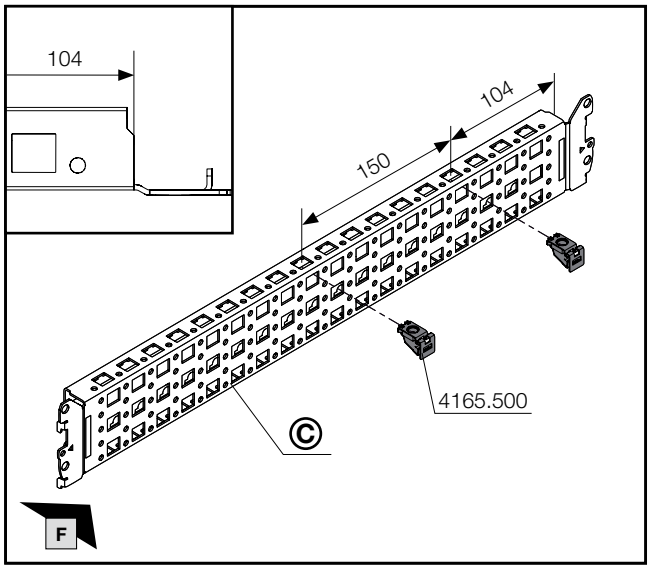

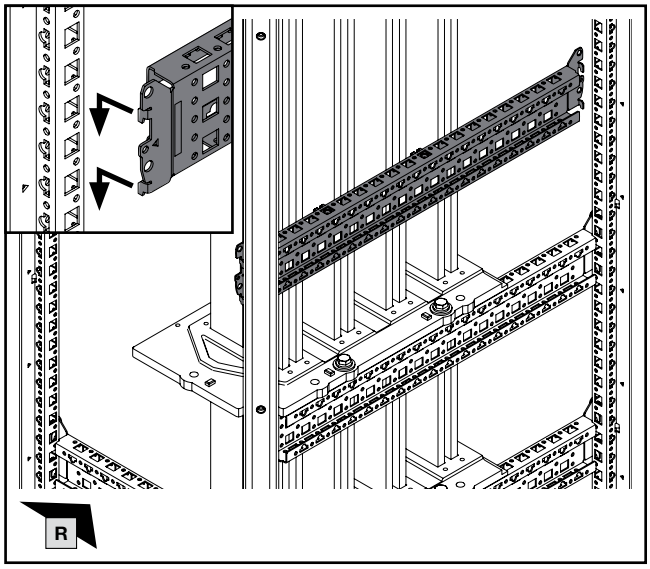

Hinweis / Note / Remarque

Bei erschwerter Montage Befestigungsschrauben der Sammelschienenhalter lösen und zum Abschluss des Montageschritts anziehen.

If fitting is difficult, loosen the assembly screws of the busbar supports and tighten them at the end of this step.

En cas de difficulté de montage, desserrer les vis de fixation des supports de jeux de barres et les resserrer en fin de montage.

D mm	**W** mm	**C/D** Best.-Nr. Model No. Référence
–	400	**8617.110**
600	–	**8617.130**
800	–	**8617.140**

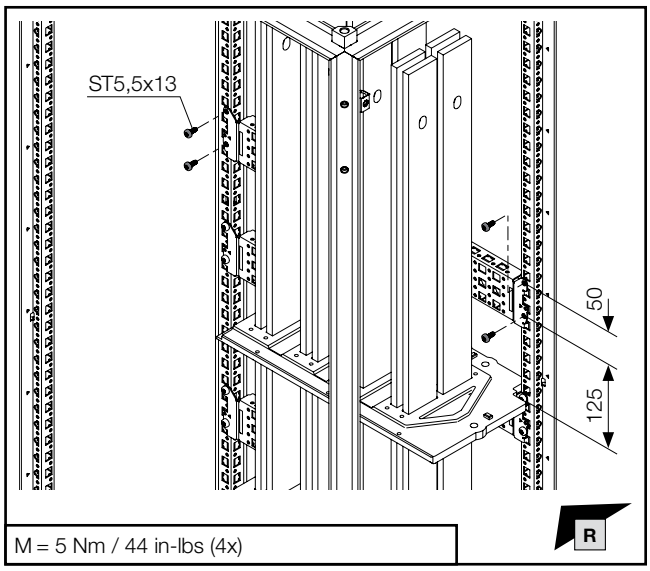

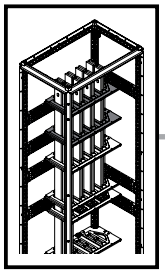

mm

SW13

DE EN FR

1. Montage Hochführungsfeld – Einbaulage Dach auf Rücken Mitte
1. Fitting the riser section – Mounting position: Roof section via rear section in the centre
1. Montage de la zone d'installation verticale – jeux de barres sous le toit à l'arrière au centre

1.8 Montage obere System-Chassis und Sammelschienenhalter
1.8 Fitting the upper punched sections with mounting flanges and busbar supports
1.8 Montage des rails de montage supérieurs et des supports de jeux de barres

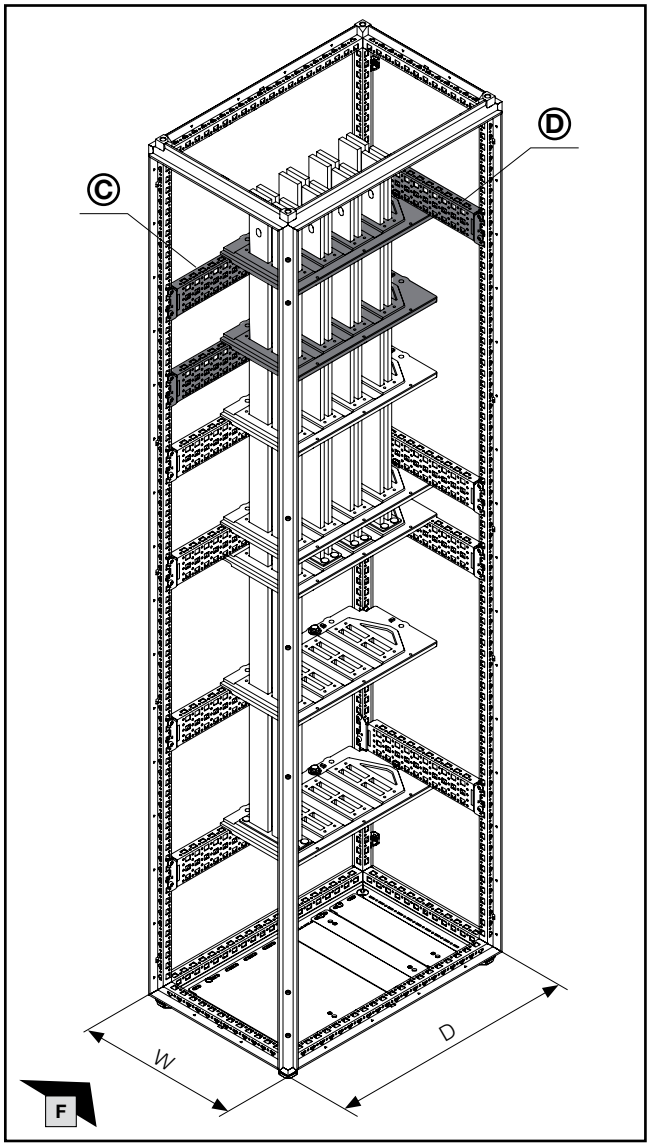

D mm	W mm	C/D Best.-Nr. Model No. Référence
–	400	**8617.110**
600	–	**8617.130**
800	–	**8617.140**

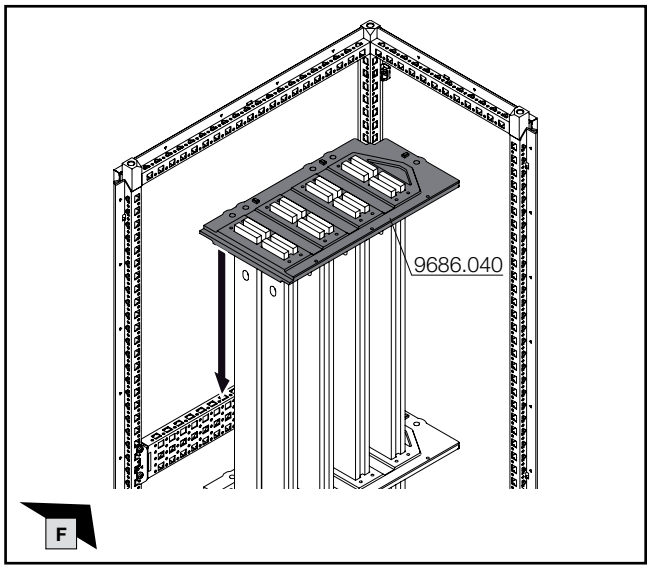

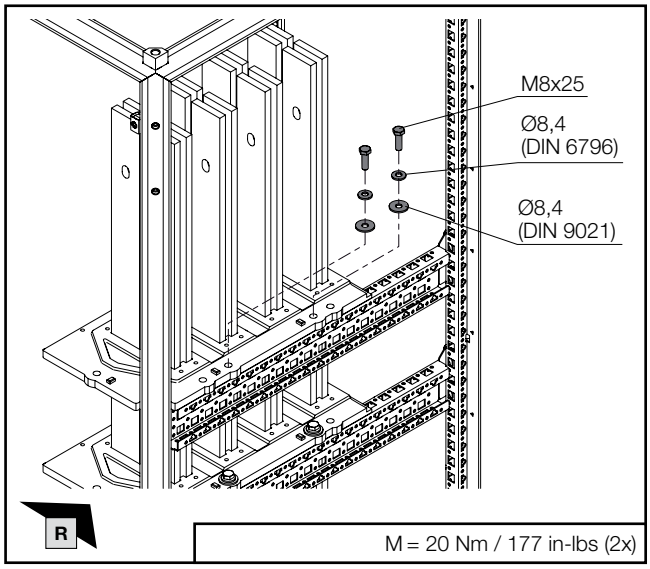

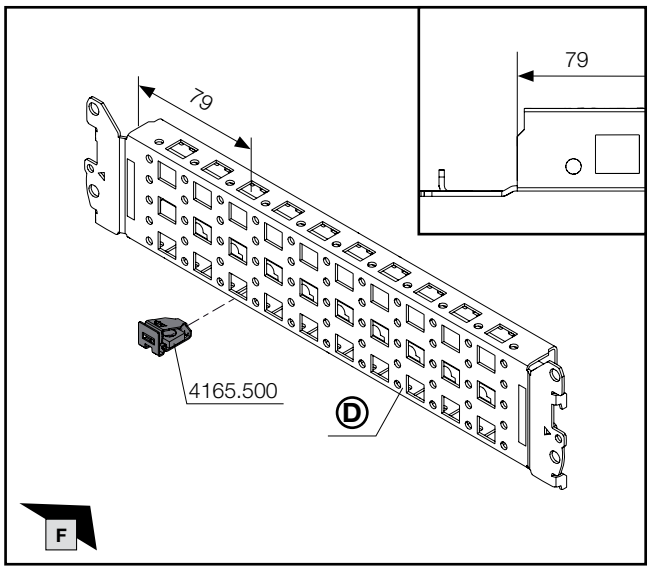

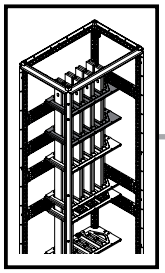

mm | TX30 | SW13

DE EN FR

1. Montage Hochführungsfeld – Einbaulage Dach auf Rücken Mitte
1. Fitting the riser section – Mounting position: Roof section via rear section in the centre
1. Montage de la zone d'installation verticale – jeux de barres sous le toit à l'arrière au centre

1.8 Montage obere System-Chassis und Sammelschienenhalter
1.8 Fitting the upper punched sections with mounting flanges and busbar supports
1.8 Montage des rails de montage supérieurs et des supports de jeux de barres

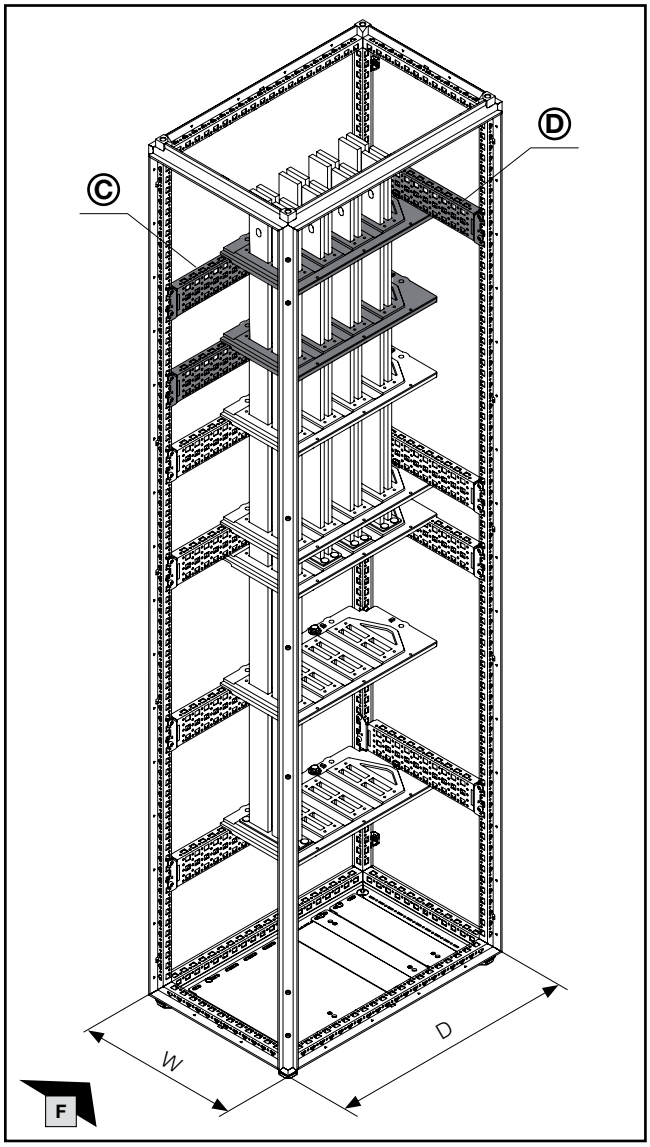

D mm	**W** mm	Ⓒ/Ⓓ **Best.-Nr. Model No. Référence**
–	400	**8617.110**
600	–	**8617.130**
800	–	**8617.140**

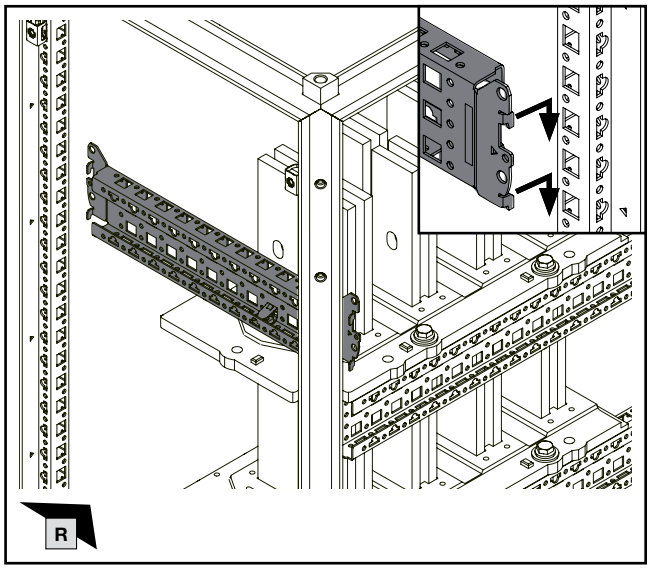

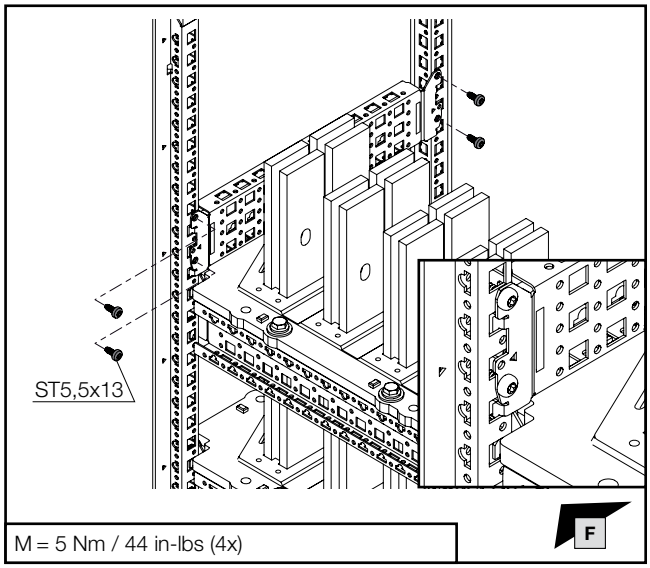

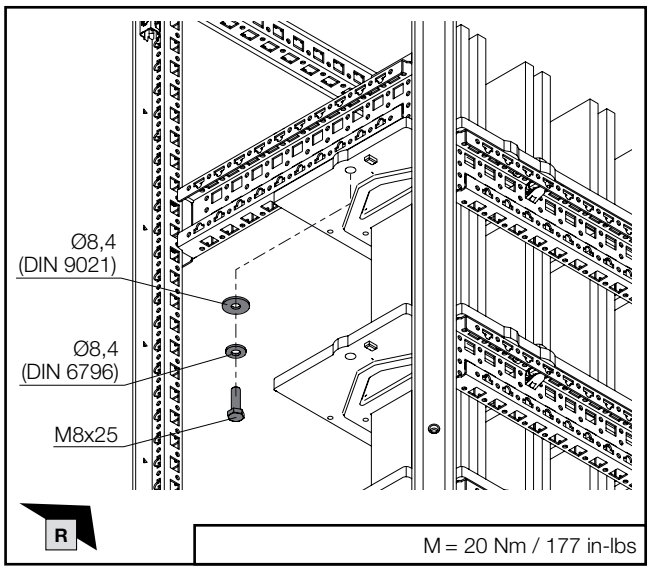

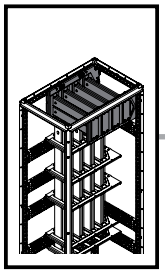

mm

DE EN FR

1. Montage Hochführungsfeld – Einbaulage Dach auf Rücken Mitte
1. Fitting the riser section – Mounting position: Roof section via rear section in the centre
1. Montage de la zone d'installation verticale – jeux de barres sous le toit à l'arrière au centre

1.9 Montage des oberen Hauptschienensystems
1.9 Fitting the upper main busbar system
1.9 Montage des jeux de barres principaux supérieurs

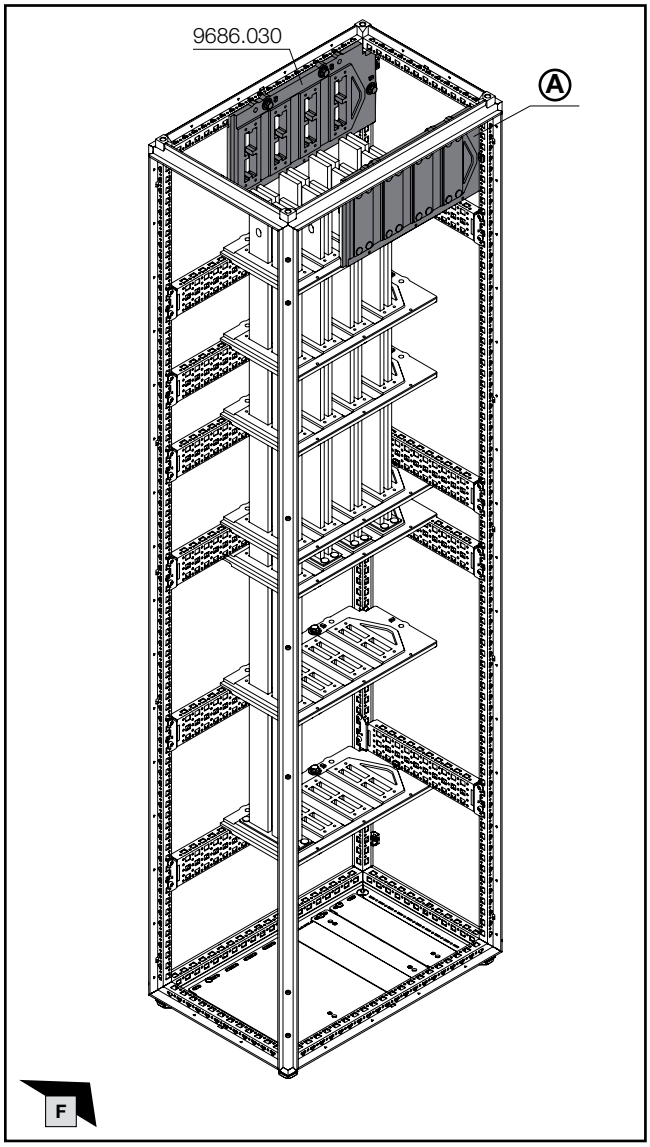

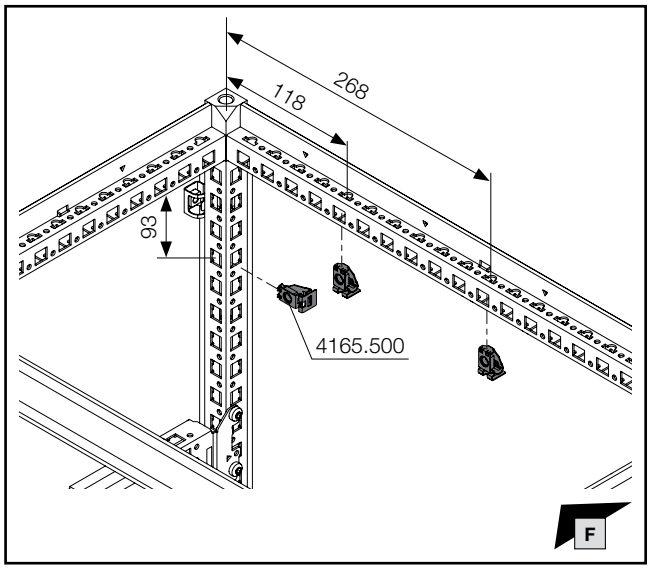

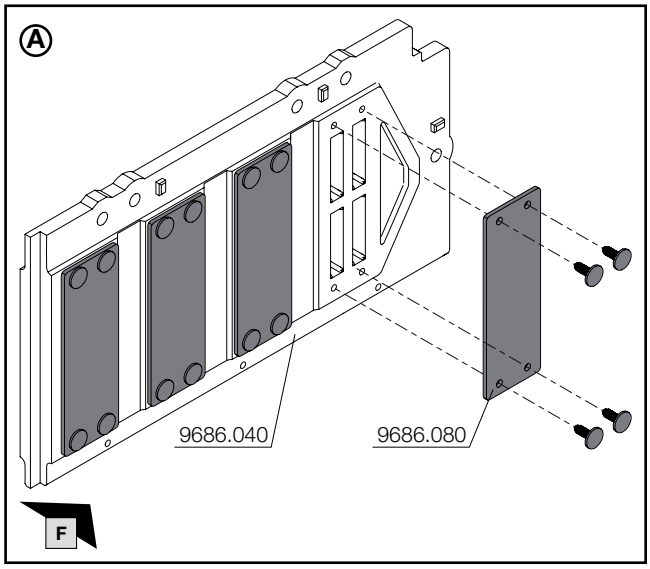

VX25 Ri4Power Montageanleitung
VX25 Ri4Power assembly instructions
Notice de montage VX25 Ri4Power

DE/EN/FR

Hinweis / Note / Remarque

Für Schutzeigenschaft Störlichtbogenklasse B Montagereihenfolge in den entsprechenden Abschnitten der o. g. Anleitung beachten.

For arcing class B protection, please follow the assembly sequence as set out in the relevant chapters of the aforementioned assembly instructions.

Pour la protection contre les arcs électriques de catégorie B, suivez la séquence de montage indiquée dans les sections correspondantes des instructions ci-dessus.

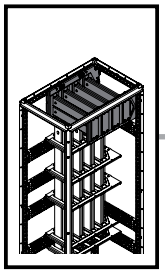

mm

SW13

DE EN FR

1. Montage Hochführungsfeld – Einbaulage Dach auf Rücken Mitte
1. Fitting the riser section – Mounting position: Roof section via rear section in the centre
1. Montage de la zone d'installation verticale – jeux de barres sous le toit à l'arrière au centre

1.9 Montage des oberen Hauptschienensystems
1.9 Fitting the upper main busbar system
1.9 Montage des jeux de barres principaux supérieurs

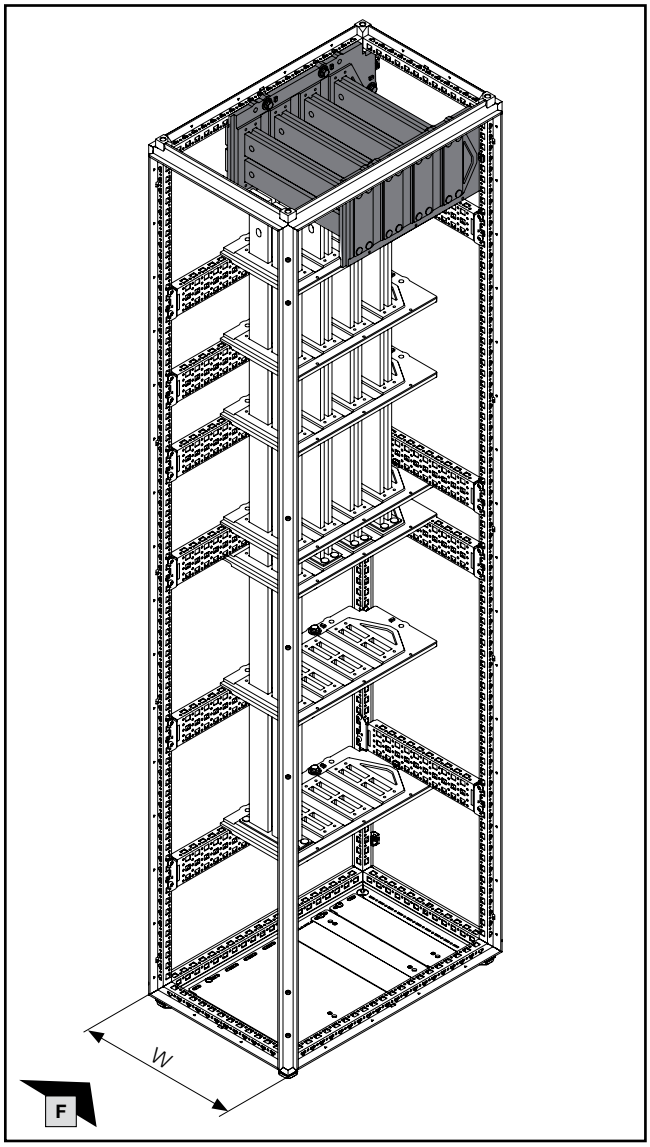

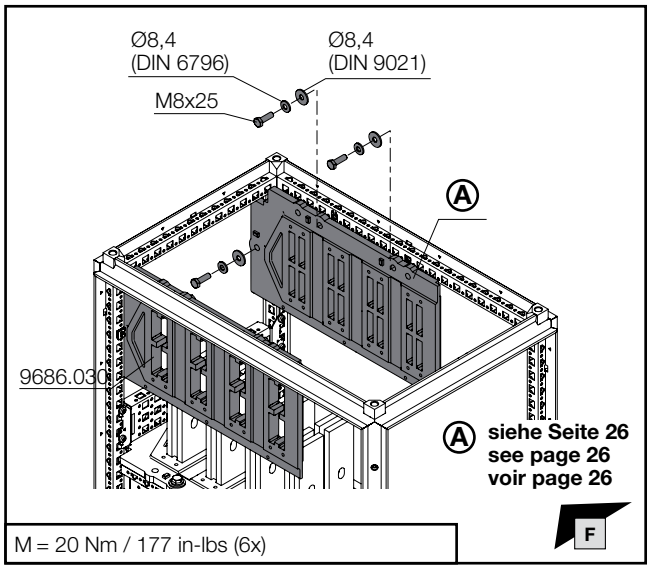

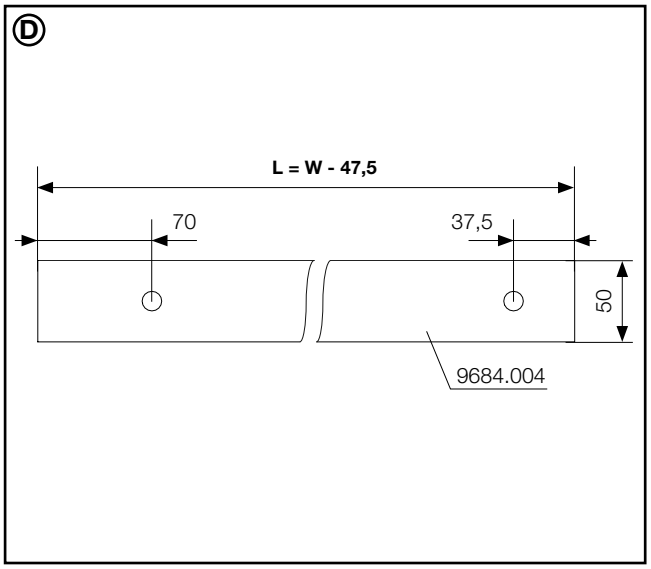

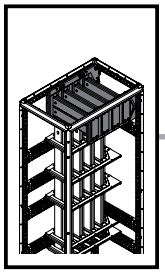

mm

DE EN FR

1. Montage Hochführungsfeld – Einbaulage Dach auf Rücken Mitte
1. Fitting the riser section – Mounting position: Roof section via rear section in the centre
1. Montage de la zone d'installation verticale – jeux de barres sous le toit à l'arrière au centre

1.9 Montage des oberen Hauptschienensystems
1.9 Fitting the upper main busbar system
1.9 Montage des jeux de barres principaux supérieurs

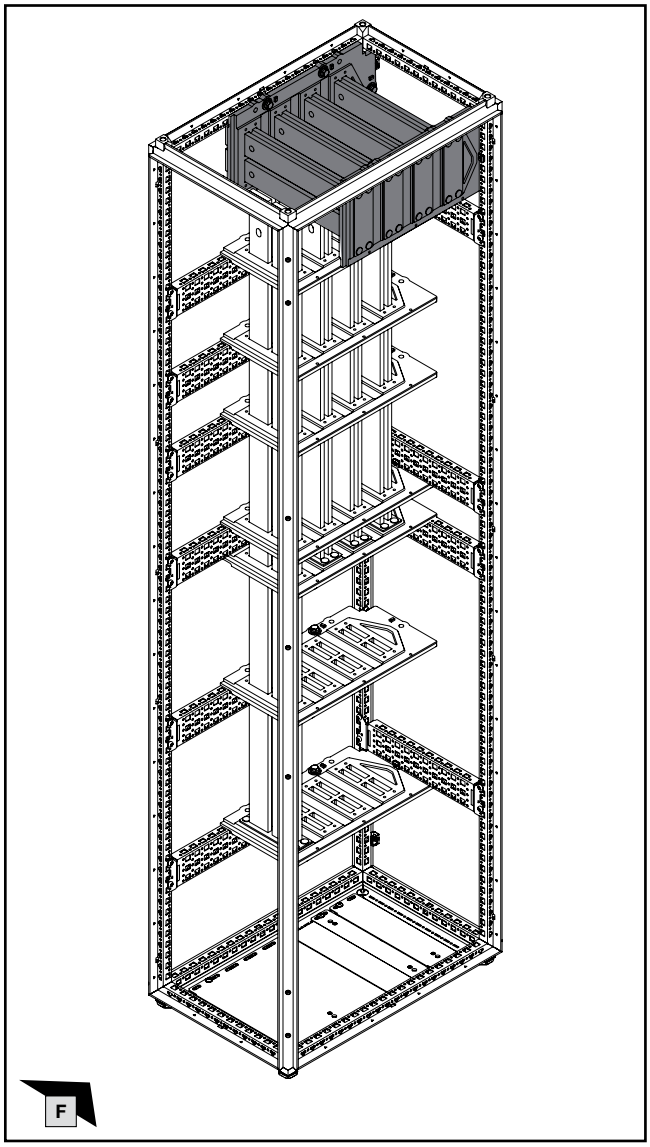

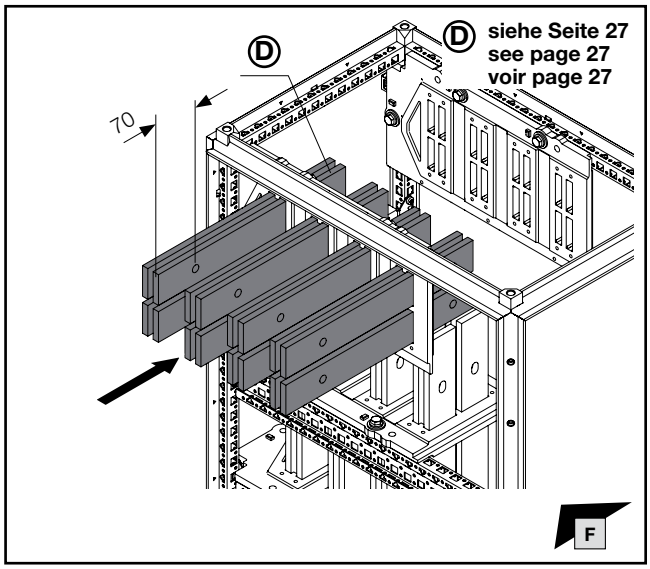

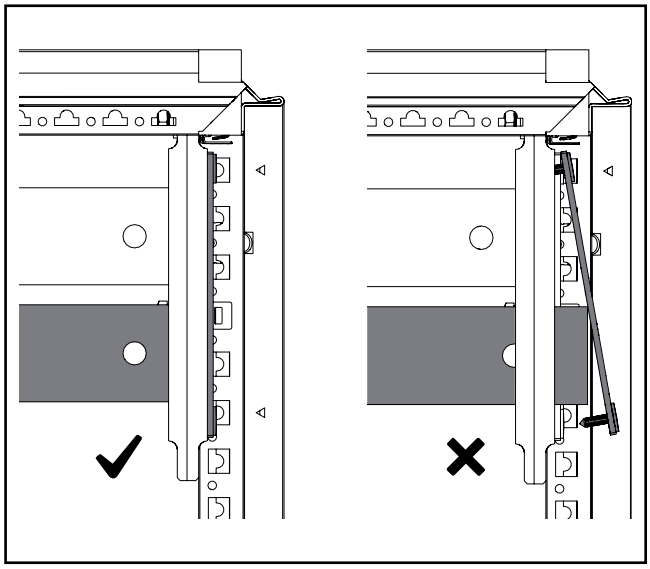

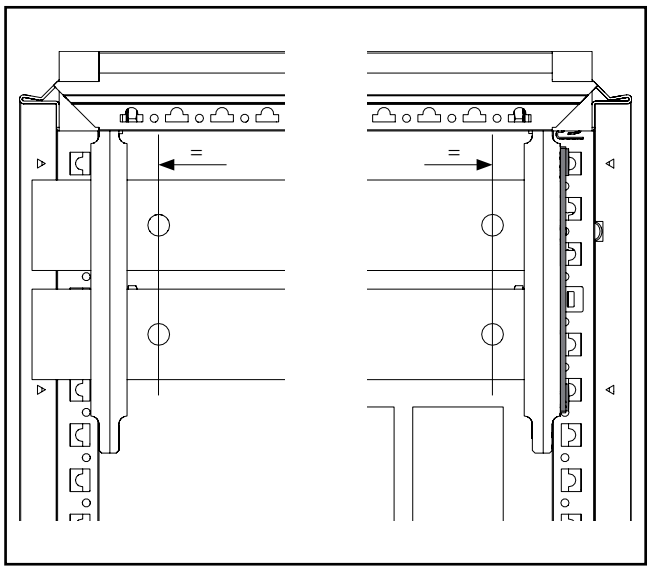

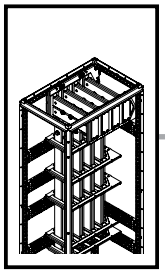

SW16/
SW17

DE EN FR

1. Montage Hochführungsfeld – Einbaulage Dach auf Rücken Mitte
1. Fitting the riser section – Mounting position: Roof section via rear section in the centre
1. Montage de la zone d'installation verticale – jeux de barres sous le toit à l'arrière au centre

1.10 Anbindung vertikales Verteilsammelschienensystem
1.10 Connecting the vertical multi-terminal busbar system
1.10 Connexion aux jeux de barres de distribution verticaux

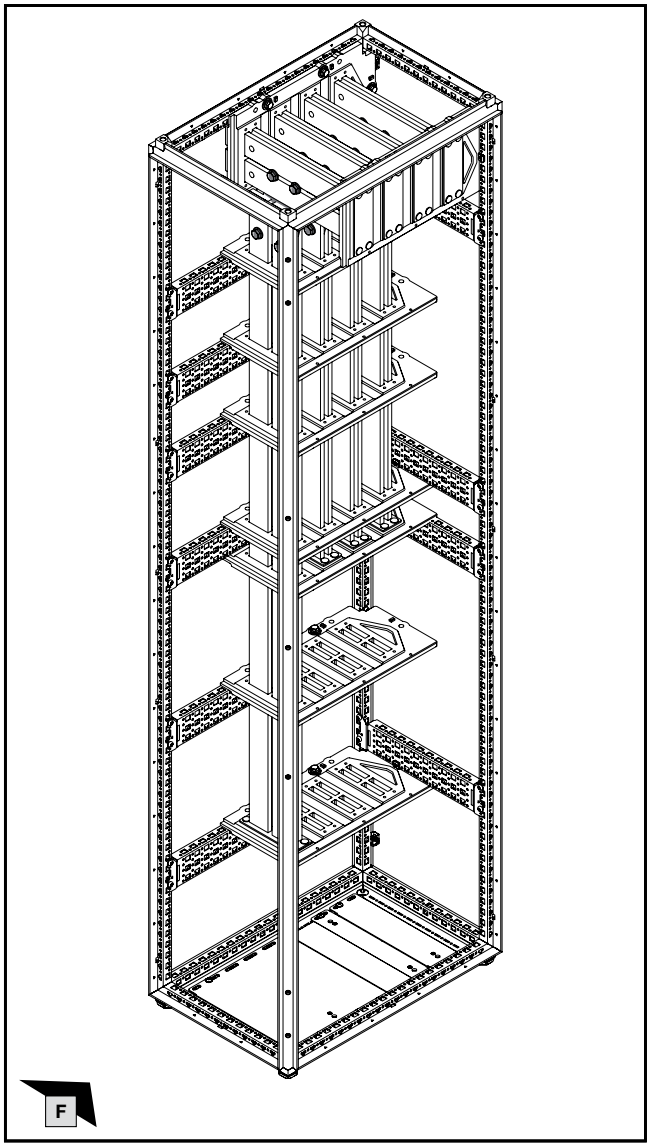

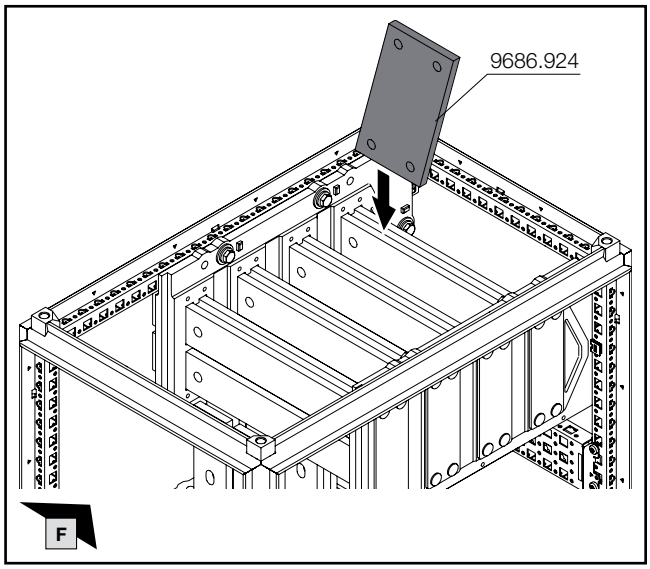

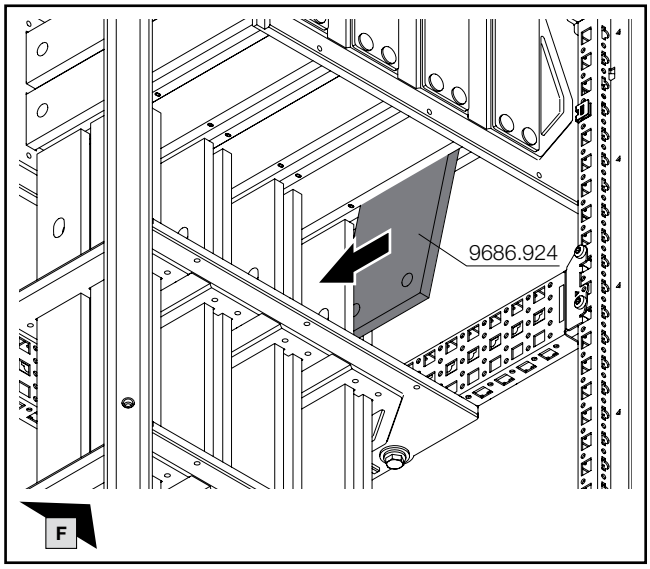

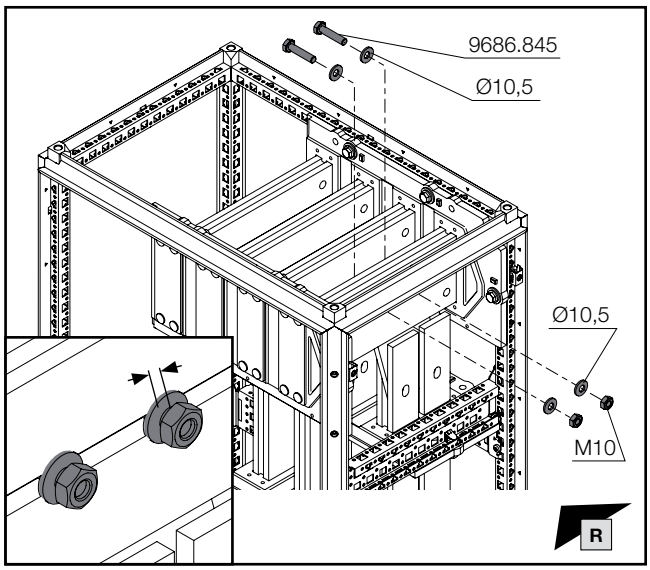

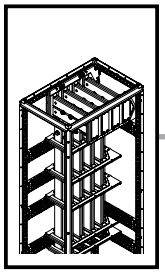

SW16/
SW17

DE EN FR

1. Montage Hochführungsfeld – Einbaulage Dach auf Rücken Mitte
1. Fitting the riser section – Mounting position: Roof section via rear section in the centre
1. Montage de la zone d'installation verticale – jeux de barres sous le toit à l'arrière au centre

1.10 Anbindung vertikales Verteilsammelschienensystem
1.10 Connecting the vertical multi-terminal busbar system
1.10 Connexion aux jeux de barres de distribution verticaux

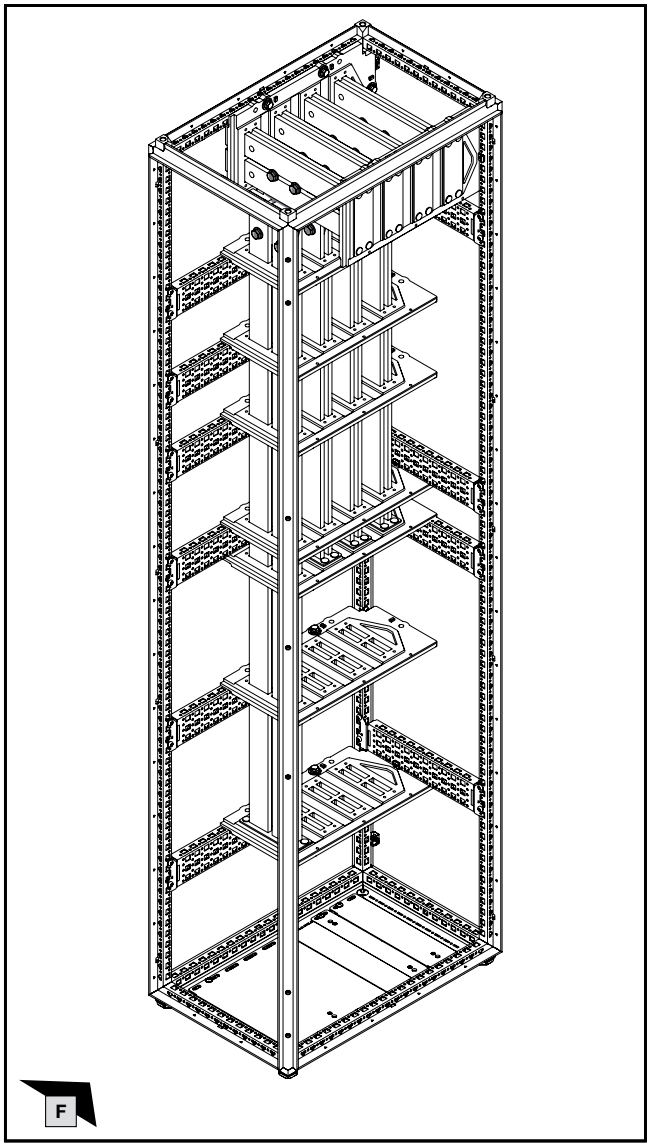

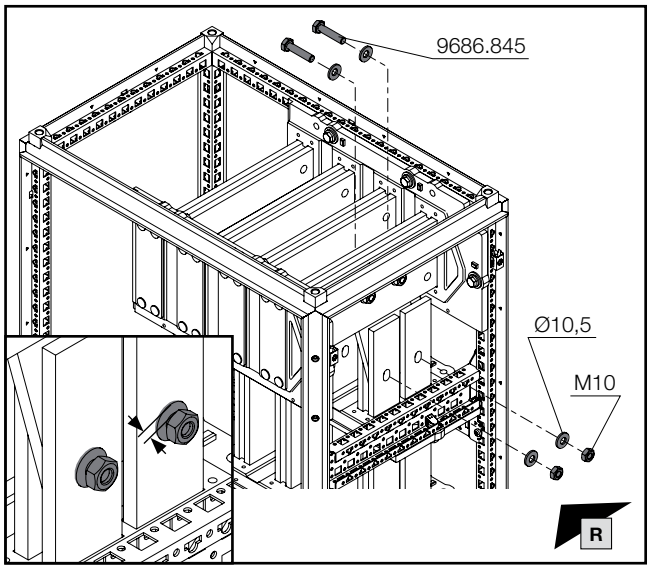

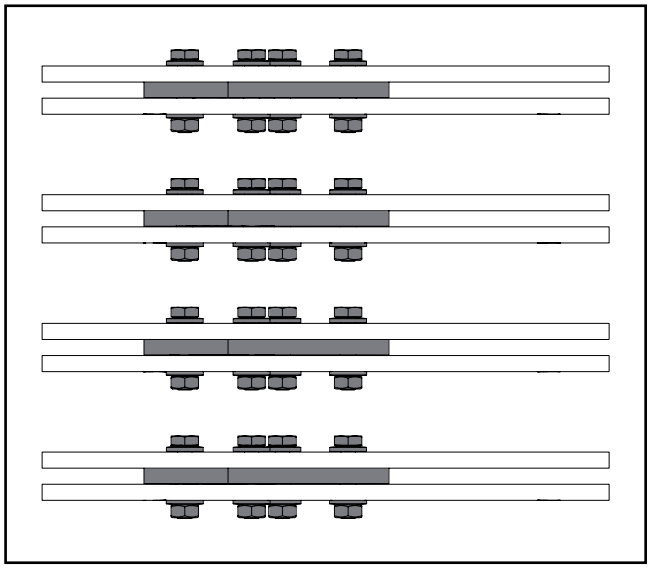

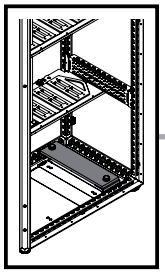

mm

TX30

SW16/
SW17

DE EN FR

1. Montage Hochführungsfeld – Einbaulage Dach auf Rücken Mitte
1. Fitting the riser section – Mounting position: Roof section via rear section in the centre
1. Montage de la zone d'installation verticale – jeux de barres sous le toit à l'arrière au centre

1.11 Montage des PE-/PEN-Sammelschienensystems
1.11 Fitting the PE/PEN busbar system
1.11 Montage des jeux de barres Terre / Terre-Neutre

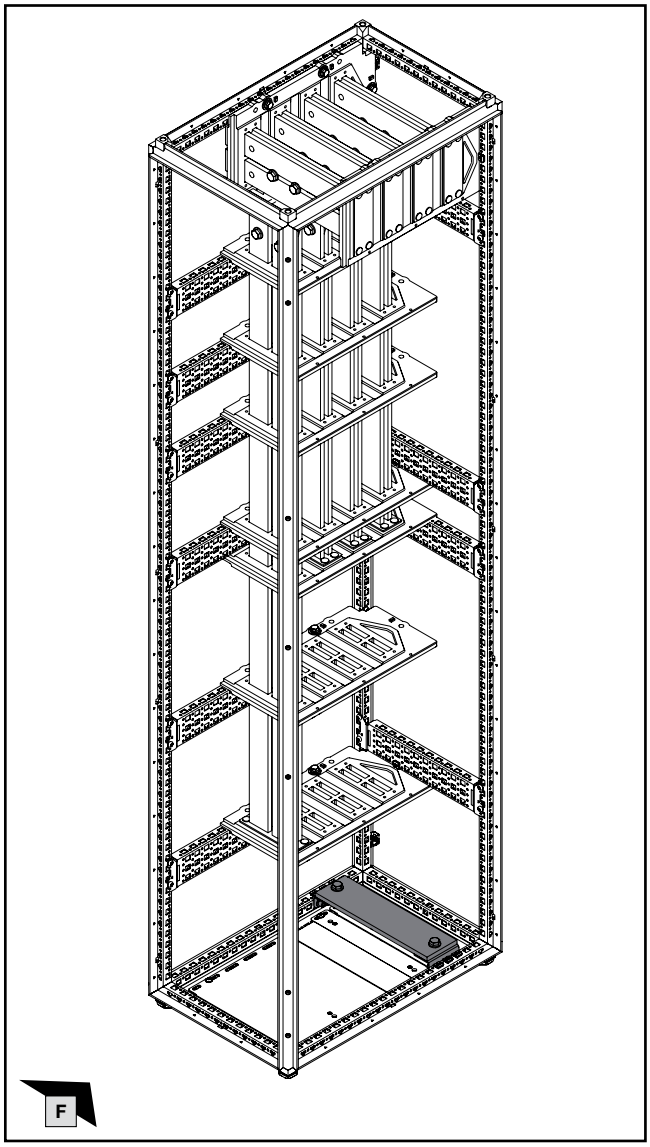

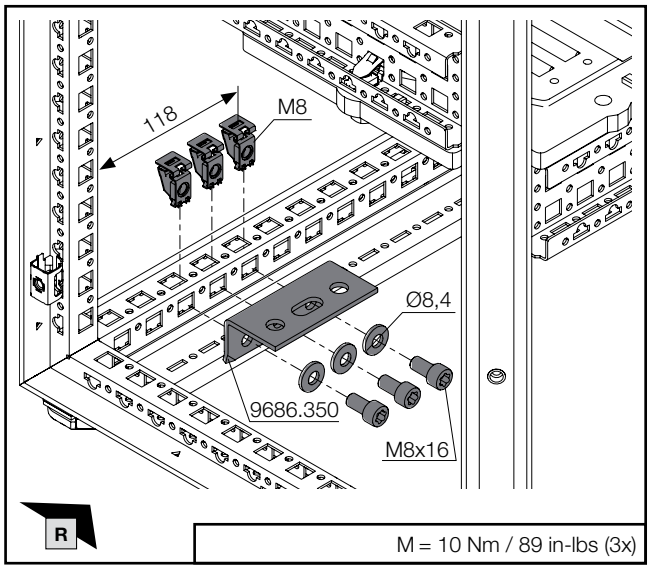

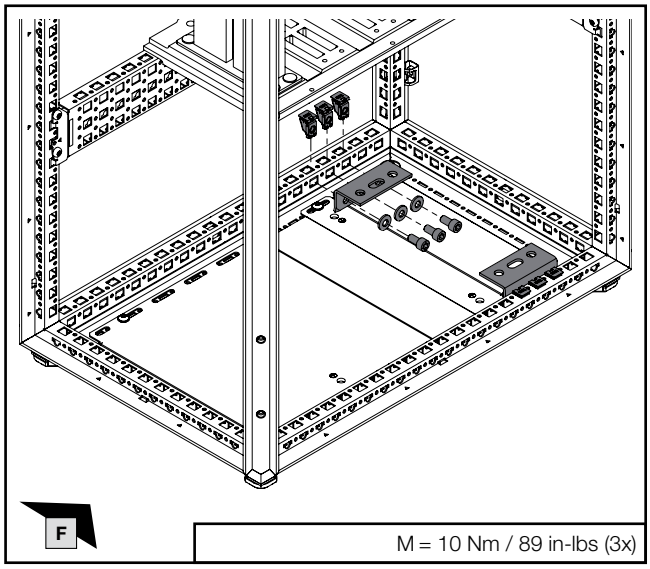

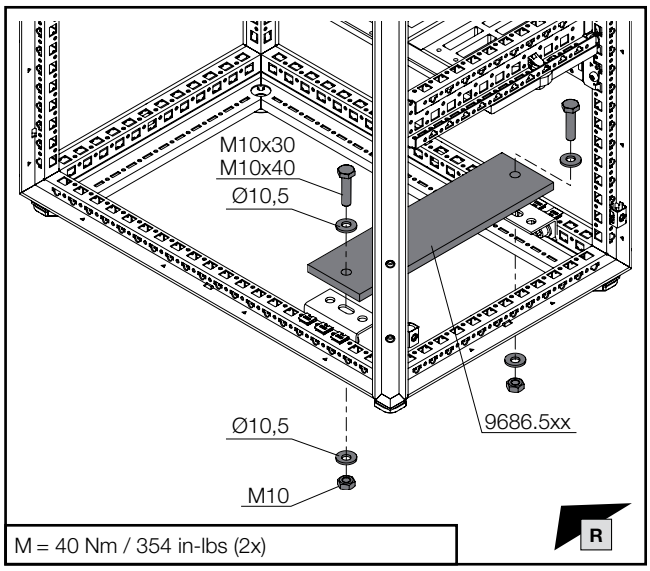

VX25 Ri4Power Montageanleitung
VX25 Ri4Power assembly instructions
Notice de montage VX25 Ri4Power

DE/EN/FR

Schutzleiterbroschüre
PE conductor connection brochure
Manuel technique – Raccordement de mise à la terre et intensités maximales admissibles

DE EN FR

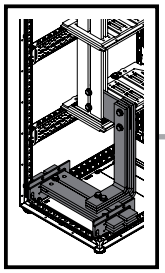

mm

SW13

DE EN FR

1. Montage Hochführungsfeld – Einbaulage Dach auf Rücken Mitte
1. Fitting the riser section – Mounting position: Roof section via rear section in the centre
1. Montage de la zone d'installation verticale – jeux de barres sous le toit à l'arrière au centre

1.12 Montage des N-Sammelschienensystems
1.12 Fitting the N busbar system
1.12 Montage des jeux de barres Neutre

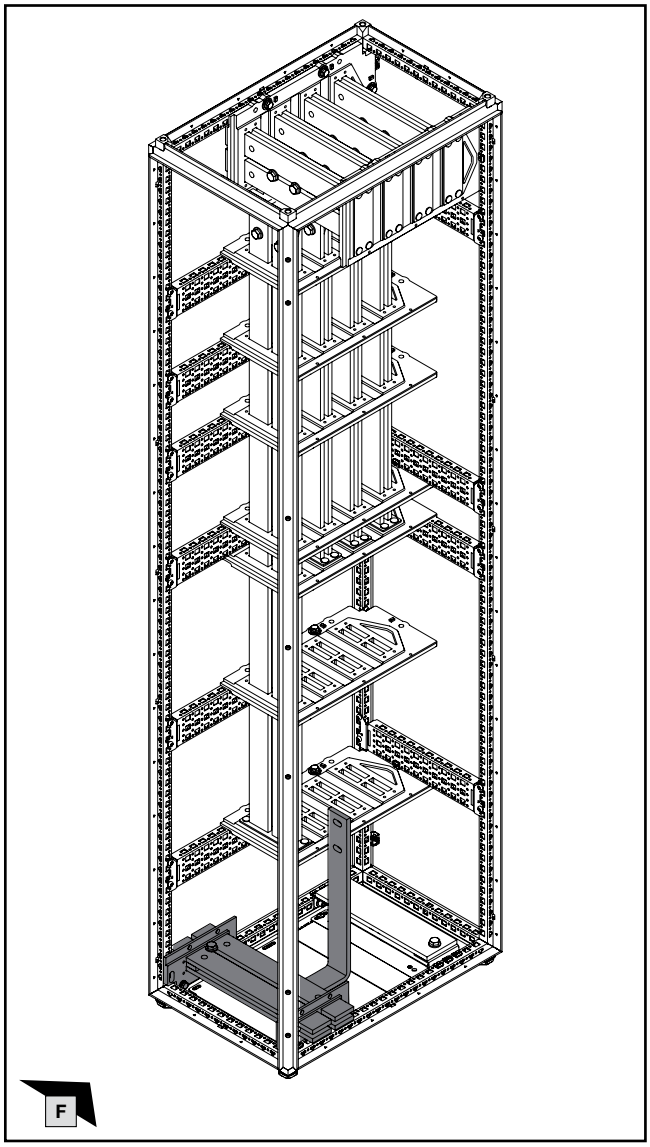

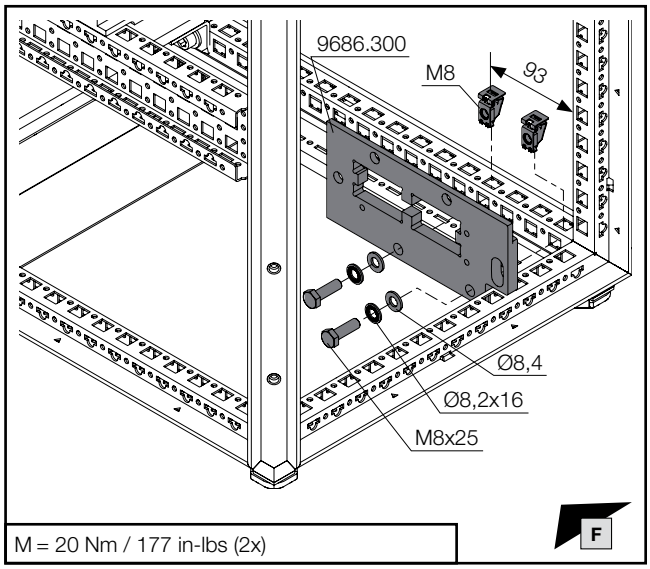

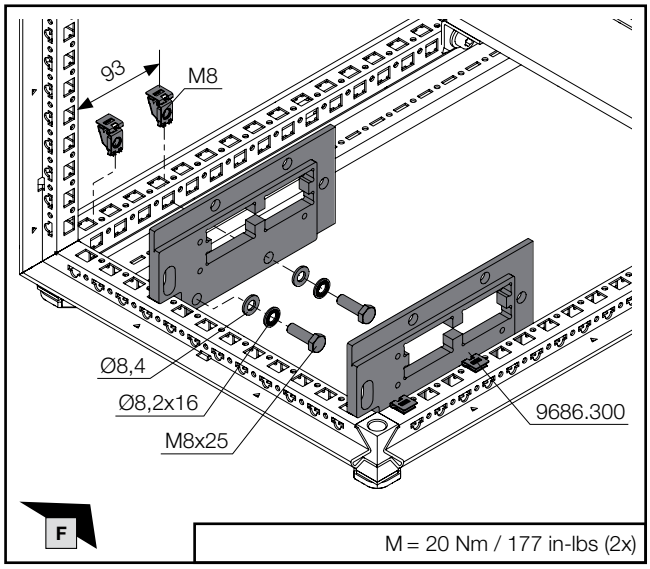

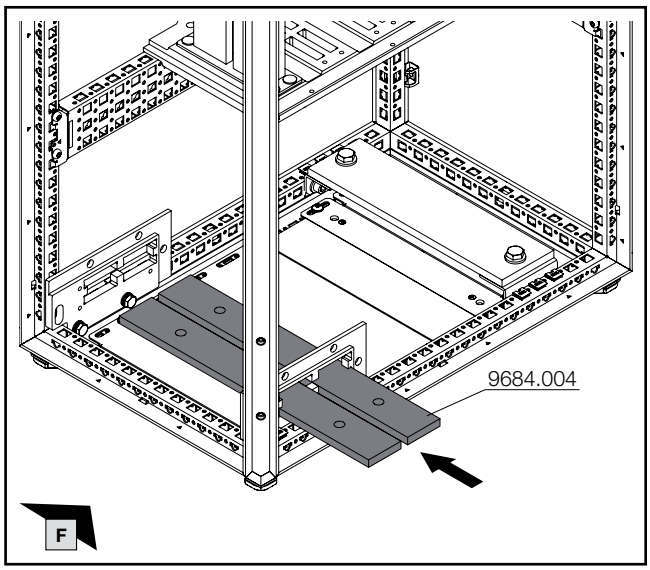

VX25 Ri4Power Montageanleitung
VX25 Ri4Power assembly instructions
Notice de montage VX25 Ri4Power

DE/EN/FR

Hinweis / Note / Remarque

Besonderheit 2x 50x10 N-Sammelschiene: siehe Kapitel 2

Particular feature – 2x 50x10 N busbar: see chapter 2

Caractéristiques particulières – jeu de barres Neutre avec 2 barres de courant 50x10 : voir chapitre 2

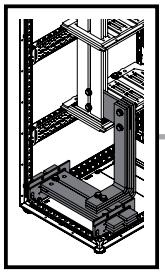

DE EN FR

1. Montage Hochführungsfeld – Einbaulage Dach auf Rücken Mitte
1. Fitting the riser section – Mounting position: Roof section via rear section in the centre
1. Montage de la zone d'installation verticale – jeux de barres sous le toit à l'arrière au centre

1.12 Montage des N-Sammelschienensystems
1.12 Fitting the N busbar system
1.12 Montage des jeux de barres Neutre

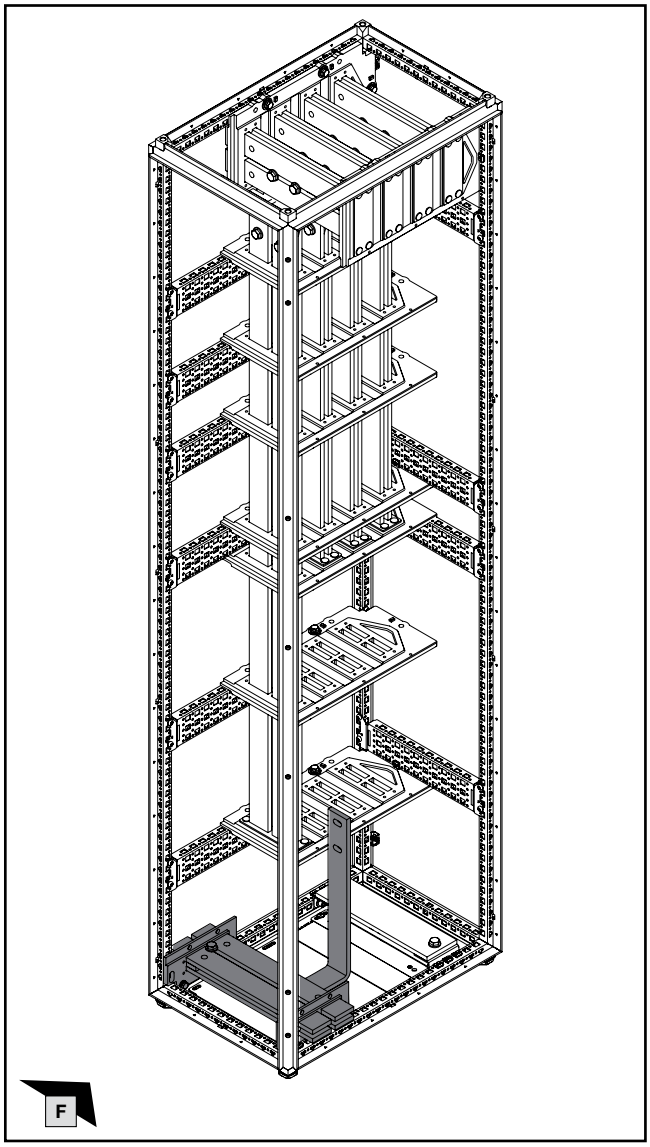

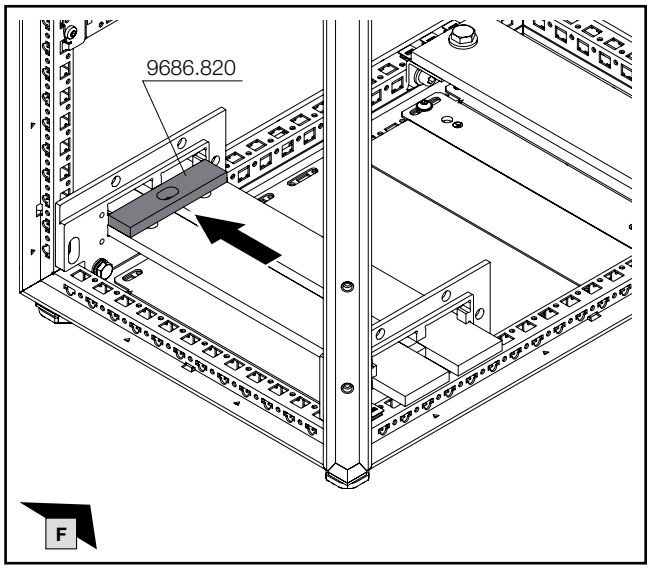

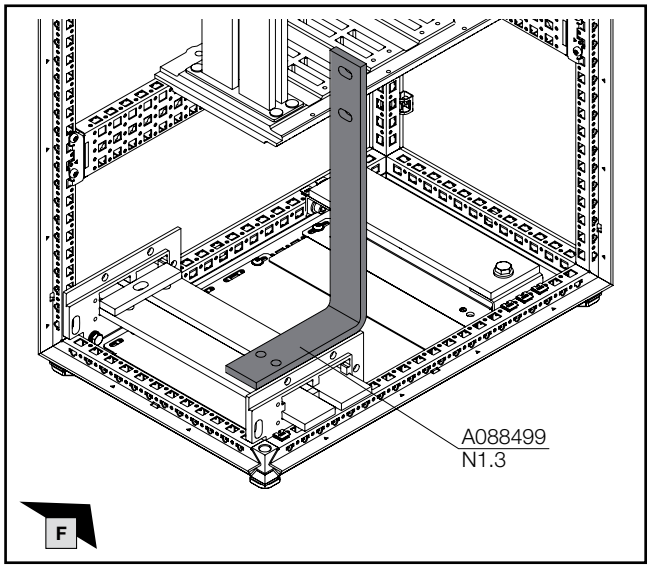

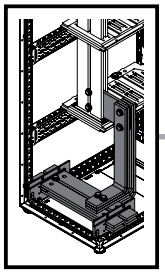

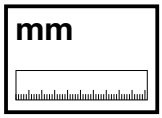

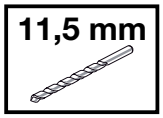

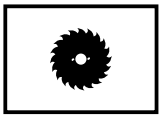

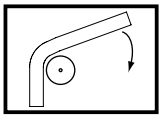

DE EN FR

1. Montage Hochführungsfeld – Einbaulage Dach auf Rücken Mitte
1. Fitting the riser section – Mounting position: Roof section via rear section in the centre
1. Montage de la zone d'installation verticale – jeux de barres sous le toit à l'arrière au centre

1.12 Montage des N-Sammelschienensystems
1.12 Fitting the N busbar system
1.12 Montage des jeux de barres Neutre

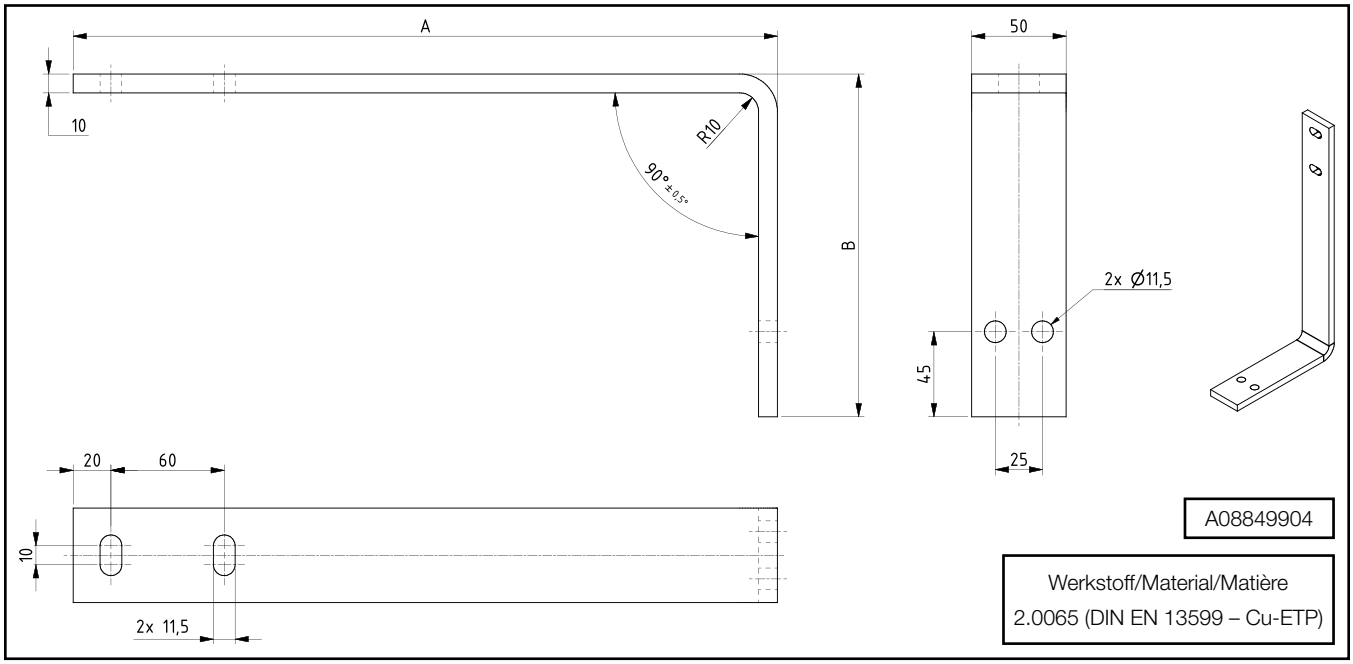

Ausführung Version Modèle	**A** mm	**B** mm	100 % N (4x 50x10)	50 % N (2x 50x10)
600_50 mm_N1.1	353	171,5	X	X
600_50 mm_N1.2	343	151,5	X	–
600_50 mm_N1.3	373	181,5	X	X
600_50 mm_N1.4	333	141,5	X	–
800_50 mm_N1.1	353	371,5	X	X
800_50 mm_N1.2	343	351,5	X	–
800_50 mm_N1.3	373	381,5	X	X
800_50 mm_N1.4	333	341,5	X	–

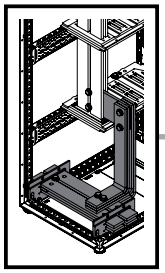

SW16/
SW17

DE EN FR

1. Montage Hochführungsfeld – Einbaulage Dach auf Rücken Mitte
1. Fitting the riser section – Mounting position: Roof section via rear section in the centre
1. Montage de la zone d'installation verticale – jeux de barres sous le toit à l'arrière au centre

1.12 Montage des N-Sammelschienensystems
1.12 Fitting the N busbar system
1.12 Montage des jeux de barres Neutre

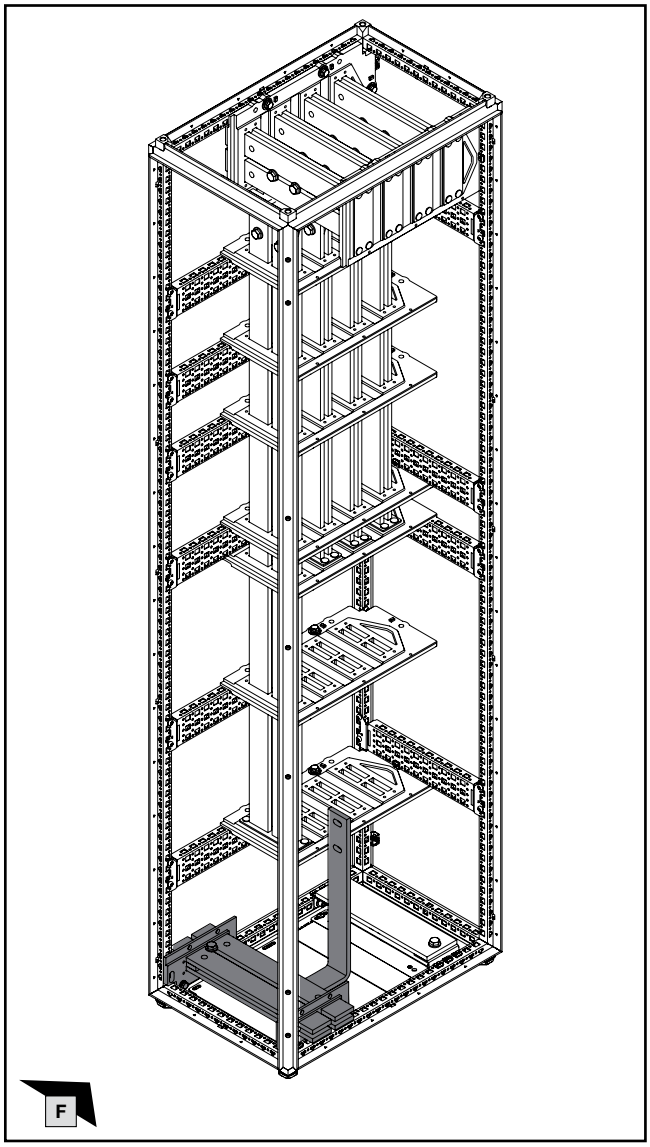

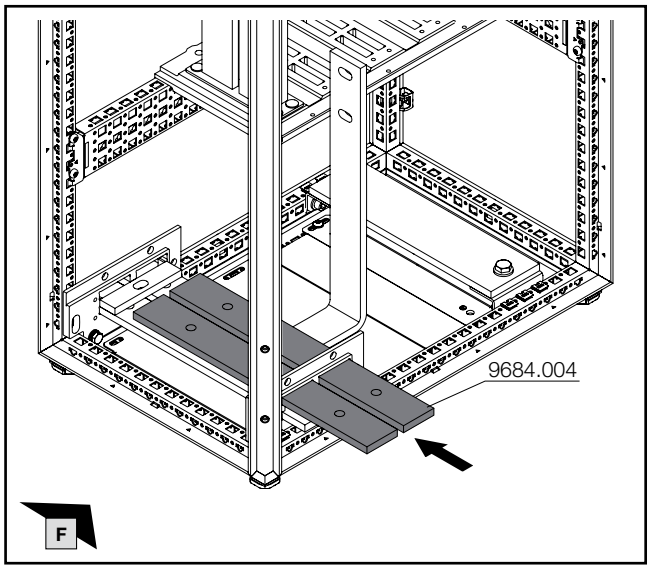

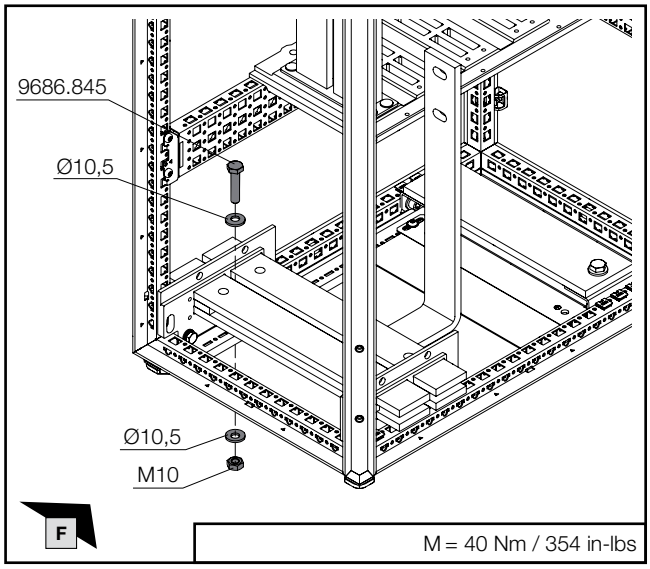

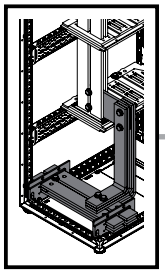

SW16/
SW17

DE EN FR

1. Montage Hochführungsfeld – Einbaulage Dach auf Rücken Mitte
1. Fitting the riser section – Mounting position: Roof section via rear section in the centre
1. Montage de la zone d'installation verticale – jeux de barres sous le toit à l'arrière au centre

1.12 Montage des N-Sammelschienensystems
1.12 Fitting the N busbar system
1.12 Montage des jeux de barres Neutre

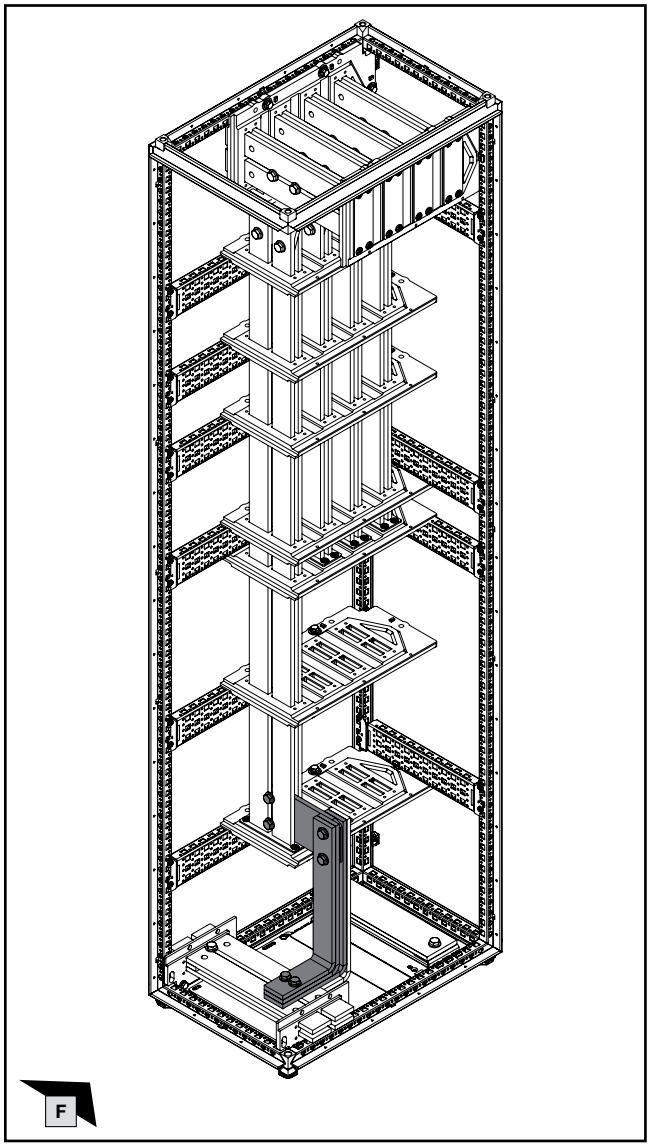

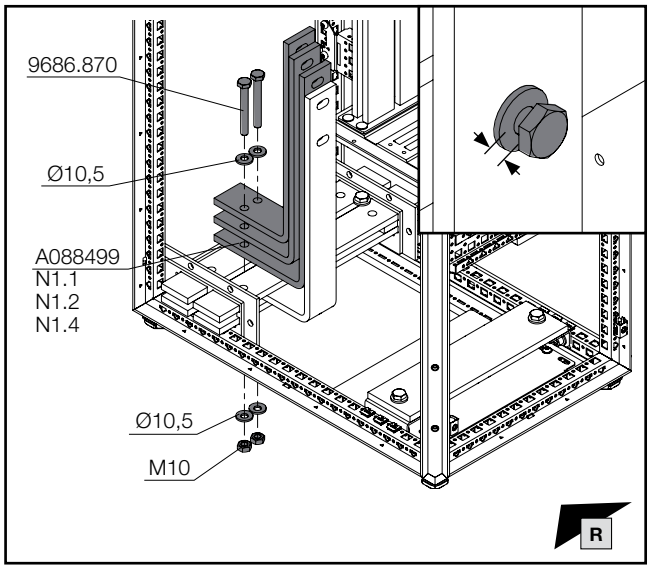

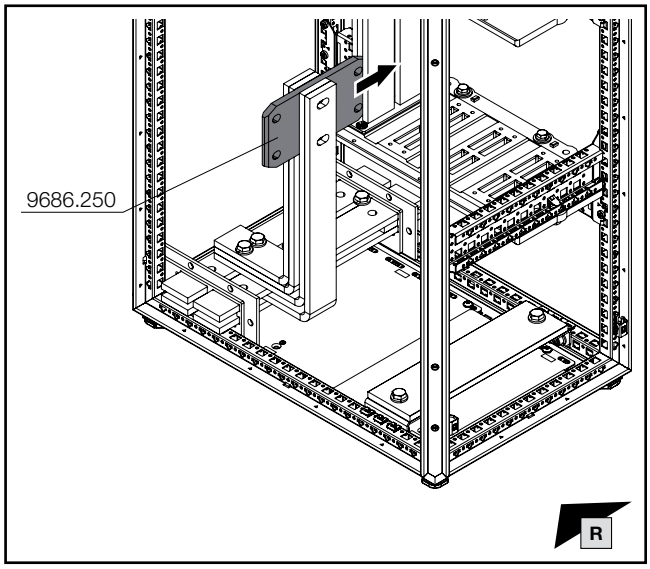

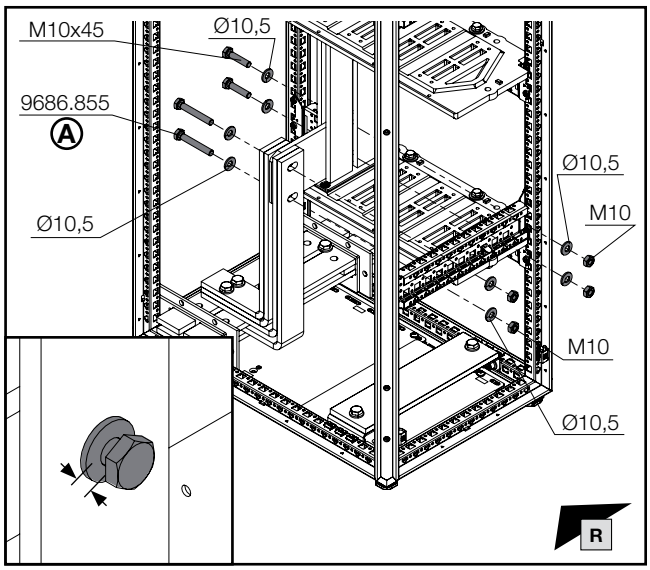

Hinweis / Note / Remarque Ⓐ

Artikel 9686.855 wird nur bei vier Anschlusswinkeln zusätzlich benötigt.

Article 9686.855 is only additionally necessary with four connection brackets.

L'article référence 9686.855 est requis en complément uniquement avec quatre équerres de raccordement.

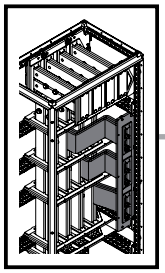

SW16/
SW17

DE EN FR

1. Montage Hochführungsfeld – Einbaulage Dach auf Rücken Mitte
1. Fitting the riser section – Mounting position: Roof section via rear section in the centre
1. Montage de la zone d'installation verticale – jeux de barres sous le toit à l'arrière au centre

1.13 Montage des vertikalen Hauptschienensystems
1.13 Fitting the vertical main busbar system
1.13 Montage des jeux de barres principaux verticalement

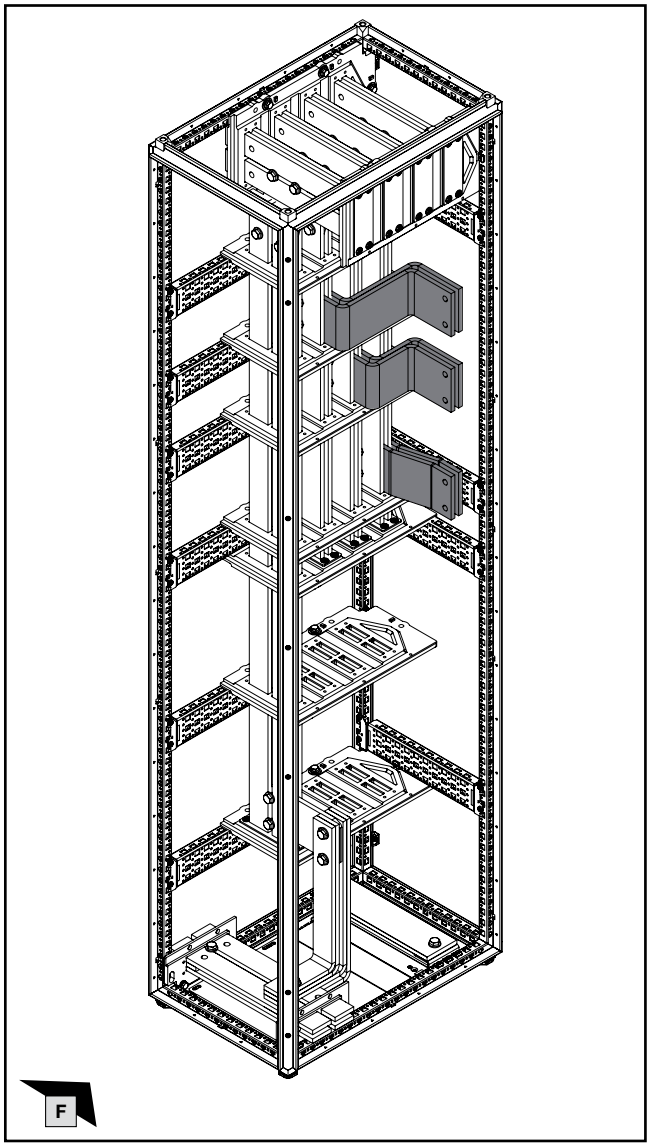

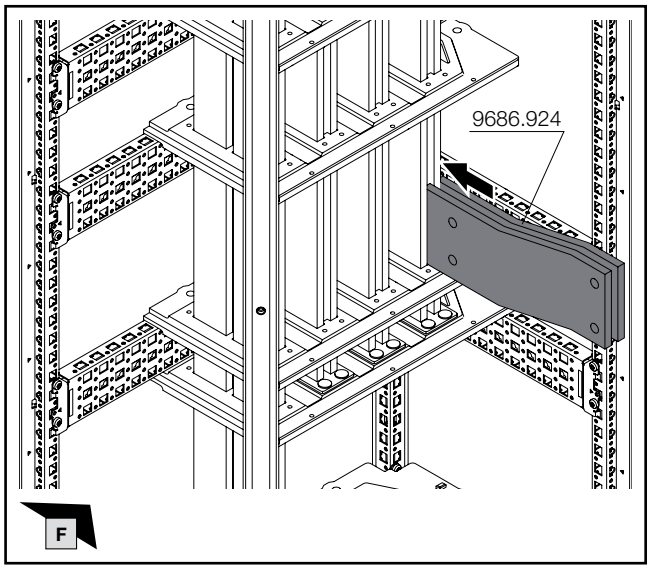

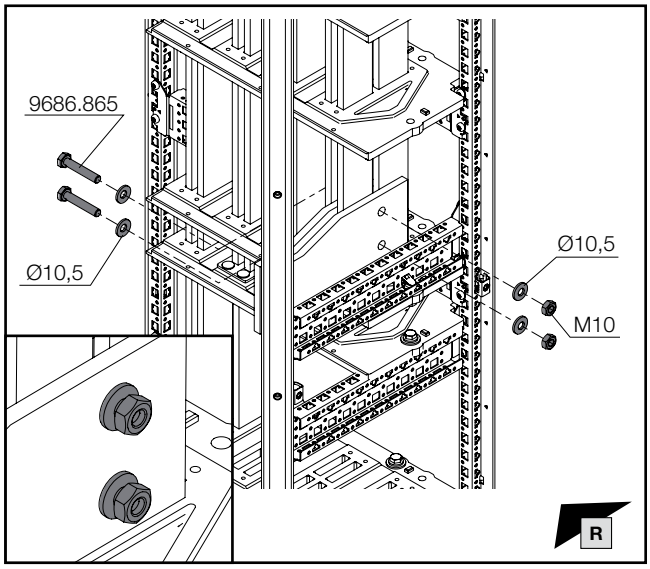

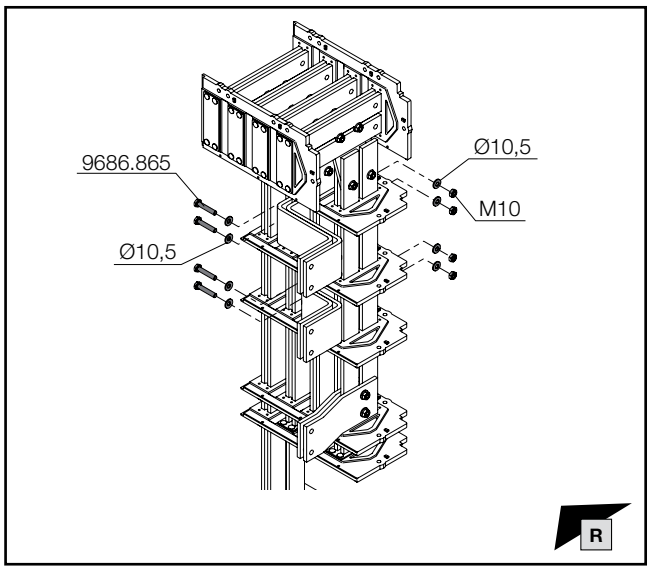

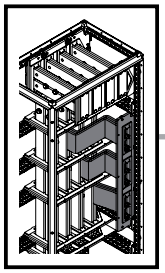

mm

SW13

DE EN FR

1. Montage Hochführungsfeld – Einbaulage Dach auf Rücken Mitte
1. Fitting the riser section – Mounting position: Roof section via rear section in the centre
1. Montage de la zone d'installation verticale – jeux de barres sous le toit à l'arrière au centre

1.13 Montage des vertikalen Hauptschienensystems
1.13 Fitting the vertical main busbar system
1.13 Montage des jeux de barres principaux verticalement

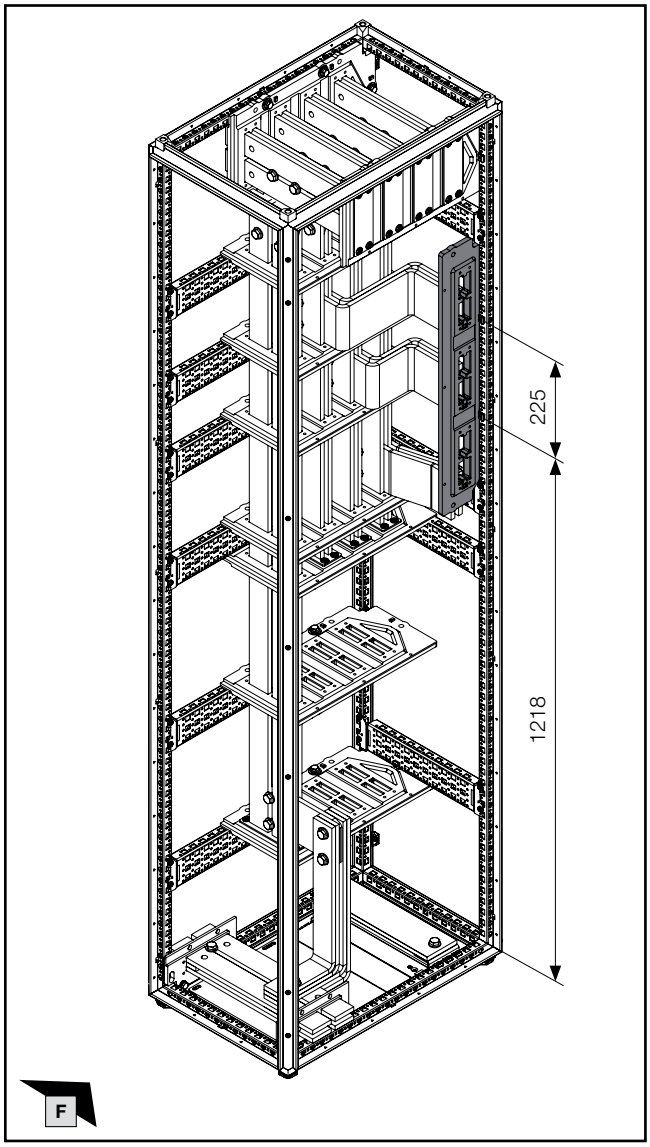

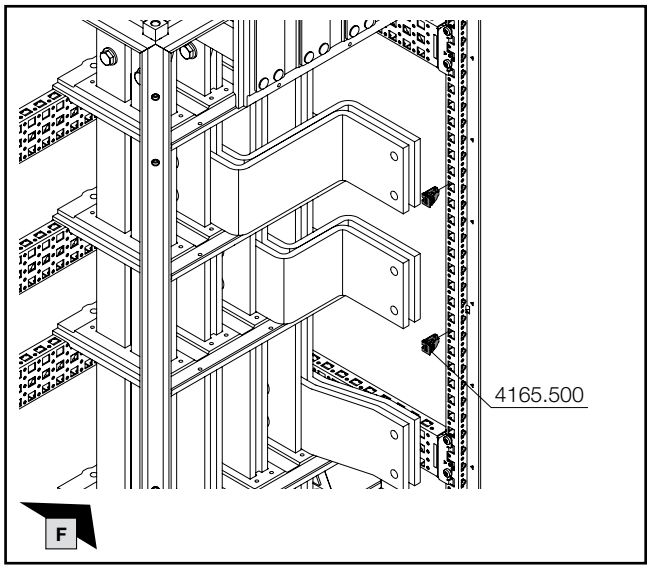

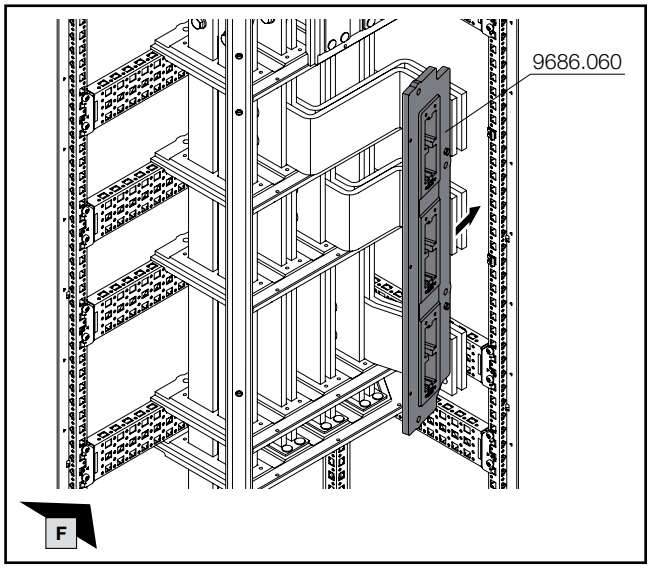

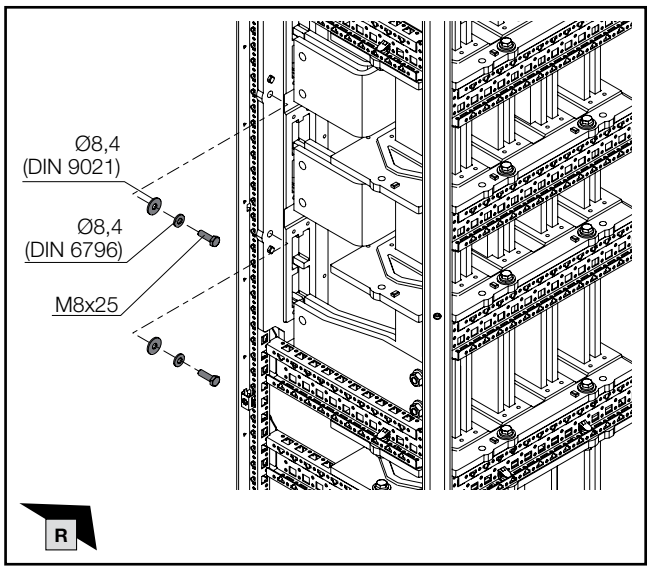

VX25 Ri4Power Montageanleitung
VX25 Ri4Power assembly instructions
Notice de montage VX25 Ri4Power

DE/EN/FR

Hinweis / Note / Remarque

Für Schutzeigenschaft Störlichtbogenklasse B Montagereihenfolge in den entsprechenden Abschnitten der o. g. Anleitung beachten.

For arcing class B protection, please follow the assembly sequence as set out in the relevant chapters of the aforementioned assembly instructions.

Pour la protection contre les arcs électriques de catégorie B, suivez la séquence de montage indiquée dans les sections correspondantes des instructions ci-dessus.

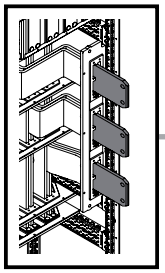

SW16/
SW17

DE EN FR

1. Montage Hochführungsfeld – Einbaulage Dach auf Rücken Mitte
1. Fitting the riser section – Mounting position: Roof section via rear section in the centre
1. Montage de la zone d'installation verticale – jeux de barres sous le toit à l'arrière au centre

1.14 Montage der Anreihverbinder vertikales Hauptschienensystem
1.14 Fitting the baying connectors for the vertical main busbar system
1.14 Montage des attaches de juxtaposition pour les jeux de barres principaux

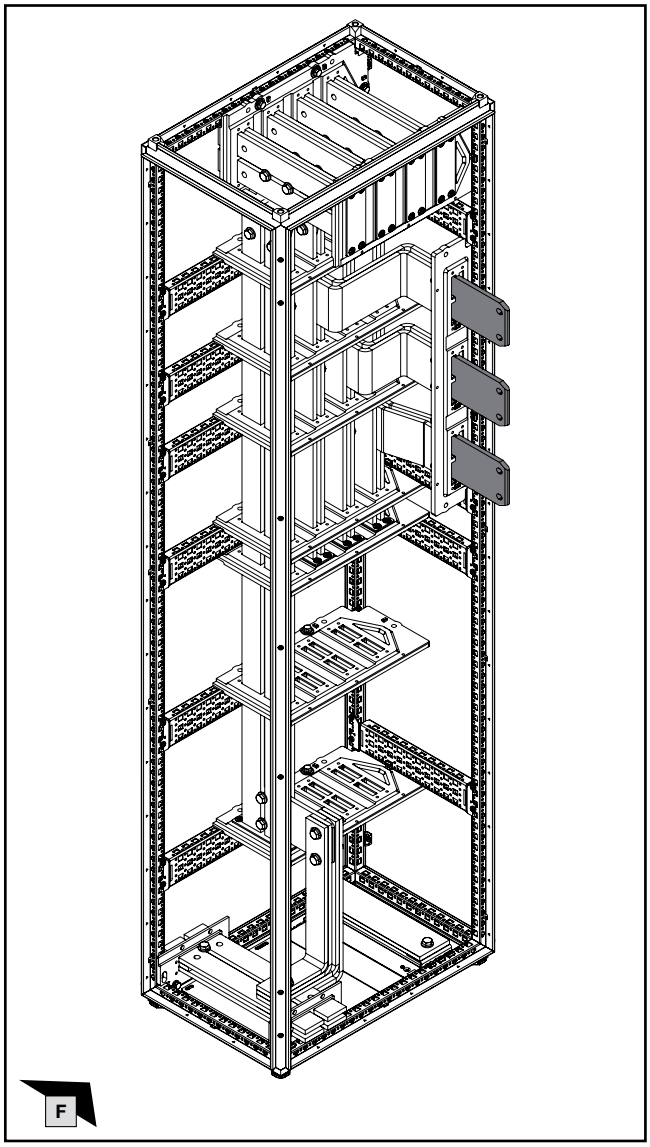

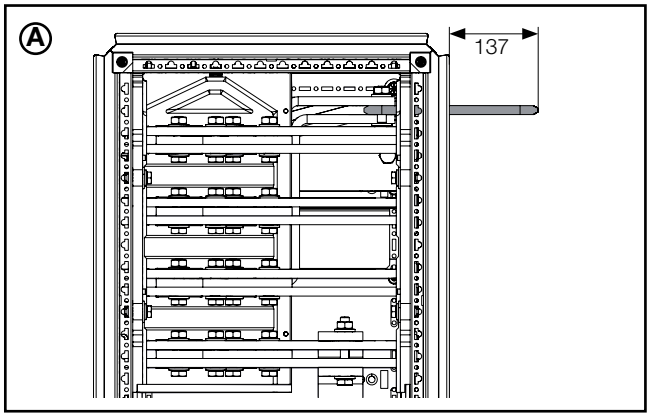

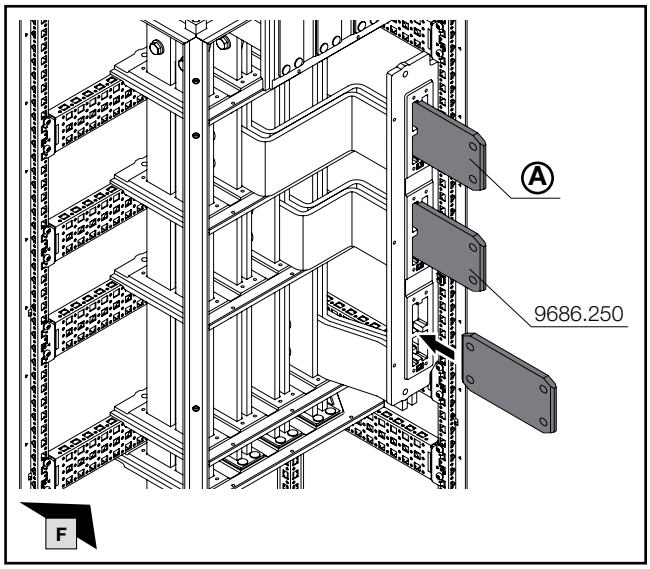

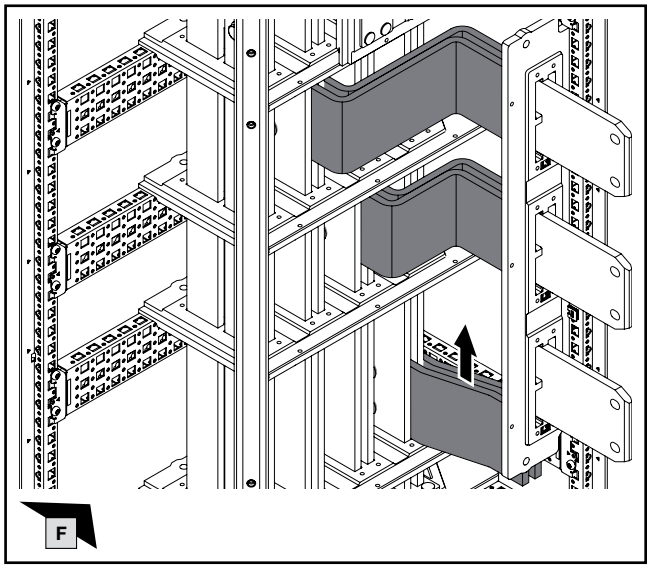

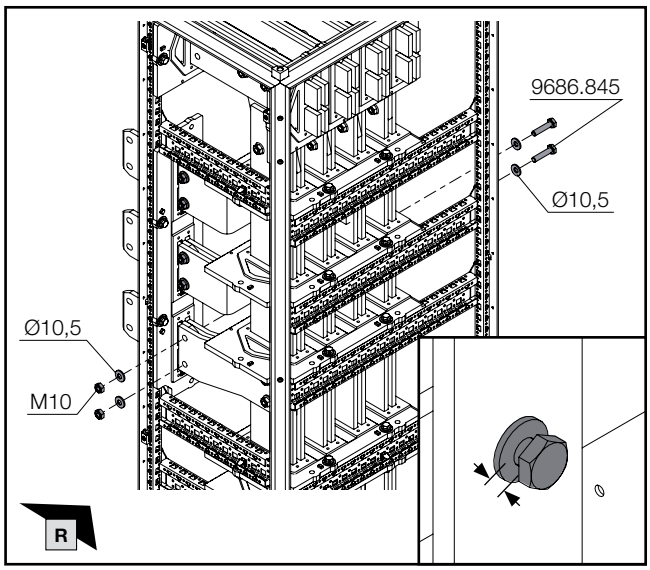

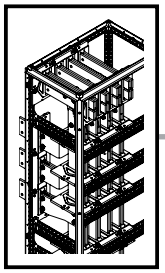

SW16/
SW17

DE EN FR

1. Montage Hochführungsfeld – Einbaulage Dach auf Rücken Mitte
1. Fitting the riser section – Mounting position: Roof section via rear section in the centre
1. Montage de la zone d'installation verticale – jeux de barres sous le toit à l'arrière au centre

1.15 Anziehen der Schrauben
1.15 Tightening the screws
1.15 Serrage des vis

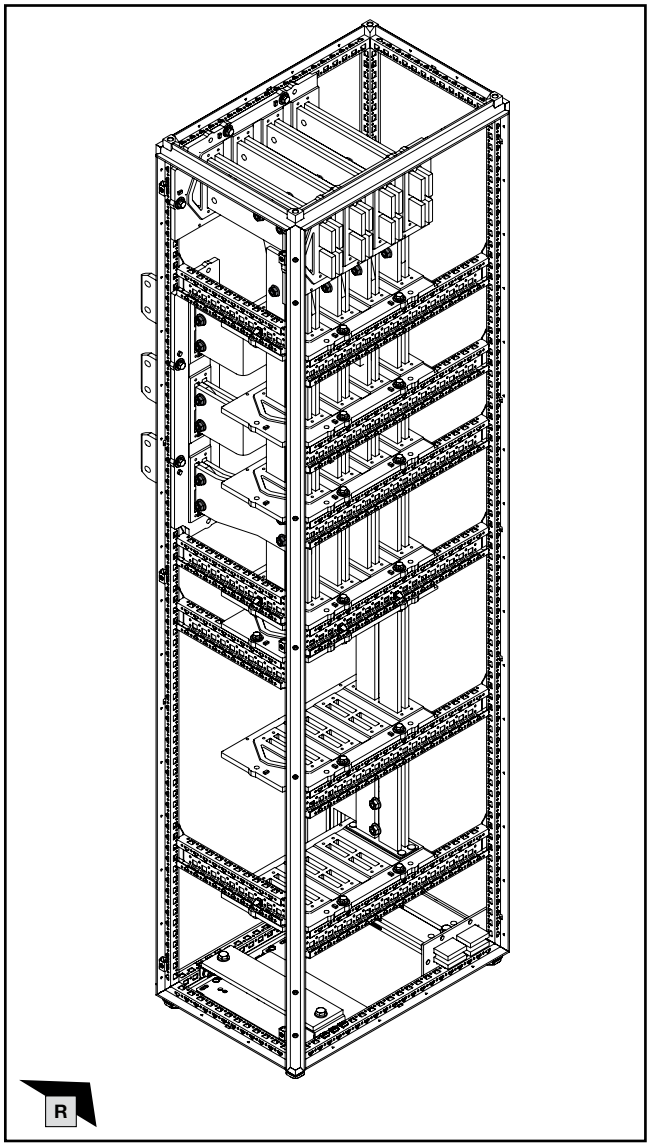

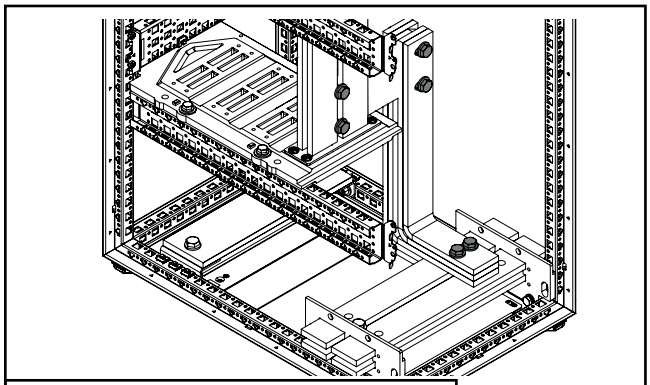

M = 40 Nm / 354 in-lbs (6x)

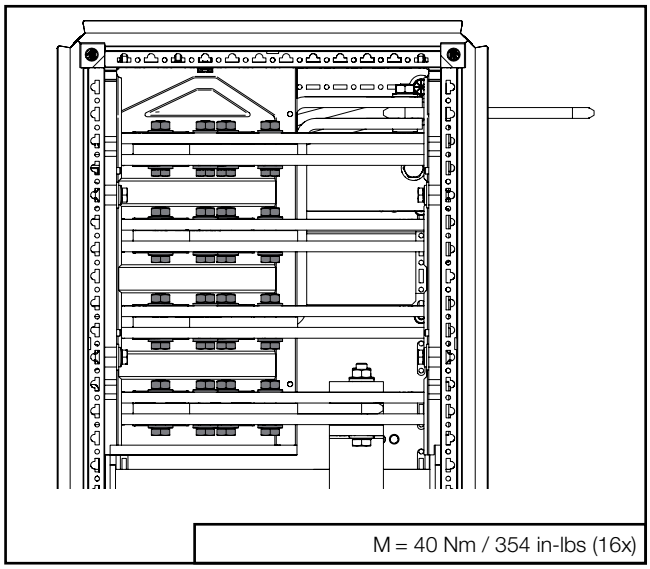

M = 40 Nm / 354 in-lbs (16x)

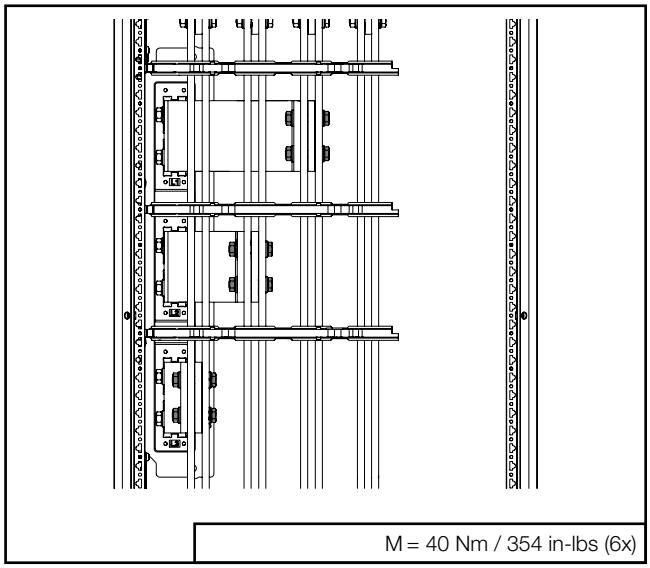

M = 40 Nm / 354 in-lbs (6x)

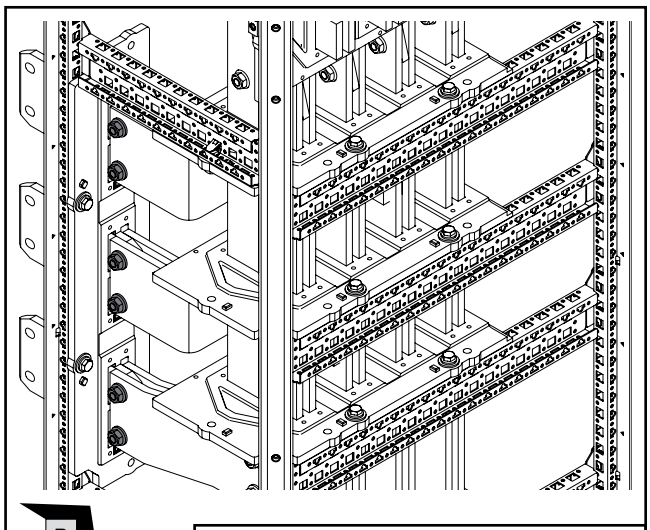

M = 40 Nm / 354 in-lbs (6x)

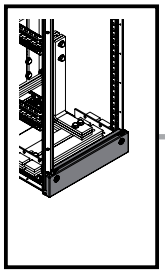

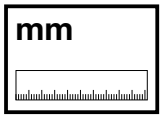

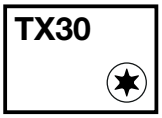

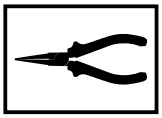

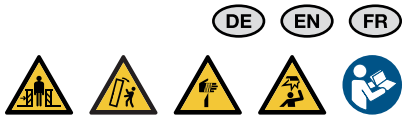

1. Montage Hochführungsfeld – Einbaulage Dach auf Rücken Mitte
1. Fitting the riser section – Mounting position: Roof section via rear section in the centre
1. Montage de la zone d'installation verticale – jeux de barres sous le toit à l'arrière au centre

1.16 Montage untere Frontblende
1.16 Fitting lower front trim panel
1.16 Montage du bandeau de finition avant inférieur

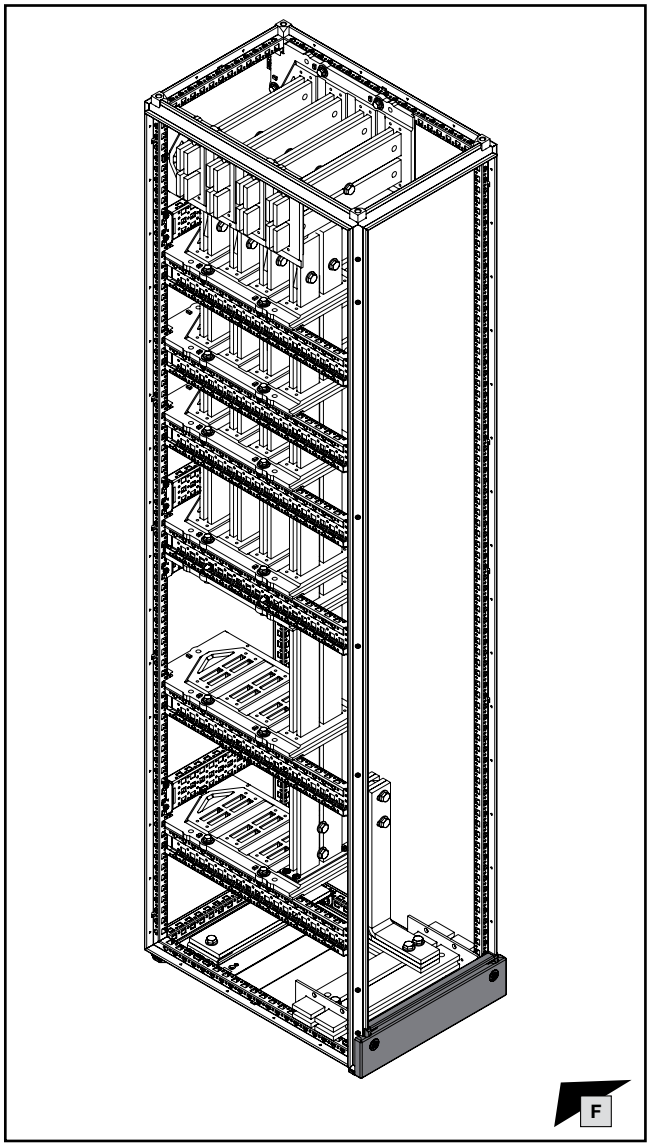

Modulare Frontgestaltung VX25
Modular front design VX25
Aménagement modulaire de la face avant VX25

DE/EN/FR

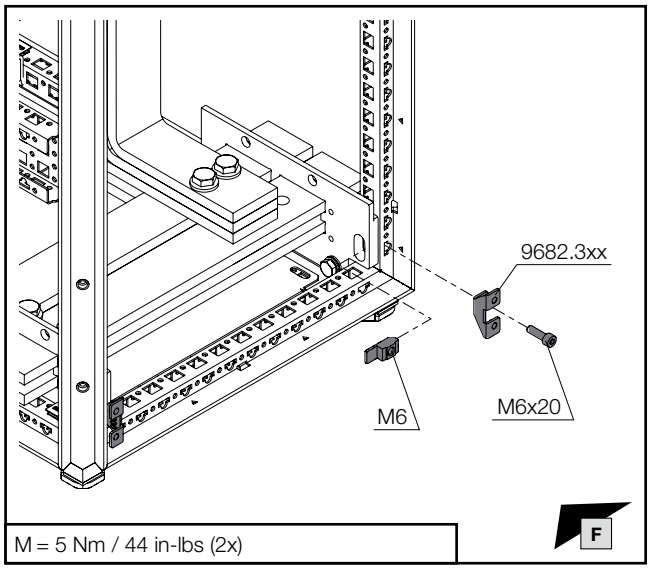

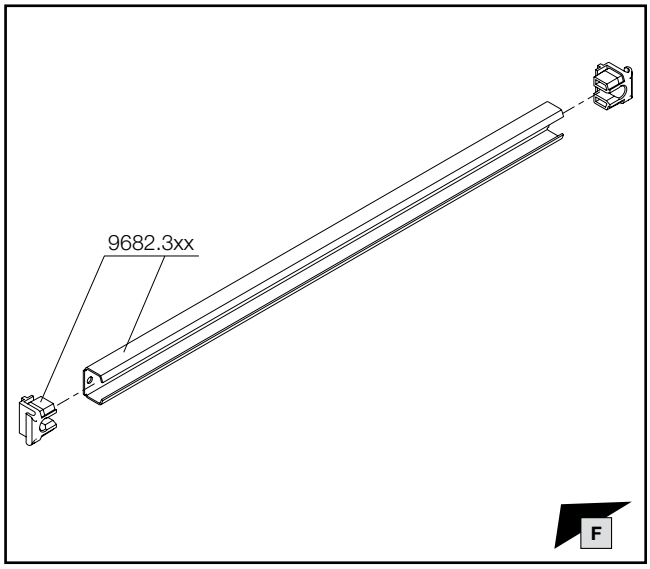

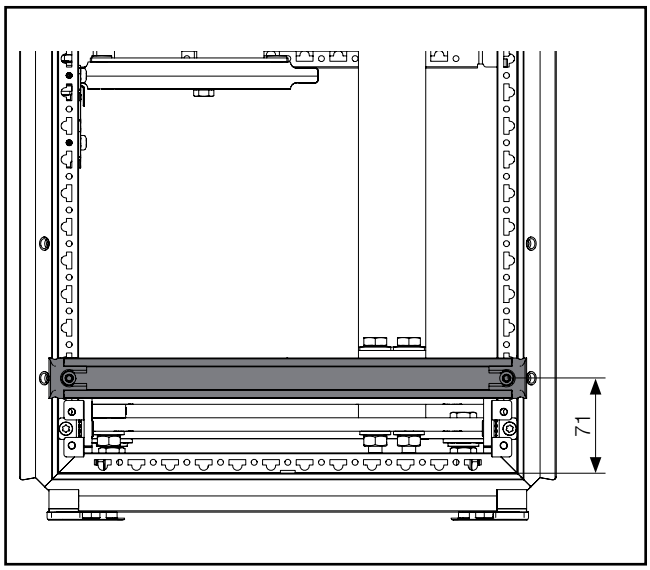

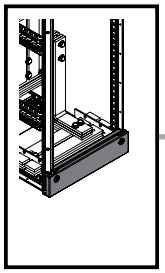

TX30

DE EN FR

1. Montage Hochführungsfeld – Einbaulage Dach auf Rücken Mitte
1. Fitting the riser section – Mounting position: Roof section via rear section in the centre
1. Montage de la zone d'installation verticale – jeux de barres sous le toit à l'arrière au centre

1.16 Montage untere Frontblende
1.16 Fitting lower front trim panel
1.16 Montage du bandeau de finition avant inférieur

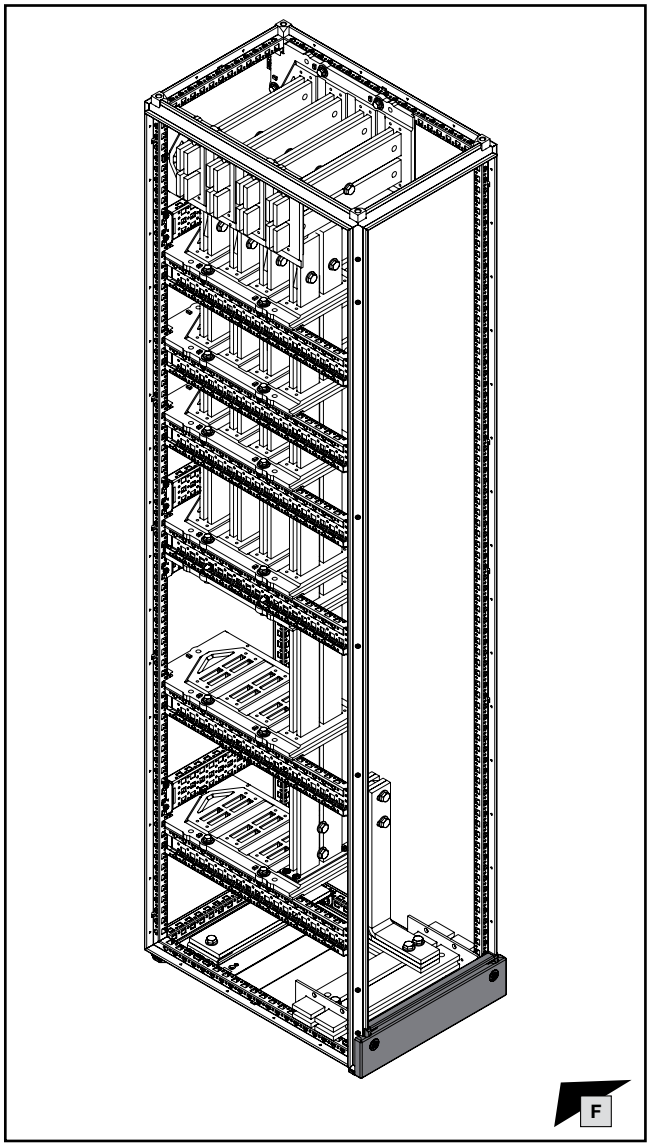

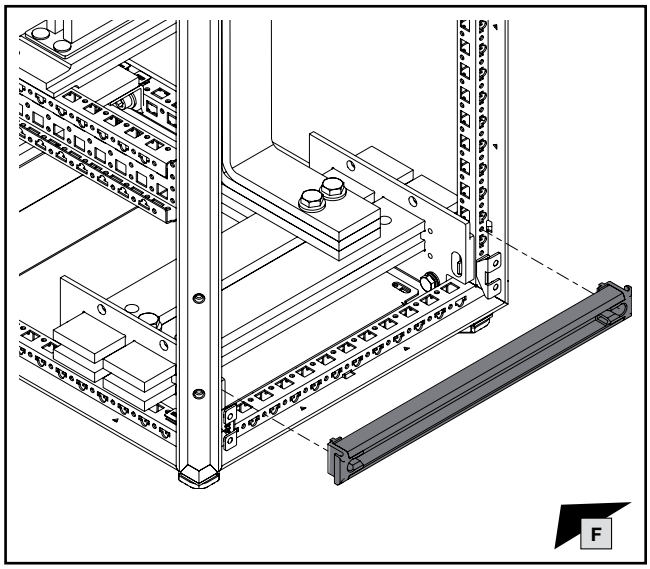

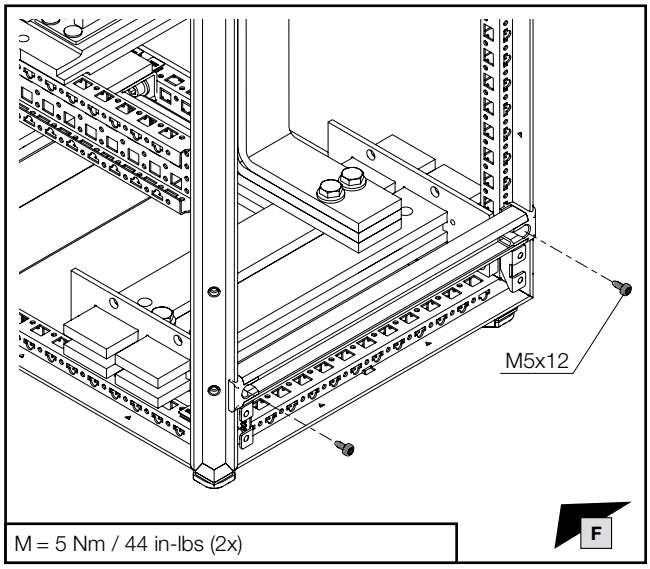

M = 5 Nm / 44 in-lbs (2x)

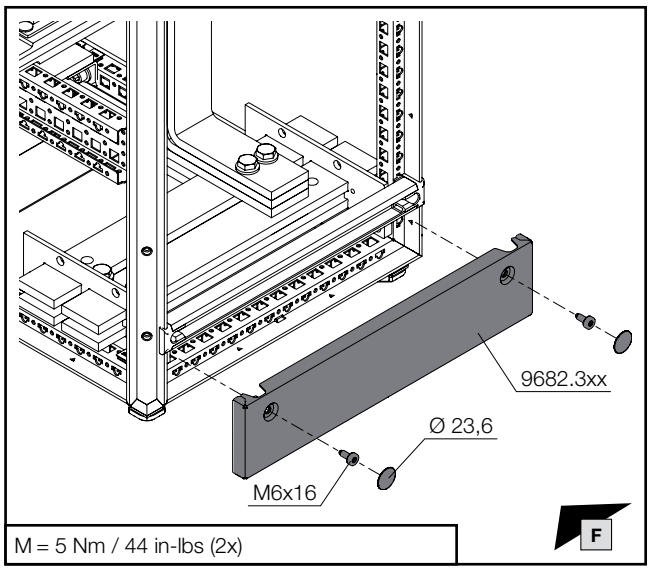

M = 5 Nm / 44 in-lbs (2x)

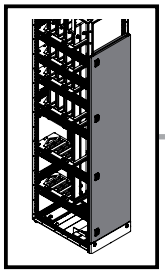

mm

TX30

DE EN FR

1. Montage Hochführungsfeld – Einbaulage Dach auf Rücken Mitte
1. Fitting the riser section – Mounting position: Roof section via rear section in the centre
1. Montage de la zone d'installation verticale – jeux de barres sous le toit à l'arrière au centre

1.17 Montage Teiltüren
1.17 Fitting the partial doors
1.17 Montage des portes partielles

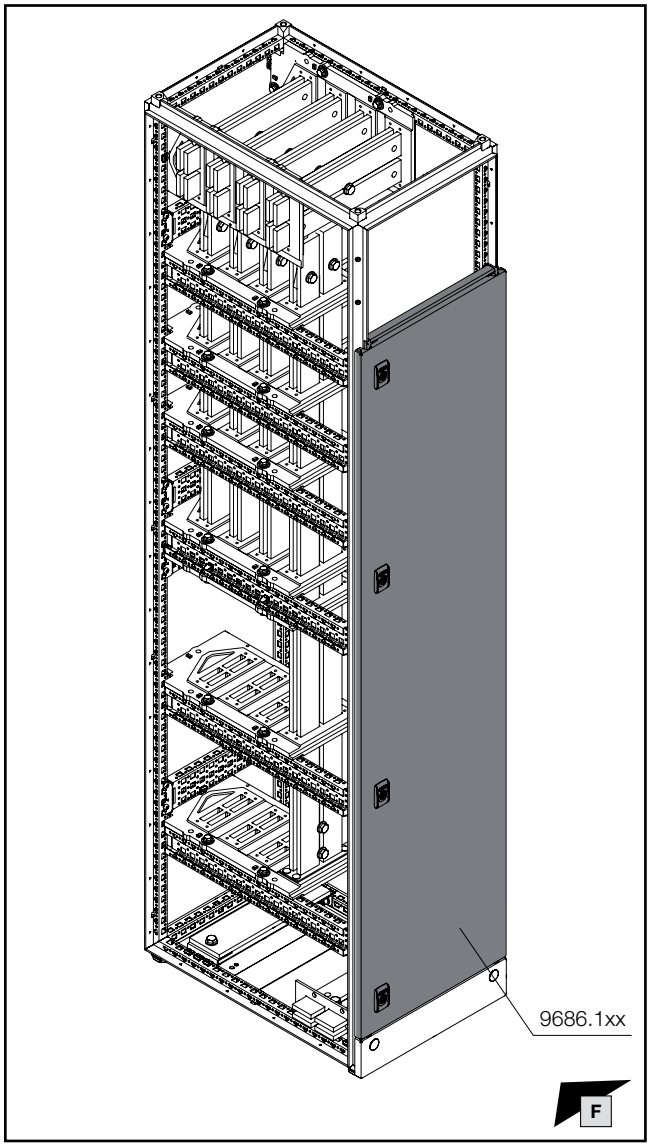

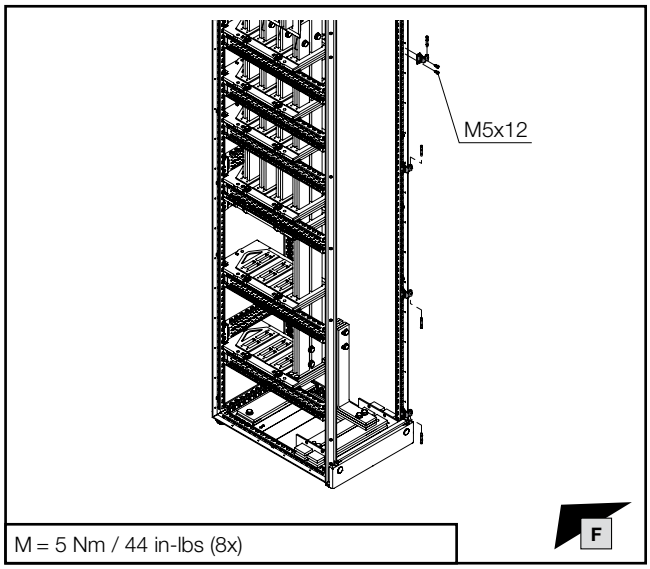

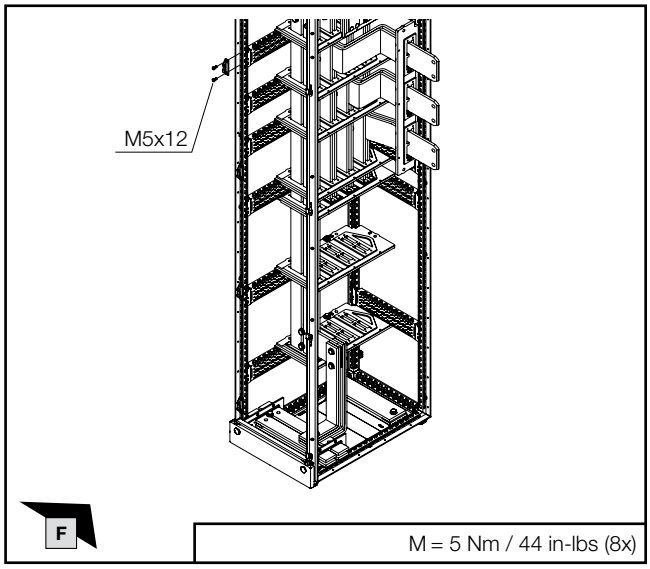

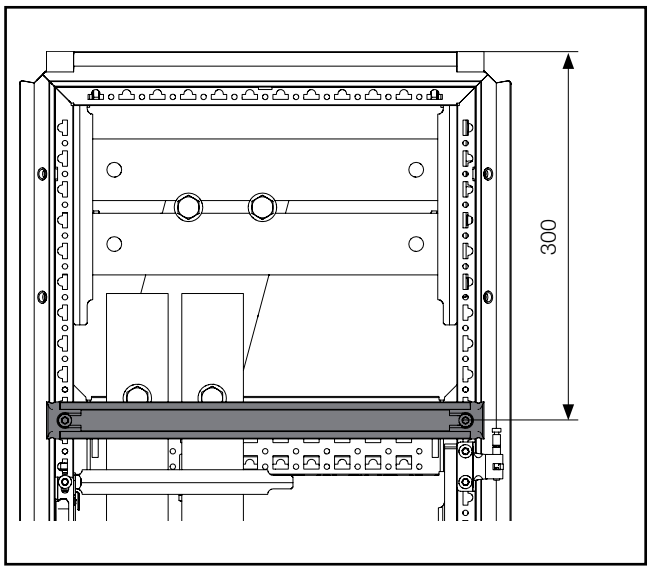

Modulare Frontgestaltung VX25
Modular front design VX25
Aménagement modulaire de la face avant VX25

DE/EN/FR

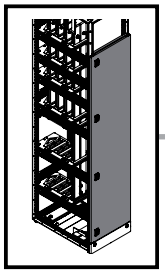

TX30

DE EN FR

1. Montage Hochführungsfeld – Einbaulage Dach auf Rücken Mitte
1. Fitting the riser section – Mounting position: Roof section via rear section in the centre
1. Montage de la zone d'installation verticale – jeux de barres sous le toit à l'arrière au centre

1.17 Montage Teiltüren
1.17 Fitting the partial doors
1.17 Montage des portes partielles

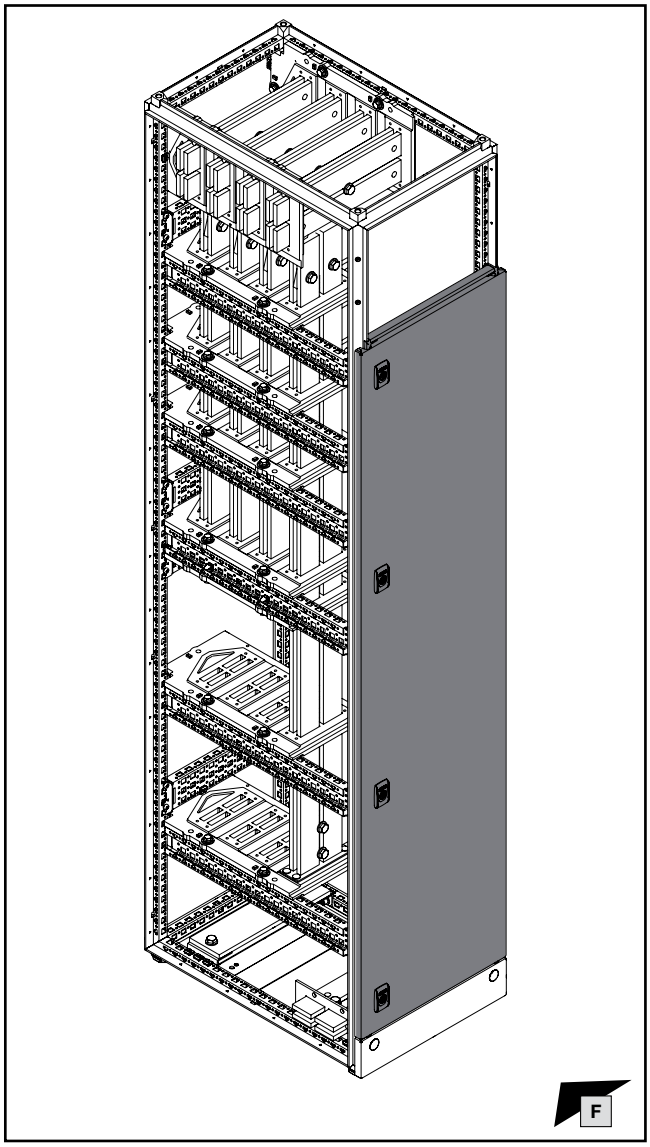

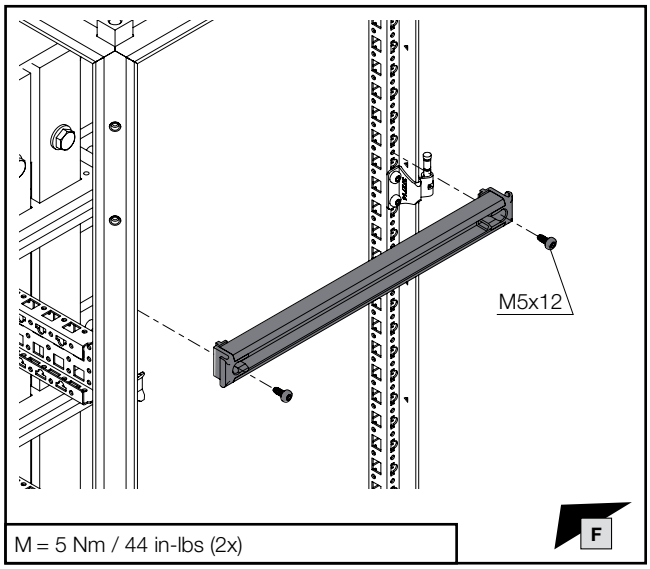

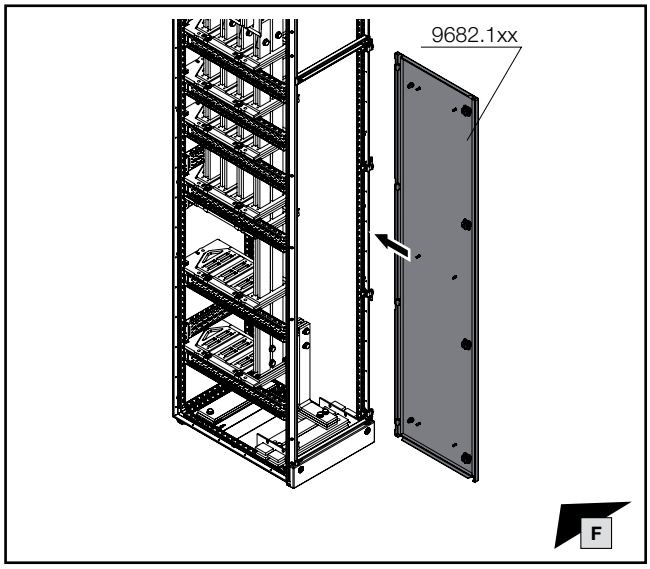

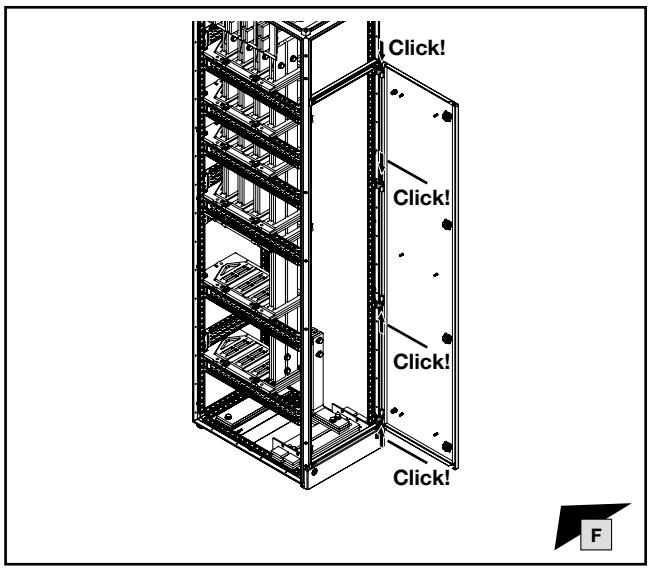

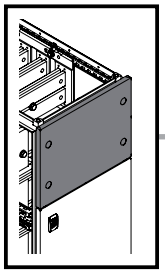

mm

TX30

DE EN FR

1. Montage Hochführungsfeld – Einbaulage Dach auf Rücken Mitte
1. Fitting the riser section – Mounting position: Roof section via rear section in the centre
1. Montage de la zone d'installation verticale – jeux de barres sous le toit à l'arrière au centre

1.18 Montage obere Frontblende
1.18 Fitting the upper front trim panel
1.18 Montage du bandeau de finition avant supérieur

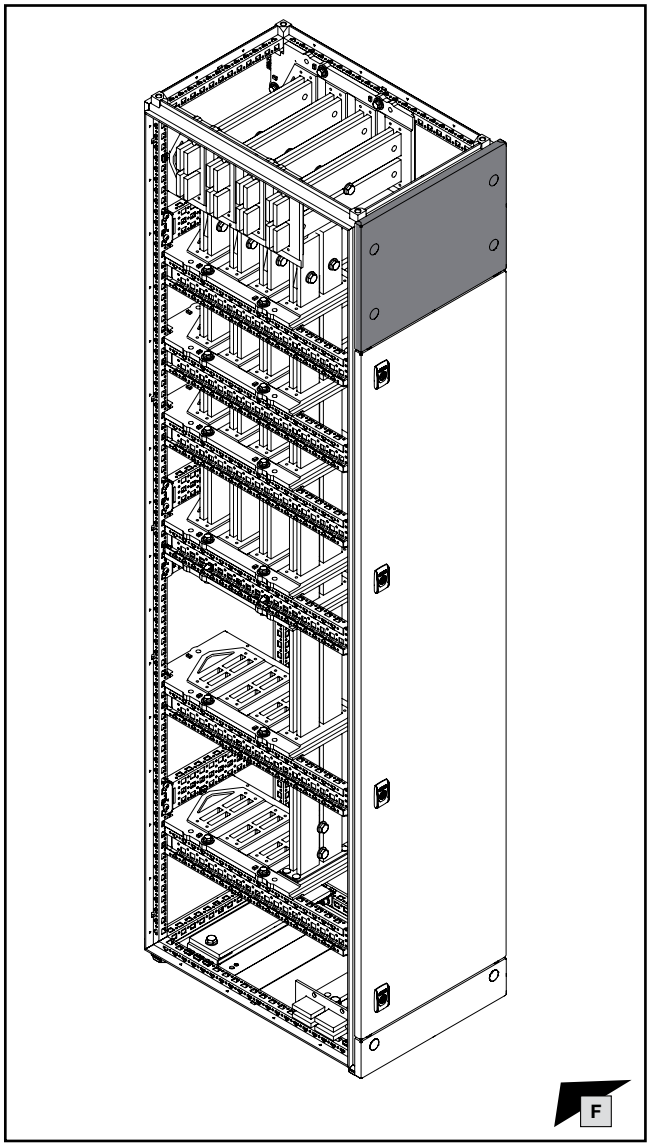

Modulare Frontgestaltung VX25
Modular front design VX25
Aménagement modulaire de la face avant VX25

DE/EN/FR

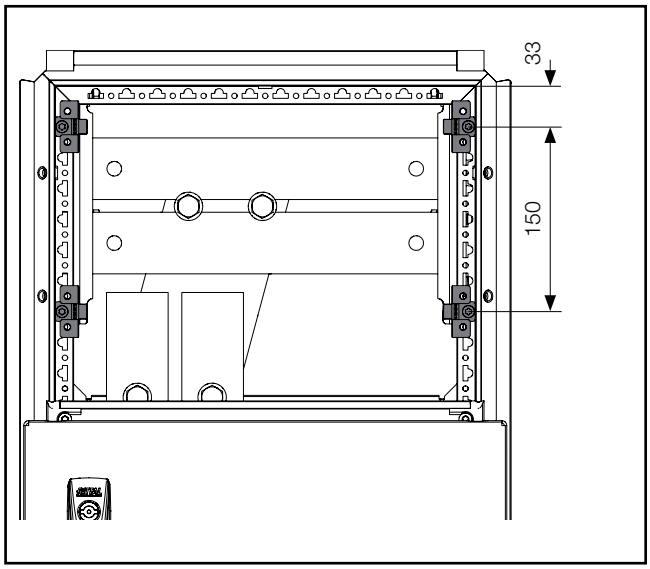

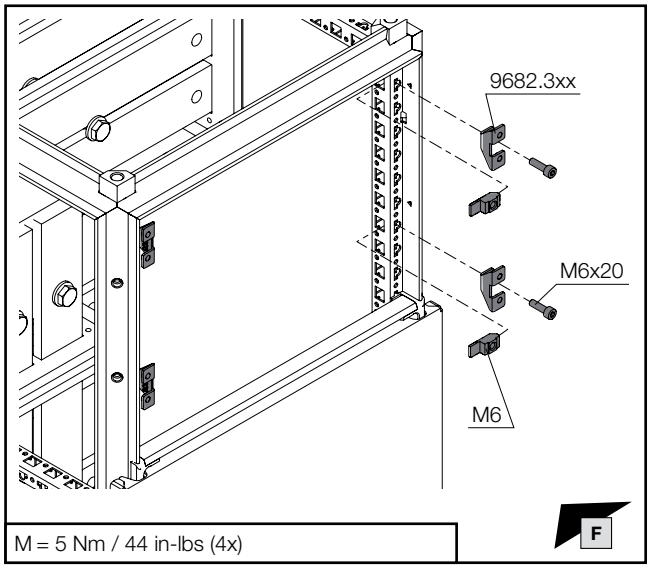

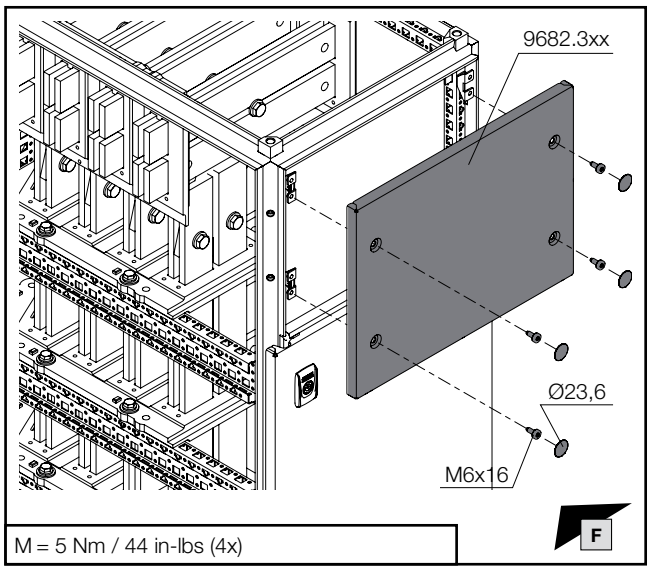

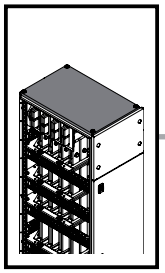

IS8

DE EN FR

1. Montage Hochführungsfeld – Einbaulage Dach auf Rücken Mitte
1. Fitting the riser section – Mounting position: Roof section via rear section in the centre
1. Montage de la zone d'installation verticale – jeux de barres sous le toit à l'arrière au centre

1.19 Montage Dachbleche
1.19 Fitting the roof plates
1.19 Montage des toits

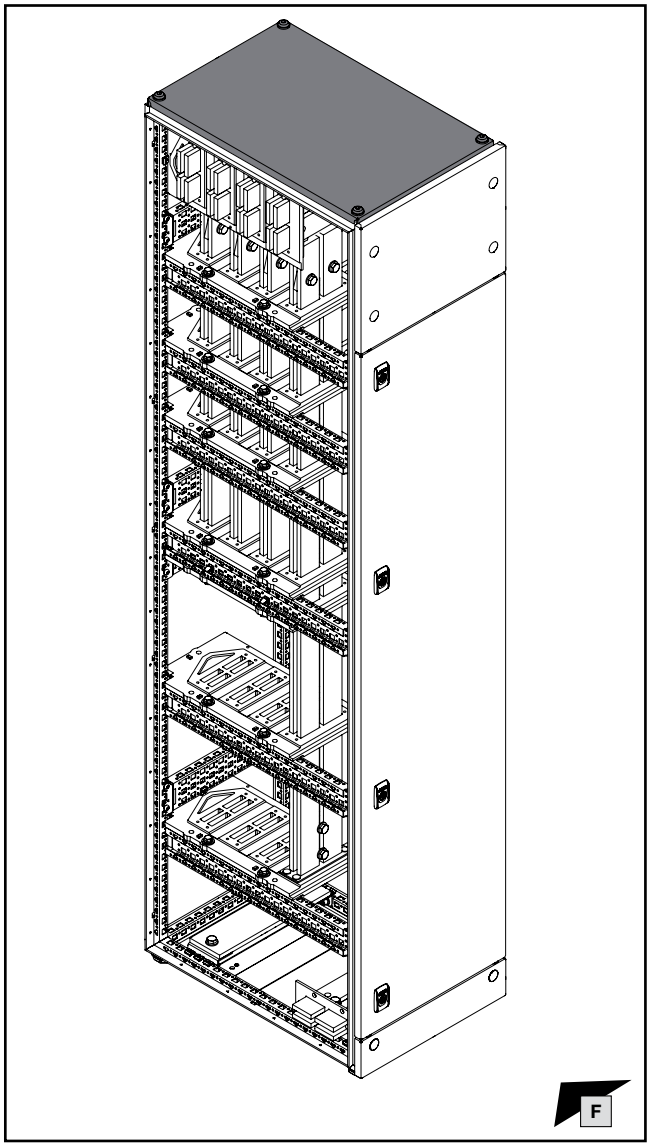

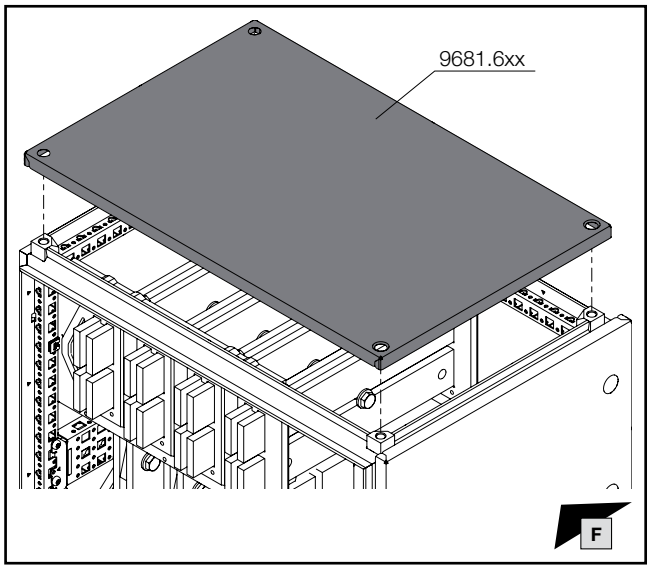

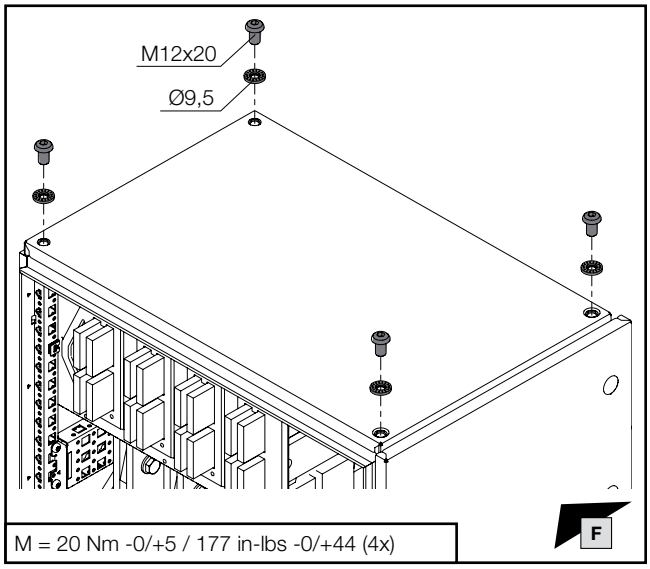

M = 20 Nm -0/+5 / 177 in-lbs -0/+44 (4x)

VX25 Ri4Power Montageanleitung
VX25 Ri4Power assembly instructions
Notice de montage VX25 Ri4Power

DE/EN/FR

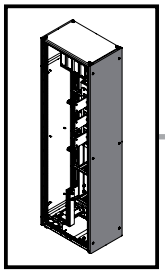

TX30

DE EN FR

1. Montage Hochführungsfeld – Einbaulage Dach auf Rücken Mitte
1. Fitting the riser section – Mounting position: Roof section via rear section in the centre
1. Montage de la zone d'installation verticale – jeux de barres sous le toit à l'arrière au centre

1.20 Montage Schrankrückwand Hochführungsfeld
1.20 Fitting the enclosure rear panel – Riser section
1.20 Montage du panneau arrière – zone d'installation verticale

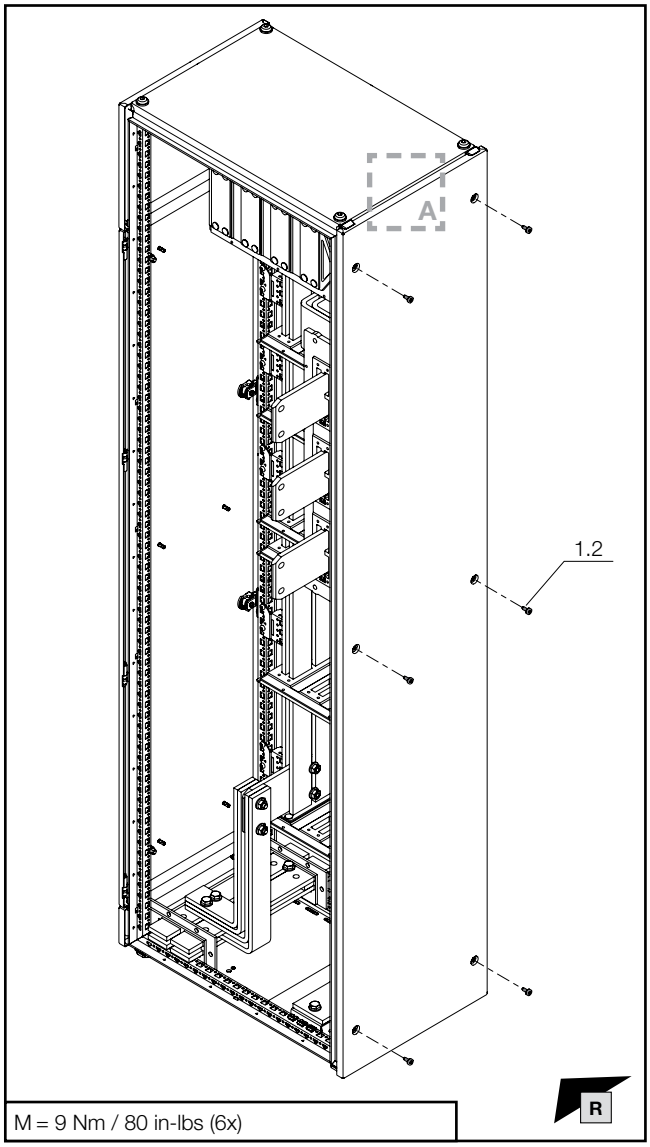

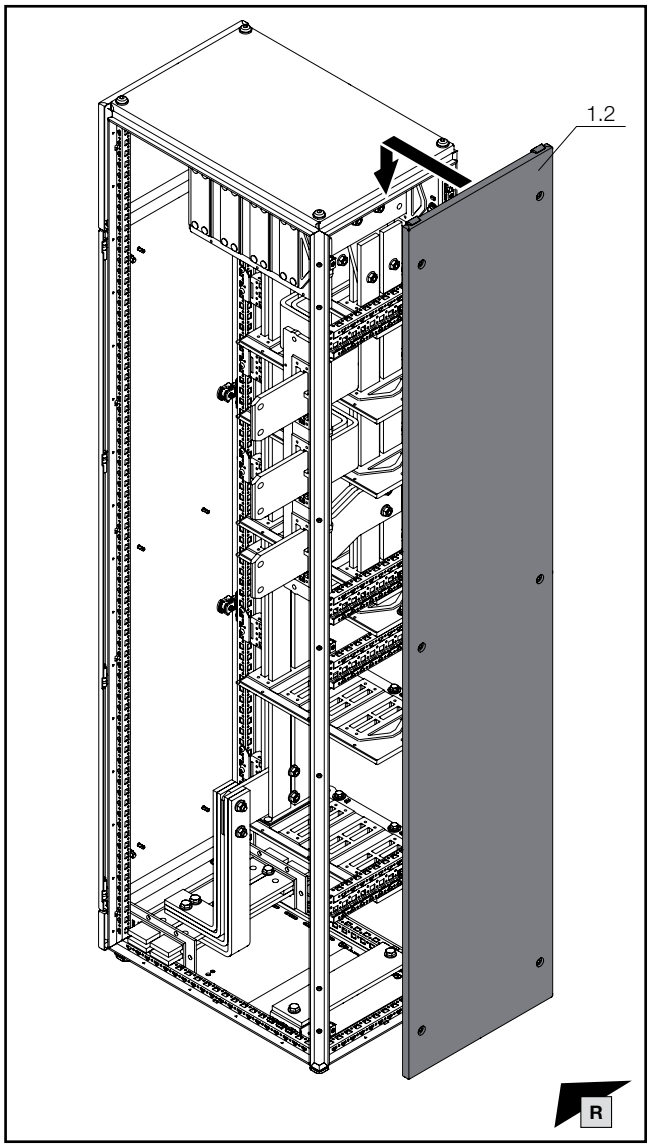

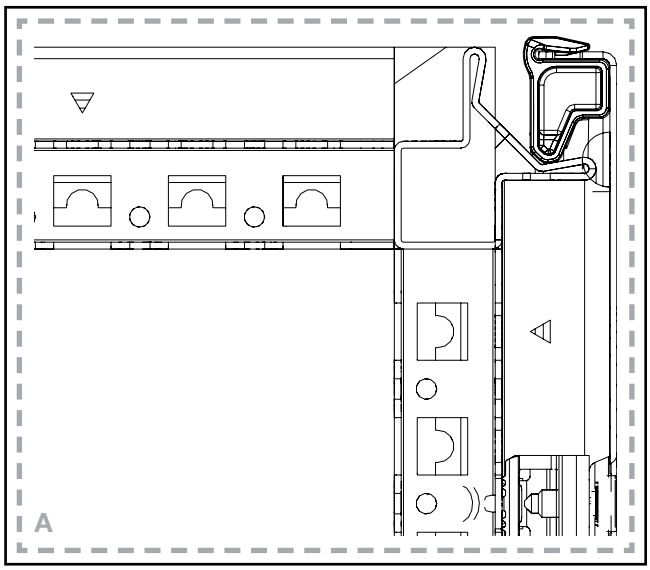

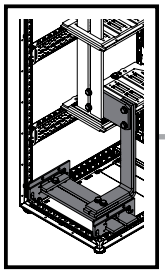

SW16/
SW17

DE EN FR

2. Besonderheit 2x 50x10
2. Particular feature – 2x 50x10
2. Caractéristiques particulières – jeu de barres de distribution avec 2 barres de courant 50x10

2.1 Montage des N-Sammelschienensystems
2.1 Fitting the N busbar system
2.1 Montage des jeux de barres Neutre

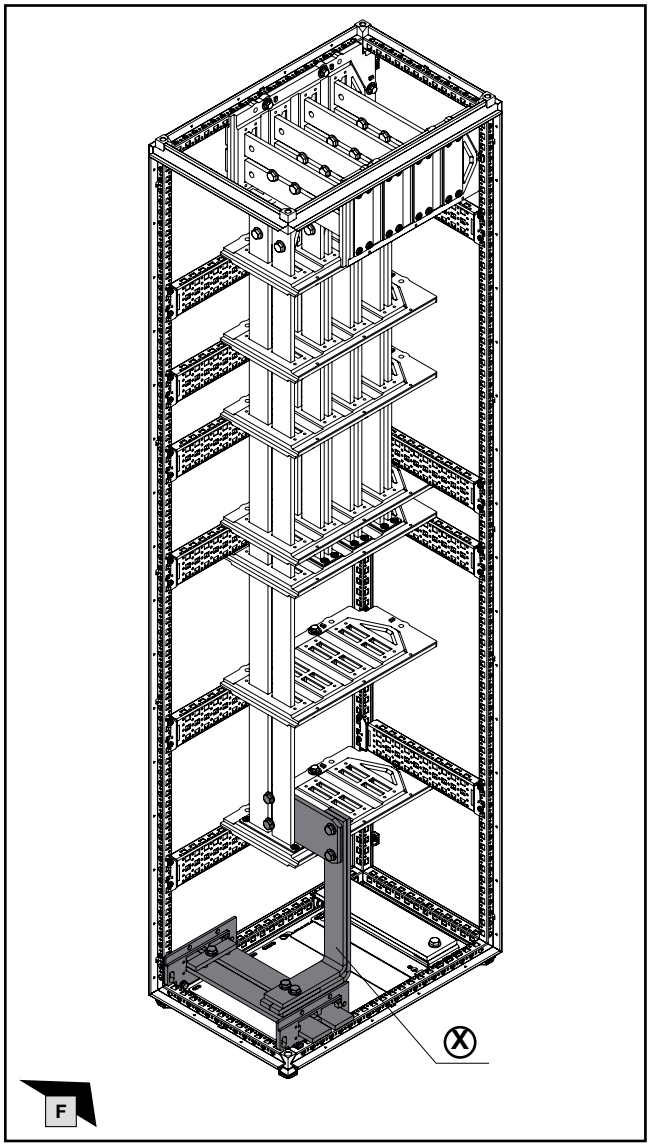

Hinweis / Note / Remarque X

Vorbereitung der Anschlusswinkel: siehe Kapitel 1.12
Preparing the connection brackets: see chapter 1.12
Préparation des équerres de raccordement : voir chapitre 1.12

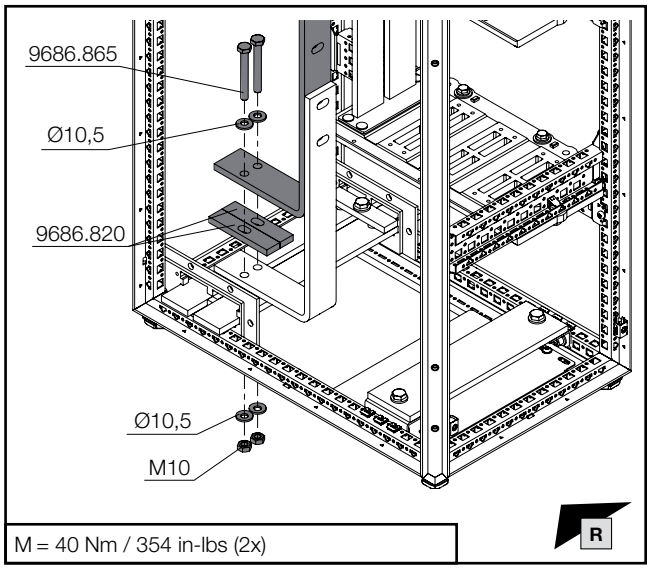

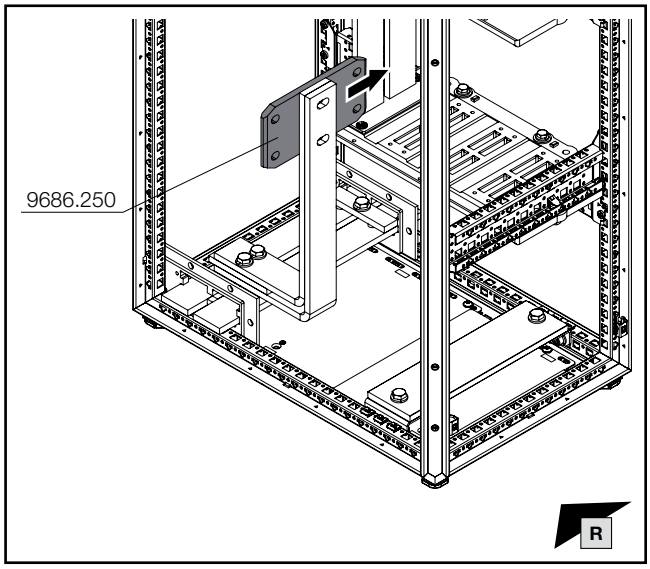

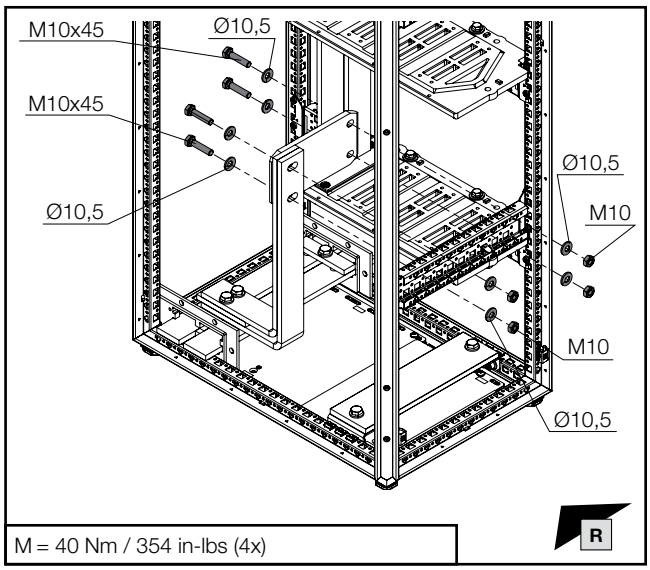

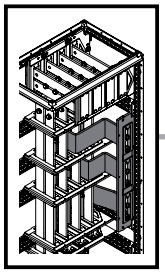

SW16/
SW17

DE EN FR

2. Besonderheit 2x 50x10
2. Particular feature – 2x 50x10
2. Caractéristiques particulières – jeu de barres de distribution avec 2 barres de courant 50x10

2.2 Montage des vertikalen Hauptschienensystems
2.2 Fitting the vertical main busbar system
2.2 Montage des jeux de barres principaux verticalement

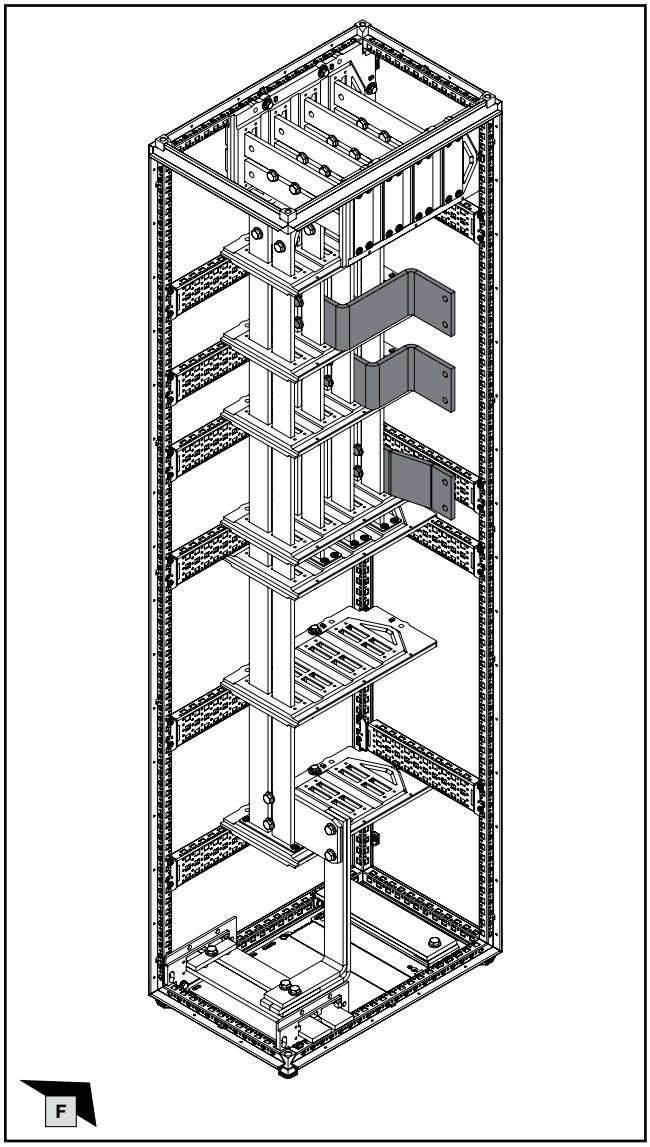

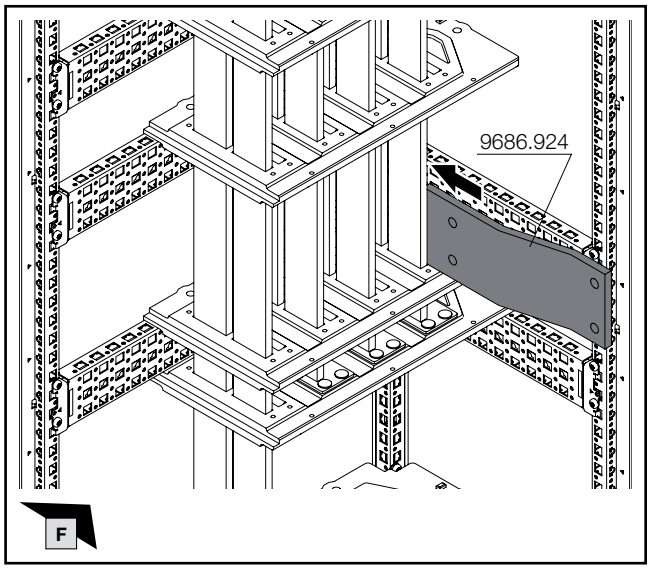

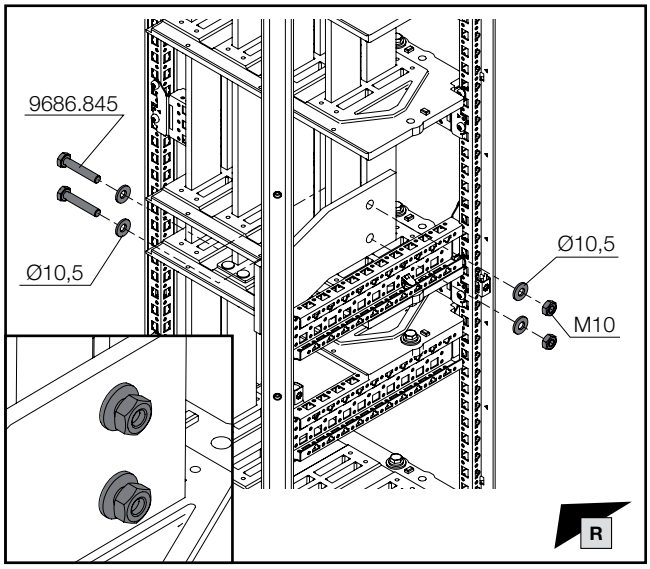

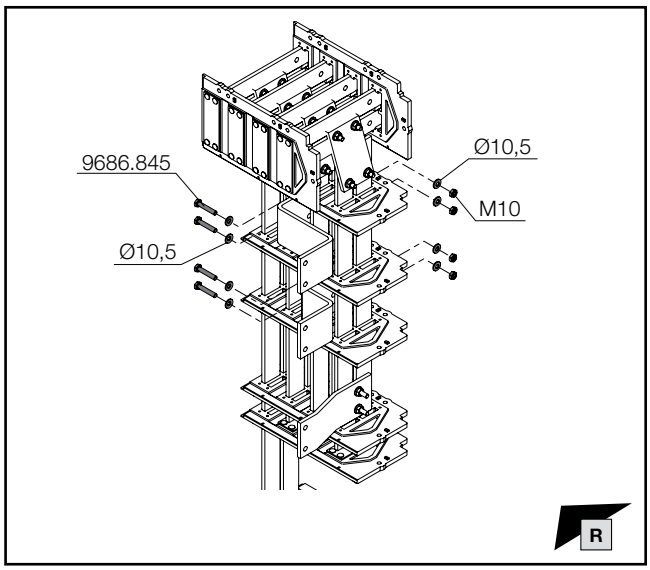

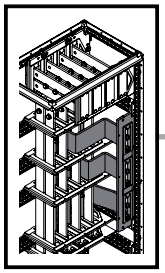

mm

SW13

DE EN FR

2. Besonderheit 2x 50x10
2. Particular feature – 2x 50x10
2. Caractéristiques particulières – jeu de barres de distribution avec 2 barres de courant 50x10

2.2 Montage des vertikalen Hauptschienensystems
2.2 Fitting the vertical main busbar system
2.2 Montage des jeux de barres principaux verticalement

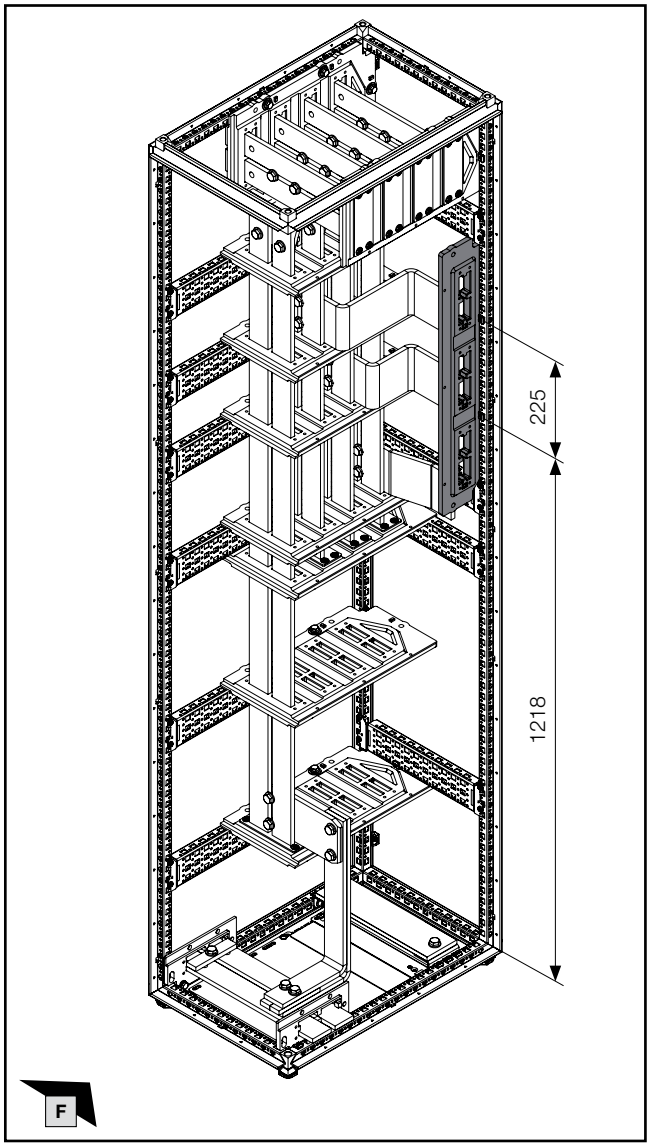

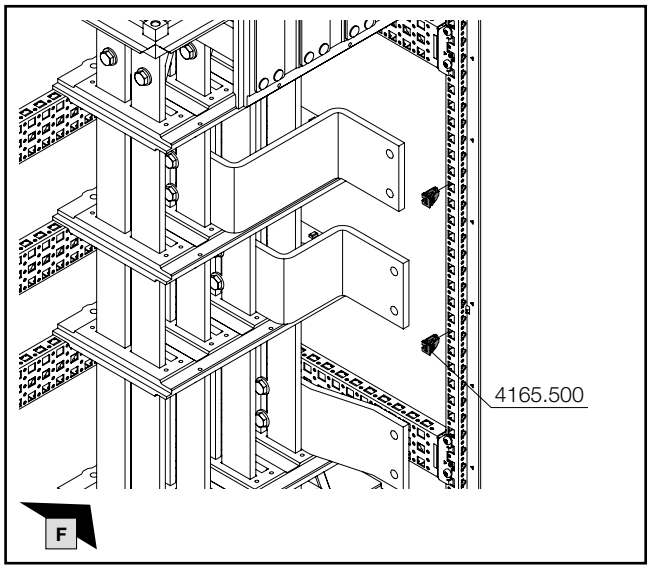

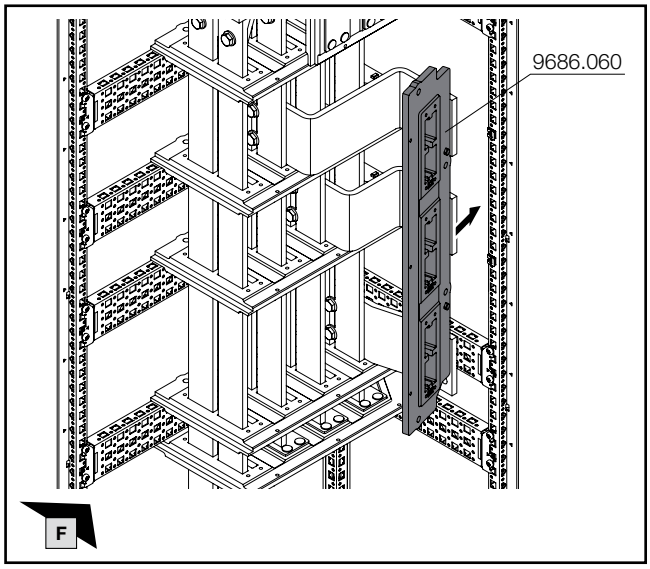

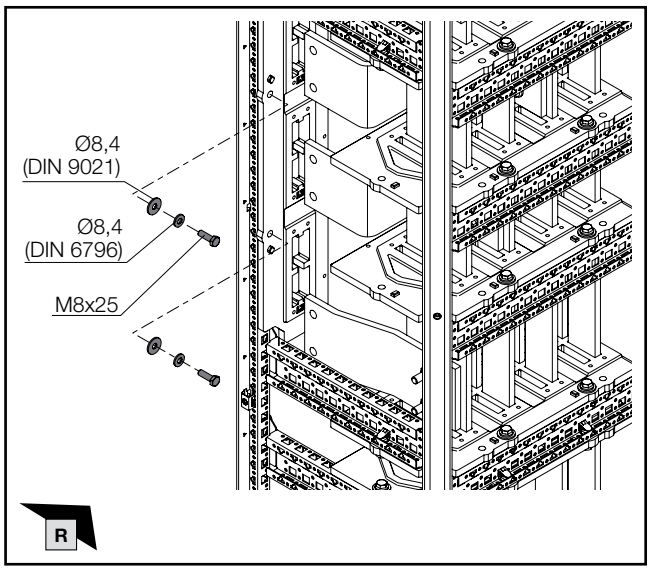

VX25 Ri4Power Montageanleitung
VX25 Ri4Power assembly instructions
Notice de montage VX25 Ri4Power

DE/EN/FR

Hinweis / Note / Remarque

Für Schutzeigenschaft Störlichtbogenklasse B Montagereihenfolge in den entsprechenden Abschnitten der o. g. Anleitung beachten.

For arcing class B protection, please follow the assembly sequence as set out in the relevant chapters of the aforementioned assembly instructions.

Pour la protection contre les arcs électriques de catégorie B, suivez la séquence de montage indiquée dans les sections correspondantes des instructions ci-dessus.

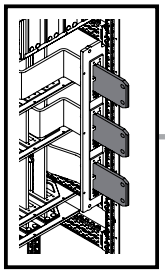

SW16/
SW17

DE EN FR

2. Besonderheit 2x 50x10
2. Particular feature – 2x 50x10
2. Caractéristiques particulières – jeu de barres de distribution avec 2 barres de courant 50x10

2.3 Montage der Anreihverbinder vertikales Hauptschienensystem
2.3 Fitting the baying connectors for the vertical main busbar system
2.3 Montage des attaches de juxtaposition pour les jeux de barres principaux

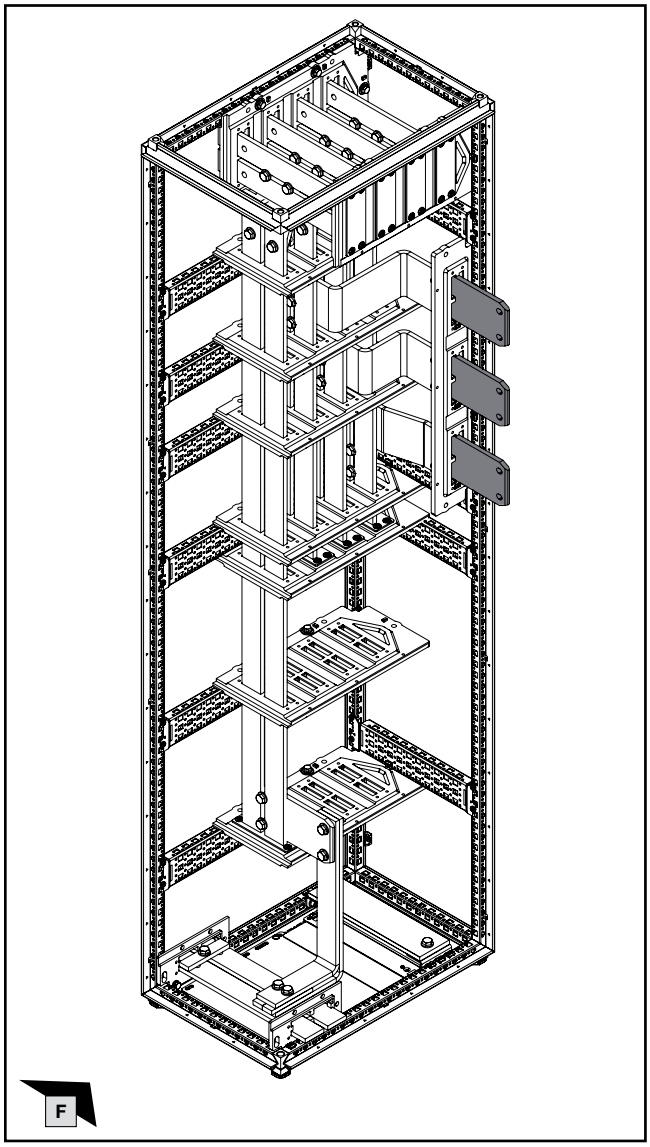

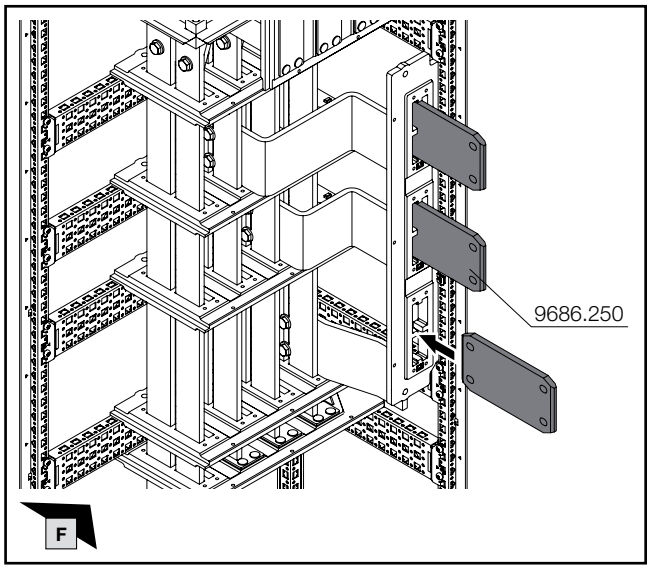

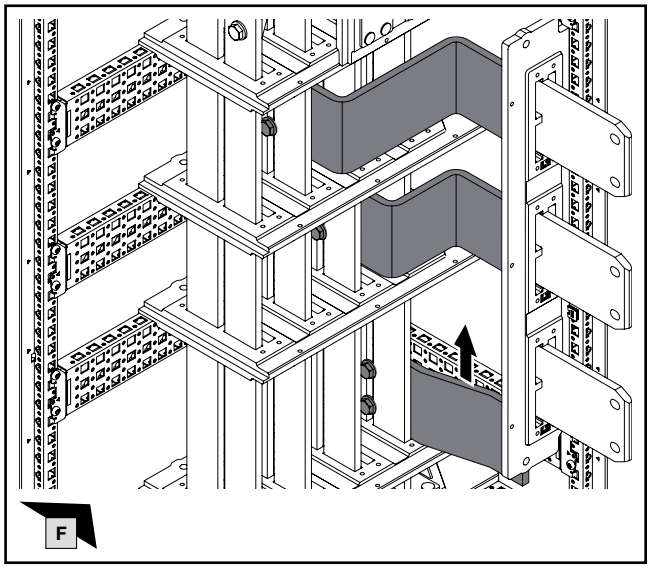

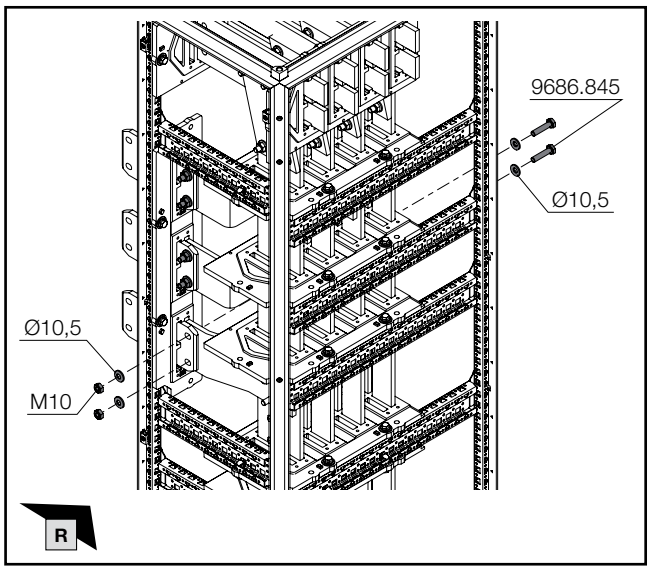

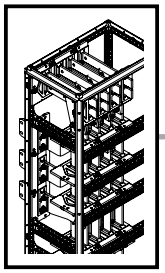

SW16/
SW17

DE EN FR

2. Besonderheit 2x 50x10
2. Particular feature – 2x 50x10
2. Caractéristiques particulières – jeu de barres de distribution avec 2 barres de courant 50x10

2.4 Anziehen der Schrauben
2.4 Tightening the screws
2.4 Serrage des vis

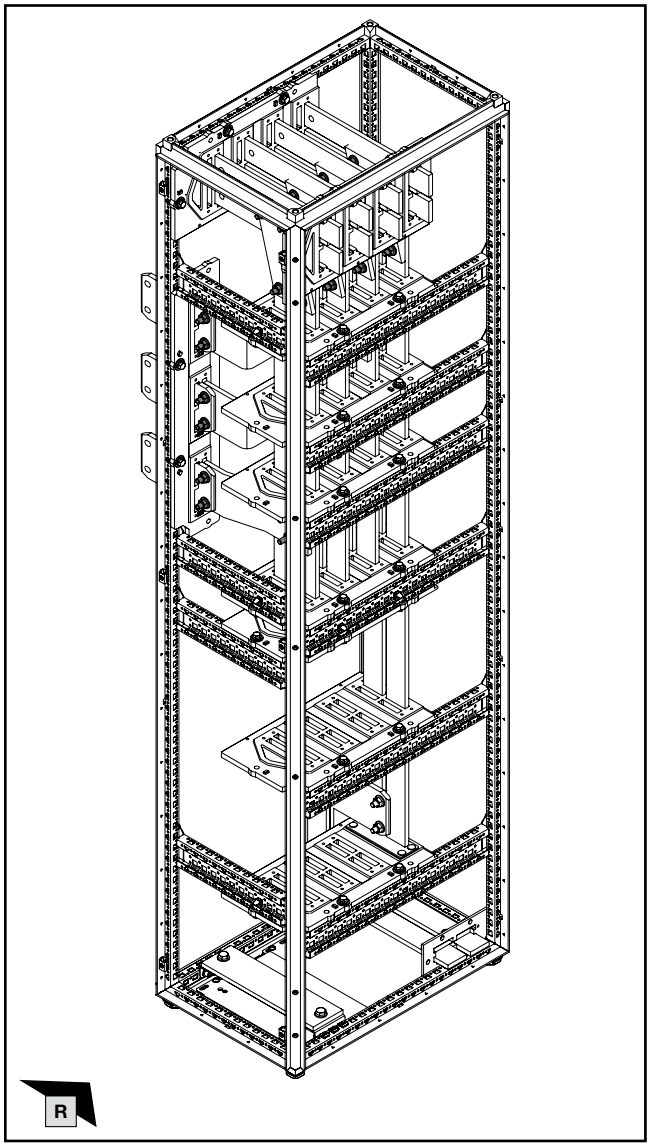

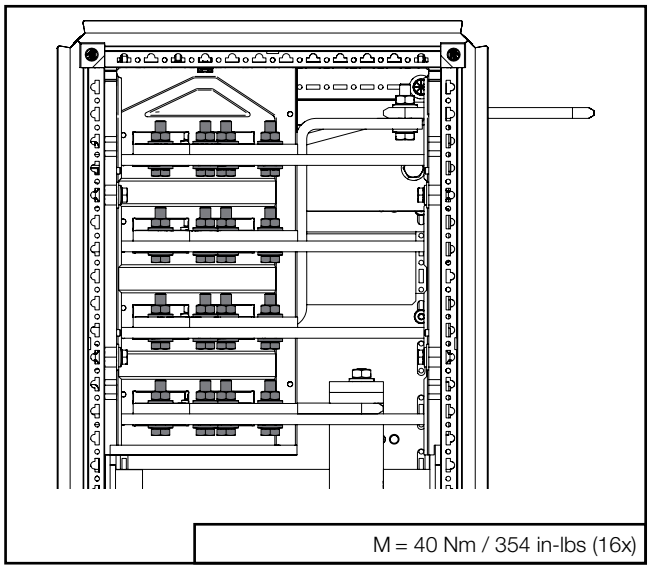

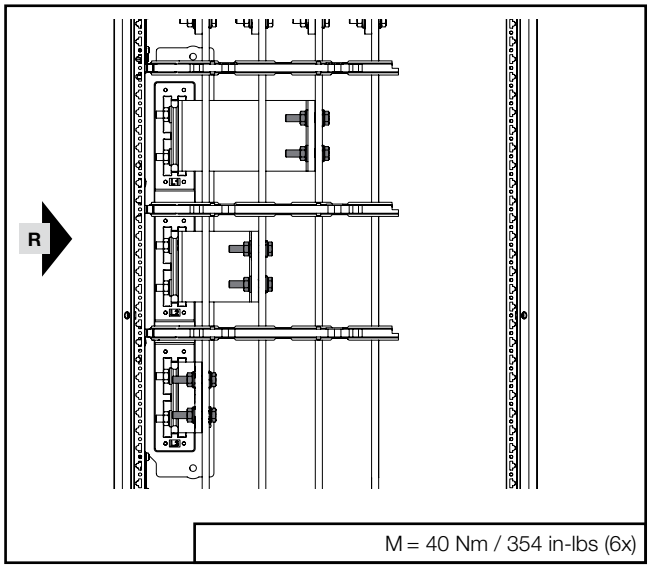

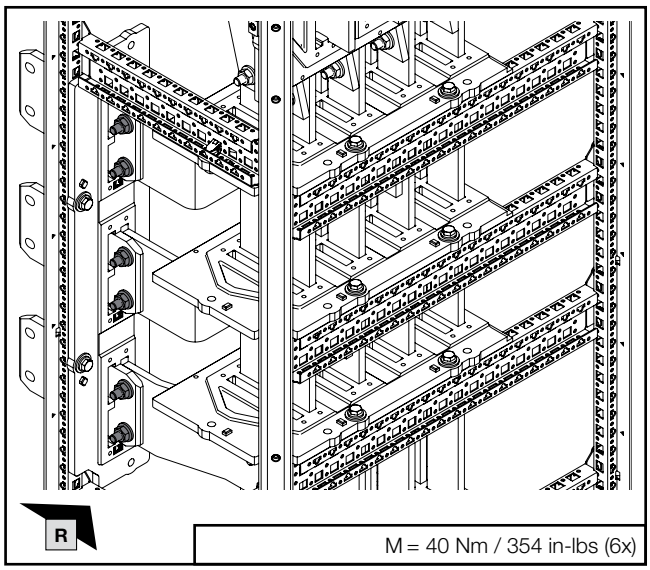

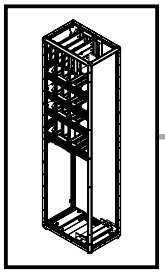

DE EN FR

2. Besonderheit 2x 50x10
2. Particular feature – 2x 50x10
2. Caractéristiques particulières – jeu de barres de distribution avec 2 barres de courant 50x10

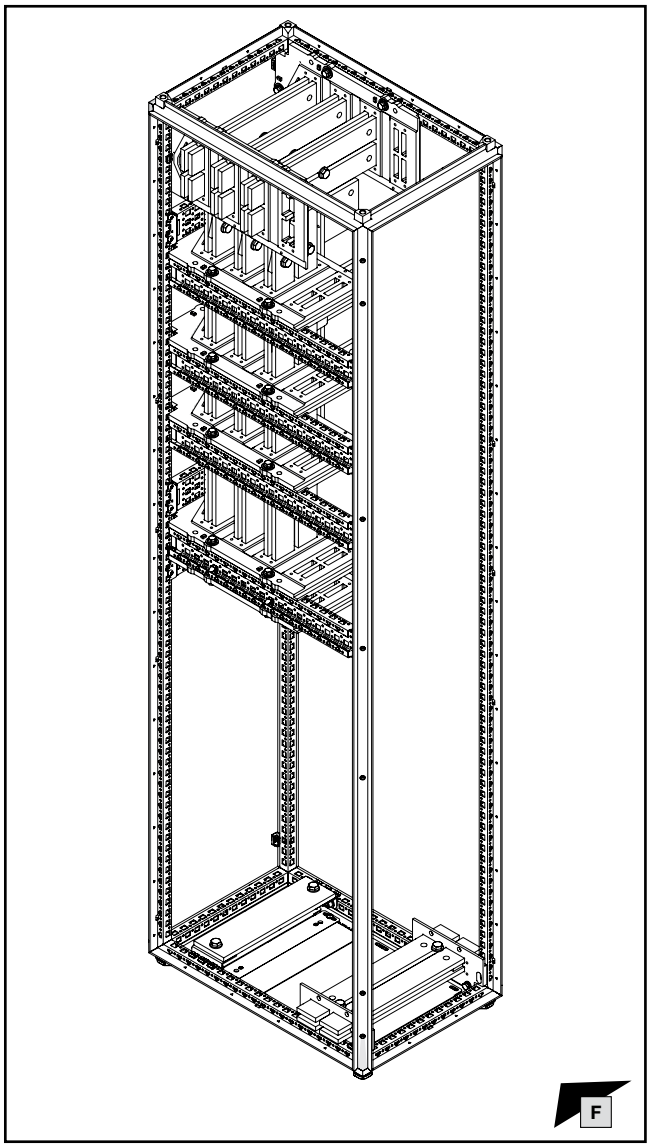

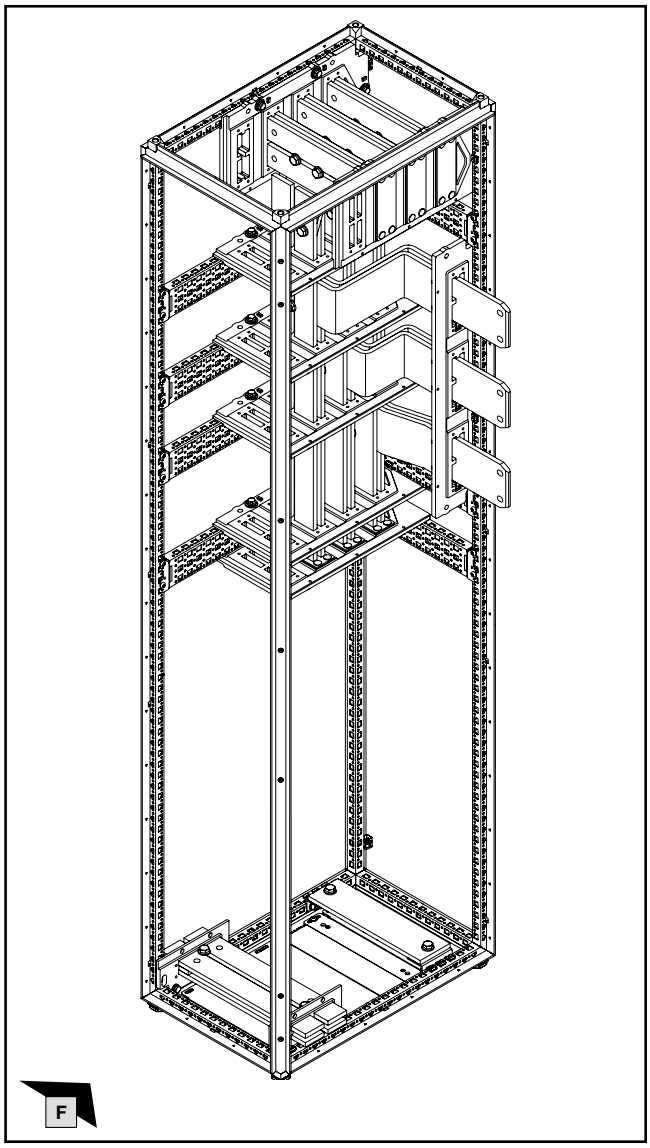

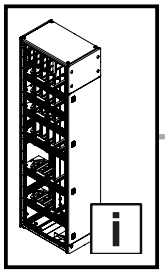

Artikelverzeichnis
List of model numbers
Liste des références

Best.-Nr. Model No. Référence	Kapitel Chapter Chapitre
3586.005	1.9
4165.500	1.4
4165.500	1.6 1.8 1.13
8617.110	1.3 1.6 1.8
8617.130	1.3 1.6 1.8
8617.140	1.3 1.6 1.8
9680.406	1.2
9680.408	1.2
9680.426	1.2
9680.428	1.2
9680.606	1.2
9680.608	1.2
9680.626	1.2
9680.628	1.2
9680.806	1.2
9680.808	1.2
9680.826	1.2
9680.828	1.2
9681.646	1.19
9681.648	1.19
9681.666	1.19
9681.668	1.19
9681.686	1.19
9681.688	1.19
9682.156	1.17
9682.158	1.17
9682.176	1.17
9682.178	1.17
9682.196	1.17
9682.198	1.17
9682.320	1.18
9682.322	1.18
9682.324	1.18
9682.326	1.18
9682.328	1.18
9682.330	1.16
9682.332	1.16
9682.334	1.16
9682.336	1.16
9682.338	1.16
9682.350	1.18

Best.-Nr. Model No. Référence	Kapitel Chapter Chapitre
9682.352	1.18
9682.354	1.18
9682.356	1.18
9682.358	1.18
9684.004	1.9 1.12
9684.006	1.9 1.12
9684.008	1.9 1.12
9684.010	1.9 1.12
9684.012	1.9 1.12
9686.000	1.9
9686.010	1.4 1.6 1.8
9686.010	1.9
9686.030	1.9
9686.040	1.4 1.6 1.8 1.9
9686.060	1.13
9686.080	1.4 1.6 1.9
9686.200	2
9686.250	1.12 1.14 2
9686.300	1.12
9686.350	1.11
9686.520	1.11
9686.522	1.11
9686.524	1.11
9686.526	1.11
9686.528	1.11
9686.530	1.11
9686.532	1.11
9686.534	1.11
9686.536	1.11
9686.538	1.11
9686.540	1.11
9686.542	1.11
9686.544	1.11
9686.546	1.11
9686.548	1.11
9686.580	1.11
9686.582	1.11
9686.584	1.11

Best.-Nr. Model No. Référence	Kapitel Chapter Chapitre
9686.586	1.11
9686.588	1.11
9686.820	1.12 2.1
9686.845	1.10 1.12 1.14 2.2 2.3
9686.855	1.12
9686.865	1.13 2.1
9686.870	1.12
9686.924	1.5 1.7 1.10 1.13

Notizen/Notes

Rittal – The System.

Faster – better – everywhere.

- Enclosures
- Power Distribution
- Climate Control
- IT Infrastructure
- Software & Services

You can find the contact details of all
Rittal companies throughout the world here.

www.rittal.com/contact

07.2023/D-0000-00002299-08

RITTAL GmbH & Co. KG
Auf dem Stuetzelberg · 35745 Herborn · Germany
Phone +49 2772 505-0
E-mail: info@rittal.de · www.rittal.com