Rittal – The System.

Faster – better – everywhere.



Lastschaltleistenfeld ABB/JM/Siemens NH Horizontal Bodenbereich (Kapitel A.30)

Fuse-switch disconnector section ABB/JM/Siemens NH, horizontal, base area (chapter A.30)

Zone de coupe-circuits ABB/Jean Müller/Siemens coupure horizontalement avec jeu de barres principal dans la base (chapitre A.30)

Anhang VX25 Ri4Power – Montageanleitung
Appendix VX25 Ri4Power – Assembly instructions
Annexe VX25 Ri4Power – Notice de montage

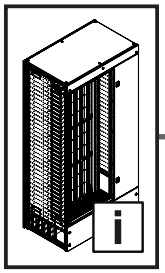

DE EN FR

Inhaltsverzeichnis
Contents
Sommaire

DE

1. Montage Lastschaltleistenfeld Bodenbereich 7
1.1 Lastschaltleistenfeld Bodenbereich 7
1.2 Demontage der Tür 9
1.3 Demontage der Schrankrückwand 11
1.4 Demontage Dachblech 12
1.5 Demontage oberer und unterer Kantenschutz Lastschaltleistenraum 13
1.6 Demontage linke und rechte Abdeckung Lastschaltleistenraum 14
1.7 Demontage obere und untere Frontblende 15
1.8 Demontage Abdeckungen Kabelrangierraum 17
1.9 Demontage Vertikalprofile 19
1.10 Demontage hintere obere Abdeckung Lastschaltleistenraum 20
1.11 Demontage mittlere und hintere Trennwand 21
1.12 Demontage hintere untere Abdeckung Lastschaltleistenraum 23
1.13 Demontage vordere obere Abdeckung Lastschaltleistenraum 24
1.14 Demontage vordere Trennwand 25
1.15 Demontage vordere untere Abdeckung, System-Chassis und Funktionsraum-Seitenwand 26
1.16 Montage des PE-/PEN-Sammelschienensystems 27
1.17 Montage des N-Sammelschienensystems 28
1.18 Montage des unteren Hauptschienensystems 30
1.19 Anbindung vertikales Verteil-Sammelschienensystem 33
1.20 Montage der unteren System-Chassis 35
1.21 Vorbereitung Funktionsraum-Seitenwand / Ausbrüche N und PE 39
1.22 Montage linke Funktionsraum-Seitenwand 41
1.23 Montage rechte Funktionsraum-Seitenwand 43
1.24 Montage untere Abdeckung Kabelrangierraum 45
1.25 Montage vordere untere Abdeckung Lastschaltleistenraum 47
1.26 Montage vordere Trennwand 48
1.27 Montage vordere obere Abdeckung Lastschalteistenraum 49
1.28 Montage hintere untere Abdeckung Lastschalteistenraum 50
1.29 Montage vorbereitete hintere Trennwand für 2-poligen Sammelschienenhalter 51
1.30 Montage mittlere Trennwand 54
1.31 Montage hintere obere Abdeckung Lastschalteistenraum 55
1.32 Montage Vertikalprofile 56
1.33 Montage vertikales Verteil-Sammelschienensystem 59
1.34 Anbindung vertikales Verteil-Sammelschienensystem 68
1.35 Anziehen der Schrauben 70
1.36 Montage der vertikalen PE/PEN + N Sammelschienen 71
1.37 Montage Abdeckungen Verteilsammelschiene 72
1.38 Montage untere Frontblende 79
1.39 Montage obere Frontblende 81

EN

1. Fitting the fuse-switch disconnector section, base area 7
1.1 Fuse-switch disconnector section, base area 7
1.2 Removing the door 9
1.3 Removing the enclosure rear panel 11
1.4 Removing the roof plate 12
1.5 Removing the upper and lower edge protectors of the disconnector compartment 13
1.6 Removing the left and right disconnector compartment covers 14
1.7 Removing the upper and lower front trim panels 15
1.8 Removing the cable chamber covers 17
1.9 Removing the vertical sections 19
1.10 Removing the upper rear disconnector compartment cover 20
1.11 Removing the centre and rear divider panels 21
1.12 Removing the lower rear disconnector compartment cover 23
1.13 Removing the upper front disconnector compartment cover 24
1.14 Removing the front divider panel 25
1.15 Removing the lower front cover, punched section with mounting flange and compartment side panel 26
1.16 Fitting the PE/PEN busbar system 27
1.17 Fitting the N busbar system 28
1.18 Fitting the lower main busbar system 30
1.19 Connecting the vertical distribution busbar system 33
1.20 Fitting the lower punched section with mounting flange 35
1.21 Preparing the compartment side panel / N and PE cut-outs 39
1.22 Fitting the left compartment side panel 41
1.23 Fitting the right compartment side panel 43
1.24 Fitting the lower cable chamber cover 45
1.25 Fitting the lower front disconnector compartment cover 47
1.26 Fitting the front divider panel 48
1.27 Fitting the upper front disconnector compartment cover 49
1.28 Fitting the lower rear disconnector compartment cover 50
1.29 Fitting the rear divider panel prepared for 2-pole busbar supports 51
1.30 Fitting the centre divider panel 54
1.31 Fitting the upper rear disconnector compartment cover 55
1.32 Fitting the vertical sections 56
1.33 Fitting the vertical distribution busbar system 59
1.34 Connecting the vertical distribution busbar system 68
1.35 Tightening the screws 70
1.36 Fitting the vertical PE/PEN + N busbars 71
1.37 Fitting the distributor busbar covers 72
1.38 Fitting the lower front trim panel 79
1.39 Fitting the upper front trim panel 81
1.40 Fitting the left and right disconnector compartment trim panels 82
1.41 Fitting the upper and lower disconnector compartment trim panels 83

FR

1. Montage de la zone de coupe-circuits avec jeu de barres principal dans la base 7
1.1 Zone de coupe-circuits avec jeu de barres principal dans la base 7
1.2 Démontage de la porte 9
1.3 Démontage du panneau arrière de l'armoire 11
1.4 Démontage du toit 12
1.5 Démontage de la bordure de protection supérieure et inférieure du compartiment de coupe-circuits 13
1.6 Démontage du recouvrement à gauche et à droite de la zone de coupe-circuits 14
1.7 Démontage du cache avant supérieur et inférieur 15
1.8 Démontage des recouvrements de l'espace de rangement des câbles 17
1.9 Démontage des profilés verticaux 19
1.10 Démontage du recouvrement supérieur à l'arrière de la zone de coupe-circuits 20
1.11 Démontage de la cloison médiane et arrière 21
1.12 Démontage du recouvrement inférieur à l'arrière de la zone de coupe-circuits 23
1.13 Démontage du recouvrement supérieur à l'avant de la zone de coupe-circuits 24
1.14 Démontage de la cloison avant 25
1.15 Démontage du recouvrement inférieur à l'avant, des rails de montage et du panneau latéral du compartiment fonctionnel 26
1.16 Montage des jeux de barres Terre / Terre-Neutre 27
1.17 Montage des jeux de barres Neutre 28
1.18 Montage des jeux de barres principaux inférieurs 30
1.19 Connexion aux jeux de barres de distribution verticaux 33
1.20 Montage des rails de montage inférieurs 35
1.21 Préparation du panneau latéral de compartiment fonctionnel / découpes Neutre et Terre 39
1.22 Montage du panneau latéral de compartiment fonctionnel à gauche 41
1.23 Montage du panneau latéral de compartiment fonctionnel à droite 43
1.24 Montage du recouvrement inférieur de l'espace de rangement des câbles 45
1.25 Montage du recouvrement inférieur à l'avant de la zone de coupe-circuits 47
1.26 Montage de la cloison avant 48
1.27 Montage du recouvrement supérieur à l'avant de la zone de coupe-circuits 49
1.28 Montage du recouvrement inférieur à l'arrière de la zone de coupe-circuits 50
1.29 Montage de la cloison à l'arrière pour le support de jeu de barres bipolaire 51
1.30 Montage de la cloison médiane 54
1.31 Montage du recouvrement supérieur à l'arrière de la zone de coupe-circuits 55
1.32 Montage des profilés verticaux 56
1.33 Montage du jeu de barres de distribution vertical 59
1.34 Connexion aux jeux de barres de distribution verticaux 68
1.35 Serrage des vis 70

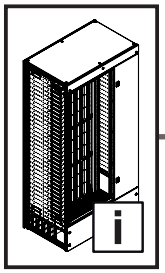

DE EN FR

Inhaltsverzeichnis
Contents
Sommaire

DE

1.40 Montage linke und rechte Blende Lastschaltleistenraum 82
1.41 Montage obere und untere Blende Lastschaltleistenraum 83
1.42 Montage Dachbleche 84
1.43 Montage der Schrankrückwand 85
1.44 Montage Teiltüren 86
2. Besonderheiten 88
2.1 Abweichungen Einbau der NH-Sicherungs-Lastschaltleisten des Herstellers ABB 88
2.2 Abweichungen Einbau der NH-Sicherungs-Lastschaltleisten des Herstellers Jean Müller 89
2.3 Schranktiefe 600 mm – System A – ABB 90
2.4 Schranktiefe 800 mm – System A – Jean Müller 91
2.5 Schranktiefe 800 mm – System A – ABB 92
2.6 Schranktiefe 800 mm – System A und B – Jean Müller 93
2.7 Schranktiefe 800 mm – System A und B – ABB 94
2.8 Bearbeitung Abdeckung Bodenbereich 95
2.9 Vertikales PE/PEN + N-Sammelschienensystem 50/60/80 x10 100
2.10 Montage Abdeckungen Verteilsammelschiene „Jean Müller“ für Schrankhöhe H = 2200 mm 106
2.11 Montage Abdeckungen Verteilsammelschiene „ABB“ für Schrankhöhe H = 2000 mm und 2200 mm 107
2.12 Montage der unteren Montage-Chassis für Schrankabmessung W x D = 1200 x 800 mm – System A und B 108
2.13 Einbautipps für Montage Frontabdeckungen „Jean Müller“ 112
2.14 Zuschnitt Funktionsraum-Seitenwand 114
2.15 Montage Abdeckung Kabelrangierraum mit Zwischenabdeckung 117
Artikelverzeichnis 118

EN

1.42 Fitting the roof plates 84
1.43 Fitting the enclosure rear panel 85
1.44 Fitting the partial doors 86
2. Special features 88
2.1 Deviations for internal mounting of NH slimline fuse-switch disconnectors from ABB 88
2.2 Deviations for internal mounting of NH slimline fuse-switch disconnectors from Jean Müller 89
2.3 Enclosure depth 600 mm – System A – ABB 90
2.4 Enclosure depth 800 mm – System A – Jean Müller 91
2.5 Enclosure depth 800 mm – System A – ABB 92
2.6 Enclosure depth 800 mm – System A and B – Jean Müller 93
2.7 Enclosure depth 800 mm – System A and B – ABB 94
2.8 Machining the cover – base section 95
2.9 Vertical PE/PEN + N busbar system 50/60/80 x10 100
2.10 Fitting "Jean Müller" distributor busbar covers for enclosure height H = 2200 mm 106
2.11 Fitting "ABB" distributor busbar covers for enclosure heights H = 2000 mm and 2200 mm 107
2.12 Fitting the lower punched section without mounting flange for enclosure dimensions W x D = 1200 x 800 mm – System A and B 108
2.13 Tips on fitting the "Jean Müller" front covers 112
2.14 Cutting the compartment side panel to size 114
2.15 Fitting the cover of the cable chamber with connecting cover 117
List of model numbers 118

FR

1.36 Montage vertical des barres Terre / Terre-Neutre + Neutre 71
1.37 Montage des recouvrements du jeu de barres de distribution 72
1.38 Montage du bandeau de finition avant inférieur 79
1.39 Montage du bandeau de finition avant supérieur 81
1.40 Montage du cache à gauche et à droite du compartiment de coupe-circuits 82
1.41 Montage du cache supérieur et inférieur du compartiment de coupe-circuits 83
1.42 Montage des toits 84
1.43 Montage du panneau arrière de l'armoire électrique 85
1.44 Montage des portes partielles 86
2. Particularités 88
2.1 Différences pour l'intégration des coupe-circuits à fusibles HPC de la marque ABB 88
2.2 Différences pour l'intégration des coupe-circuits à fusibles HPC de la marque Jean Müller 89
2.3 Profondeur d'armoire 600 mm – système A – ABB 90
2.4 Profondeur d'armoire 800 mm – système A – Jean Müller 91
2.5 Profondeur d'armoire 800 mm – système A – ABB 92
2.6 Profondeur d'armoire 800 mm – systèmes A et B – Jean Müller 93
2.7 Profondeur d'armoire 800 mm – systèmes A et B – ABB 94
2.8 Préparation du recouvrement – dans la base 95
2.9 Jeu de barres vertical Terre/Terre-Neutre + Neutre 50/60/80 x10 100
2.10 Montage des recouvrements de jeu de barres de distribution « Jean Müller » pour une hauteur d'armoire H = 2200 mm 106
2.11 Montage des recouvrements de jeu de barres de distribution « ABB » pour une hauteur d'armoire H = 2000 mm et 2200 mm 107
2.12 Montage des rails de montage inférieurs pour des armoires de largeur 1200 mm et de profondeur 800 mm – systèmes A et B 108
2.13 Conseils de montage des recouvrements avant « Jean Müller » 112
2.14 Découpe du panneau latéral de compartiment fonctionnel 114
2.15 Montage du recouvrement de l'espace de rangement des câbles avec recouvrement intermédiaire 117
Liste des références 118

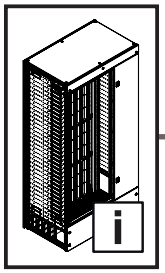

DE EN FR

Inhaltsverzeichnis
Contents
Sommaire

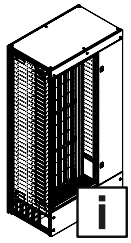
2–8
118

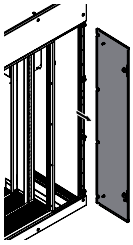
9–10

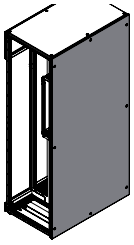
11

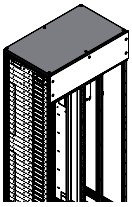
12

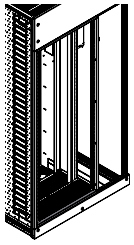
13

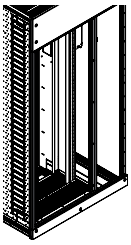
14

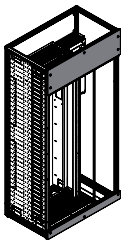
15–16

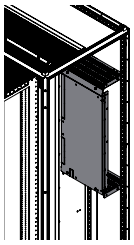
17–18

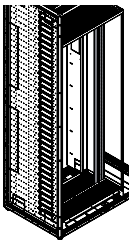
19

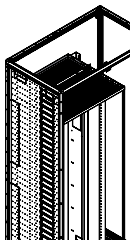
20

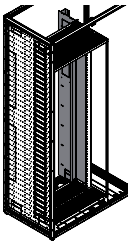
21–22

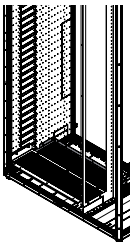
23

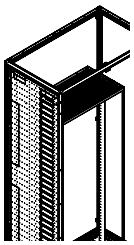
24

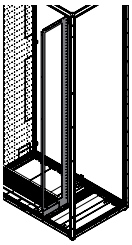
25

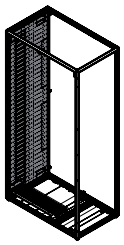
26

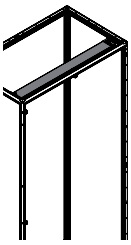
27

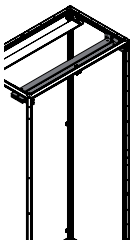
28–29

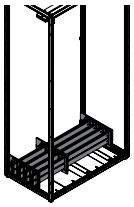
30–32

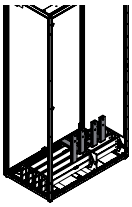
33–34

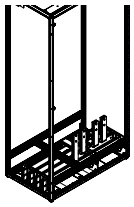
35–38

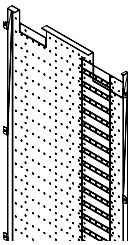
39–40

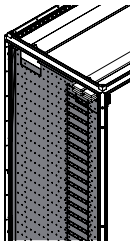
41–42

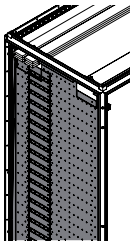
43–44

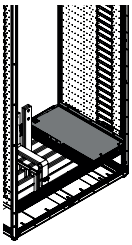
45–46

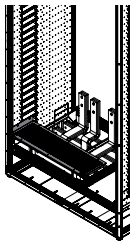
47

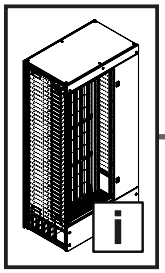

Inhaltsverzeichnis
Contents
Sommaire

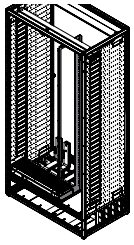
48

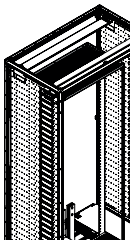
49

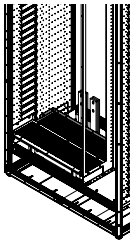
50

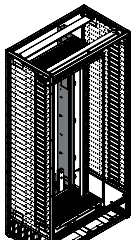
51–53

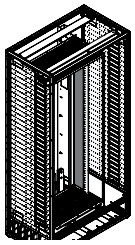
54

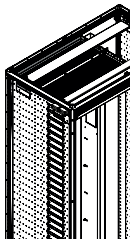
55

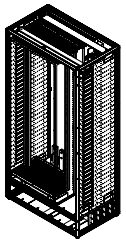
56–58

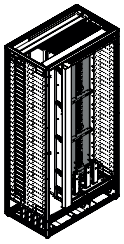
59–67

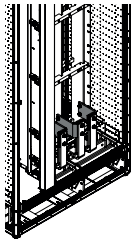
68–69

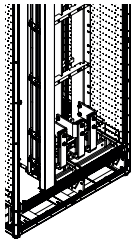
70

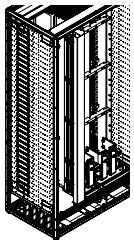
71

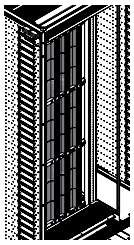
72–78
112–113

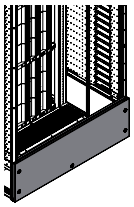
79–80

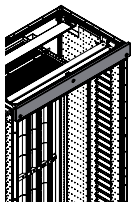
81

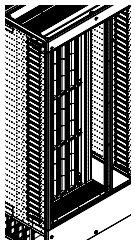
82

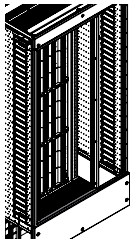
83

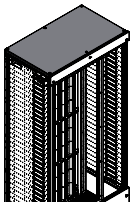
84

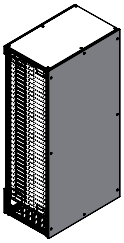
85

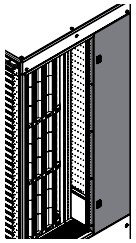
86–87

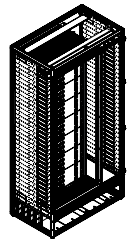
88

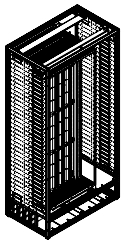
89

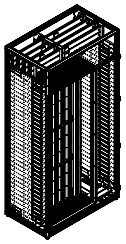
90

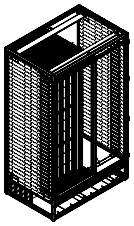
91

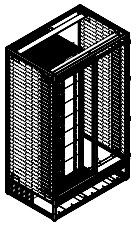
92

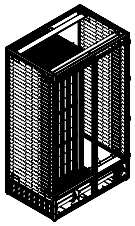
93

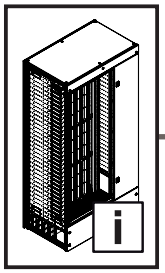

DE EN FR

Inhaltsverzeichnis
Contents
Sommaire

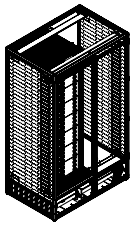
94

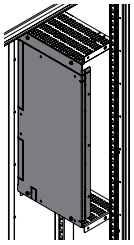
95–99

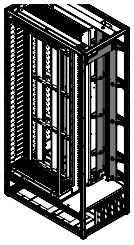
100–105

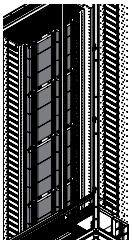
106

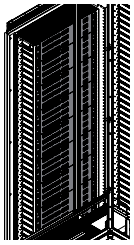
107

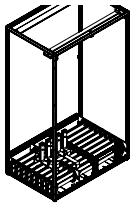
108–111

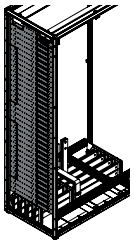
114–116

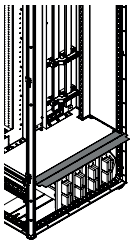
117

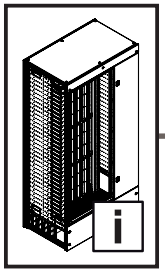

DE EN FR

Mitgeltende Unterlagen
Other applicable documents
Autres documents applicables



DE

Für die hier beschriebenen Sammelschienenkomponenten steht diese Montageanleitung als Download unter www.rittal.de zur Verfügung. Für Schäden, die durch Nichtbeachtung dieser Anleitung entstehen, übernehmen wir keine Haftung. Zusätzlich gelten auch die Anleitungen des verwendeten Zubehörs sowie die VX25 Ri4Power Montageanleitung.

Bitte beachten Sie die Sicherheits- und Warnhinweise in der Montageanleitung „VX25 Ri4Power – Schalt- und Energieverteilanlagen-System“.

EN

These assembly instructions for the described busbar components can be downloaded from www.rittal.com. We cannot accept any liability for damage associated with failure to observe these instructions. The instructions for any accessories used, together with the VX25 Ri4Power assembly instructions, also apply.

Please observe the safety and warning notes in the “VX25 Ri4Power – Switchgear and power distribution system” assembly instructions.

FR

La présente notice de montage pour les composants du jeu de barres mentionnés ici peut être téléchargée sur le site internet www.rittal.fr. Nous déclinons toute responsabilité en cas de dommages imputables à la non-observation des instructions contenues dans ce document. Veuillez également respecter les instructions relatives aux accessoires utilisés ainsi que la notice de montage VX25 Ri4Power.

Veuillez respecter les consignes de sécurité et les avertissements figurant dans les instructions de montage « VX25 Ri4Power – Distribution de courant ».

Montageanleitung VX25 Ri4Power – Schalt- und Energieverteilanlagen-System
Assembly instructions VX25 Ri4Power – Switchgear and power distribution system
Notice de montage VX25 Ri4Power – Distribution de courant

DE/EN/FR

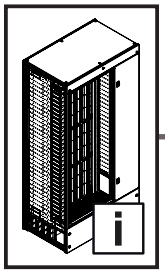

1. Montage Lastschaltleistenfeld Bodenbereich
1. Fitting the fuse-switch disconnector section, base area
1. Montage de la zone de coupe-circuits avec jeu de barres principal dans la base

1.1 Lastschaltleistenfeld Bodenbereich
1.1 Fuse-switch disconnector section, base area
1.1 Zone de coupe-circuits avec jeu de barres principal dans la base

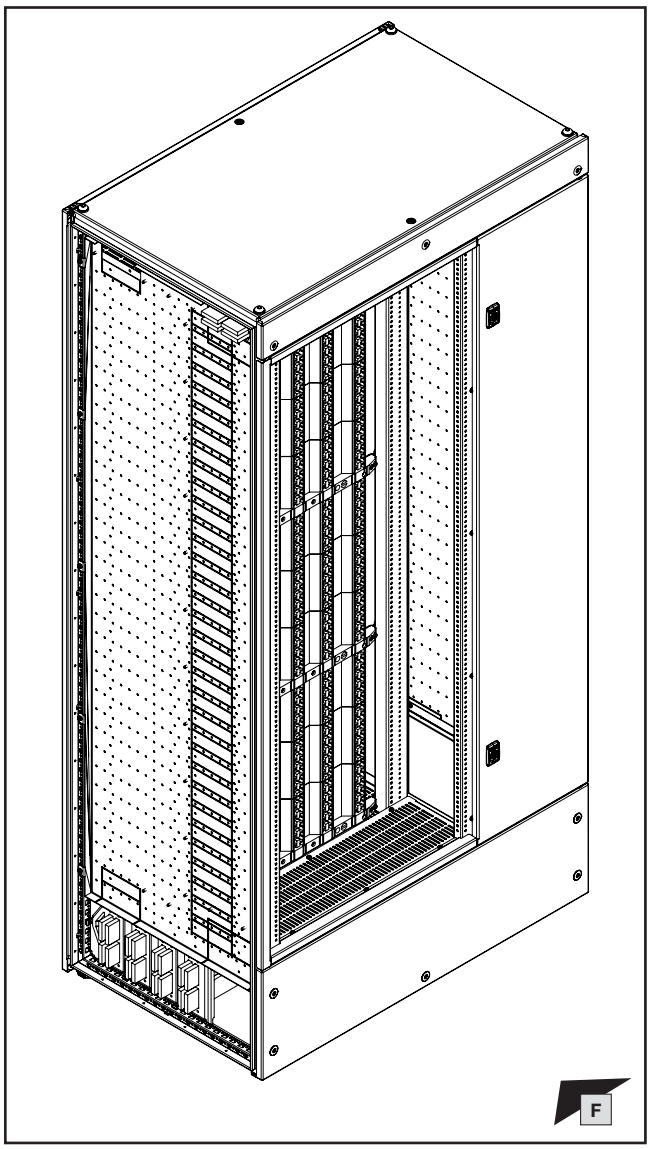

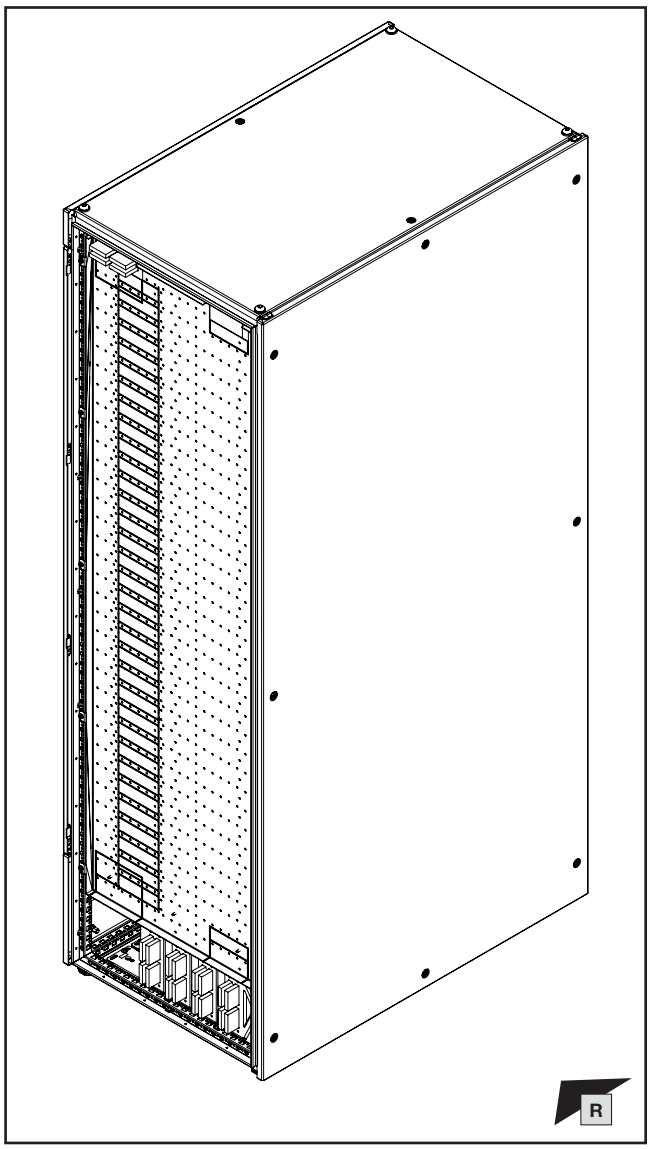

Hinweis / Note / Remarque
Abweichungen und Besonderheiten siehe Kapitel 2.
Deviations and special features, see chapter 2.
Différences et particularités, voir chapitre 2.

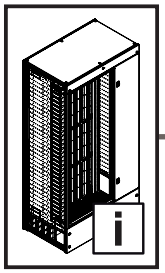

1. Montage Lastschaltleistenfeld Bodenbereich
1. Fitting the fuse-switch disconnector section, base area
1. Montage de la zone de coupe-circuits avec jeu de barres principal dans la base

1.1 Lastschaltleistenfeld Bodenbereich
1.1 Fuse-switch disconnector section, base area
1.1 Zone de coupe-circuits avec jeu de barres principal dans la base

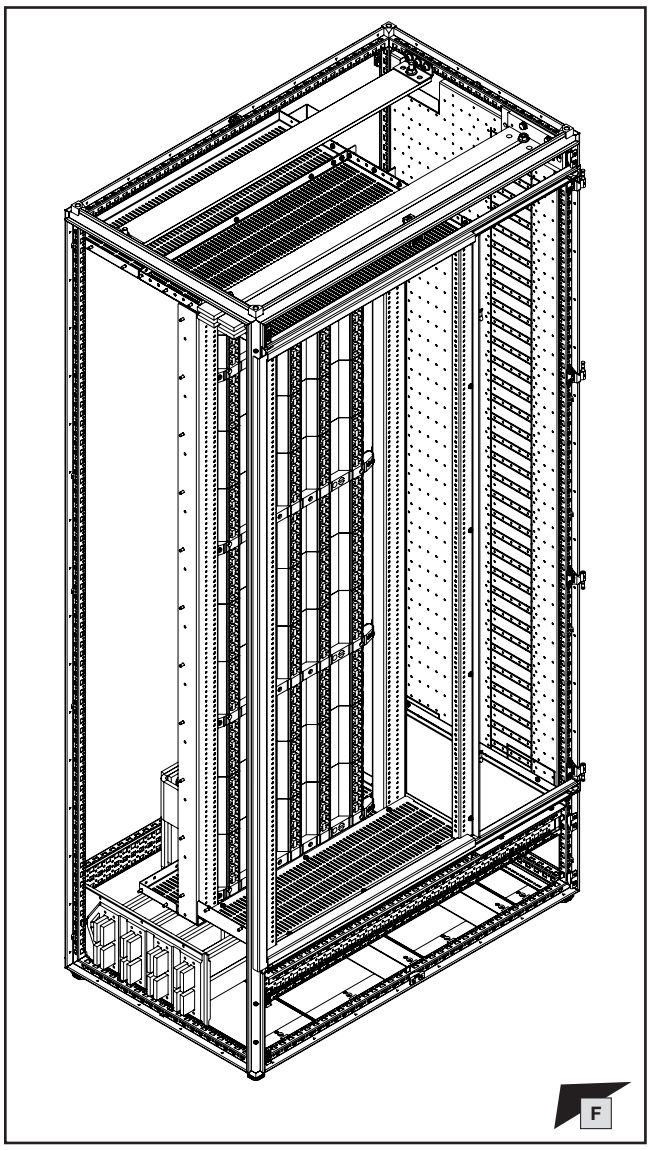

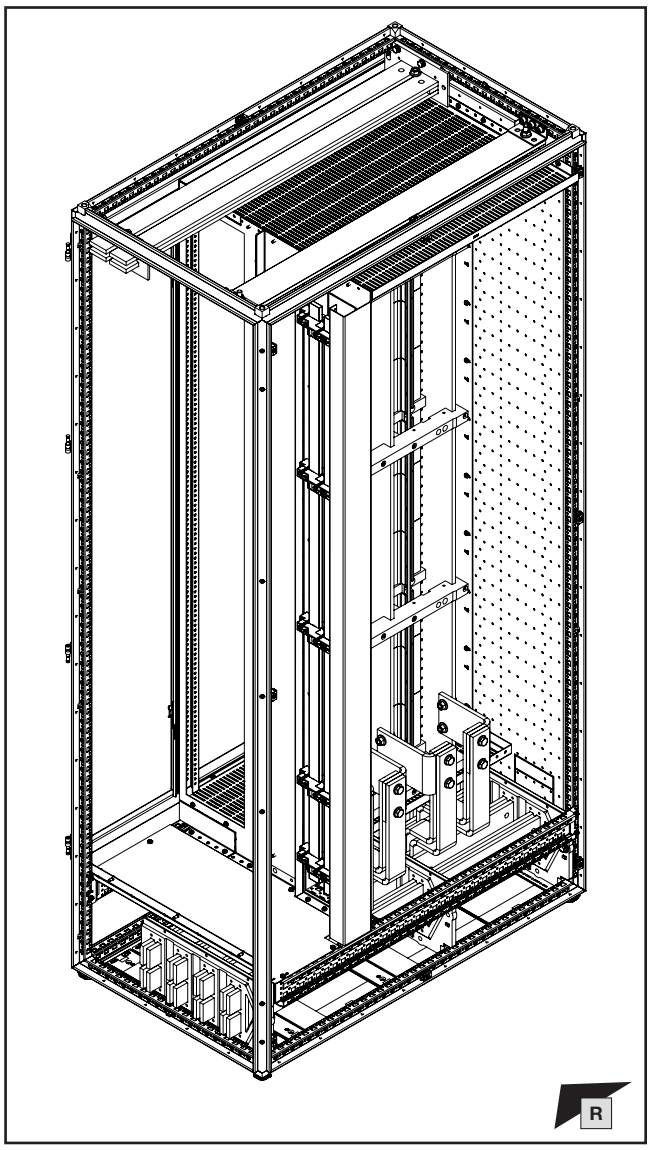

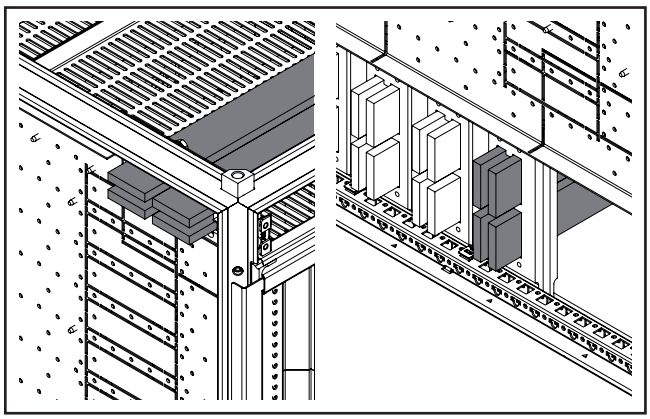

Hinweis / Note / Remarque

Neutralleiter N nach Wahl des Anlagenbetreibers im Bodenbereich oder im Dachbereich. Montage beider Varianten wird im Kapitel 1 parallel gezeigt.

Neutral conductor N as chosen by the plant operator in the floor area or in the roof area. The assembly of both variants is shown in parallel in chapter 1.

Neutre N dans la base ou sous le toit, selon le choix de l'exploitant de l'installation. Le montage des deux variantes est décrit au chapitre 1.

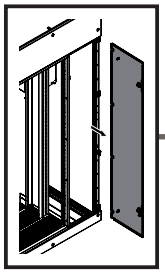

DE EN FR

1. Montage Lastschaltleistenfeld Bodenbereich
1. Fitting the fuse-switch disconnector section, base area
1. Montage de la zone de coupe-circuits avec jeu de barres principal dans la base

1.2 Demontage der Tür
1.2 Removing the door
1.2 Démontage de la porte

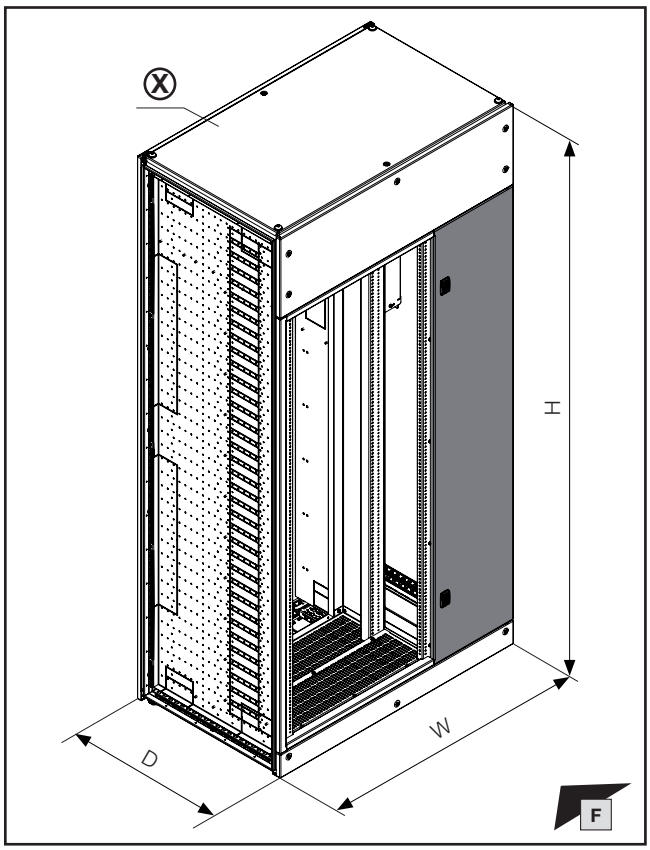

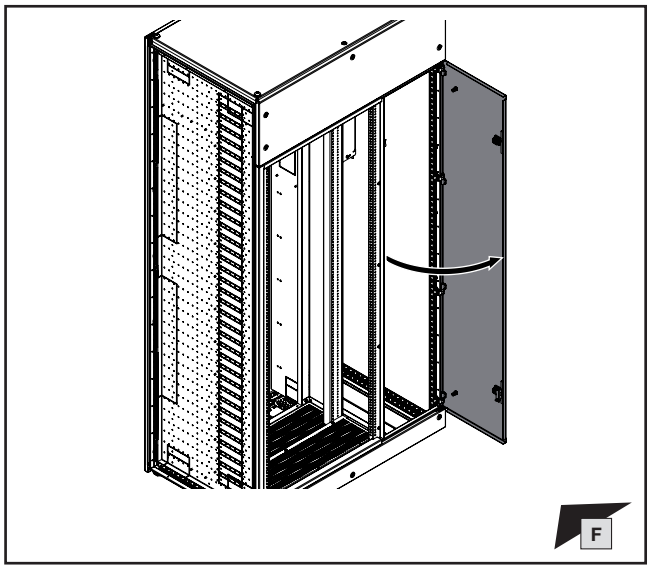

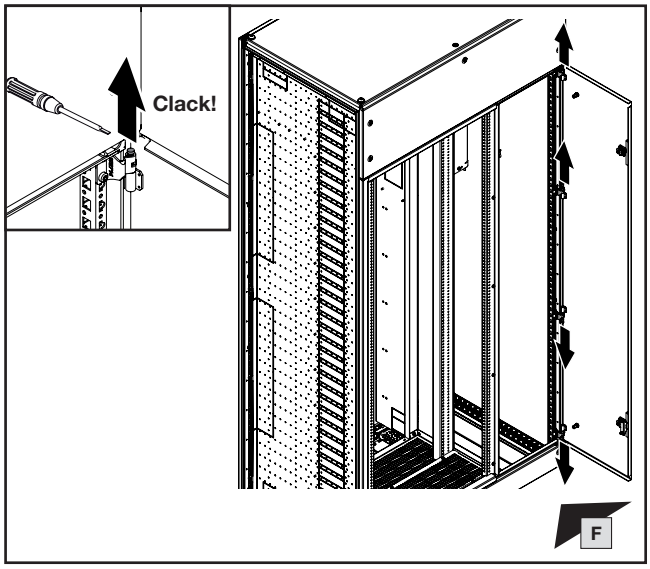

Hinweis / Note / Remarque

Die Angaben „W“ (Breite), „H“ (Höhe) und „D“ (Tiefe) der Schränke beziehen sich jeweils auf die nominalen Abmessungen der Schränke.

The information "W" (width), "H" (height) and "D" (depth) each refer to the nominal dimensions of the enclosures.

Les informations « W » (largeur), « H » (hauteur) et « D » (profondeur) se réfèrent chacune aux dimensions nominales des armoires.

W mm	H mm	D mm	Best.-Nr. Model No. Référence
1000	2000	600	**9680.005**
1200	2000	600	**9680.206**
1200	2000	800	**9680.207**
1000	2200	600	**9680.025**
1200	2200	800	**9680.227**

Hinweis / Note / Remarque Ⓧ

Schaltleistenschrank aus Produktauswahl „Anreih-Schranksystem VX25“

Fuse-switch-disconnector enclosure from product selection "Baying enclosure system VX25"

Armoires pour coupe-circuits de la gamme « Armoires électriques juxtaposables VX25 »

Anreih-Schranksystem VX25
Enclosure baying system VX25
Armoires électriques juxtaposables VX25

DE/EN/FR

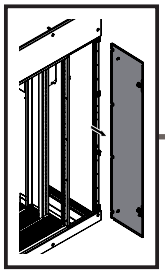

TX30

DE EN FR

1. Montage Lastschaltleistenfeld Bodenbereich
1. Fitting the fuse-switch disconnector section, base area
1. Montage de la zone de coupe-circuits avec jeu de barres principal dans la base

1.2 Demontage der Tür
1.2 Removing the door
1.2 Démontage de la porte

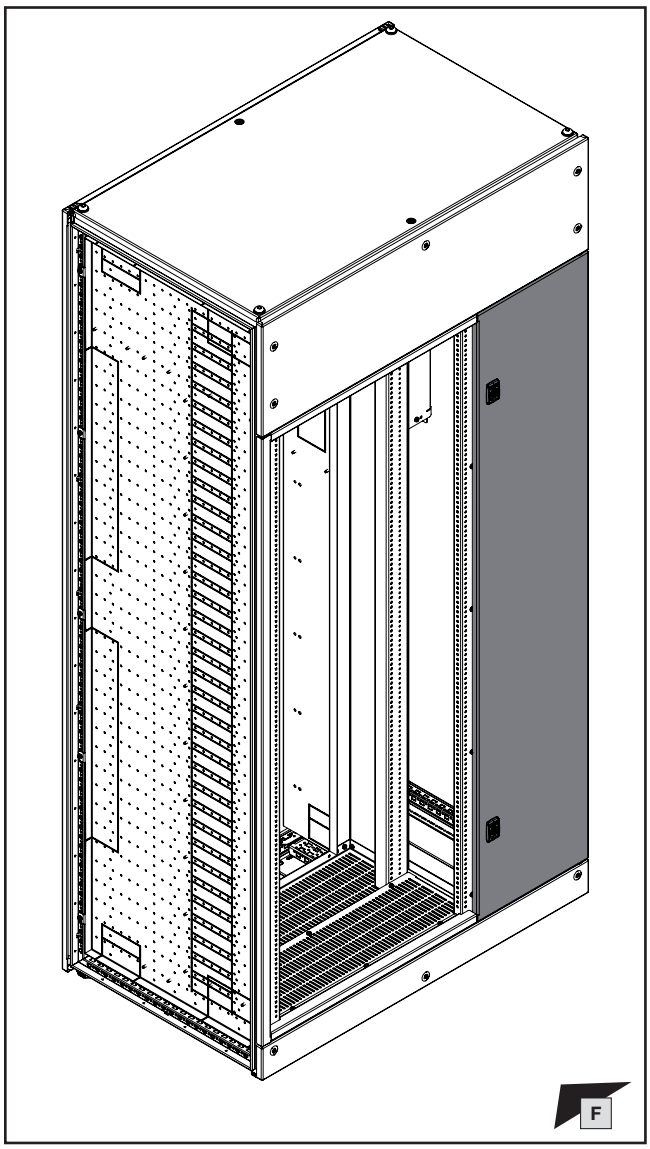

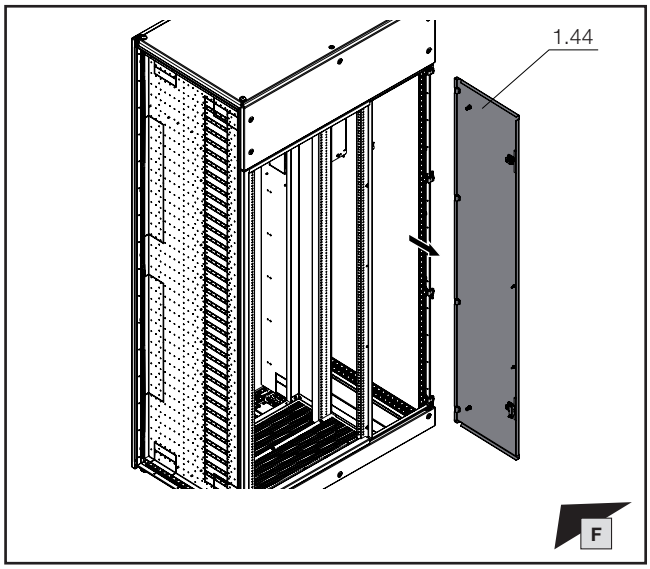

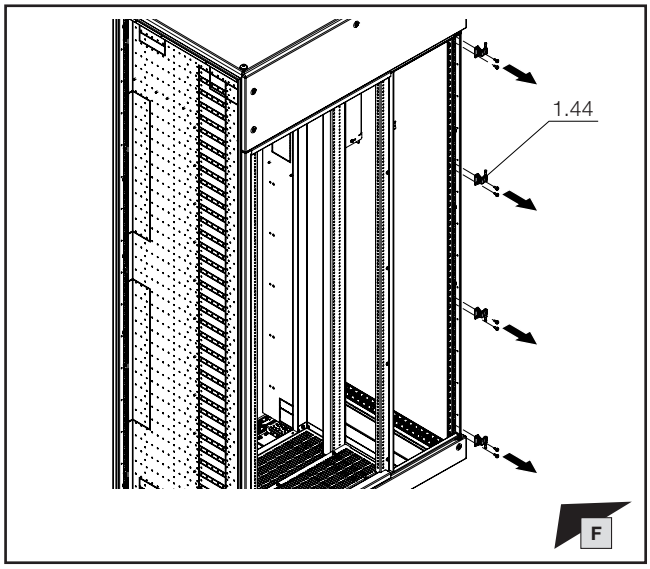

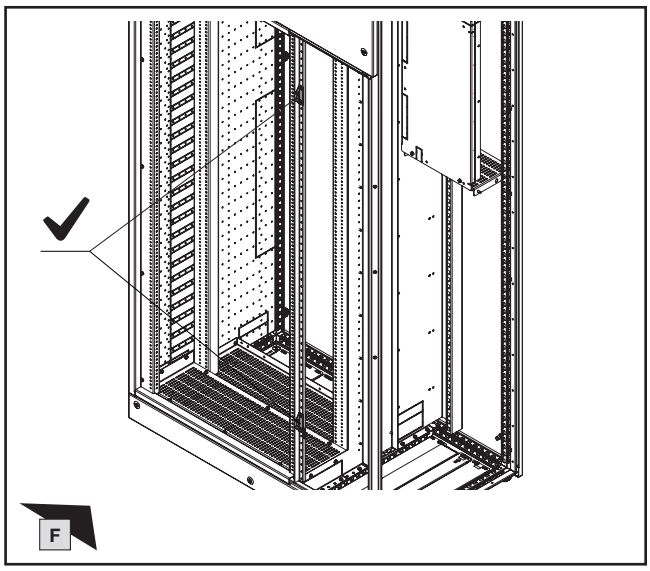

Hinweis / Note / Remarque

Schrank im Auslieferungszustand vorbereitet für Fabrikat Jean Müller und rückwärtiges Sammelschienensystem. Daher ergibt sich für das bodengeführte Sammelschienensystem ein erhöhter Aufwand bei der Demontage.

Enclosure as delivered is prepared for Jean Müller devices and rear busbar system. Disassembly for the base-mounted busbar system thus entails additional work.

Armoire à l'état de livraison préparée pour le fabricant Jean Müller et jeu de barres à l'arrière. C'est pour cela que le jeu de barres à la base nécessite plus de travail lors du démontage.

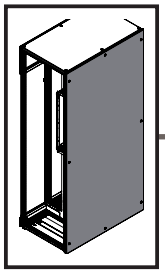

TX30

DE EN FR

1. Montage Lastschaltleistenfeld Bodenbereich
1. Fitting the fuse-switch disconnector section, base area
1. Montage de la zone de coupe-circuits avec jeu de barres principal dans la base

1.3 Demontage der Schrankrückwand
1.3 Removing the enclosure rear panel
1.3 Démontage du panneau arrière de l'armoire

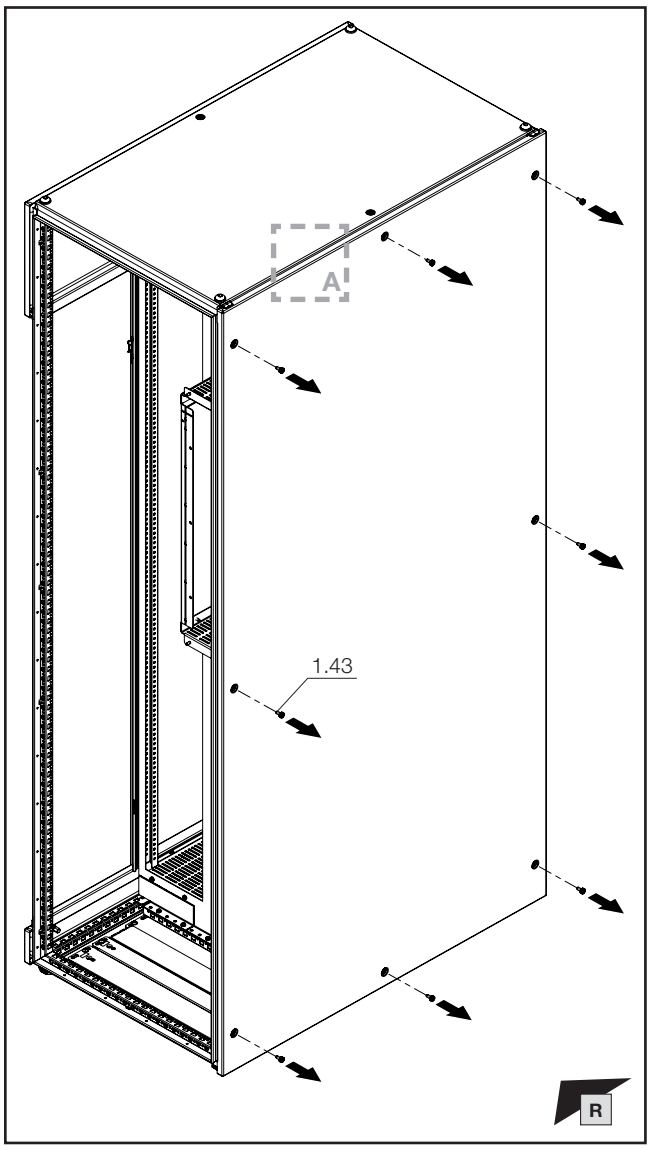

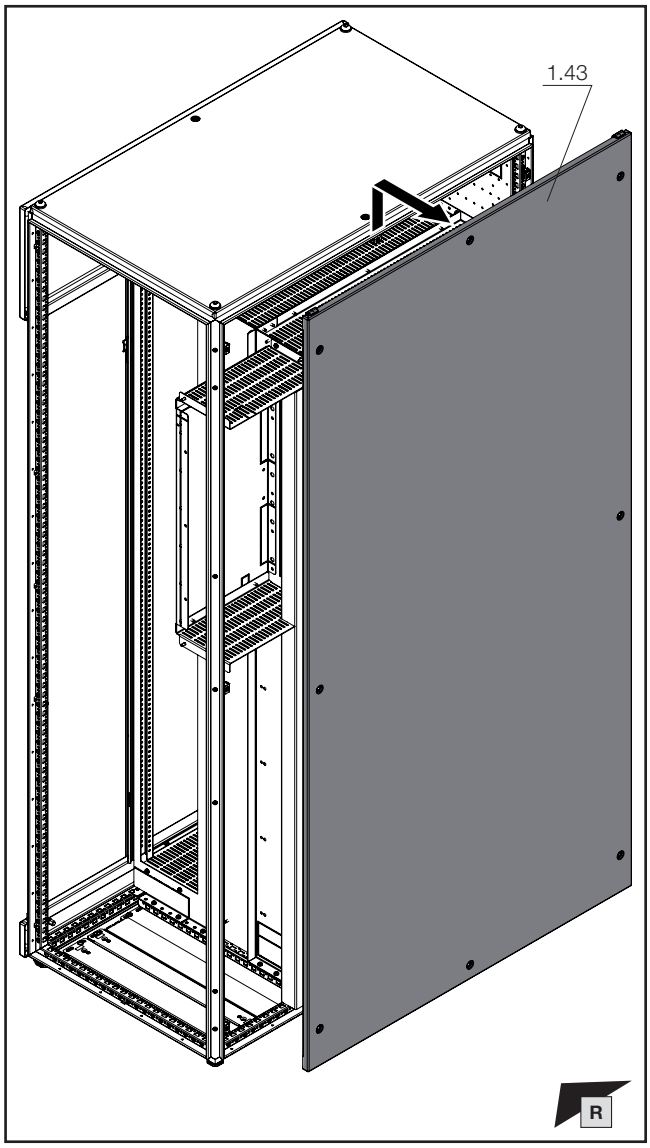

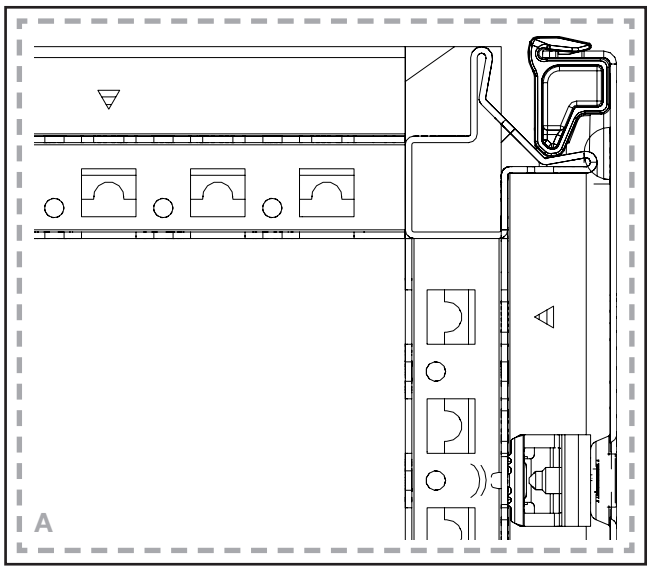

Montageanleitung VX25 Ri4Power – Schalt- und Energieverteilanlagen-System
Assembly instructions VX25 Ri4Power – Switchgear and power distribution system
Notice de montage VX25 Ri4Power – Distribution de courant

DE/EN/FR

Hinweis / Note / Remarque

Für Schutzeigenschaft Störlichtbogenklasse A/B Montagereihenfolge in den entsprechenden Abschnitten der o. g. Anleitung beachten.

For arcing class A/B protection, please follow the assembly sequence as set out in the relevant chapters of the aforementioned assembly instructions.

Pour la protection contre les arcs électriques de catégorie A/B, suivez la séquence de montage indiquée dans les sections correspondantes des instructions ci-dessus.

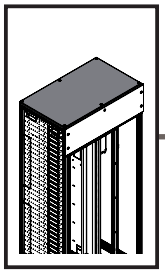

TX30

IS8

DE EN FR

1. Montage Lastschaltleistenfeld Bodenbereich
1. Fitting the fuse-switch disconnector section, base area
1. Montage de la zone de coupe-circuits avec jeu de barres principal dans la base

1.4 Demontage Dachblech
1.4 Removing the roof plate
1.4 Démontage du toit

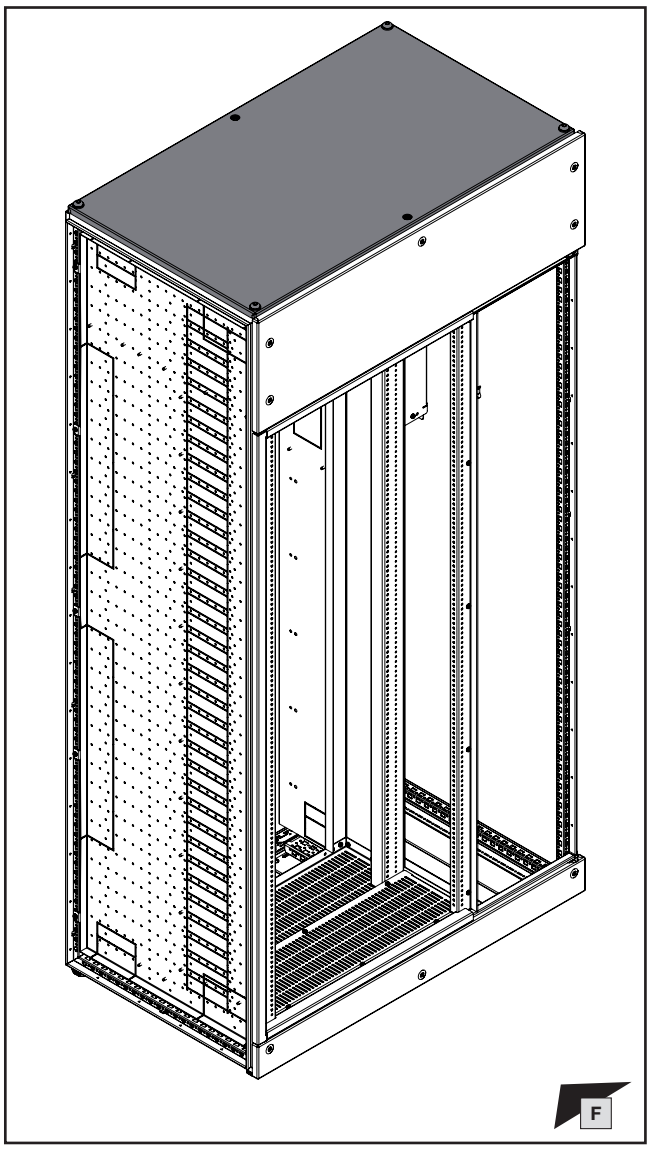

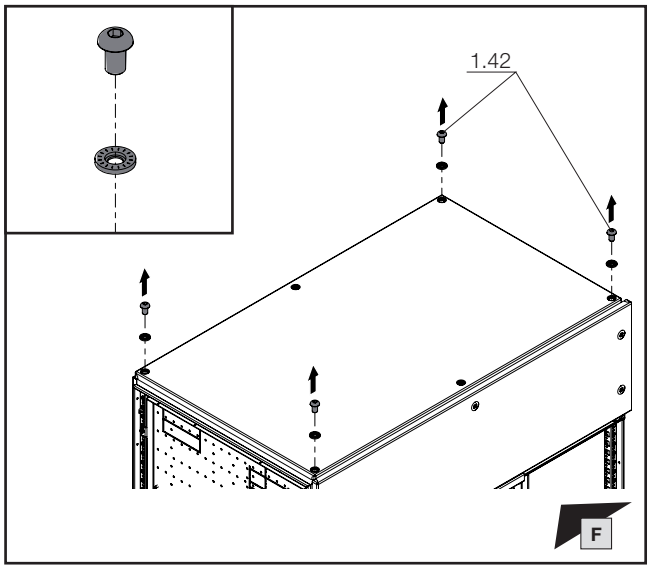

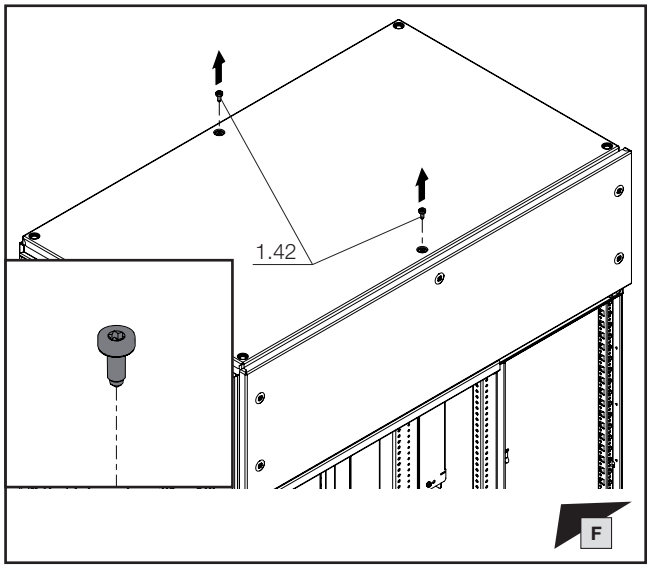

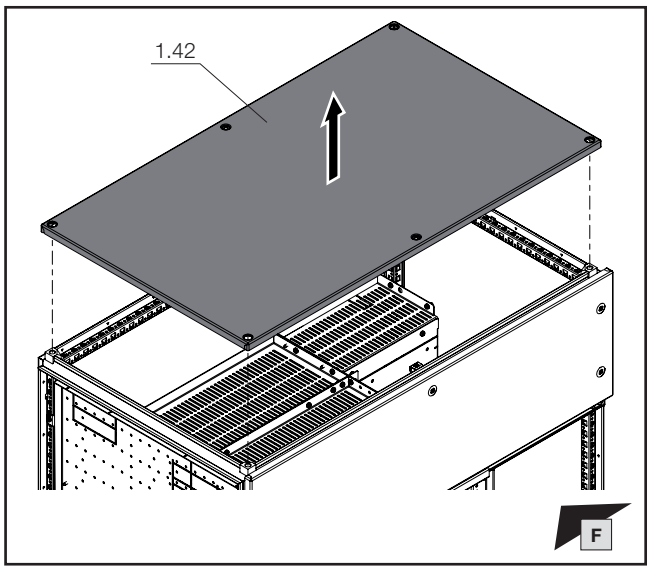

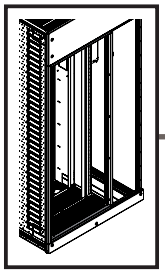

TX30

DE EN FR

1. Montage Lastschaltleistenfeld Bodenbereich
1. Fitting the fuse-switch disconnector section, base area
1. Montage de la zone de coupe-circuits avec jeu de barres principal dans la base

1.5 Demontage oberer und unterer Kantenschutz Lastschaltleistenraum
1.5 Removing the upper and lower edge protectors of the disconnector compartment
1.5 Démontage de la bordure de protection supérieure et inférieure du compartiment de coupe-circuits

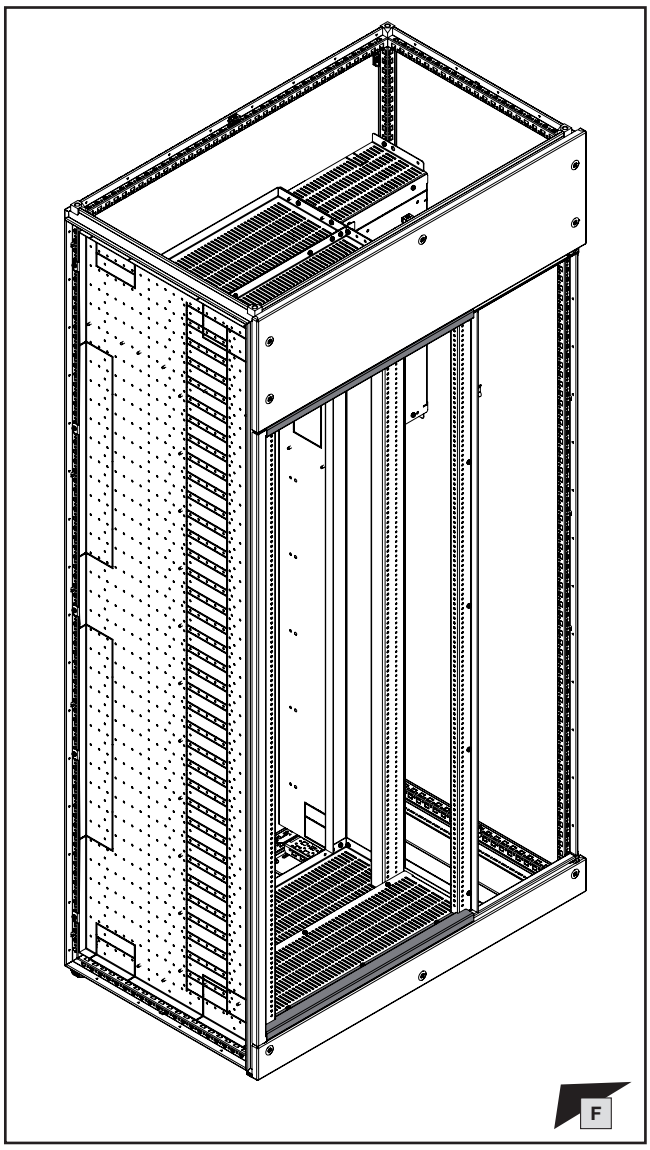

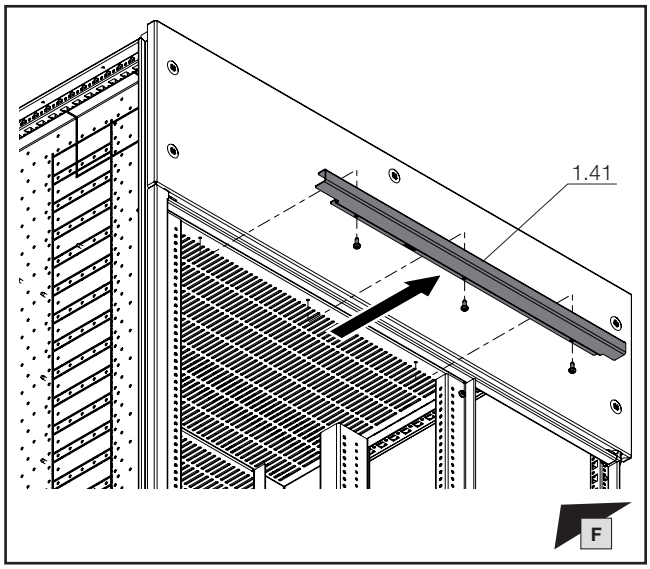

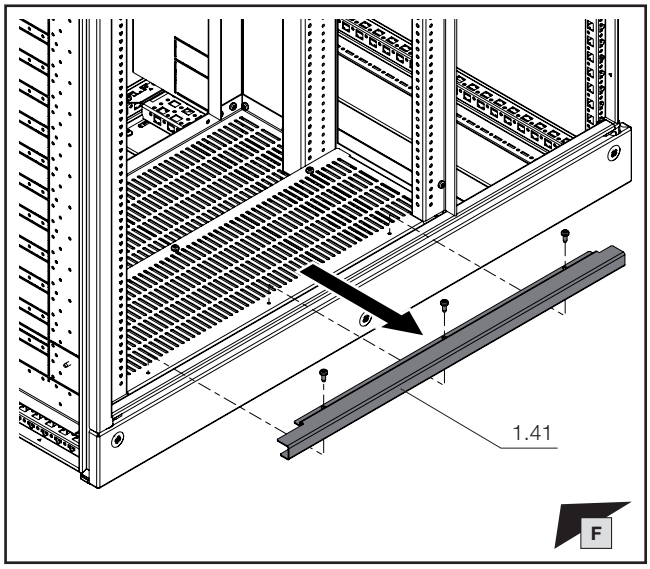

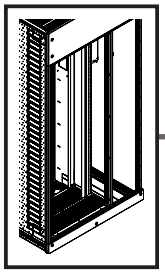

TX30

DE EN FR

1. Montage Lastschaltleistenfeld Bodenbereich
1. Fitting the fuse-switch disconnector section, base area
1. Montage de la zone de coupe-circuits avec jeu de barres principal dans la base

1.6 Demontage linke und rechte Abdeckung Lastschaltleistenraum

1.6 Removing the left and right disconnector compartment covers

1.6 Démontage du recouvrement à gauche et à droite de la zone de coupe-circuits

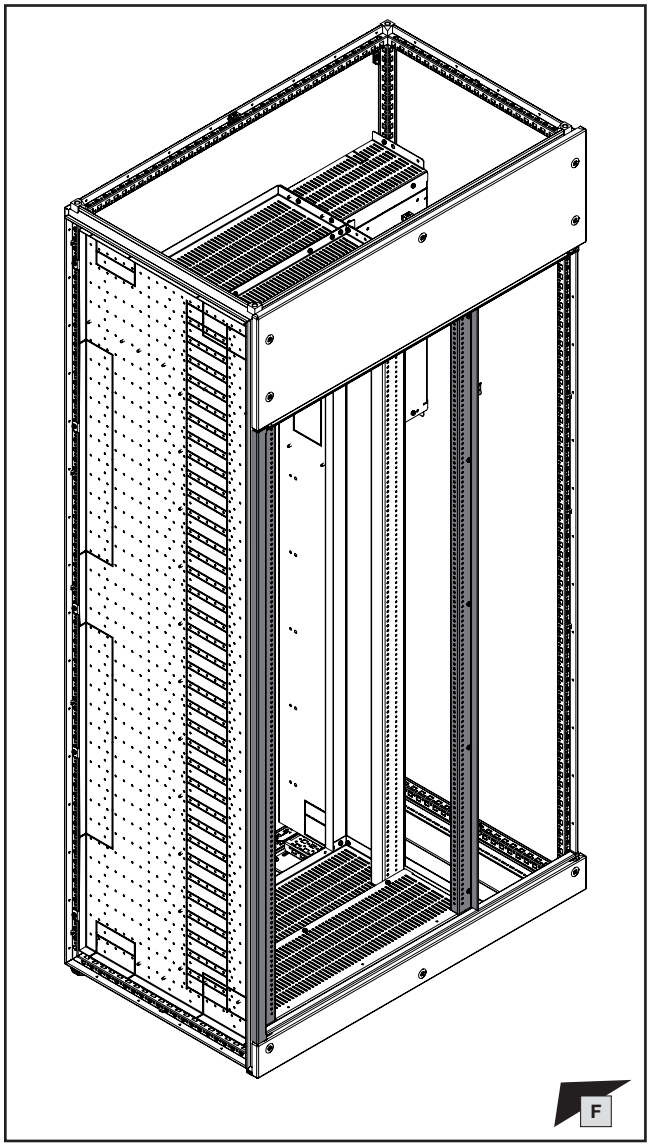

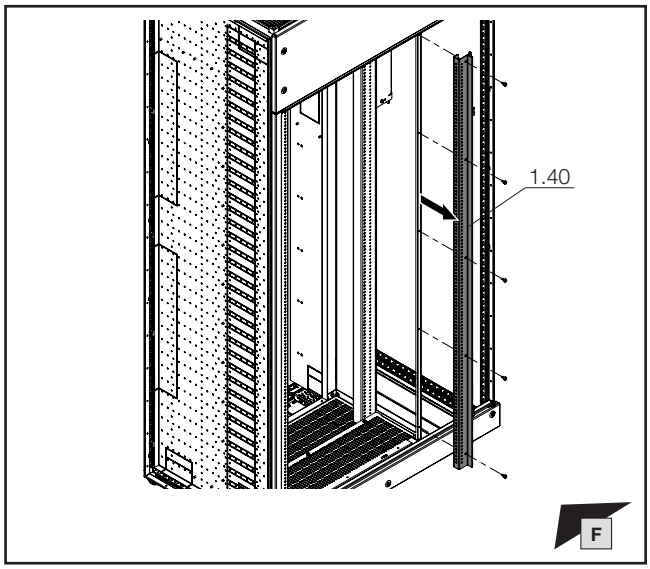

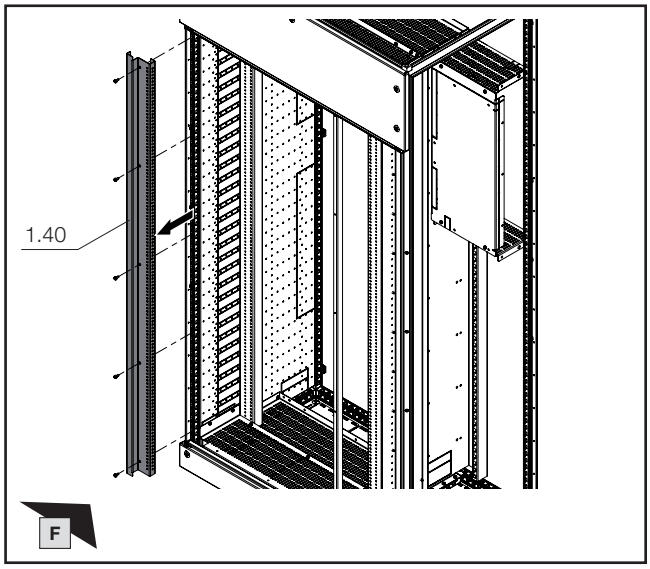

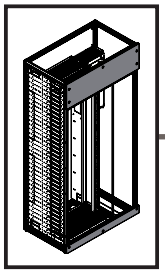

TX30

DE EN FR

1. Montage Lastschaltleistenfeld Bodenbereich
1. Fitting the fuse-switch disconnector section, base area
1. Montage de la zone de coupe-circuits avec jeu de barres principal dans la base

1.7 Demontage obere und untere Frontblende
1.7 Removing the upper and lower front trim panels
1.7 Démontage du cache avant supérieur et inférieur

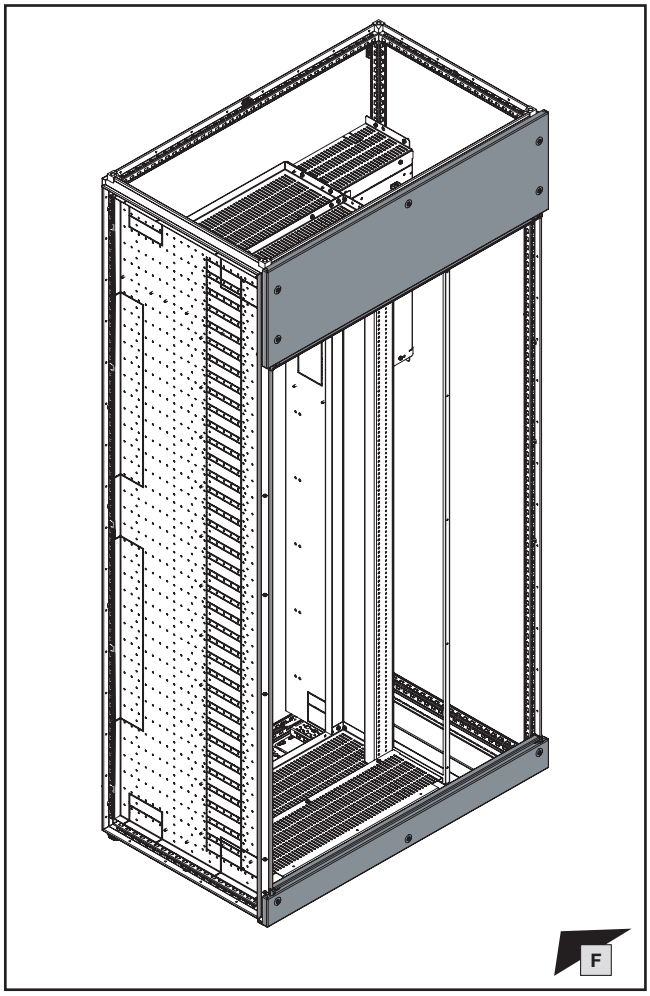

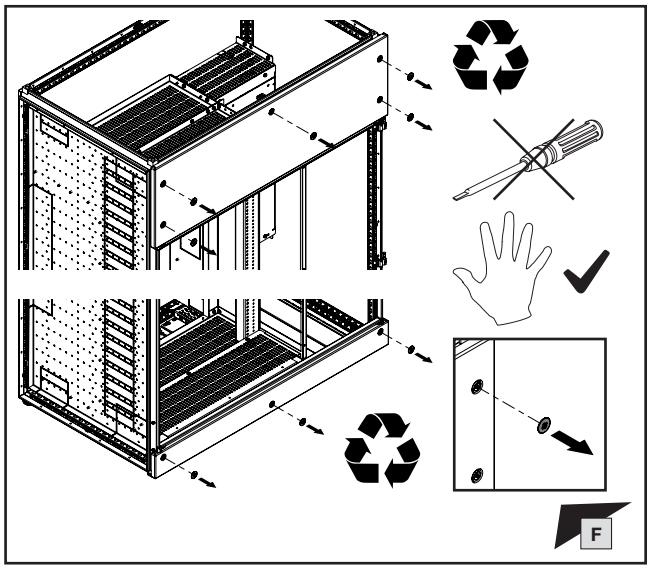

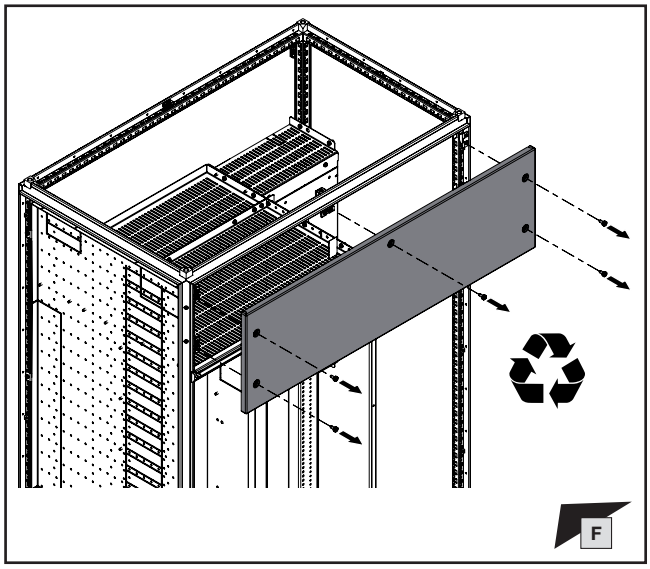

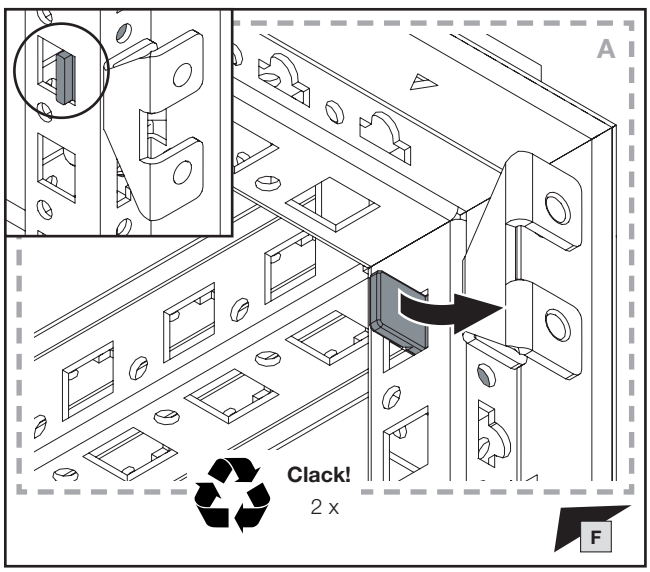

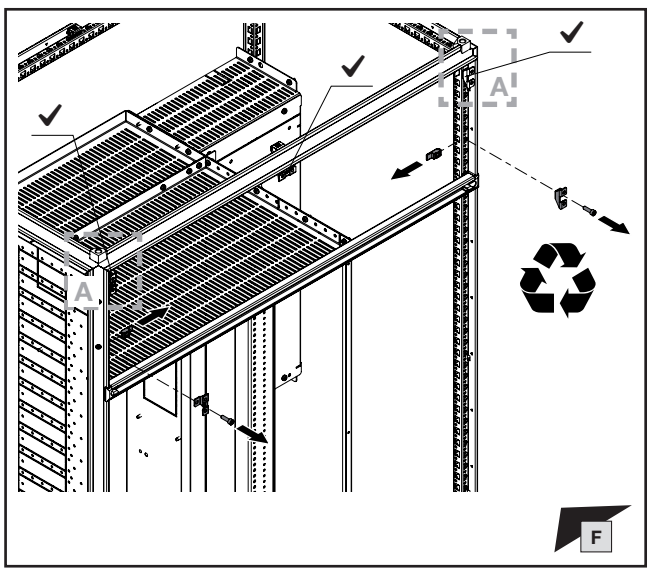

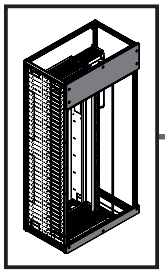

TX30

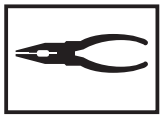

DE EN FR



1. Montage Lastschaltleistenfeld Bodenbereich
1. Fitting the fuse-switch disconnector section, base area
1. Montage de la zone de coupe-circuits avec jeu de barres principal dans la base

1.7 Demontage obere und untere Frontblende
1.7 Removing the upper and lower front trim panels
1.7 Démontage du cache avant supérieur et inférieur

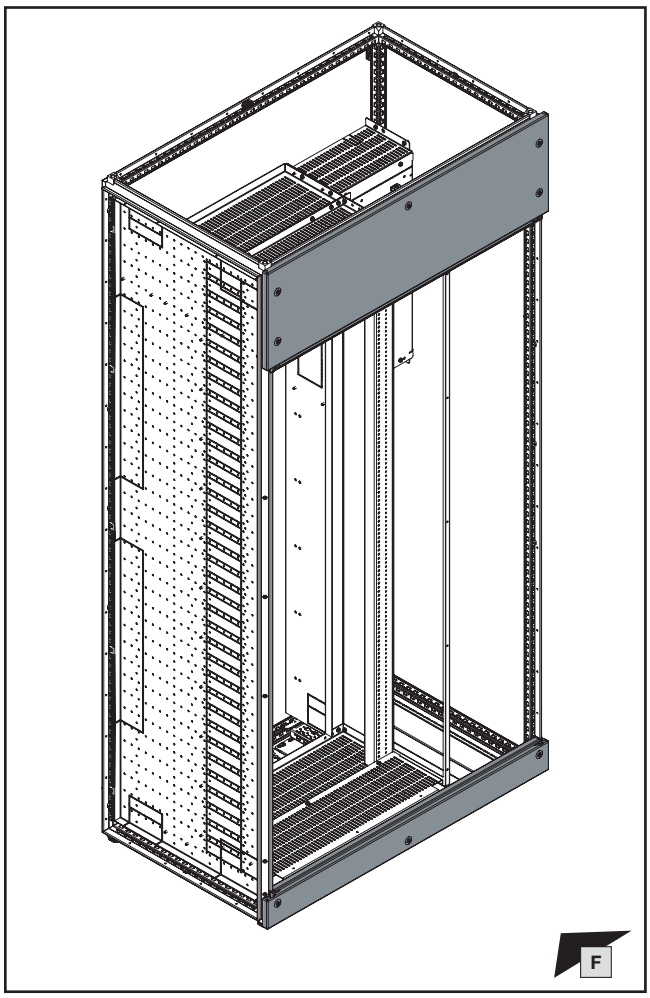

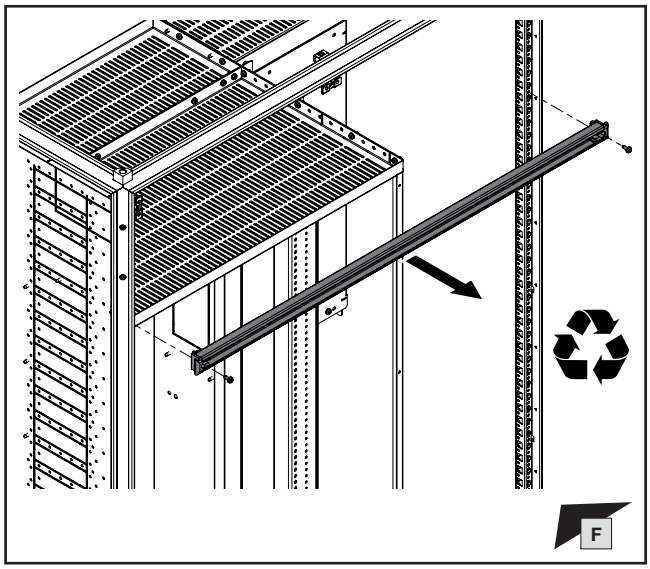

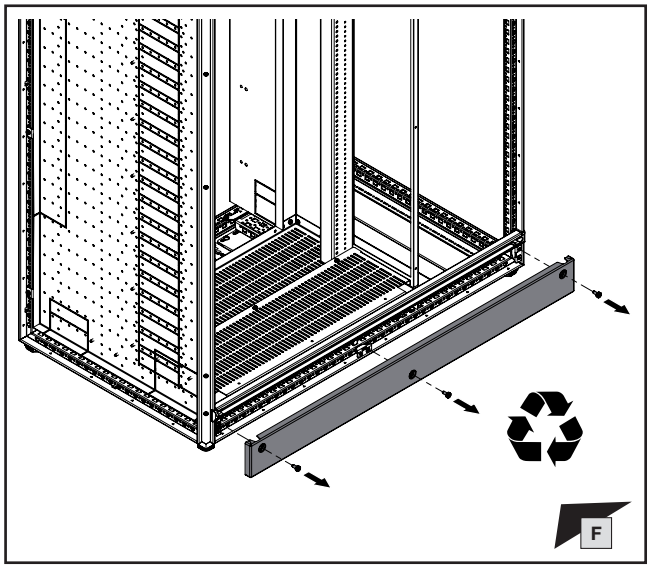

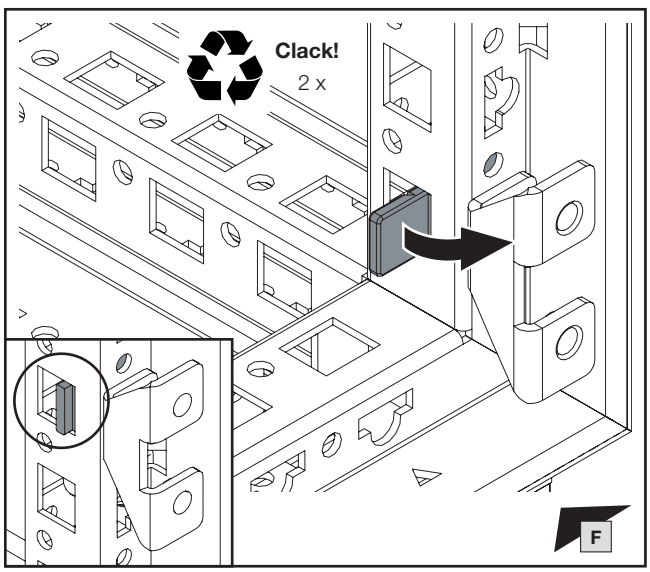

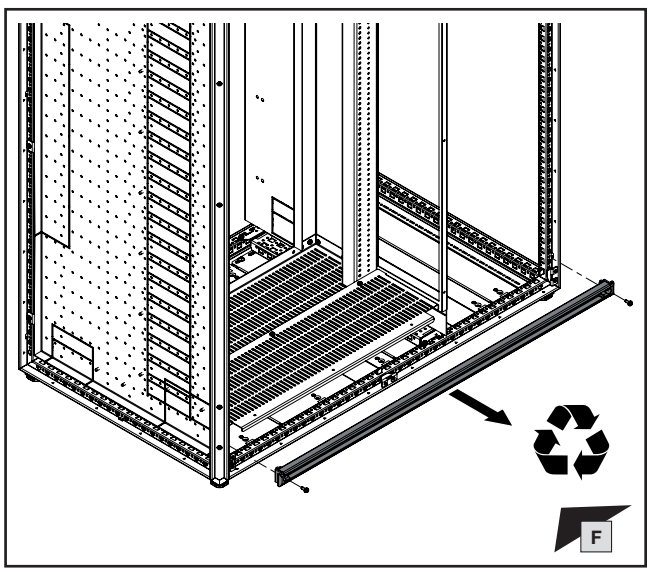

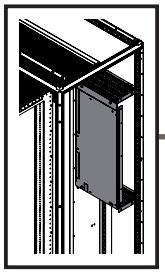

TX30

DE EN FR

1. Montage Lastschaltleistenfeld Bodenbereich
1. Fitting the fuse-switch disconnector section, base area
1. Montage de la zone de coupe-circuits avec jeu de barres principal dans la base

1.8 Demontage Abdeckungen Kabelrangierraum
1.8 Removing the cable chamber covers
1.8 Démontage des recouvrements de l'espace de rangement des câbles

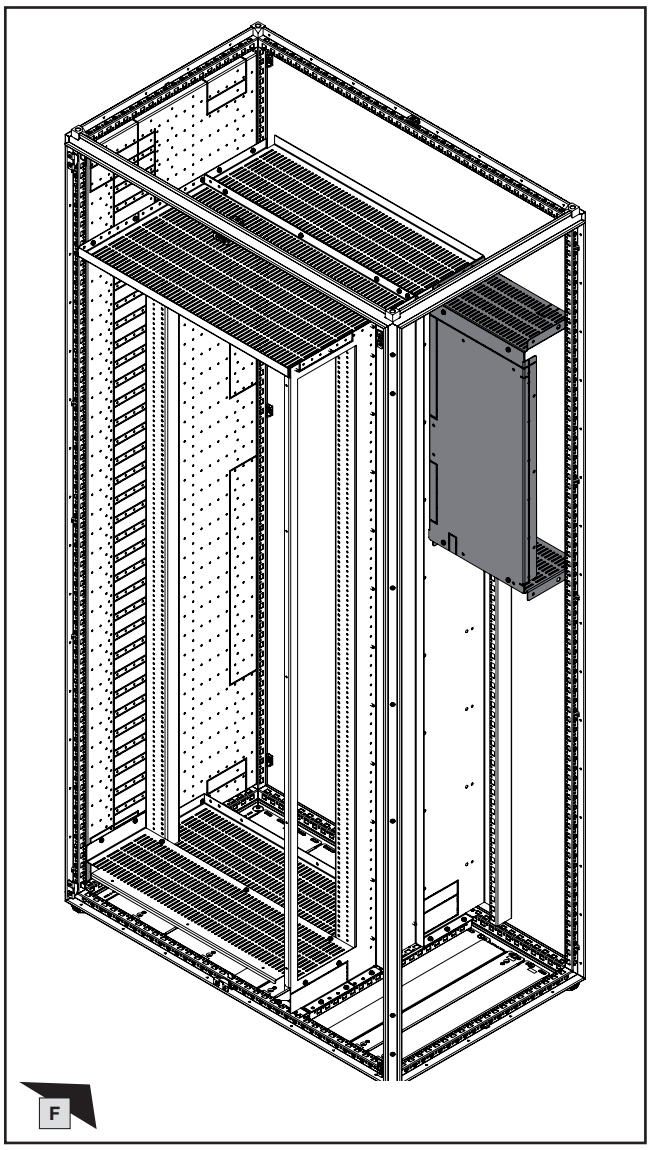

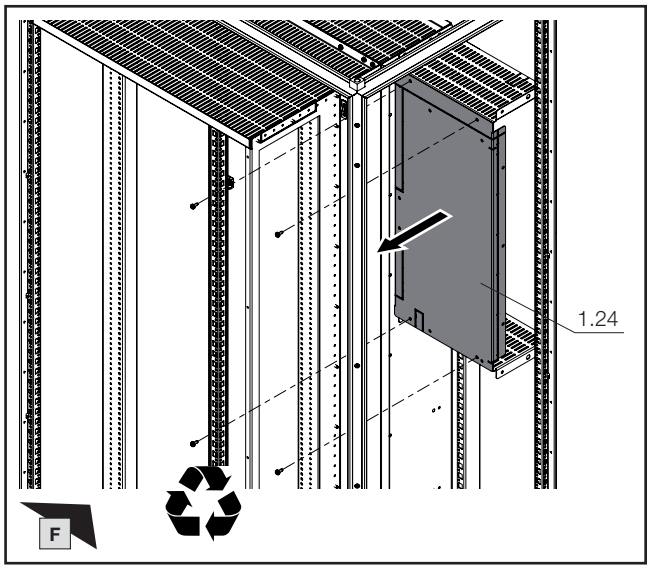

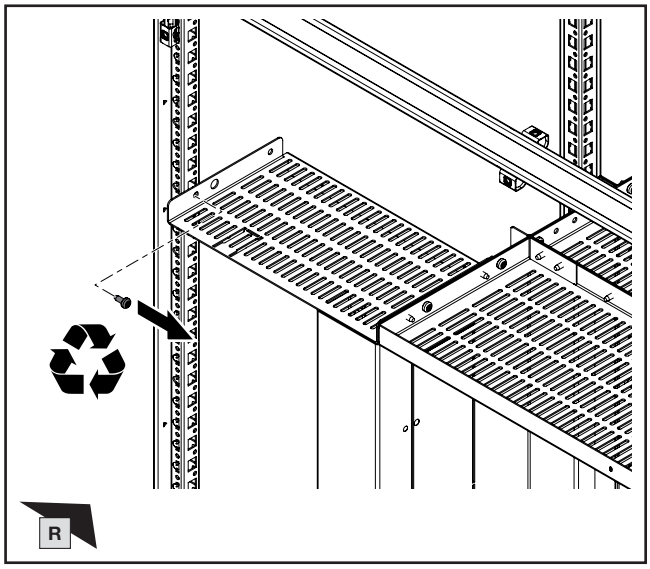

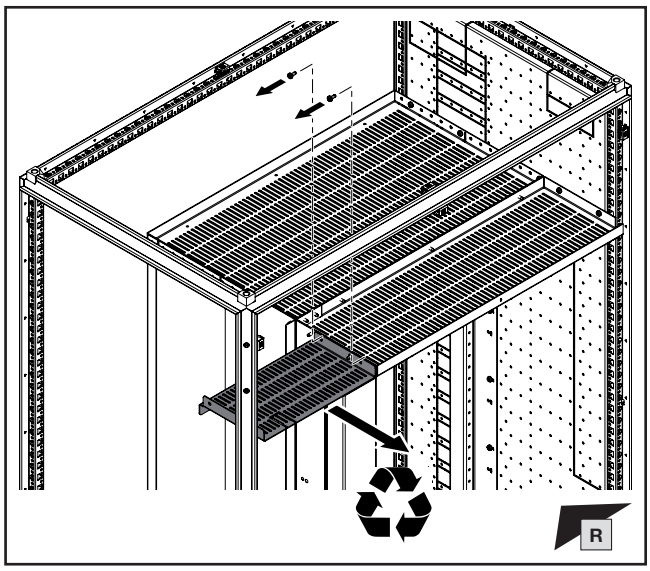

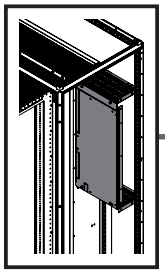

TX30

DE EN FR

1. Montage Lastschaltleistenfeld Bodenbereich
1. Fitting the fuse-switch disconnector section, base area
1. Montage de la zone de coupe-circuits avec jeu de barres principal dans la base

1.8 Demontage Abdeckungen Kabelrangierraum
1.8 Removing the cable chamber covers
1.8 Démontage des recouvrements de l'espace de rangement des câbles

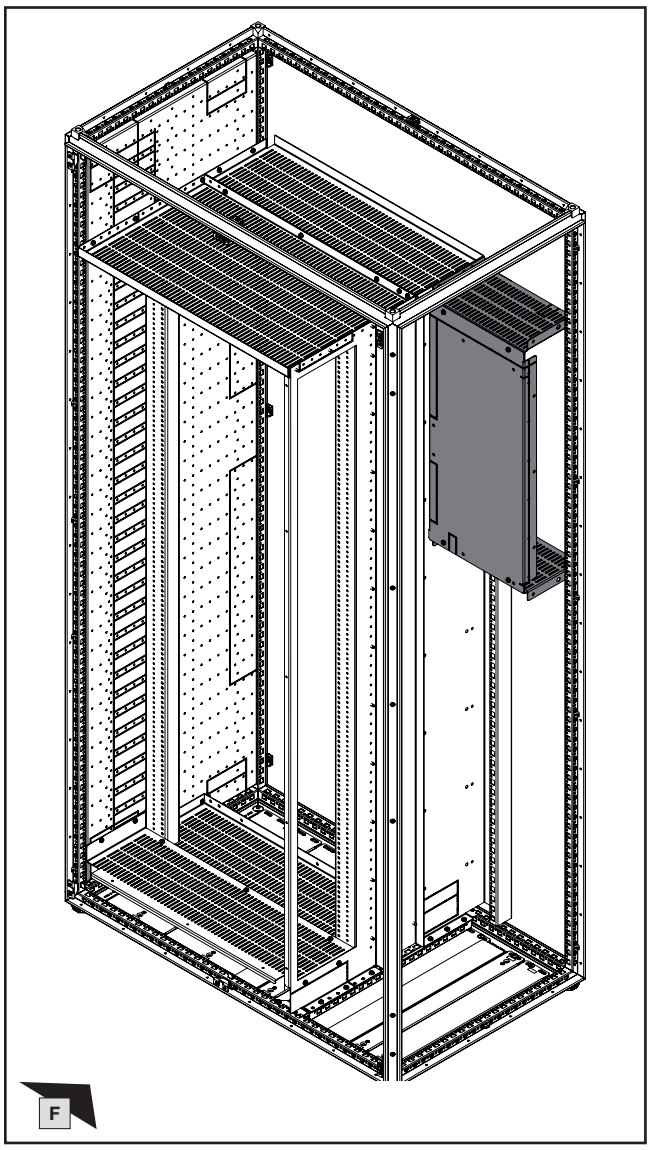

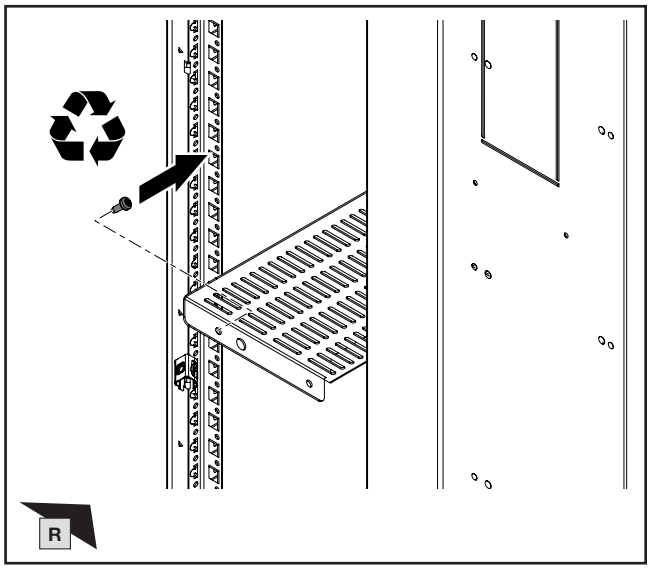

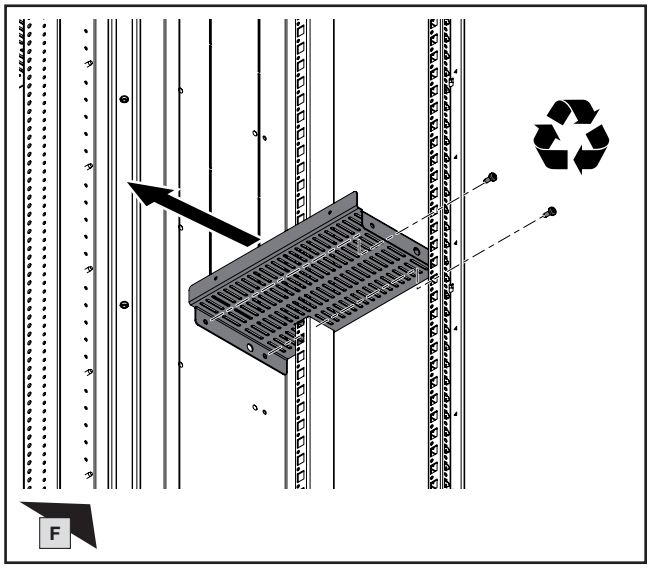

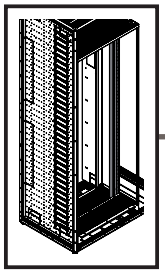

TX30

DE EN FR

1. Montage Lastschaltleistenfeld Bodenbereich
1. Fitting the fuse-switch disconnector section, base area
1. Montage de la zone de coupe-circuits avec jeu de barres principal dans la base

1.9 Demontage Vertikalprofile
1.9 Removing the vertical sections
1.9 Démontage des profilés verticaux

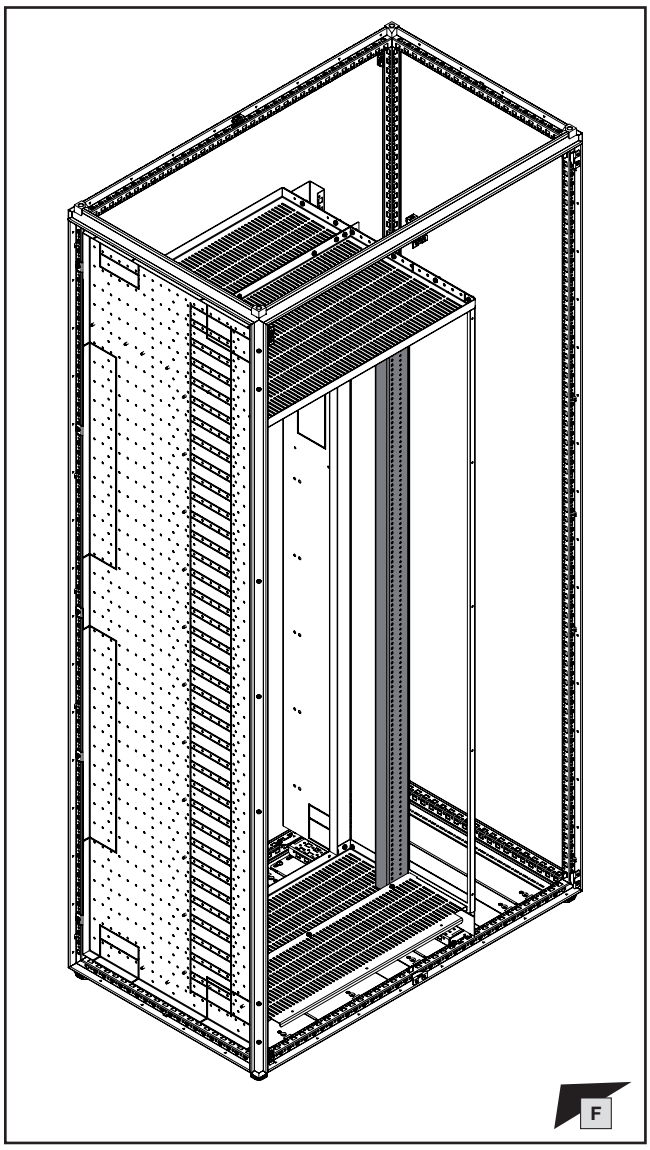

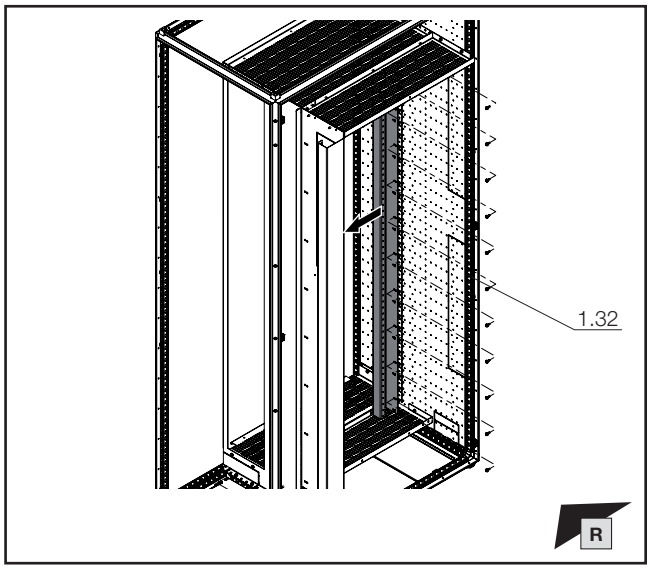

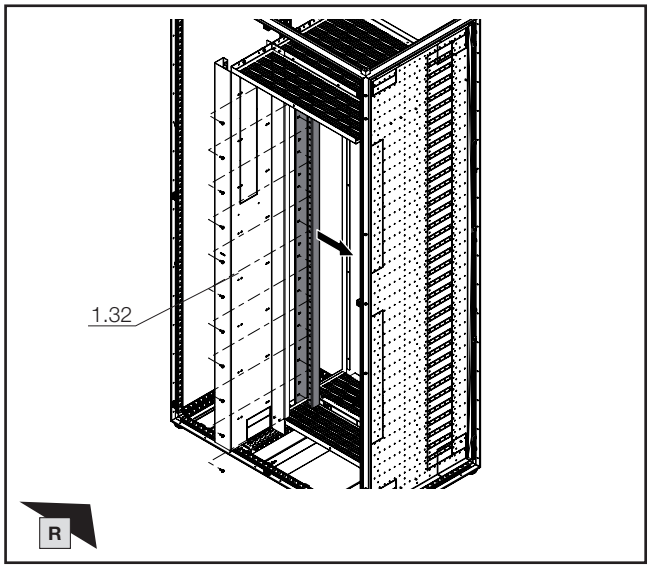

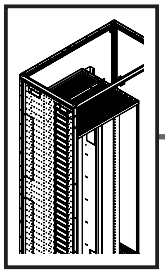

TX30

DE EN FR

1. Montage Lastschaltleistenfeld Bodenbereich
1. Fitting the fuse-switch disconnector section, base area
1. Montage de la zone de coupe-circuits avec jeu de barres principal dans la base

1.10 Demontage hintere obere Abdeckung Lastschaltleistenraum
1.10 Removing the upper rear disconnector compartment cover
1.10 Démontage du recouvrement supérieur à l'arrière de la zone de coupe-circuits

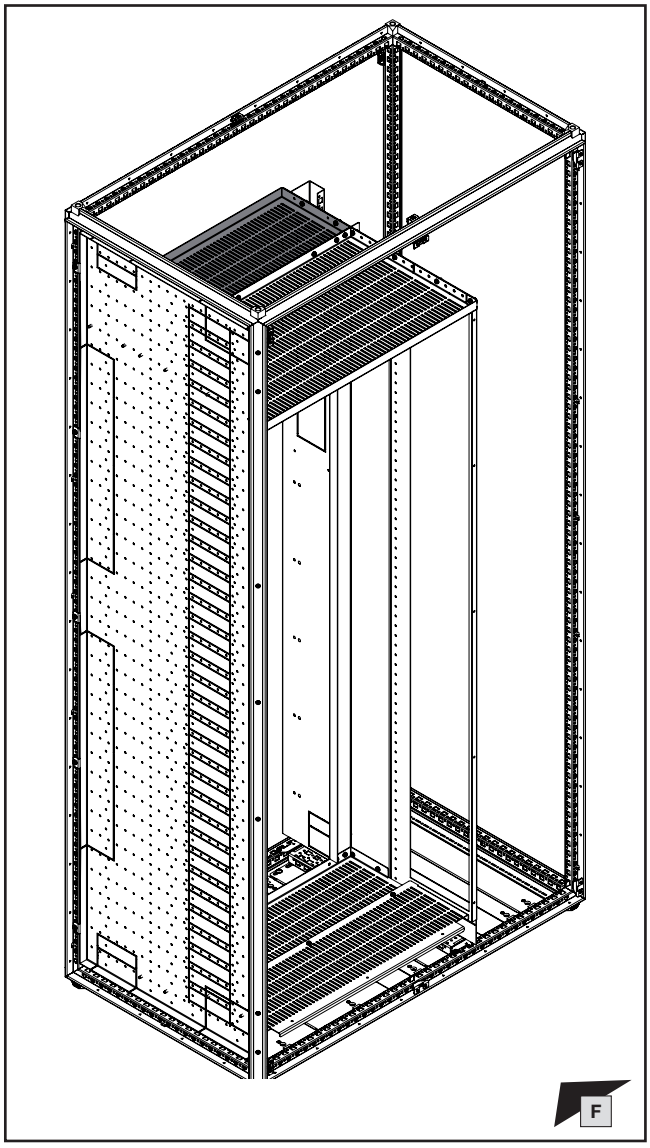

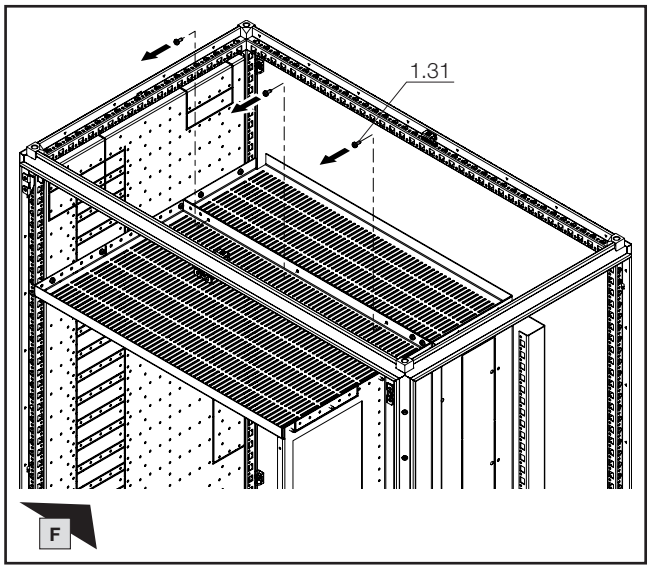

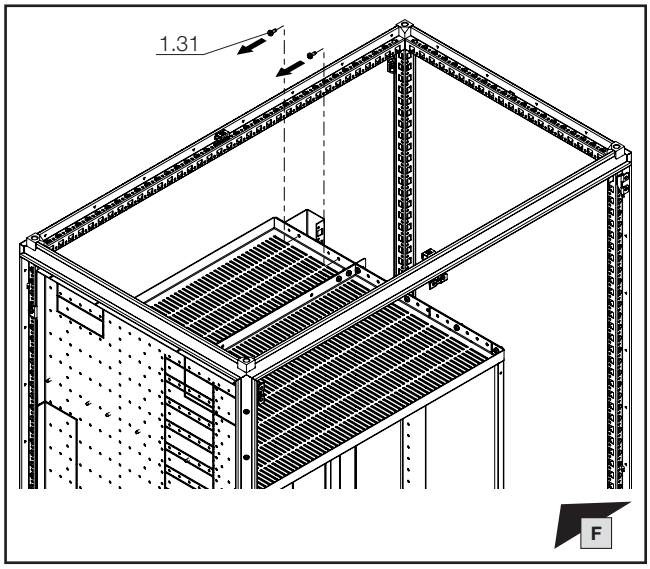

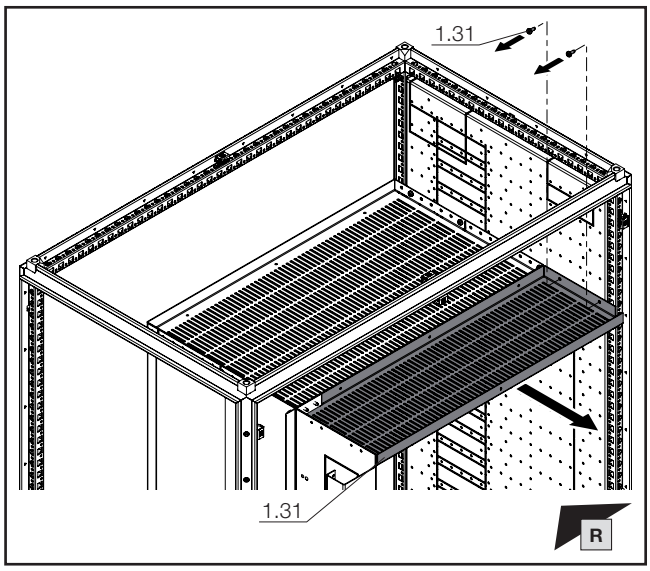

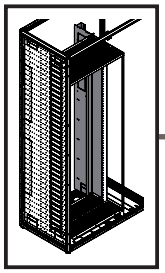

TX30

DE EN FR

1. Montage Lastschaltleistenfeld Bodenbereich
1. Fitting the fuse-switch disconnector section, base area
1. Montage de la zone de coupe-circuits avec jeu de barres principal dans la base

1.11 Demontage mittlere und hintere Trennwand
1.11 Removing the centre and rear divider panels
1.11 Démontage de la cloison médiane et arrière

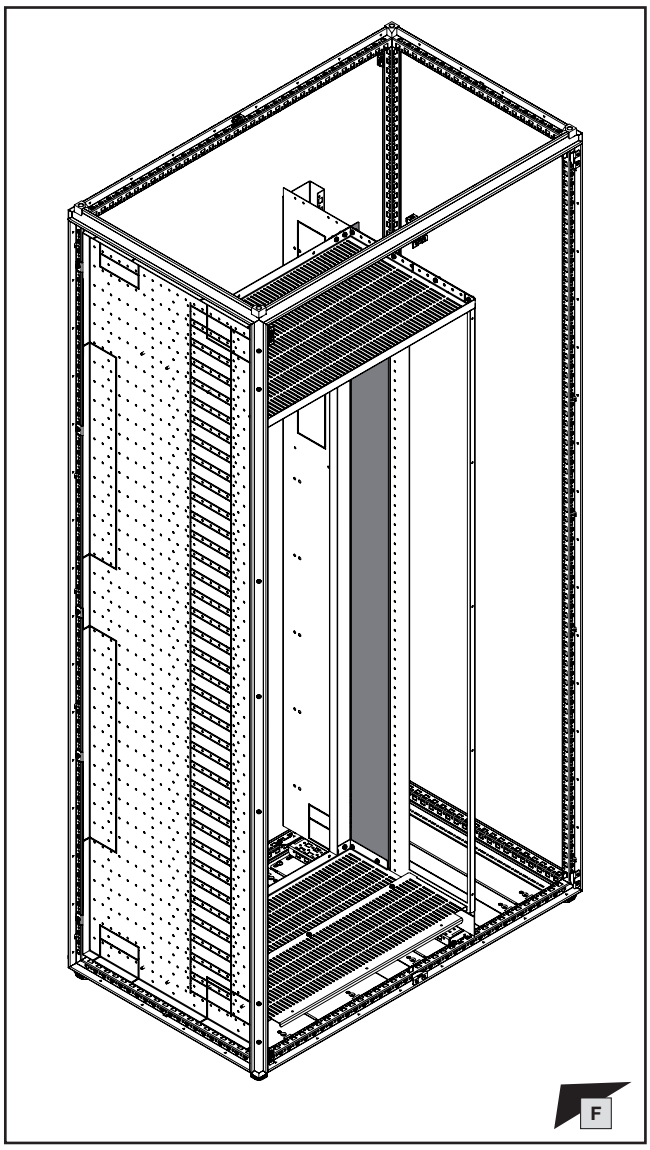

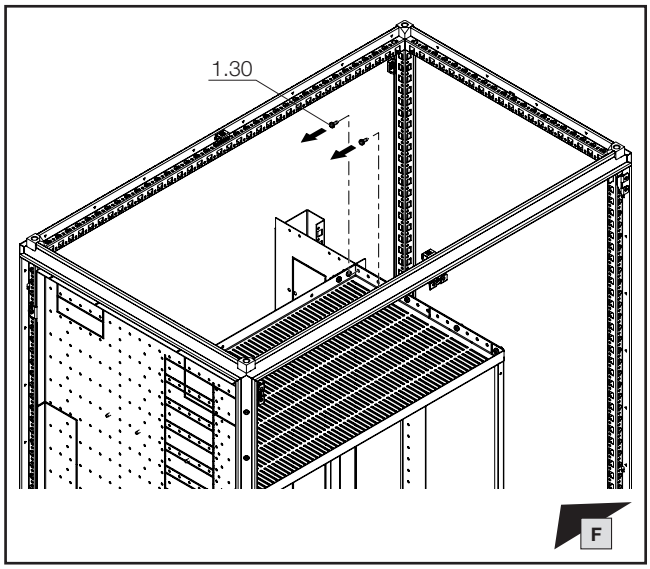

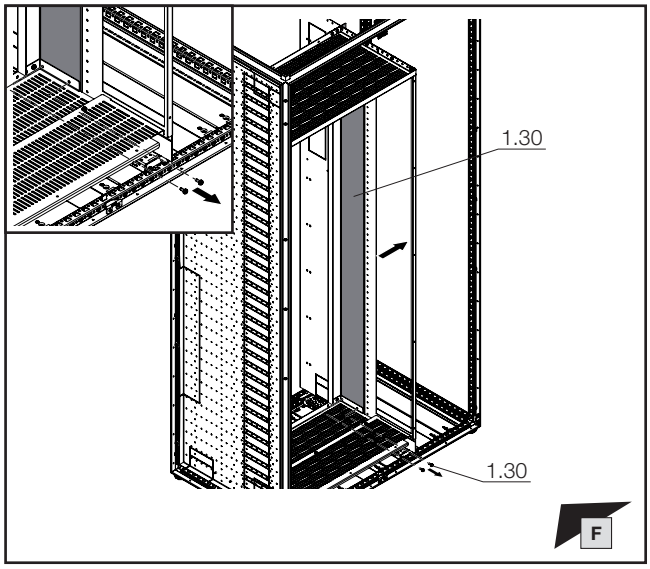

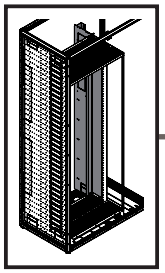

TX30

DE EN FR

1. Montage Lastschaltleistenfeld Bodenbereich
1. Fitting the fuse-switch disconnector section, base area
1. Montage de la zone de coupe-circuits avec jeu de barres principal dans la base

1.11 Demontage mittlere und hintere Trennwand
1.11 Removing the centre and rear divider panels
1.11 Démontage de la cloison médiane et arrière

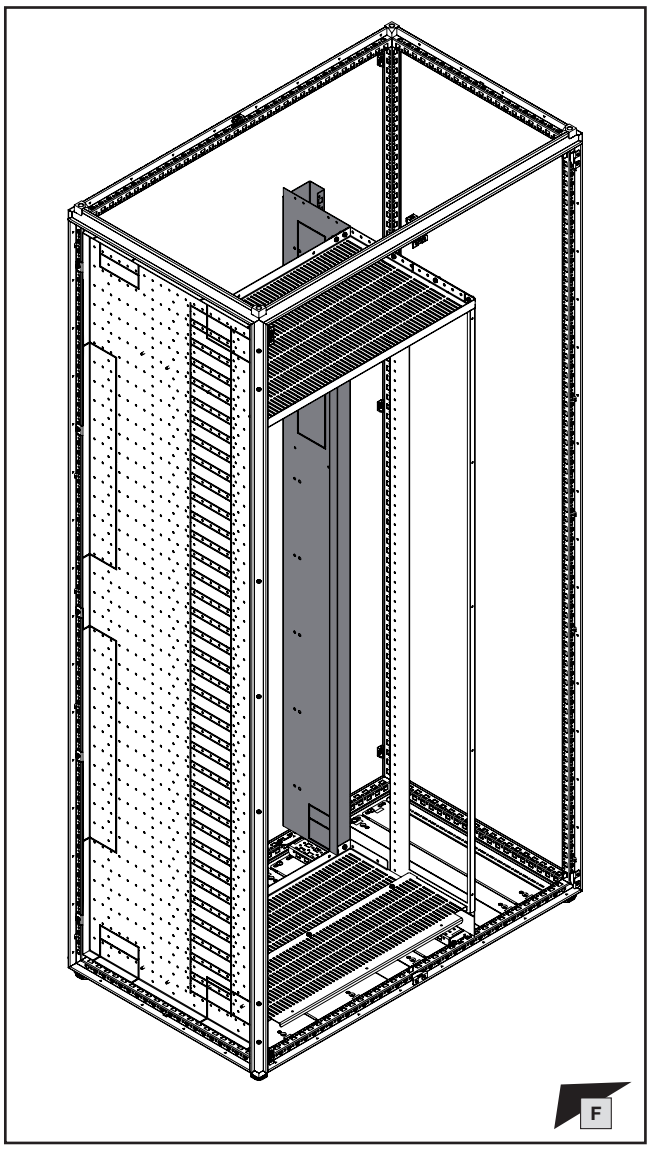

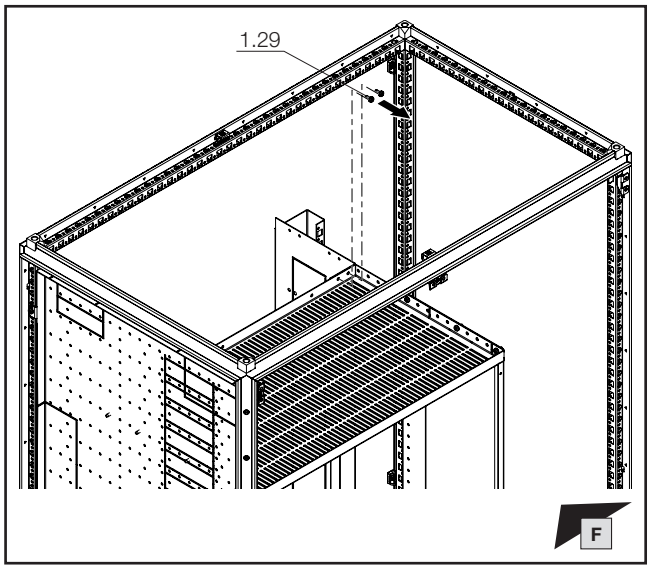

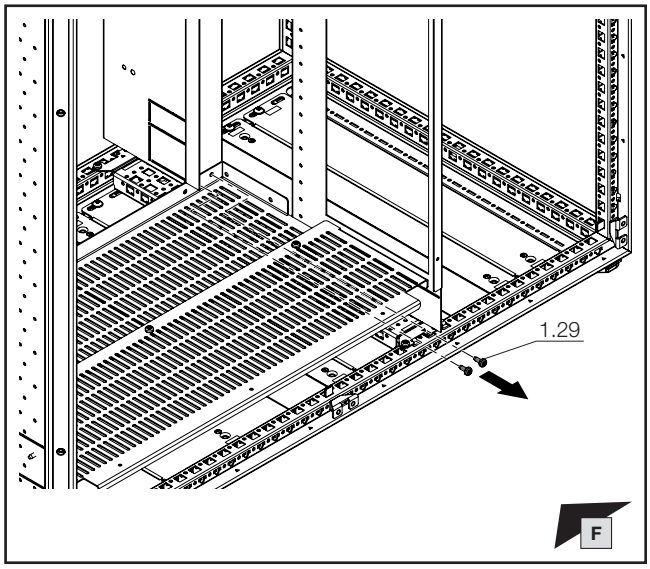

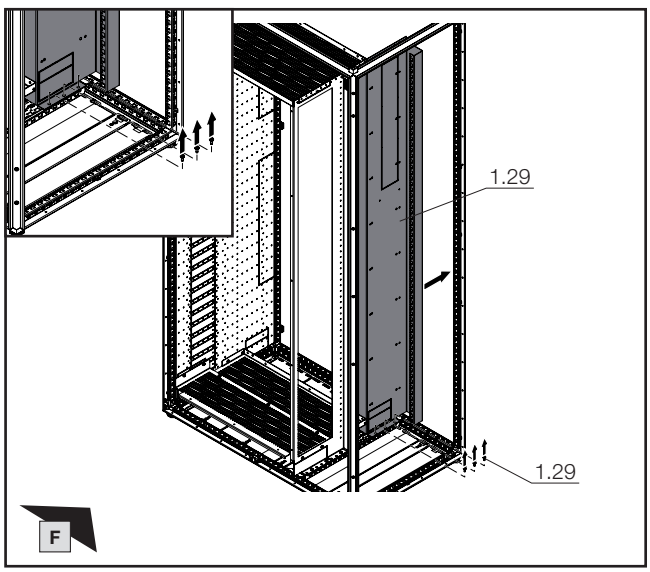

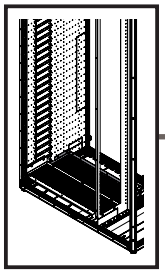

TX30

DE EN FR

1. Montage Lastschaltleistenfeld Bodenbereich
1. Fitting the fuse-switch disconnector section, base area
1. Montage de la zone de coupe-circuits avec jeu de barres principal dans la base

1.12 Demontage hintere untere Abdeckung Lastschaltleisten-raum
1.12 Removing the lower rear disconnector compartment cover
1.12 Démontage du recouvrement inférieur à l'arrière de la zone de coupe-circuits

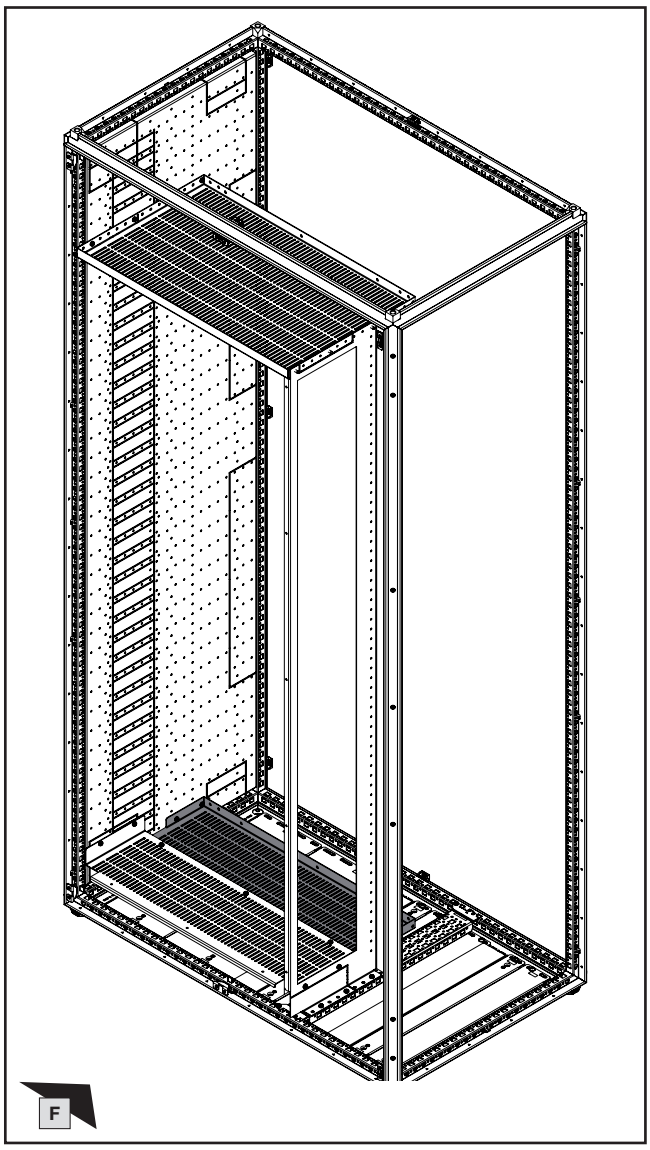

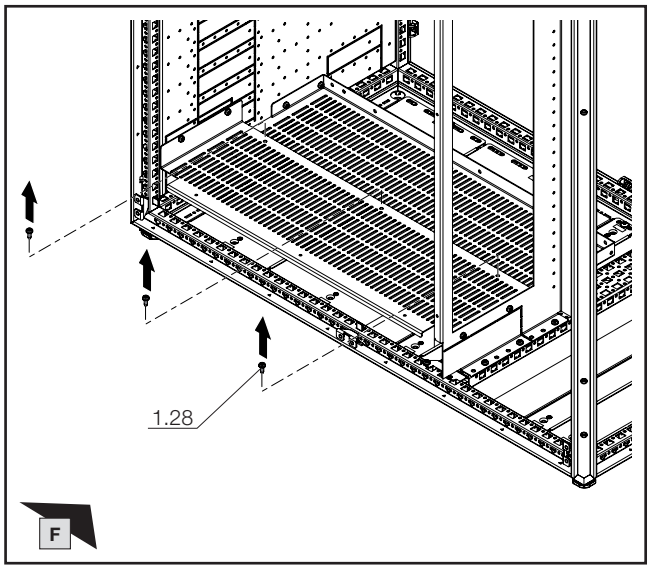

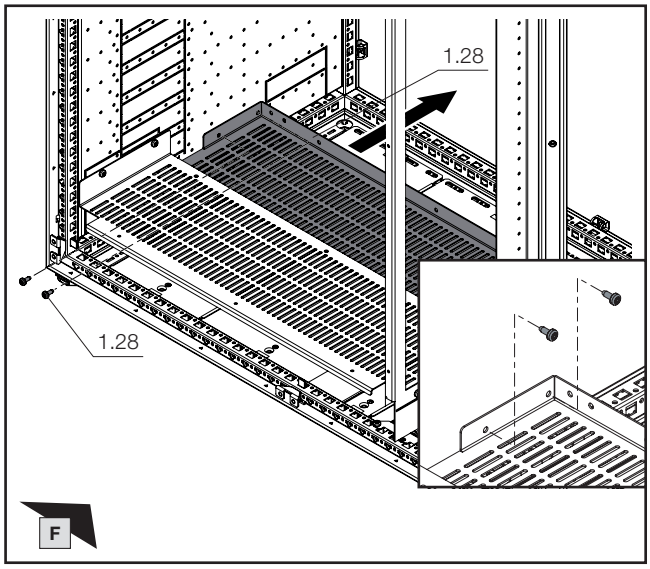

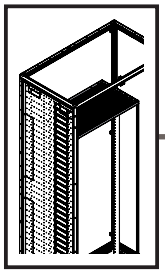

TX30

DE EN FR

1. Montage Lastschaltleistenfeld Bodenbereich
1. Fitting the fuse-switch disconnector section, base area
1. Montage de la zone de coupe-circuits avec jeu de barres principal dans la base

1.13 Demontage vordere obere Abdeckung Lastschaltleisten-raum
1.13 Removing the upper front disconnector compartment cover
1.13 Démontage du recouvrement supérieur à l'avant de la zone de coupe-circuits

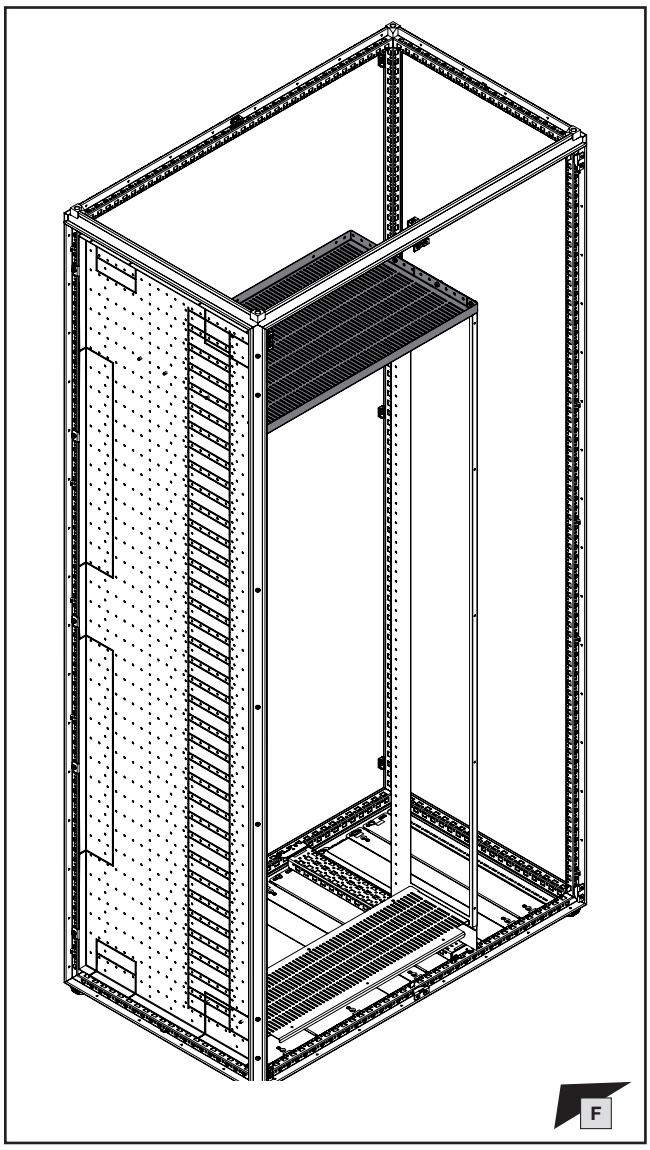

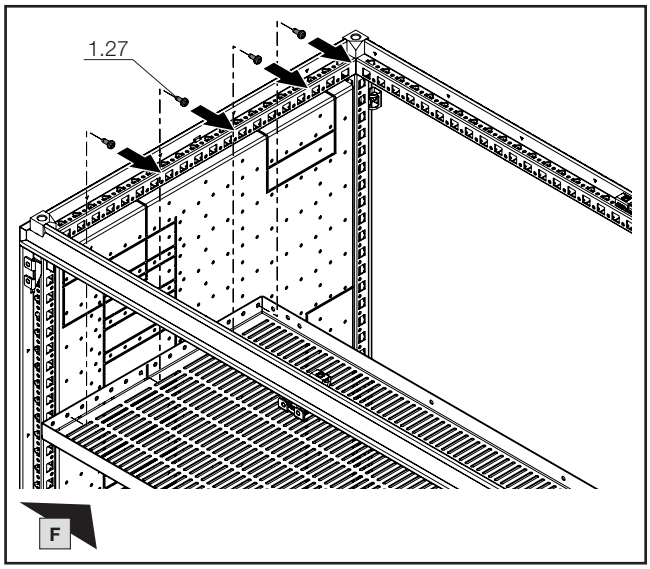

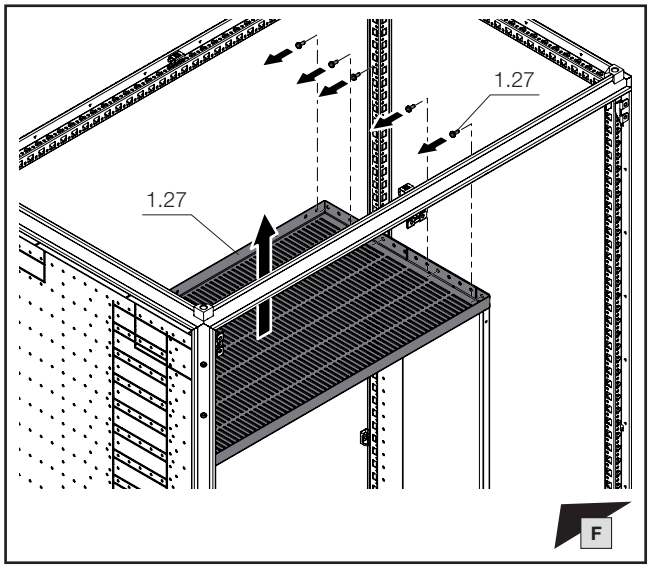

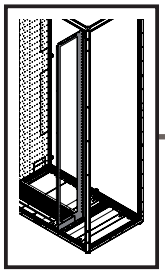

TX30

DE EN FR

1. Montage Lastschaltleistenfeld Bodenbereich
1. Fitting the fuse-switch disconnector section, base area
1. Montage de la zone de coupe-circuits avec jeu de barres principal dans la base

1.14 Demontage vordere Trennwand
1.14 Removing the front divider panel
1.14 Démontage de la cloison avant

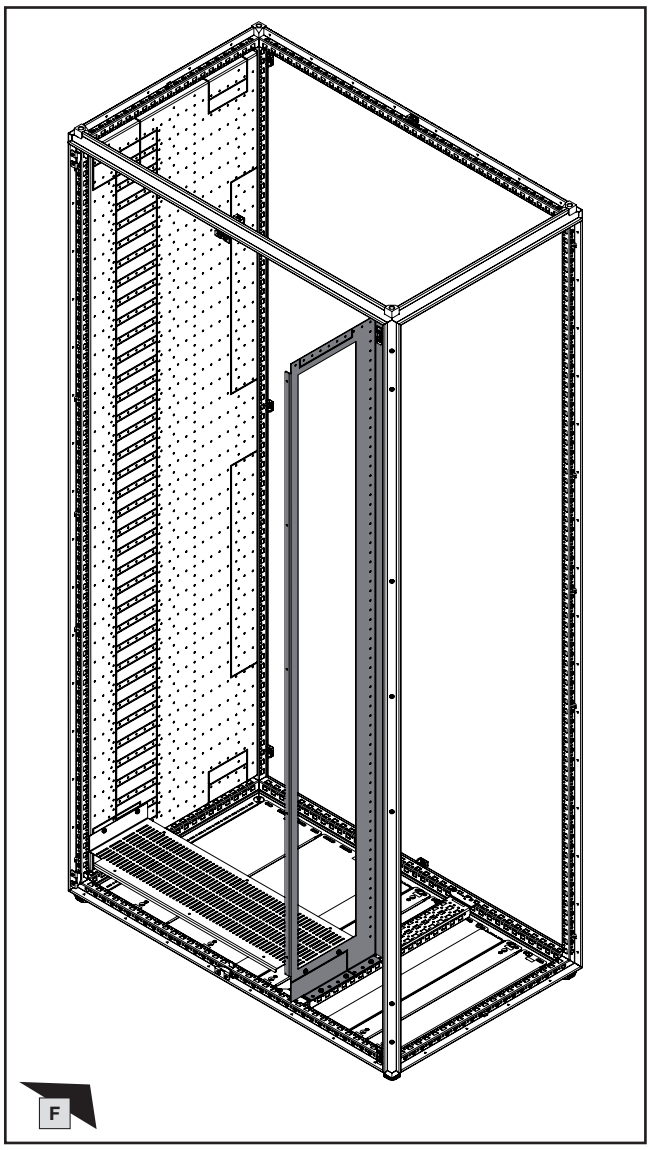

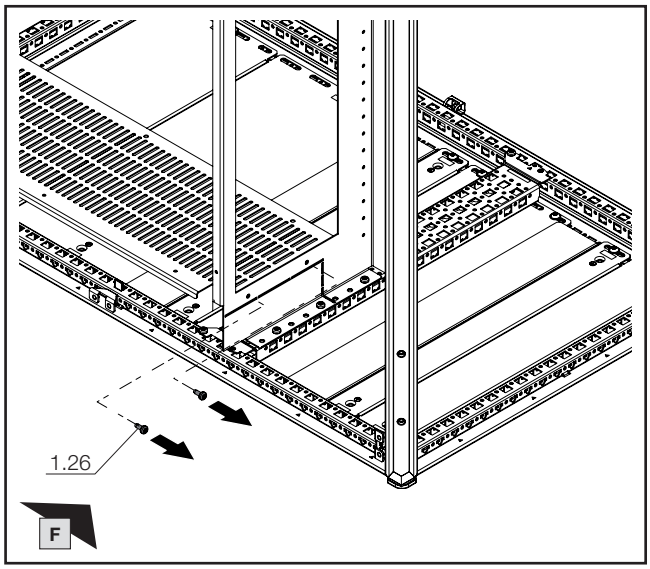

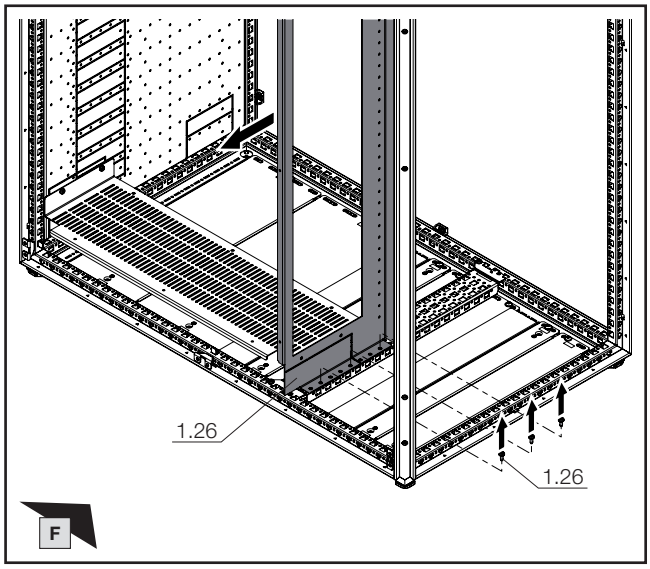

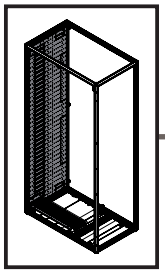

TX30

DE EN FR

1. Montage Lastschaltleistenfeld Bodenbereich
1. Fitting the fuse-switch disconnector section, base area
1. Montage de la zone de coupe-circuits avec jeu de barres principal dans la base

1.15 Demontage vordere untere Abdeckung, System-Chassis und Funktionsraum-Seitenwand

1.15 Removing the lower front cover, punched section with mounting flange and compartment side panel

1.15 Démontage du recouvrement inférieur à l'avant, des rails de montage et du panneau latéral du compartiment fonctionnel

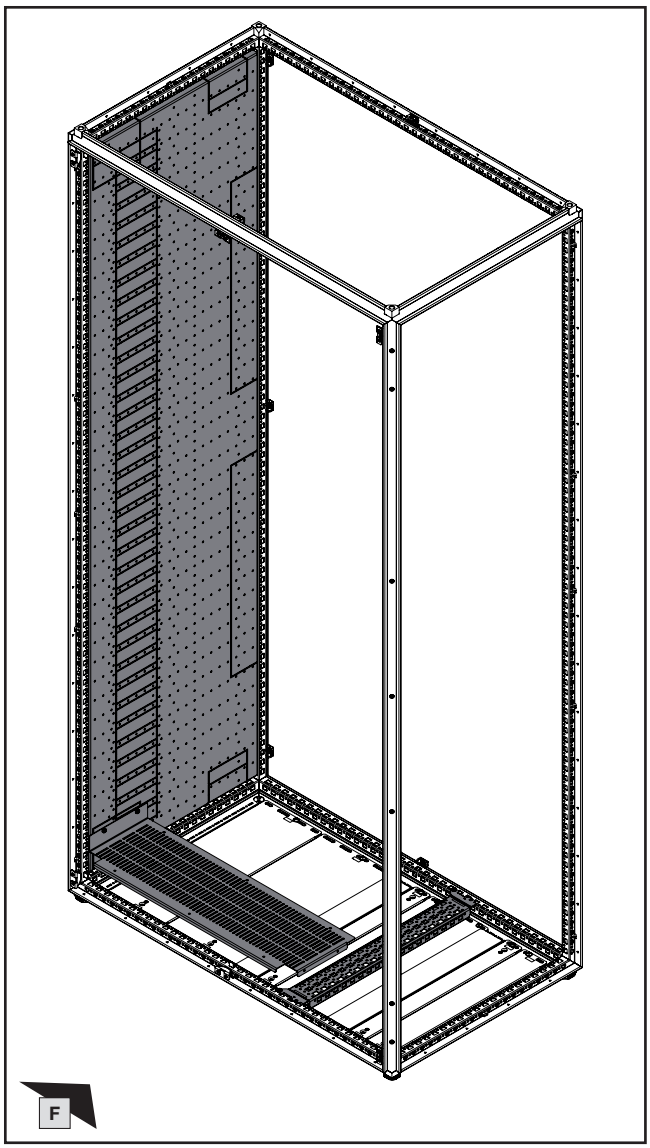

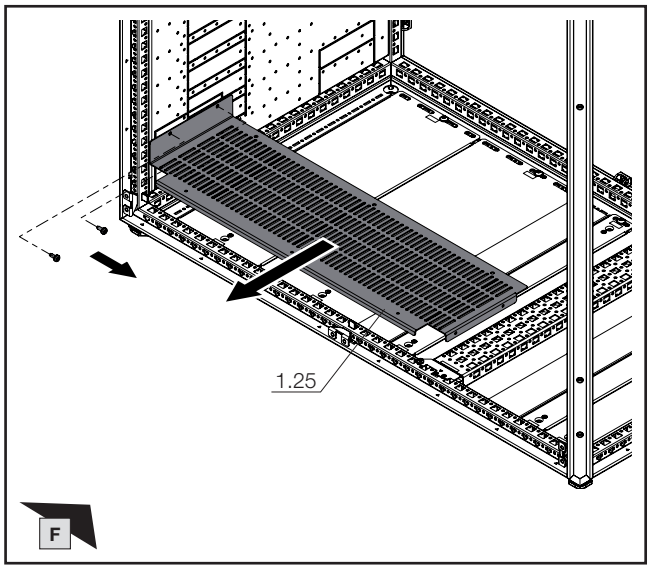

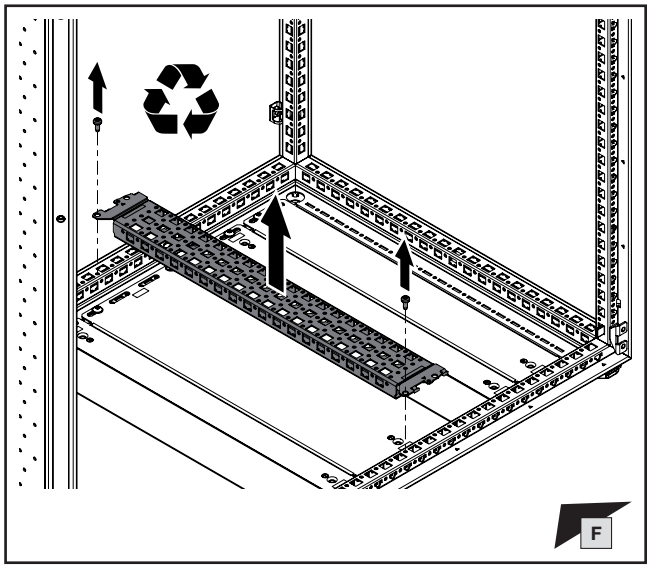

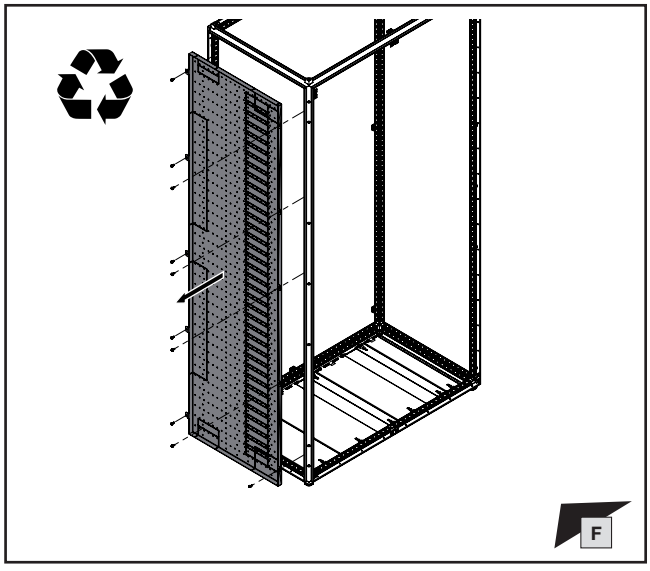

Hinweis / Note / Remarque

Alternativ zum Austausch der Seitenwand: Zuschnitt der Seitenwand – siehe Kapitel 2.14.

As an alternative to replacing the side panel: Cut the side panel to size – see chapter 2.14.

Alternative pour le remplacement du panneau latéral : découpe du panneau latéral – voir chapitre 2.14.

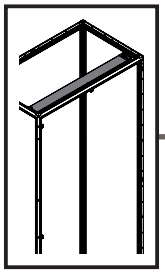

mm

TX30

SW16/
SW17

DE EN FR

1. Montage Lastschaltleistenfeld Bodenbereich
1. Fitting the fuse-switch disconnector section, base area
1. Montage de la zone de coupe-circuits avec jeu de barres principal dans la base

1.16 Montage des PE-/PEN-Sammelschienensystems
1.16 Fitting the PE/PEN busbar system
1.16 Montage des jeux de barres Terre / Terre-Neutre

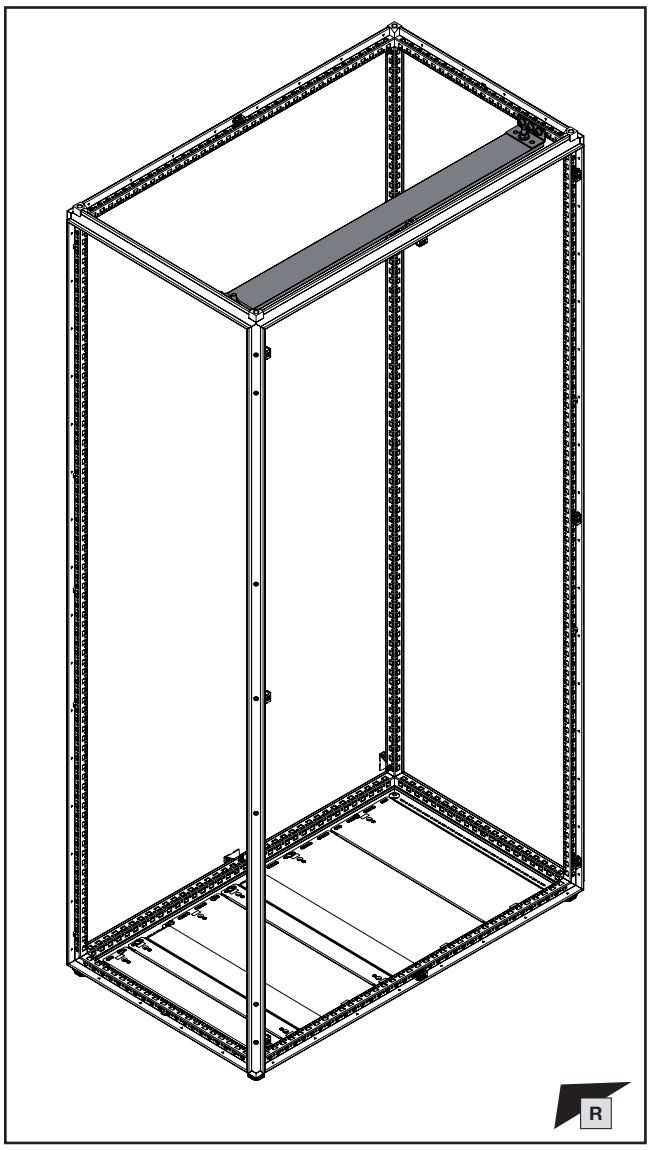

Montageanleitung VX25 Ri4Power – Schalt- und Energieverteilanlagen-System
Assembly instructions VX25 Ri4Power – Switchgear and power distribution system
Notice de montage VX25 Ri4Power – Distribution de courant
DE/EN/FR

Schranksystem VX25 – Technische Dokumentation – Schutzleiteranschluss, Strombelastbarkeit
VX25 Enclosure System – Technical documentation – PE conductor connection, current carrying capacity
Armoires électriques VX25 – Manuel technique – Raccordement de mise à la terre et intensités maximales admissibles
DE EN FR

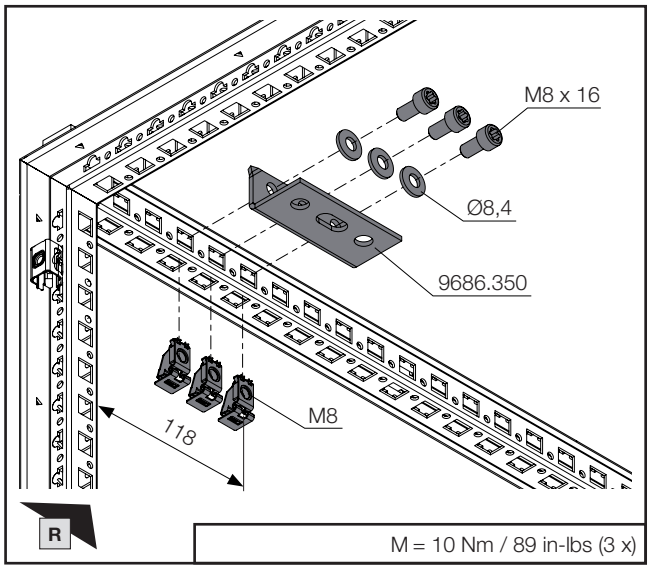

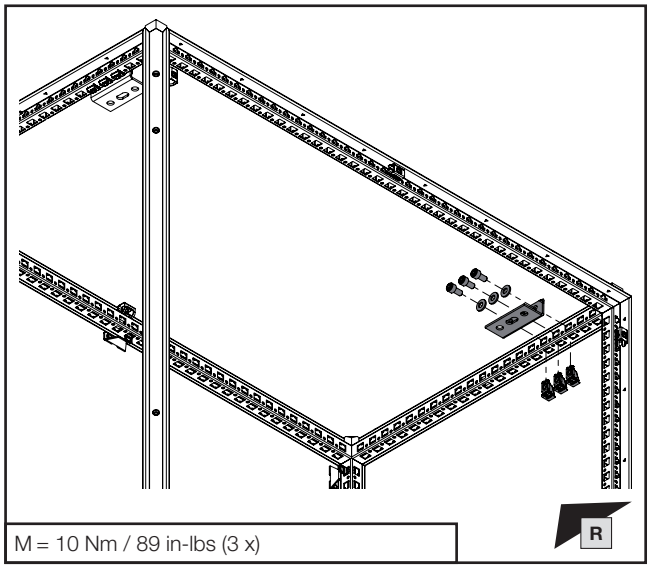

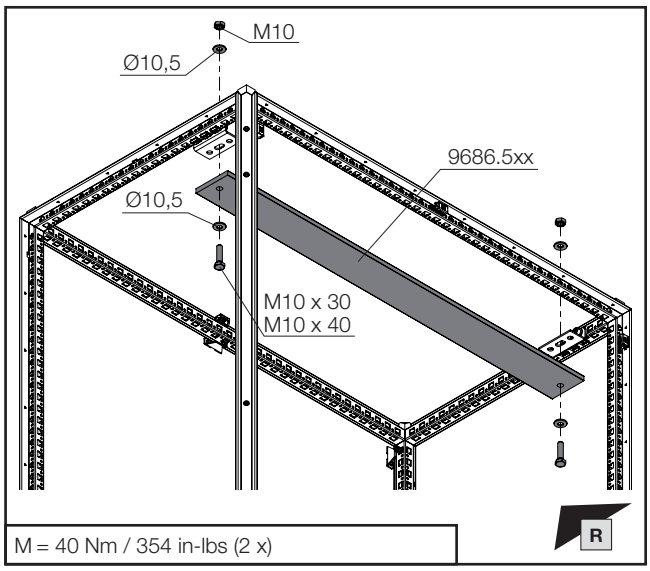

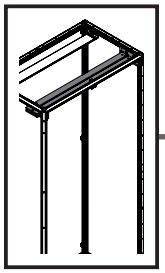

mm

SW13

DE EN FR

1. Montage Lastschaltleistenfeld Bodenbereich
1. Fitting the fuse-switch disconnector section, base area
1. Montage de la zone de coupe-circuits avec jeu de barres principal dans la base

1.17 Montage des N-Sammelschienensystems
1.17 Fitting the N busbar system
1.17 Montage des jeux de barres Neutre

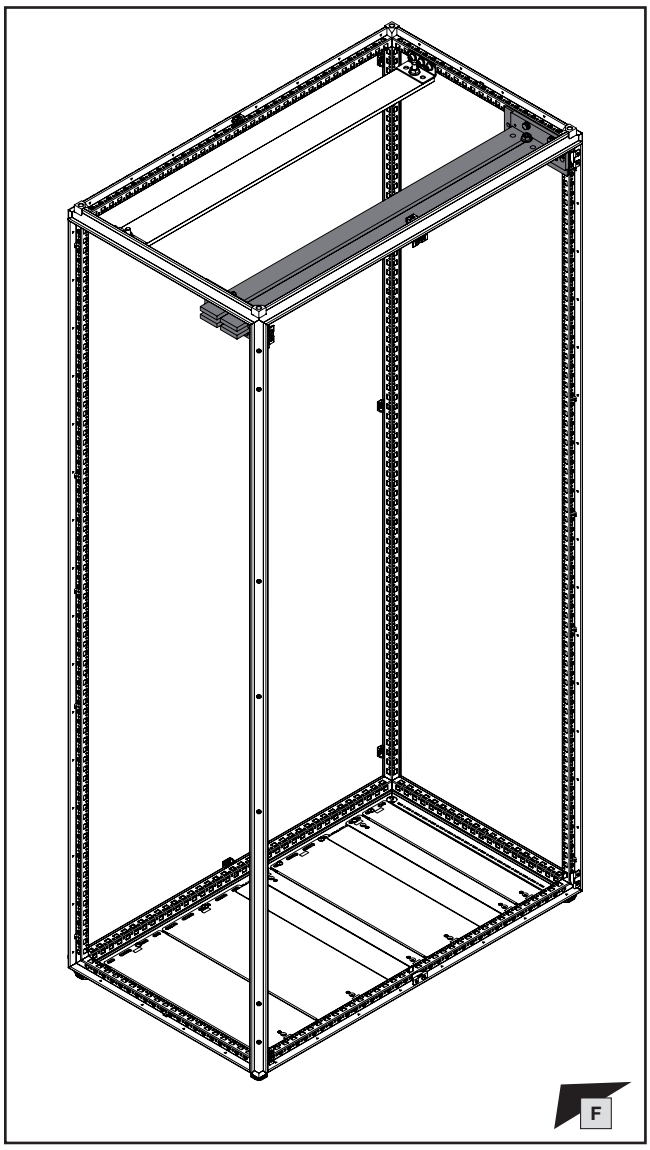

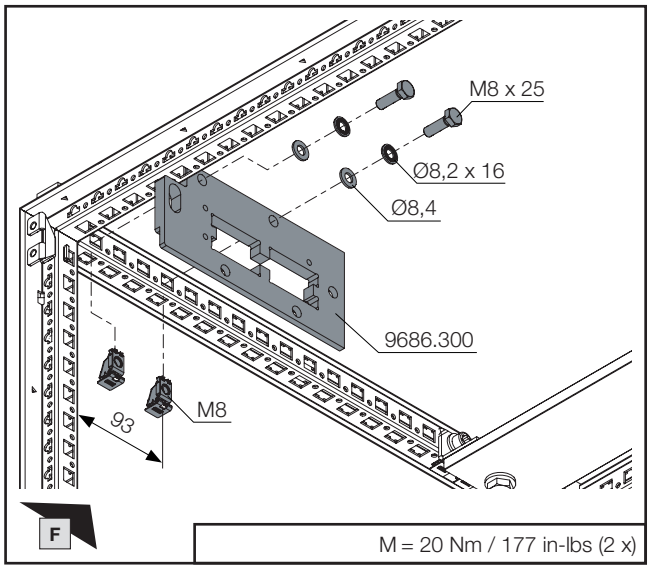

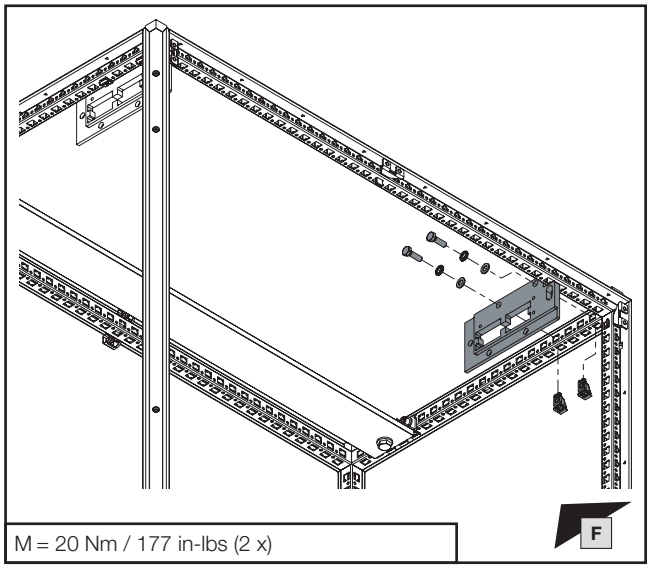

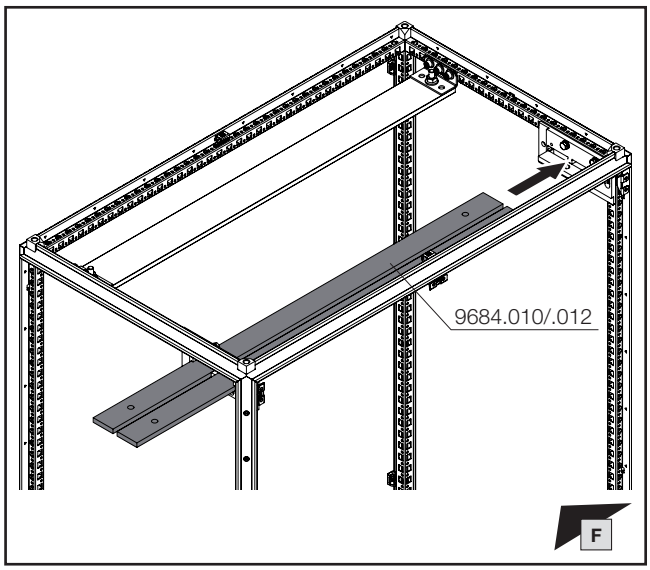

Montageanleitung VX25 Ri4Power – Schalt- und Energie-verteilanlagen-System
Assembly instructions VX25 Ri4Power – Switchgear and power distribution system
Notice de montage VX25 Ri4Power – Distribution de courant
DE/EN/FR

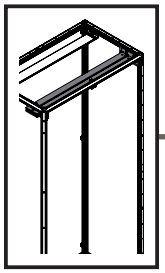

SW16/
SW17

DE EN FR

1. Montage Lastschaltleistenfeld Bodenbereich
1. Fitting the fuse-switch disconnector section, base area
1. Montage de la zone de coupe-circuits avec jeu de barres principal dans la base

1.17 Montage des N-Sammelschienensystems
1.17 Fitting the N busbar system
1.17 Montage des jeux de barres Neutre

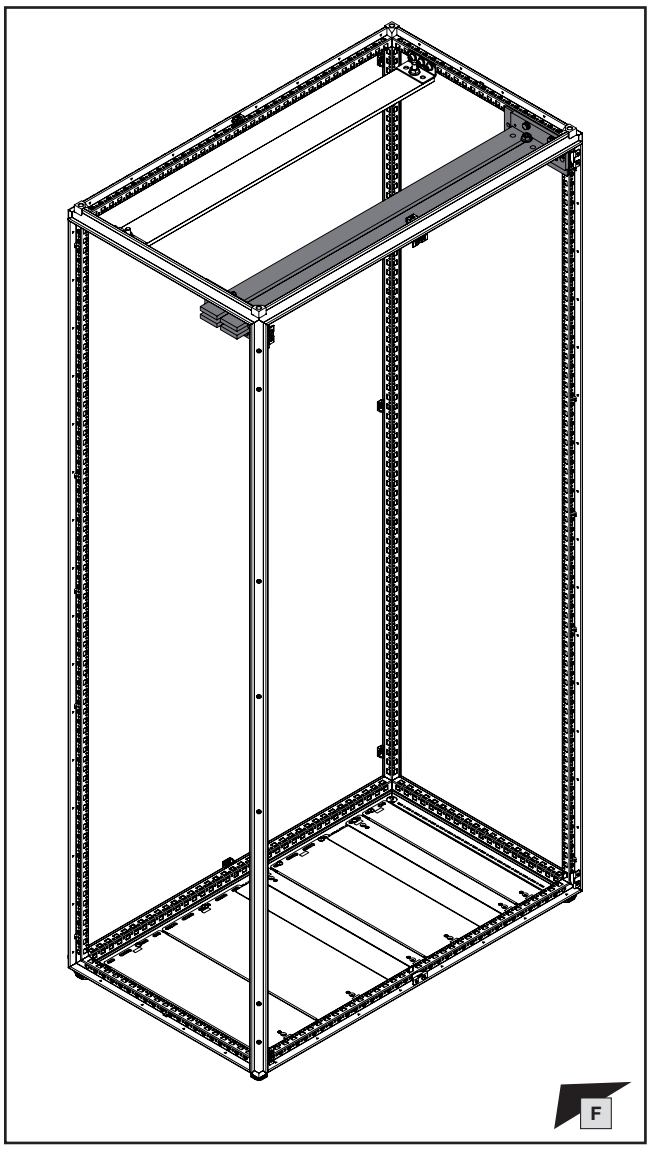

Anzahl N-Sammelschienen Quantity N busbars Nombre des jeux de barres Neutre	Ⓐ Best.-Nr. Model No. Référence
2	**9686.830**
4	**9686.845**

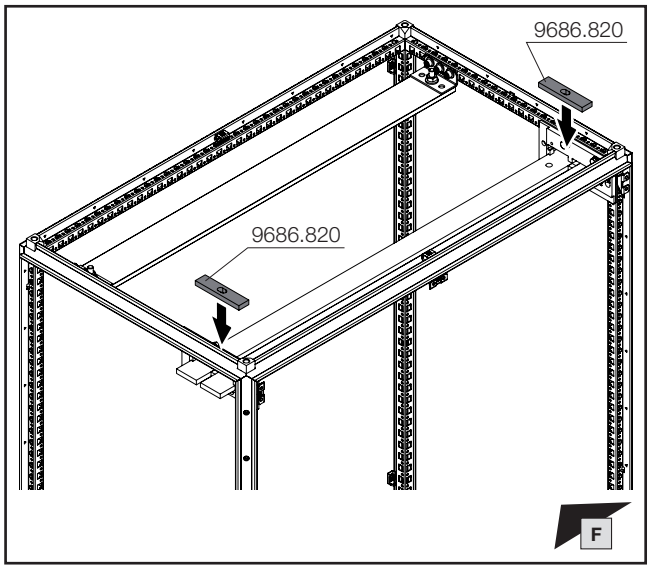

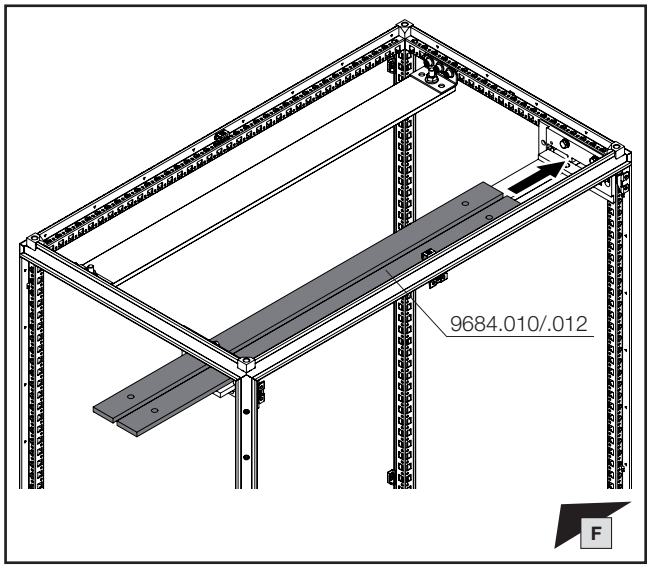

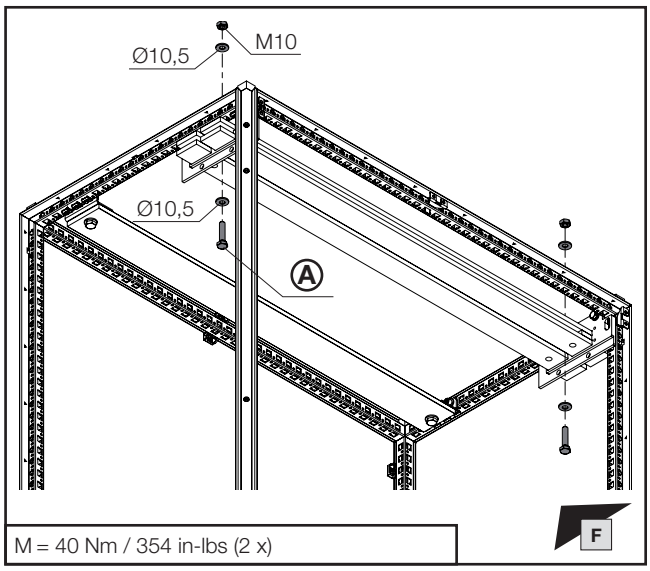

M = 40 Nm / 354 in-lbs (2 x)

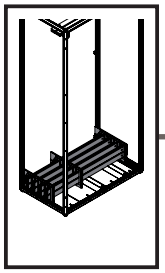

mm

SW13

DE EN FR

1. Montage Lastschaltleistenfeld Bodenbereich
1. Fitting the fuse-switch disconnector section, base area
1. Montage de la zone de coupe-circuits avec jeu de barres principal dans la base

1.18 Montage des unteren Hauptschienensystems
1.18 Fitting the lower main busbar system
1.18 Montage des jeux de barres principaux inférieurs

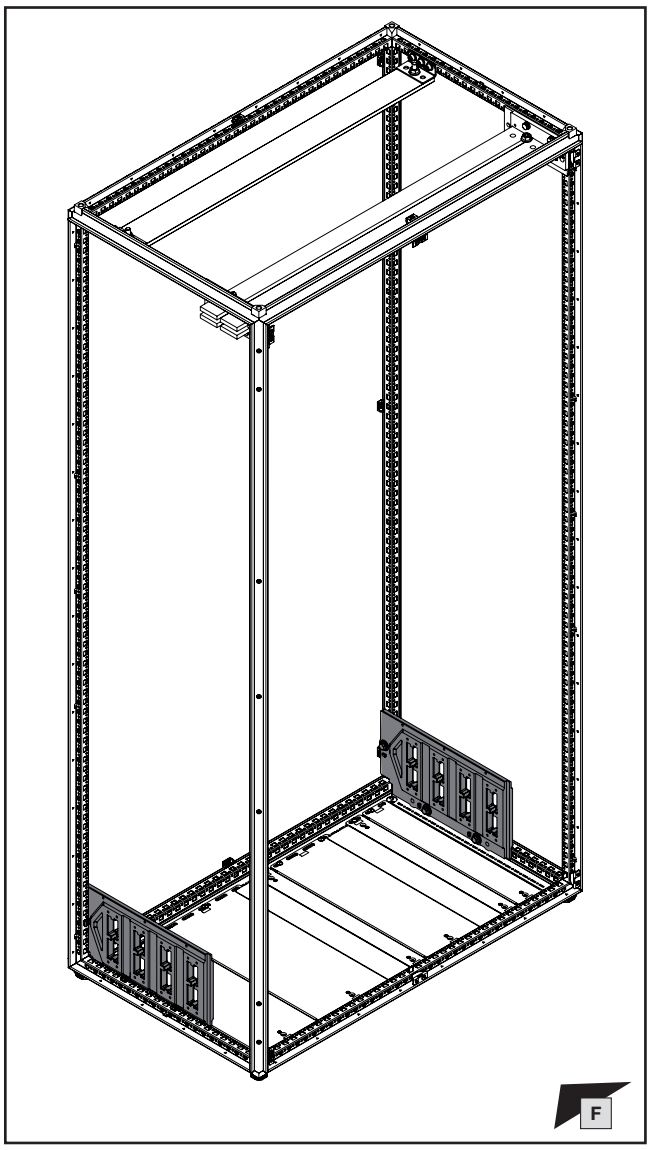

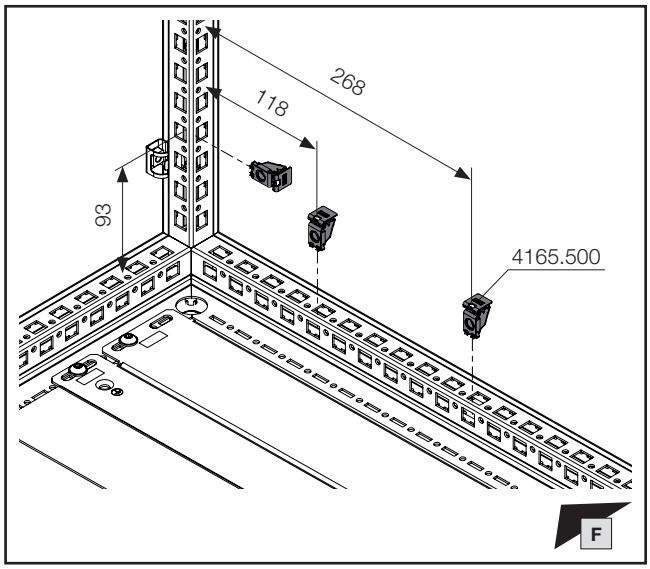

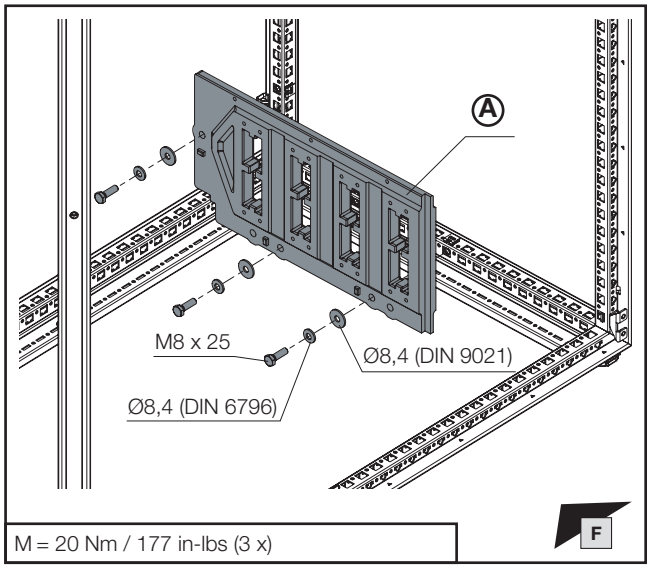

M = 20 Nm / 177 in-lbs (3 x)

Sammelschiene Abmessung mm Busbar dimensions mm Dimensions de la barre mm	Anreihung Baying Juxtaposition	Ⓐ Best.-Nr. Model No. Référence
30 x 10	✓	**9686.000**
30 x 10	×	**9686.010**
50 x 10	✓	**9686.030**
50 x 10	×	**9686.040**

Montageanleitung VX25 Ri4Power – Schalt- und Energieverteilanlagen-System
Assembly instructions VX25 Ri4Power – Switchgear and power distribution system
Notice de montage VX25 Ri4Power – Distribution de courant

DE/EN/FR

Hinweis / Note / Remarque

Für Schutzeigenschaft Störlichtbogenklasse B Montagereihenfolge in den entsprechenden Abschnitten der o. g. Anleitung beachten.

For arcing class B protection, please follow the assembly sequence as set out in the relevant chapters of the aforementioned assembly instructions.

Pour la protection contre les arcs électriques de catégorie B, suivez la séquence de montage indiquée dans les sections correspondantes des instructions ci-dessus.

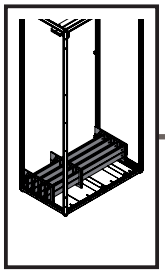

mm

SW13

DE EN FR

1. Montage Lastschaltleistenfeld Bodenbereich
1. Fitting the fuse-switch disconnector section, base area
1. Montage de la zone de coupe-circuits avec jeu de barres principal dans la base

1.18 Montage des unteren Hauptschienensystems
1.18 Fitting the lower main busbar system
1.18 Montage des jeux de barres principaux inférieurs

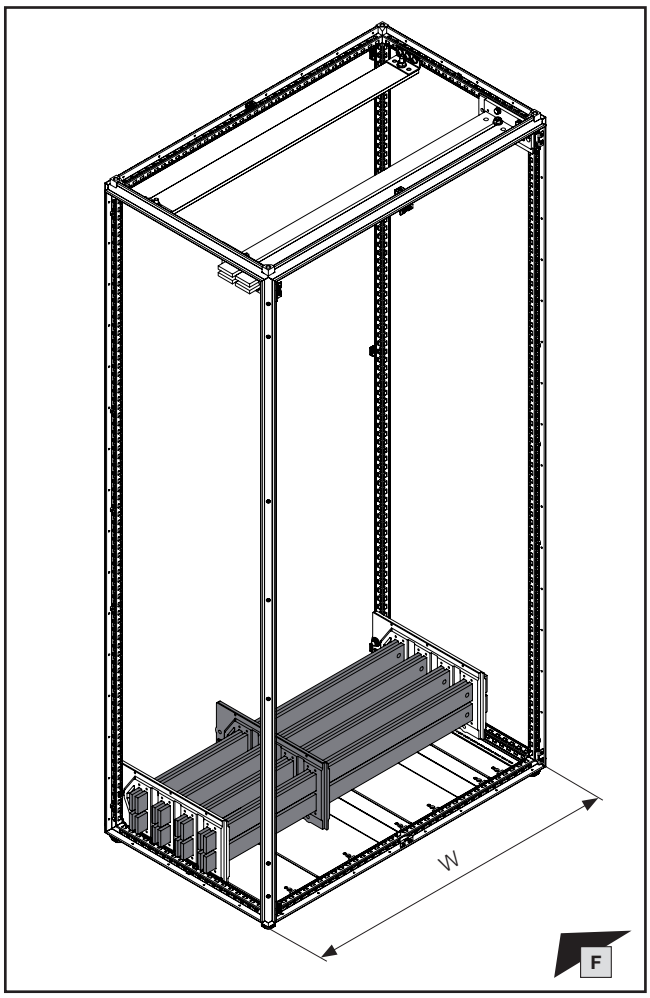

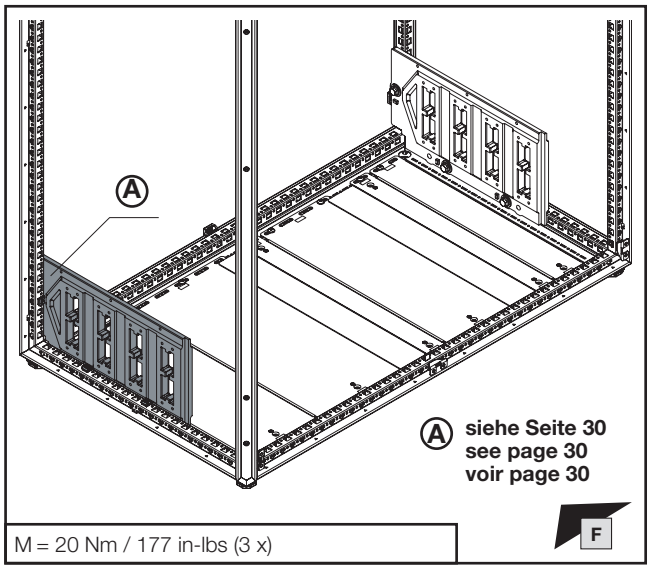

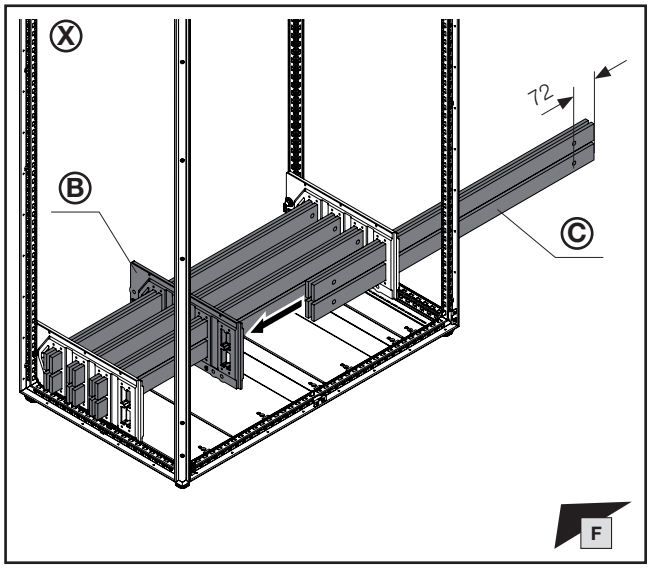

Hinweis / Note / Remarque X

Der „schwimmende“ Sammelschienenhalter B wird abhängig von der Stromkurzschlussfestigkeit benötigt. Die Berechnung findet in der Online-Berechnungssoftware „RiPower“ statt.

The "floating" busbar support B may be required depending on the short-circuit resistance, which is calculated by the online calculation software "RiPower".

Le support de jeux de barres « flottant » B est requis en fonction de la résistance aux courants de courts-circuits. Le calcul est réalisé via le logiciel de calcul en ligne « RiPower ».

RiPower

Sammelschiene Abmessung mm **Busbar dimension** mm **Dimensions de la barre** mm	**Anreihung** **Baying** **Juxtaposition**	**B** **Best.-Nr.** **Model No.** **Référence**
30 x 10	×	**9686.010**
50 x 10	×	**9686.040**

Sammelschiene Abmessung mm **Busbar dimension** mm **Dimensions de la barre** mm	**Schrankbreite W** mm **Enclosure width W** mm **Largeur d'armoire W** mm	**C** **Best.-Nr.** **Model No.** **Référence**
50 x 10	1000 1200	**9684.010** **9684.012**
30 x 10	1000/1200	**3586.005**

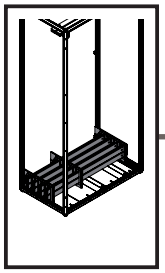

mm

DE EN FR

1. Montage Lastschaltleistenfeld Bodenbereich
1. Fitting the fuse-switch disconnector section, base area
1. Montage de la zone de coupe-circuits avec jeu de barres principal dans la base

1.18 Montage des unteren Hauptschienensystems
1.18 Fitting the lower main busbar system
1.18 Montage des jeux de barres principaux inférieurs

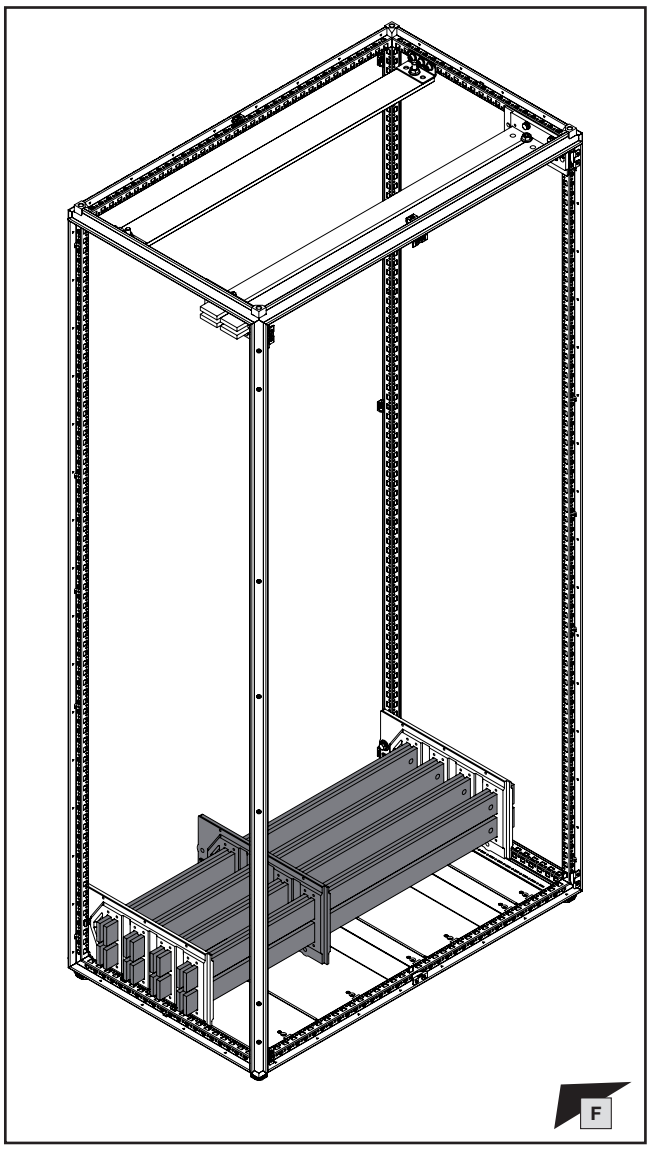

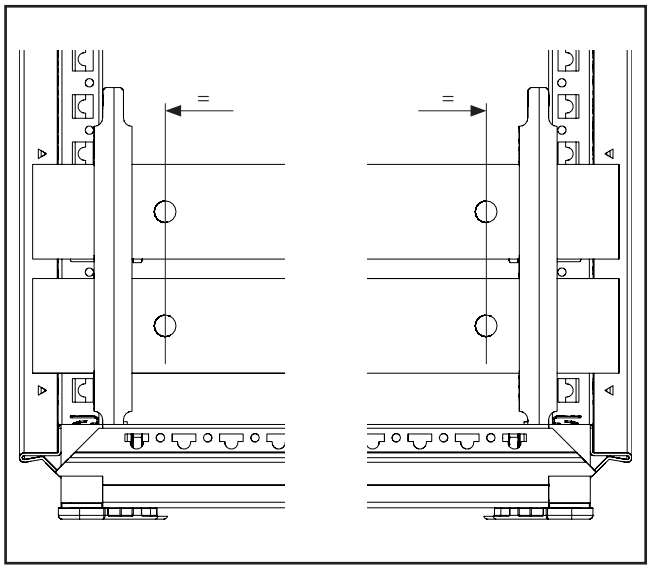

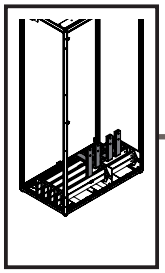

mm

SW16/
SW17

DE EN FR

1. Montage Lastschaltleistenfeld Bodenbereich
1. Fitting the fuse-switch disconnector section, base area
1. Montage de la zone de coupe-circuits avec jeu de barres principal dans la base

1.19 Anbindung vertikales Verteil-Sammelschienensystem
1.19 Connecting the vertical distribution busbar system
1.19 Connexion aux jeux de barres de distribution verticaux

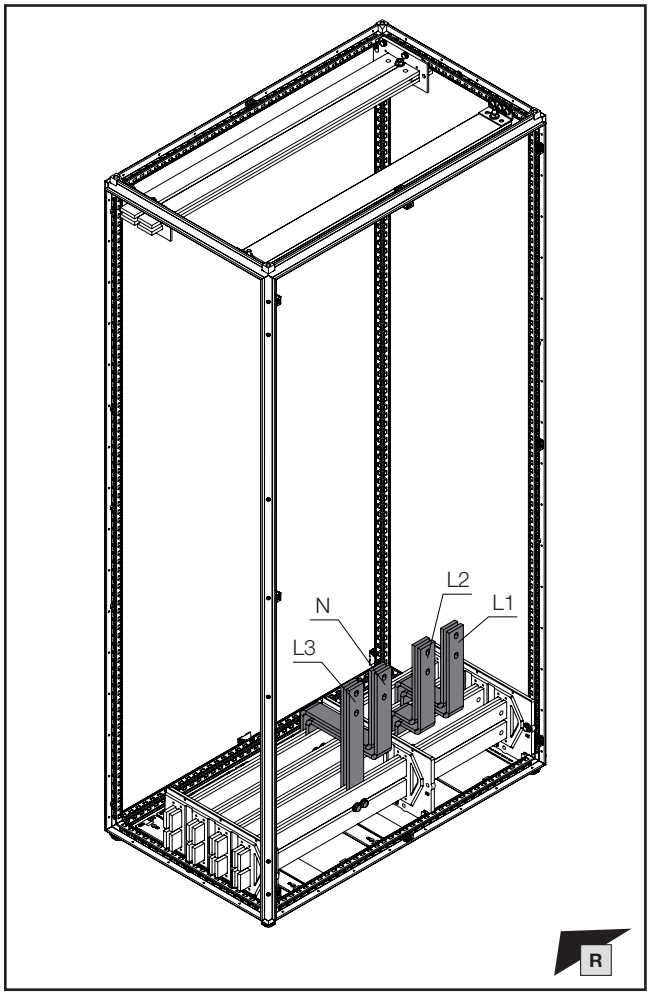

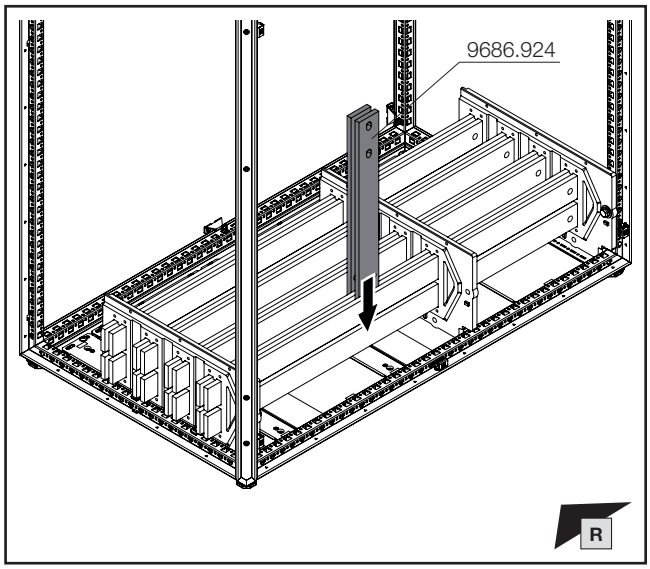

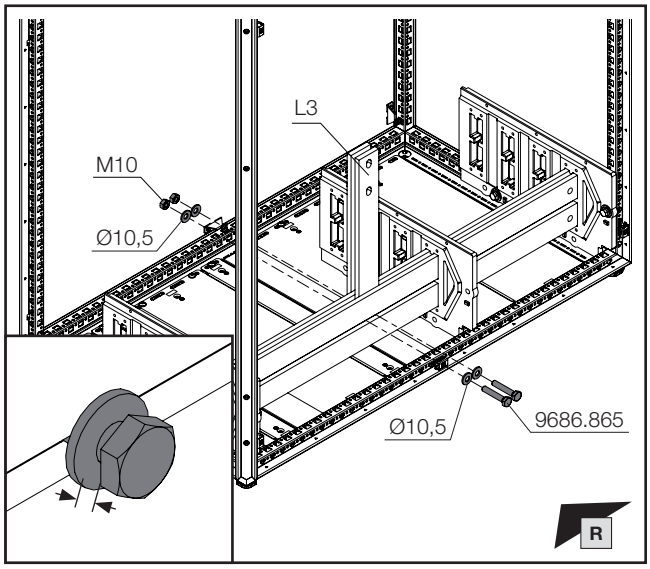

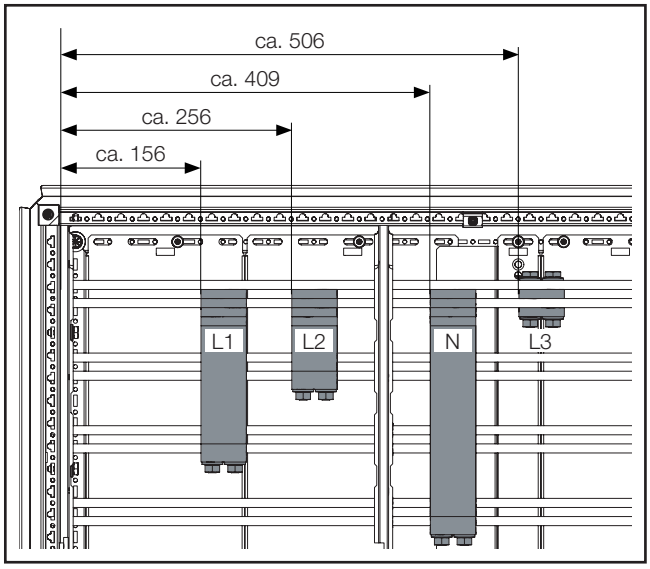

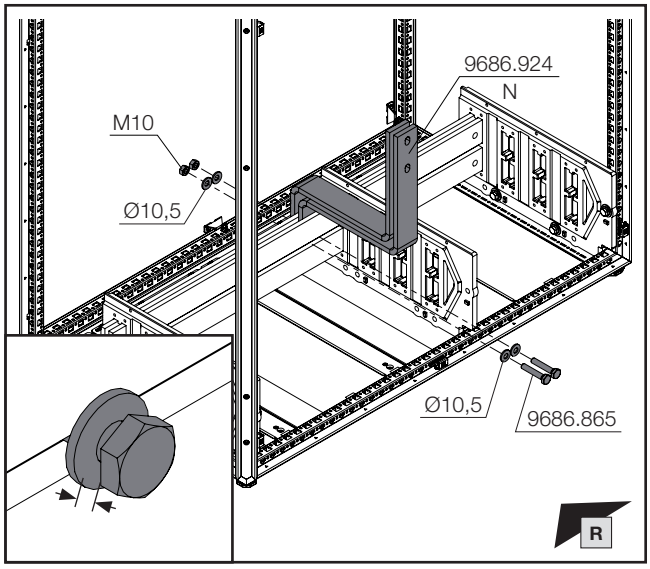

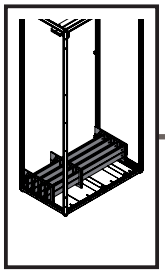

mm

SW16/
SW17

DE EN FR

1. Montage Lastschaltleistenfeld Bodenbereich
1. Fitting the fuse-switch disconnector section, base area
1. Montage de la zone de coupe-circuits avec jeu de barres principal dans la base

1.19 Anbindung vertikales Verteil-Sammelschienensystem
1.19 Connecting the vertical distribution busbar system
1.19 Connexion aux jeux de barres de distribution verticaux

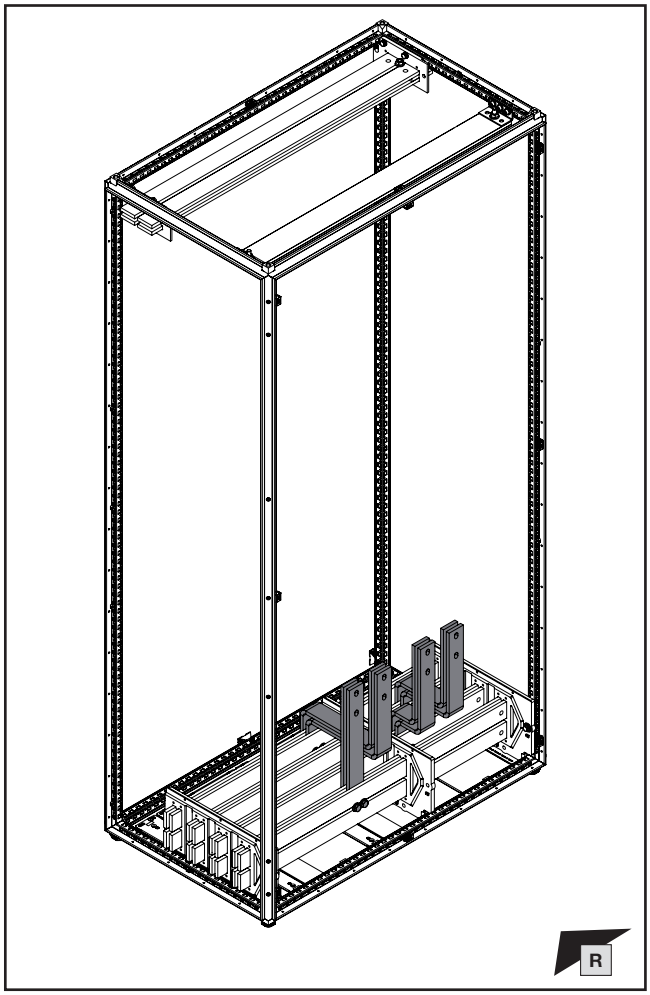

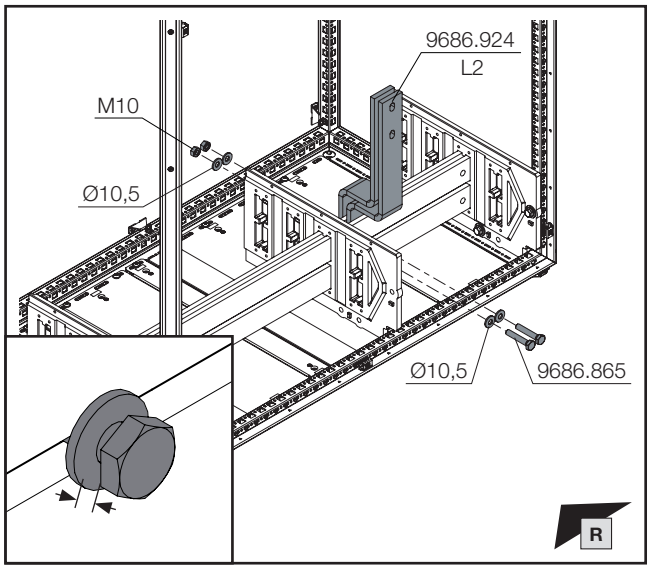

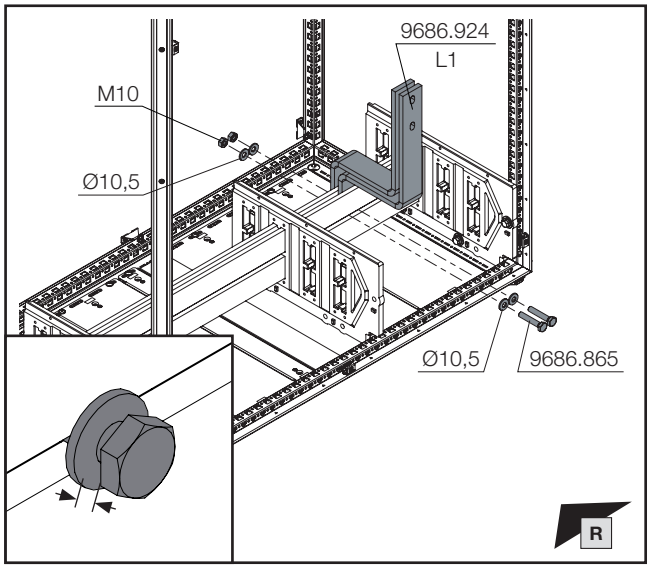

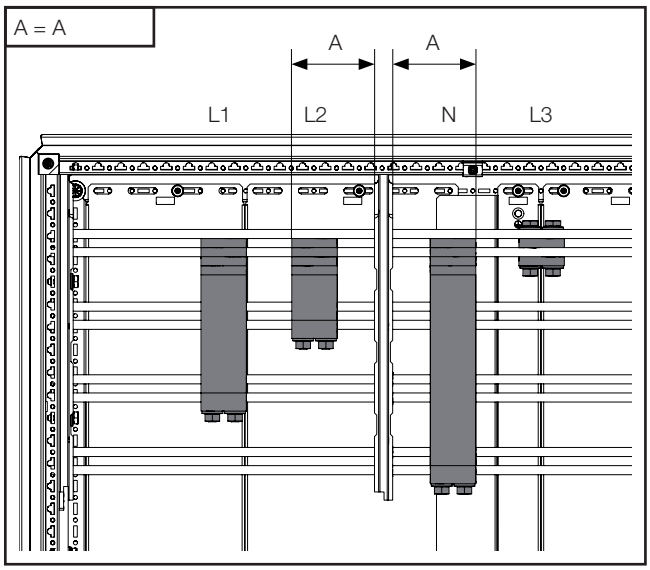

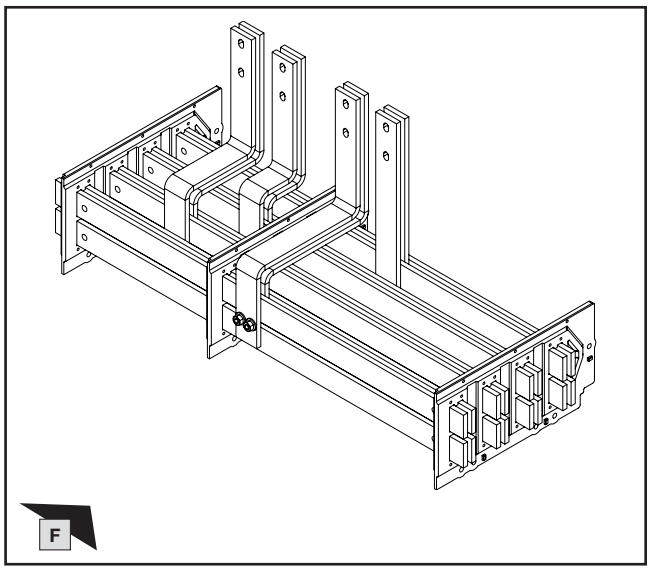

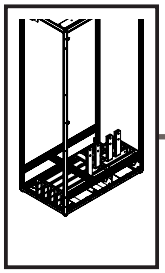

mm

TX30

DE EN FR

1. Montage Lastschaltleistenfeld Bodenbereich
1. Fitting the fuse-switch disconnector section, base area
1. Montage de la zone de coupe-circuits avec jeu de barres principal dans la base

1.20 Montage der unteren System-Chassis
1.20 Fitting the lower punched section with mounting flange
1.20 Montage des rails de montage inférieurs

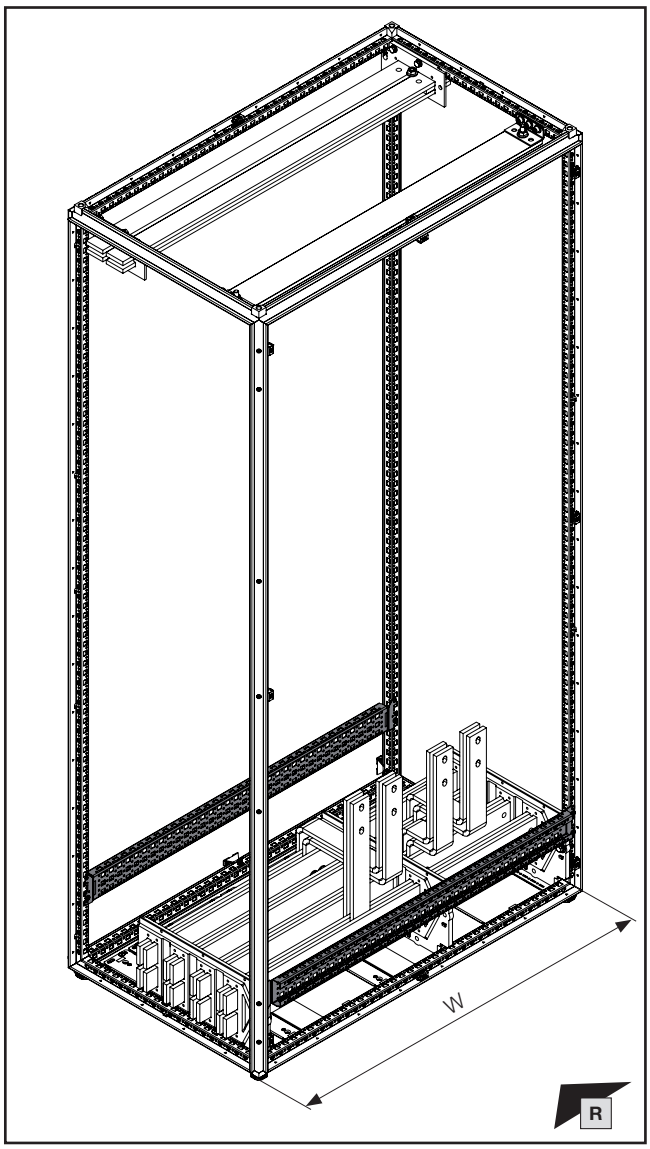

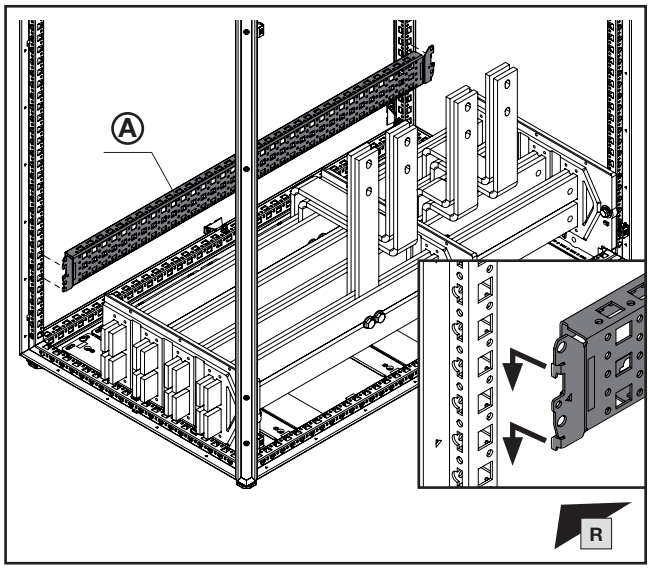

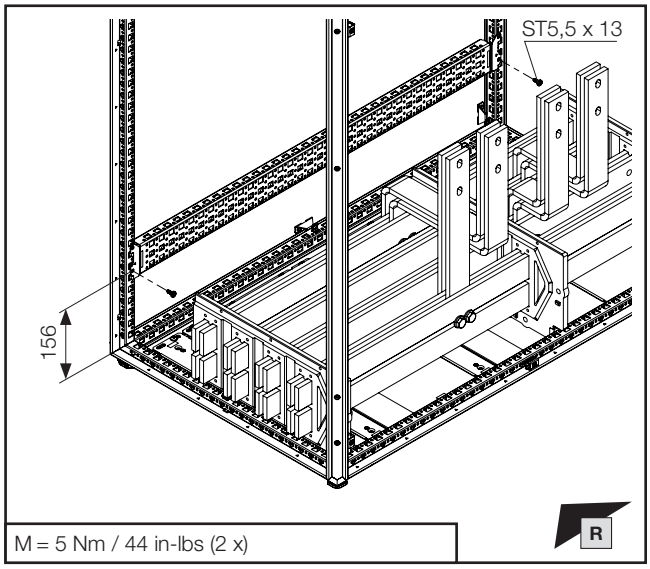

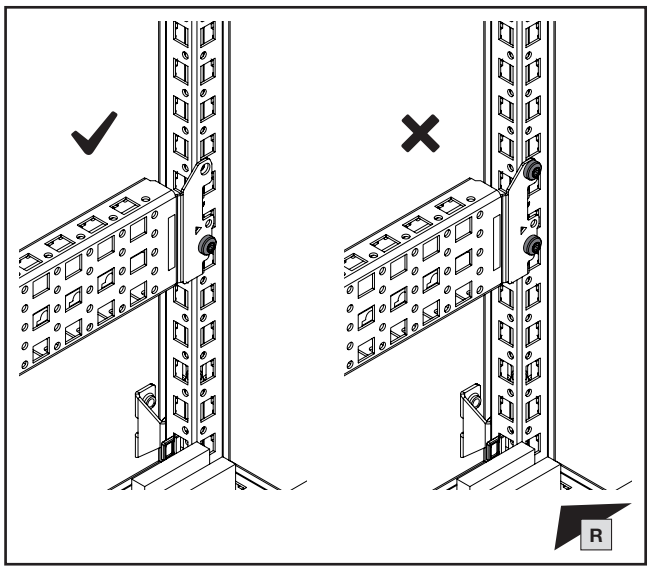

W mm	Ⓐ **Best.-Nr. Model No. Référence**
1000	**8617.150**
1200	**8617.160**

Hinweis / Note / Remarque

Besonderheit Schranktiefe 800 mm: siehe Kapitel 2.12

Special feature for enclosure depth 800 mm: see chapter 2.12

Particularité pour la profondeur d'armoire 800 mm : voir chapitre 2.12

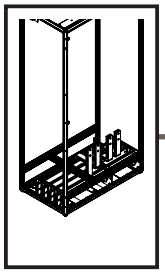

mm

TX30

DE EN FR

1. Montage Lastschaltleistenfeld Bodenbereich
1. Fitting the fuse-switch disconnector section, base area
1. Montage de la zone de coupe-circuits avec jeu de barres principal dans la base

1.20 Montage der unteren System-Chassis
1.20 Fitting the lower punched section with mounting flange
1.20 Montage des rails de montage inférieurs

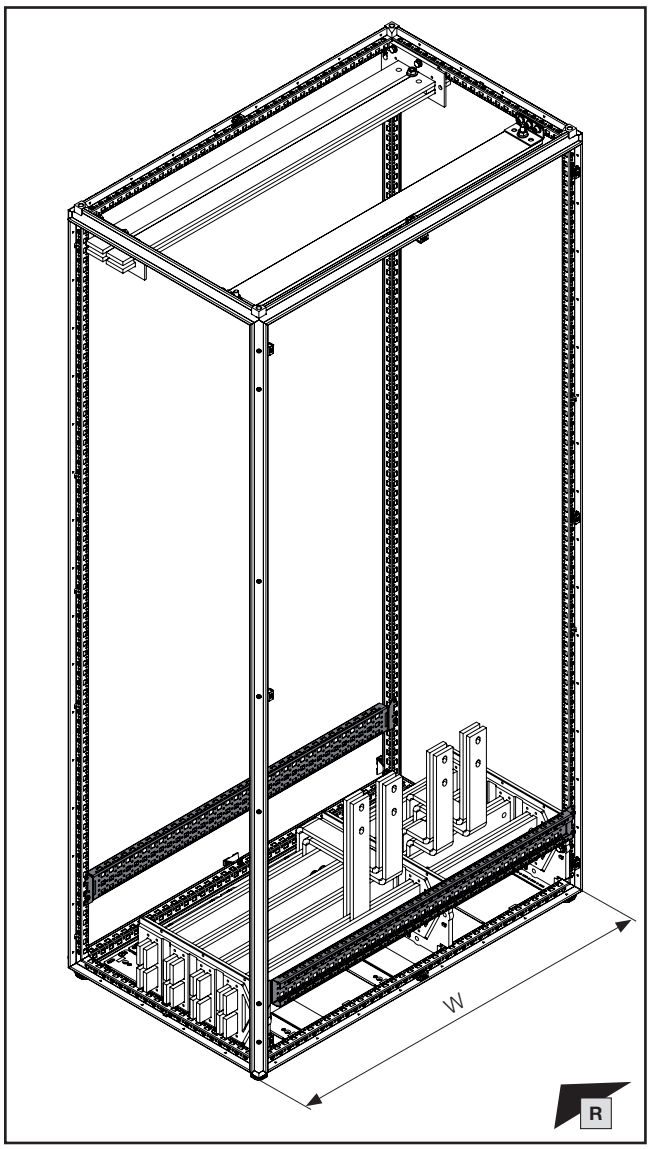

W mm	Ⓐ **Best.-Nr. Model No. Référence**
1000	**8617.150**
1200	**8617.160**

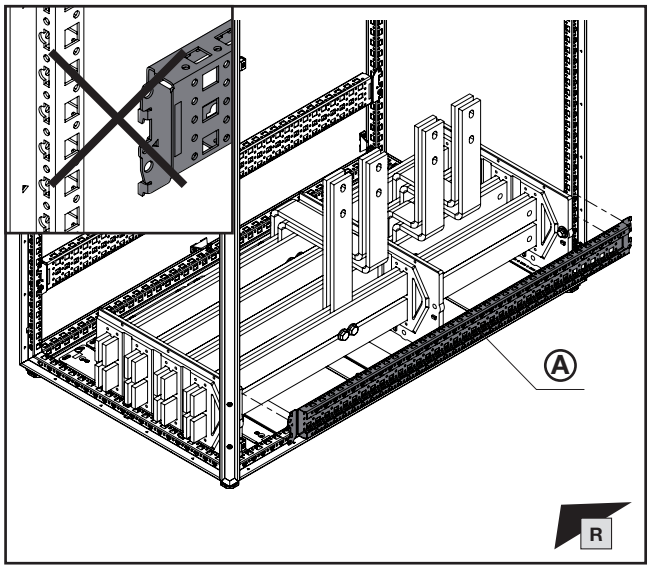

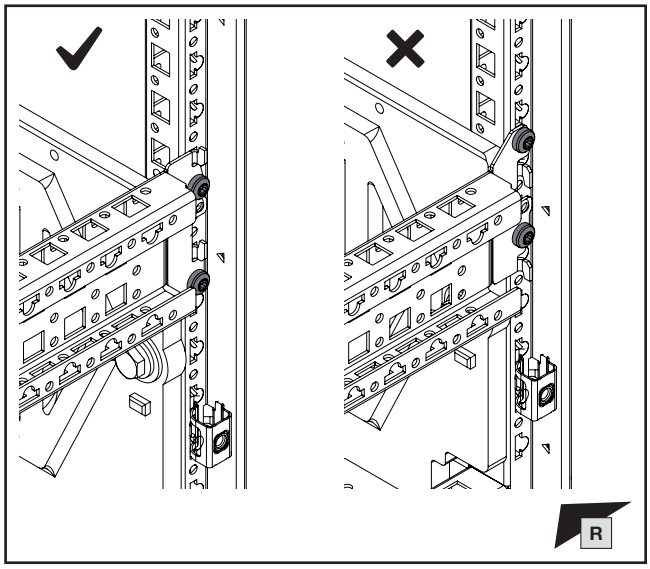

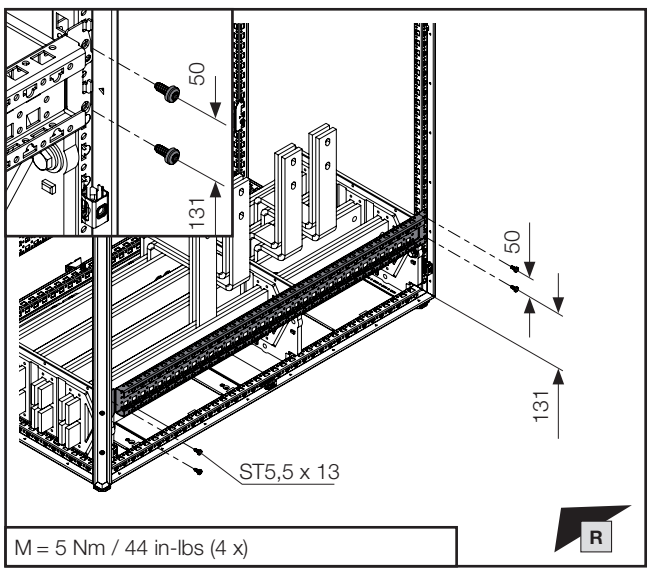

M = 5 Nm / 44 in-lbs (4 x)

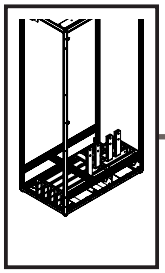

mm

TX30

DE EN FR

1. Montage Lastschaltleistenfeld Bodenbereich
1. Fitting the fuse-switch disconnector section, base area
1. Montage de la zone de coupe-circuits avec jeu de barres principal dans la base

1.20 Montage der unteren System-Chassis
1.20 Fitting the lower punched section with mounting flange
1.20 Montage des rails de montage inférieurs

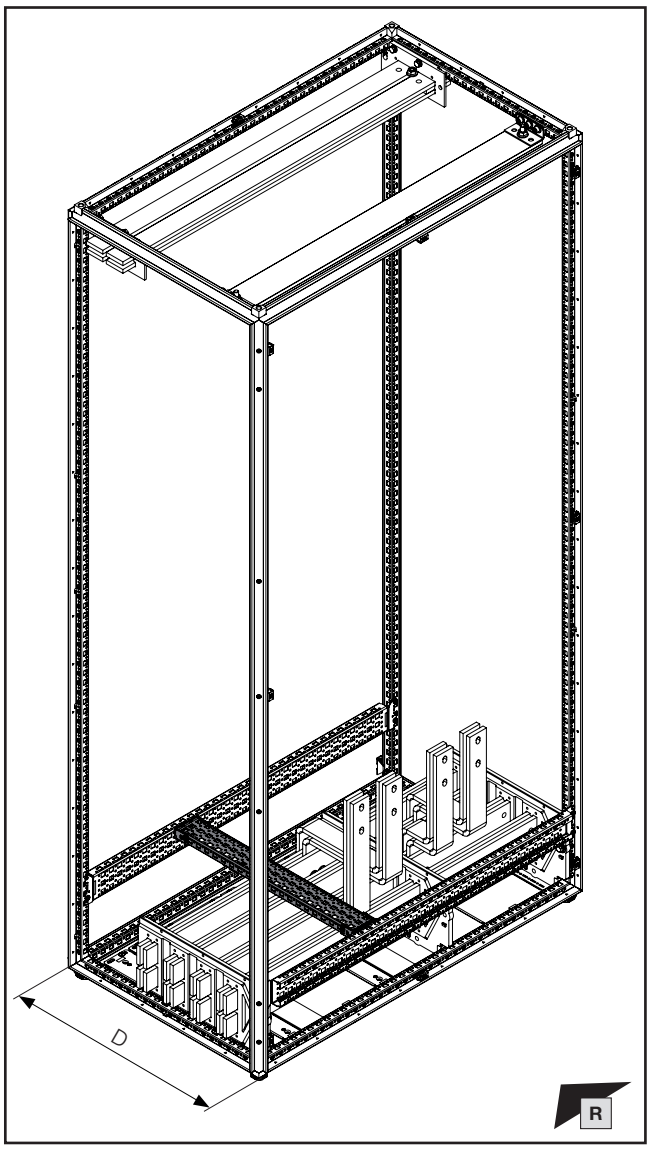

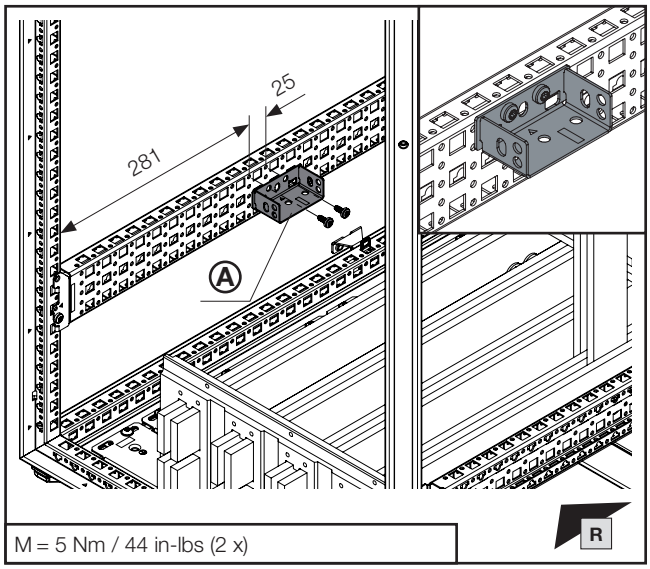

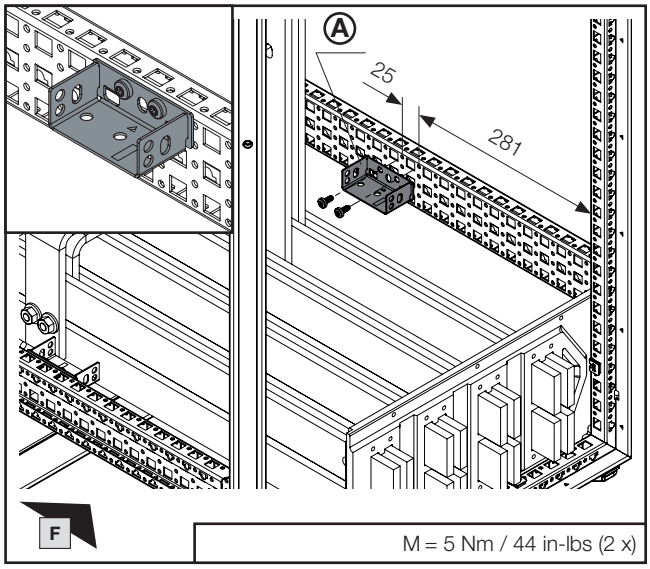

D mm	Ⓐ **Best.-Nr. Model No. Référence**
600	**8100.743**
800	**8100.745**

Hinweis / Note / Remarque

Besonderheit Schranktiefe 800 mm mit System A und System B: siehe Kapitel 2.12

Special feature for enclosure depth 800 mm with system A and system B: see chapter 2.12

Particularité pour les armoires de profondeur 800 mm avec système A et système B: voir chapitre 2.12

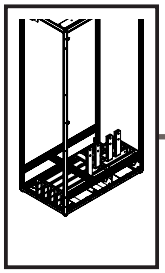

mm

TX30

DE EN FR

1. Montage Lastschaltleistenfeld Bodenbereich
1. Fitting the fuse-switch disconnector section, base area
1. Montage de la zone de coupe-circuits avec jeu de barres principal dans la base

1.20 Montage der unteren System-Chassis
1.20 Fitting the lower punched section with mounting flange
1.20 Montage des rails de montage inférieurs

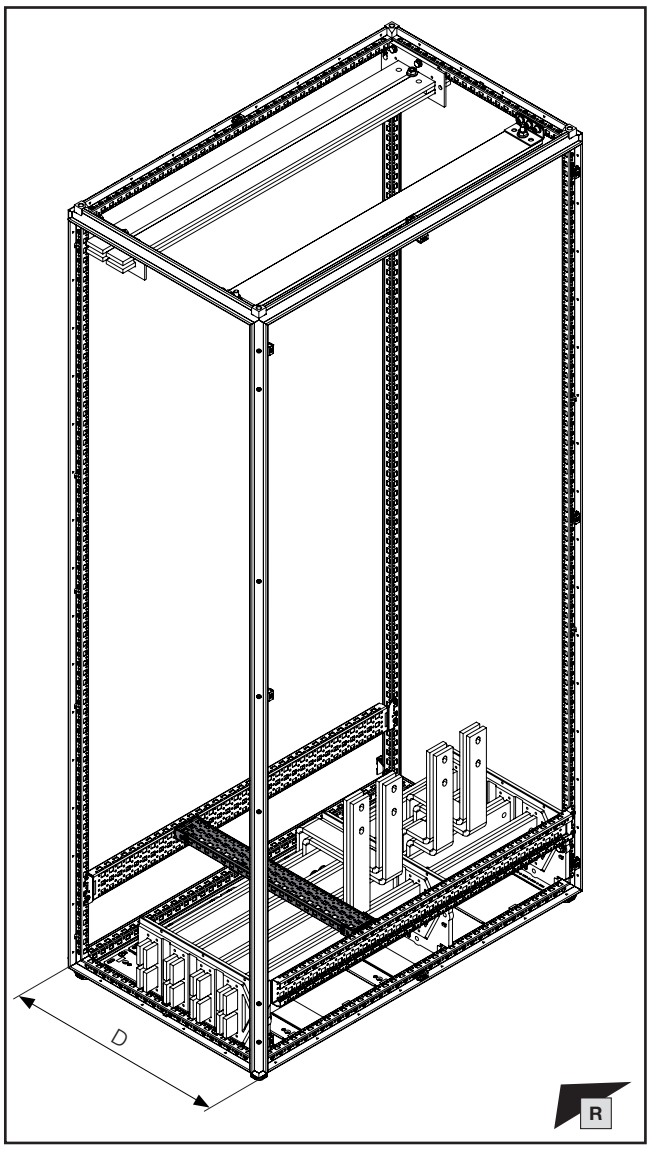

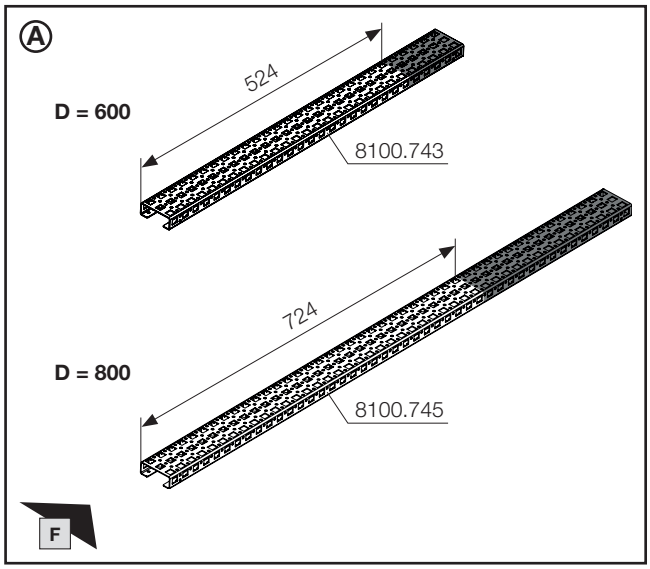

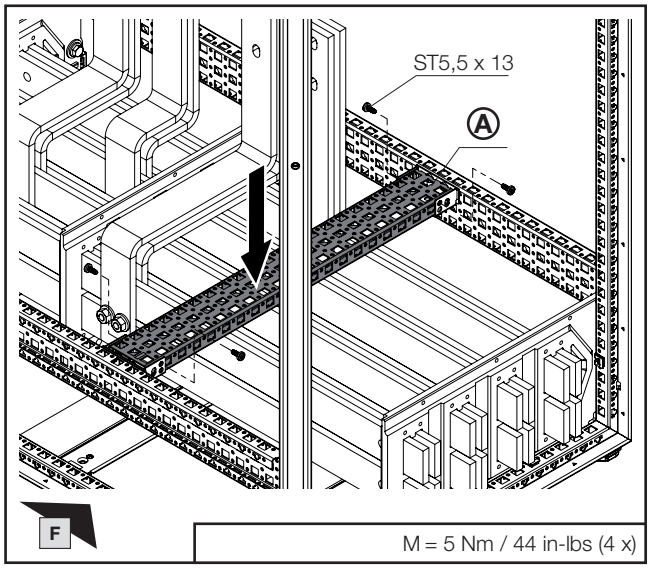

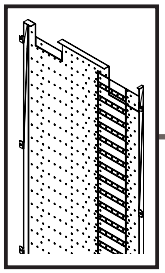

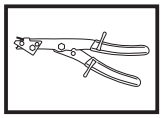

DE EN FR

1. Montage Lastschaltleistenfeld Bodenbereich
1. Fitting the fuse-switch disconnector section, base area
1. Montage de la zone de coupe-circuits avec jeu de barres principal dans la base

1.21 Vorbereitung Funktionsraum-Seitenwand / Ausbrüche N und PE

1.21 Preparing the compartment side panel / N and PE cut-outs

1.21 Préparation du panneau latéral de compartiment fonctionnel / découpes Neutre et Terre

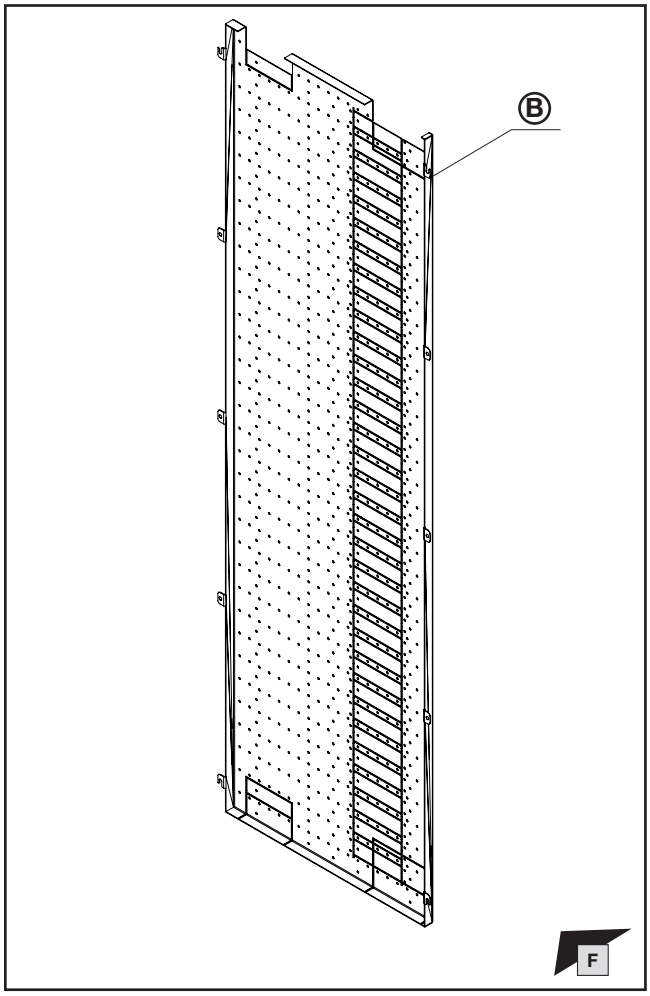

Hinweis / Note / Remarque

Alternativ Zuschnitt der mitgelieferten Seitenwand: siehe Kapitel 2.14.

Alternatively, cut the supplied side panel to size: see chapter 2.14.

Alternative, découpe du panneau latéral fourni : voir chapitre 2.14.

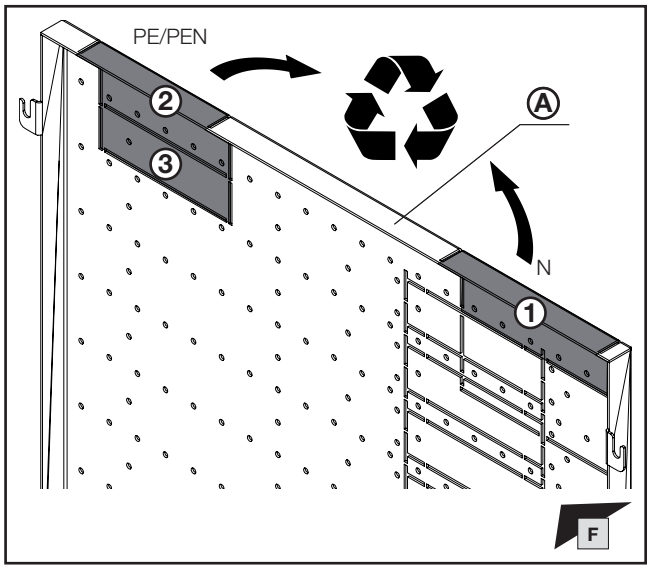

H x D mm	siehe Seite 41 see page 41 voir page 41	Ⓐ **Best.-Nr.** **Model No.** **Référence**
2000 x 600		**9683.016**
2000 x 800		**9683.018**
2200 x 600		**9683.036**
2200 x 800		**9683.038**

max.		①	②	③
2 x 50 x 10	N	✓	×	×
4 x 50 x 10	N	✓	×	×
2 x 80 x 10	PE/PEN	×	✓	×
4 x 40 x 10	PE/PEN	×	✓	×
4 x 80 x 10	PE/PEN	×	✓	✓
8 x 40 x 10	PE/PEN	×	✓	✓

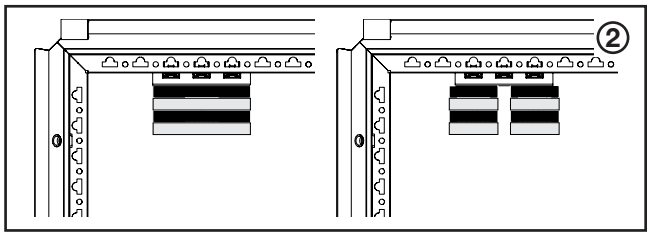

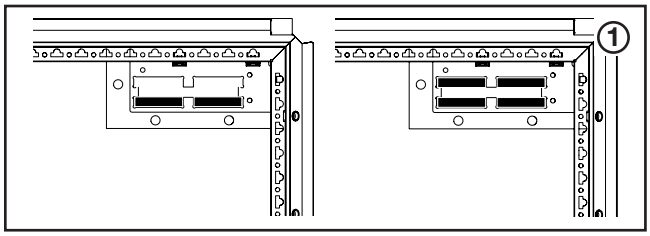

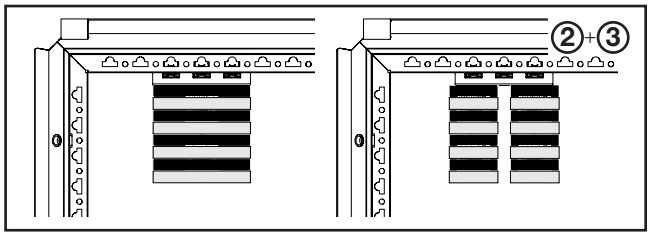

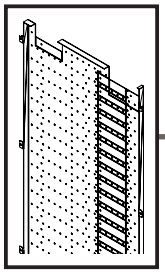

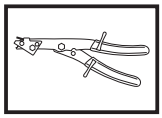

DE EN FR

1. Montage Lastschaltleistenfeld Bodenbereich
1. Fitting the fuse-switch disconnector section, base area
1. Montage de la zone de coupe-circuits avec jeu de barres principal dans la base

1.21 Vorbereitung Funktionsraum-Seitenwand / Ausbrüche N und PE

1.21 Preparing the compartment side panel / N and PE cut-outs

1.21 Préparation du panneau latéral de compartiment fonctionnel / découpes Neutre et Terre

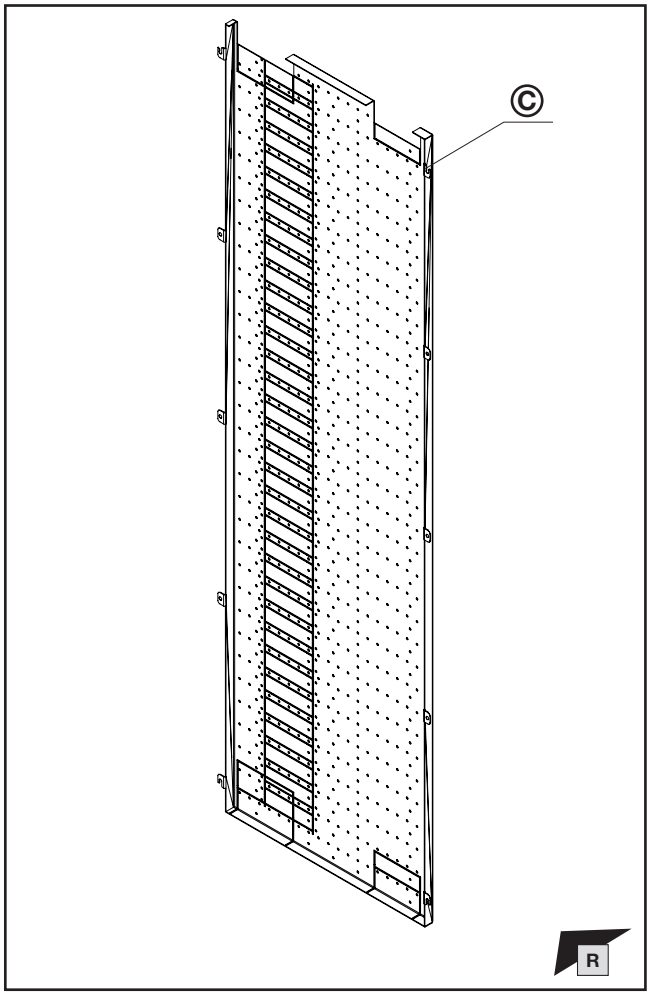

Hinweis / Note / Remarque

Alternativ zur Montage der rechten Funktionsraum-Seitenwand: Montage einer Zwischenabdeckung – siehe Kapitel 2.15.

As an alternative to the r/h compartment side panel, fit a connecting cover – see chapter 2.15.

Alternative au montage du panneau latéral de compartiment fonctionnel de droite : montage d'un recouvrement intermédiaire – voir chapitre 2.15.

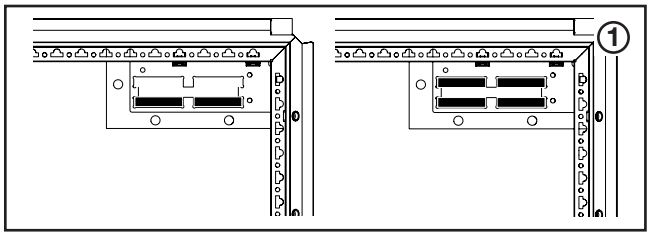

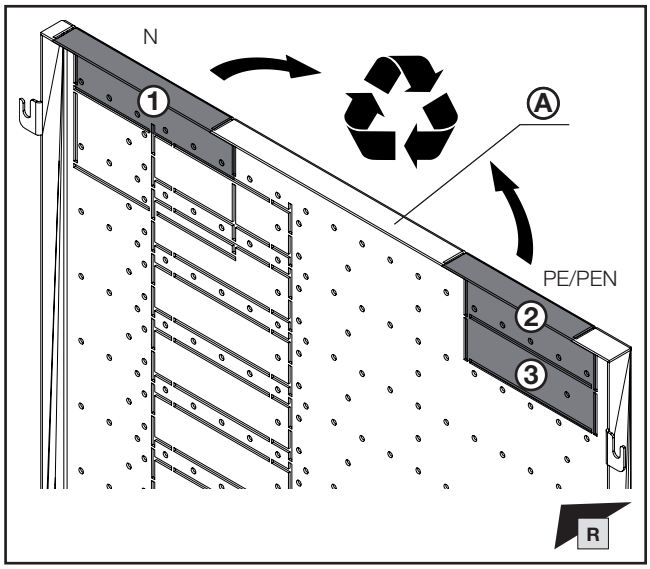

H x D mm	siehe Seite 43 see page 43 voir page 43	Ⓐ **Best.-Nr.** **Model No.** **Référence**
2000 x 600		**9683.016**
2000 x 800		**9683.018**
2200 x 600		**9683.036**
2200 x 800		**9683.038**

max.		①	②	③
2 x 50 x 10	N	✓	×	×
4 x 50 x 10	N	✓	×	×
2 x 80 x 10	PE/PEN	×	✓	×
4 x 40 x 10	PE/PEN	×	✓	×
4 x 80 x 10	PE/PEN	×	✓	✓
8 x 40 x 10	PE/PEN	×	✓	✓

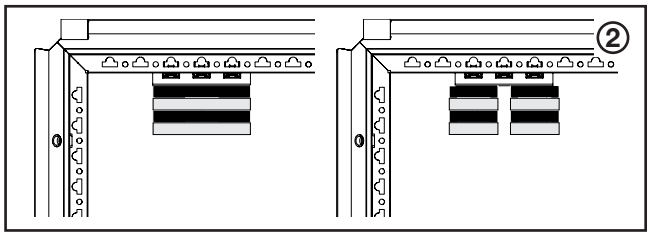

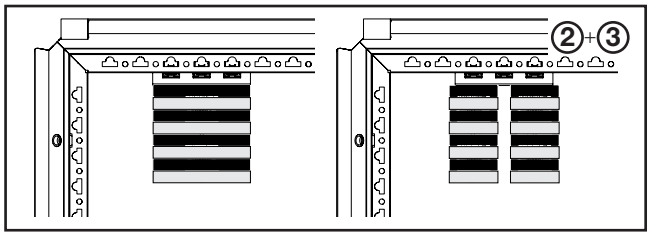

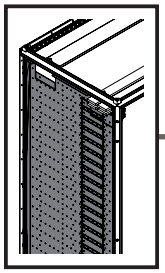

mm

TX30

DE EN FR

1. Montage Lastschaltleistenfeld Bodenbereich
1. Fitting the fuse-switch disconnector section, base area
1. Montage de la zone de coupe-circuits avec jeu de barres principal dans la base

1.22 Montage linke Funktionsraum-Seitenwand
1.22 Fitting the left compartment side panel
1.22 Montage du panneau latéral de compartiment fonctionnel à gauche

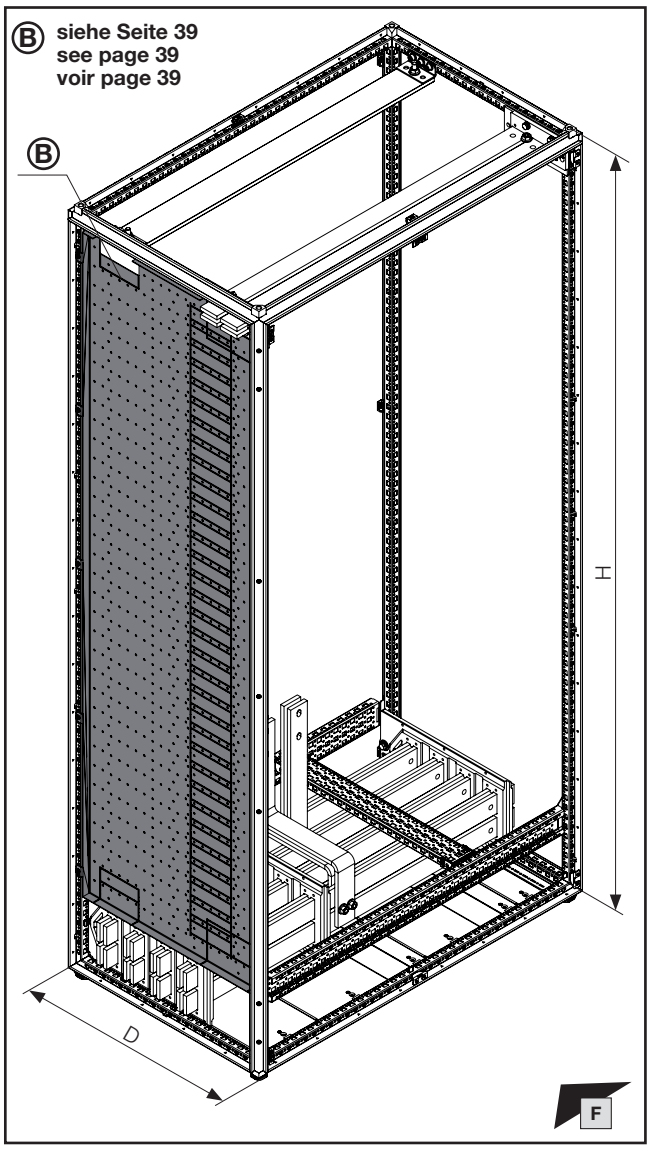

H x D mm	A mm	Best.-Nr. Model No. Référence
2000 x 600	231	**9683.016**
2000 x 800	231	**9683.018**
2200 x 600	281	**9683.036**
2200 x 800	281	**9683.038**

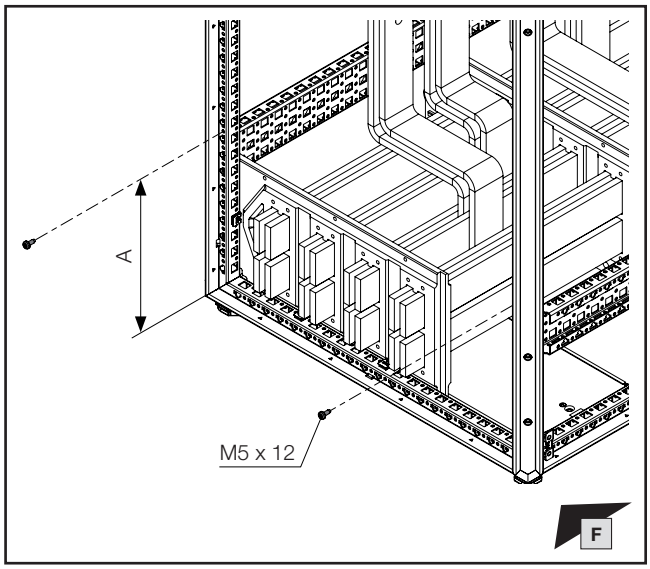

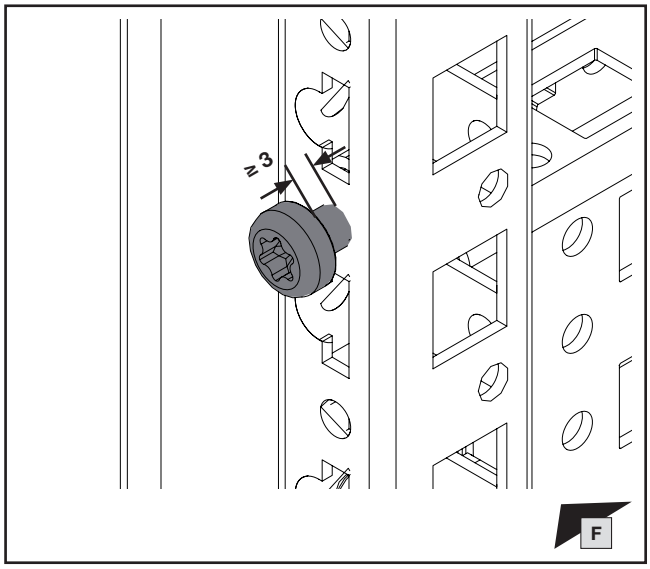

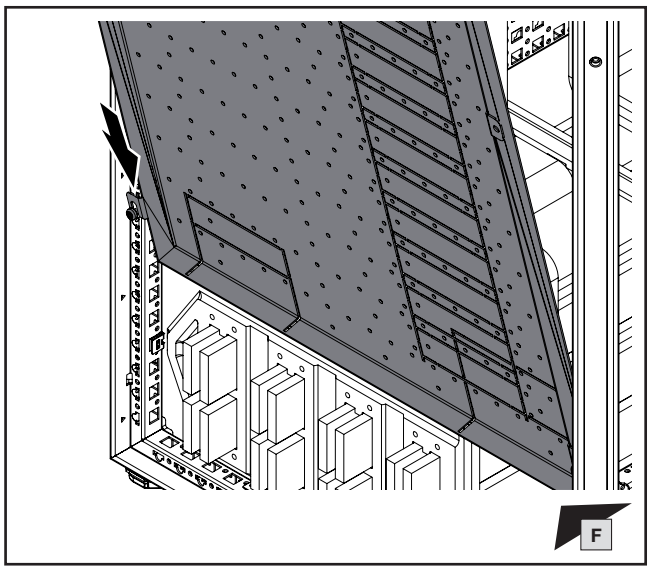

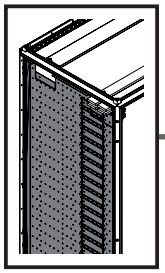

TX30

DE EN FR

1. Montage Lastschaltleistenfeld Bodenbereich
1. Fitting the fuse-switch disconnector section, base area
1. Montage de la zone de coupe-circuits avec jeu de barres principal dans la base

1.22 Montage linke Funktionsraum-Seitenwand
1.22 Fitting the left compartment side panel
1.22 Montage du panneau latéral de compartiment fonctionnel à gauche

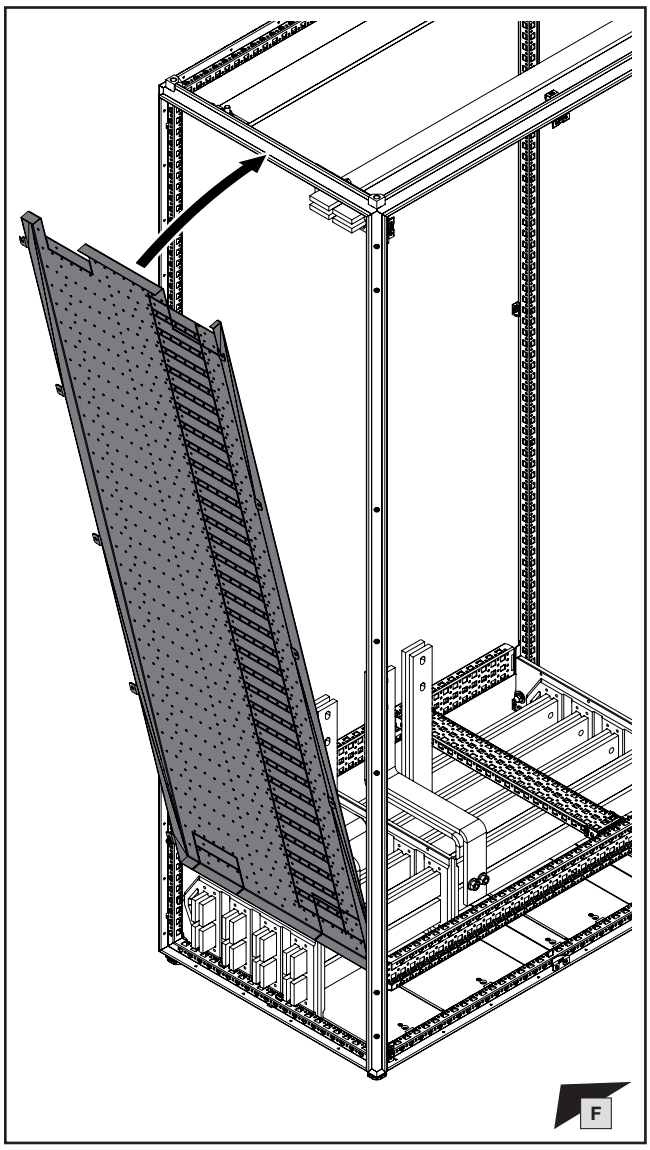

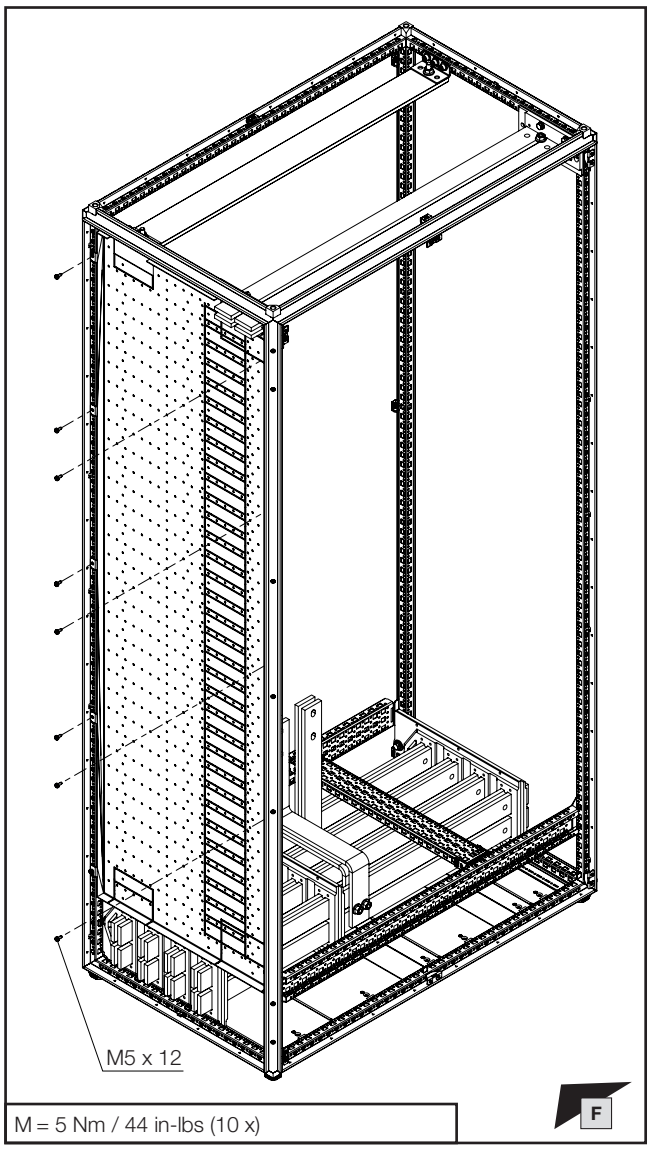

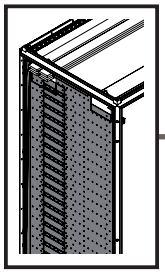

mm

TX30

DE EN FR

1. Montage Lastschaltleistenfeld Bodenbereich
1. Fitting the fuse-switch disconnector section, base area
1. Montage de la zone de coupe-circuits avec jeu de barres principal dans la base

1.23 Montage rechte Funktionsraum-Seitenwand
1.23 Fitting the right compartment side panel
1.23 Montage du panneau latéral de compartiment fonctionnel à droite

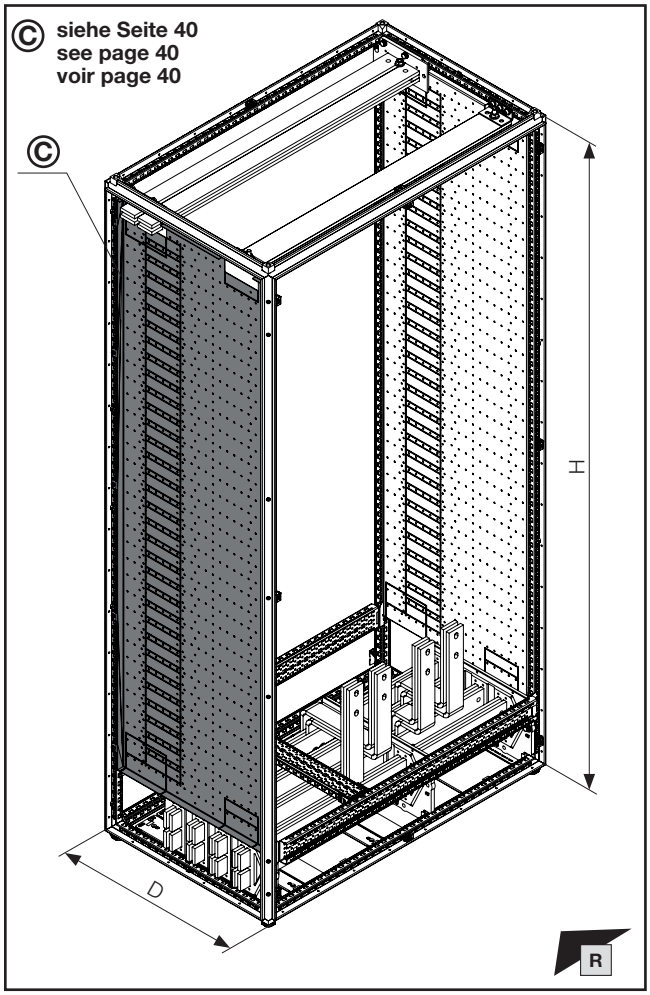

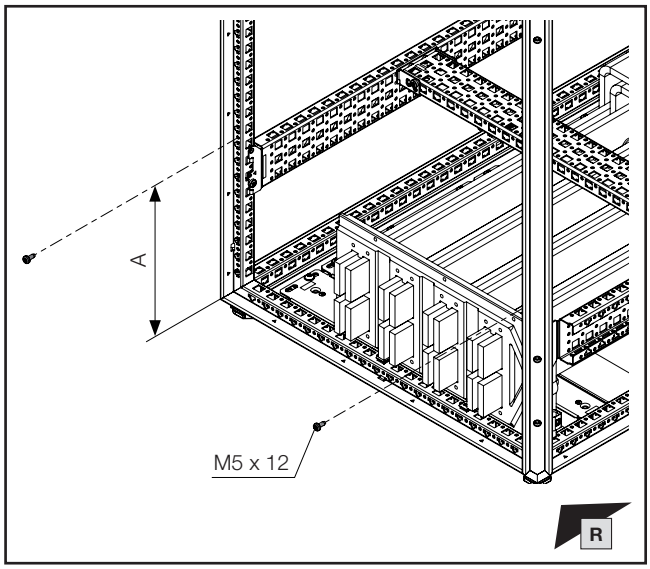

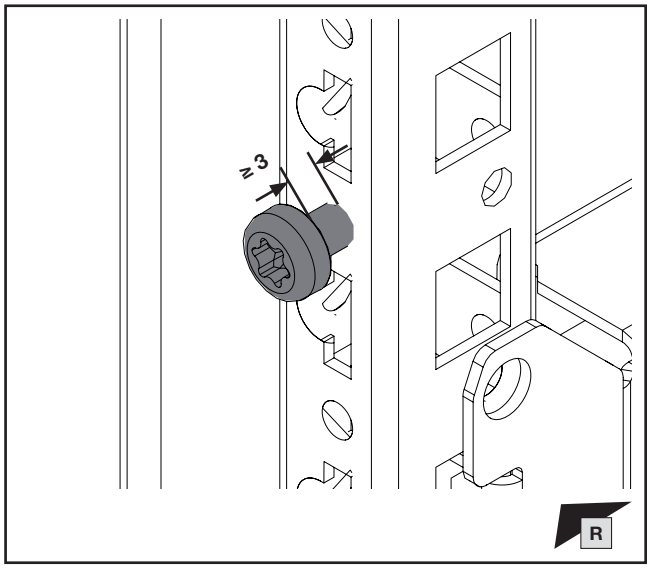

Hinweis / Note / Remarque

Alternativ zur Montage der rechten Funktionsraum-Seitenwand: Montage einer Zwischenabdeckung – siehe Kapitel 2.15.

As an alternative to the r/h compartment side panel, fit a connecting cover – see chapter 2.15.

Alternative au montage du panneau latéral de compartiment fonctionnel de droite : montage d'un recouvrement intermédiaire – voir chapitre 2.15.

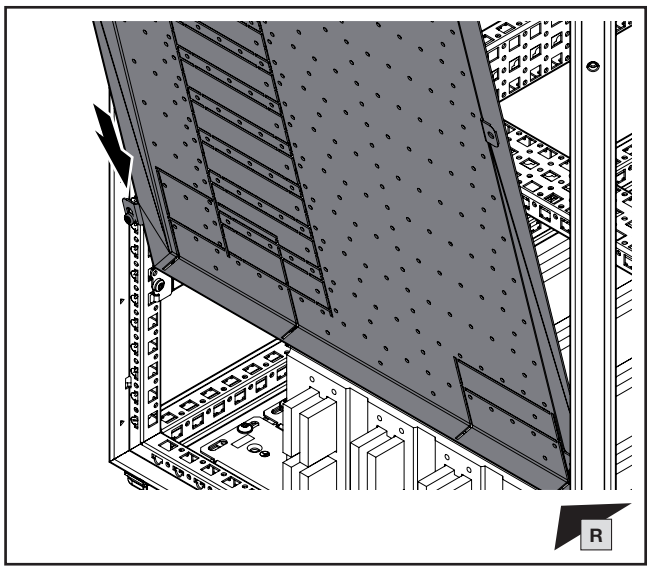

H x D mm	**A** mm	**Best.-Nr. Model No. Référence**
2000 x 600	231	**9683.016**
2000 x 800	231	**9683.018**
2200 x 600	281	**9683.036**
2200 x 800	281	**9683.038**

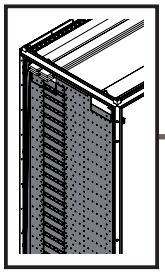

TX30

DE EN FR

1. Montage Lastschaltleistenfeld Bodenbereich
1. Fitting the fuse-switch disconnector section, base area
1. Montage de la zone de coupe-circuits avec jeu de barres principal dans la base

1.23 Montage rechte Funktionsraum-Seitenwand
1.23 Fitting the right compartment side panel
1.23 Montage du panneau latéral de compartiment fonctionnel à droite

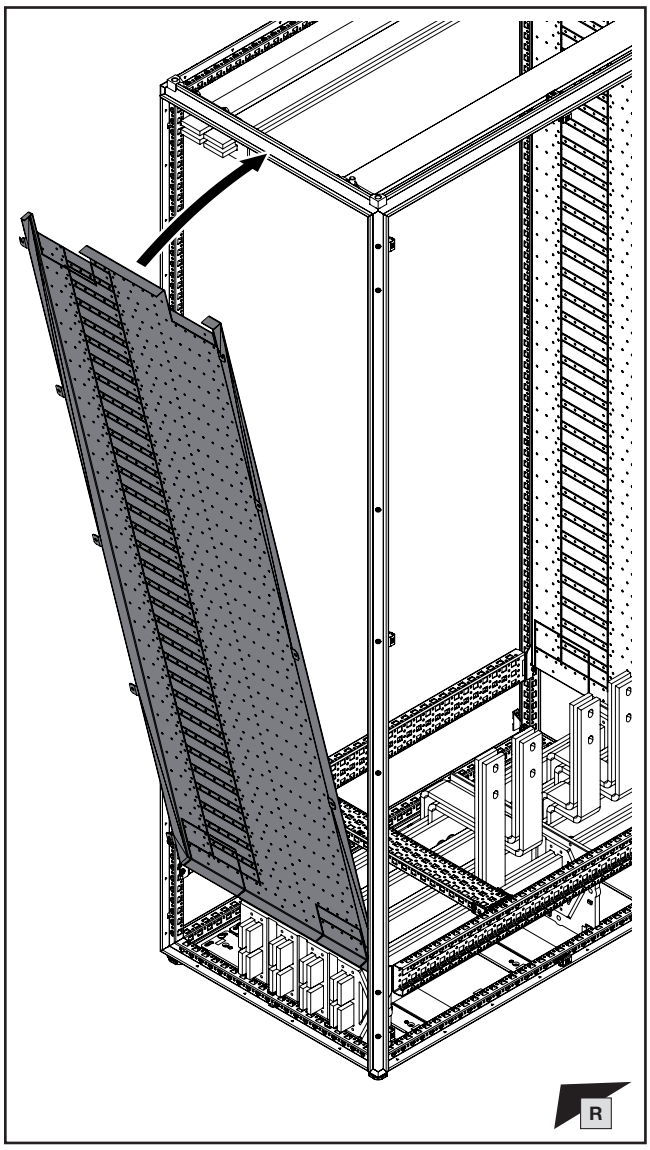

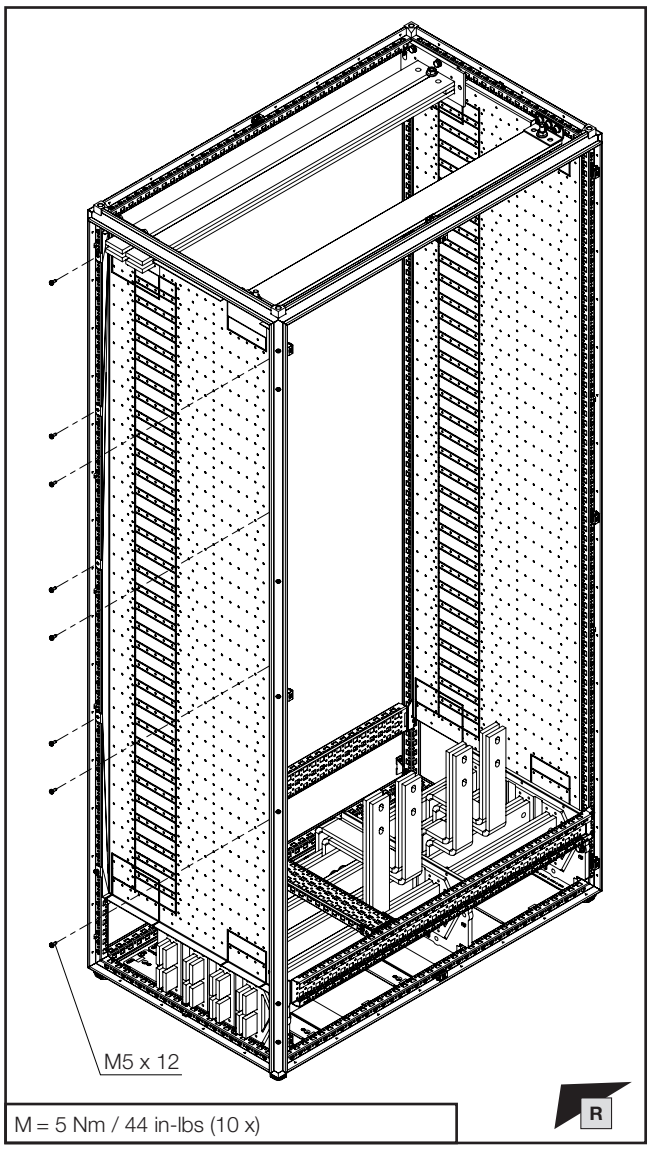

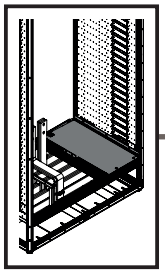

TX30

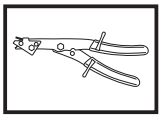

DE EN FR

1. Montage Lastschaltleistenfeld Bodenbereich
1. Fitting the fuse-switch disconnector section, base area
1. Montage de la zone de coupe-circuits avec jeu de barres principal dans la base

1.24 Montage untere Abdeckung Kabelrangierraum
1.24 Fitting the lower cable chamber cover
1.24 Montage du recouvrement inférieur de l'espace de rangement des câbles

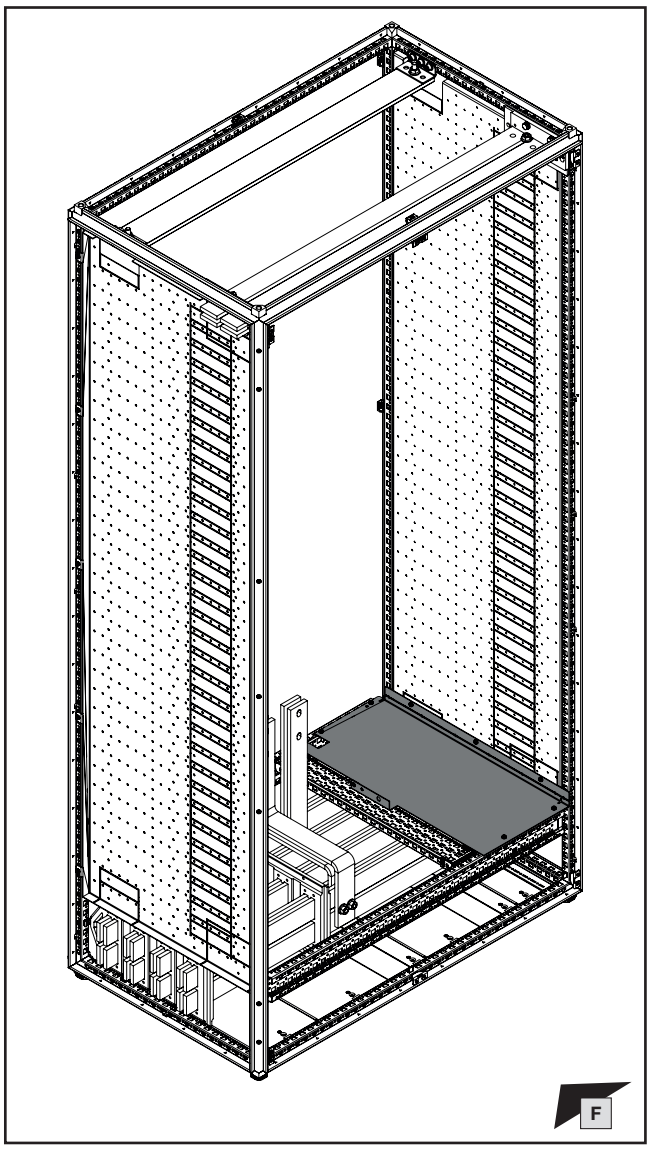

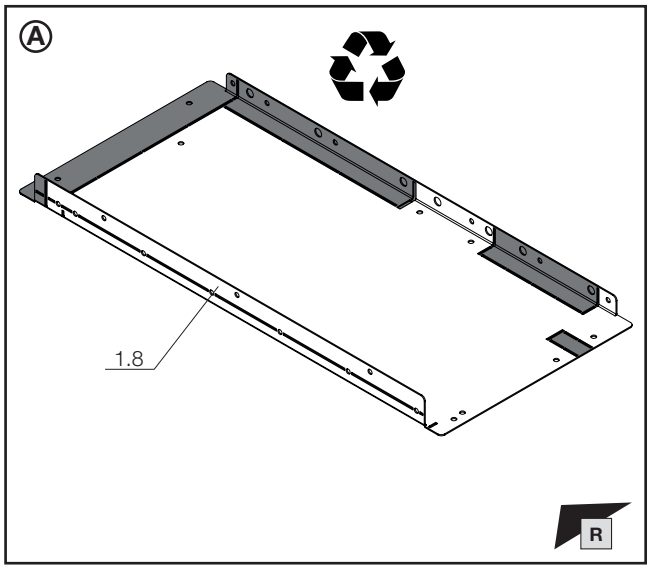

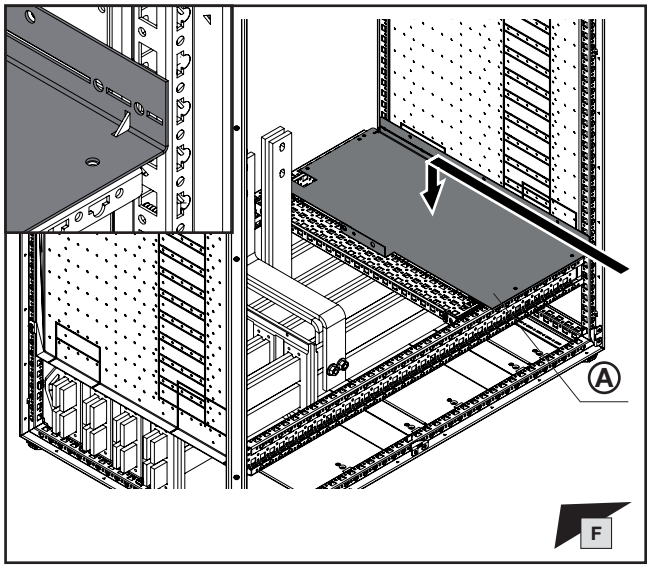

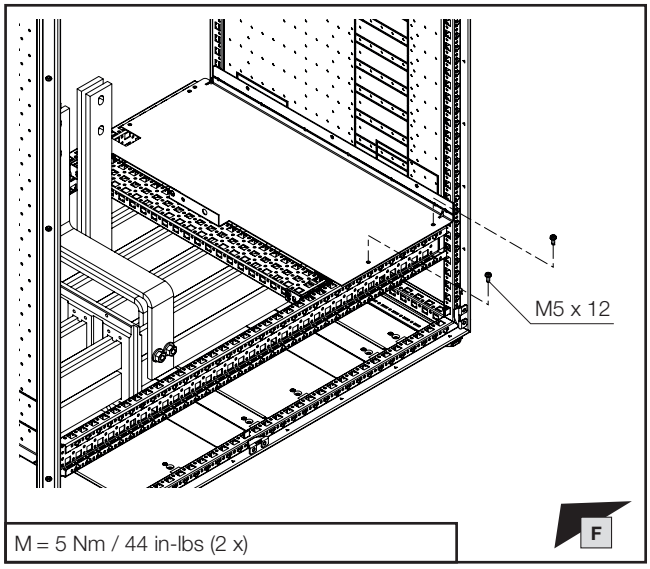

Hinweis / Note / Remarque

Bearbeitung untere Abdeckung für andere Schrankabmessungen: siehe Kapitel 2.8

Modification of the lower cover for other enclosure dimensions: see chapter 2.8

Usinage du recouvrement inférieur pour les autres dimensions d'armoire : voir chapitre 2.8

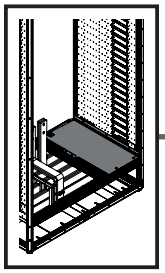

TX30

DE EN FR

1. Montage Lastschaltleistenfeld Bodenbereich
1. Fitting the fuse-switch disconnector section, base area
1. Montage de la zone de coupe-circuits avec jeu de barres principal dans la base

1.24 Montage untere Abdeckung Kabelrangierraum
1.24 Fitting the lower cable chamber cover
1.24 Montage du recouvrement inférieur de l'espace de rangement des câbles

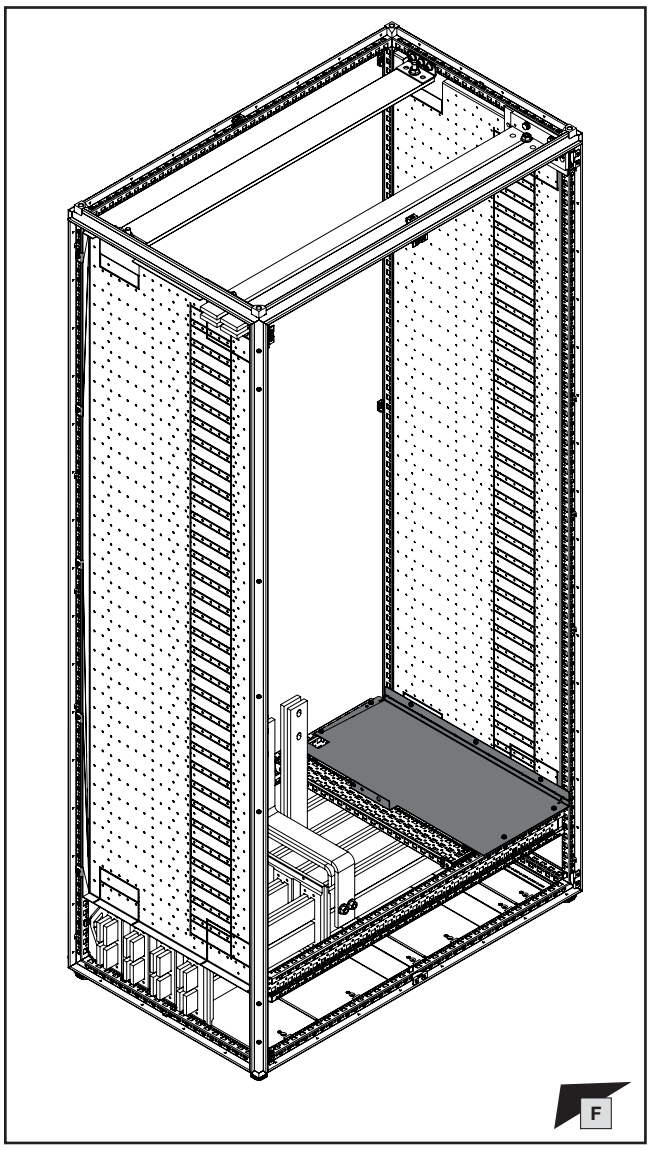

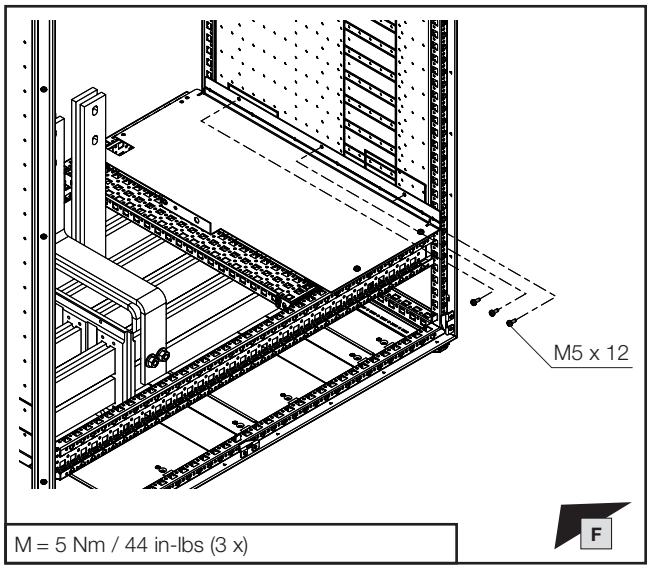

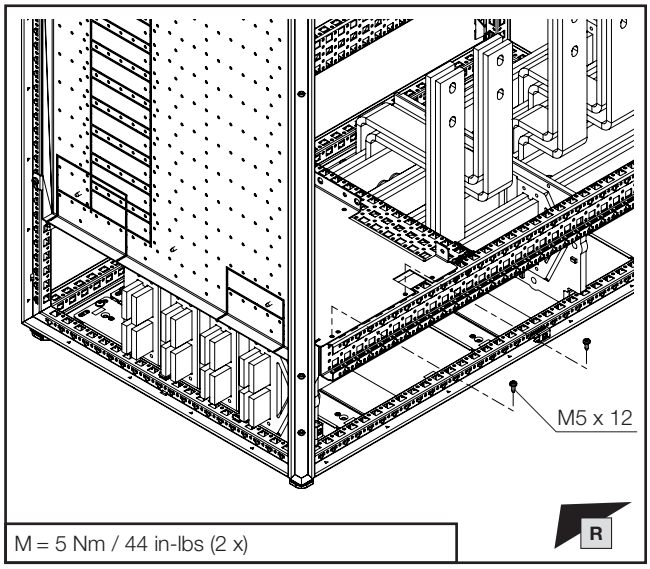

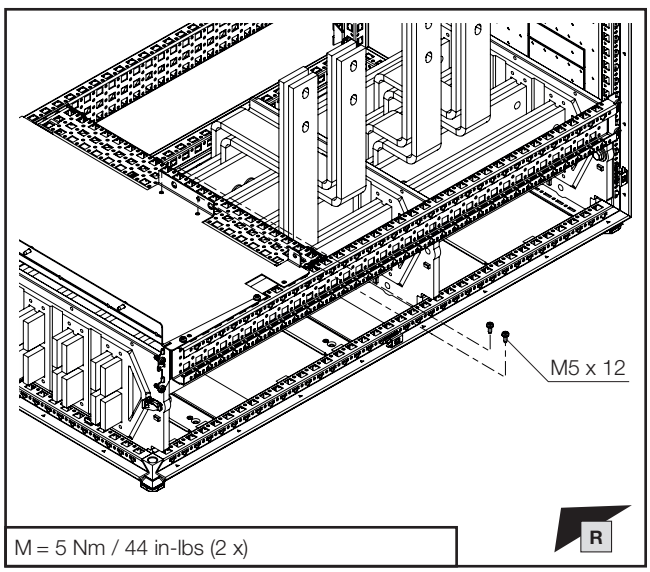

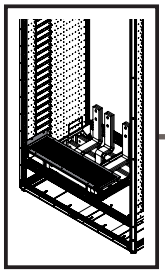

mm

TX30

DE EN FR

1. Montage Lastschaltleistenfeld Bodenbereich
1. Fitting the fuse-switch disconnector section, base area
1. Montage de la zone de coupe-circuits avec jeu de barres principal dans la base

1.25 Montage vordere untere Abdeckung Lastschaltleisten-raum
1.25 Fitting the lower front disconnector compartment cover
1.25 Montage du recouvrement inférieur à l'avant de la zone de coupe-circuits

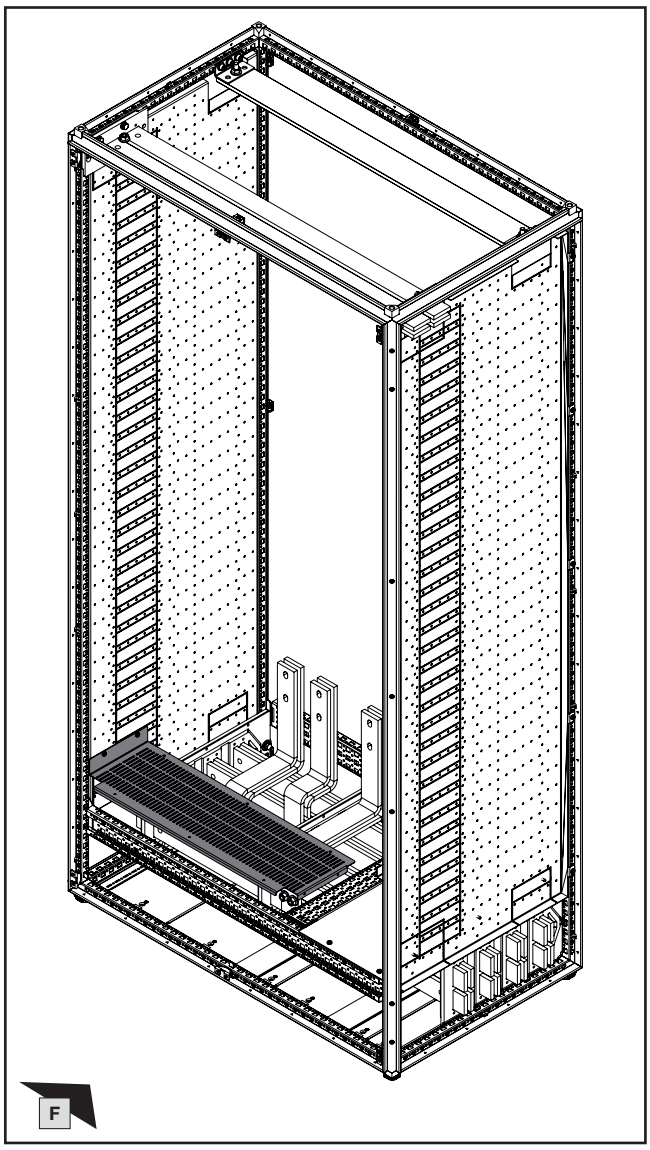

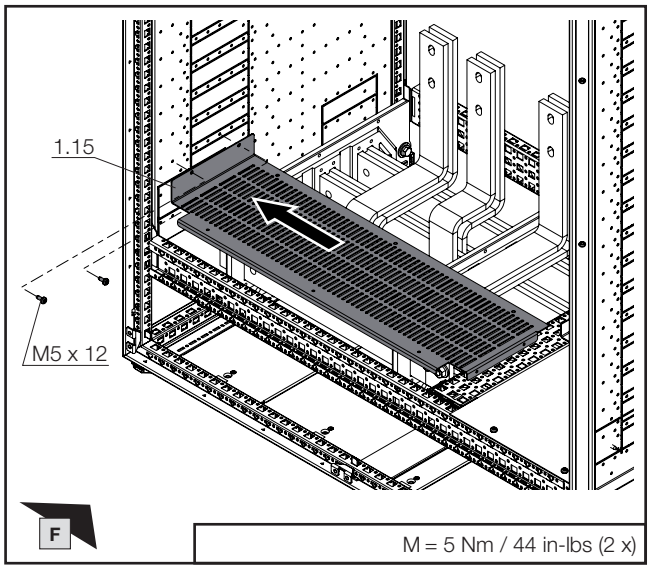

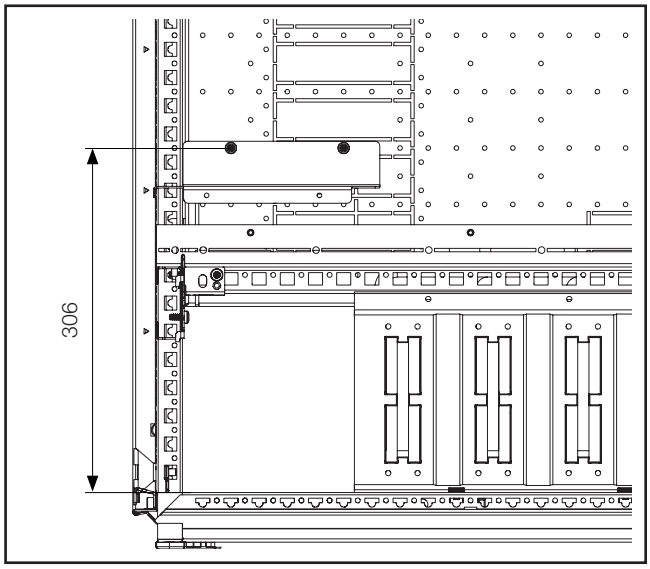

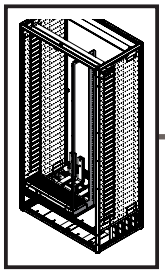

TX30

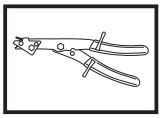

DE EN FR

1. Montage Lastschaltleistenfeld Bodenbereich
1. Fitting the fuse-switch disconnector section, base area
1. Montage de la zone de coupe-circuits avec jeu de barres principal dans la base

1.26 Montage vordere Trennwand
1.26 Fitting the front divider panel
1.26 Montage de la cloison avant

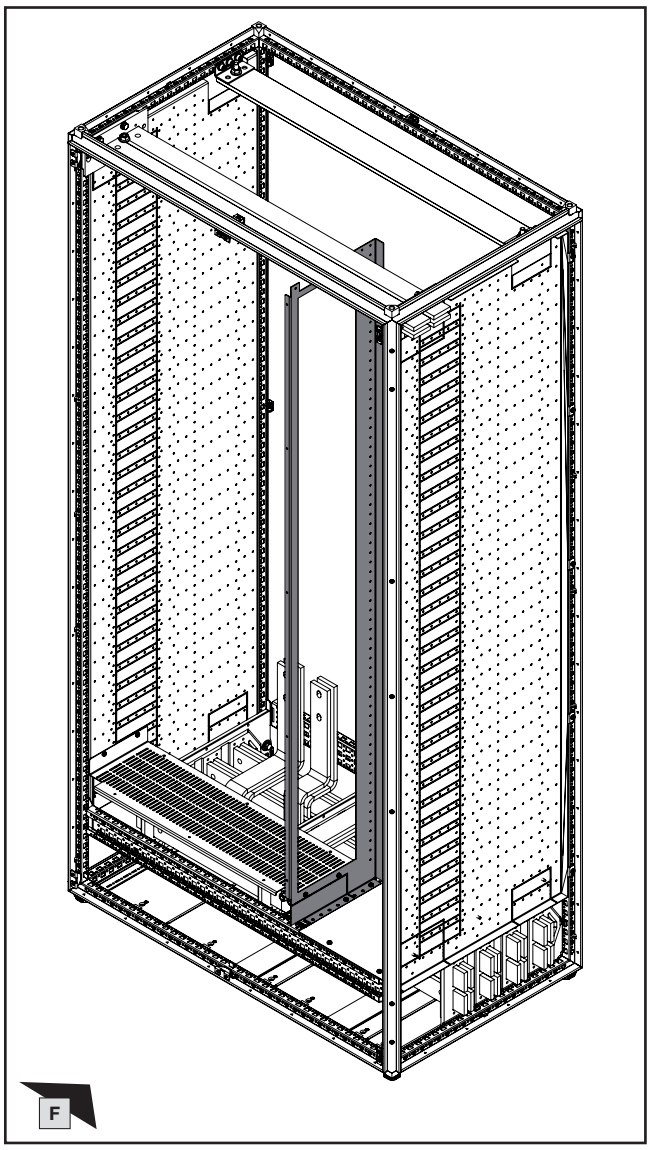

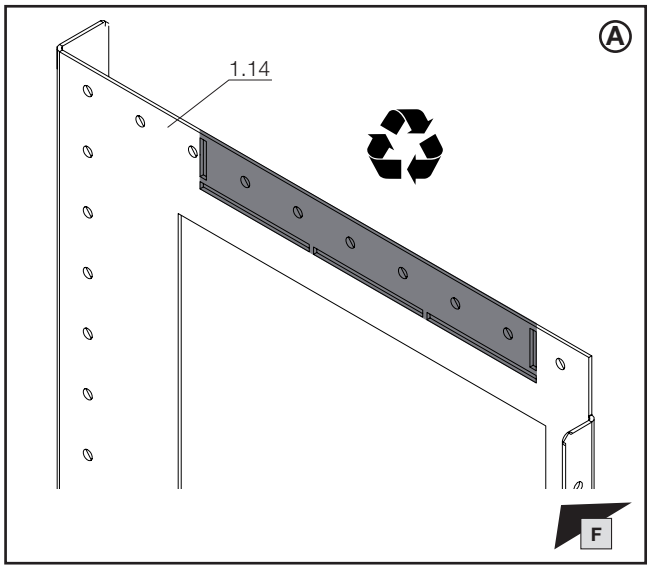

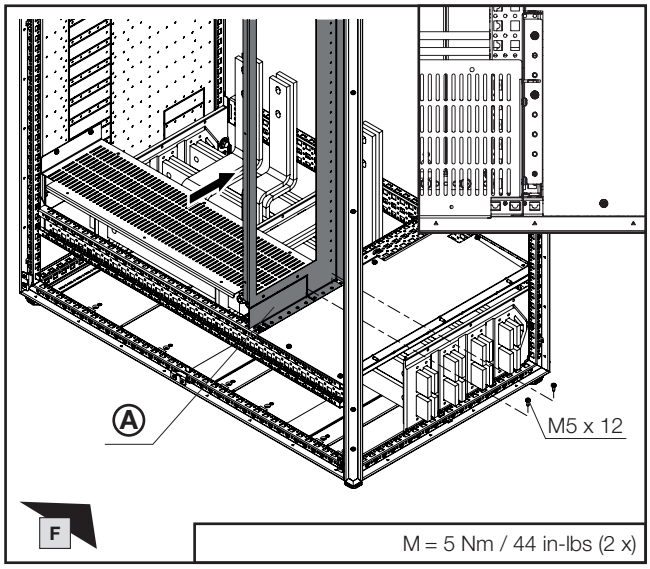

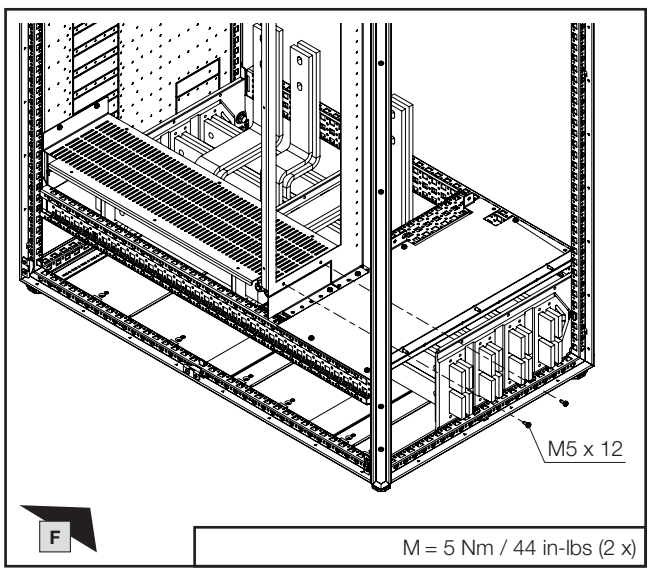

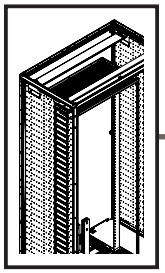

TX30

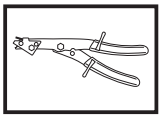

DE EN FR

1. Montage Lastschaltleistenfeld Bodenbereich
1. Fitting the fuse-switch disconnector section, base area
1. Montage de la zone de coupe-circuits avec jeu de barres principal dans la base

1.27 Montage vordere obere Abdeckung Lastschalteistenraum
1.27 Fitting the upper front disconnector compartment cover
1.27 Montage du recouvrement supérieur à l'avant de la zone de coupe-circuits

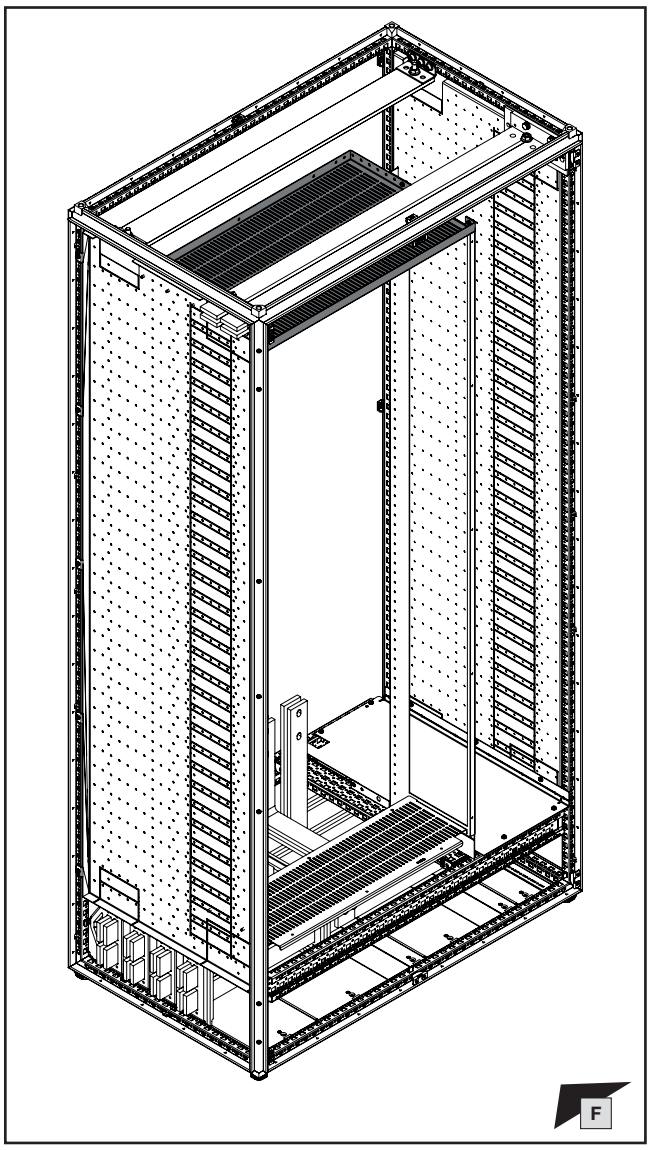

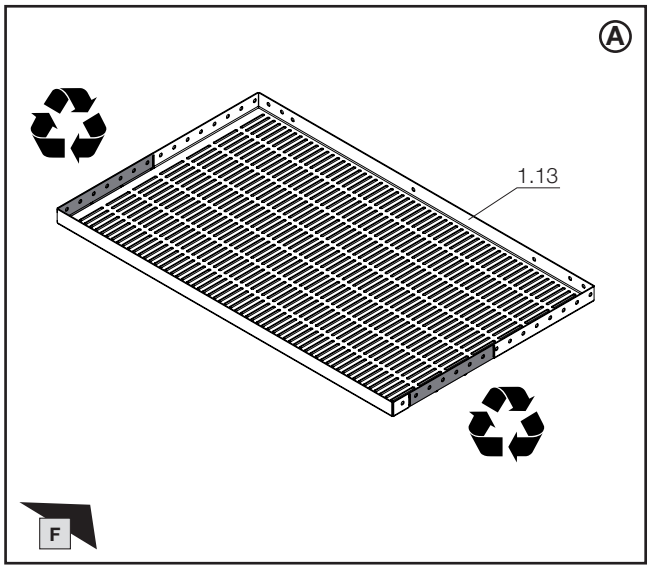

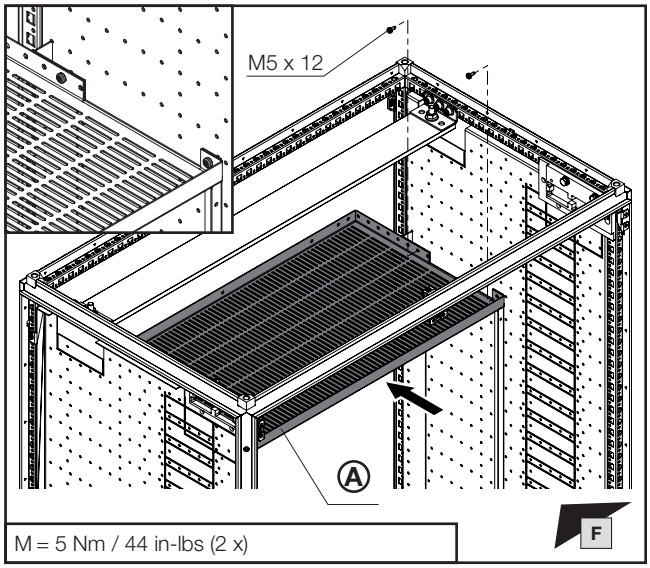

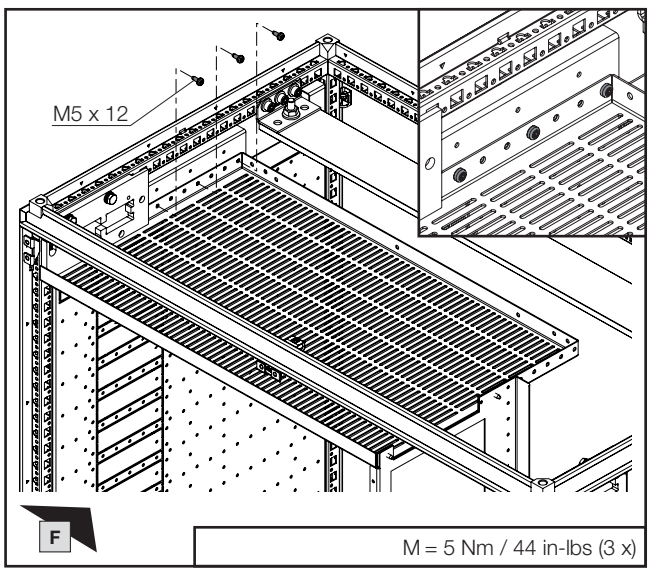

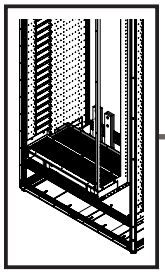

mm

TX30

DE EN FR

1. Montage Lastschaltleistenfeld Bodenbereich
1. Fitting the fuse-switch disconnector section, base area
1. Montage de la zone de coupe-circuits avec jeu de barres principal dans la base

1.28 Montage hintere untere Abdeckung Lastschalteistenraum
1.28 Fitting the lower rear disconnector compartment cover
1.28 Montage du recouvrement inférieur à l'arrière de la zone de coupe-circuits

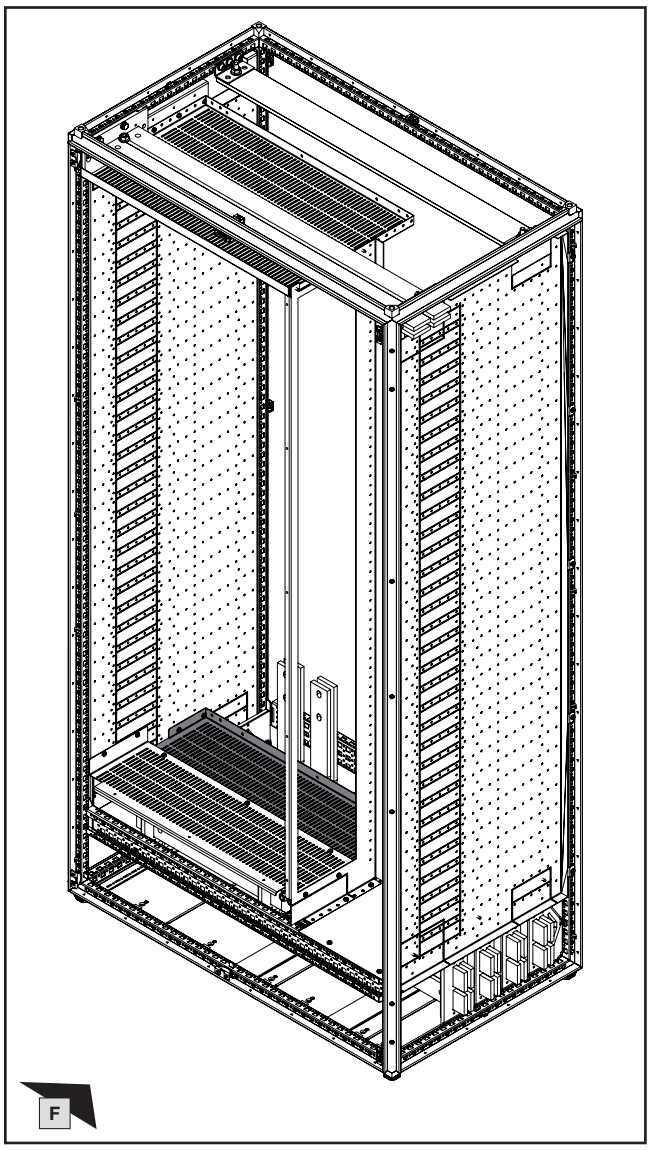

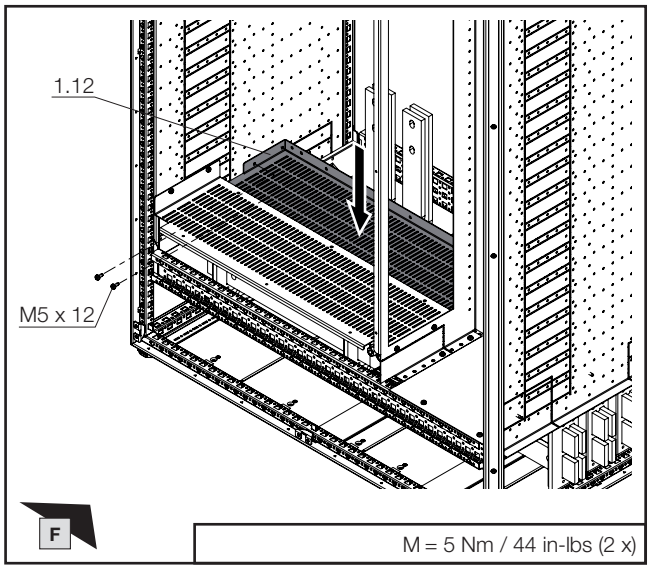

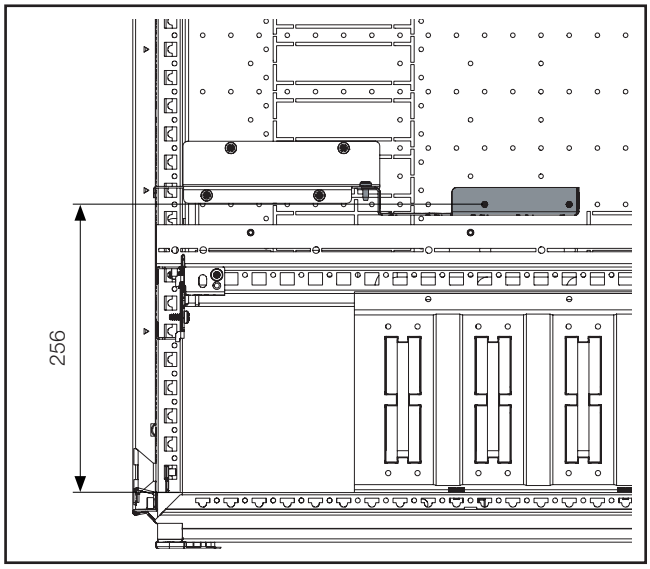

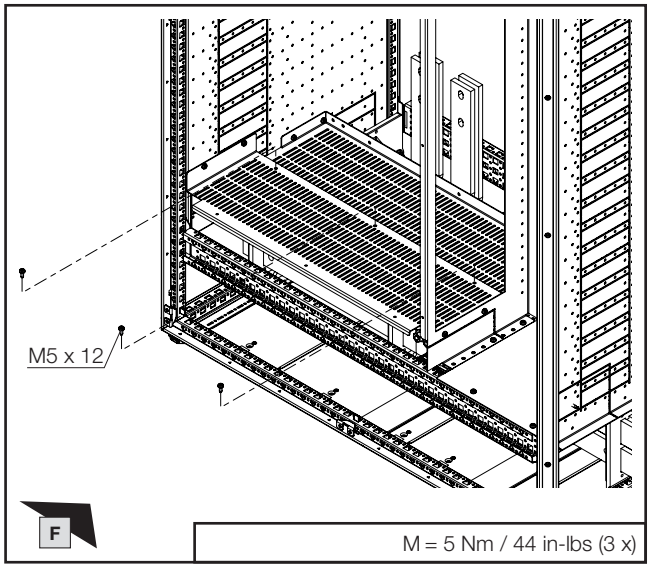

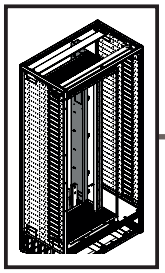

TX25

DE EN FR

1. Montage Lastschaltleistenfeld Bodenbereich
1. Fitting the fuse-switch disconnector section, base area
1. Montage de la zone de coupe-circuits avec jeu de barres principal dans la base

1.29 Montage vorbereitete hintere Trennwand für 2-poligen Sammelschienenhalter
1.29 Fitting the rear divider panel prepared for 2-pole busbar supports
1.29 Montage de la cloison à l'arrière pour le support de jeu de barres bipolaire

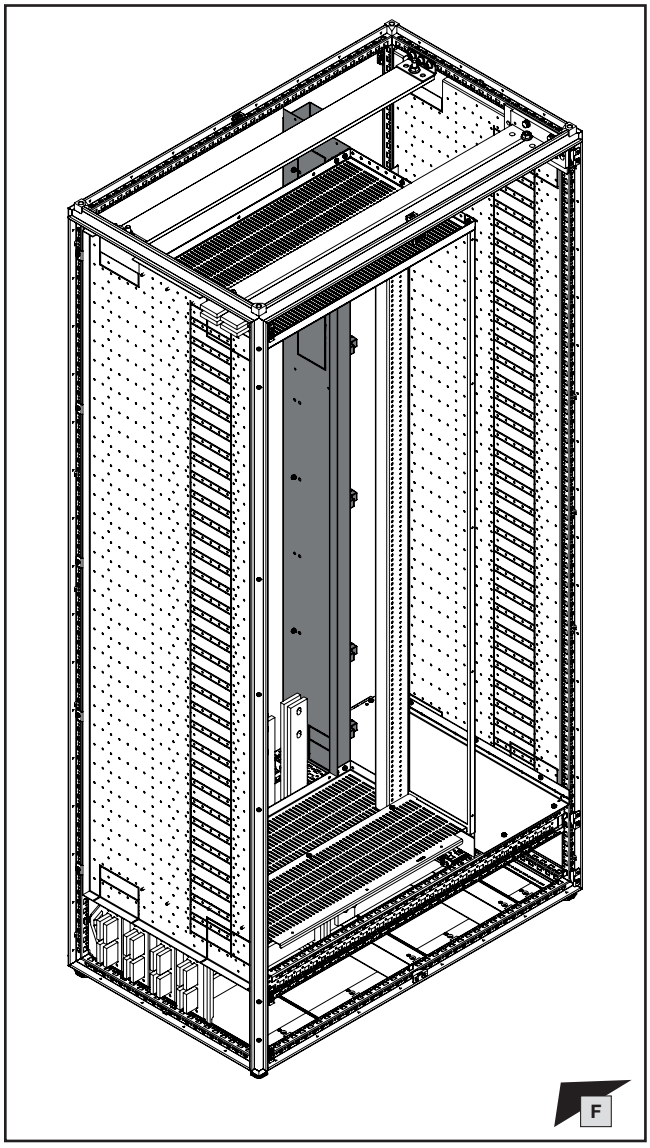

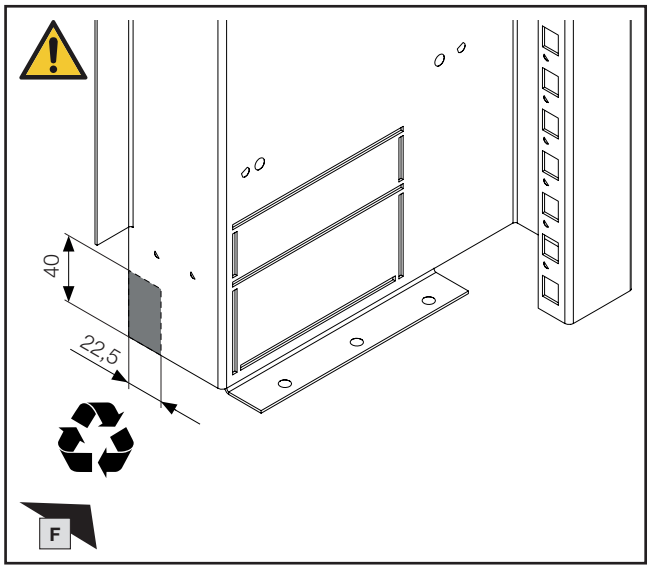

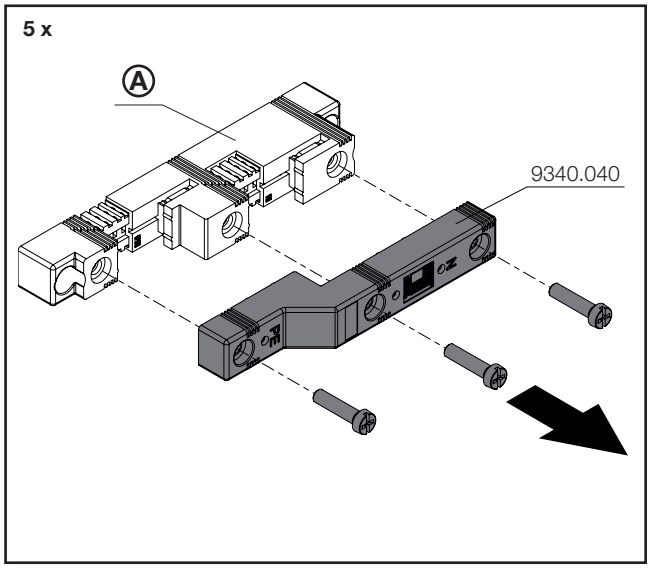

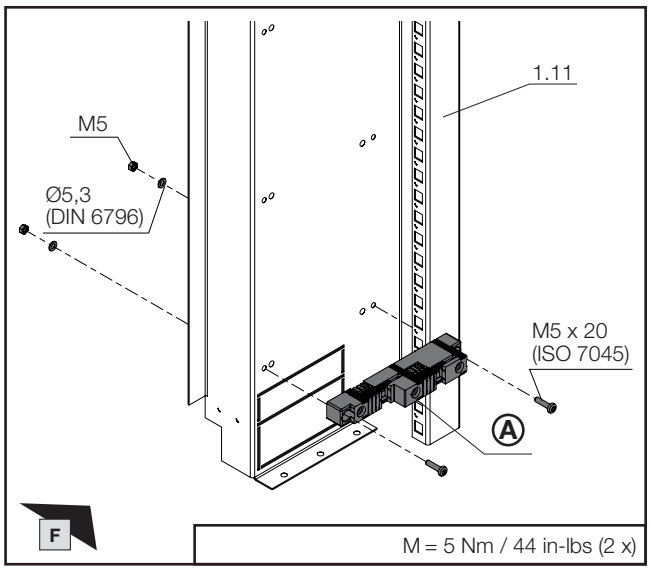

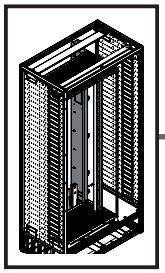

TX25 ✱ | TX30 ✱

DE EN FR

1. Montage Lastschaltleistenfeld Bodenbereich
1. Fitting the fuse-switch disconnector section, base area
1. Montage de la zone de coupe-circuits avec jeu de barres principal dans la base

1.29 Montage vorbereitete hintere Trennwand für 2-poligen Sammelschienenhalter
1.29 Fitting the rear divider panel prepared for 2-pole busbar supports
1.29 Montage de la cloison à l'arrière pour le support de jeu de barres bipolaire

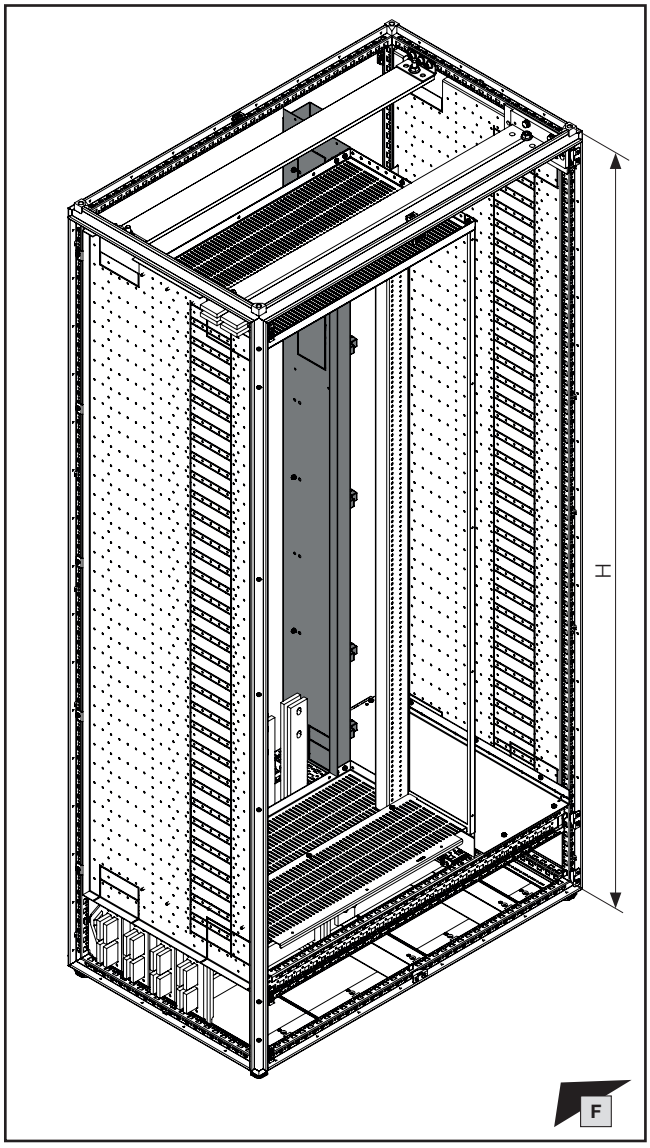

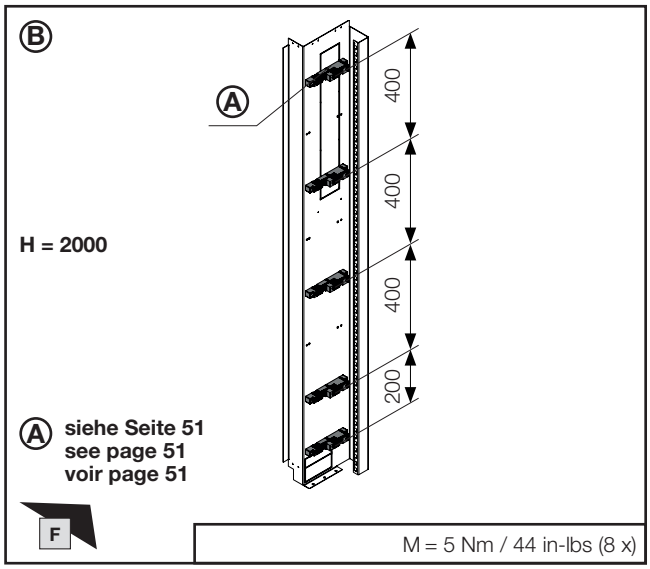

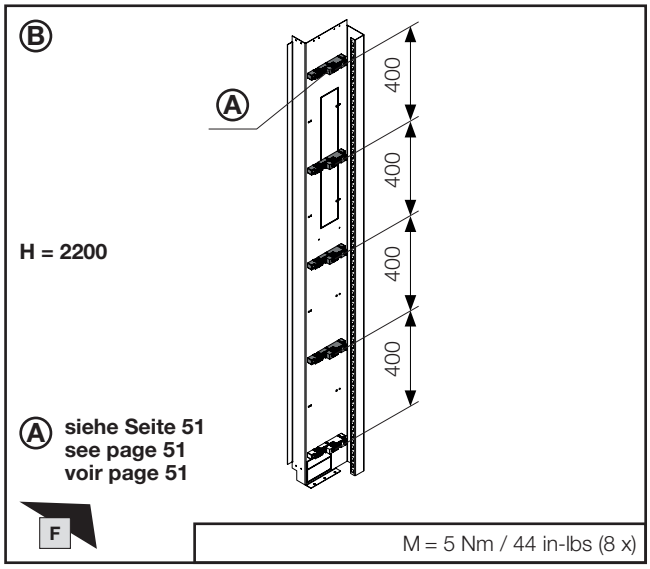

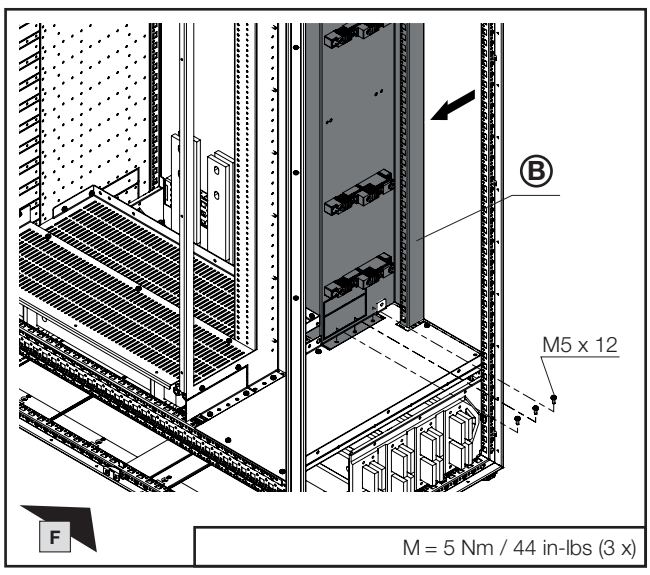

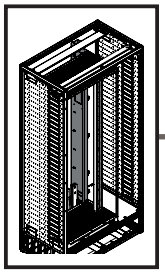

TX30

DE EN FR

1. Montage Lastschaltleistenfeld Bodenbereich
1. Fitting the fuse-switch disconnector section, base area
1. Montage de la zone de coupe-circuits avec jeu de barres principal dans la base

1.29 Montage vorbereitete hintere Trennwand für 2-poligen Sammelschienenhalter
1.29 Fitting the rear divider panel prepared for 2-pole busbar supports
1.29 Montage de la cloison à l'arrière pour le support de jeu de barres bipolaire

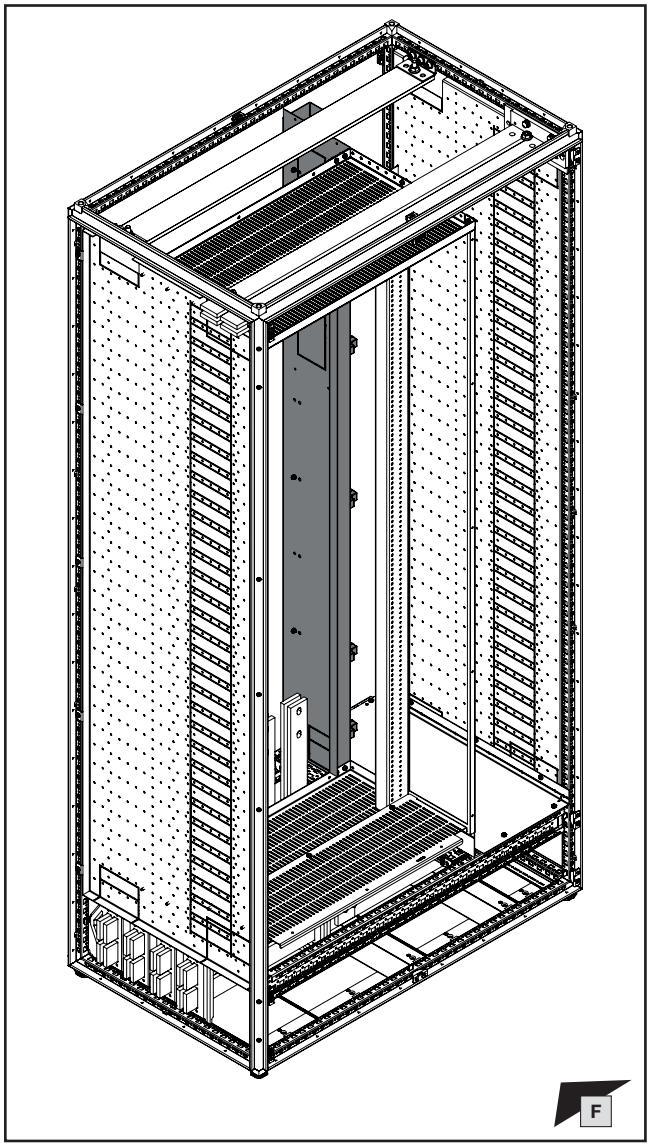

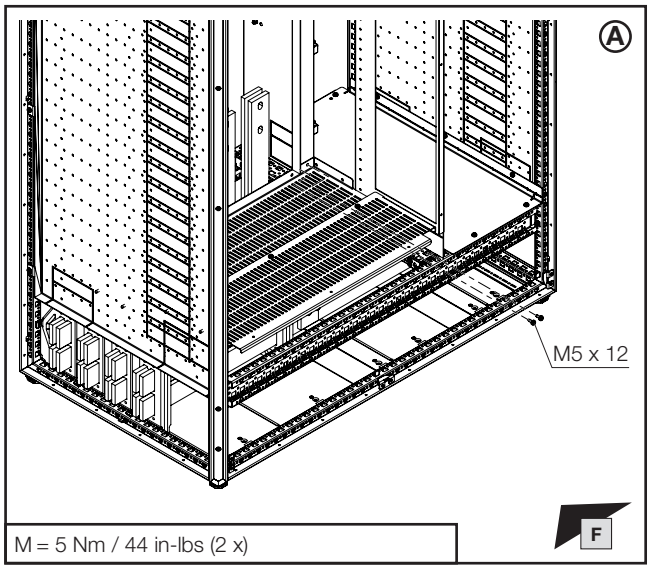

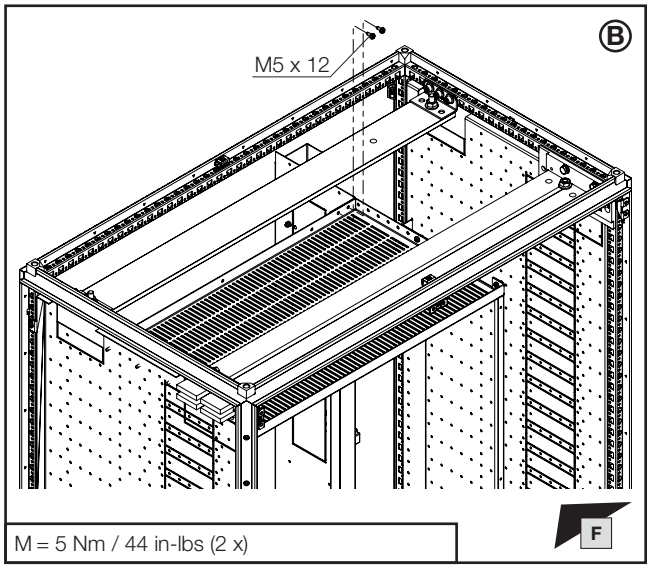

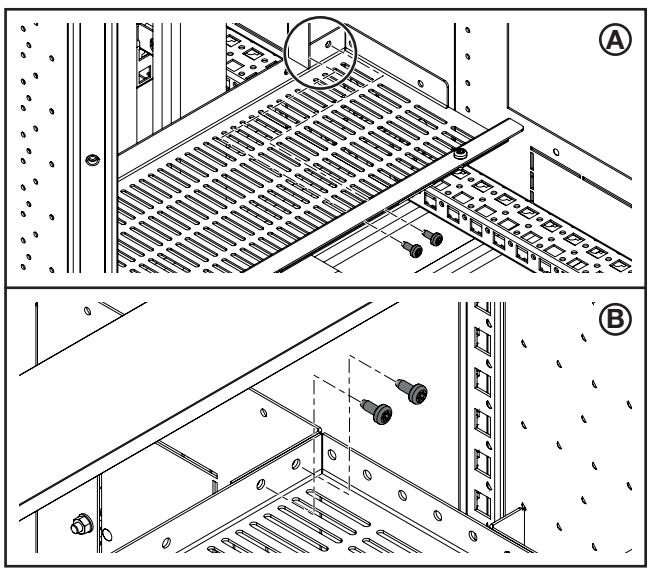

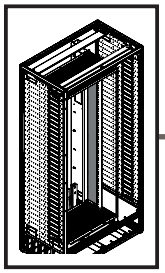

TX30

DE EN FR

1. Montage Lastschaltleistenfeld Bodenbereich
1. Fitting the fuse-switch disconnector section, base area
1. Montage de la zone de coupe-circuits avec jeu de barres principal dans la base

1.30 Montage mittlere Trennwand
1.30 Fitting the centre divider panel
1.30 Montage de la cloison médiane

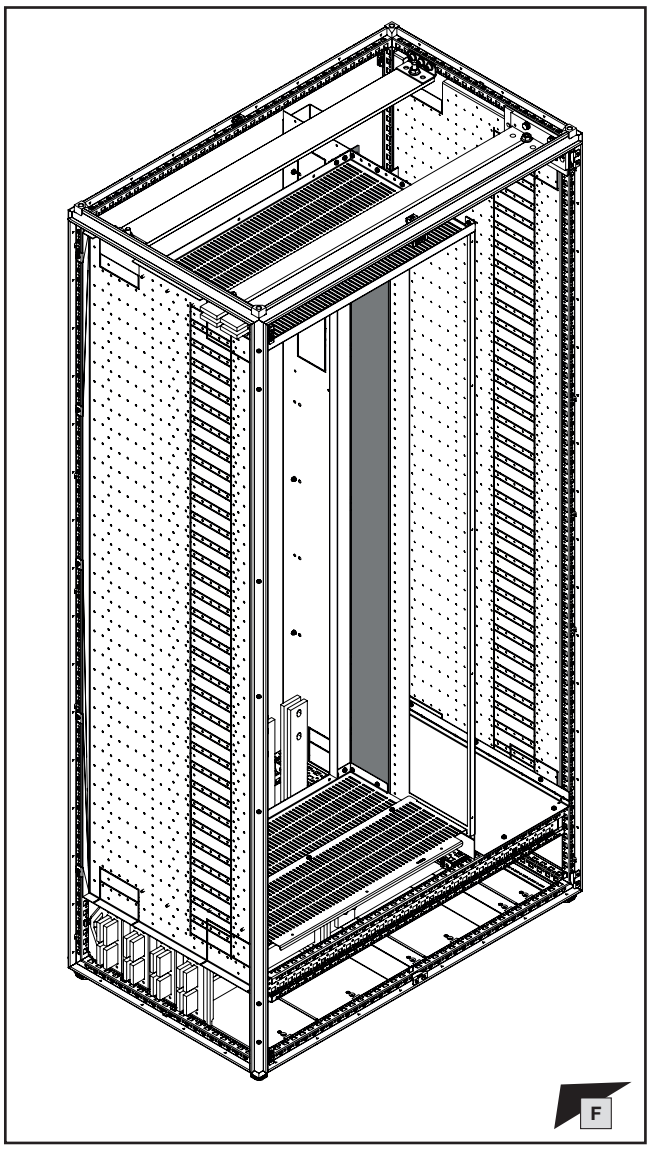

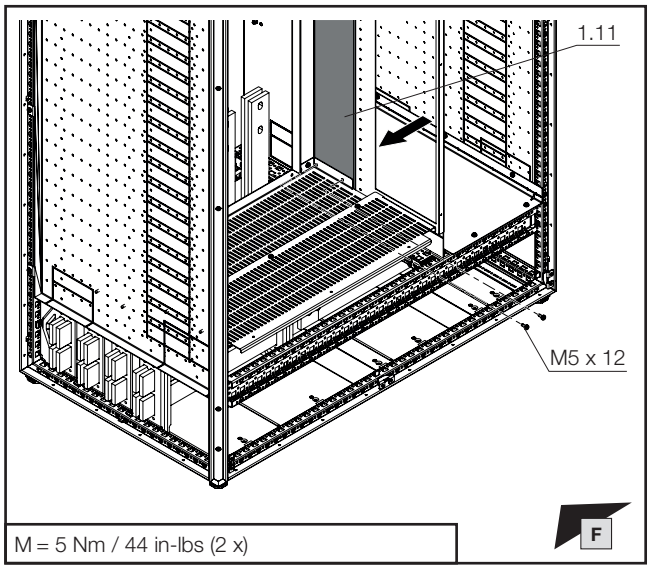

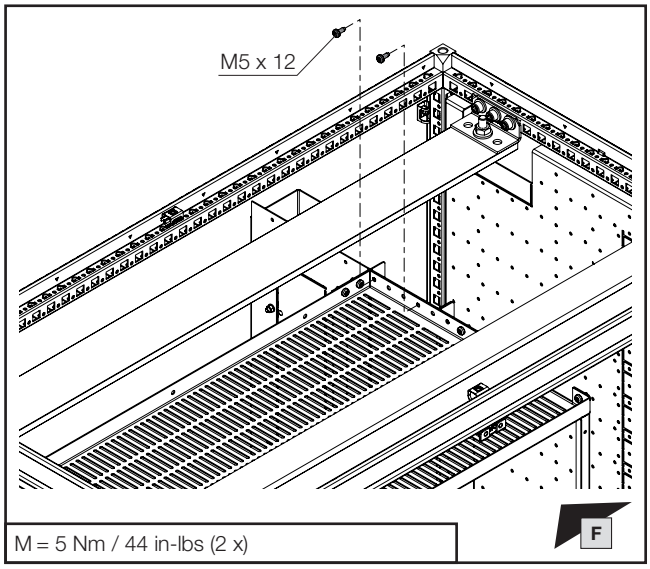

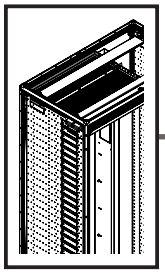

TX30

DE EN FR

1. Montage Lastschaltleistenfeld Bodenbereich
1. Fitting the fuse-switch disconnector section, base area
1. Montage de la zone de coupe-circuits avec jeu de barres principal dans la base

1.31 Montage hintere obere Abdeckung Lastschalteistenraum
1.31 Fitting the upper rear disconnector compartment cover
1.31 Montage du recouvrement supérieur à l'arrière de la zone de coupe-circuits

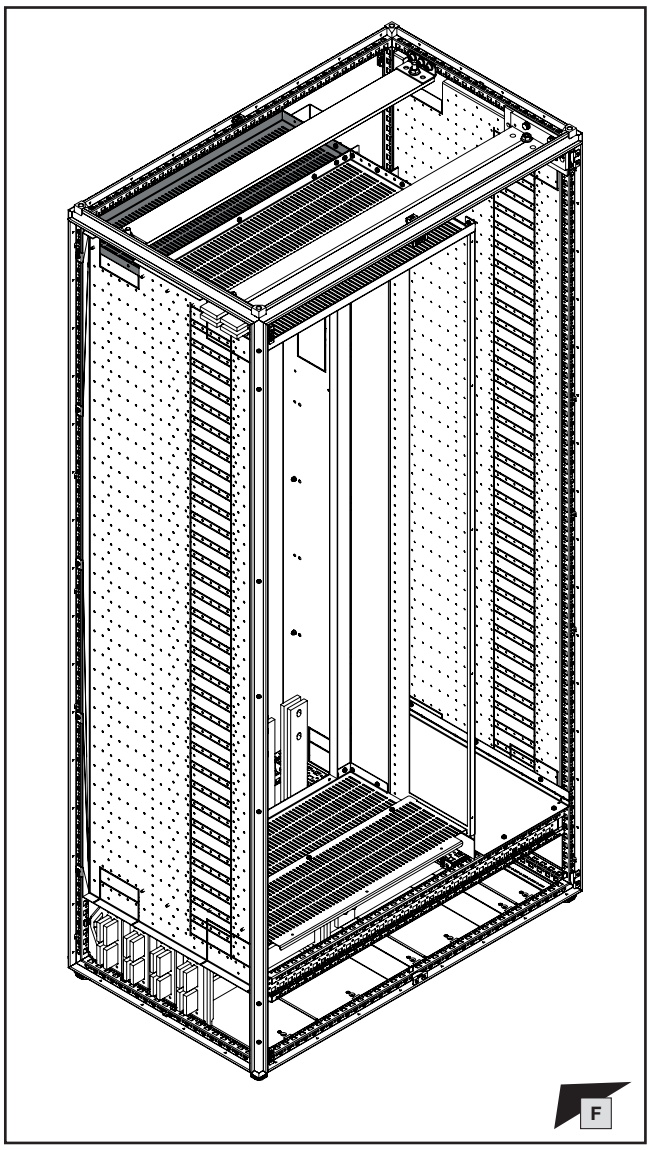

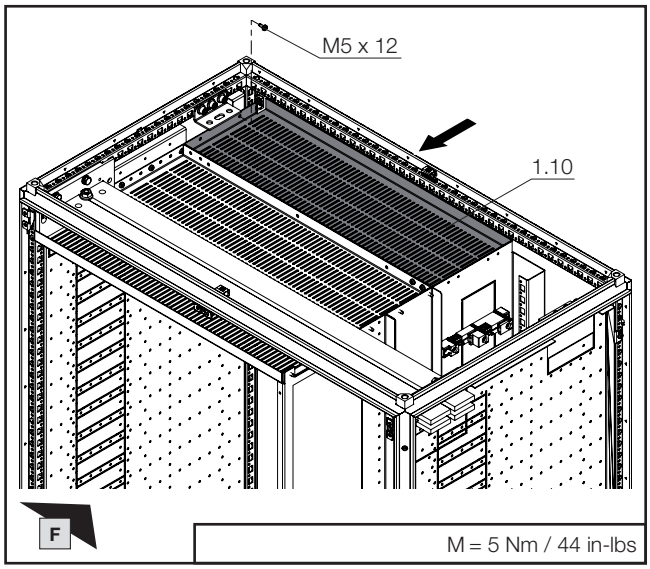

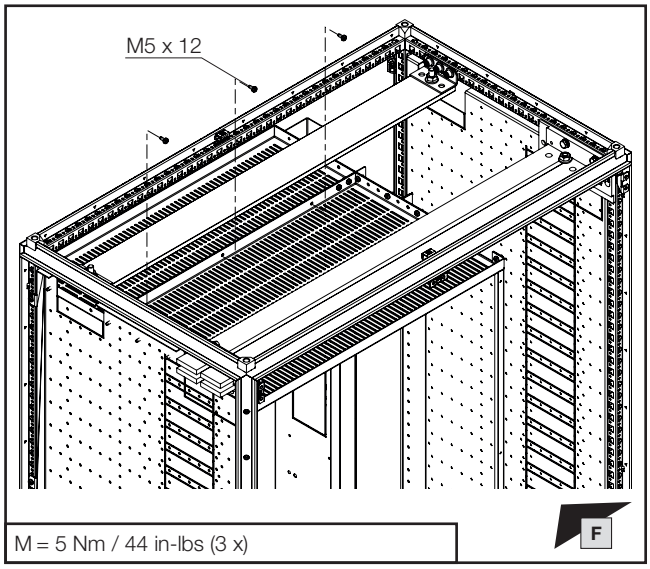

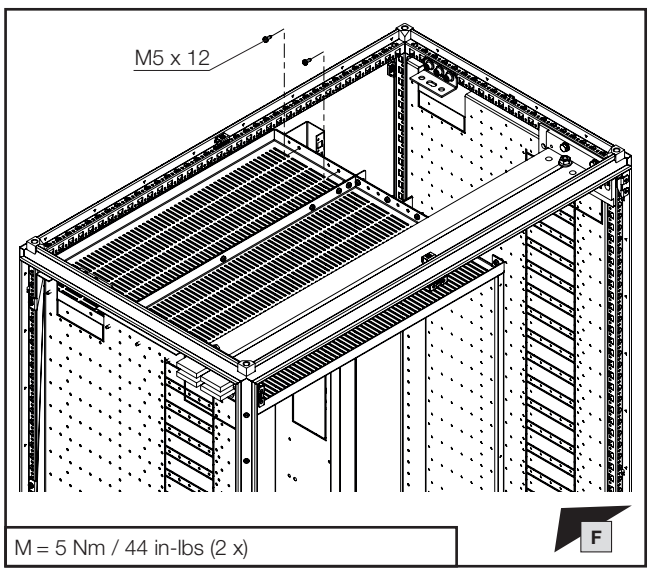

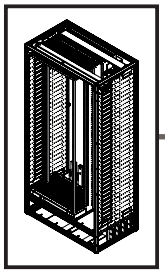

TX30

DE EN FR

1. Montage Lastschaltleistenfeld Bodenbereich
1. Fitting the fuse-switch disconnector section, base area
1. Montage de la zone de coupe-circuits avec jeu de barres principal dans la base

1.32 Montage Vertikalprofile
1.32 Fitting the vertical sections
1.32 Montage des profilés verticaux

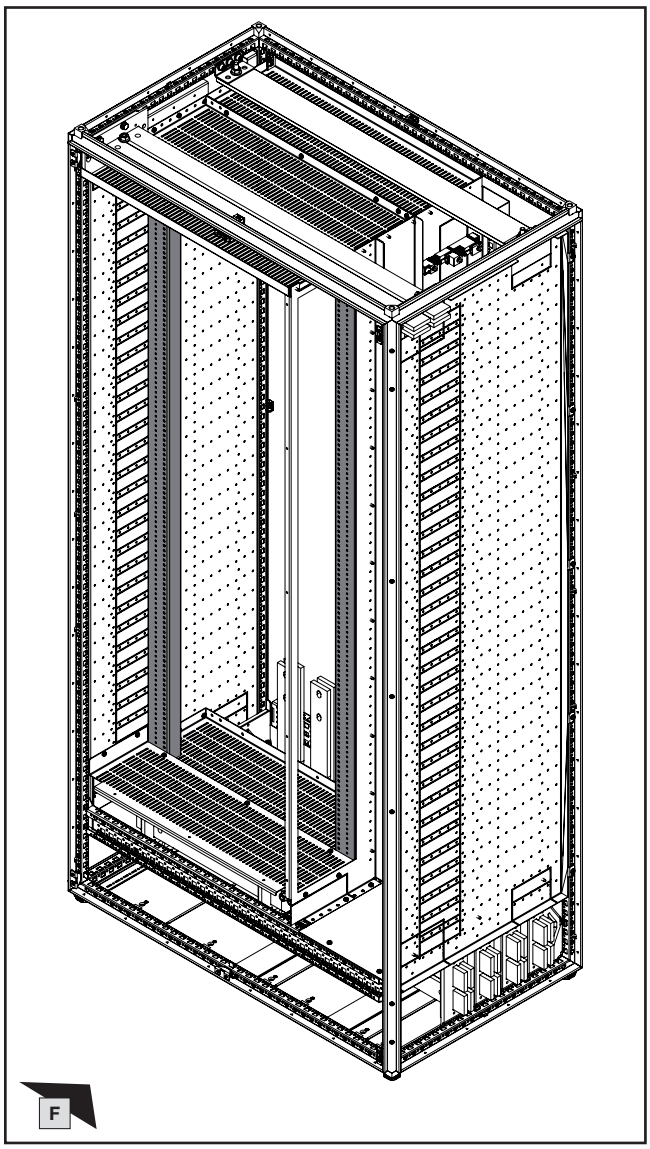

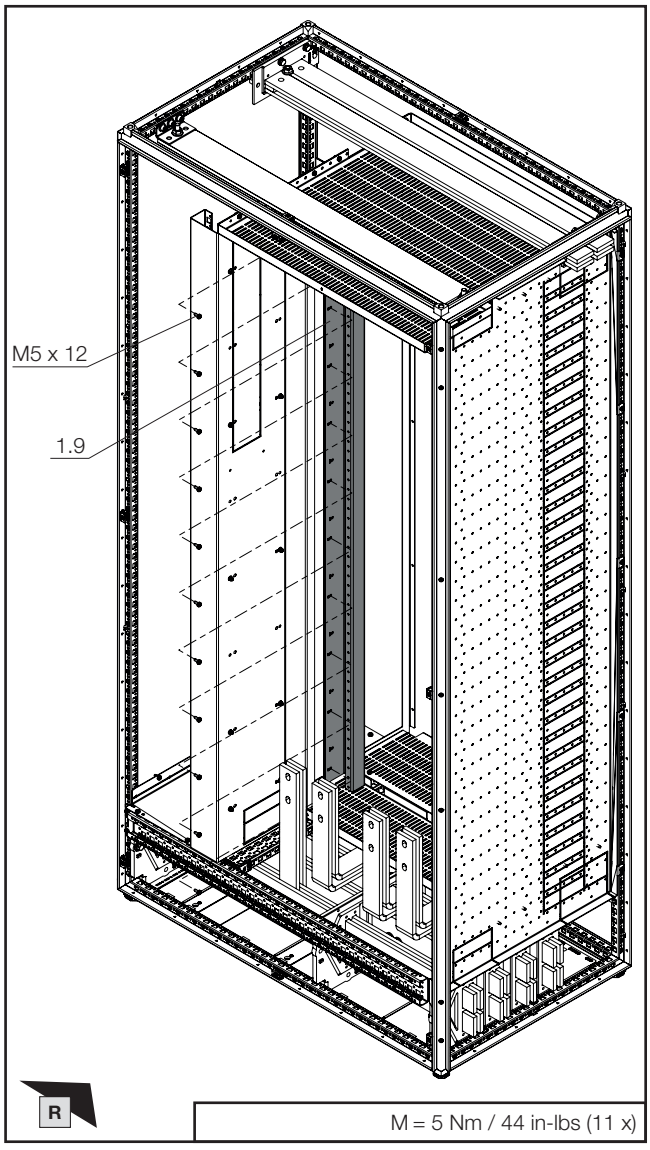

Hinweis / Note / Remarque Ⓧ

Im Folgenden wird in Kapitel 1 die Montage beispielhaft für die Aufnahme von Geräten des Fabrikats „Jean Müller“ gezeigt. Abweichungen und Besonderheiten siehe Kapitel 2.

In chapter 1, devices from the "Jean Müller" brand are used as an example to illustrate installation. Deviations and special features, see chapter 2.

Dans le chapitre 1, des appareillages de la marque « Jean Müller » illustrent le montage. Différences et particularités, voir chapitre 2.

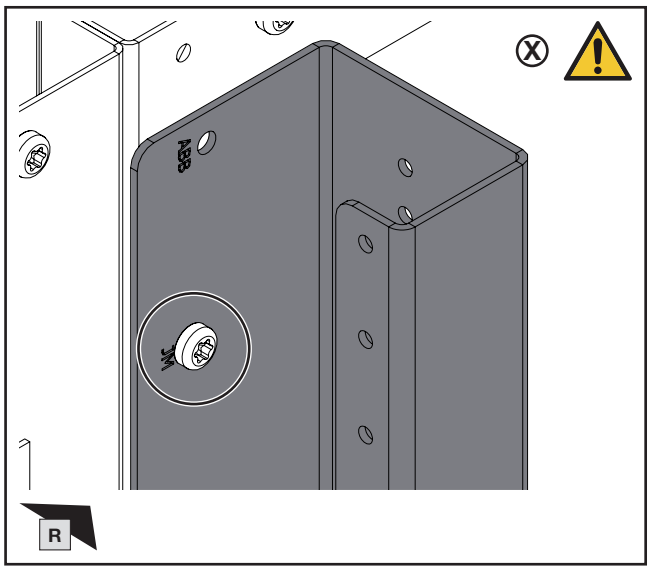

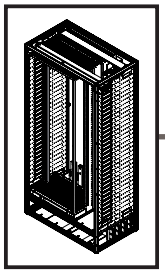

TX30

DE EN FR

1. Montage Lastschaltleistenfeld Bodenbereich
1. Fitting the fuse-switch disconnector section, base area
1. Montage de la zone de coupe-circuits avec jeu de barres principal dans la base

1.32 Montage Vertikalprofile
1.32 Fitting the vertical sections
1.32 Montage des profilés verticaux

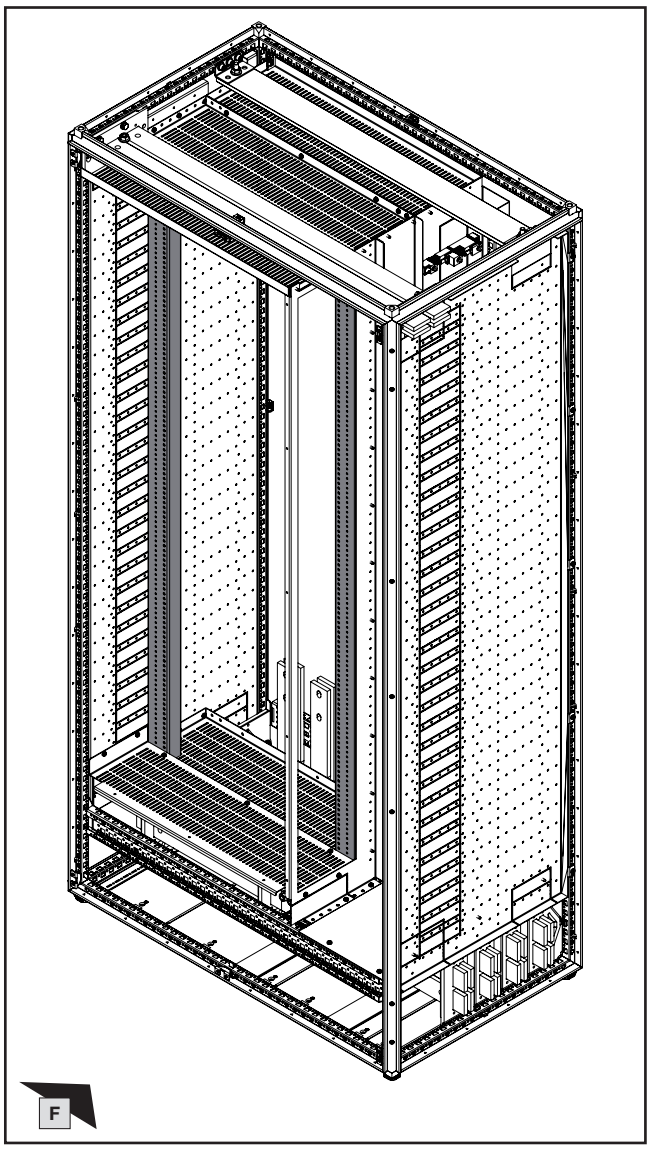

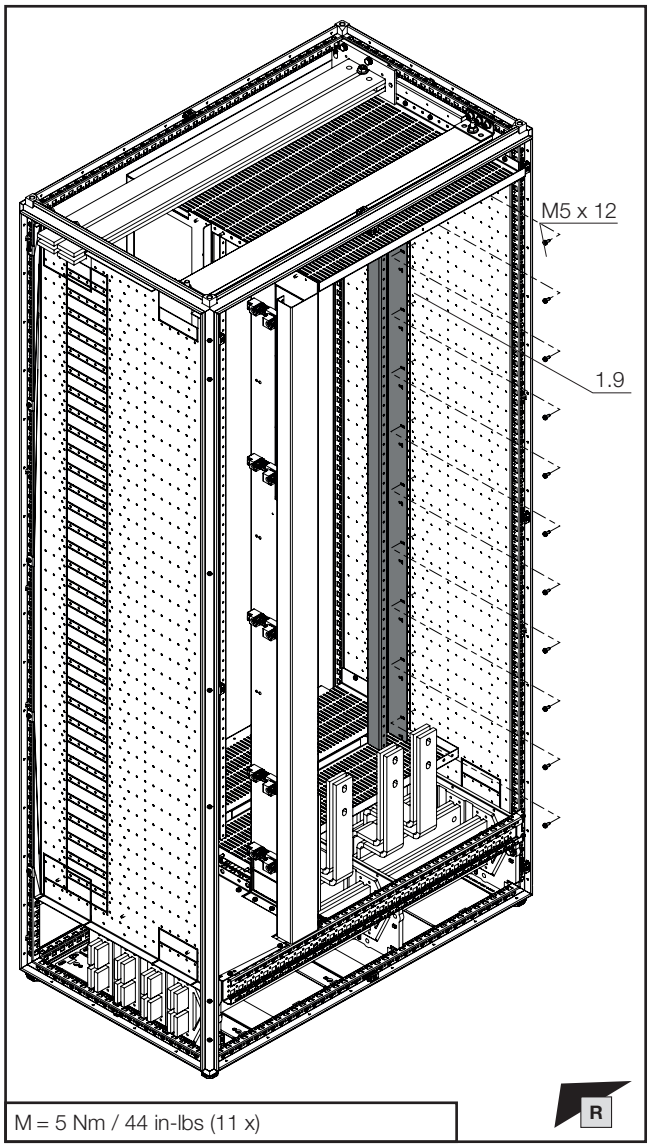

M = 5 Nm / 44 in-lbs (11 x)

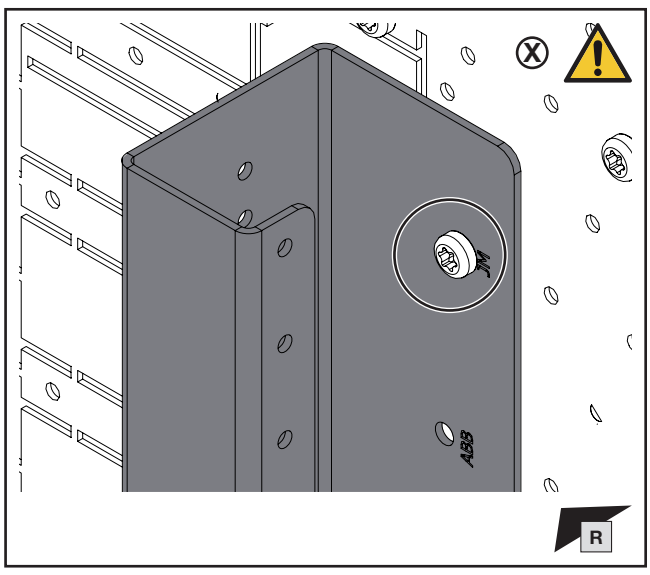

Hinweis / Note / Remarque (X)

Im Folgenden wird in Kapitel 1 die Montage beispielhaft für die Aufnahme von Geräten des Fabrikats „Jean Müller“ gezeigt. Abweichungen und Besonderheiten siehe Kapitel 2.

In chapter 1, devices from the "Jean Müller" brand are used as an example to illustrate installation. Deviations and special features, see chapter 2.

Dans le chapitre 1, des appareillages de la marque « Jean Müller » illustrent le montage. Différences et particularités, voir chapitre 2.

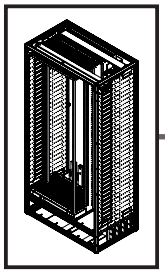

mm

DE EN FR

1. Montage Lastschaltleistenfeld Bodenbereich
1. Fitting the fuse-switch disconnector section, base area
1. Montage de la zone de coupe-circuits avec jeu de barres principal dans la base

1.32 Montage Vertikalprofile
1.32 Fitting the vertical sections
1.32 Montage des profilés verticaux

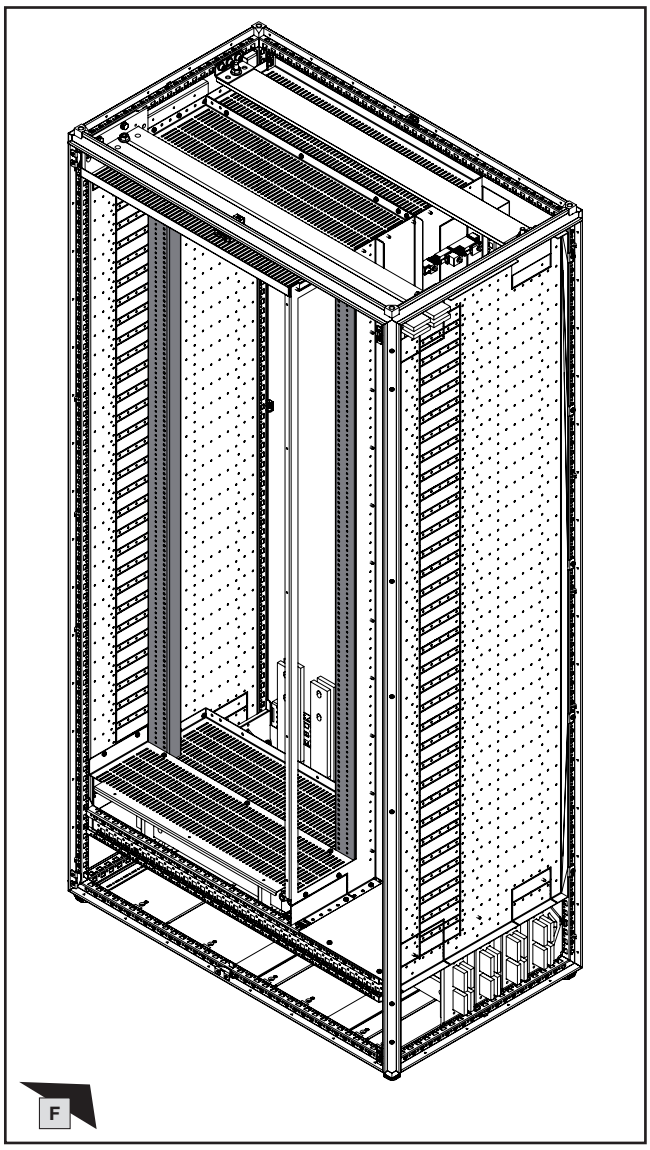

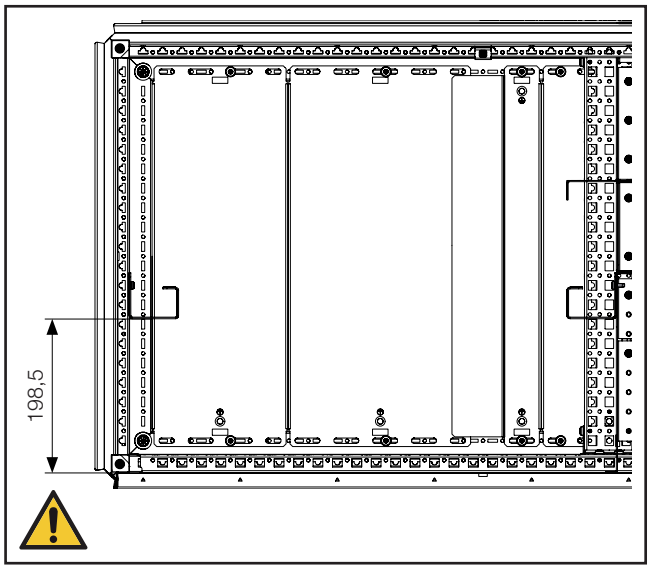

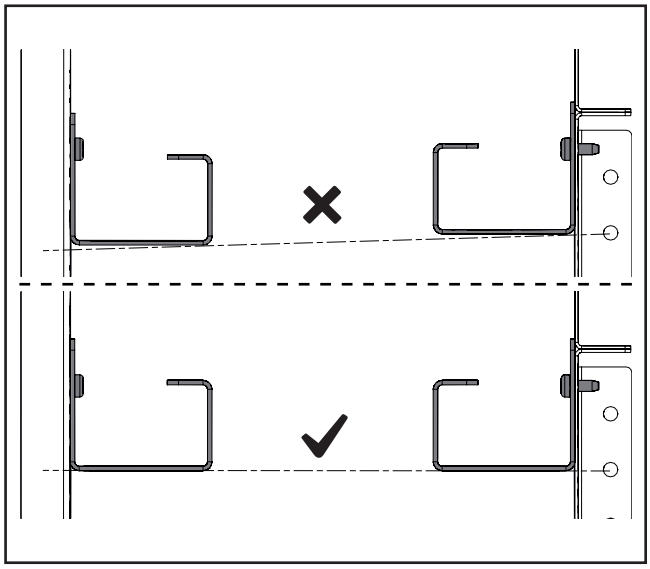

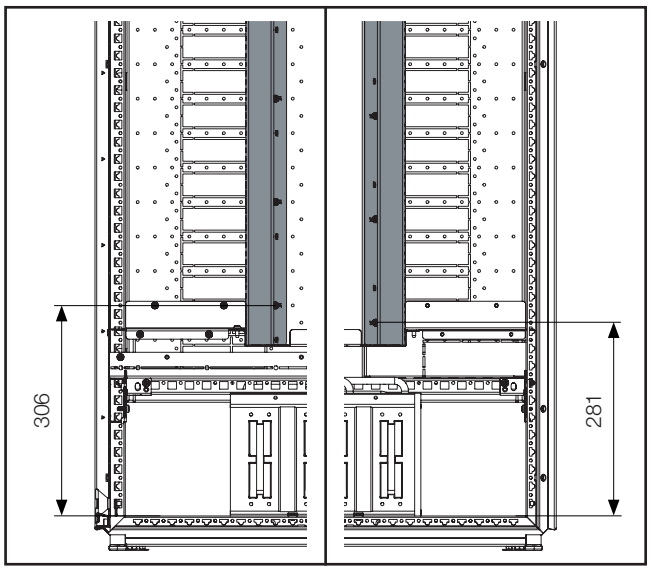

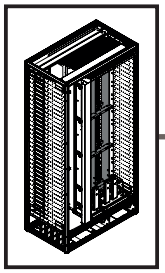

mm

1. Montage Lastschaltleistenfeld Bodenbereich
1. Fitting the fuse-switch disconnector section, base area
1. Montage de la zone de coupe-circuits avec jeu de barres principal dans la base

1.33 Montage vertikales Verteil-Sammelschienensystem
1.33 Fitting the vertical distribution busbar system
1.33 Montage du jeu de barres de distribution vertical

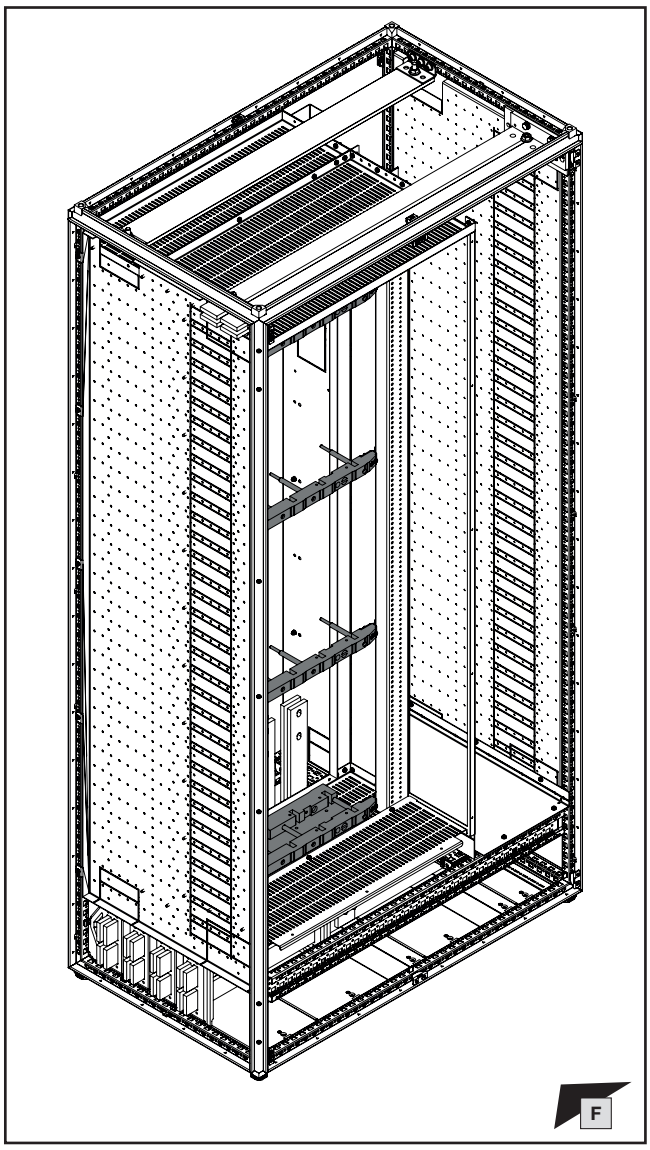

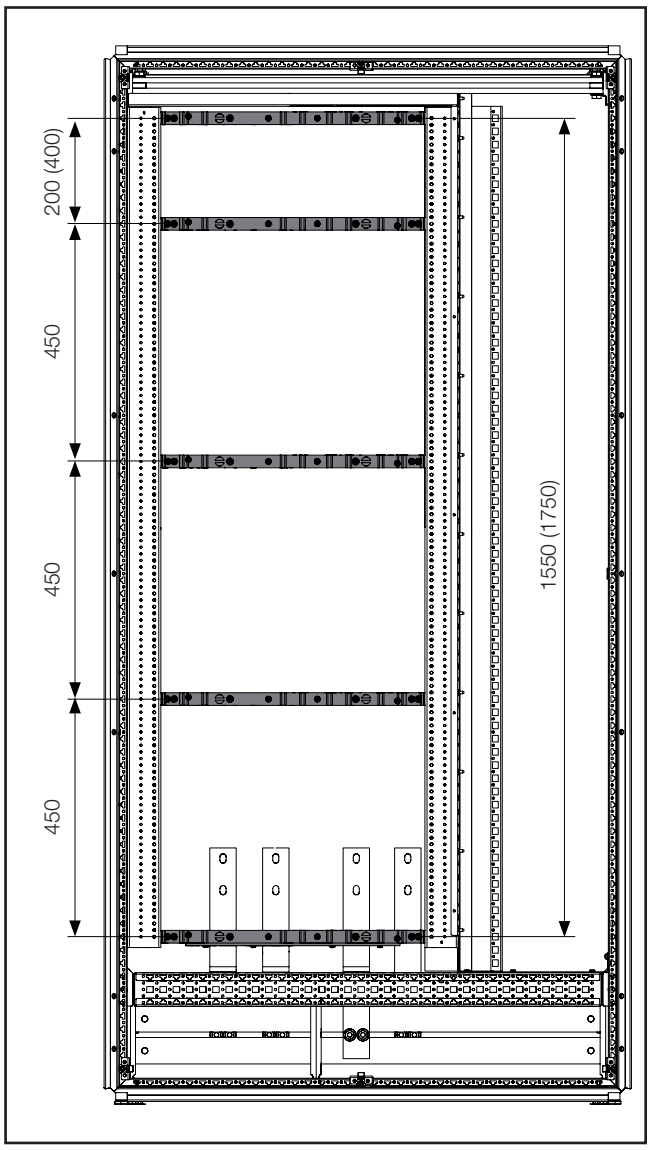

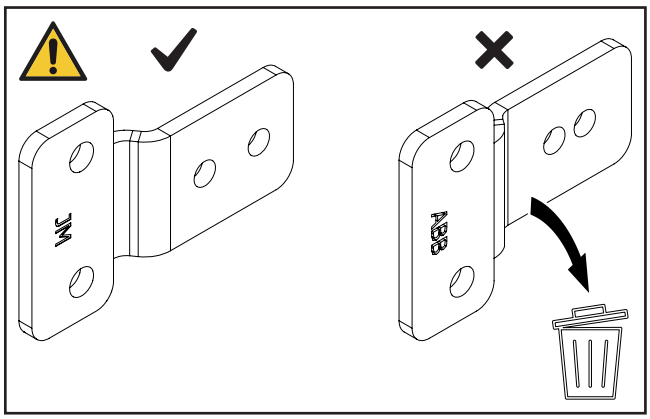

Hinweis / Note / Remarque

Die maximale Aufnahmehöhe für NH-Sicherungsleisten beträgt 1550 mm (1750 mm).

The maximum installation height for NH fuse strips is 1550 mm (1750 mm).

La hauteur de montage maximale pour les coupe-circuits à fusibles HPC est de 1550 mm (1750 mm).

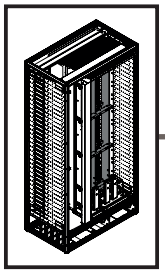

TX30

PH2

DE EN FR

1. Montage Lastschaltleistenfeld Bodenbereich
1. Fitting the fuse-switch disconnector section, base area
1. Montage de la zone de coupe-circuits avec jeu de barres principal dans la base

1.33 Montage vertikales Verteil-Sammelschienensystem
1.33 Fitting the vertical distribution busbar system
1.33 Montage du jeu de barres de distribution vertical

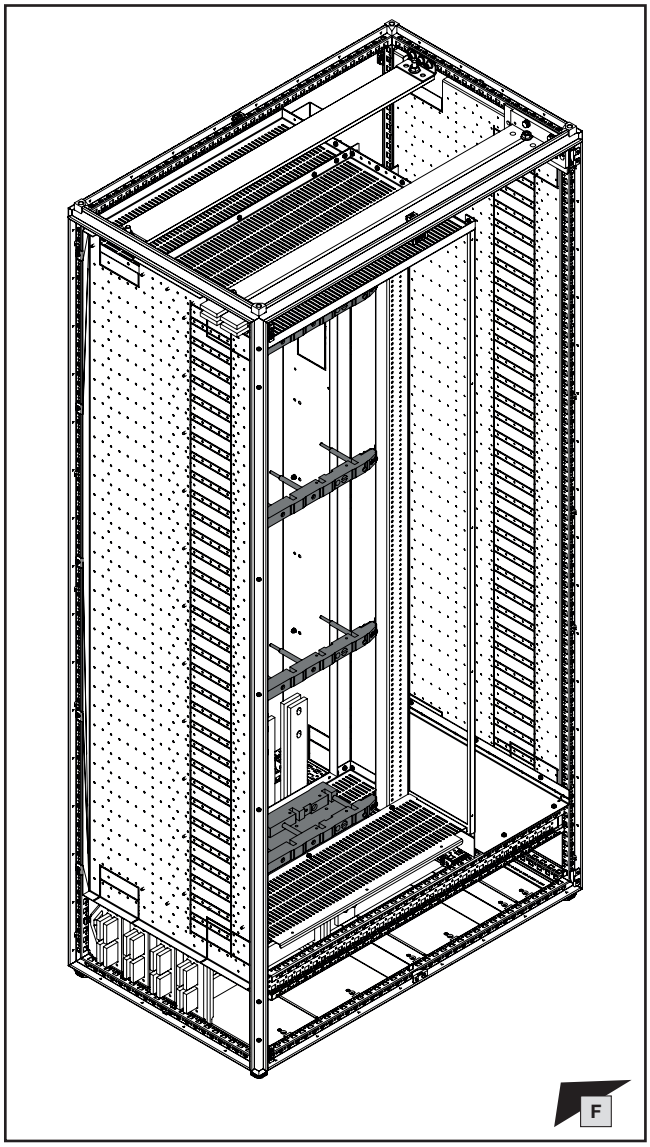

Sammelschiene Abmessung mm **Busbar dimensions** mm **Dimensions de la barre** mm	**Polzahl** **Number of poles** **Nombre de pôles**	Ⓐ **Best.-Nr.** **Model No.** **Référence**
80 x 10	3-polig/4-polig 3-pole/4-pole 3 pôles/4 pôles	**9674.438**
100 x 10		**9674.430**

Hinweis / Note / Remarque Ⓧ
Abweichungen und Besonderheiten siehe Kapitel 2.
Deviations and special features, see chapter 2.
Différences et particularités, voir chapitre 2.

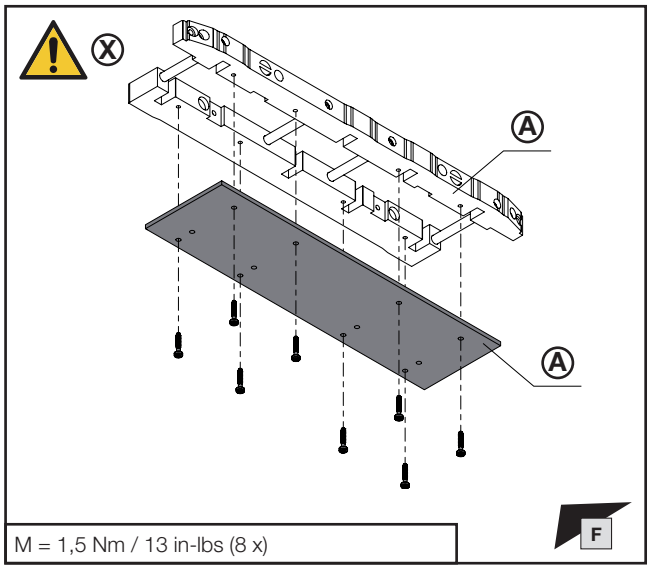

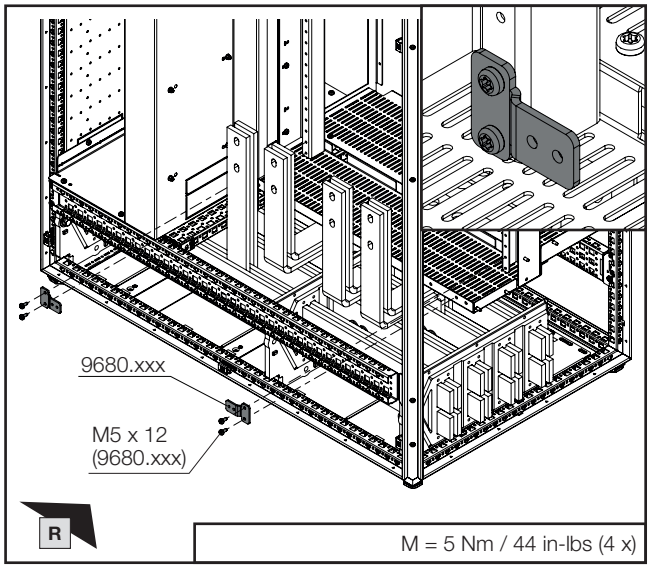

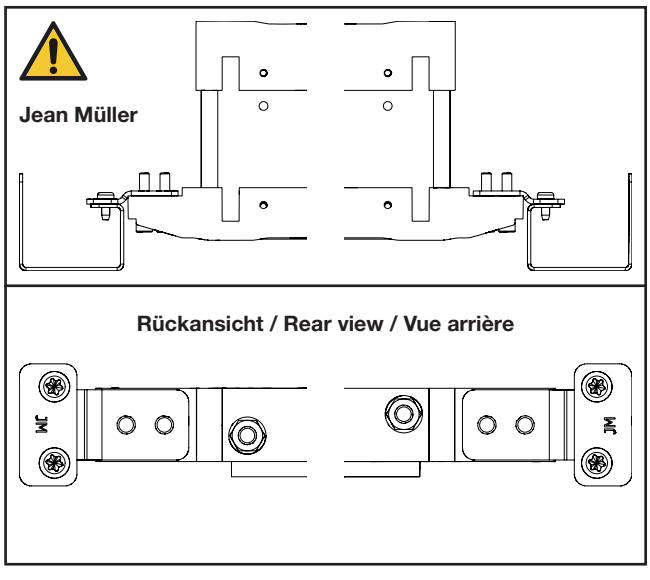

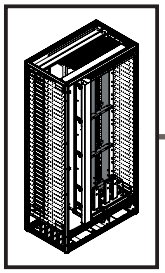

TX30

IS5

DE EN FR

1. Montage Lastschaltleistenfeld Bodenbereich
1. Fitting the fuse-switch disconnector section, base area
1. Montage de la zone de coupe-circuits avec jeu de barres principal dans la base

1.33 Montage vertikales Verteil-Sammelschienensystem
1.33 Fitting the vertical distribution busbar system
1.33 Montage du jeu de barres de distribution vertical

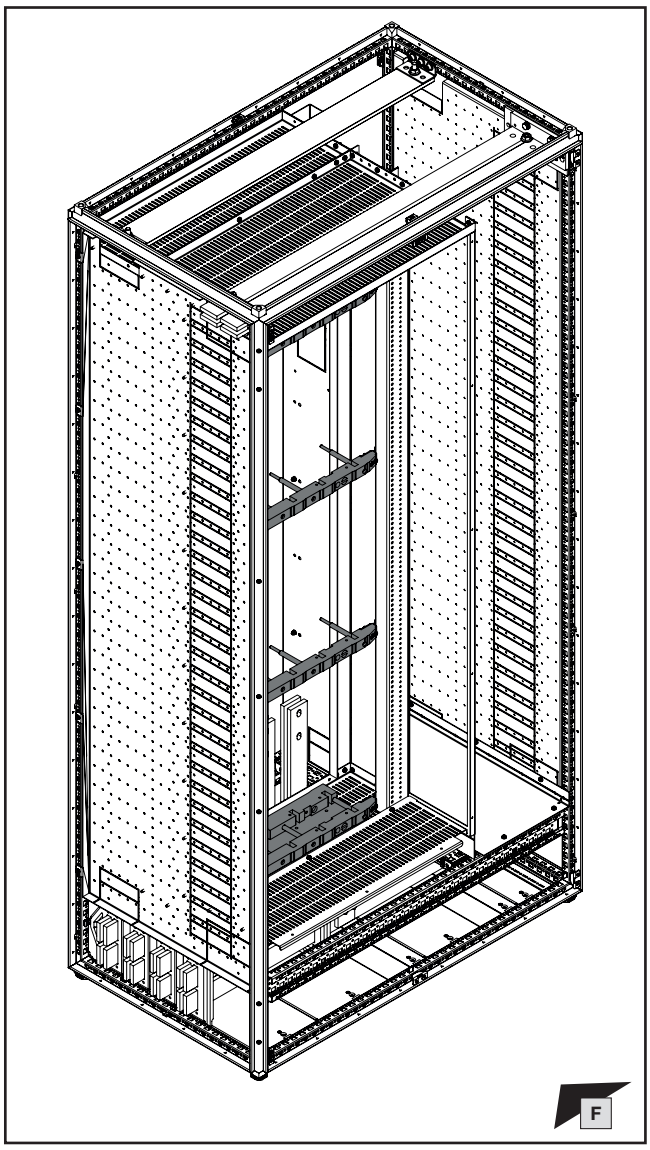

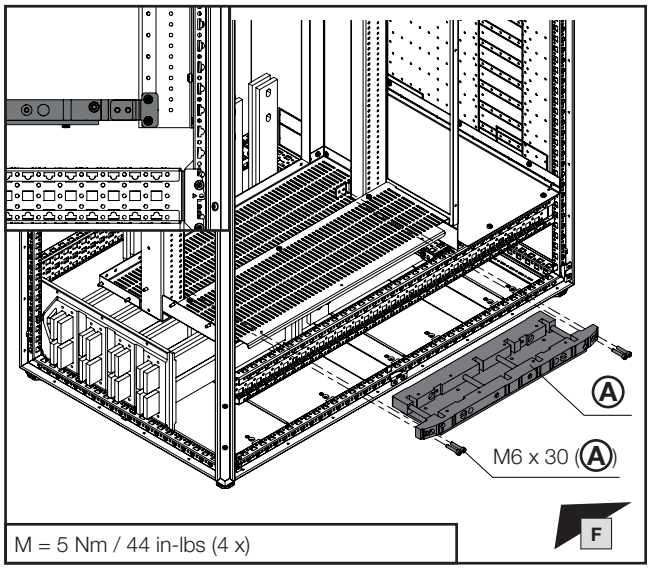

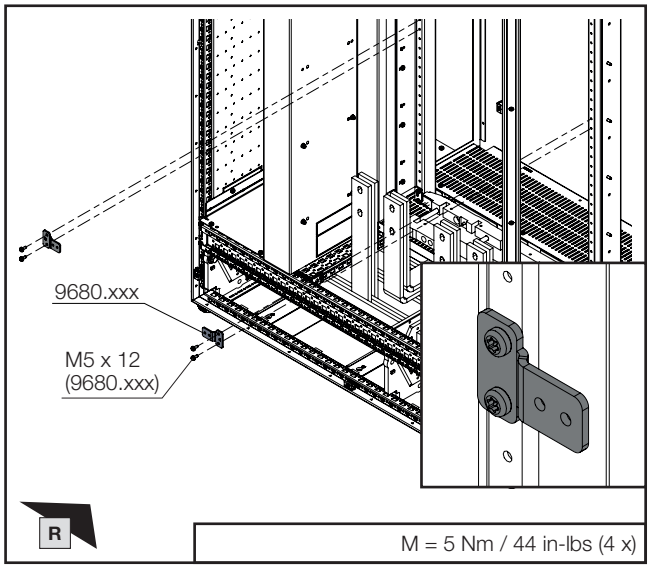

Sammelschiene Abmessung mm Busbar dimensions mm Dimensions de la barre mm	Polzahl Number of poles Nombre de pôles	Ⓐ Best.-Nr. Model No. Référence
80 x 10	3-polig/4-polig 3-pole/4-pole 3 pôles/4 pôles	**9674.438**
100 x 10		**9674.430**

Hinweis / Note / Remarque Ⓧ
Abweichungen und Besonderheiten siehe Kapitel 2.
Deviations and special features, see chapter 2.
Différences et particularités, voir chapitre 2.

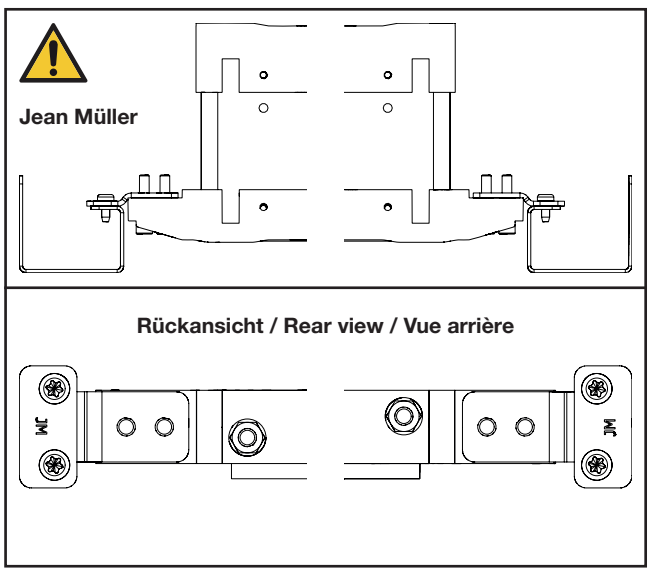

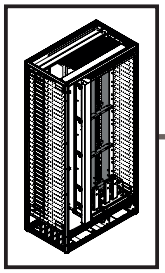

TX30 | IS5 | IS6

DE EN FR

1. Montage Lastschaltleistenfeld Bodenbereich
1. Fitting the fuse-switch disconnector section, base area
1. Montage de la zone de coupe-circuits avec jeu de barres principal dans la base

1.33 Montage vertikales Verteil-Sammelschienensystem
1.33 Fitting the vertical distribution busbar system
1.33 Montage du jeu de barres de distribution vertical

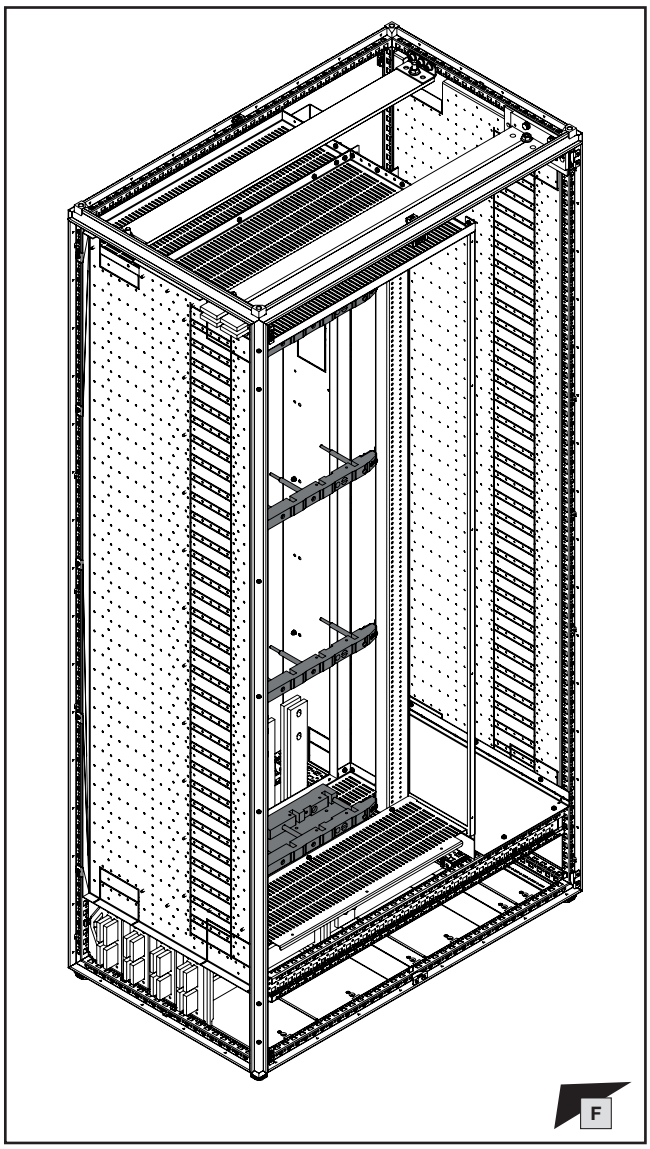

Sammelschiene Abmessung mm **Busbar dimensions** mm **Dimensions de la barre** mm	**Polzahl** **Number of poles** **Nombre de pôles**	Ⓐ **Best.-Nr.** **Model No.** **Référence**
80 x 10	3-polig/4-polig 3-pole/4-pole 3 pôles/4 pôles	**9674.418**
100 x 10		**9674.410**

Hinweis / Note / Remarque Ⓧ
Abweichungen und Besonderheiten siehe Kapitel 2.
Deviations and special features, see chapter 2.
Différences et particularités, voir chapitre 2.

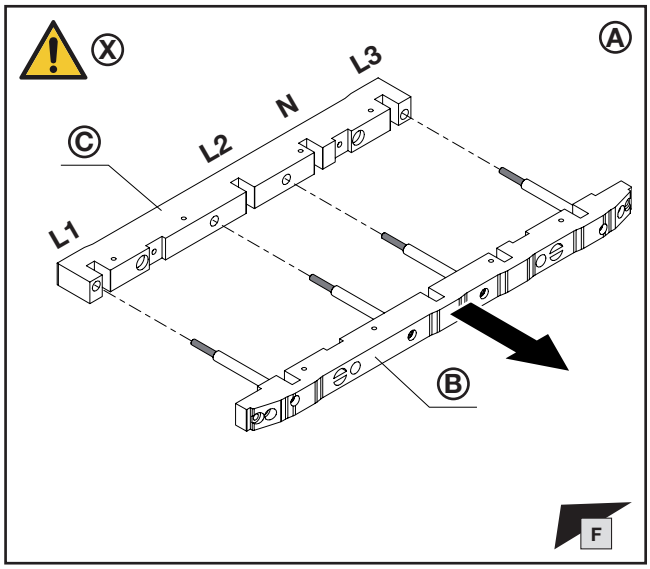

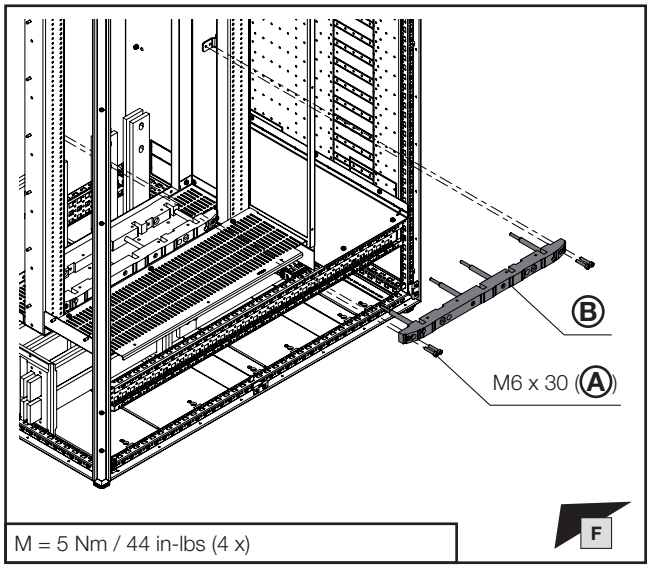

M = 5 Nm / 44 in-lbs (4 x)

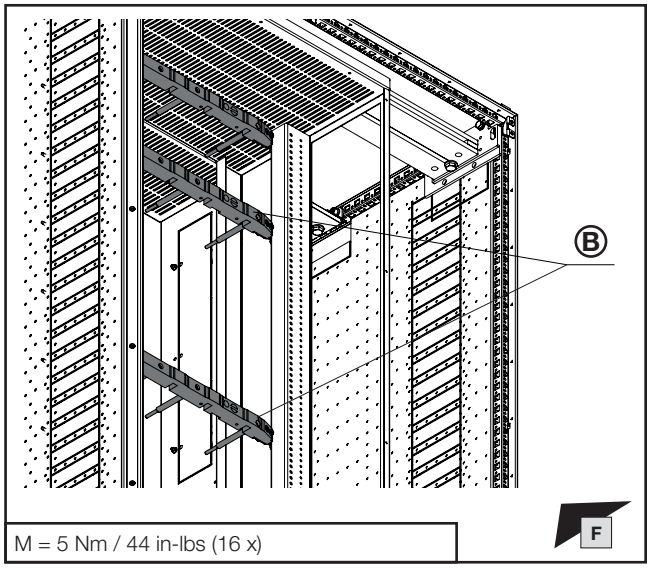

M = 5 Nm / 44 in-lbs (16 x)

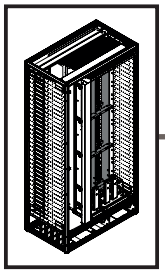

TX30 | IS5 | IS6

DE EN FR

1. Montage Lastschaltleistenfeld Bodenbereich
1. Fitting the fuse-switch disconnector section, base area
1. Montage de la zone de coupe-circuits avec jeu de barres principal dans la base

1.33 Montage vertikales Verteil-Sammelschienensystem
1.33 Fitting the vertical distribution busbar system
1.33 Montage du jeu de barres de distribution vertical

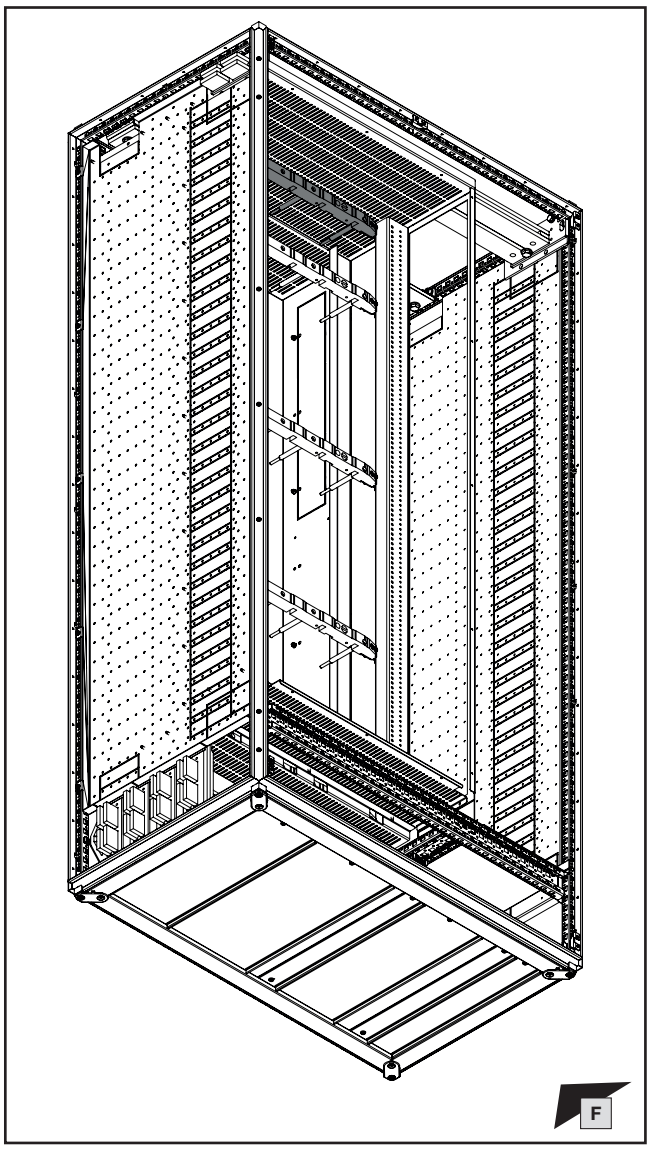

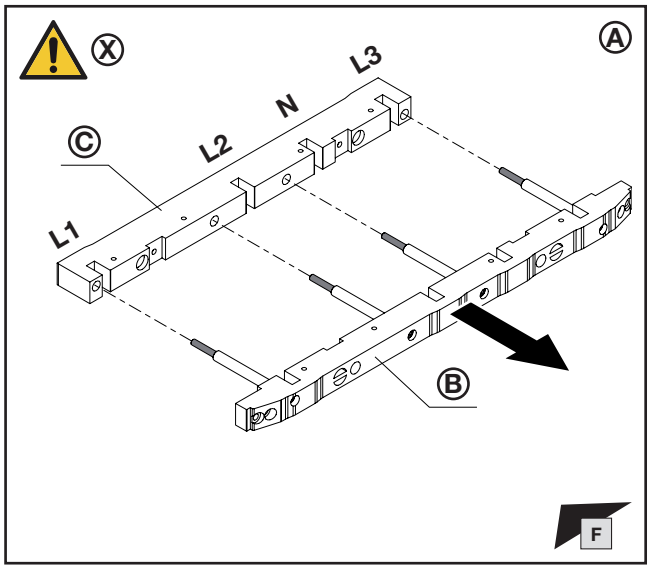

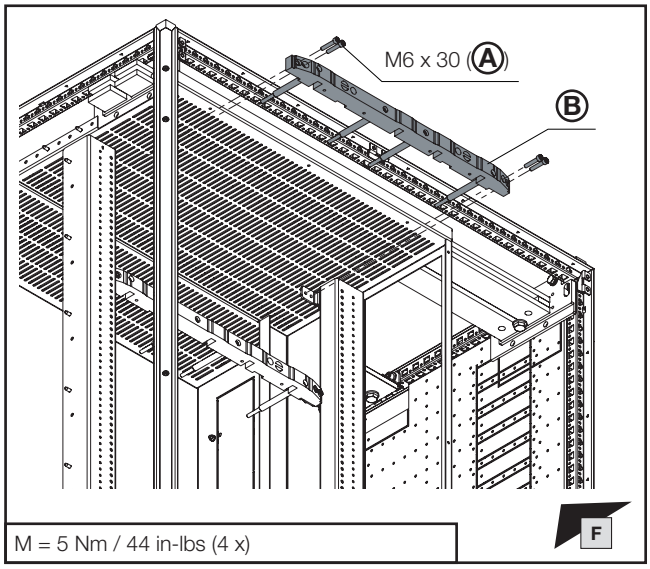

M = 5 Nm / 44 in-lbs (4 x)

Sammelschiene Abmessung mm Busbar dimensions mm Dimensions de la barre mm	Polzahl Number of poles Nombre de pôles	Ⓐ Best.-Nr. Model No. Référence
80 x 10	3-polig/4-polig 3-pole/4-pole 3 pôles/4 pôles	**9674.438**
100 x 10		**9674.430**

Hinweis / Note / Remarque Ⓧ
Abweichungen und Besonderheiten siehe Kapitel 2.
Deviations and special features, see chapter 2.
Différences et particularités, voir chapitre 2.

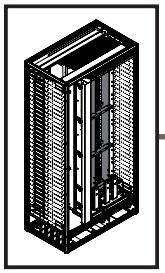

mm

TX25

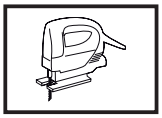

DE EN FR



1. Montage Lastschaltleistenfeld Bodenbereich
1. Fitting the fuse-switch disconnector section, base area
1. Montage de la zone de coupe-circuits avec jeu de barres principal dans la base

1.33 Montage vertikales Verteil-Sammelschienensystem
1.33 Fitting the vertical distribution busbar system
1.33 Montage du jeu de barres de distribution vertical

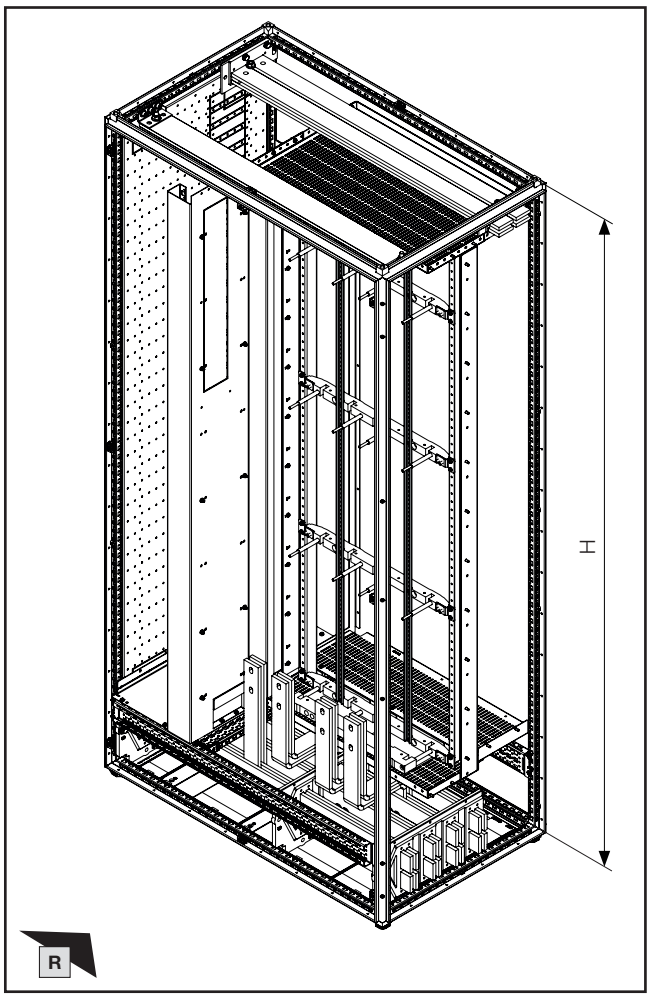

H mm	Ⓐ L mm
2000	1565
2200	1765

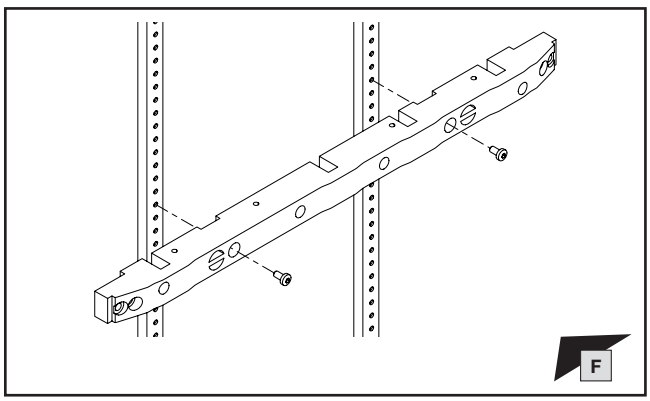

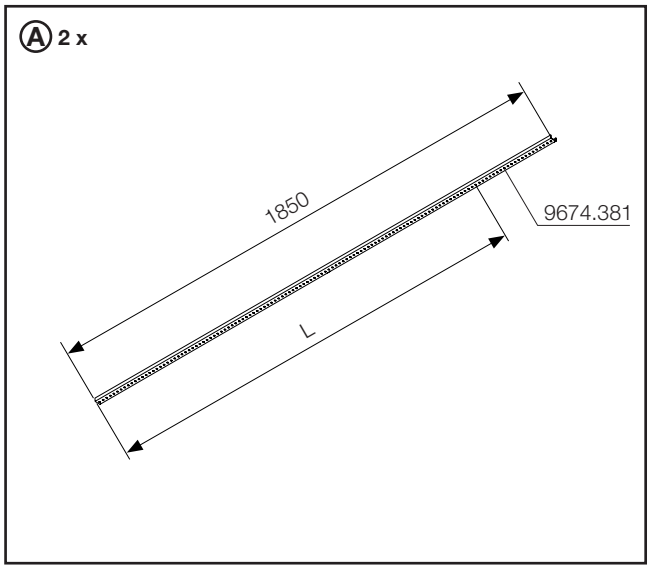

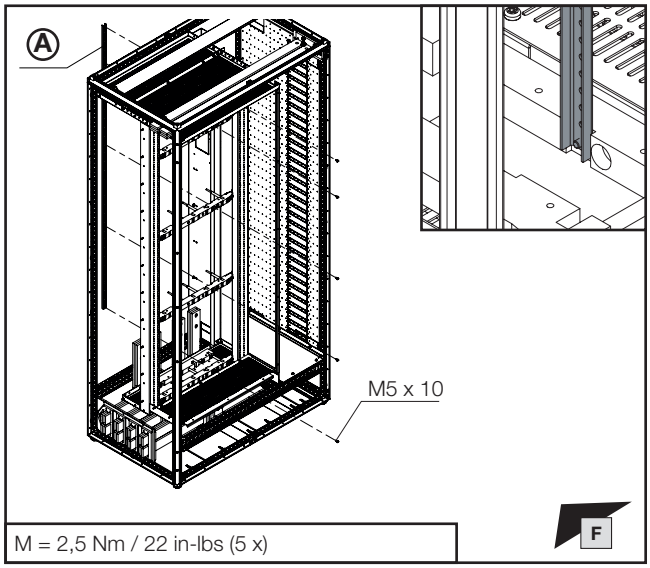

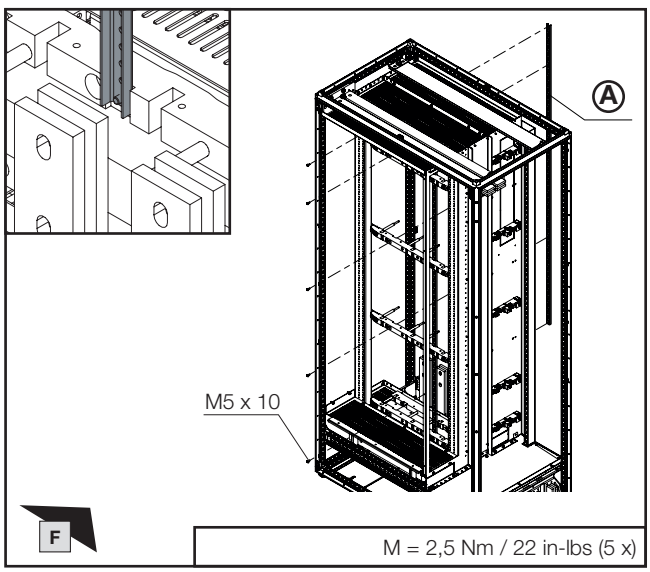

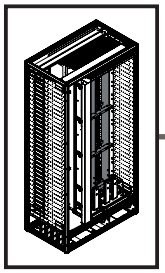

DE EN FR

1. Montage Lastschaltleistenfeld Bodenbereich
1. Fitting the fuse-switch disconnector section, base area
1. Montage de la zone de coupe-circuits avec jeu de barres principal dans la base

1.33 Montage vertikales Verteil-Sammelschienensystem
1.33 Fitting the vertical distribution busbar system
1.33 Montage du jeu de barres de distribution vertical

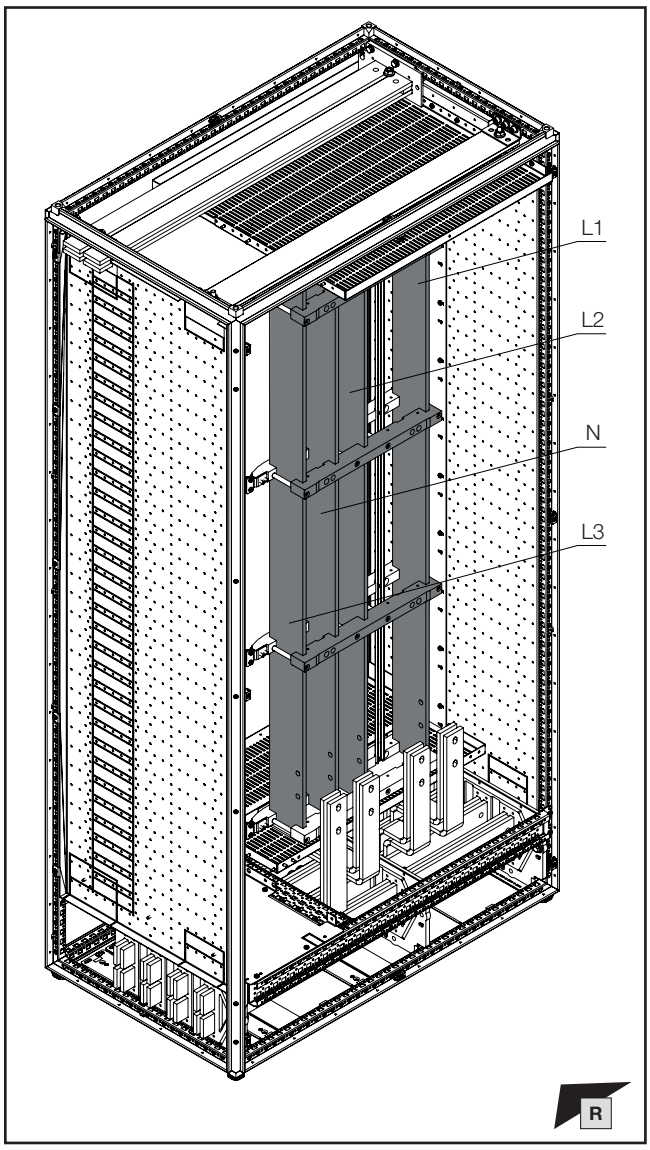

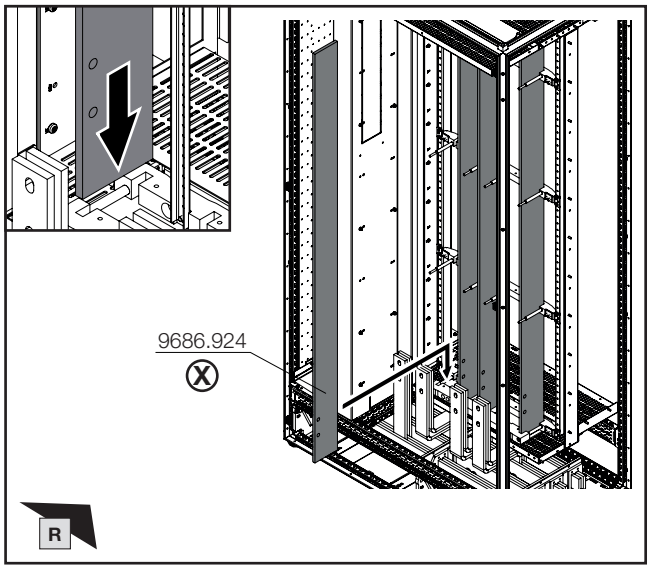

Sammelschiene Abmessung mm **Busbar dimensions** mm **Dimensions de la barre** mm	I_n
80 x 10	1600 A
100 x 10	2100 A

Hinweis / Note / Remarque X

Die Länge der Sammelschienen wird mit Hilfe der Online-Berechnungssoftware „RiPower“ im Niederspannungsschaltanlagen Konfigurator ermittelt.

The length of the busbars is determined using the online calculation software "RiPower" in the low-voltage switchgear configurator.

La longueur des jeux de barres est déterminée à l'aide du logiciel de calcul en ligne « RiPower » du configurateur de TGBT.

RiPower

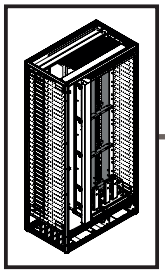

IS6

DE EN FR

1. Montage Lastschaltleistenfeld Bodenbereich
1. Fitting the fuse-switch disconnector section, base area
1. Montage de la zone de coupe-circuits avec jeu de barres principal dans la base

1.33 Montage vertikales Verteil-Sammelschienensystem
1.33 Fitting the vertical distribution busbar system
1.33 Montage du jeu de barres de distribution vertical

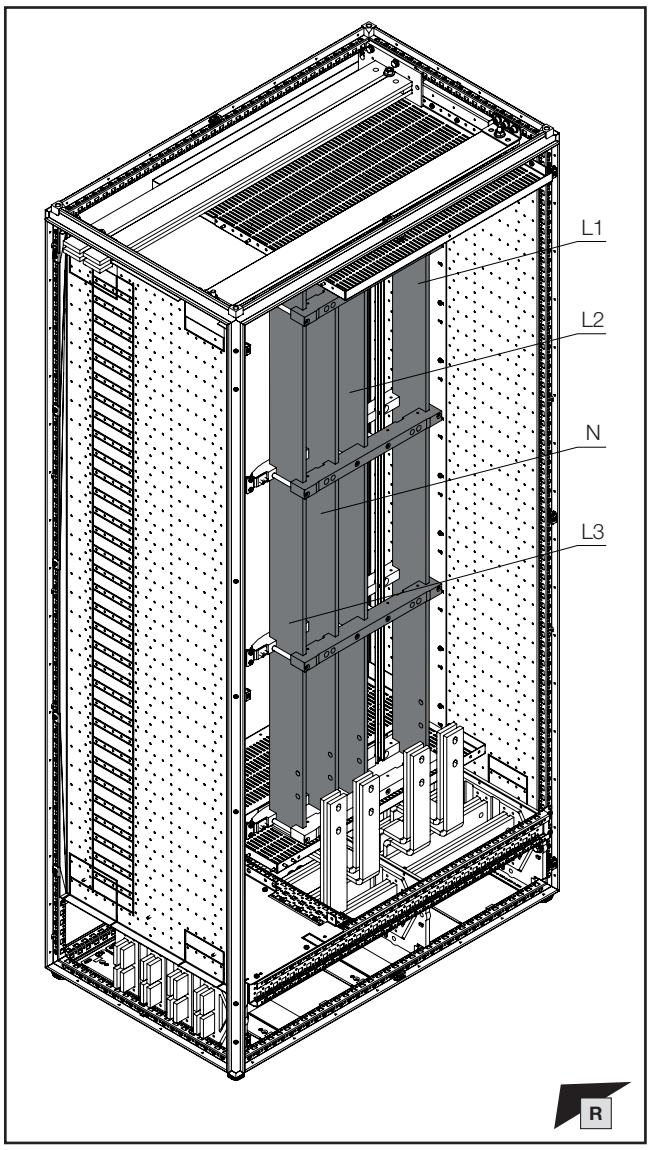

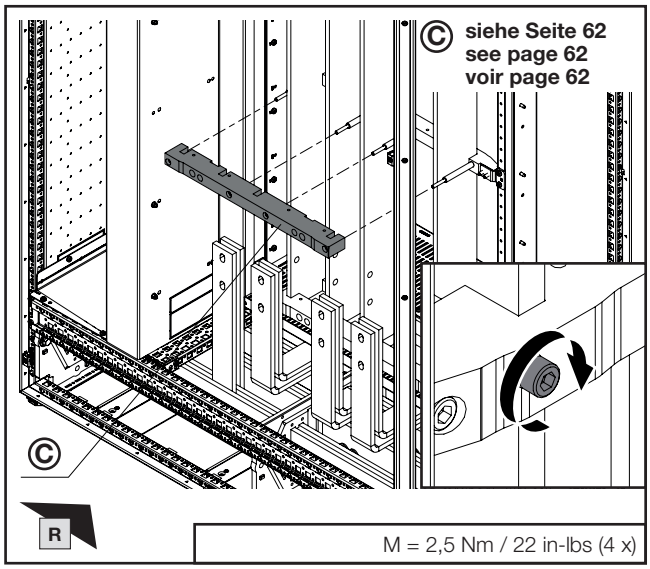

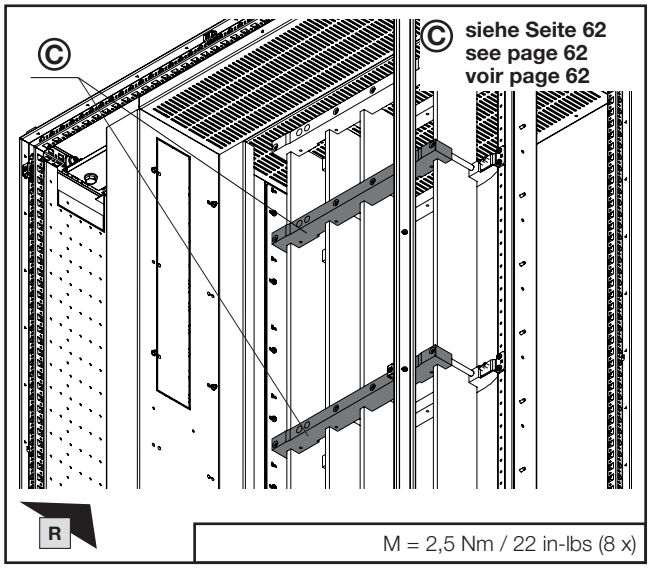

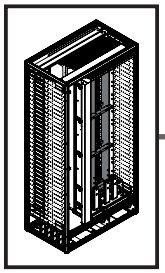

IS6

PH2

DE EN FR

1. Montage Lastschaltleistenfeld Bodenbereich
1. Fitting the fuse-switch disconnector section, base area
1. Montage de la zone de coupe-circuits avec jeu de barres principal dans la base

1.33 Montage vertikales Verteil-Sammelschienensystem
1.33 Fitting the vertical distribution busbar system
1.33 Montage du jeu de barres de distribution vertical

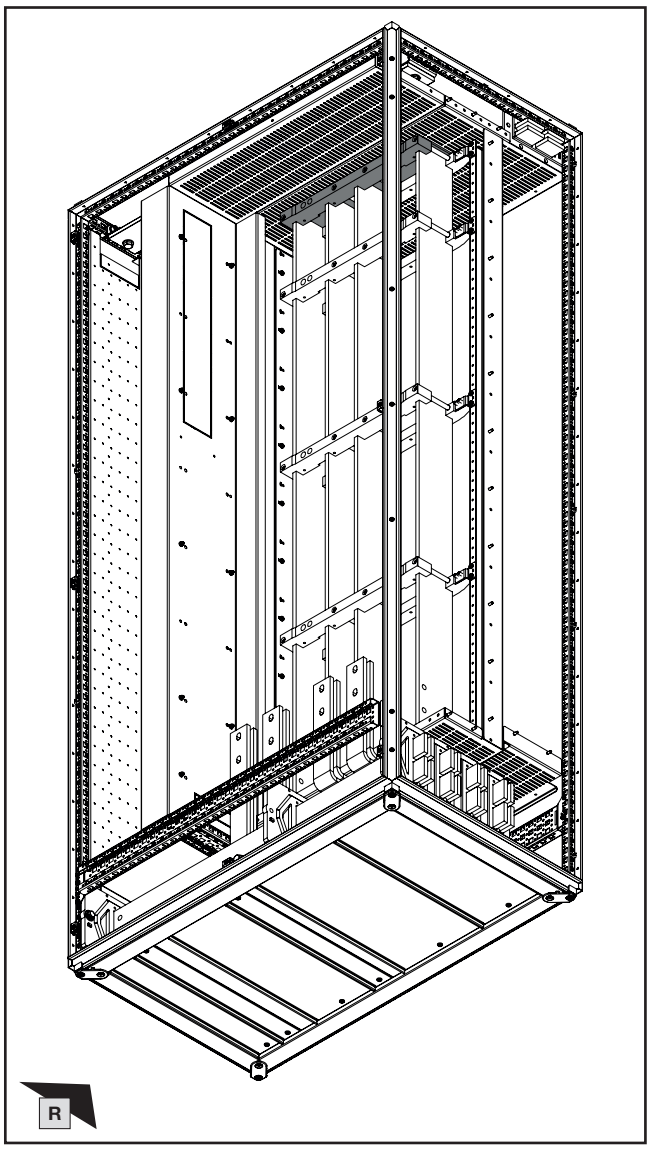

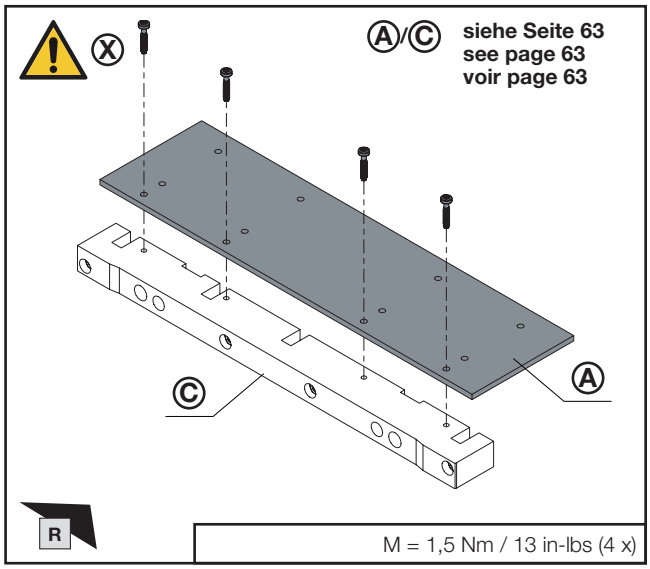

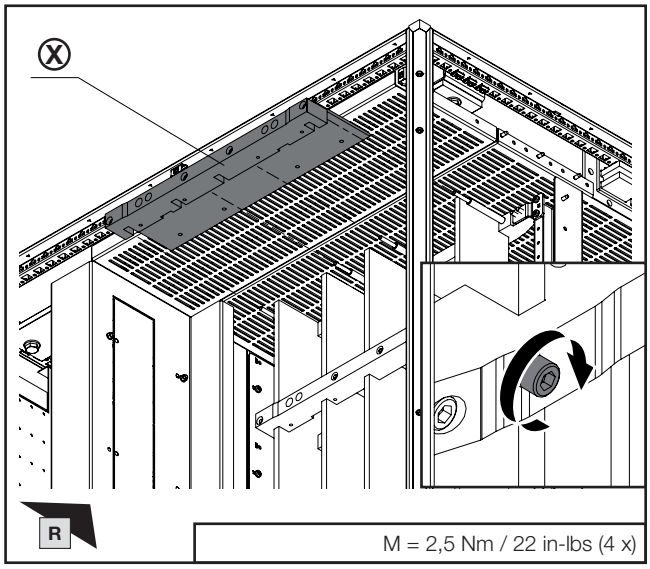

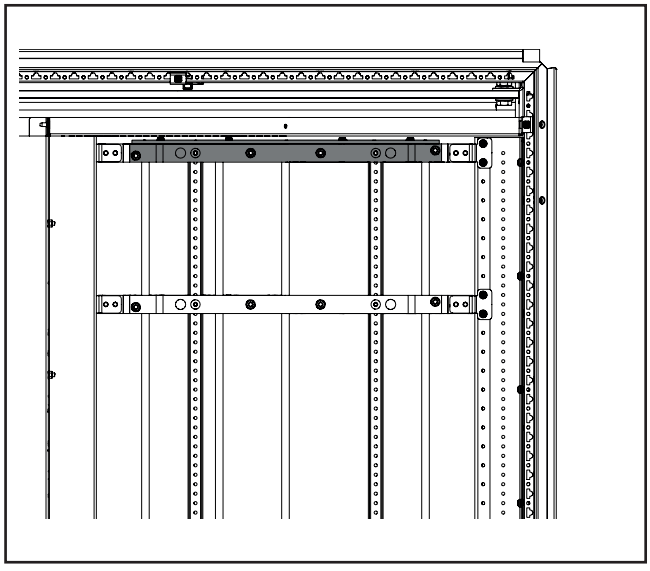

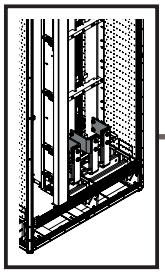

SW16/
SW17

DE EN FR

1. Montage Lastschaltleistenfeld Bodenbereich
1. Fitting the fuse-switch disconnector section, base area
1. Montage de la zone de coupe-circuits avec jeu de barres principal dans la base

1.34 Anbindung vertikales Verteil-Sammelschienensystem
1.34 Connecting the vertical distribution busbar system
1.34 Connexion aux jeux de barres de distribution verticaux

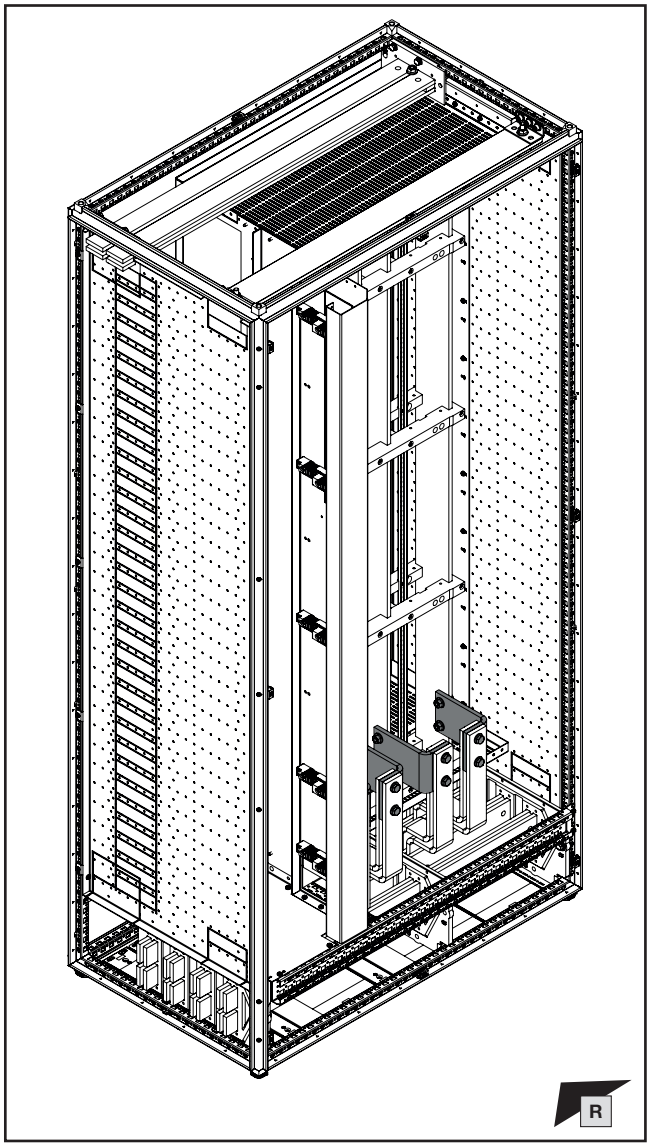

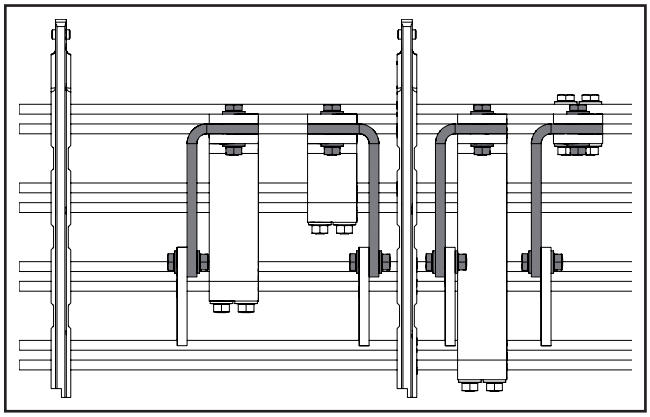

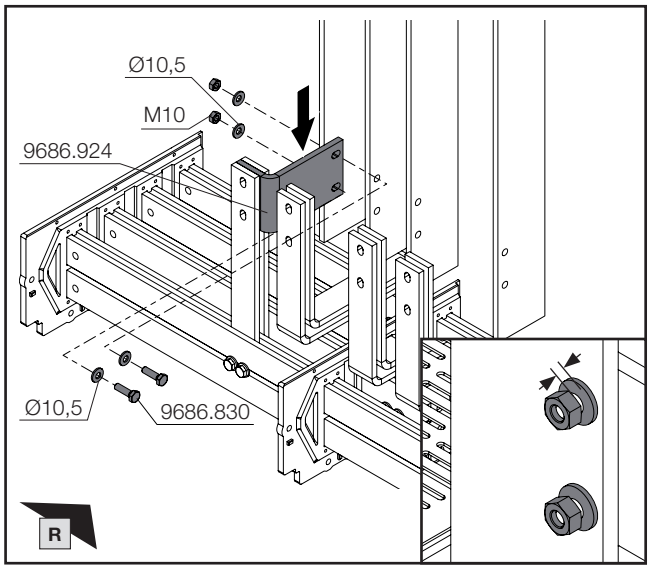

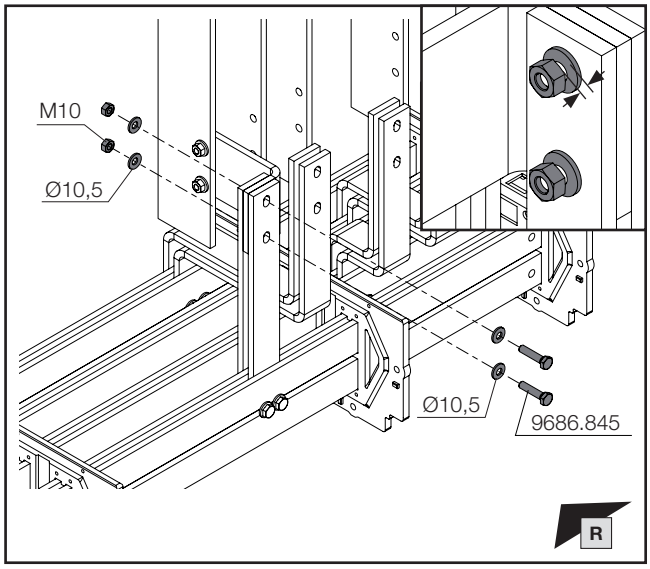

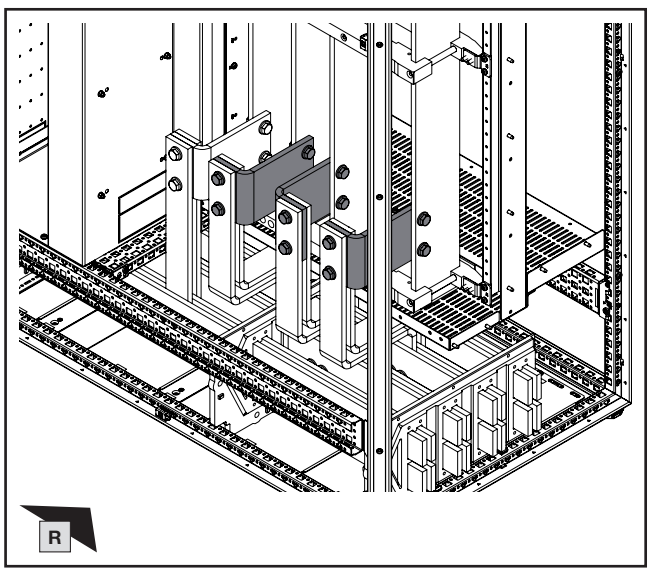

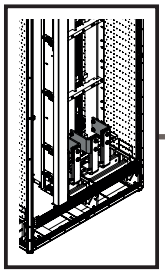

1. Montage Lastschaltleistenfeld Bodenbereich
1. Fitting the fuse-switch disconnector section, base area
1. Montage de la zone de coupe-circuits avec jeu de barres principal dans la base

1.34 Anbindung vertikales Verteil-Sammelschienensystem
1.34 Connecting the vertical distribution busbar system
1.34 Connexion aux jeux de barres de distribution verticaux

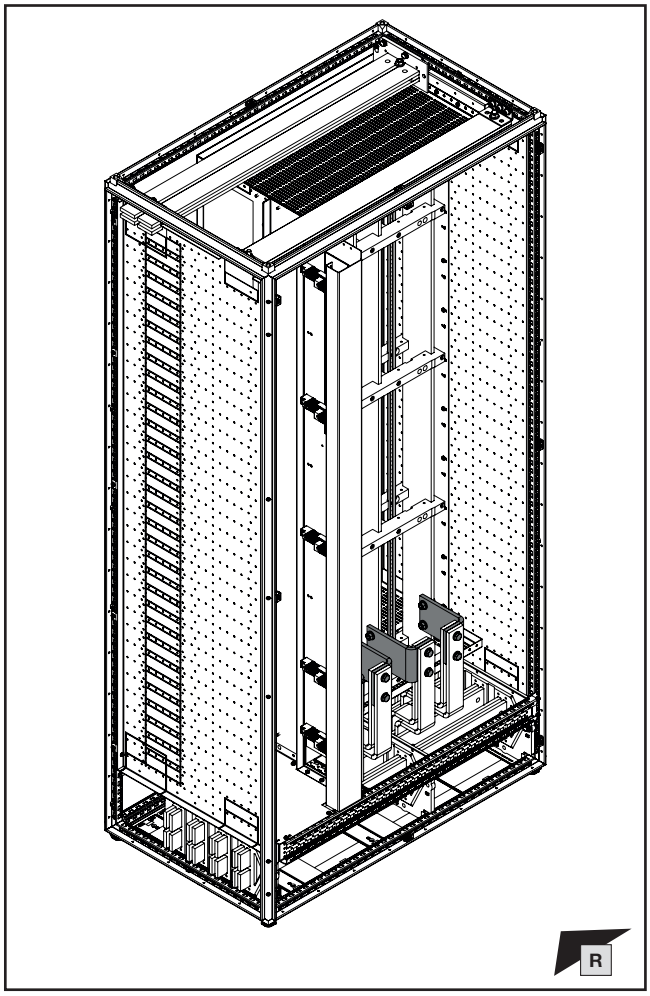

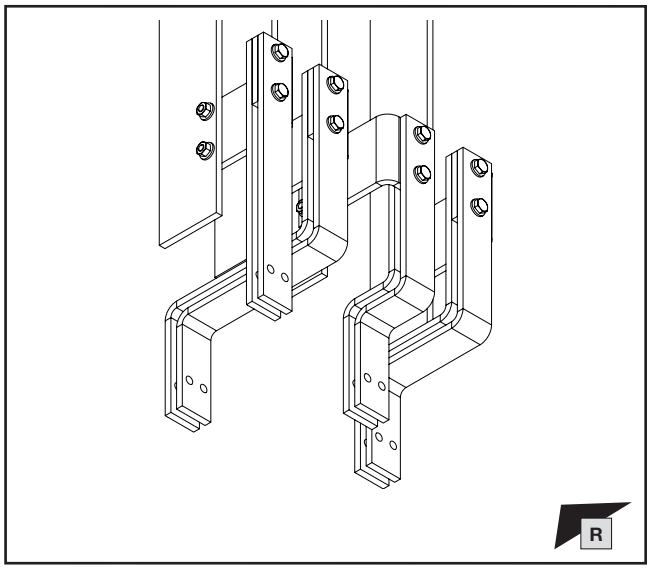

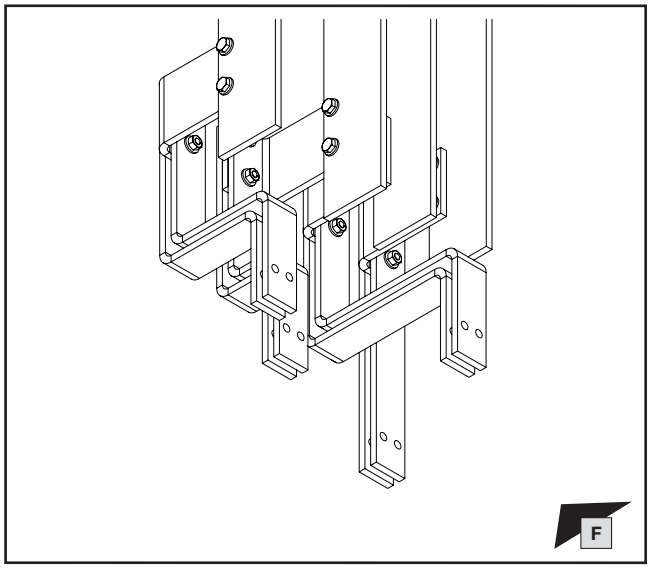

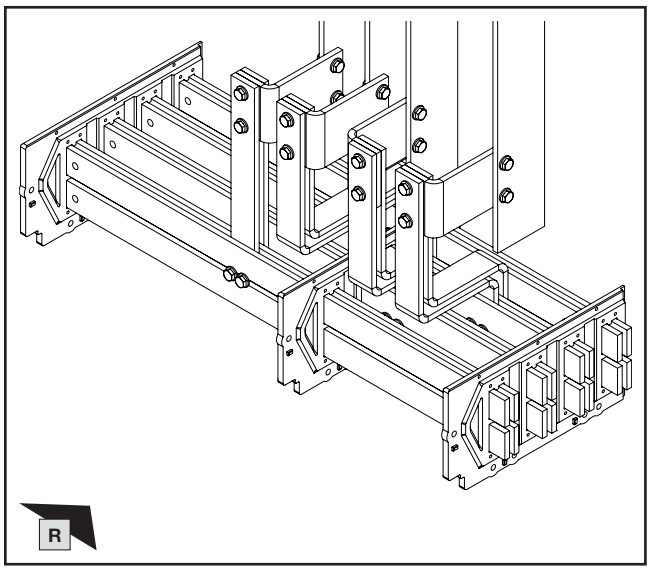

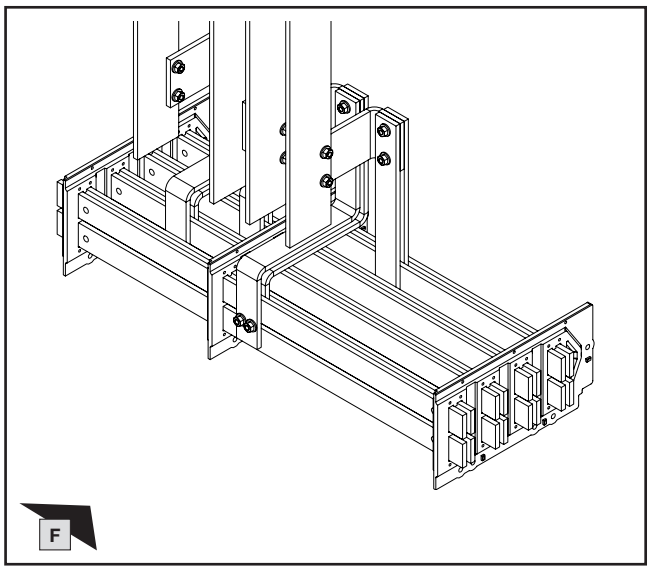

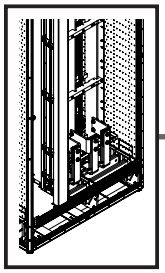

SW16/
SW17

DE EN FR

1. Montage Lastschaltleistenfeld Bodenbereich
1. Fitting the fuse-switch disconnector section, base area
1. Montage de la zone de coupe-circuits avec jeu de barres principal dans la base

1.35 Anziehen der Schrauben
1.35 Tightening the screws
1.35 Serrage des vis

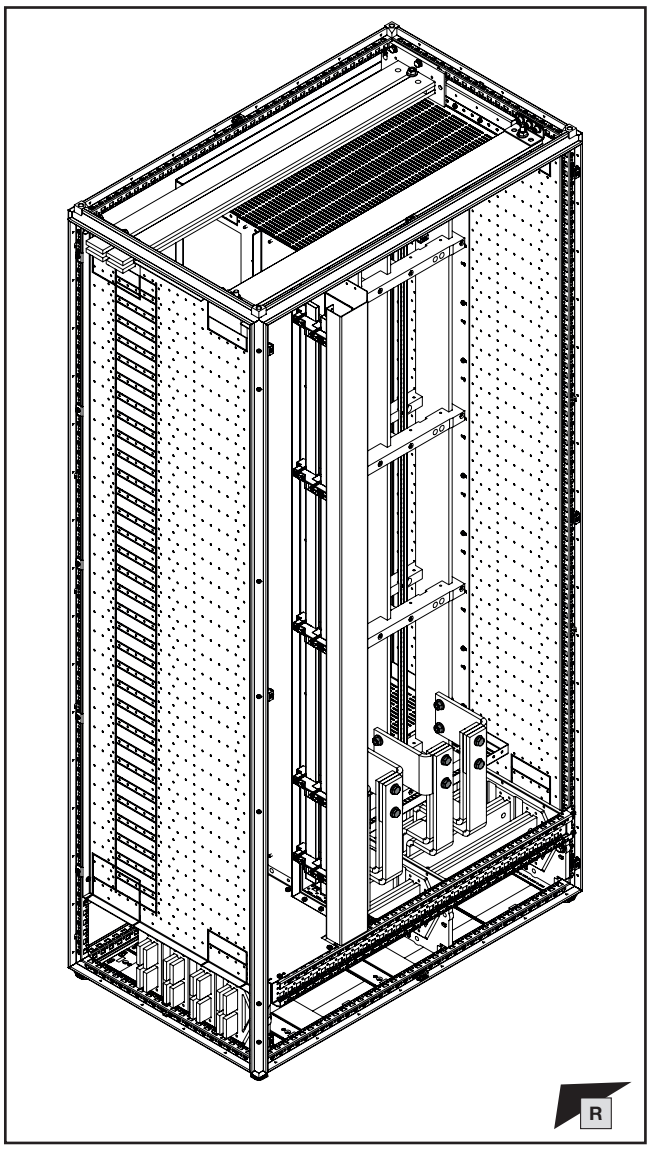

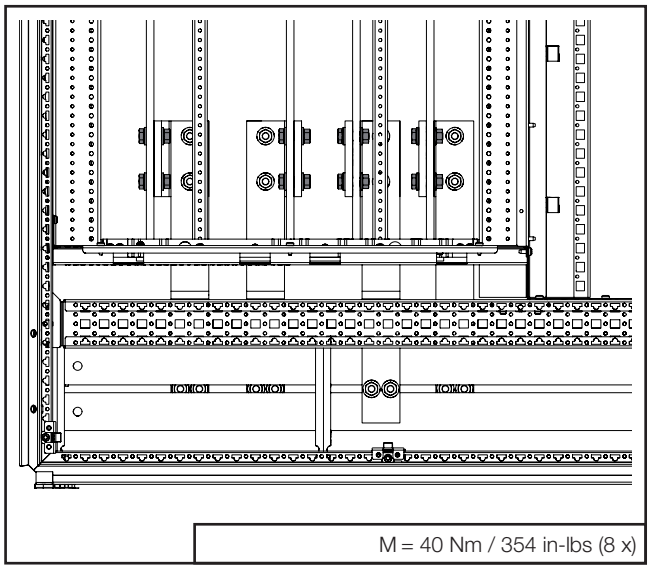

M = 40 Nm / 354 in-lbs (8 x)

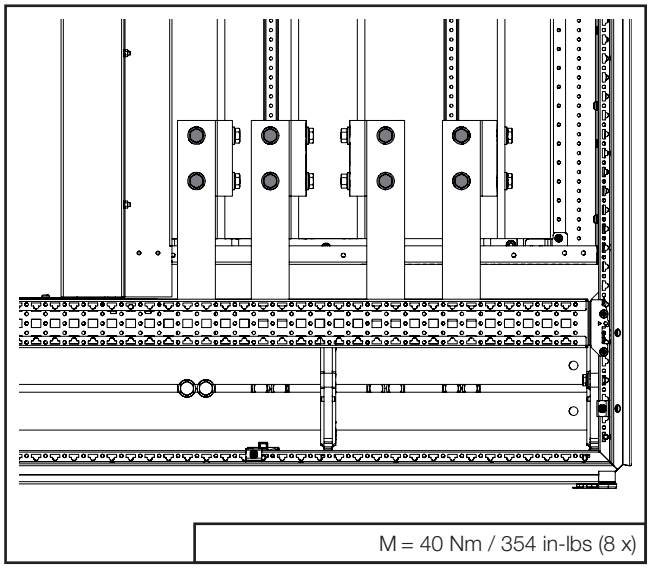

M = 40 Nm / 354 in-lbs (8 x)

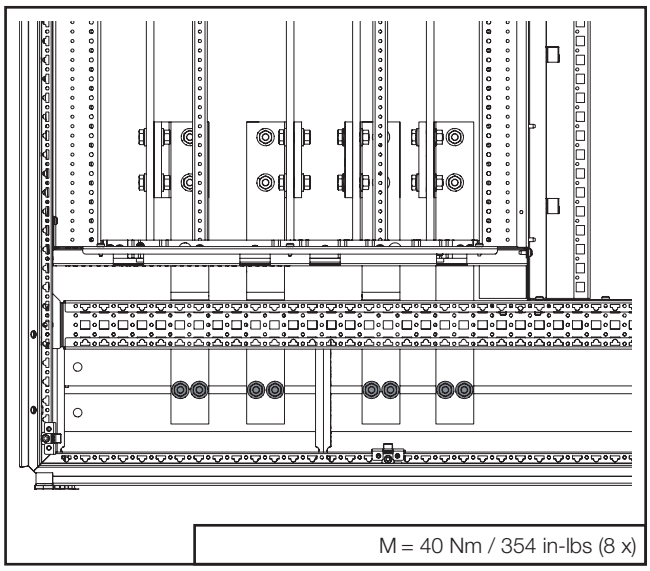

M = 40 Nm / 354 in-lbs (8 x)

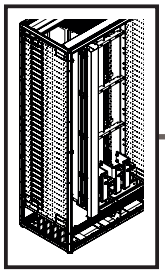

DE EN FR

1. Montage Lastschaltleistenfeld Bodenbereich
1. Fitting the fuse-switch disconnector section, base area
1. Montage de la zone de coupe-circuits avec jeu de barres principal dans la base

1.36 Montage der vertikalen PE/PEN + N Sammelschienen
1.36 Fitting the vertical PE/PEN + N busbars
1.36 Montage vertical des barres Terre / Terre-Neutre + Neutre

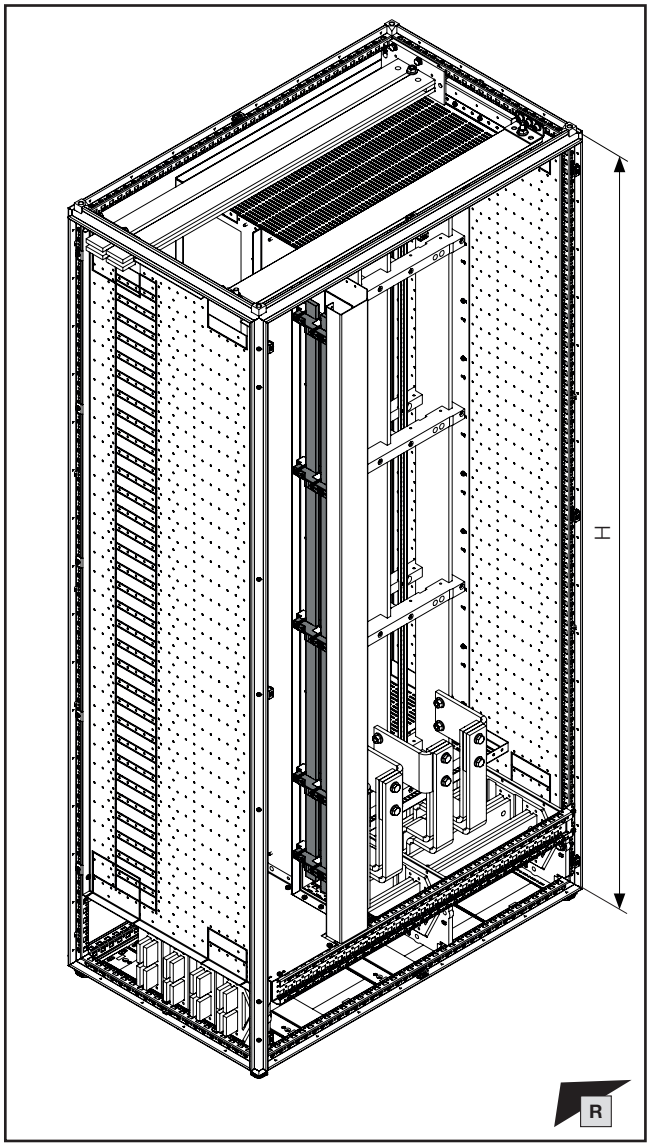

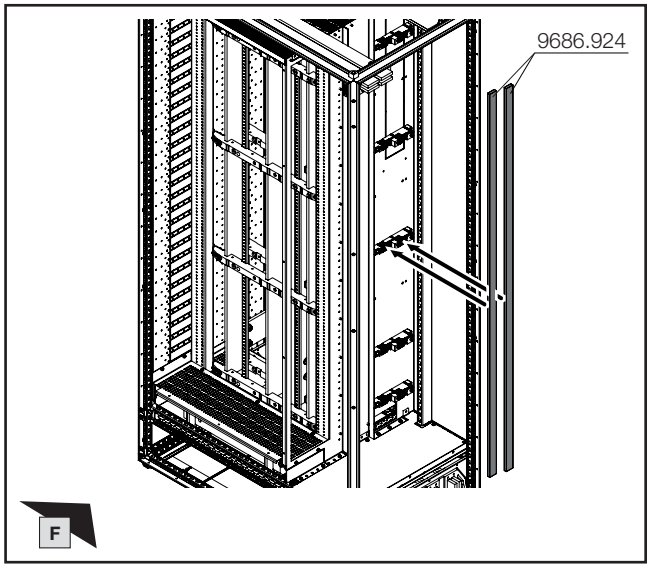

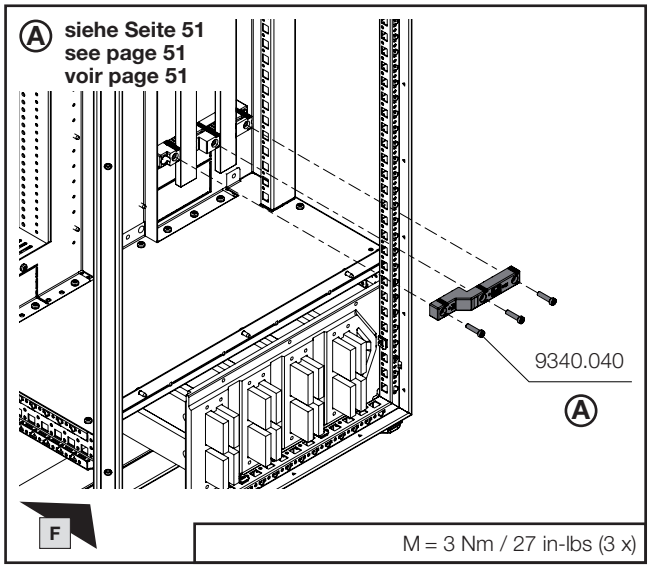

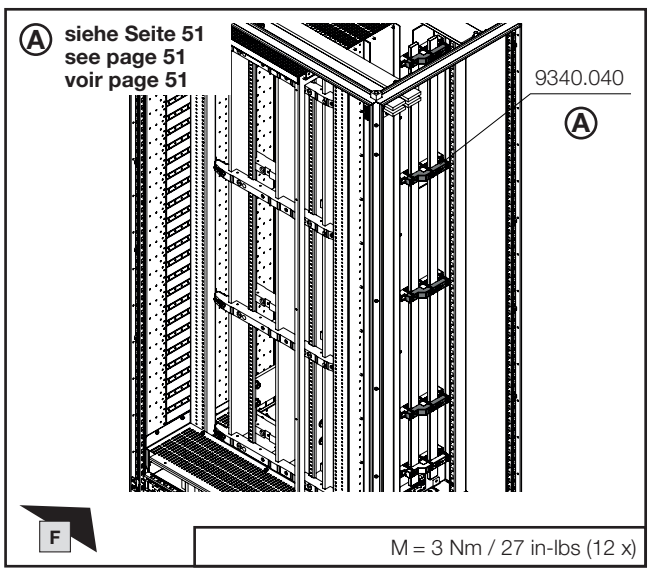

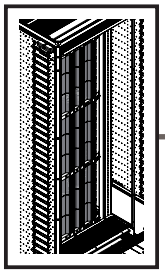

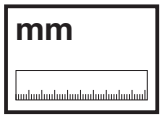

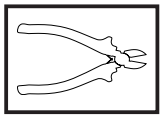

DE EN FR

1. Montage Lastschaltleistenfeld Bodenbereich
1. Fitting the fuse-switch disconnector section, base area
1. Montage de la zone de coupe-circuits avec jeu de barres principal dans la base

1.37 Montage Abdeckungen Verteilsammelschiene
1.37 Fitting the distributor busbar covers
1.37 Montage des recouvrements du jeu de barres de distribution

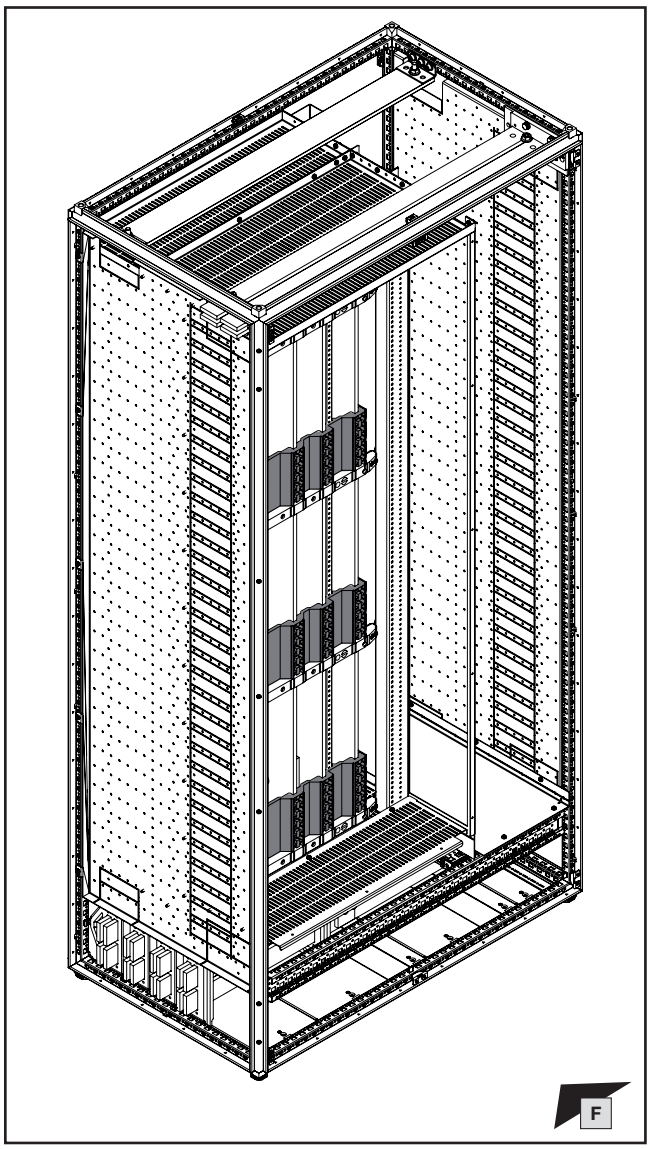

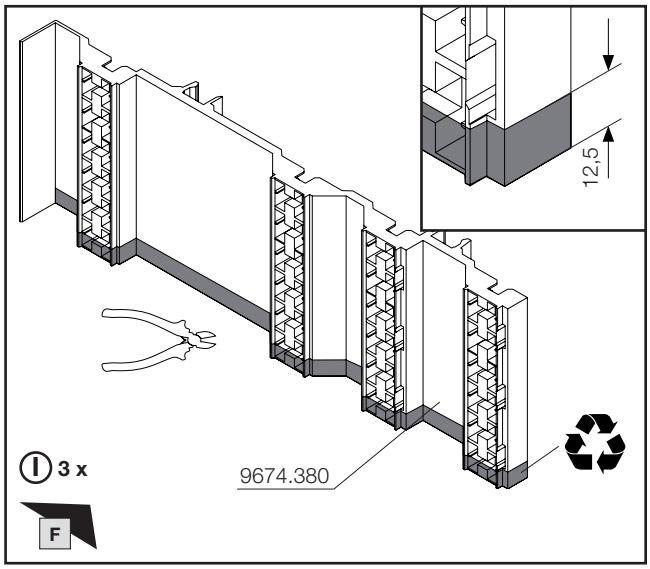

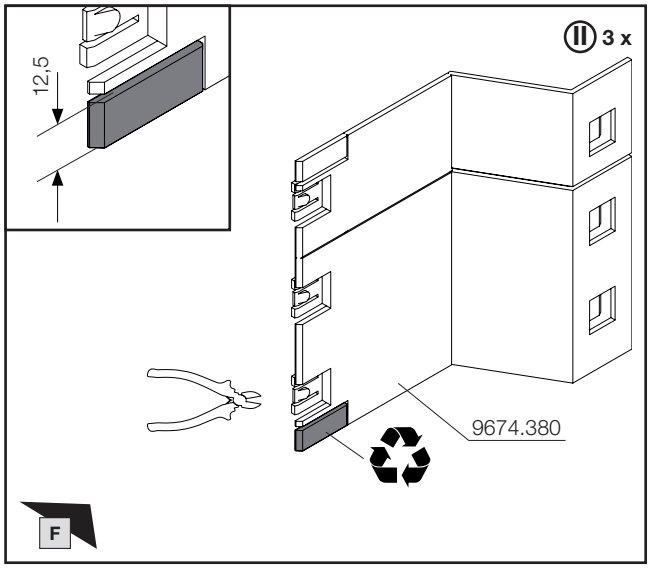

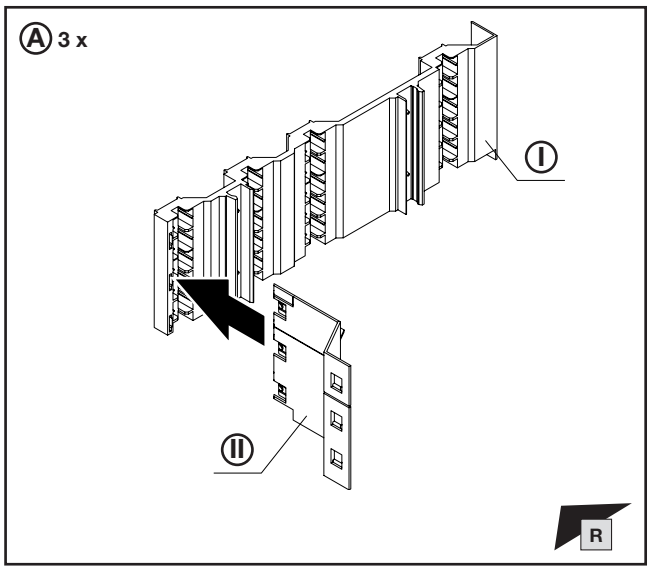

Hinweis / Note / Remarque Ⓧ

Abweichungen und Besonderheiten für Schrankhöhe H = 2200 mm siehe Kapitel 2.

For deviations and special features with enclosure height H = 2200 mm, please refer to chapter 2.

Différences et particularités pour une hauteur d'armoire H = 2200 mm, voir chapitre 2.

Hinweis / Note / Remarque

Einbautipps siehe Kapitel 2.13.

For tips on fitting, see chapter 2.13.

Conseils de montage, voir chapitre 2.13.

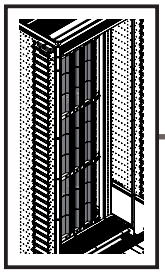

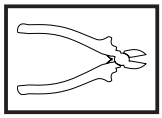

DE EN FR

1. Montage Lastschaltleistenfeld Bodenbereich
1. Fitting the fuse-switch disconnector section, base area
1. Montage de la zone de coupe-circuits avec jeu de barres principal dans la base

1.37 Montage Abdeckungen Verteilsammelschiene
1.37 Fitting the distributor busbar covers
1.37 Montage des recouvrements du jeu de barres de distribution

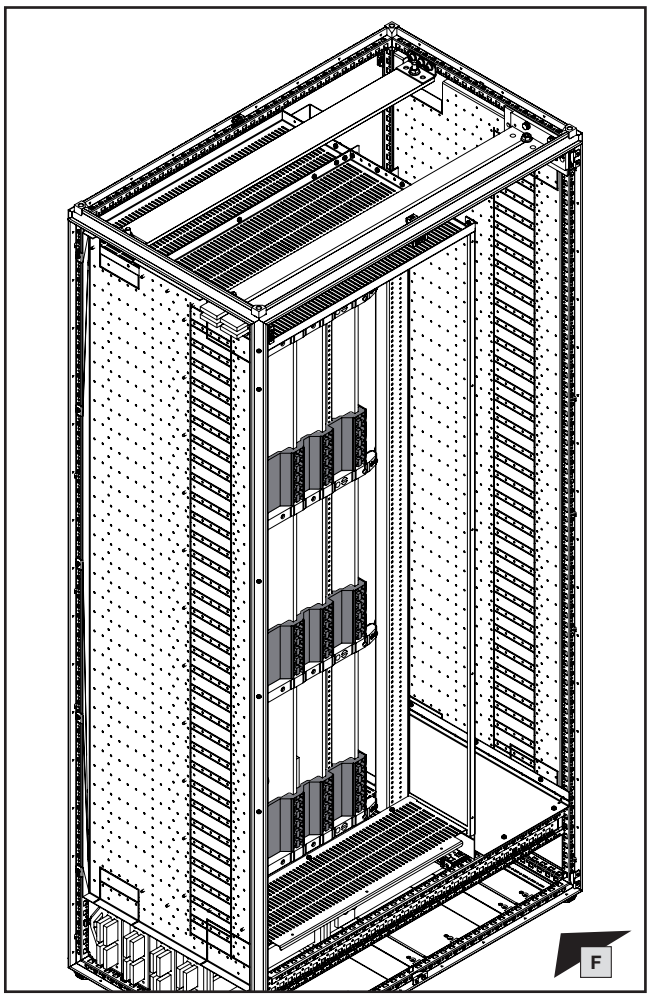

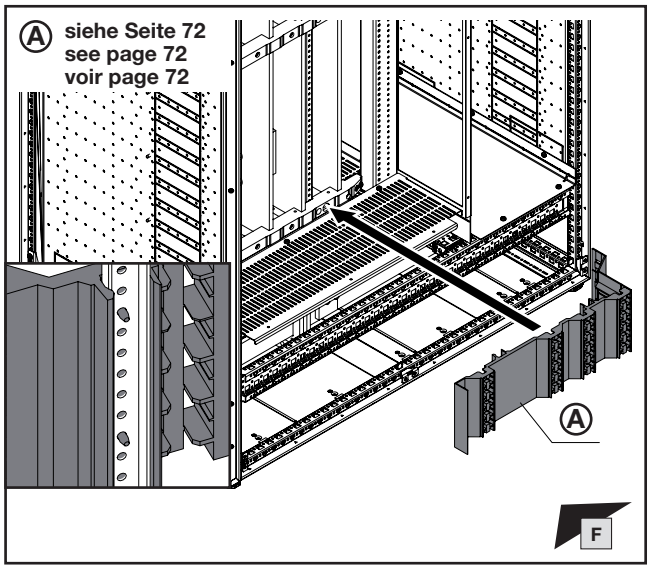

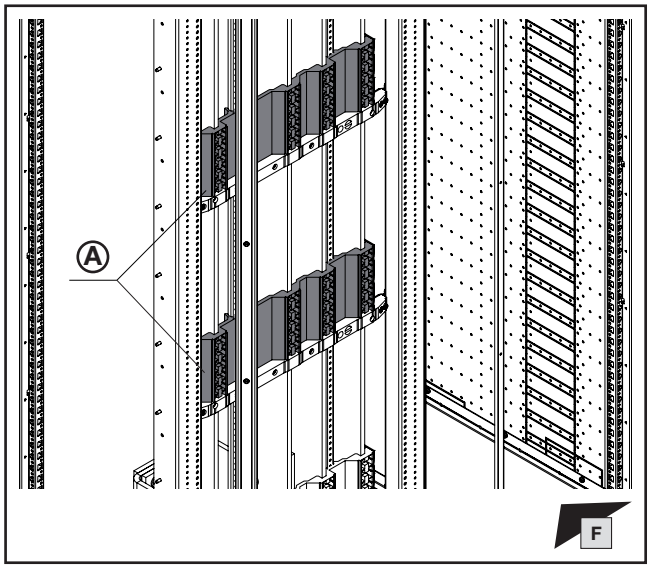

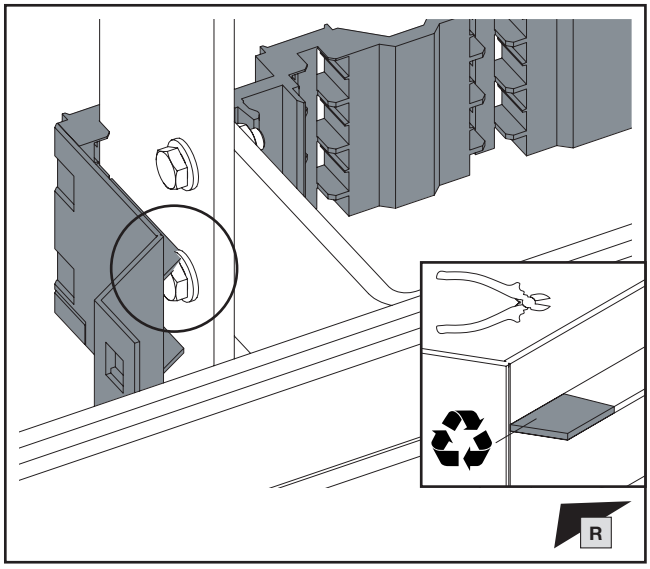

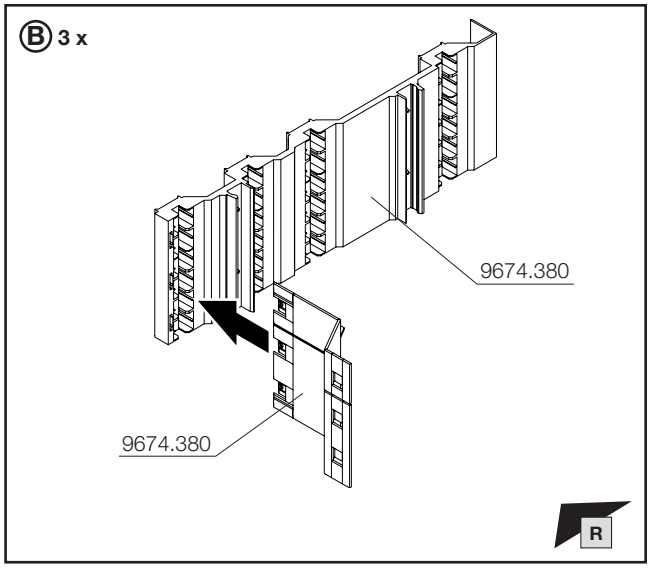

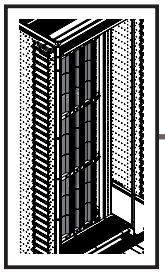

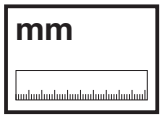

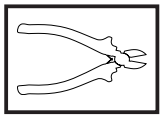

DE EN FR



1. Montage Lastschaltleistenfeld Bodenbereich
1. Fitting the fuse-switch disconnector section, base area
1. Montage de la zone de coupe-circuits avec jeu de barres principal dans la base

1.37 Montage Abdeckungen Verteilsammelschiene
1.37 Fitting the distributor busbar covers
1.37 Montage des recouvrements du jeu de barres de distribution

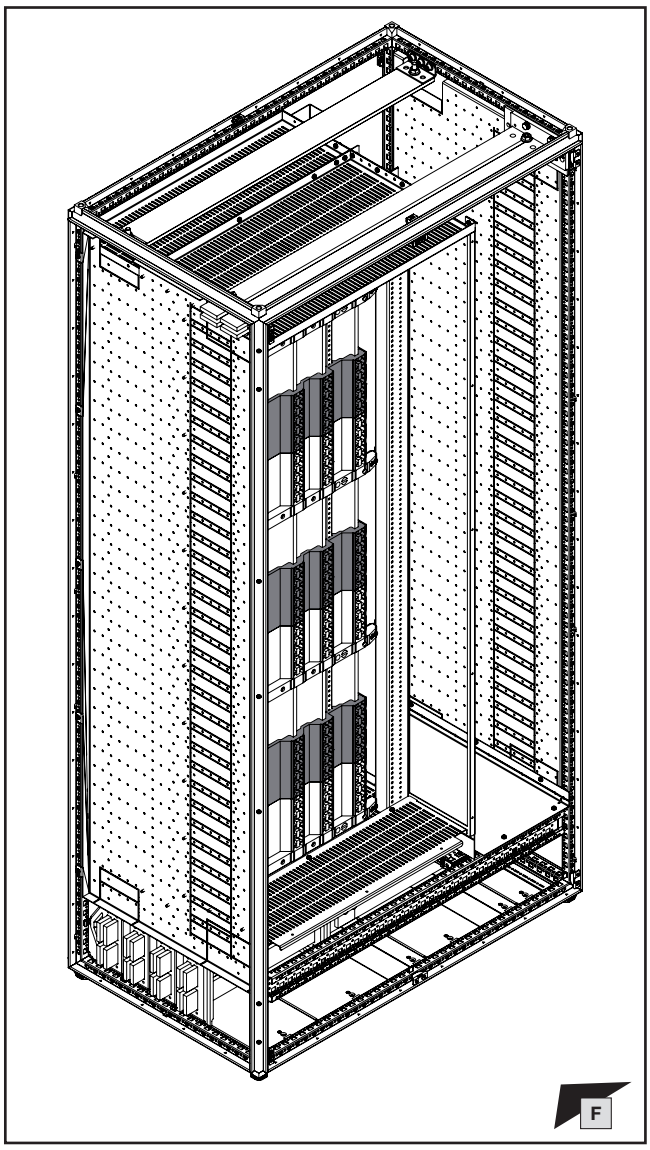

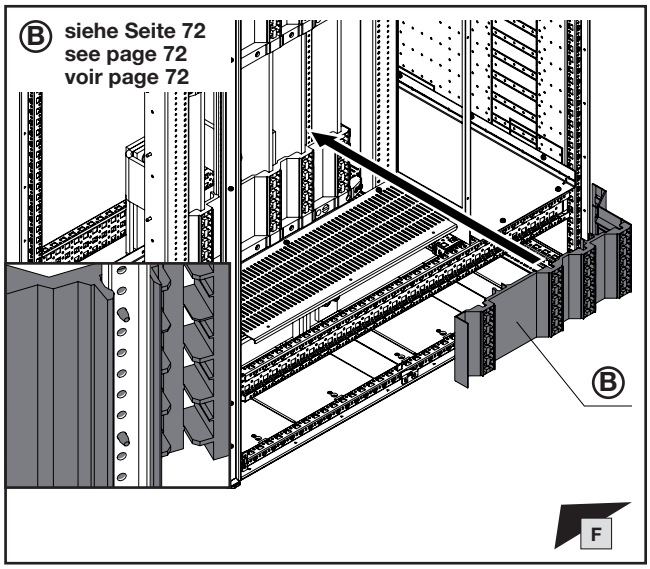

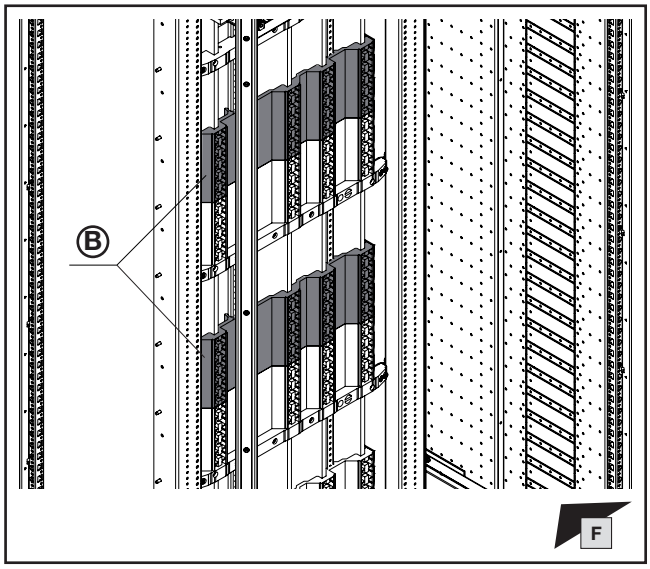

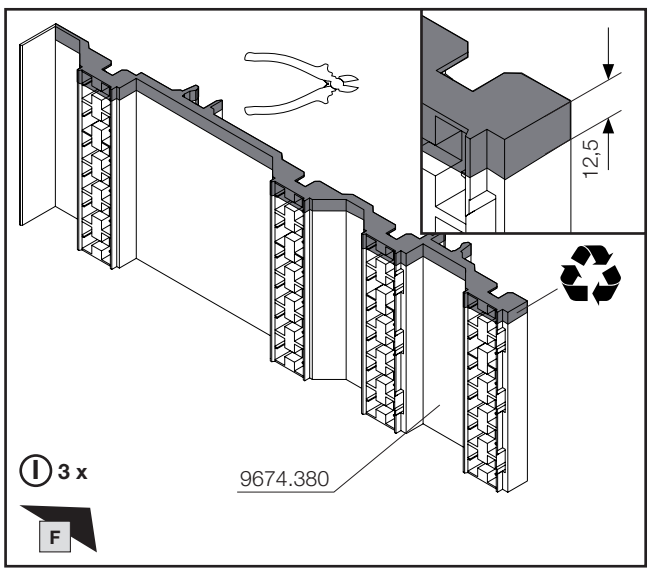

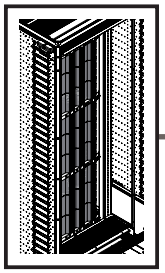

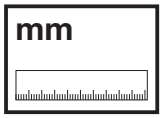

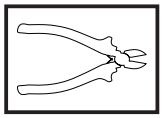

DE EN FR



1. Montage Lastschaltleistenfeld Bodenbereich
1. Fitting the fuse-switch disconnector section, base area
1. Montage de la zone de coupe-circuits avec jeu de barres principal dans la base

1.37 Montage Abdeckungen Verteilsammelschiene
1.37 Fitting the distributor busbar covers
1.37 Montage des recouvrements du jeu de barres de distribution

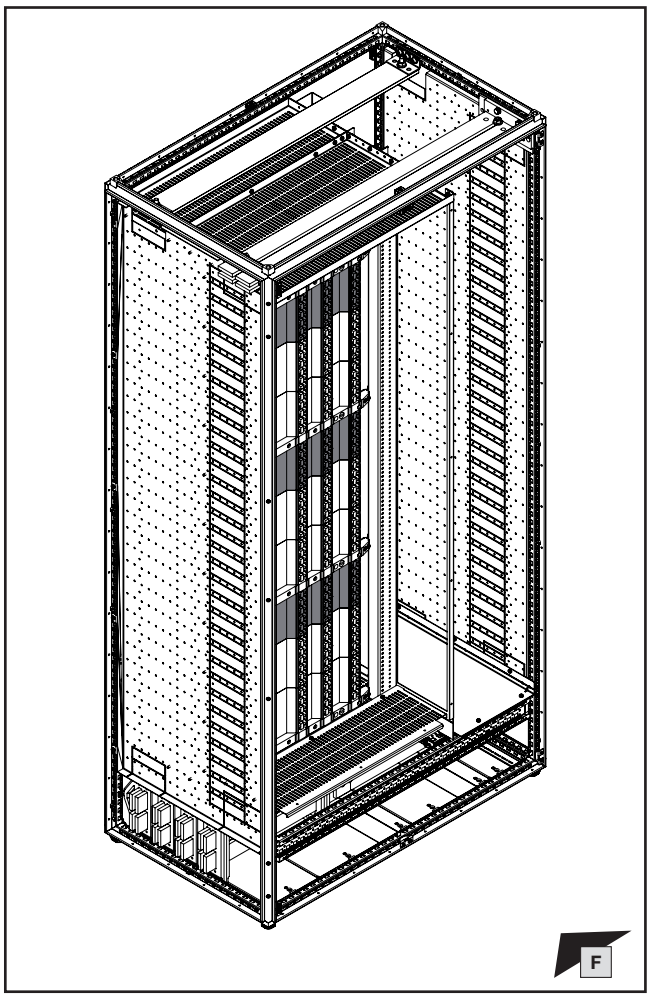

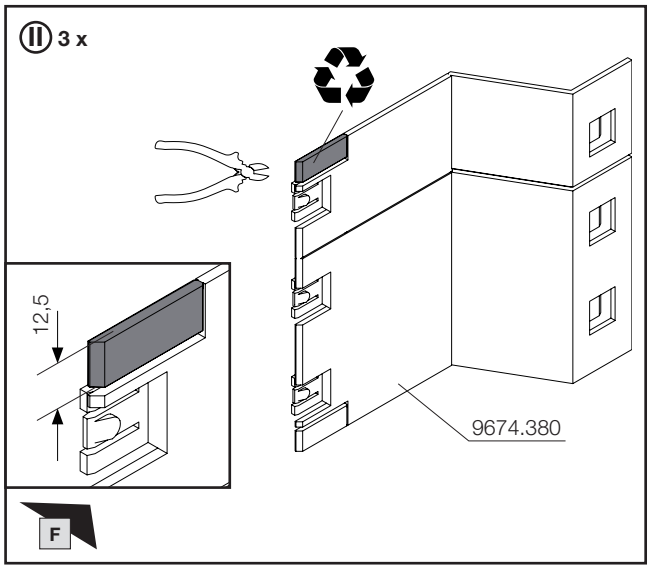

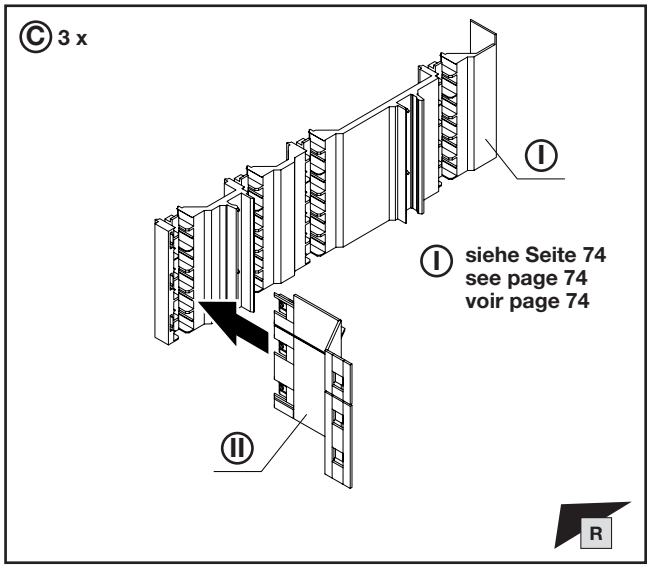

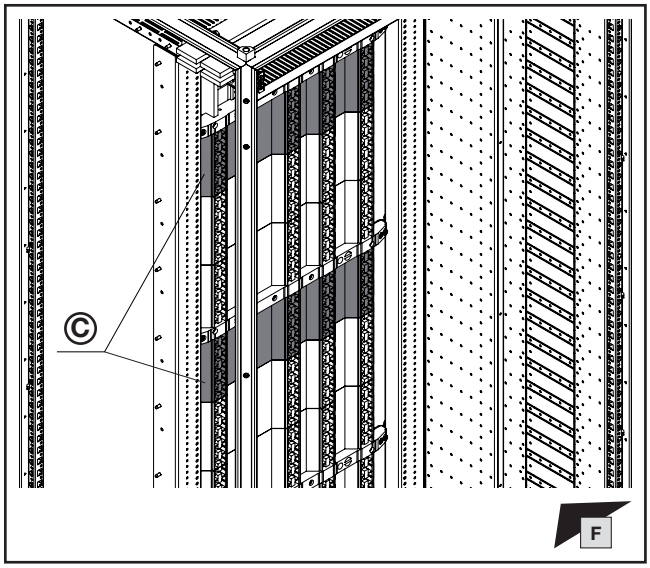

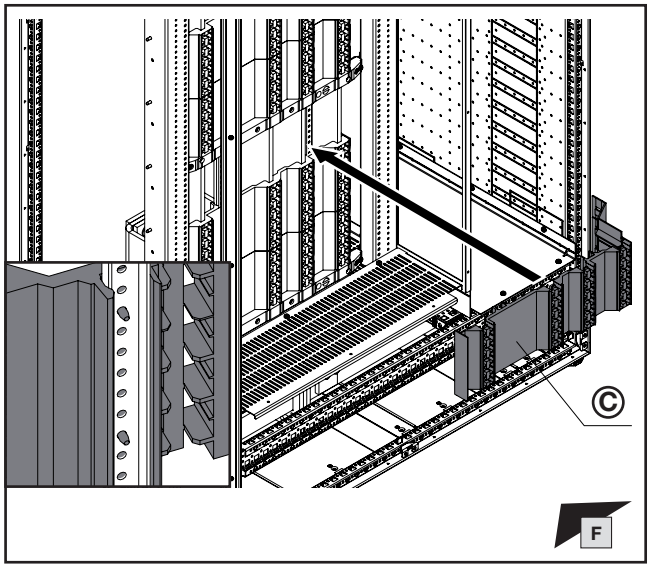

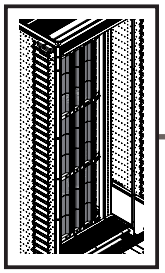
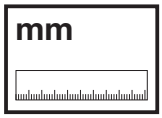

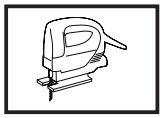
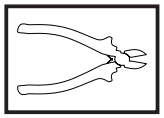

DE EN FR



1. Montage Lastschaltleistenfeld Bodenbereich
1. Fitting the fuse-switch disconnector section, base area
1. Montage de la zone de coupe-circuits avec jeu de barres principal dans la base

1.37 Montage Abdeckungen Verteilsammelschiene
1.37 Fitting the distributor busbar covers
1.37 Montage des recouvrements du jeu de barres de distribution

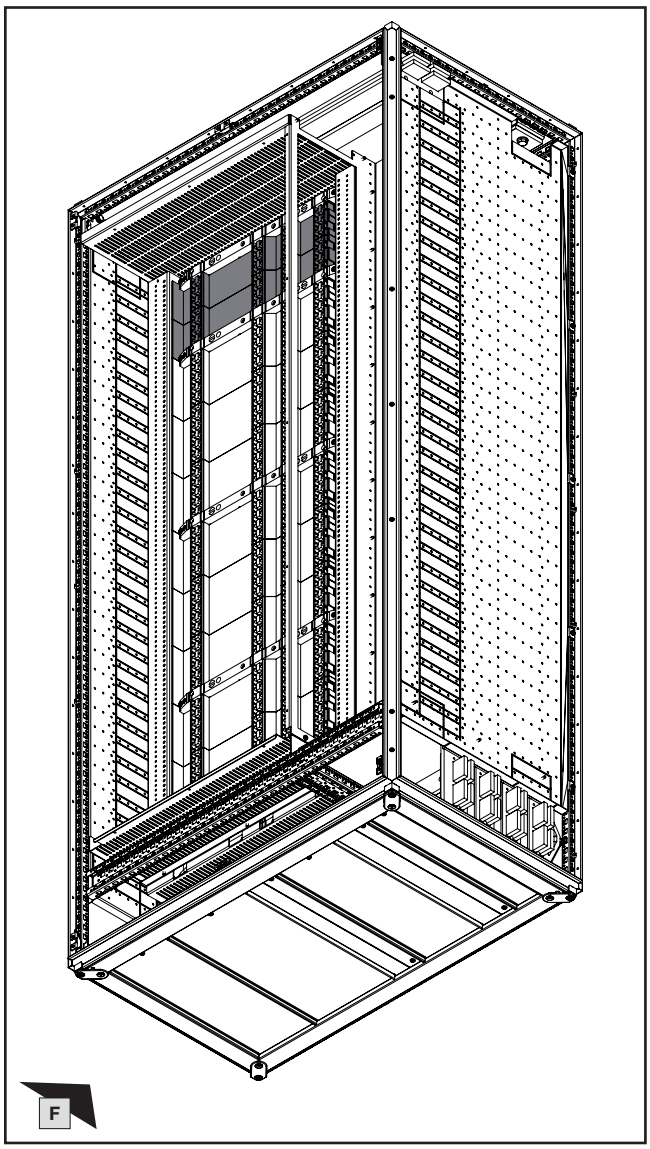



Hinweis / Note / Remarque (X)

Abweichungen und Besonderheiten für Schrankhöhe H = 2200 mm siehe Kapitel 2.

For deviations and special features with enclosure height H = 2200 mm, please refer to chapter 2.

Différences et particularités pour une hauteur d'armoire H = 2200 mm, voir chapitre 2.



Hinweis / Note / Remarque

Einbautipps siehe Abschnitt 2.13.

For tips on fitting, see chapter 2.13.

Conseils de montage, voir chapitre 2.13.

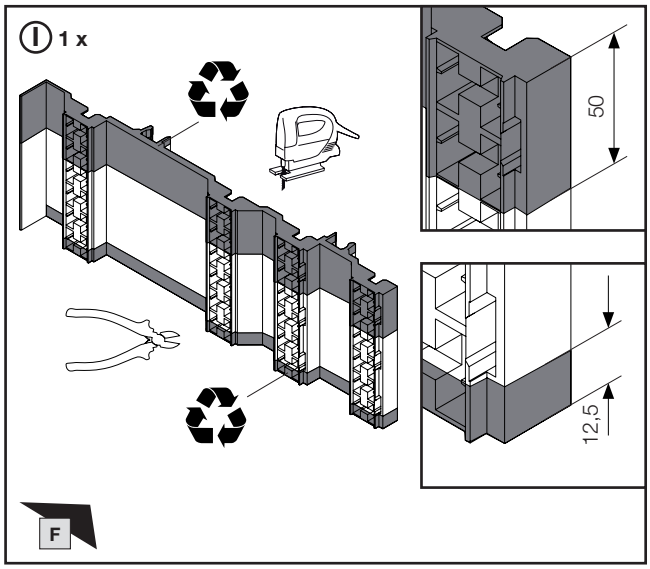

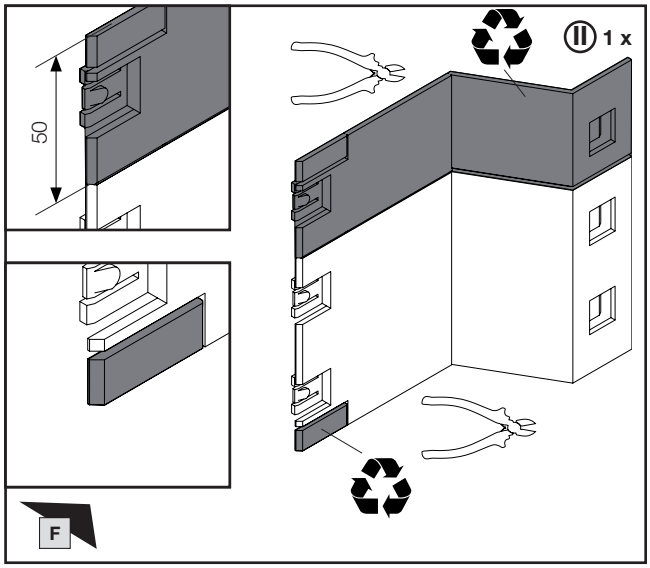

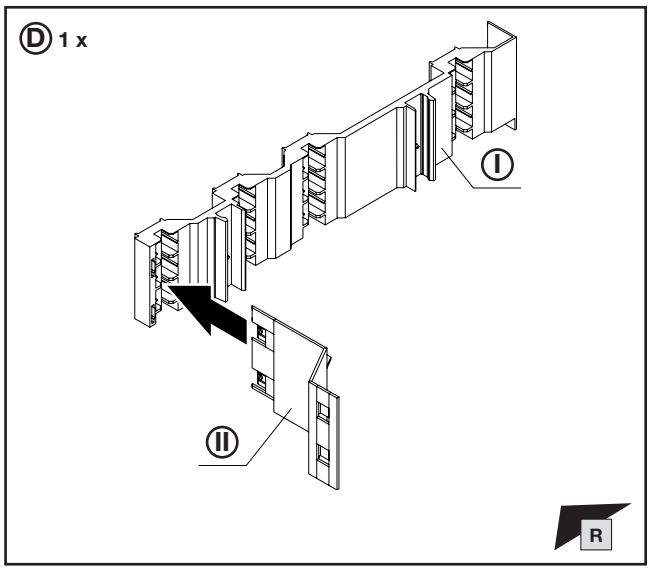

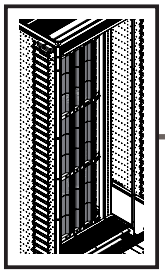

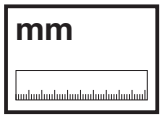

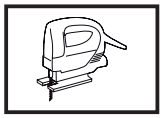

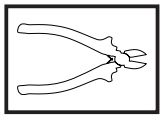

DE EN FR



1. Montage Lastschaltleistenfeld Bodenbereich
1. Fitting the fuse-switch disconnector section, base area
1. Montage de la zone de coupe-circuits avec jeu de barres principal dans la base

1.37 Montage Abdeckungen Verteilsammelschiene
1.37 Fitting the distributor busbar covers
1.37 Montage des recouvrements du jeu de barres de distribution

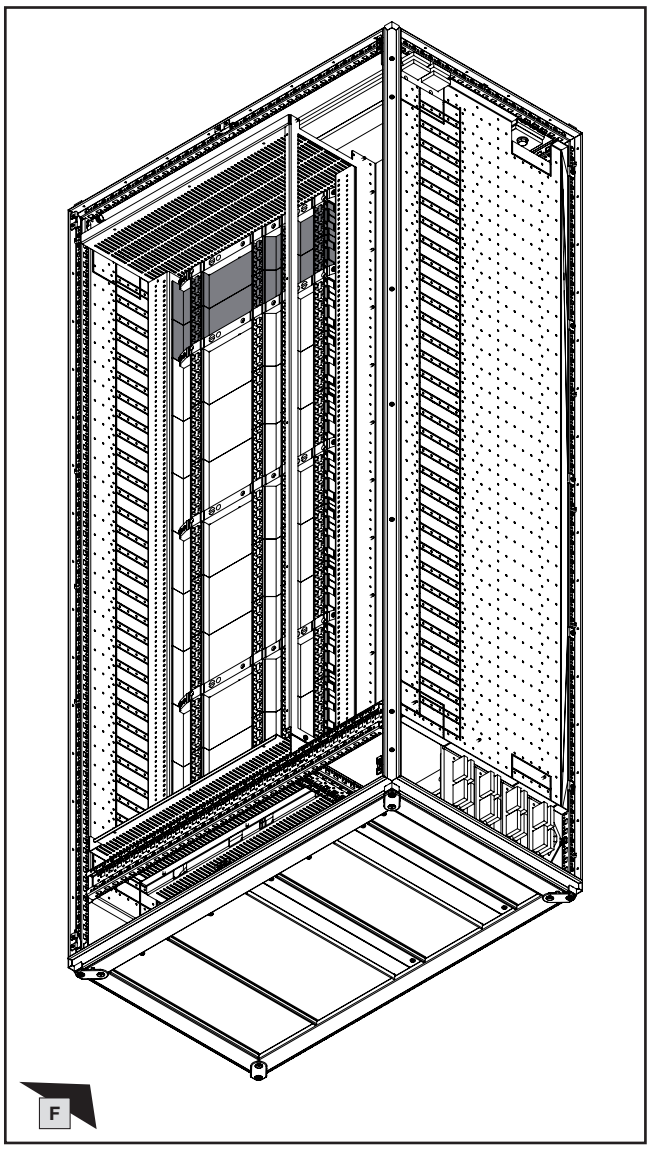

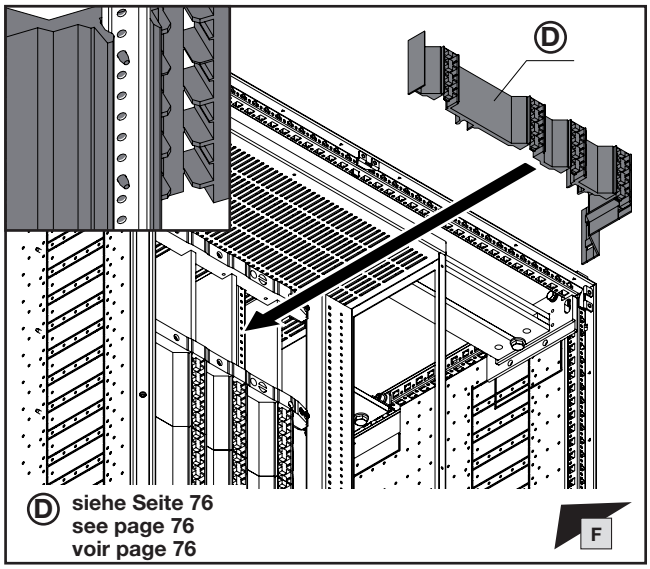

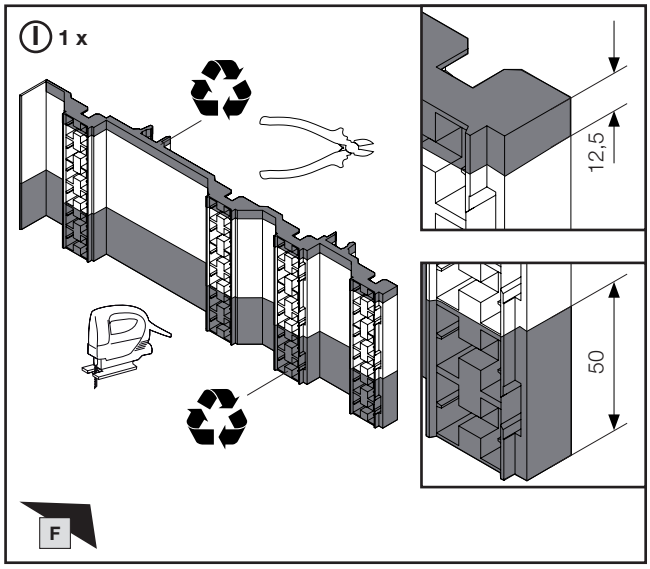

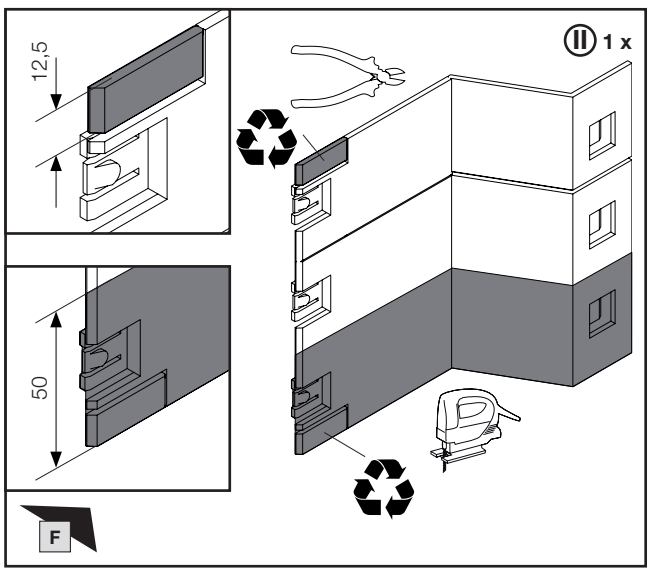



Hinweis / Note / Remarque Ⓧ

Abweichungen und Besonderheiten für Schrankhöhe H = 2200 mm siehe Kapitel 2.

For deviations and special features with enclosure height H = 2200 mm, please refer to chapter 2.

Différences et particularités pour une hauteur d'armoire H = 2200 mm, voir chapitre 2.



Hinweis / Note / Remarque

Einbautipps siehe Abschnitt 2.13.

For tips on fitting, see chapter 2.13.

Conseils de montage, voir chapitre 2.13.

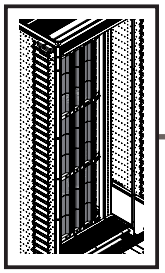

DE EN FR

1. Montage Lastschaltleistenfeld Bodenbereich
1. Fitting the fuse-switch disconnector section, base area
1. Montage de la zone de coupe-circuits avec jeu de barres principal dans la base

1.37 Montage Abdeckungen Verteilsammelschiene
1.37 Fitting the distributor busbar covers
1.37 Montage des recouvrements du jeu de barres de distribution

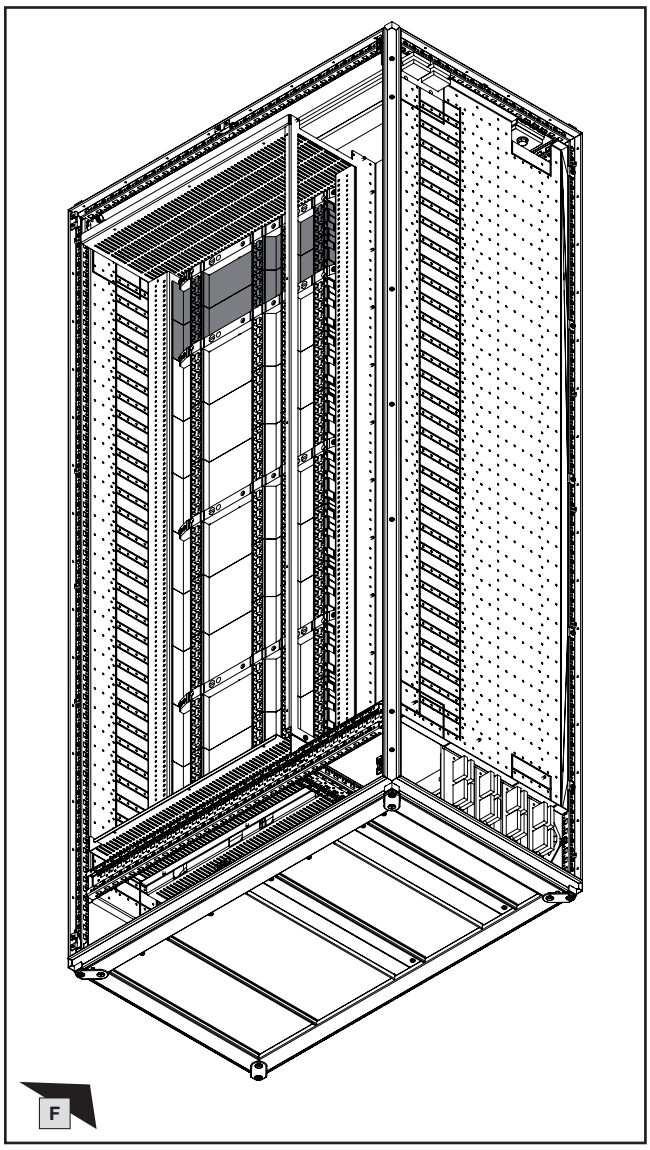

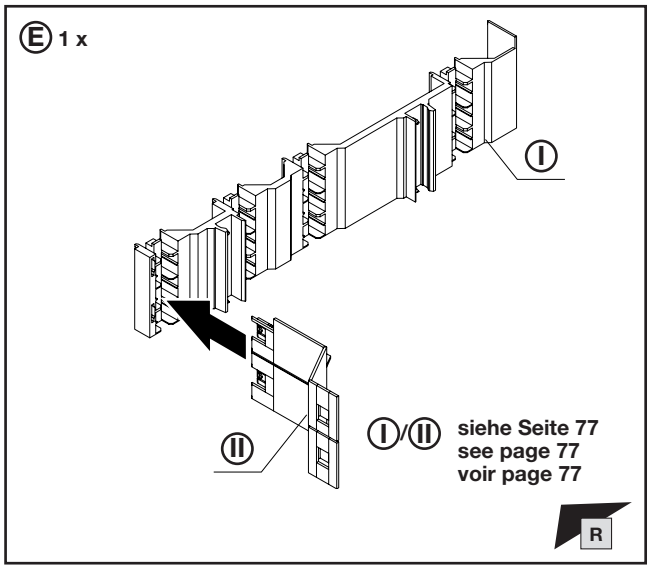

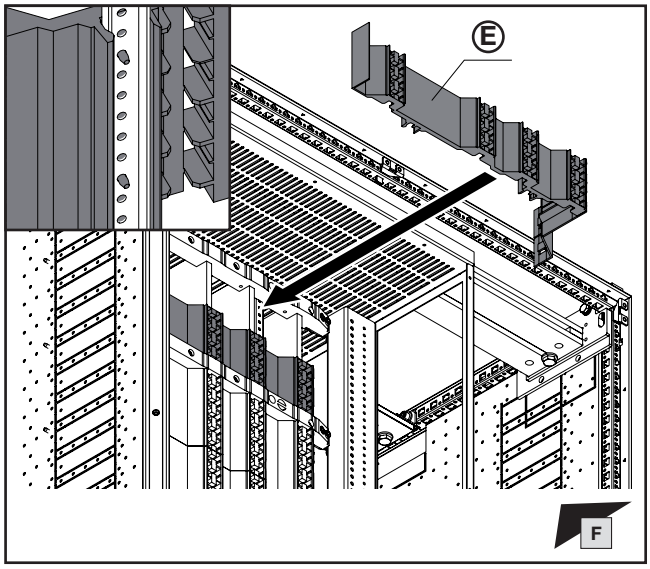

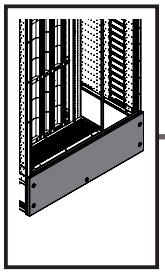

mm

TX30

DE EN FR

1. Montage Lastschaltleistenfeld Bodenbereich
1. Fitting the fuse-switch disconnector section, base area
1. Montage de la zone de coupe-circuits avec jeu de barres principal dans la base

1.38 Montage untere Frontblende
1.38 Fitting the lower front trim panel
1.38 Montage du bandeau de finition avant inférieur

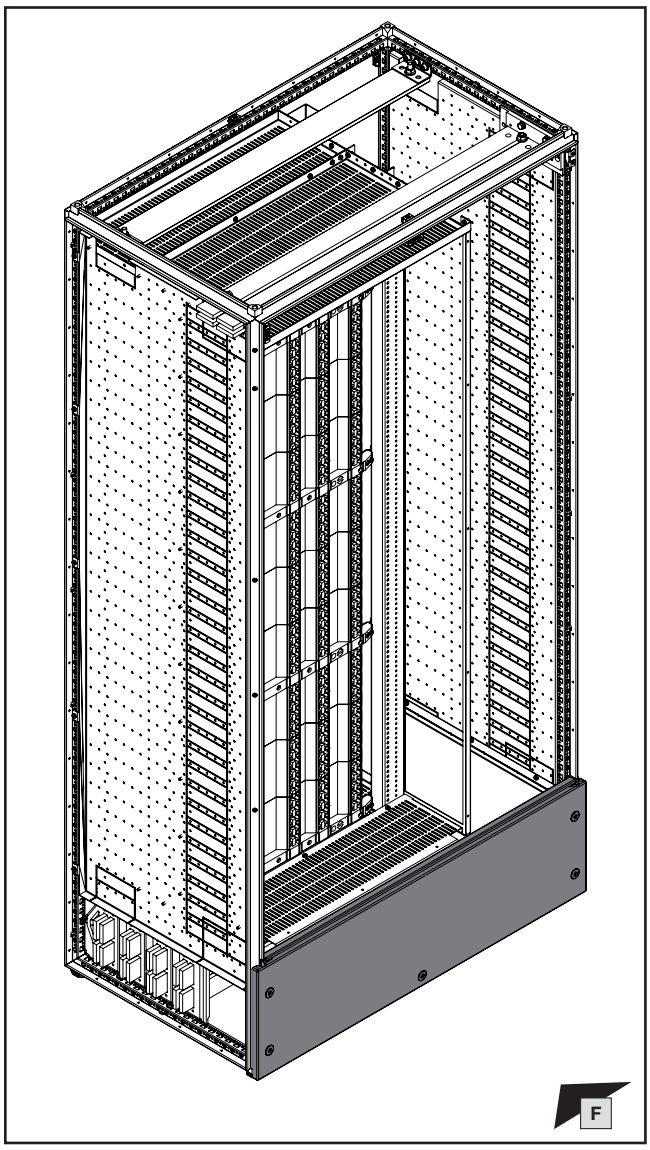

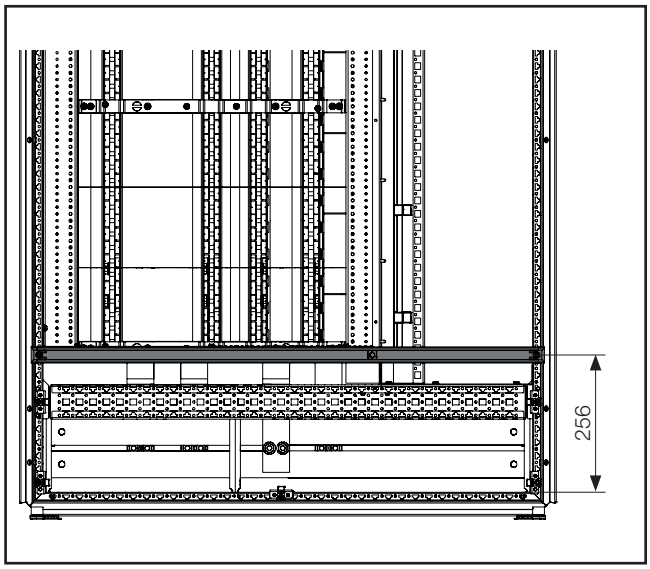

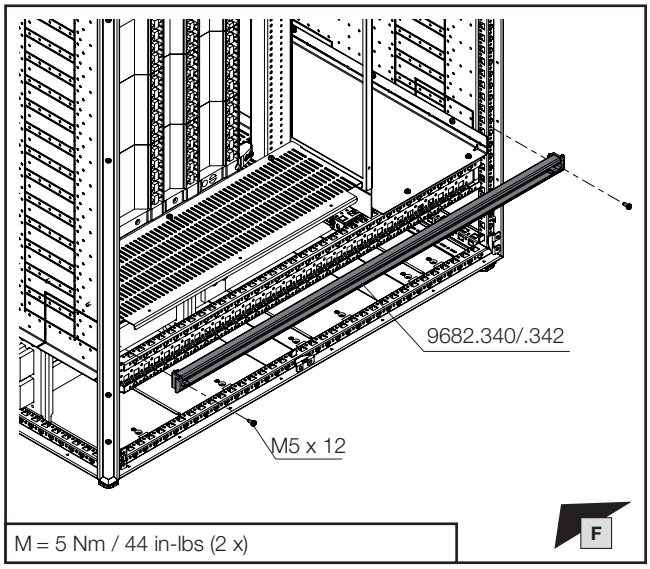

M = 5 Nm / 44 in-lbs (2 x)

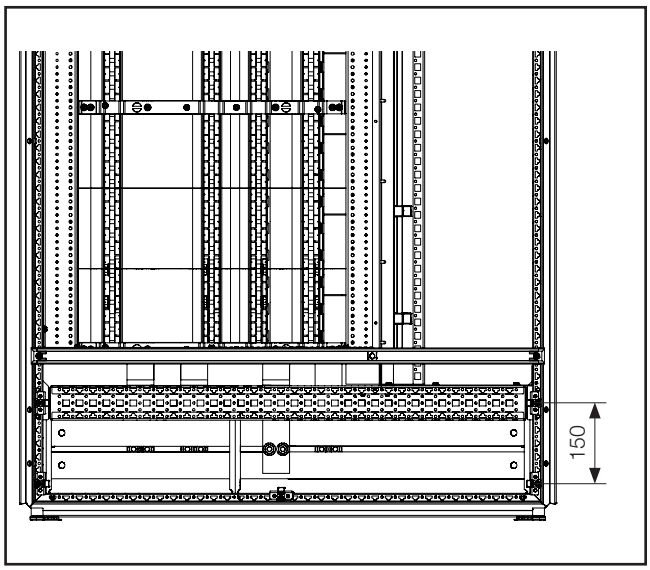

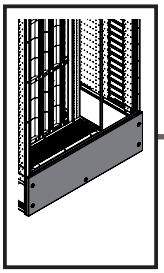

TX30

DE EN FR

1. Montage Lastschaltleistenfeld Bodenbereich
1. Fitting the fuse-switch disconnector section, base area
1. Montage de la zone de coupe-circuits avec jeu de barres principal dans la base

1.38 Montage untere Frontblende
1.38 Fitting the lower front trim panel
1.38 Montage du bandeau de finition avant inférieur

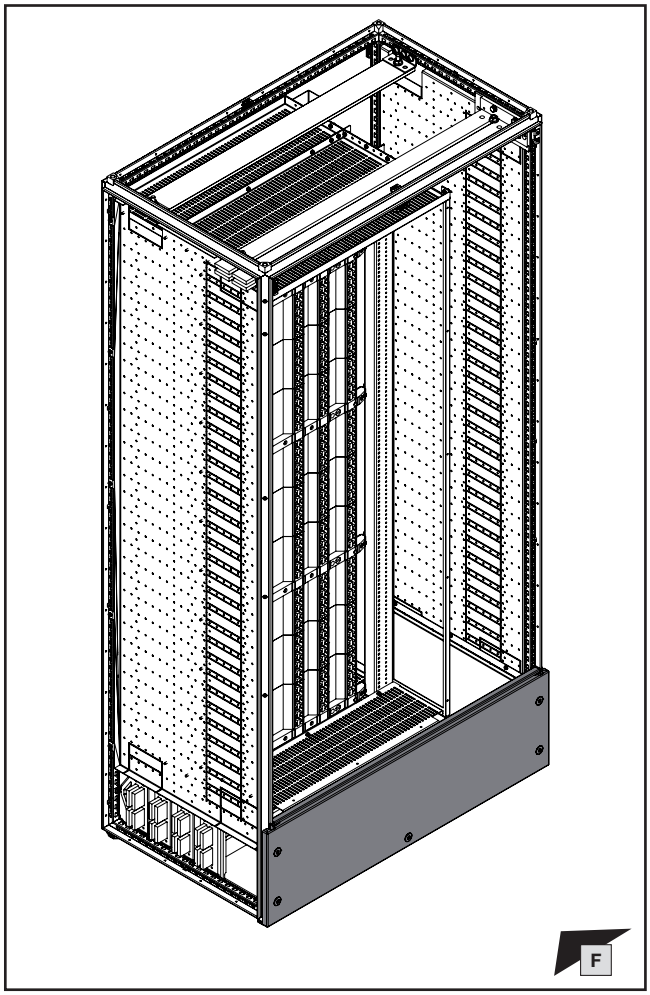

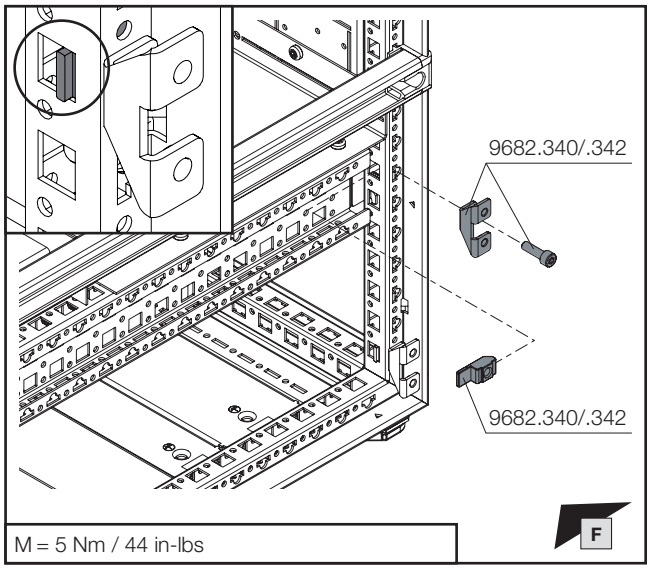

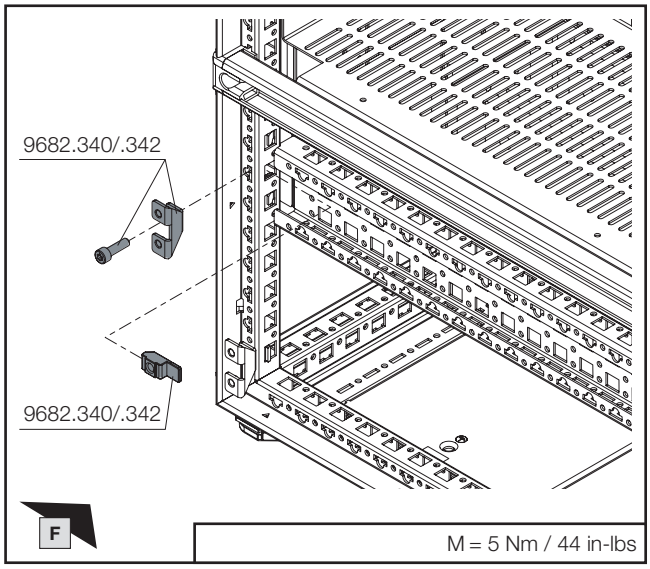

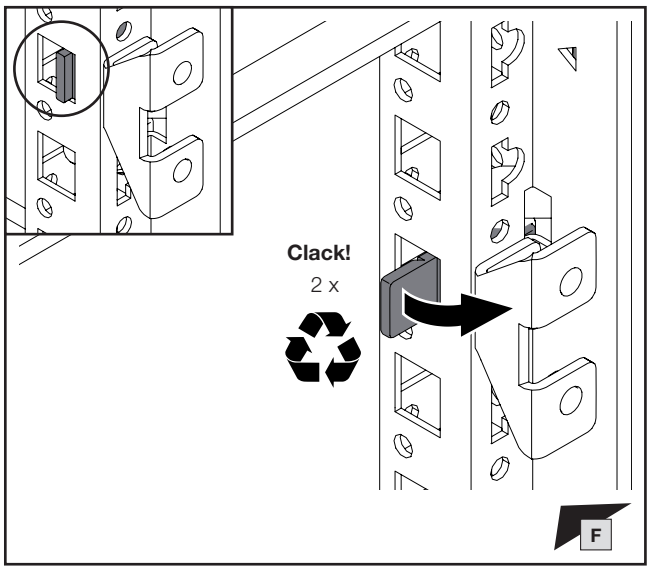

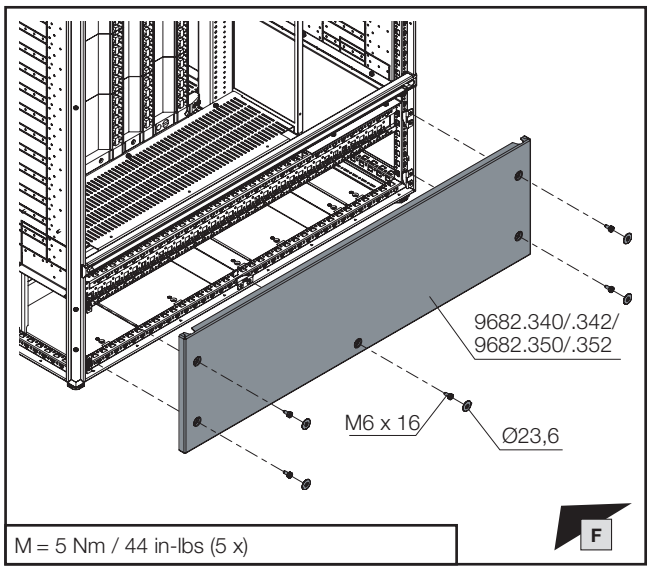

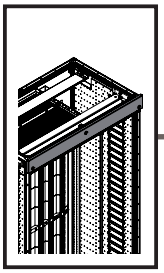

mm

TX30

DE EN FR

1. Montage Lastschaltleistenfeld Bodenbereich
1. Fitting the fuse-switch disconnector section, base area
1. Montage de la zone de coupe-circuits avec jeu de barres principal dans la base

1.39 Montage obere Frontblende
1.39 Fitting the upper front trim panel
1.39 Montage du bandeau de finition avant supérieur

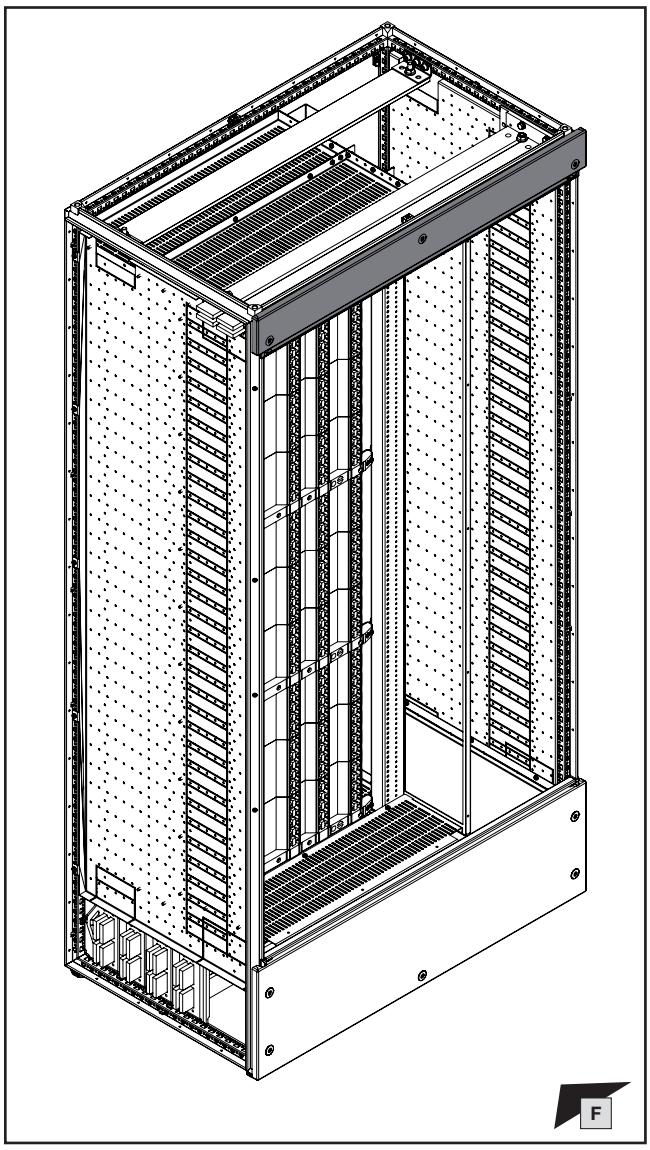

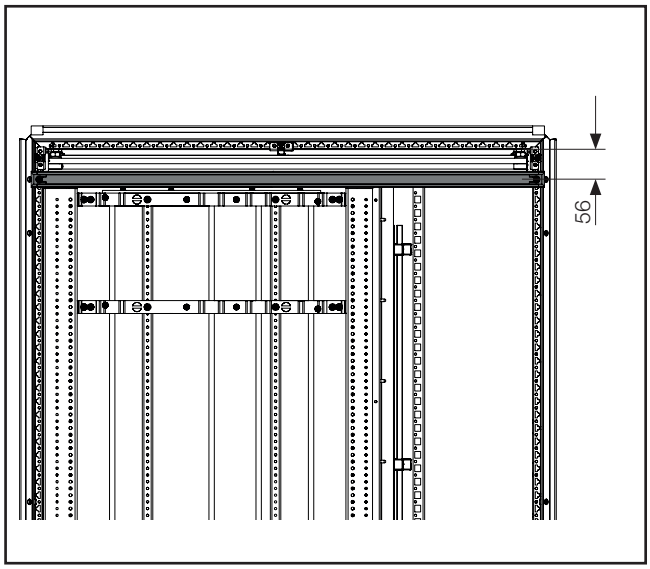

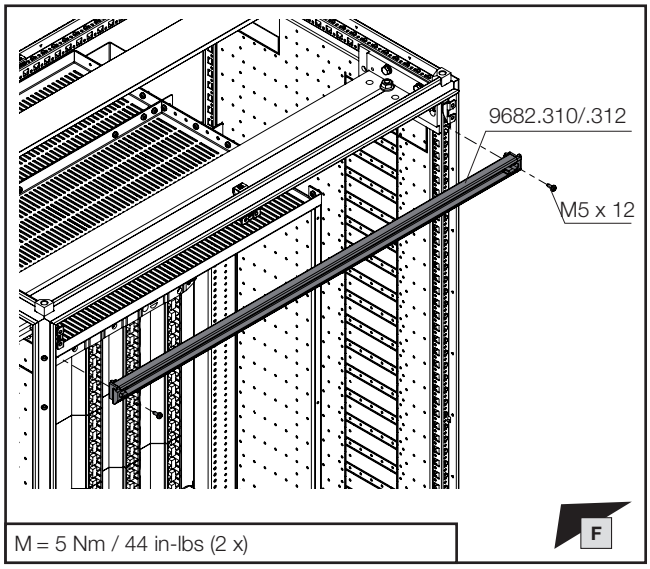

M = 5 Nm / 44 in-lbs (2 x)

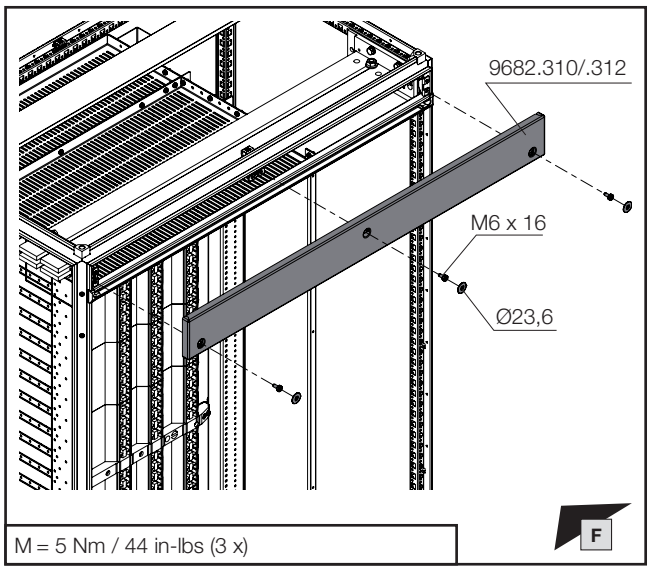

M = 5 Nm / 44 in-lbs (3 x)

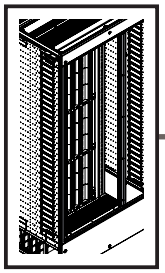

TX30

DE EN FR

1. Montage Lastschaltleistenfeld Bodenbereich
1. Fitting the fuse-switch disconnector section, base area
1. Montage de la zone de coupe-circuits avec jeu de barres principal dans la base

1.40 Montage linke und rechte Blende Lastschaltleistenraum
1.40 Fitting the left and right disconnector compartment trim panels
1.40 Montage du cache à gauche et à droite du compartiment de coupe-circuits

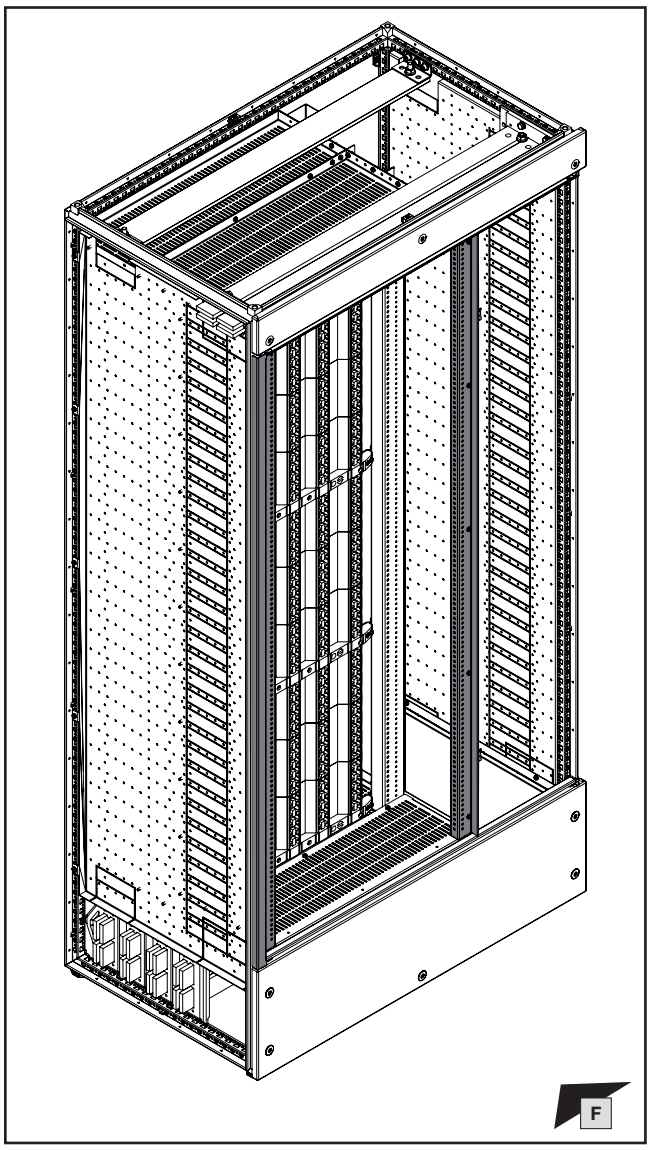

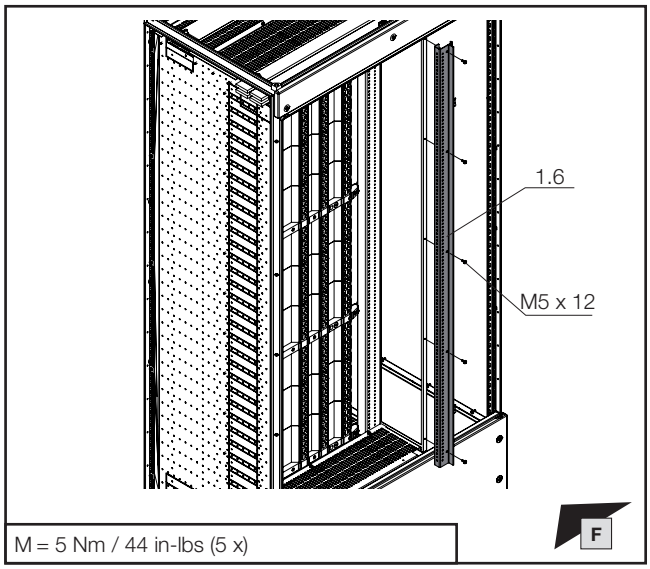

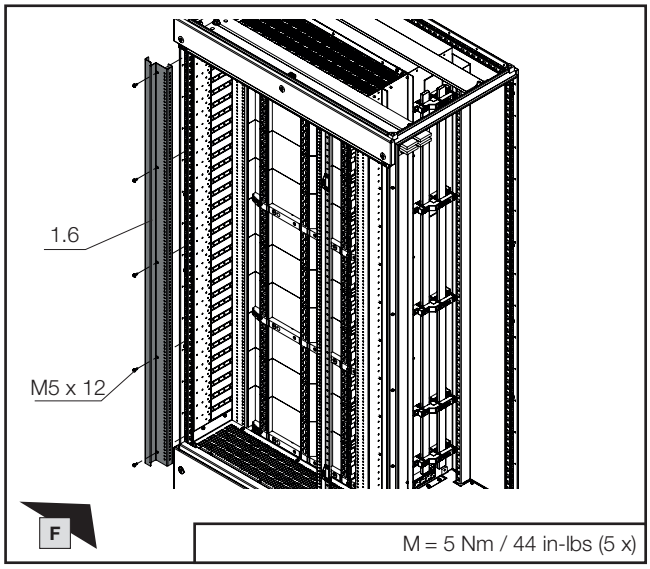

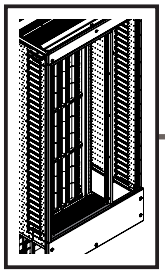

TX30

DE EN FR

1. Montage Lastschaltleistenfeld Bodenbereich
1. Fitting the fuse-switch disconnector section, base area
1. Montage de la zone de coupe-circuits avec jeu de barres principal dans la base

1.41 Montage obere und untere Blende Lastschaltleistenraum
1.41 Fitting the upper and lower disconnector compartment trim panels
1.41 Montage du cache supérieur et inférieur du compartiment de coupe-circuits

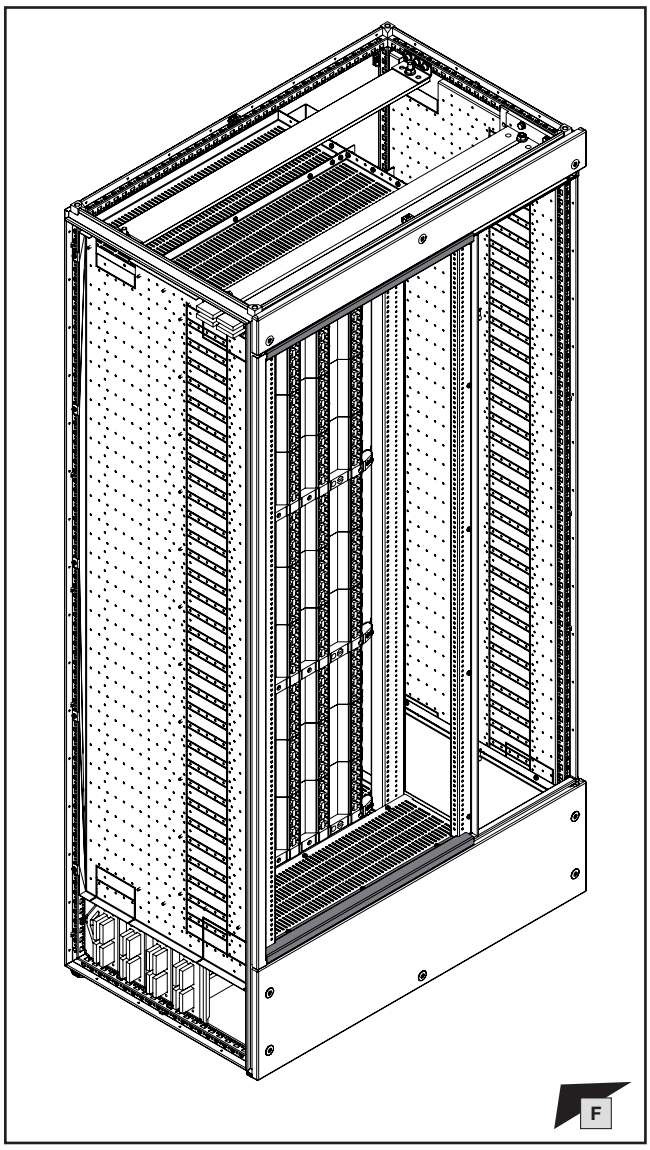

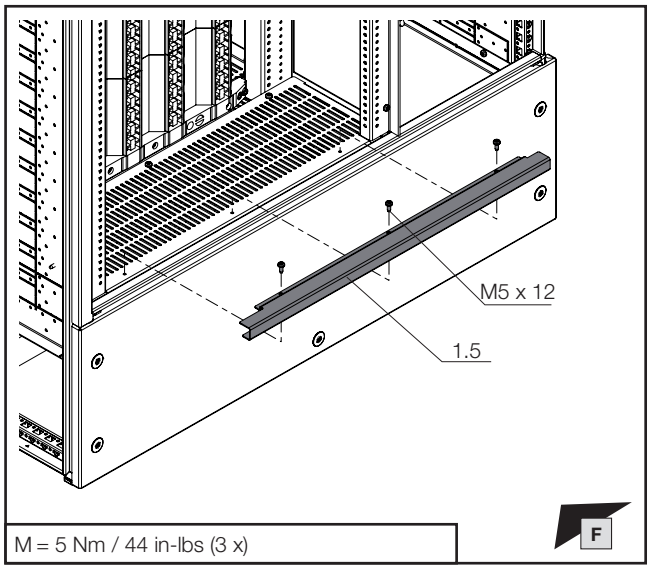

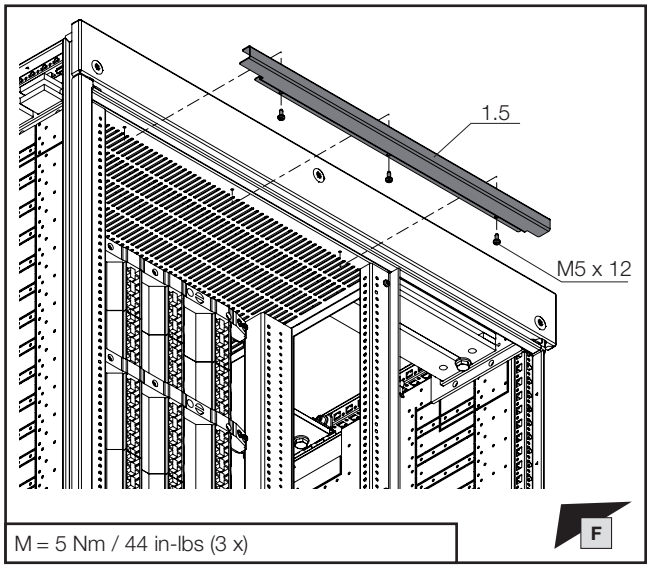

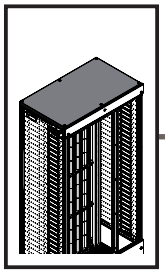

TX30

IS8

DE EN FR

1. Montage Lastschaltleistenfeld Bodenbereich
1. Fitting the fuse-switch disconnector section, base area
1. Montage de la zone de coupe-circuits avec jeu de barres principal dans la base

1.42 Montage Dachbleche
1.42 Fitting the roof plates
1.42 Montage des toits

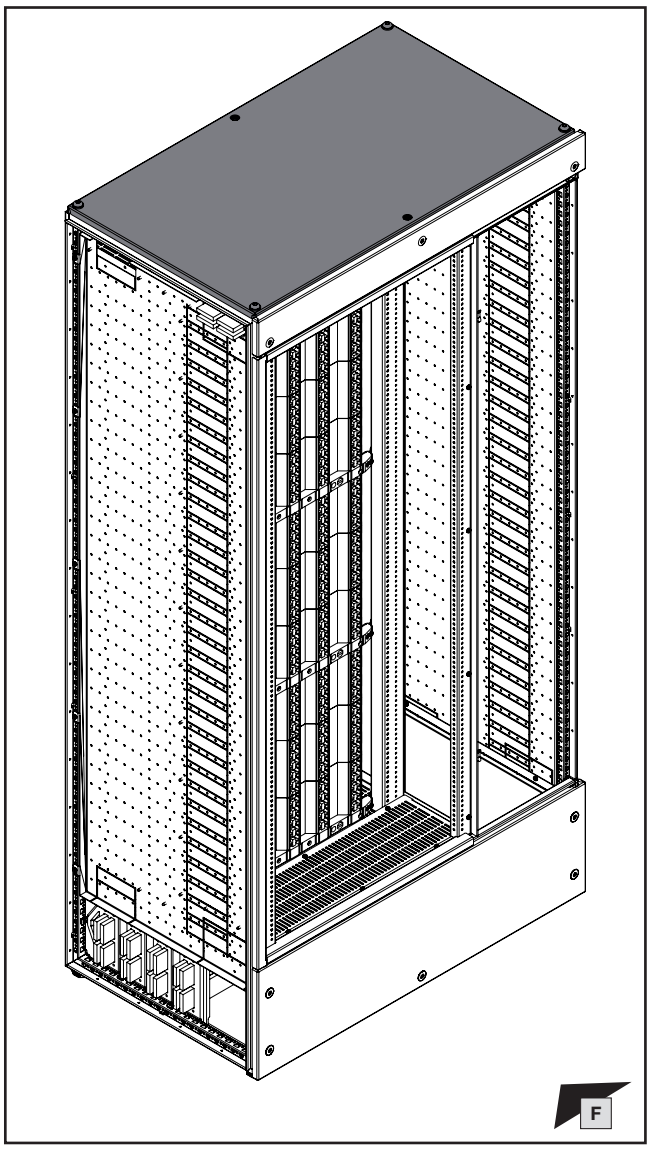

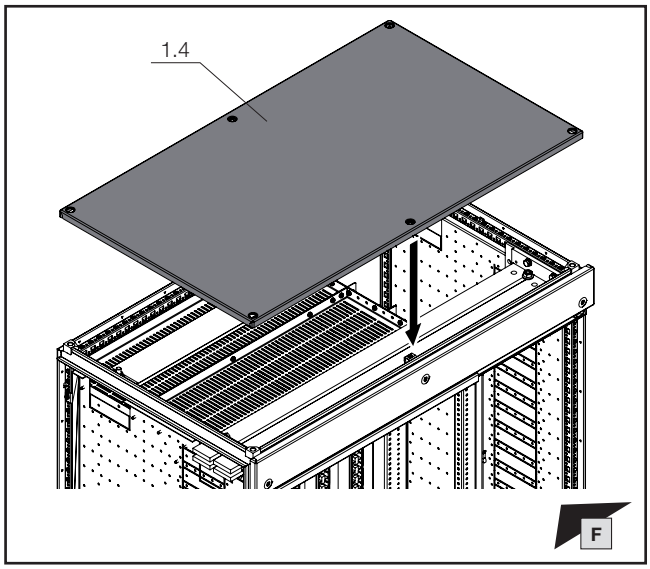

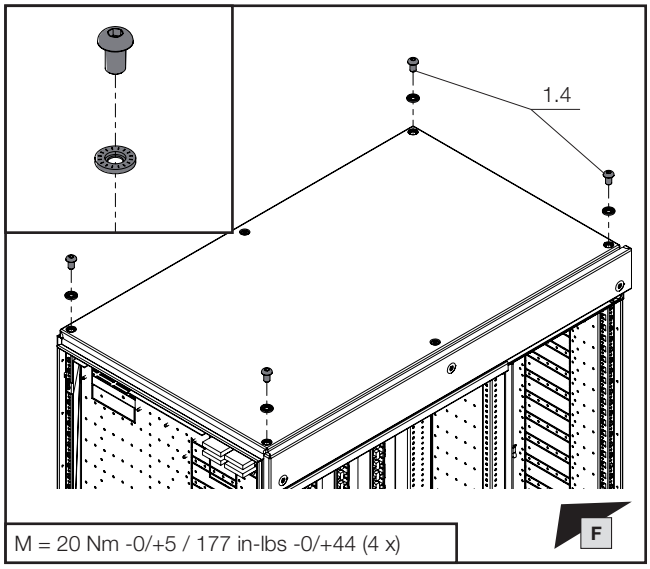

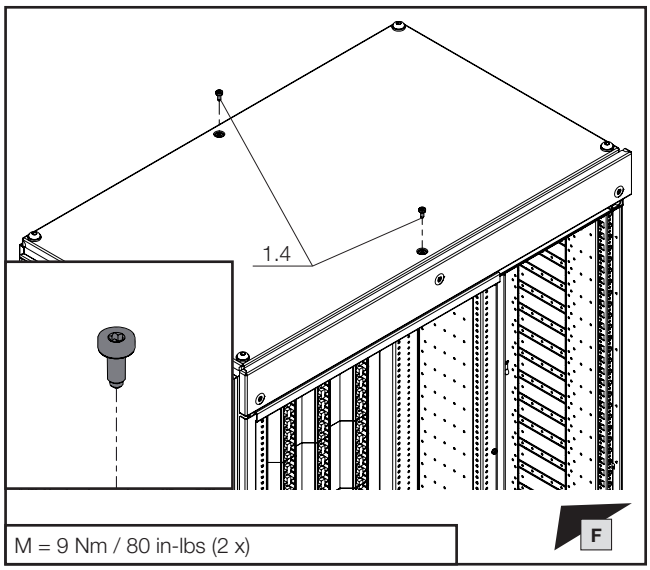

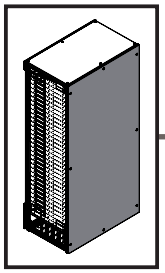

TX30

DE EN FR

1. Montage Lastschaltleistenfeld Bodenbereich
1. Fitting the fuse-switch disconnector section, base area
1. Montage de la zone de coupe-circuits avec jeu de barres principal dans la base

1.43 Montage der Schrankrückwand
1.43 Fitting the enclosure rear panel
1.43 Montage du panneau arrière de l'armoire électrique

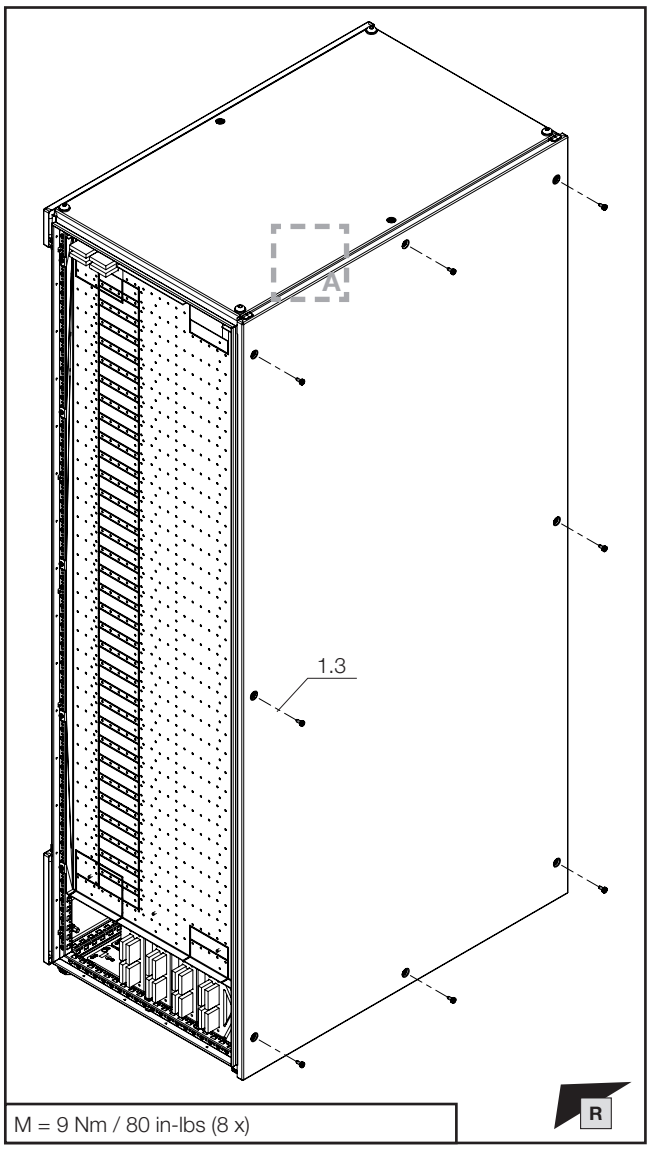

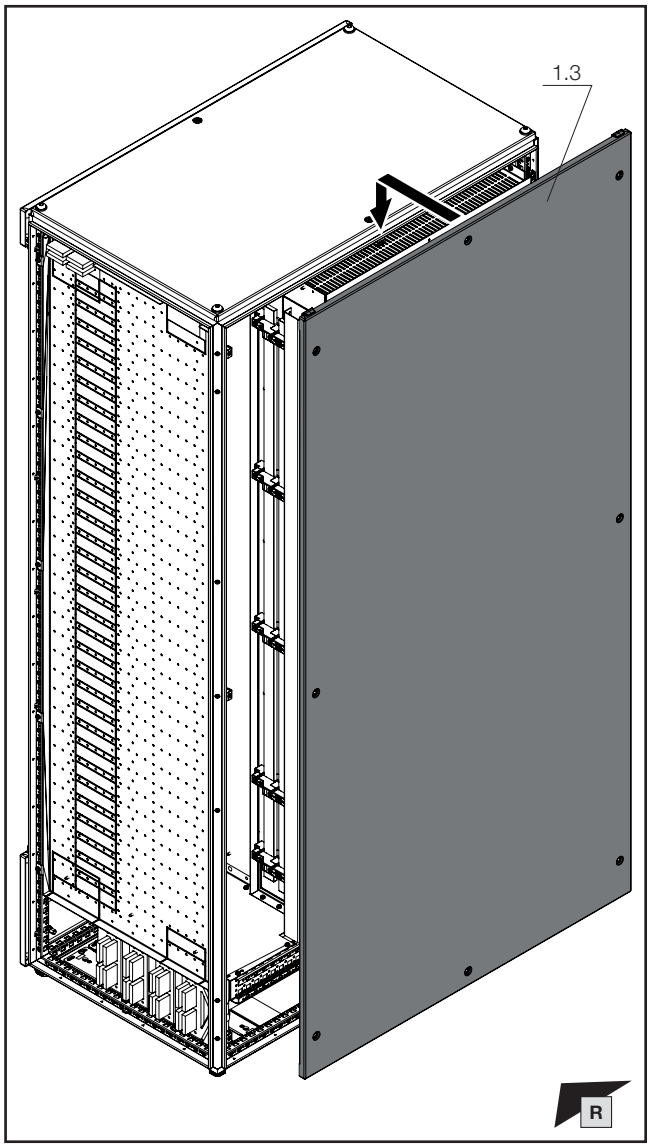

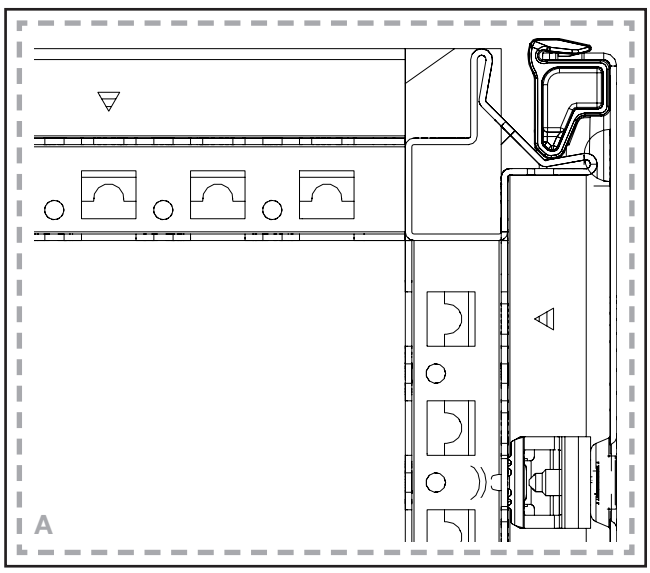

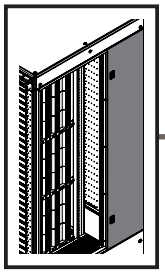

mm

TX30

DE EN FR

1. Montage Lastschaltleistenfeld Bodenbereich
1. Fitting the fuse-switch disconnector section, base area
1. Montage de la zone de coupe-circuits avec jeu de barres principal dans la base

1.44 Montage Teiltüren
1.44 Fitting the partial doors
1.44 Montage des portes partielles

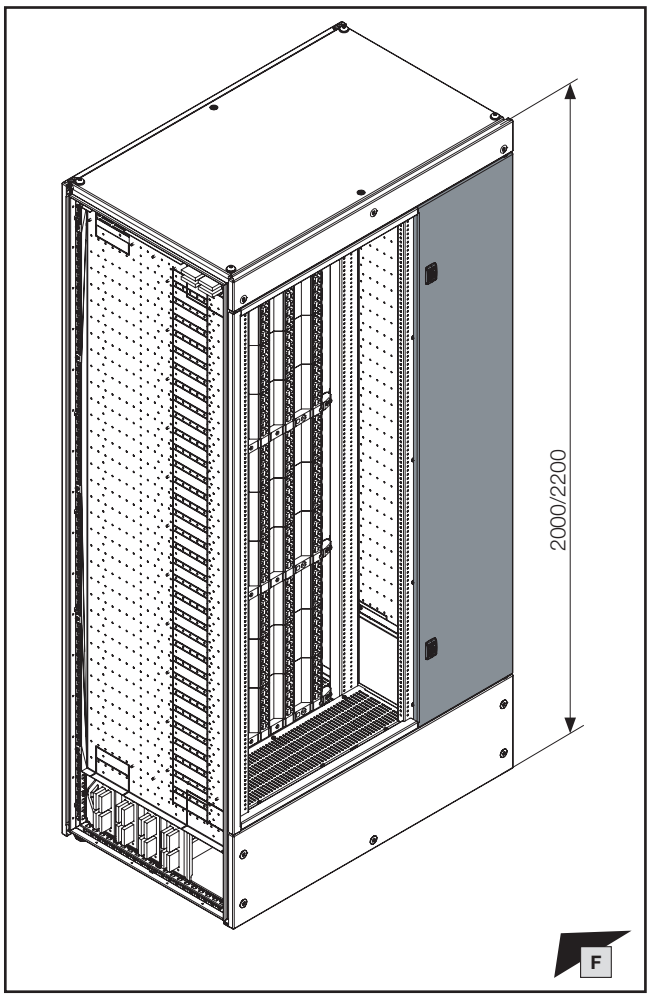

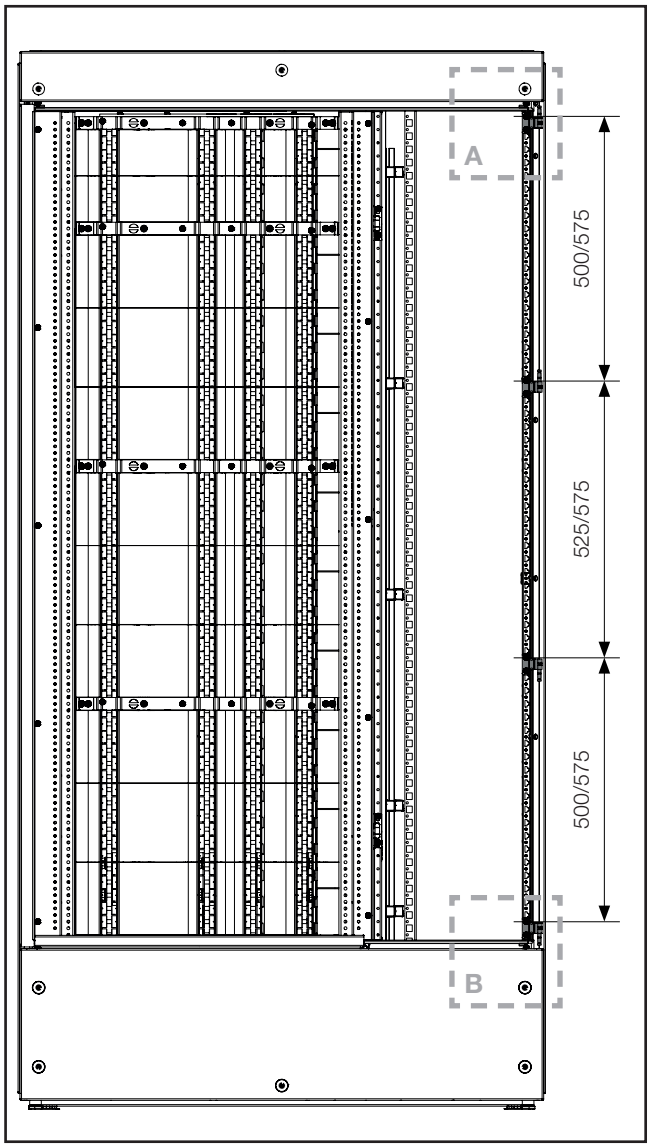

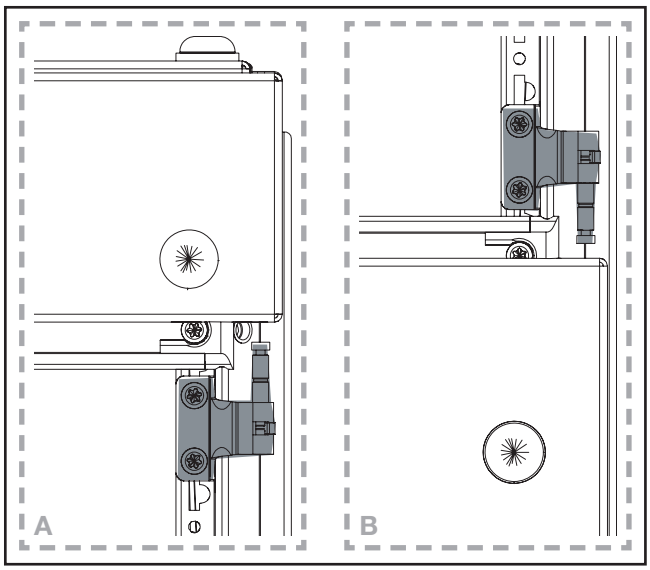

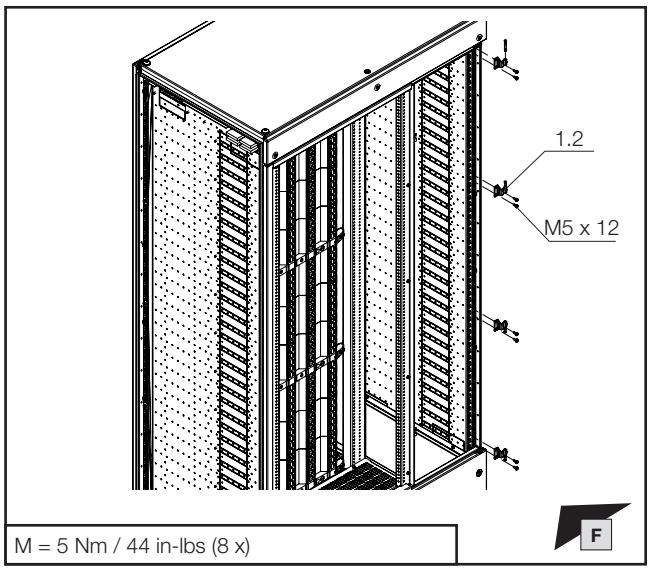

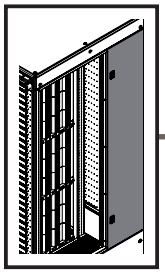

DE EN FR

1. Montage Lastschaltleistenfeld Bodenbereich
1. Fitting the fuse-switch disconnector section, base area
1. Montage de la zone de coupe-circuits avec jeu de barres principal dans la base

1.44 Montage Teiltüren
1.44 Fitting the partial doors
1.44 Montage des portes partielles

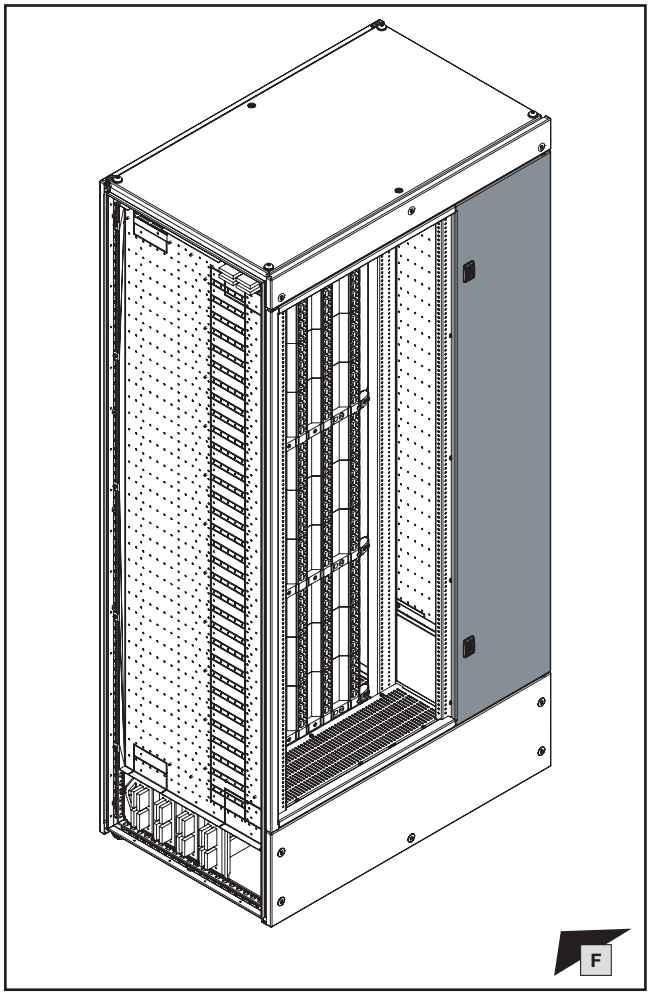

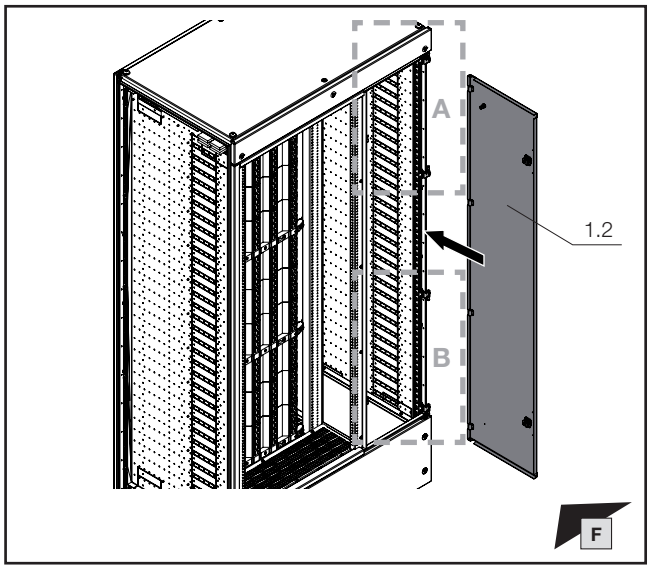

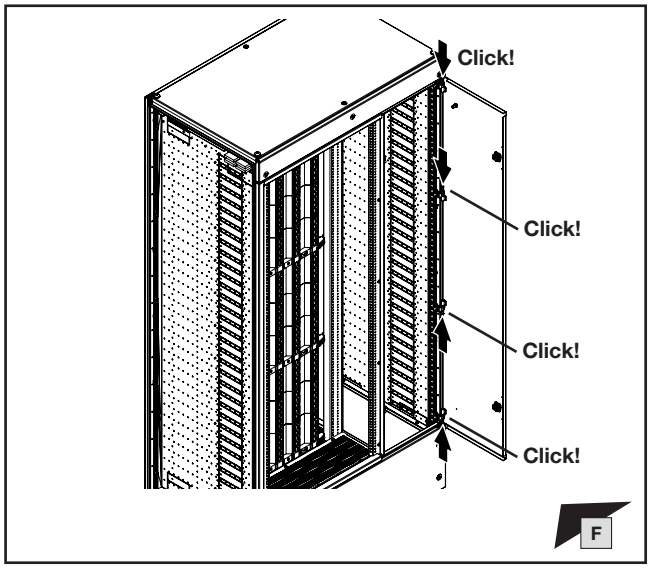

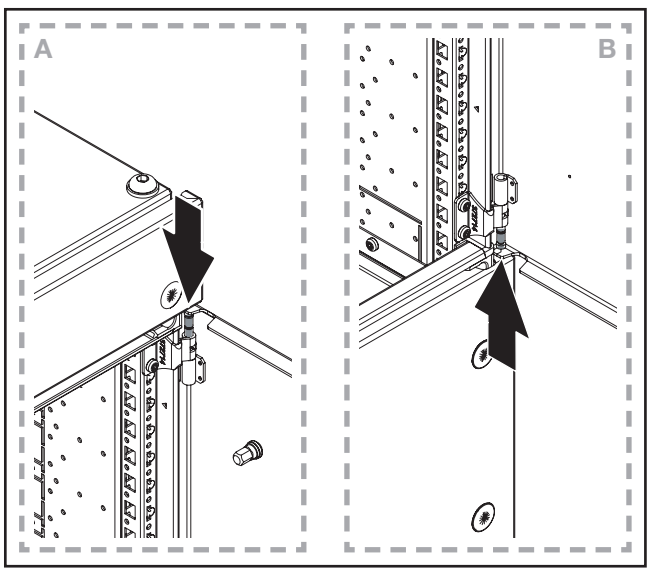

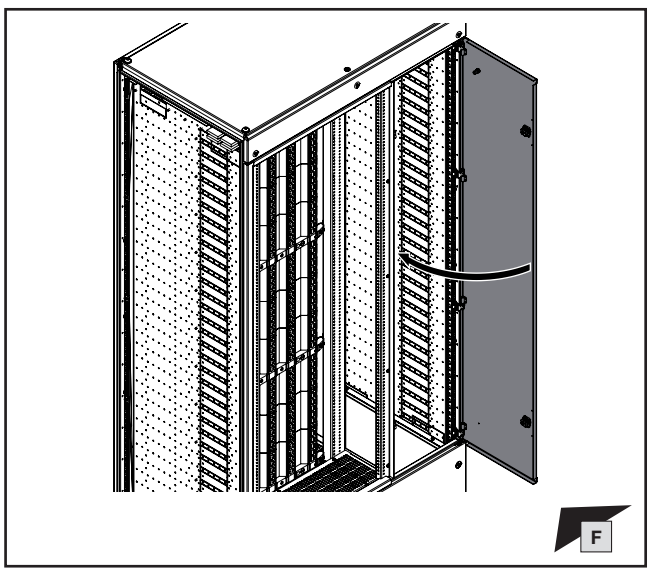

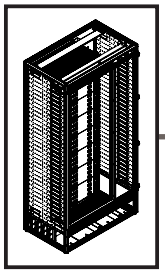

mm

2. Besonderheiten
2. Special features
2. Particularités

2.1 Abweichungen Einbau der NH-Sicherungs-Lastschaltleisten des Herstellers ABB

2.1 Deviations for internal mounting of NH slimline fuse-switch disconnectors from ABB

2.1 Différences pour l'intégration des coupe-circuits à fusibles HPC de la marque ABB

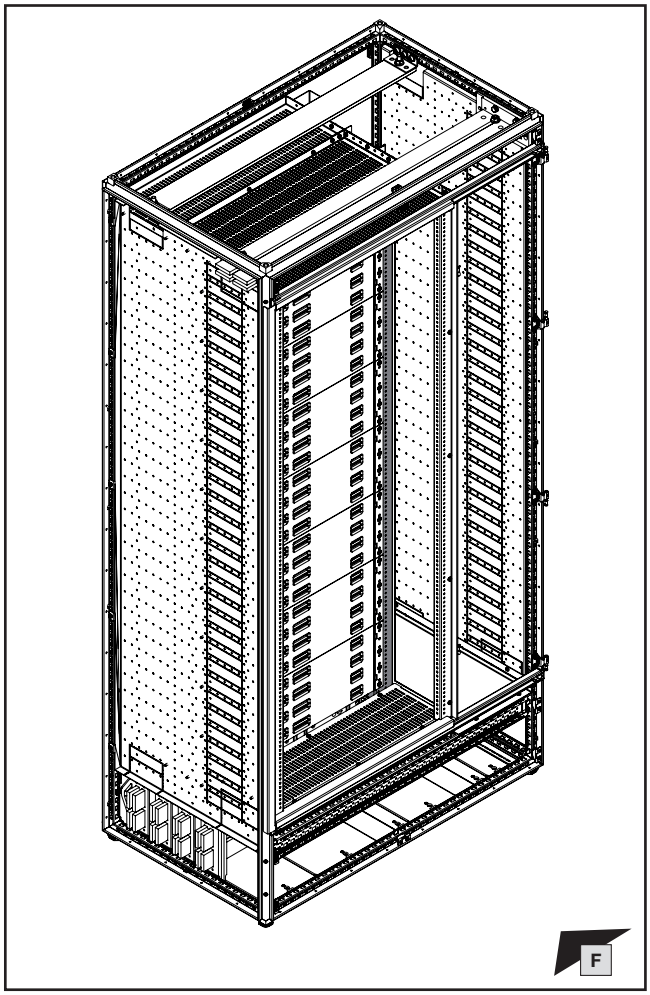

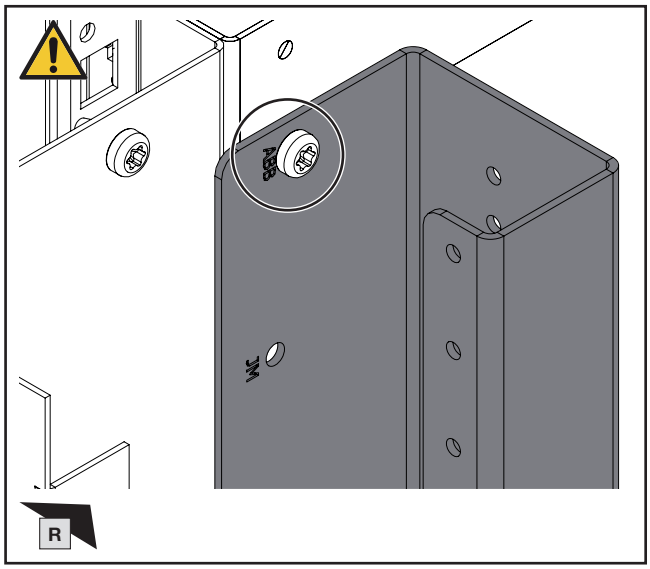

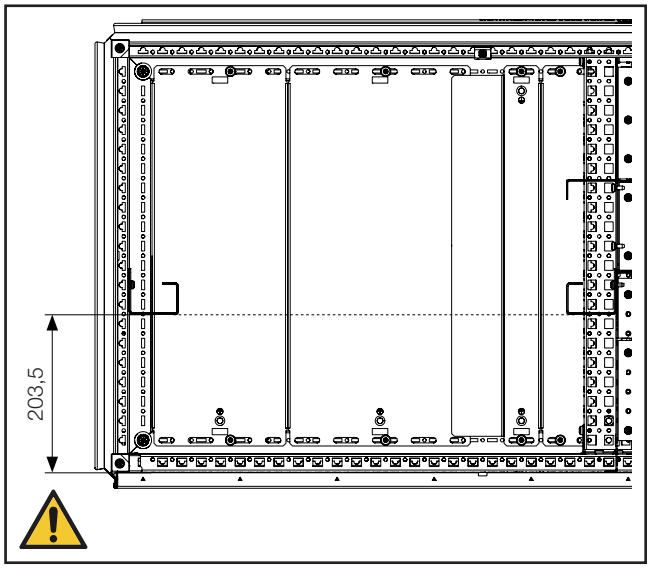

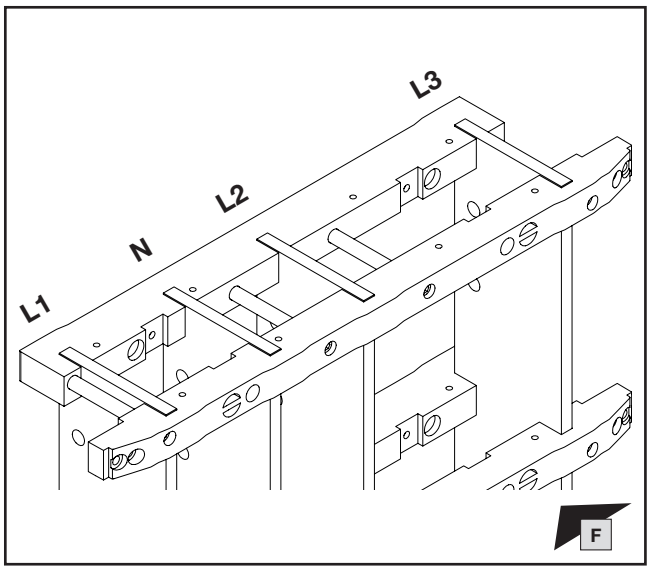

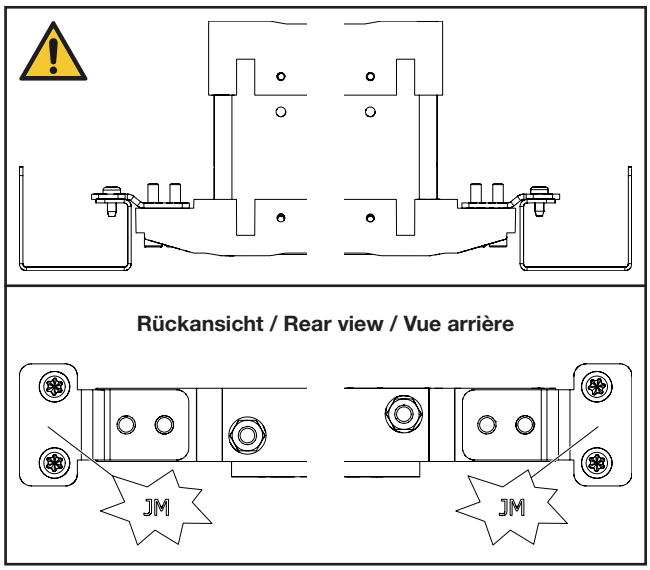

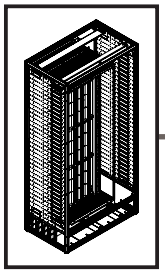

mm

2. Besonderheiten
2. Special features
2. Particularités

2.2 Abweichungen Einbau der NH-Sicherungs-Lastschaltleisten des Herstellers Jean Müller

2.2 Deviations for internal mounting of NH slimline fuse-switch disconnectors from Jean Müller

2.2 Différences pour l'intégration des coupe-circuits à fusibles HPC de la marque Jean Müller

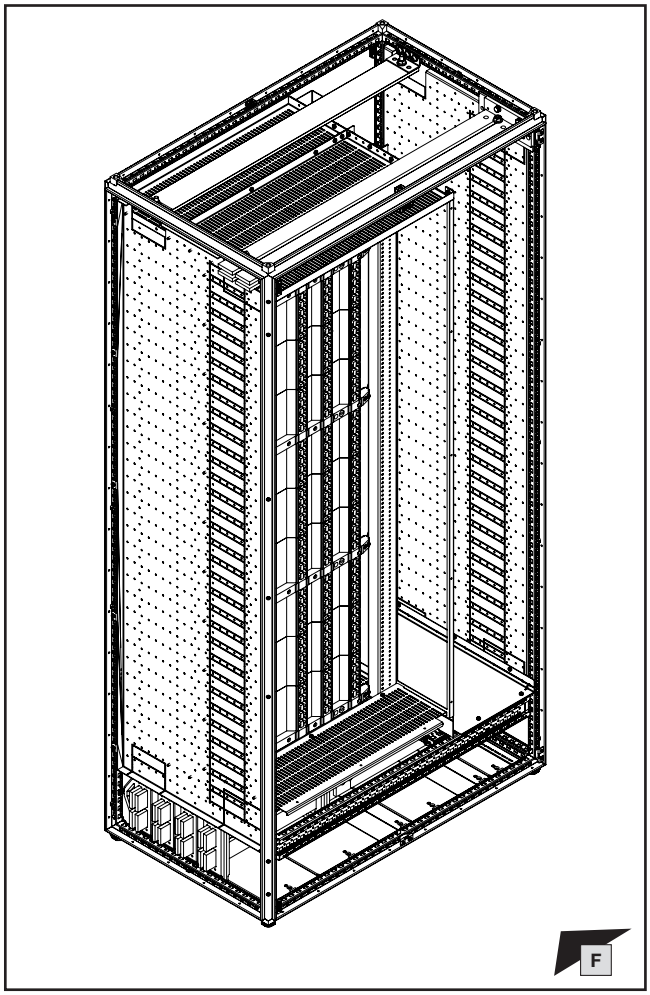

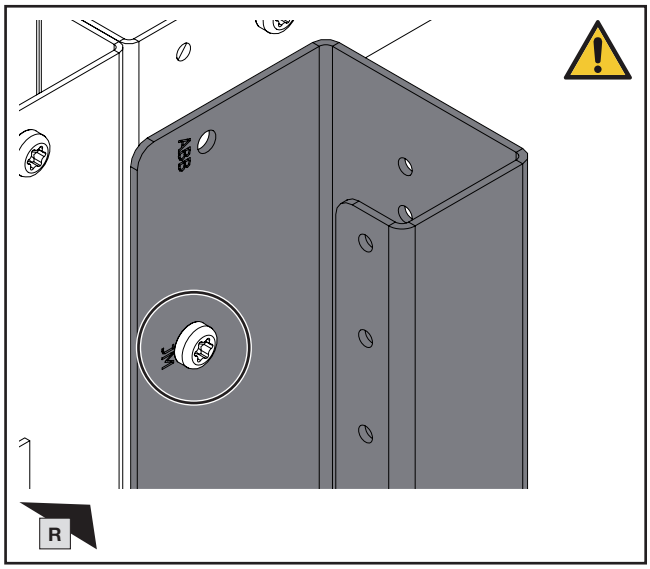

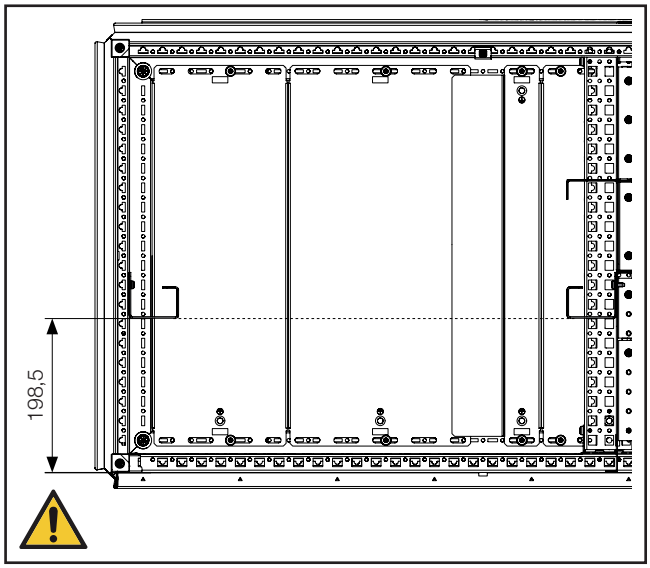

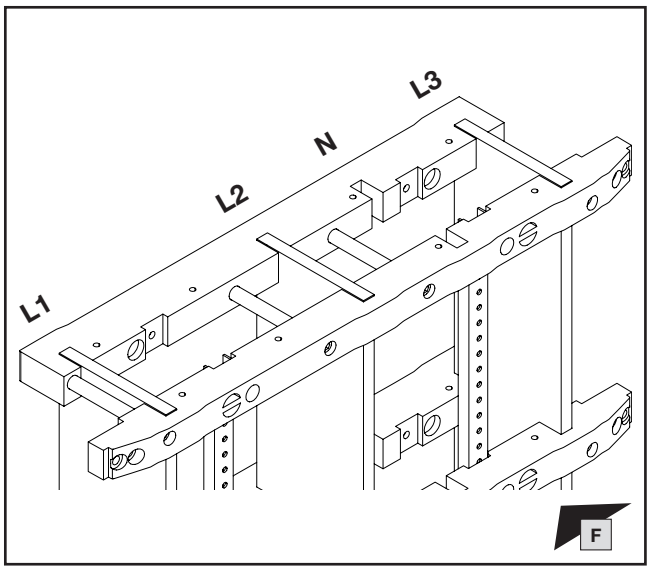

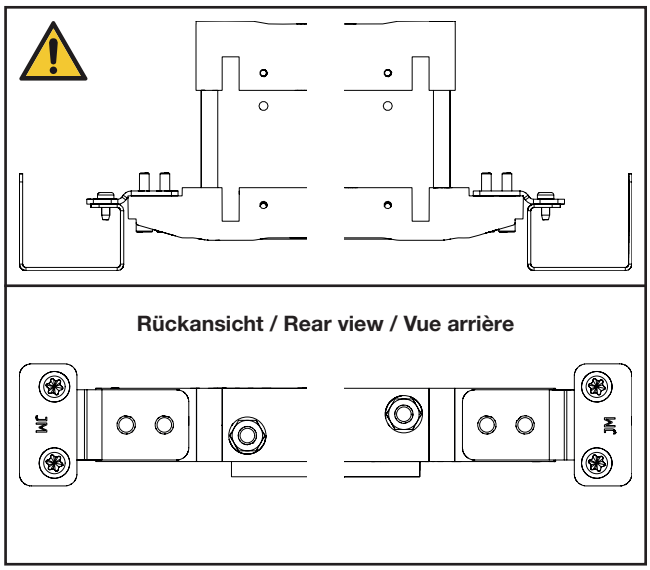

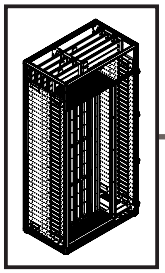

2. Besonderheiten
2. Special features
2. Particularités

2.3 Schranktiefe 600 mm – System A – ABB
2.3 Enclosure depth 600 mm – System A – ABB
2.3 Profondeur d'armoire 600 mm – système A – ABB

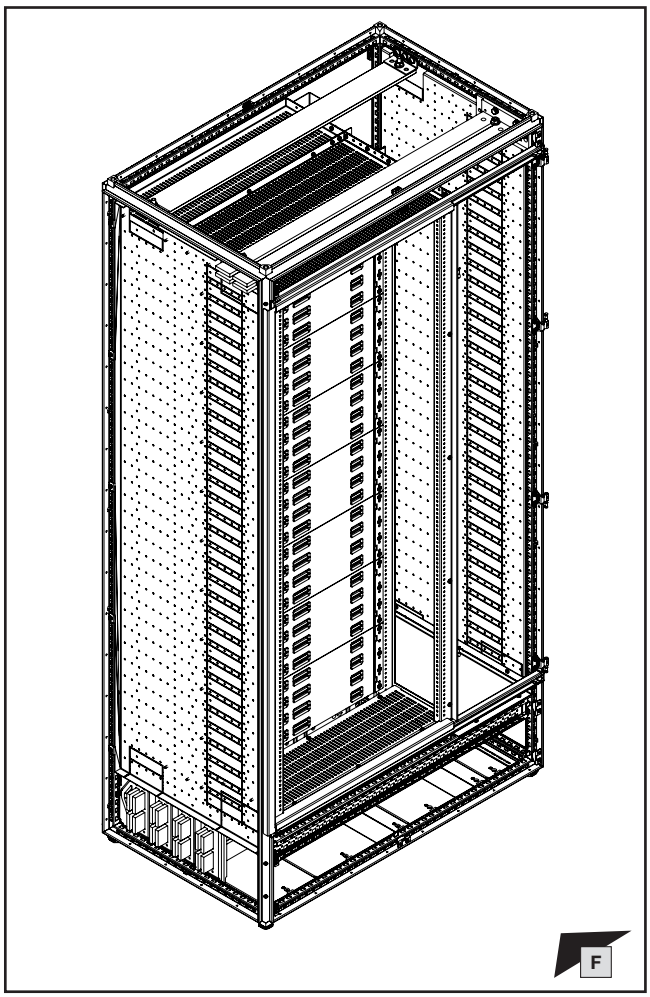

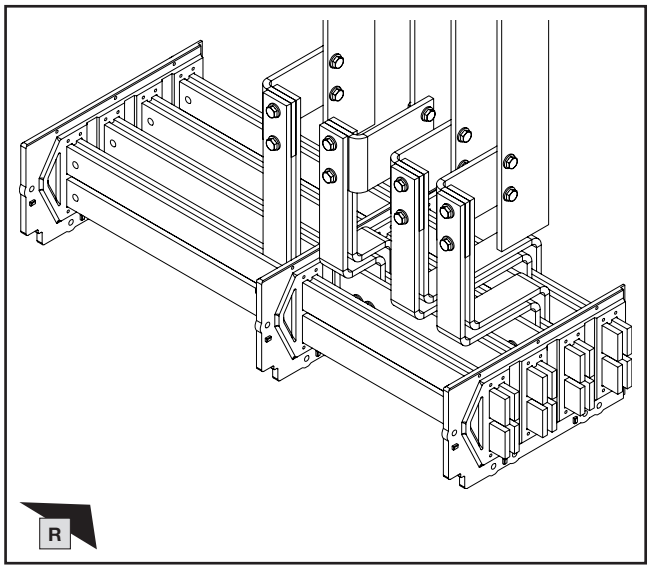

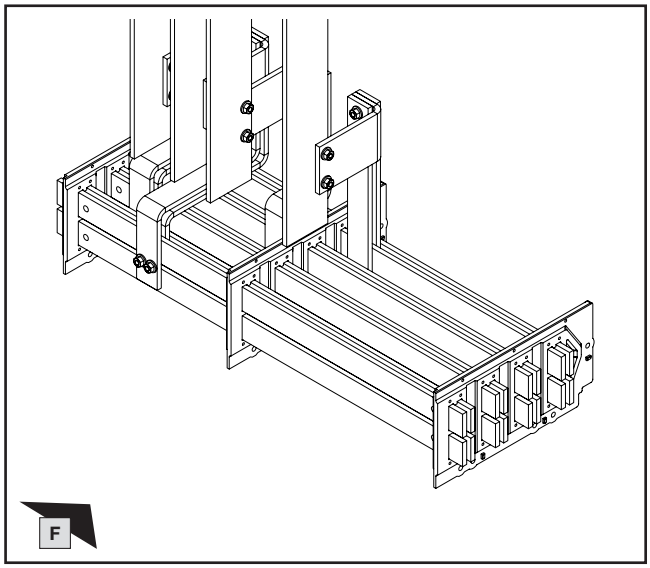

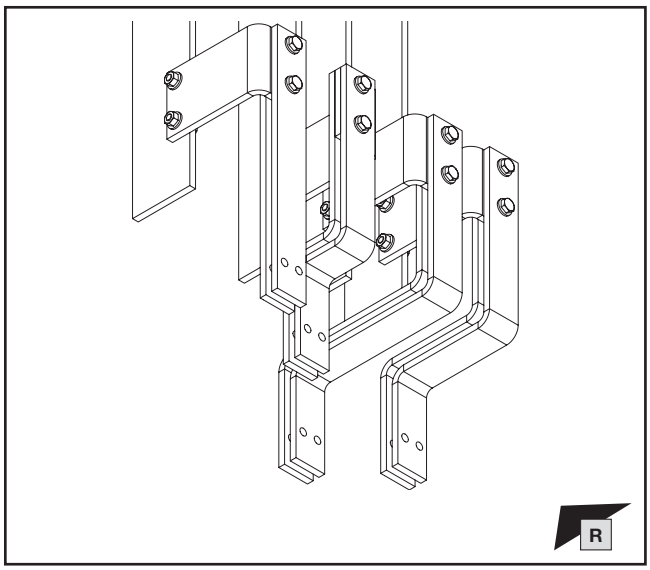

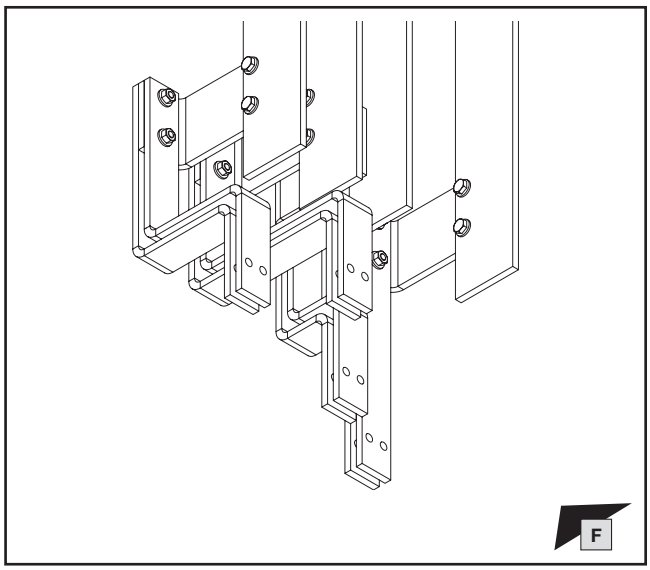

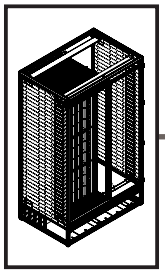

2. Besonderheiten
2. Special features
2. Particularités

2.4 Schranktiefe 800 mm – System A – Jean Müller
2.4 Enclosure depth 800 mm – System A – Jean Müller
2.4 Profondeur d'armoire 800 mm – système A – Jean Müller

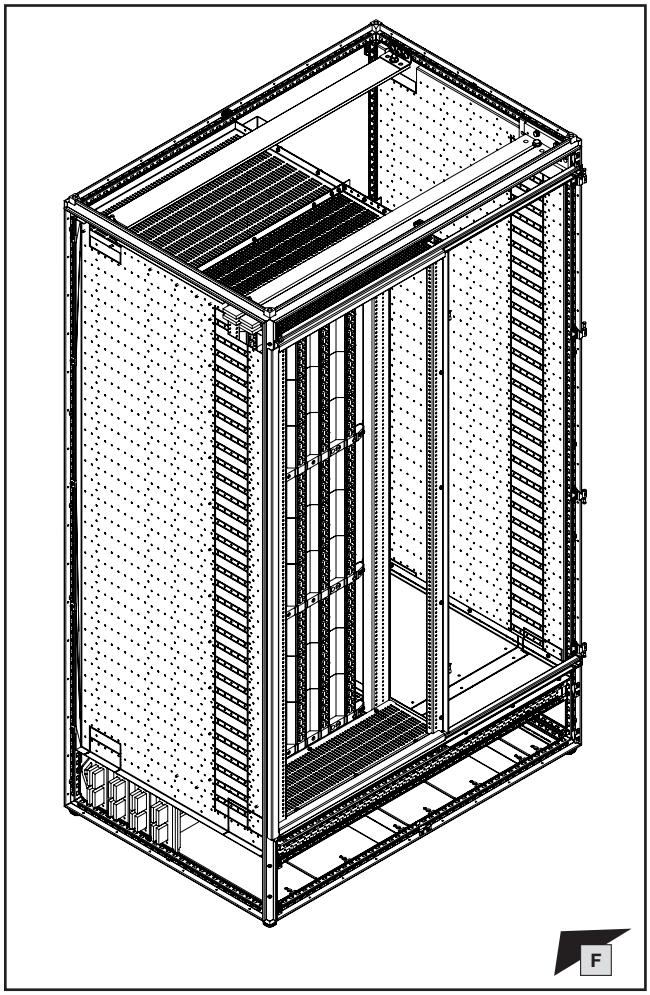

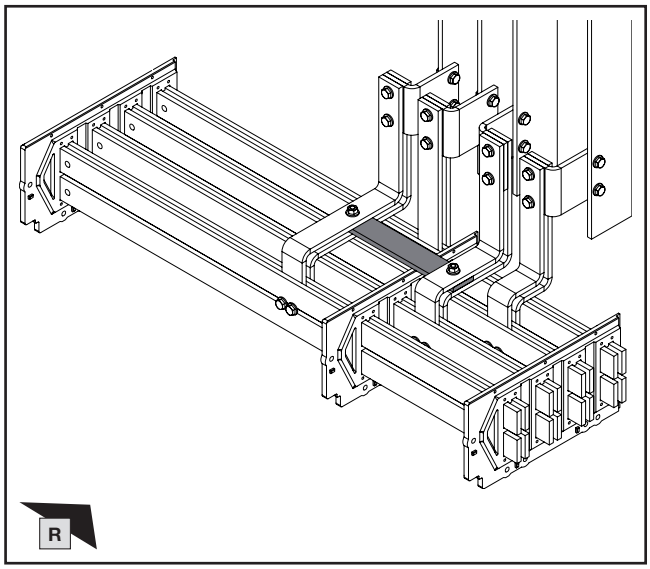

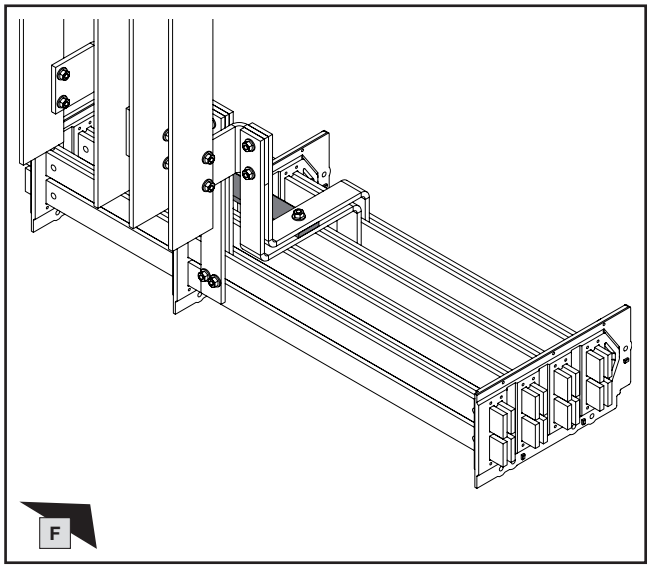

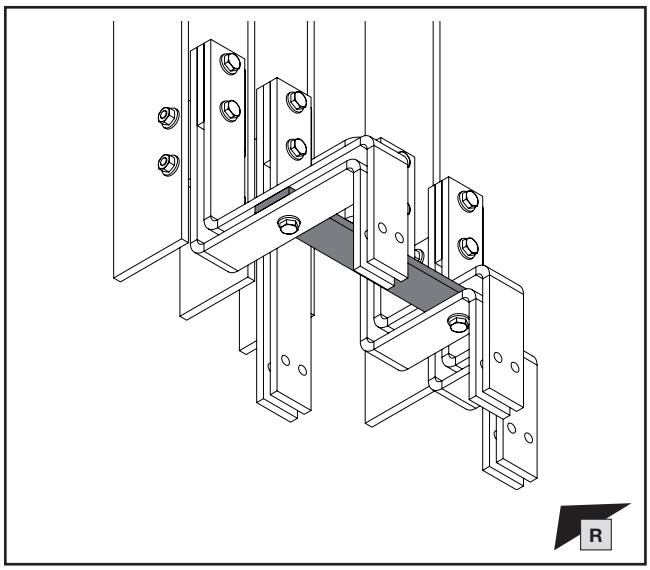

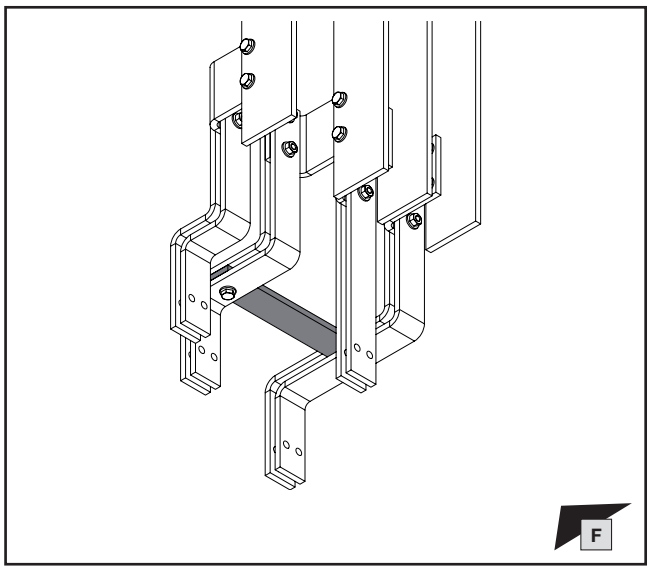

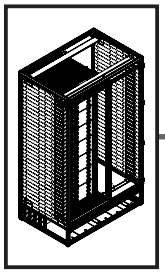

2. Besonderheiten
2. Special features
2. Particularités

2.5 Schranktiefe 800 mm – System A – ABB
2.5 Enclosure depth 800 mm – System A – ABB
2.5 Profondeur d'armoire 800 mm – système A – ABB

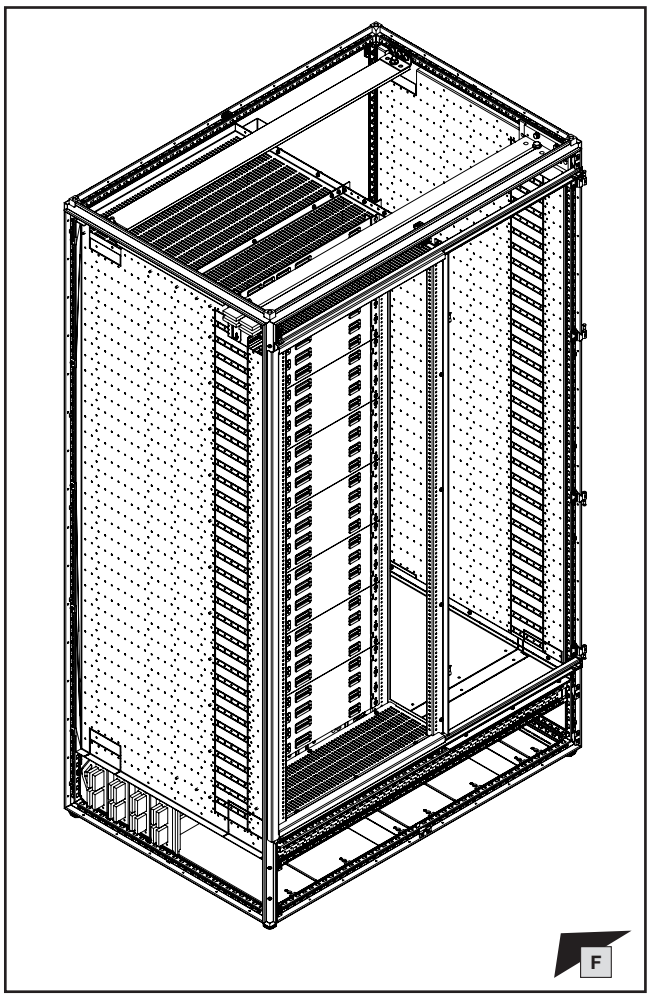

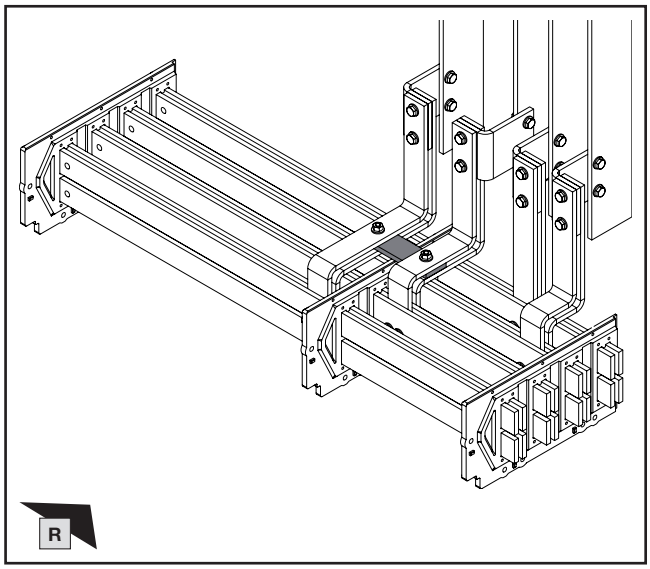

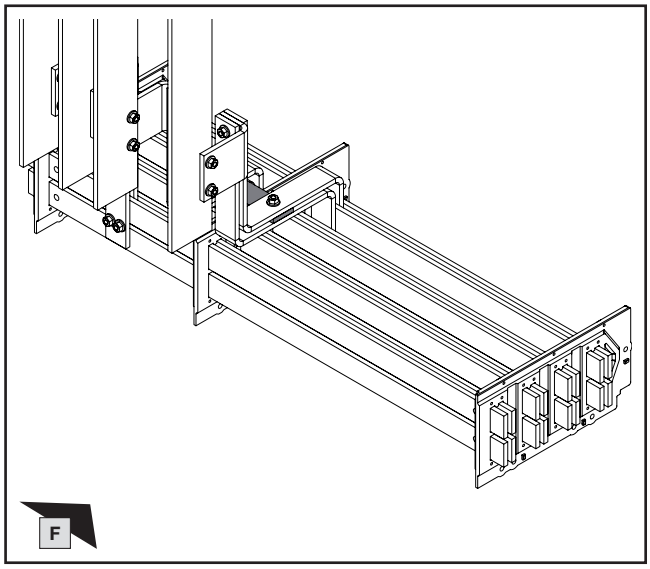

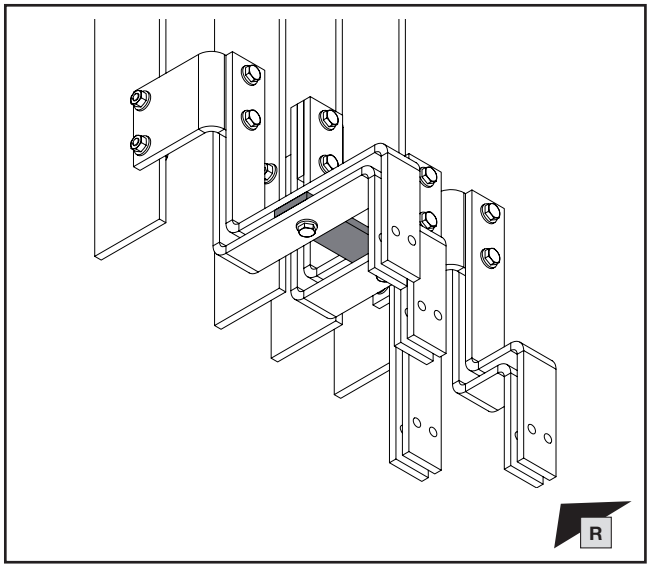

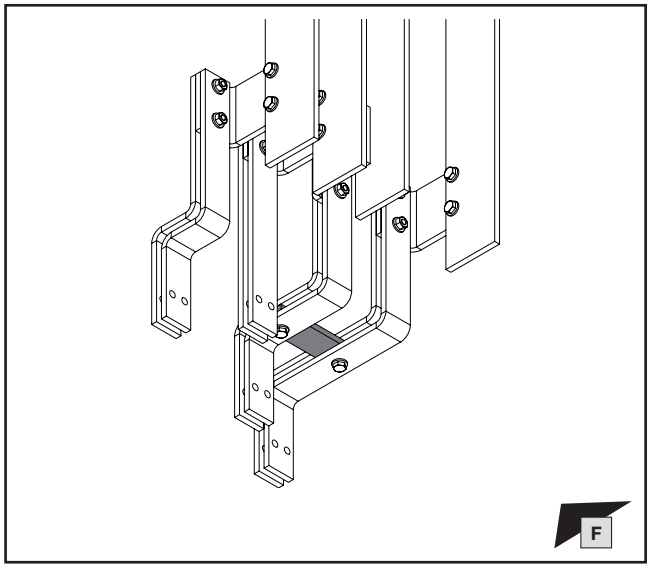

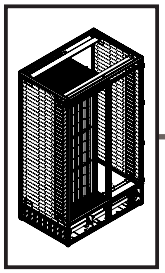

2. Besonderheiten
2. Special features
2. Particularités

2.6 Schranktiefe 800 mm – System A und B – Jean Müller
2.6 Enclosure depth 800 mm – System A and B – Jean Müller
2.6 Profondeur d'armoire 800 mm – systèmes A et B – Jean Müller

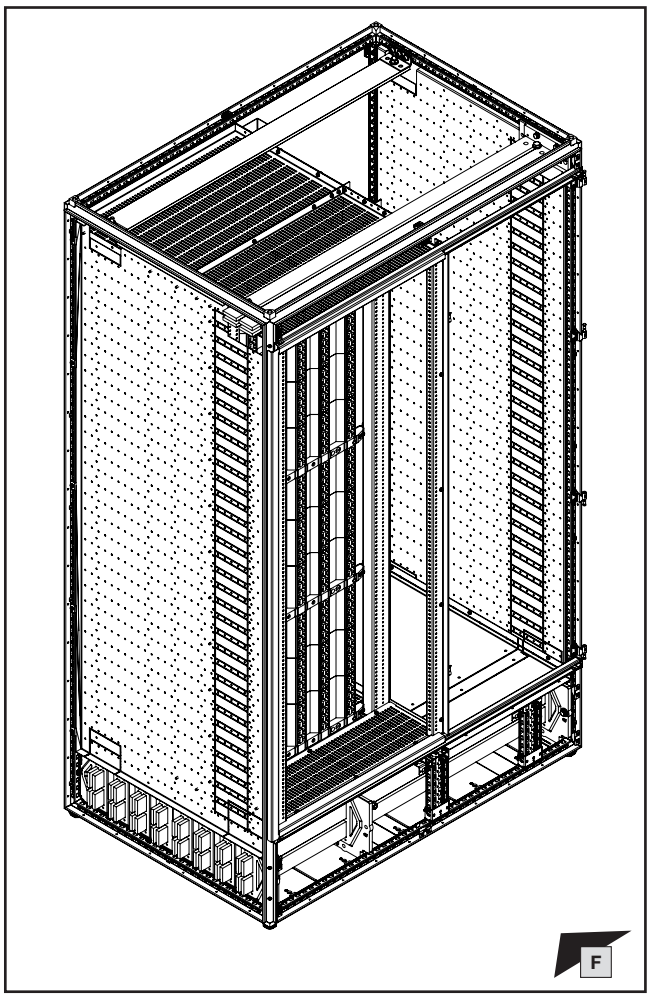

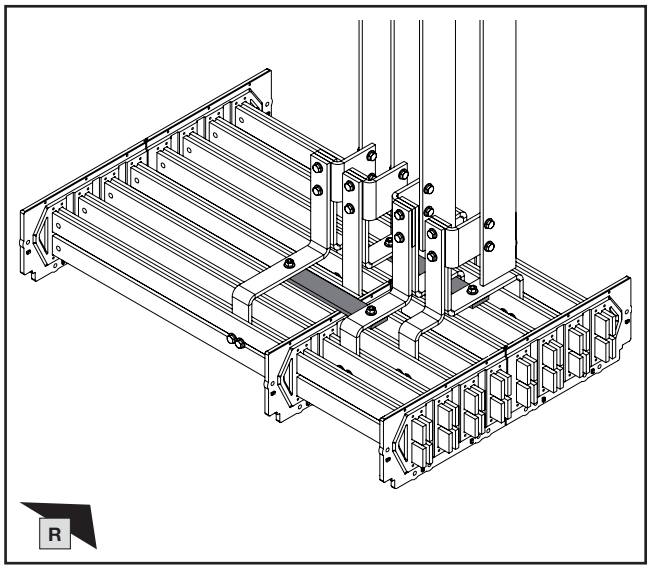

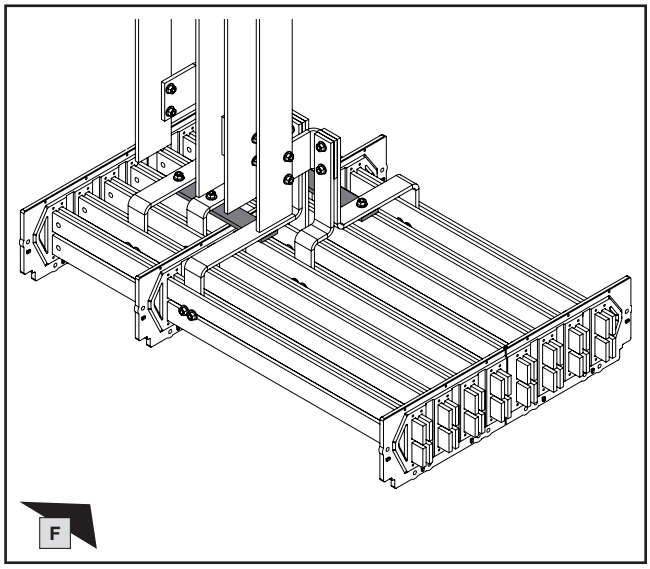

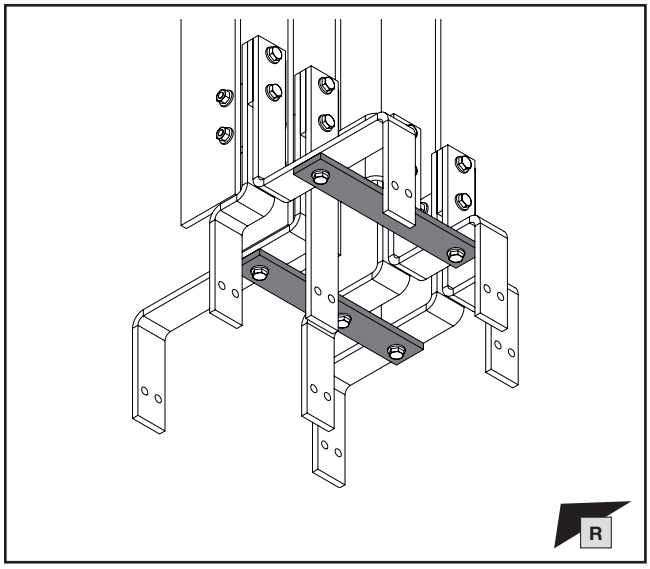

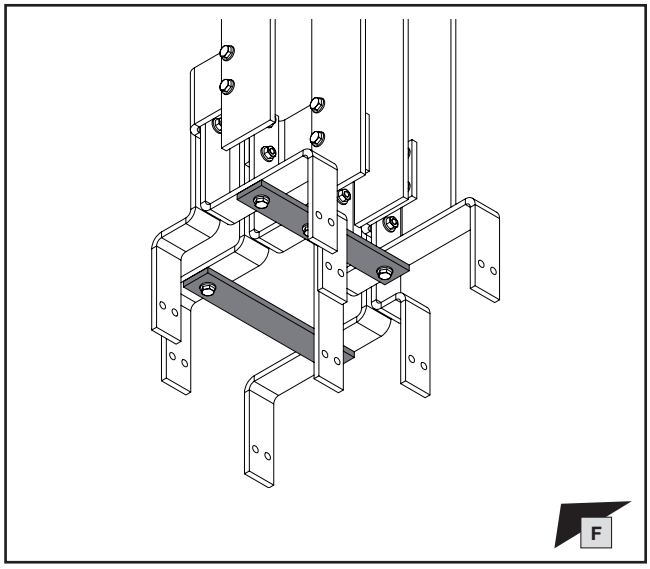

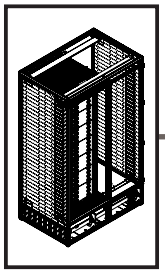

2. Besonderheiten
2. Special features
2. Particularités

2.7 Schranktiefe 800 mm – System A und B – ABB
2.7 Enclosure depth 800 mm – System A and B – ABB
2.7 Profondeur d'armoire 800 mm – systèmes A et B – ABB

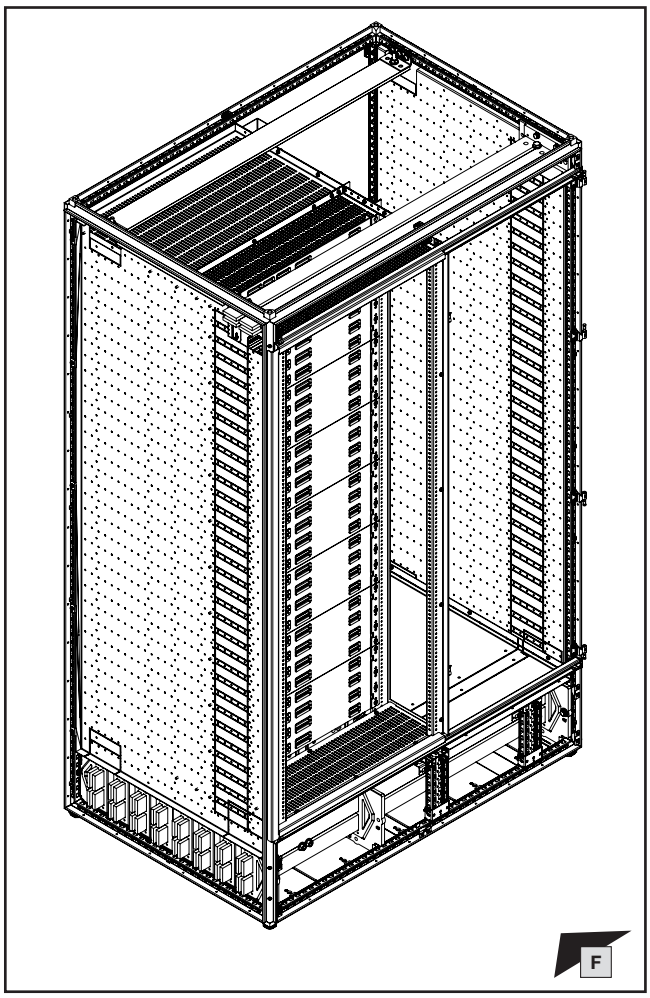

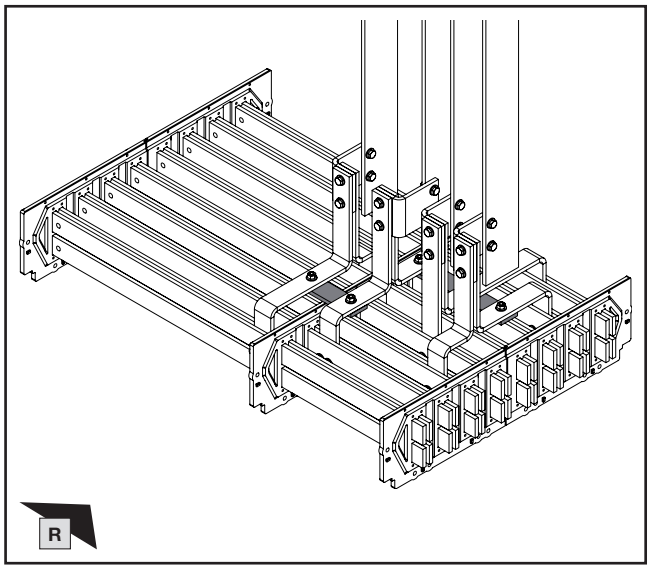

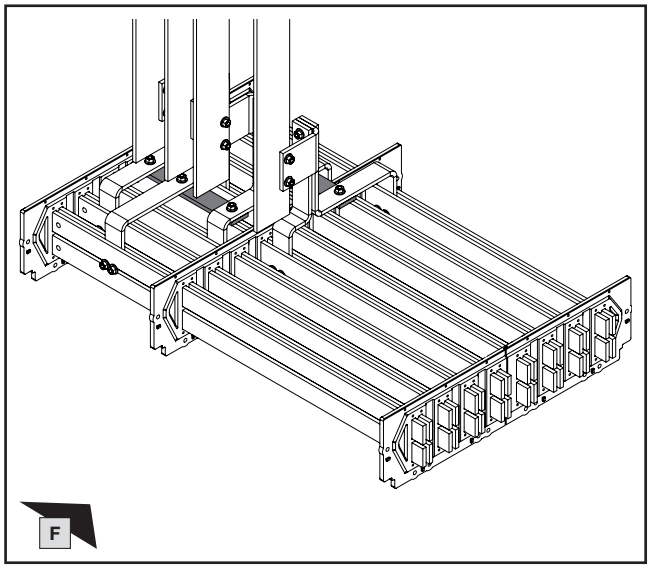

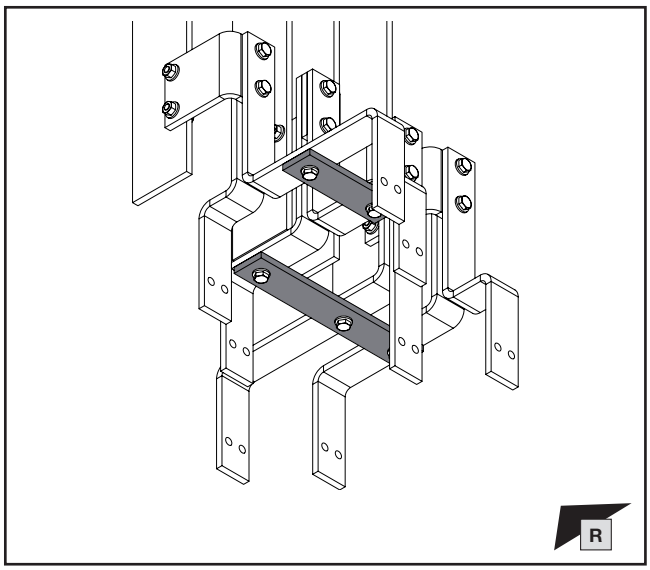

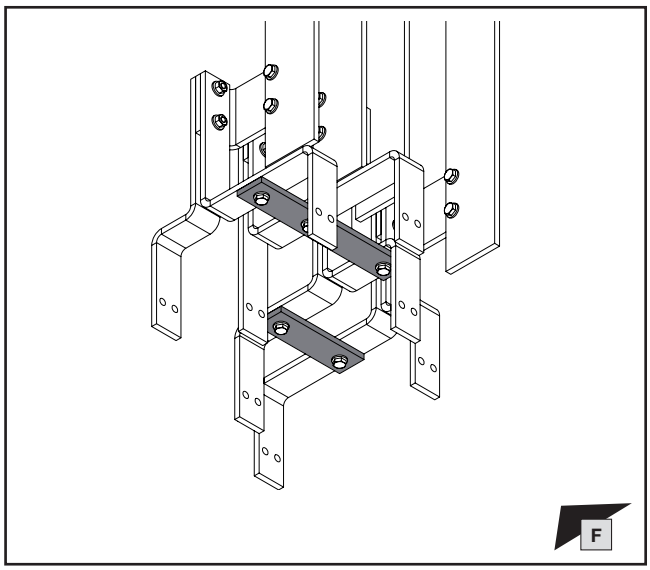

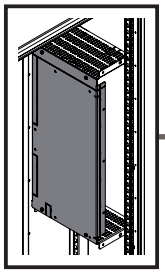

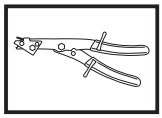

2. Besonderheiten
2. Special features
2. Particularités

2.8 Bearbeitung Abdeckung Bodenbereich
2.8 Machining the cover – base section
2.8 Préparation du recouvrement – dans la base

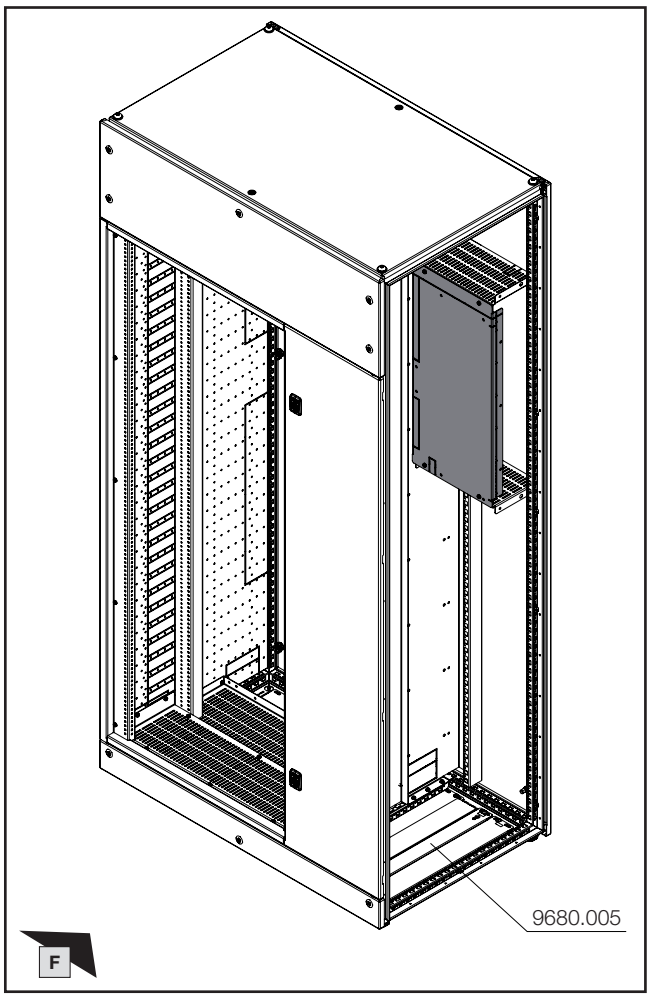

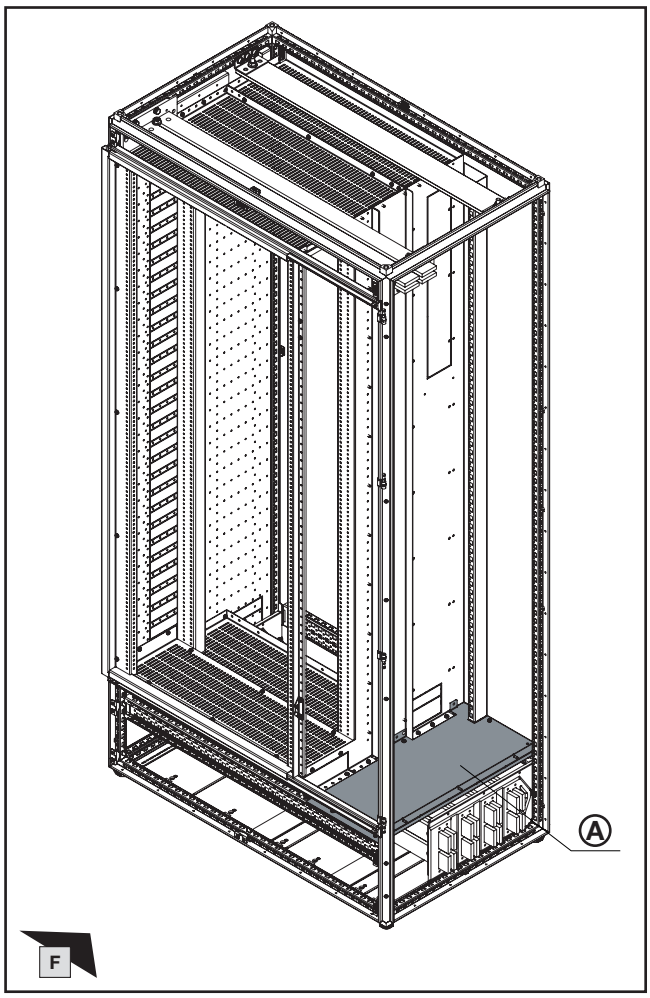

Best.-Nr. Model No. Référence	Ⓐ Bodenbereich Base section Dans la base
9680.005	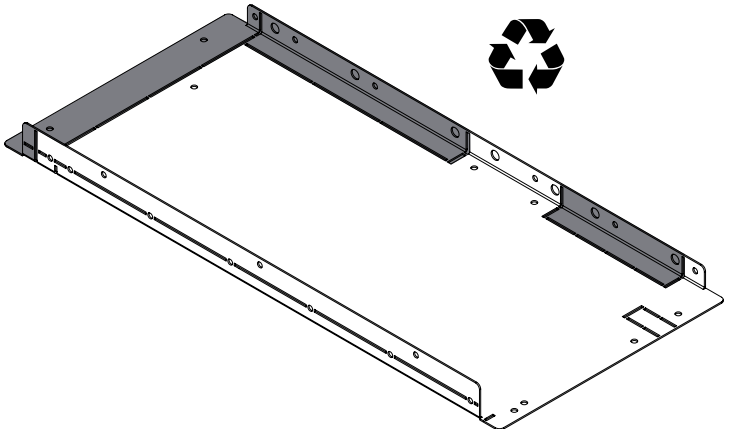

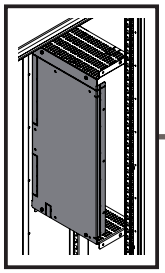

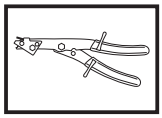

2. Besonderheiten
2. Special features
2. Particularités

2.8 Bearbeitung Abdeckung Bodenbereich
2.8 Machining the cover – base section
2.8 Préparation du recouvrement – dans la base

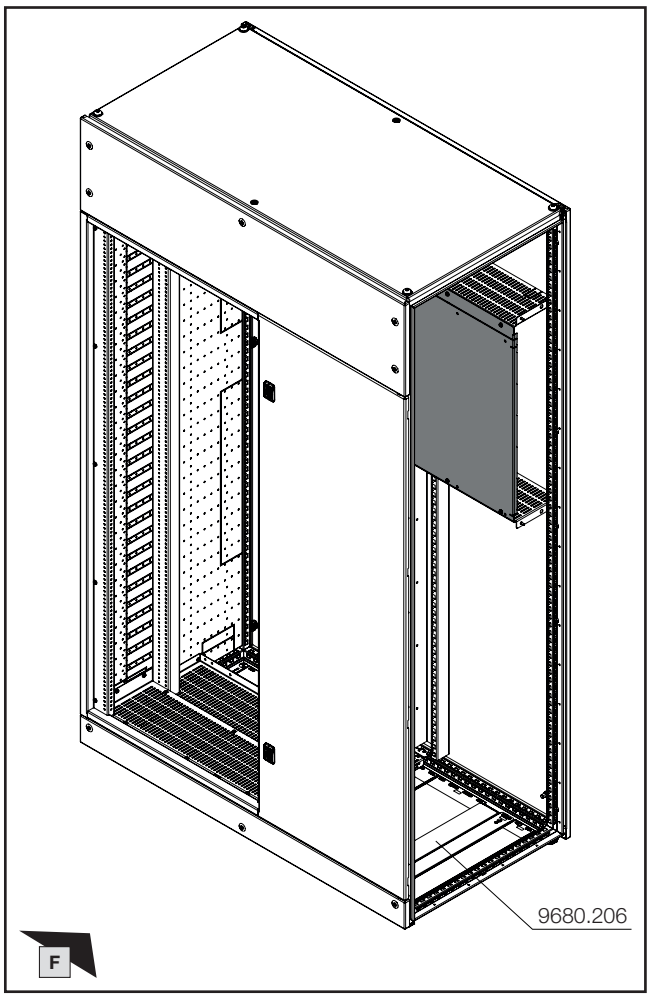

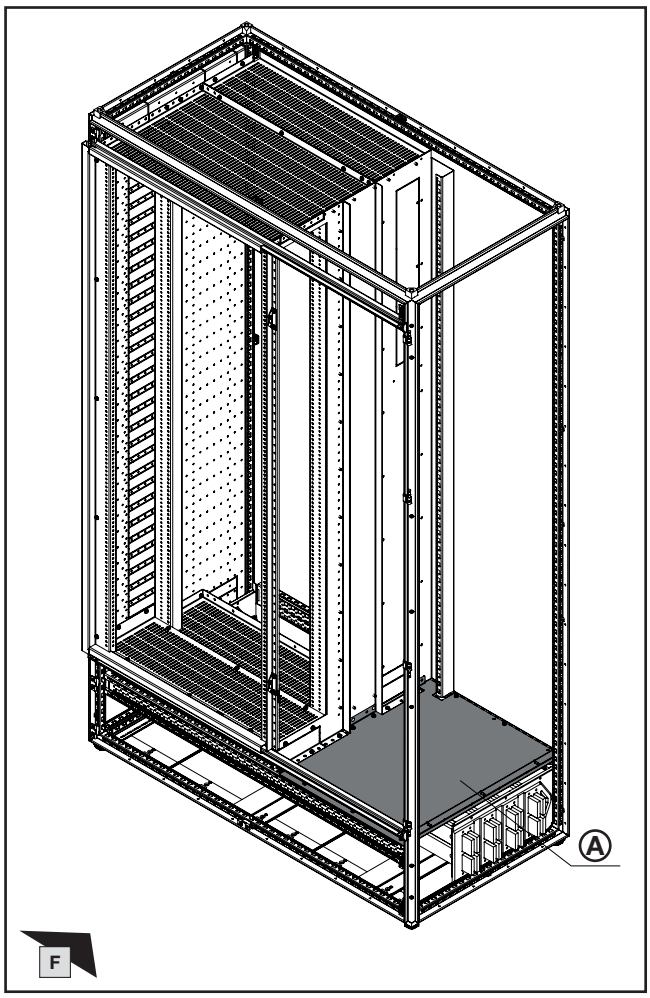

Best.-Nr. Model No. Référence	Ⓐ Bodenbereich Base section Dans la base
9680.206	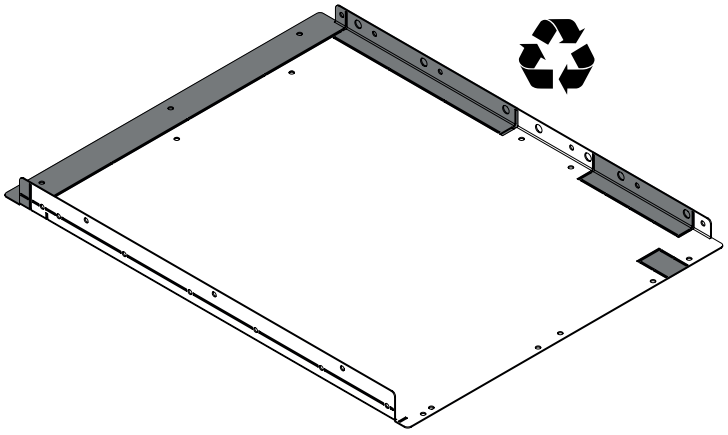

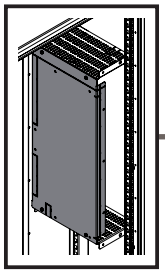

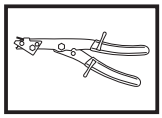

2. Besonderheiten
2. Special features
2. Particularités

2.8 Bearbeitung Abdeckung Bodenbereich
2.8 Machining the cover – base section
2.8 Préparation du recouvrement – dans la base

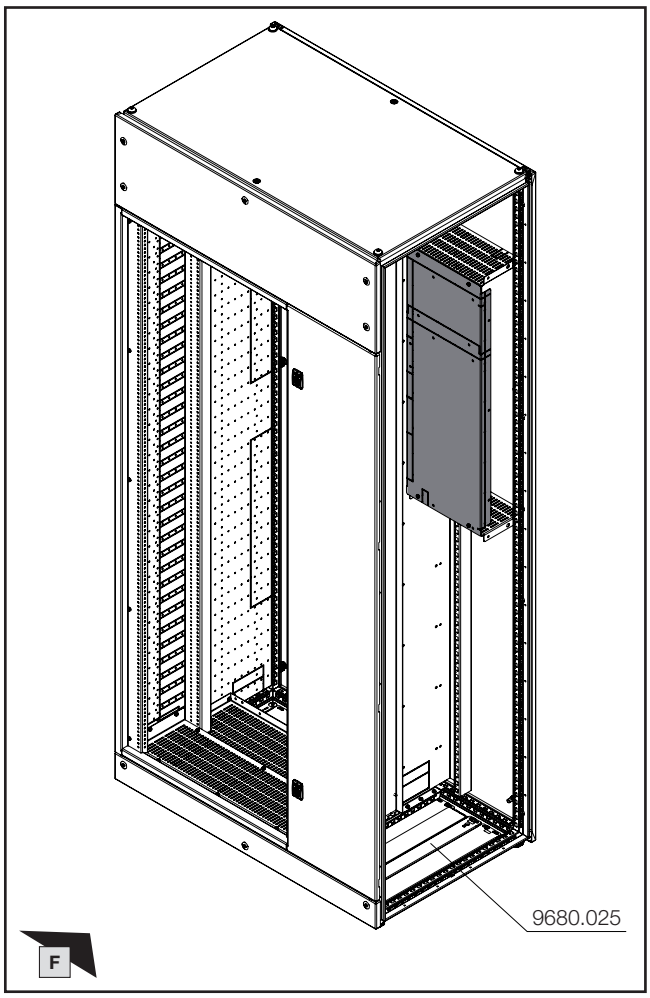

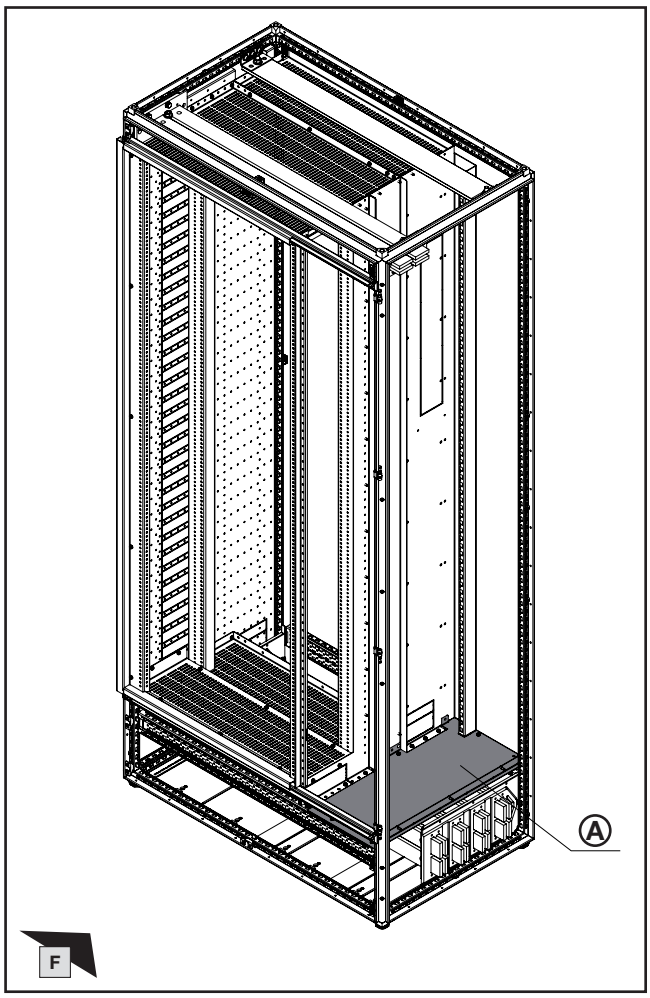

Best.-Nr. Model No. Référence	Ⓐ Bodenbereich Base section Dans la base
9680.025	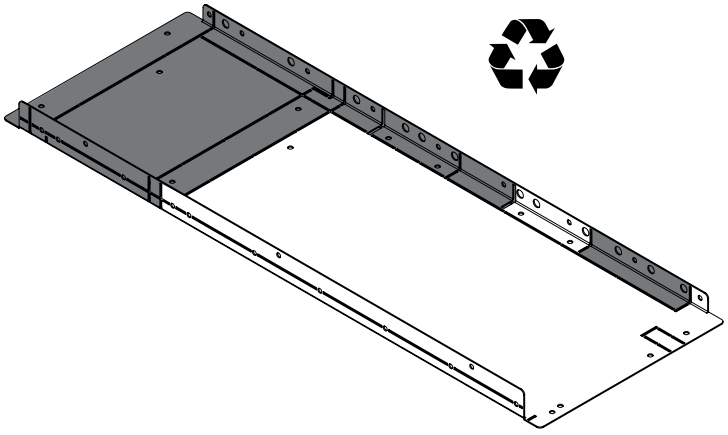

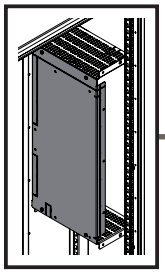

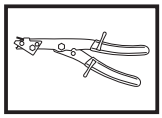

2. Besonderheiten
2. Special features
2. Particularités

2.8 Bearbeitung Abdeckung Bodenbereich
2.8 Machining the cover – base section
2.8 Préparation du recouvrement – dans la base

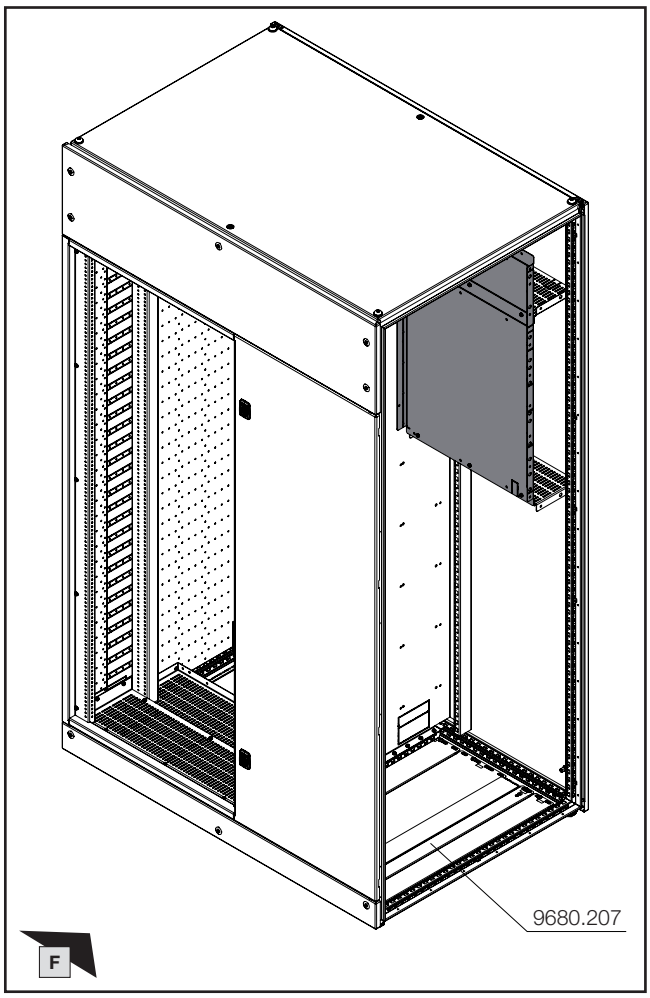

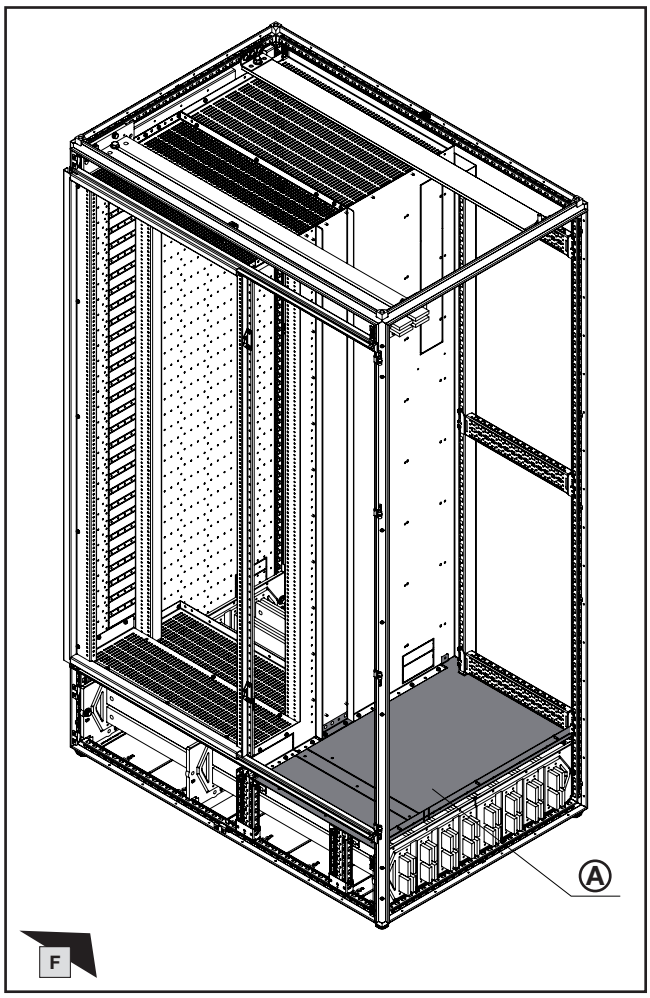

Best.-Nr. Model No. Référence	Ⓐ Bodenbereich Base section Dans la base
9680.207	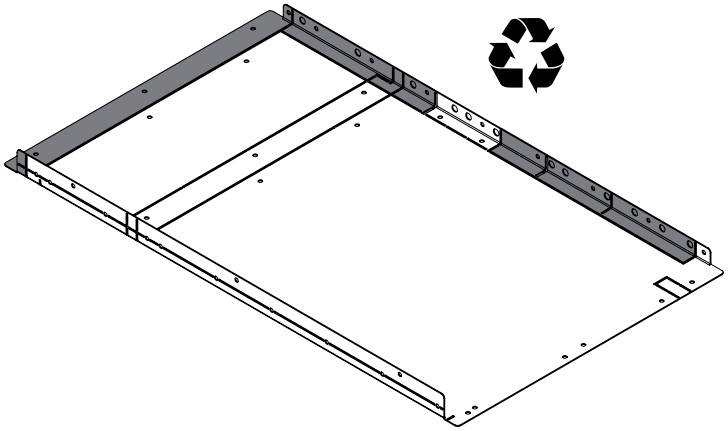

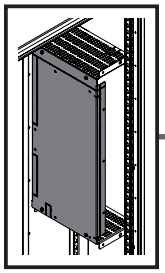

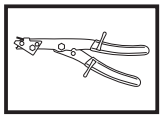

2. Besonderheiten
2. Special features
2. Particularités

2.8 Bearbeitung Abdeckung Bodenbereich
2.8 Machining the cover – base section
2.8 Préparation du recouvrement – dans la base

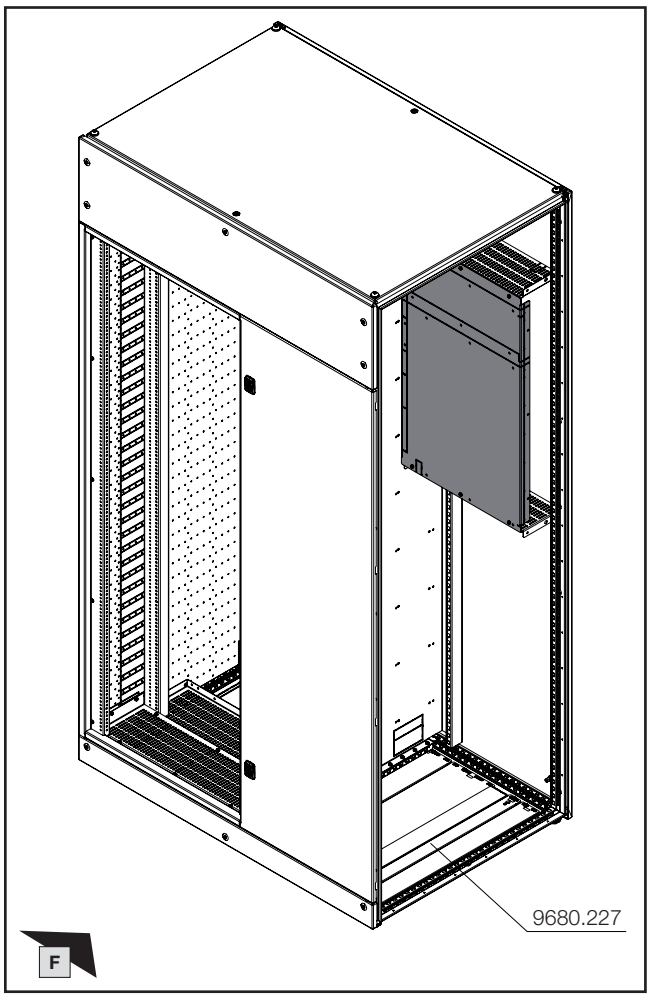

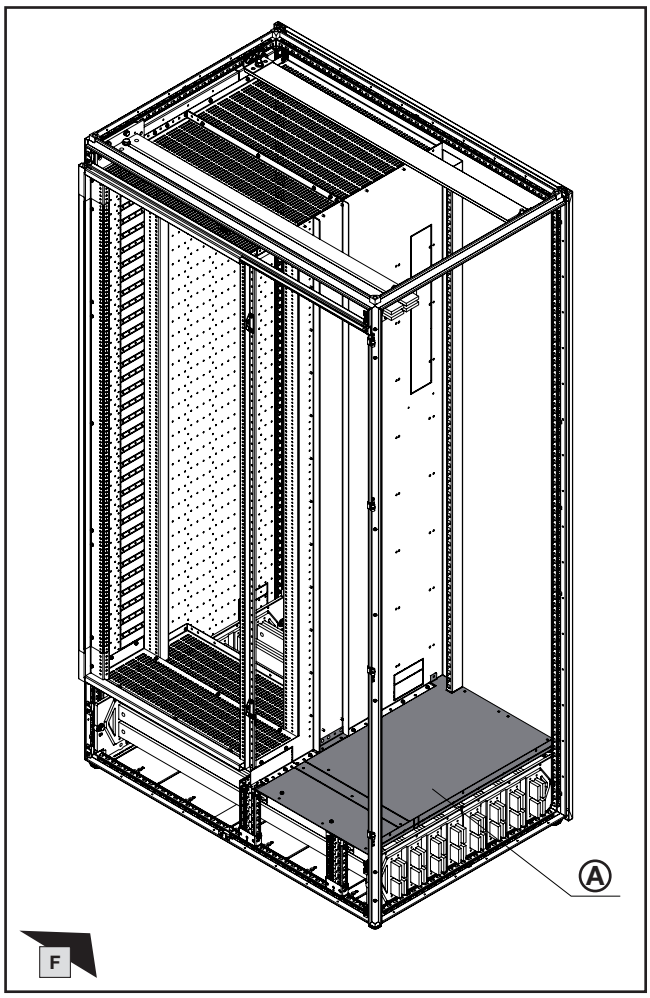

Best.-Nr. Model No. Référence	Ⓐ Bodenbereich Base section Dans la base
9680.227	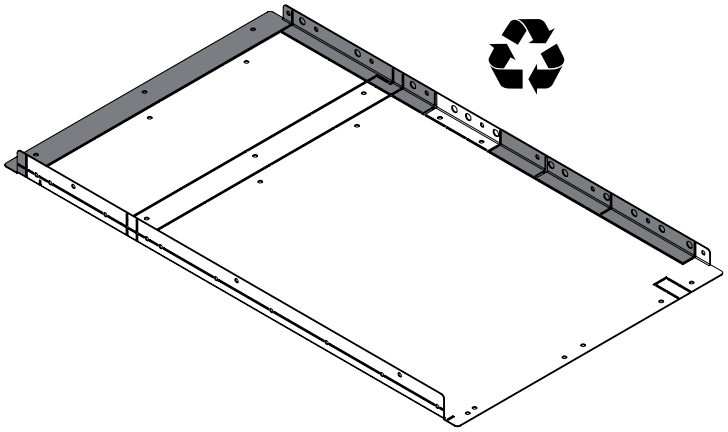

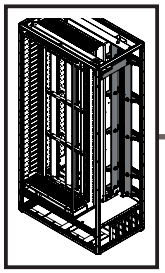

mm

TX30

8,5 mm

DE EN FR

2. Besonderheiten
2. Special features
2. Particularités

2.9 Vertikales PE/PEN + N-Sammelschienensystem 50/60/80 x10
2.9 Vertical PE/PEN + N busbar system 50/60/80 x10
2.9 Jeu de barres vertical Terre/Terre-Neutre + Neutre 50/60/80 x10

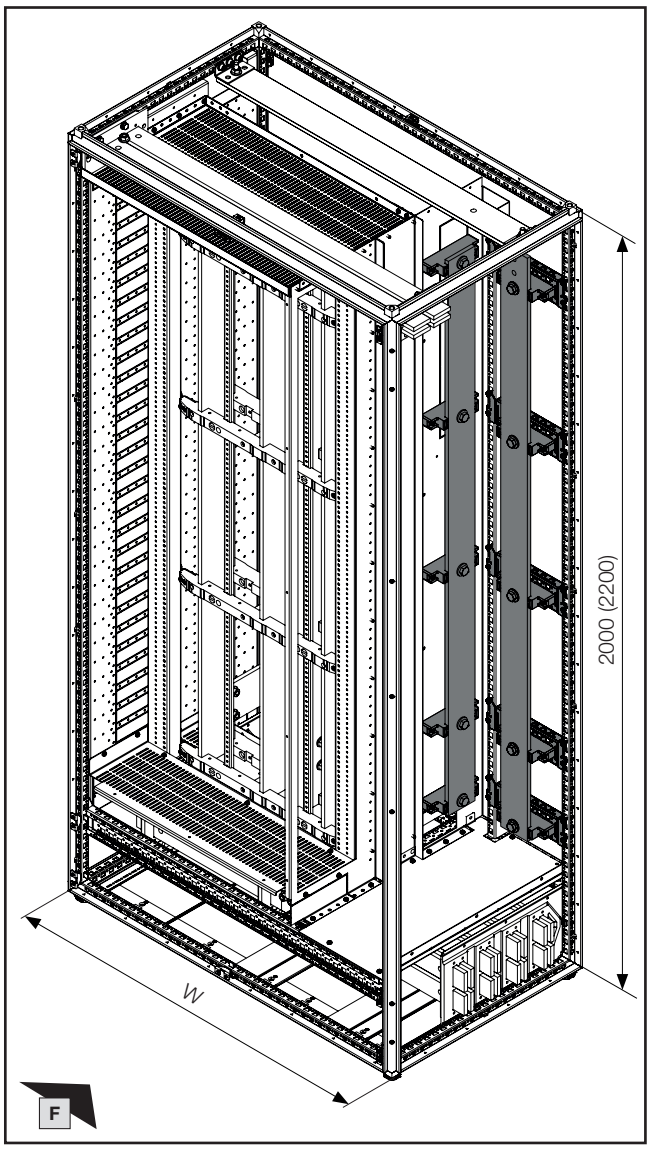

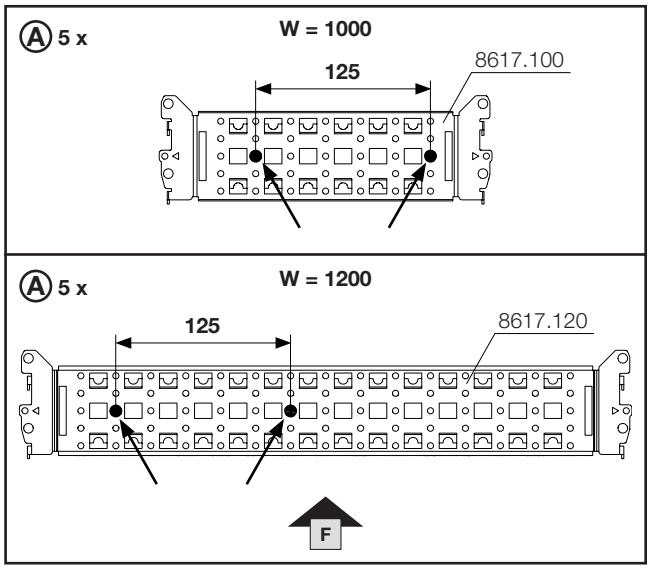

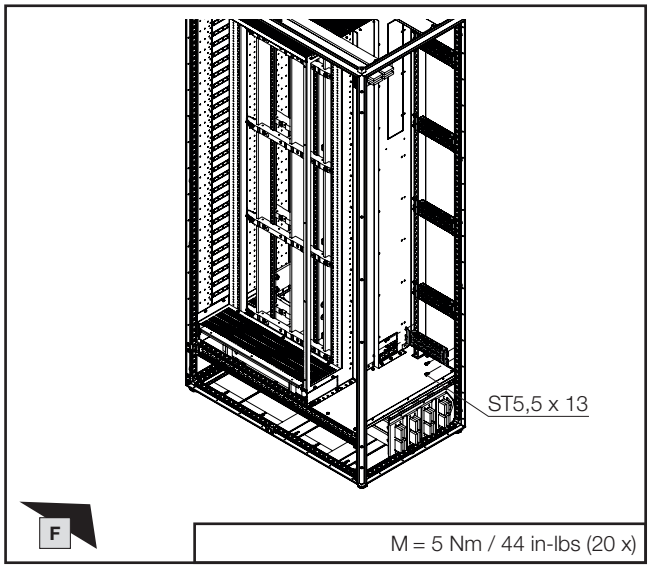

Schrankbreite Enclosure width Largeur d'armoire **W** mm	Ⓐ Anzahl Quantity Nombre	Ⓐ Best.-Nr. Model No. Référence
1000	5	**8617.100**
1200	5	**8617.120**

Hinweis / Note / Remarque
1 VE = 4 Stück
Packs of 4
1 UE = 4 p.

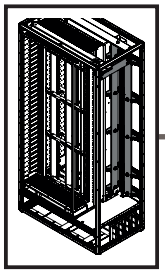

mm

TX30

8,5 mm

DE EN FR

2. Besonderheiten
2. Special features
2. Particularités

2.9 Vertikales PE/PEN + N-Sammelschienensystem 50/60/80 x10
2.9 Vertical PE/PEN + N busbar system 50/60/80 x10
2.9 Jeu de barres vertical Terre/Terre-Neutre + Neutre 50/60/80 x10

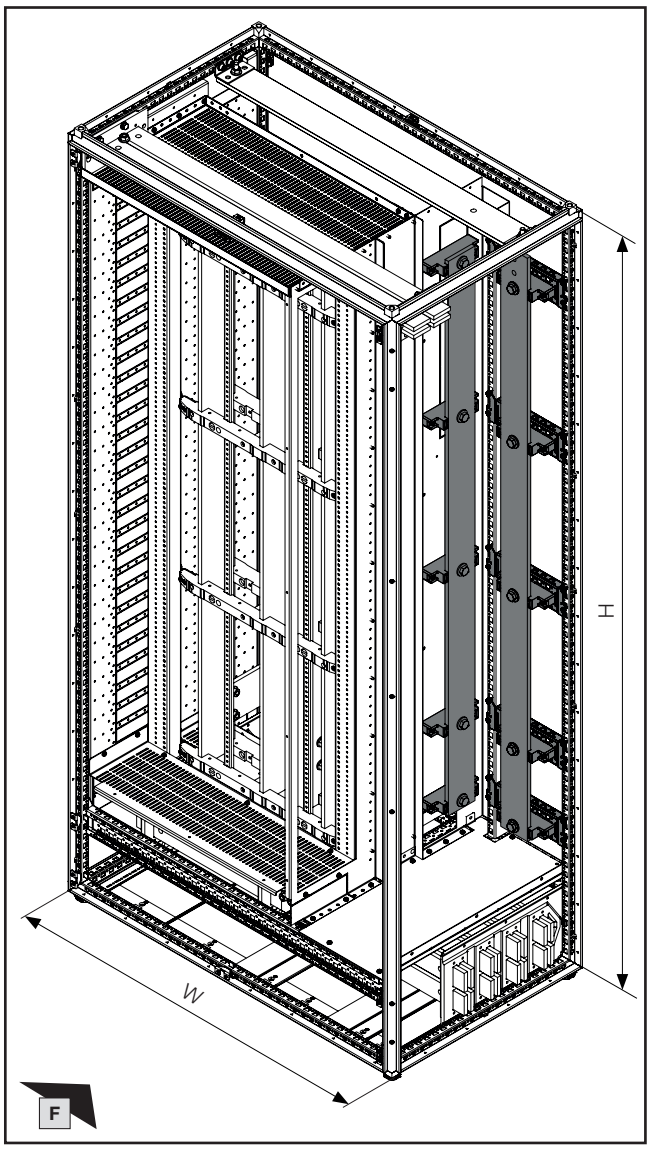

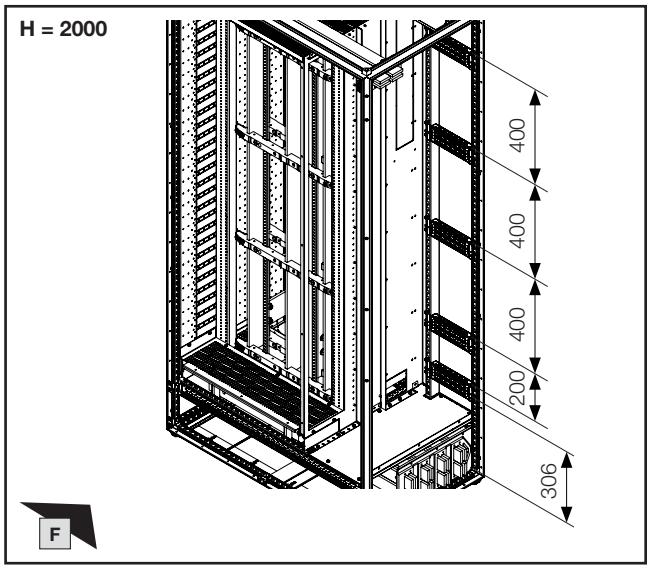

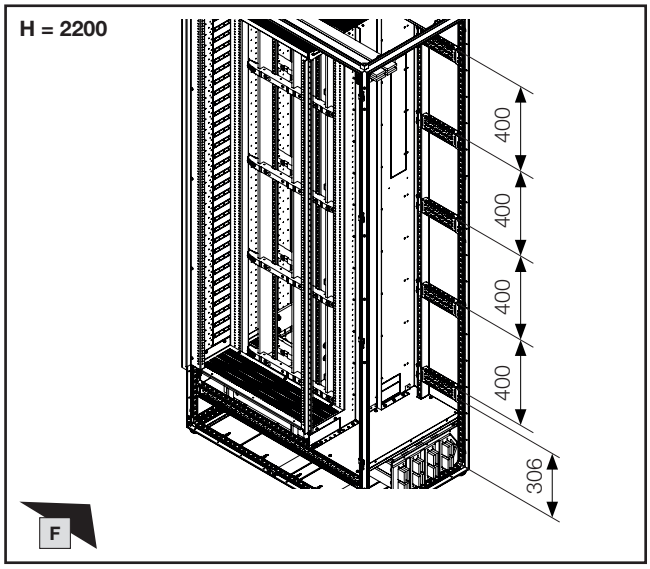

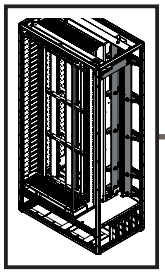

mm

SW18/
SW19

IS5

11,5 mm
14 mm

DE EN FR

2. Besonderheiten
2. Special features
2. Particularités

2.9 Vertikales PE/PEN + N-Sammelschienensystem 50/60/80 x10
2.9 Vertical PE/PEN + N busbar system 50/60/80 x10
2.9 Jeu de barres vertical Terre/Terre-Neutre + Neutre 50/60/80 x10

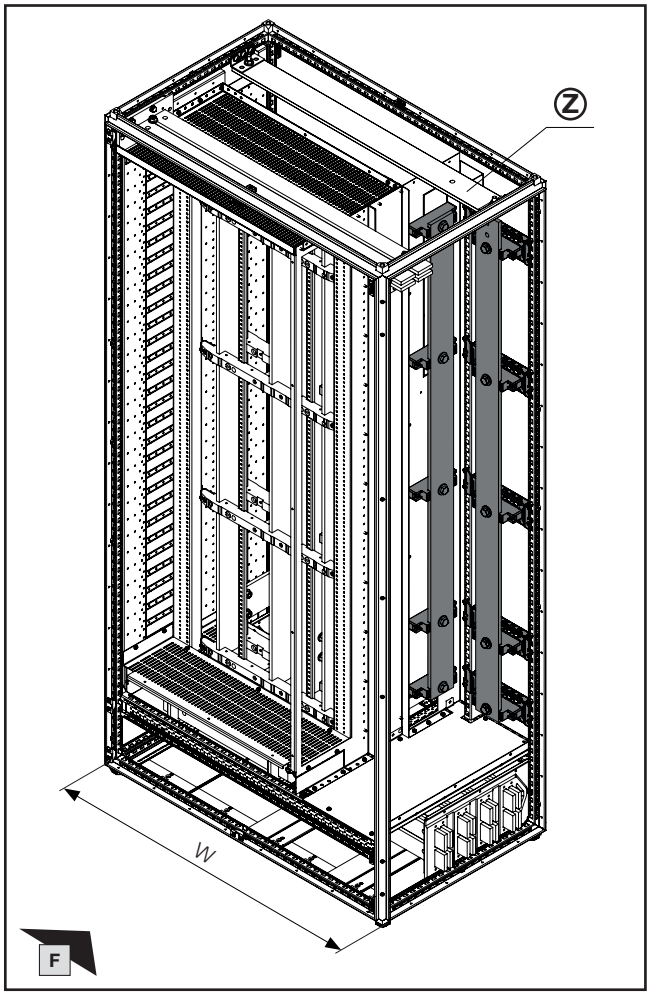

Ⓧ

H = 2000

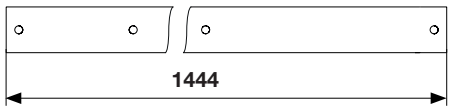

H = 2200

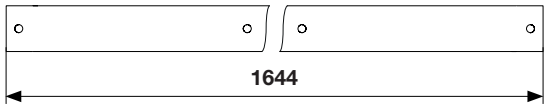

Ⓨ

H = 2000

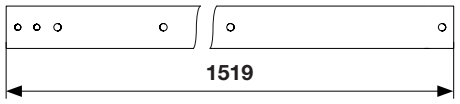

H = 2200

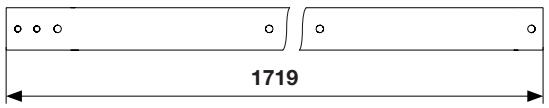

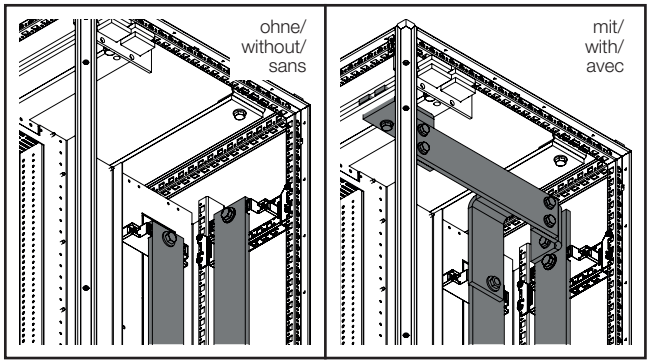

Ⓩ

W = 1000/1200

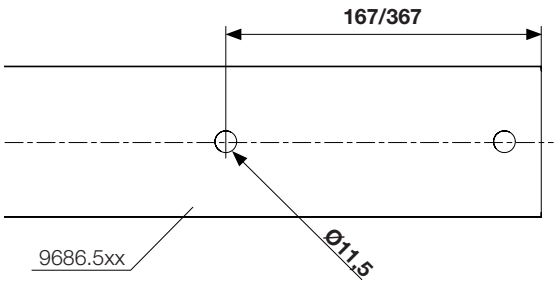

Anschlusswinkel Connection brackets Équerres de raccordement	Ⓧ Anzahl Quantity Nombre	Ⓨ Anzahl Quantity Nombre	Ⓩ Anzahl Quantity Nombre	Ⓐ - Ⓓ Anzahl Quantity Nombre
ohne/without/sans	2	–	–	–
mit/with/avec	1	1	1	1

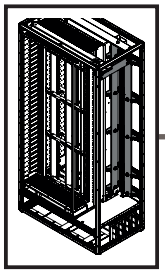

SW16/ SW17

SW18/ SW19

DE EN FR



2. Besonderheiten
2. Special features
2. Particularités

2.9 Vertikales PE/PEN + N-Sammelschienensystem 50/60/80 x10
2.9 Vertical PE/PEN + N busbar system 50/60/80 x10
2.9 Jeu de barres vertical Terre/Terre-Neutre + Neutre 50/60/80 x10

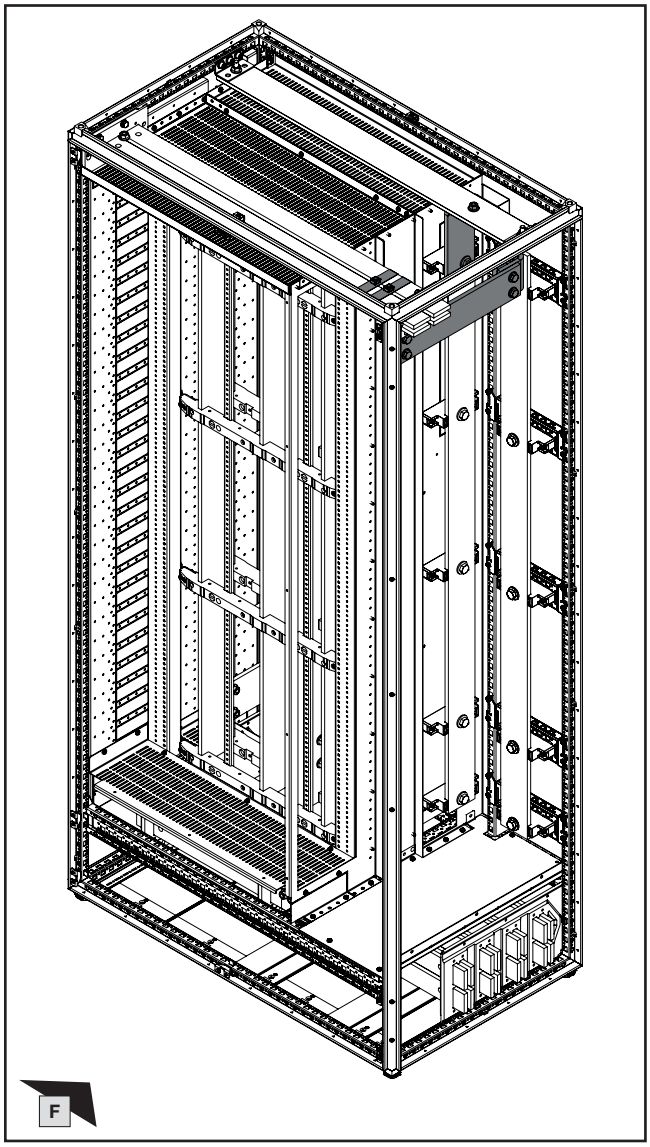

F

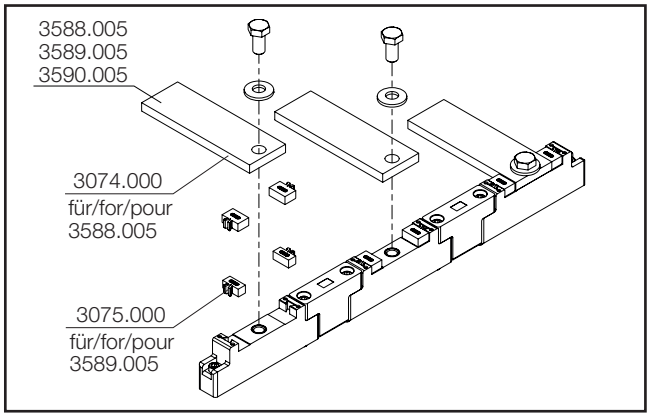

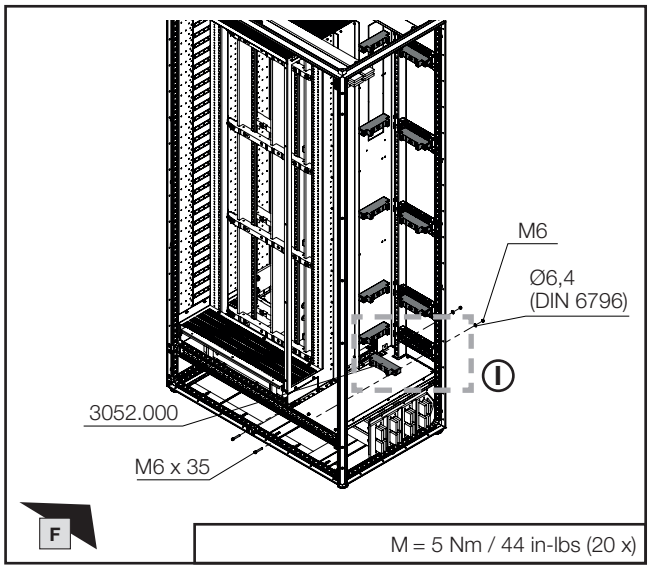

F

M = 5 Nm / 44 in-lbs (20 x)

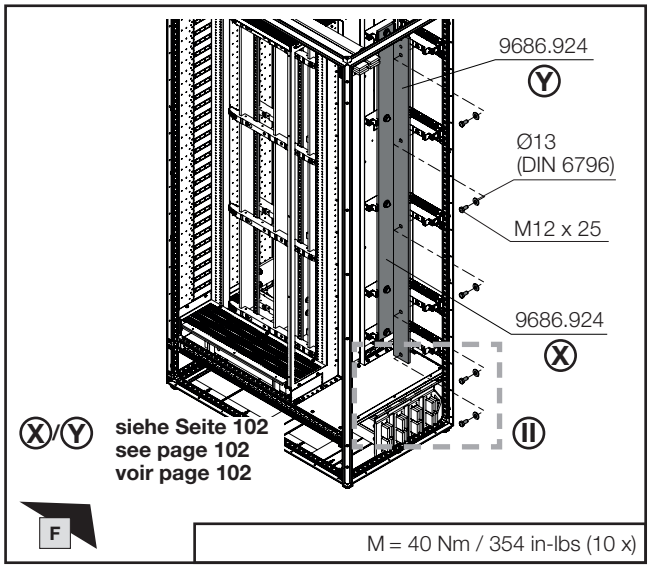

siehe Seite 102
see page 102
voir page 102

F

M = 40 Nm / 354 in-lbs (10 x)

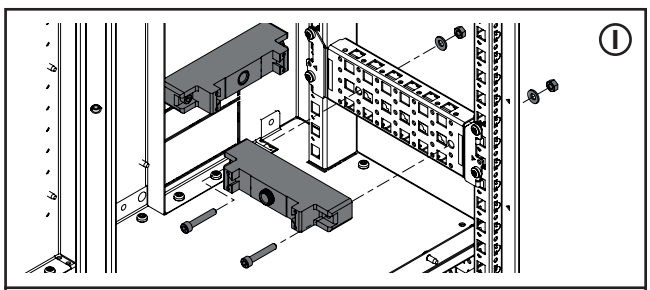

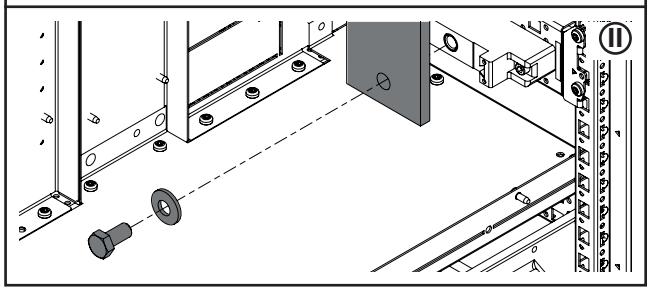

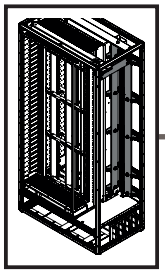

SW16/ SW17

SW18/ SW19

DE EN FR

2. Besonderheiten
2. Special features
2. Particularités

2.9 Vertikales PE/PEN + N-Sammelschienensystem 50/60/80 x10
2.9 Vertical PE/PEN + N busbar system 50/60/80 x10
2.9 Jeu de barres vertical Terre/Terre-Neutre + Neutre 50/60/80 x10

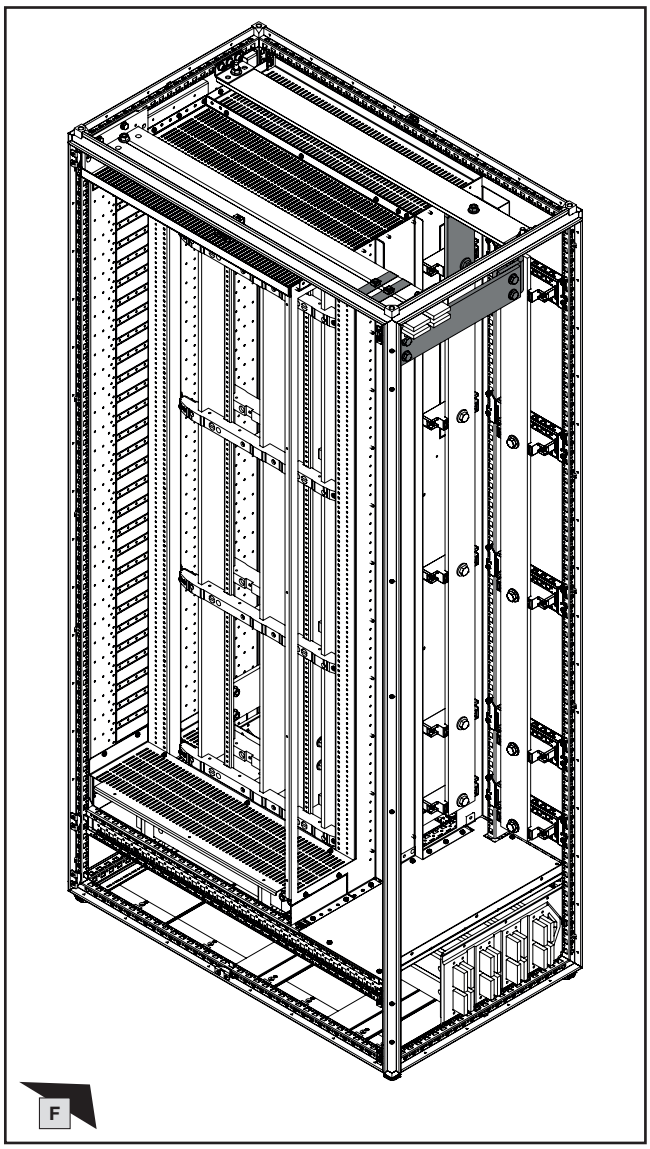

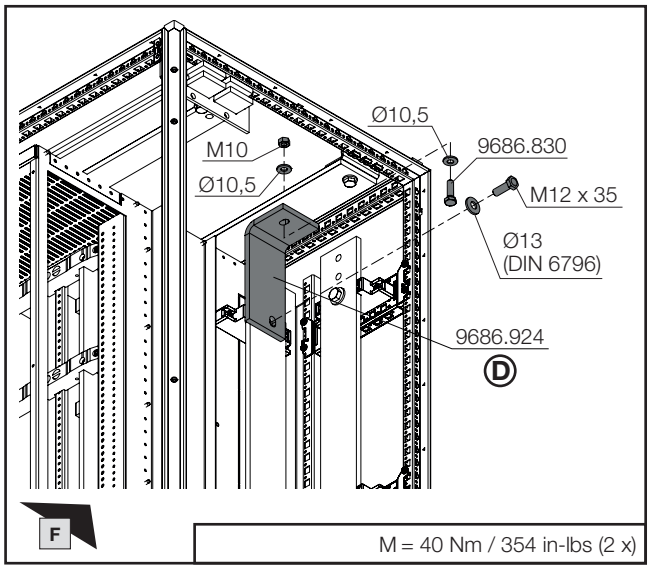

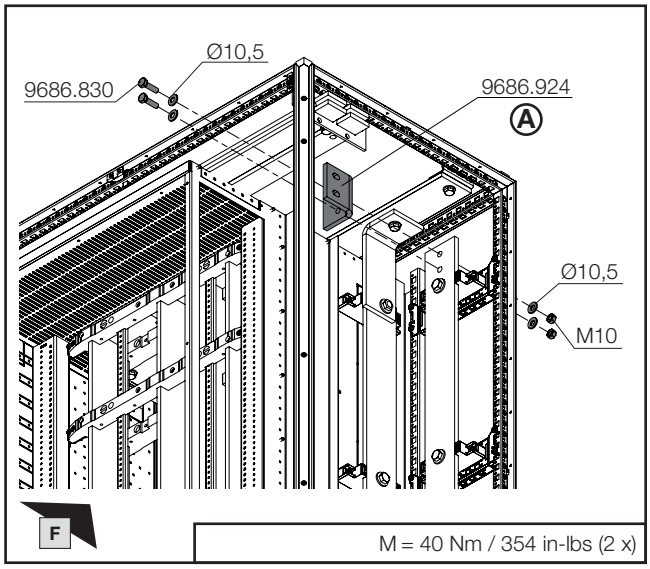

Hinweis / Note / Remarque

Montage Anschlusswinkel Ⓐ bis Ⓓ optional. Davon abhängig Anzahl und Ausführung Sammelschienen Ⓧ, Ⓨ und Ⓩ.

Fitting of connection bracket Ⓐ to Ⓓ is optional. Determines the number and types of busbars Ⓧ, Ⓨ and Ⓩ.

Montage des équerres de raccordement de Ⓐ à Ⓓ en option. Le nombre et le modèle de jeu de barres Ⓧ, Ⓨ et Ⓩ en dépend.

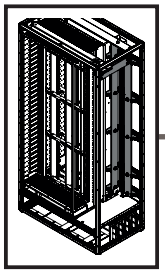

SW16/ SW17

DE EN FR

2. Besonderheiten
2. Special features
2. Particularités

2.9 Vertikales PE/PEN + N-Sammelschienensystem 50/60/80 x10
2.9 Vertical PE/PEN + N busbar system 50/60/80 x10
2.9 Jeu de barres vertical Terre/Terre-Neutre + Neutre 50/60/80 x10

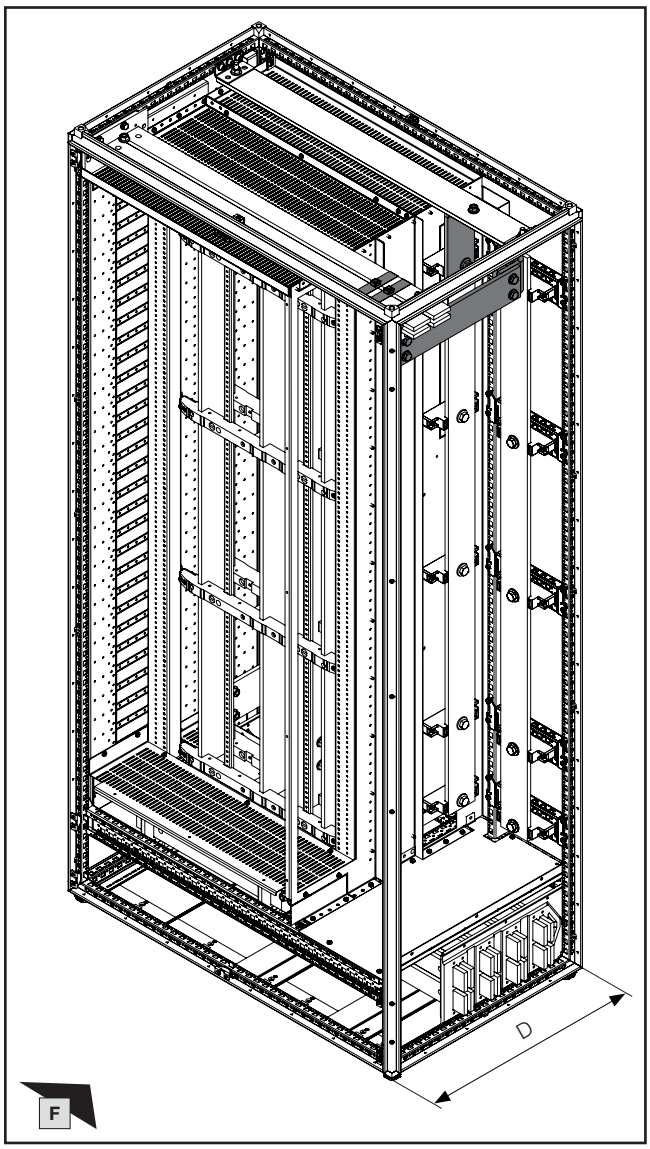

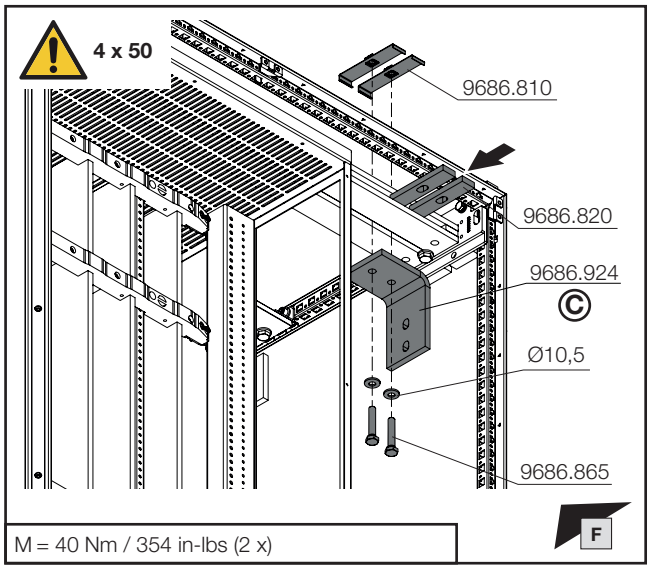

M = 40 Nm / 354 in-lbs (2 x)

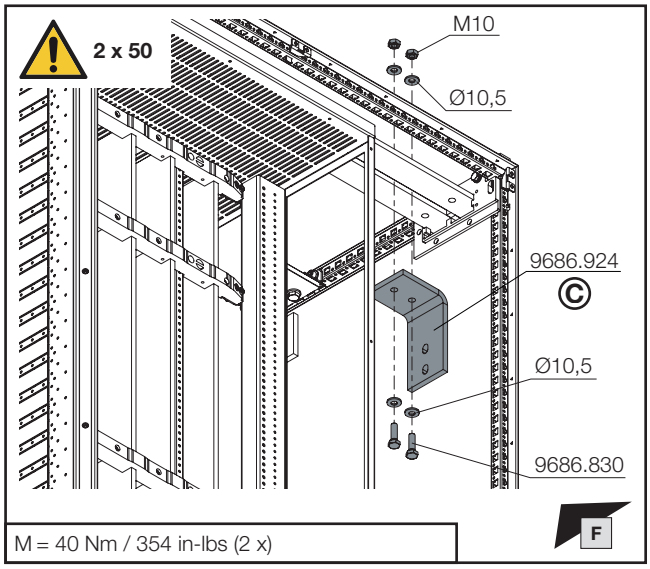

M = 40 Nm / 354 in-lbs (2 x)

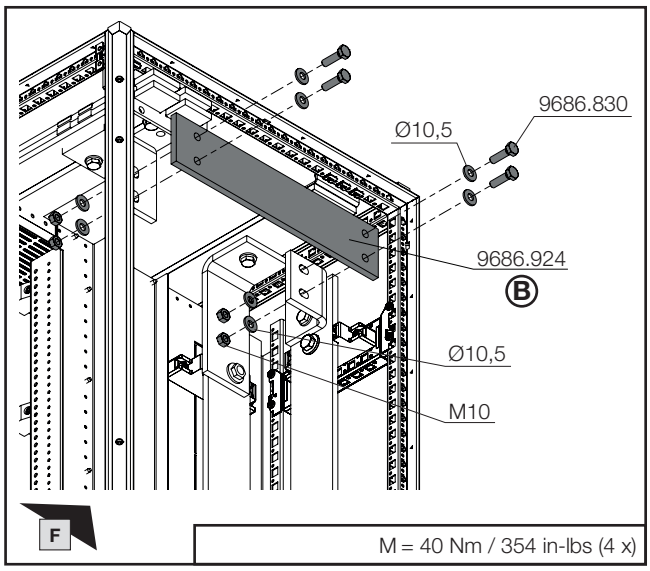

M = 40 Nm / 354 in-lbs (4 x)

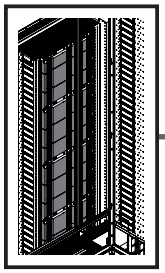

2. Besonderheiten
2. Special features
2. Particularités

2.10 Montage Abdeckungen Verteilsammelschiene „Jean Müller“ für Schrankhöhe H = 2200 mm

2.10 Fitting "Jean Müller" distributor busbar covers for enclosure height H = 2200 mm

2.10 Montage des recouvrements de jeu de barres de distribution « Jean Müller » pour une hauteur d'armoire H = 2200 mm

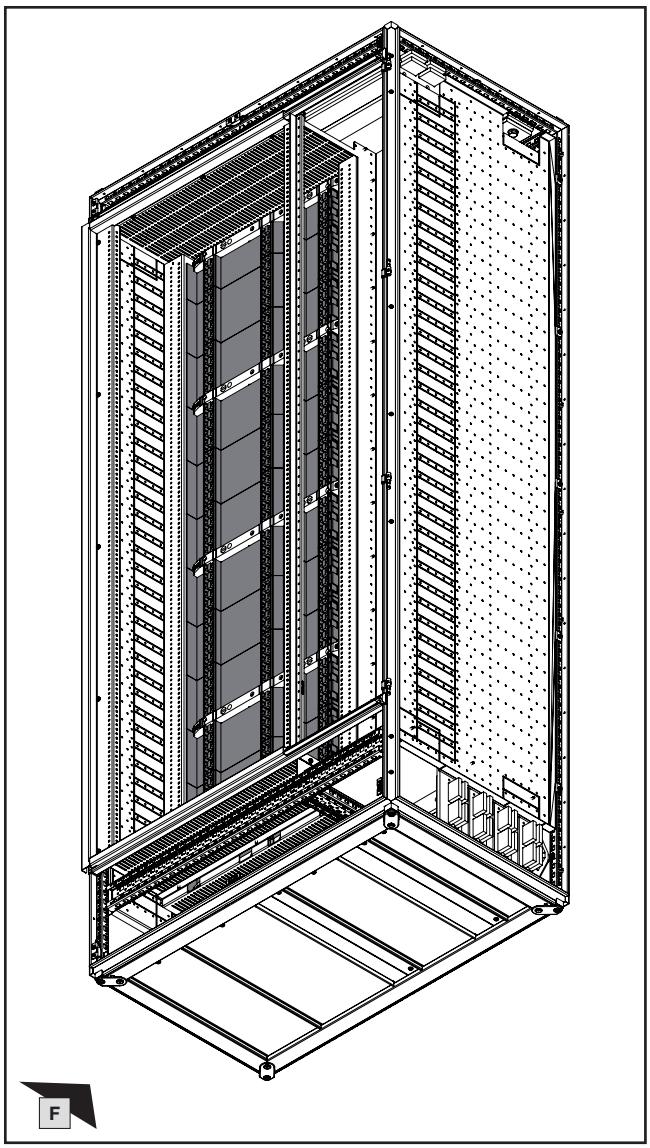

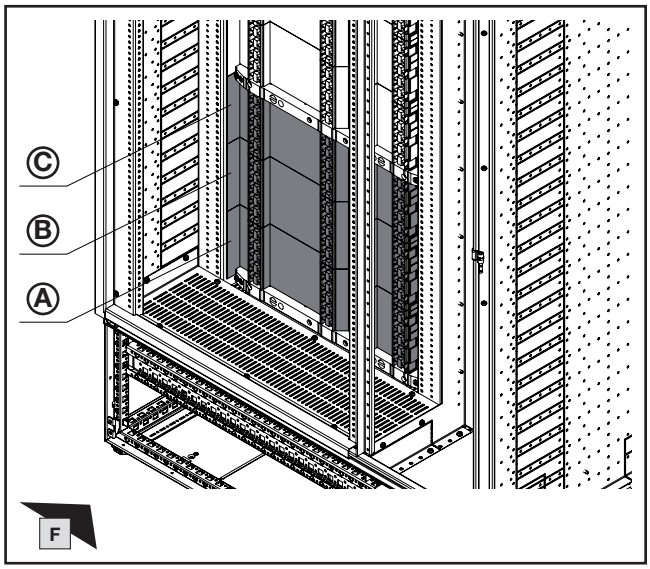

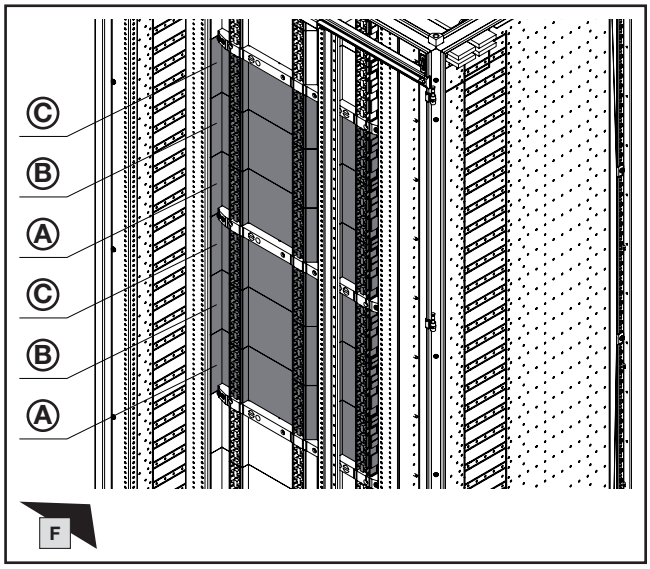

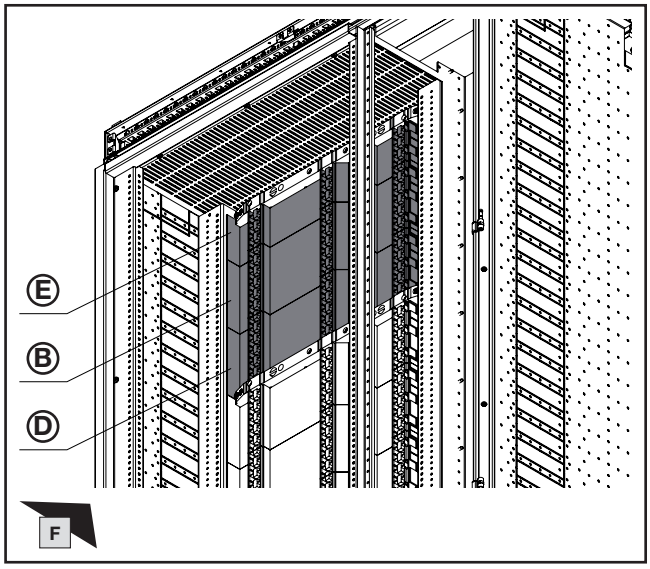

Hinweis / Note / Remarque

Notwendige Zuschnitte der Abdeckungen Ⓐ bis Ⓔ und Sicherheitsbestimmungen siehe Abschnitt 1.37.

See section 1.37 for required cutting of covers Ⓐ to Ⓔ and safety instructions.

Découpes des recouvrements requises Ⓐ à Ⓔ et dispositions de sécurité, voir paragraphe 1.37.

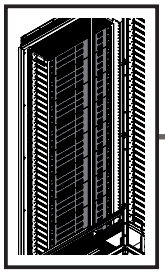

mm

TX30

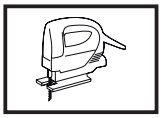

DE EN FR



2. Besonderheiten
2. Special features
2. Particularités

2.11 Montage Abdeckungen Verteilsammelschiene „ABB“ für Schrankhöhe H = 2000 mm und 2200 mm

2.11 Fitting "ABB" distributor busbar covers for enclosure heights H = 2000 mm and 2200 mm

2.11 Montage des recouvrements de jeu de barres de distribution « ABB » pour une hauteur d'armoire H = 2000 mm et 2200 mm

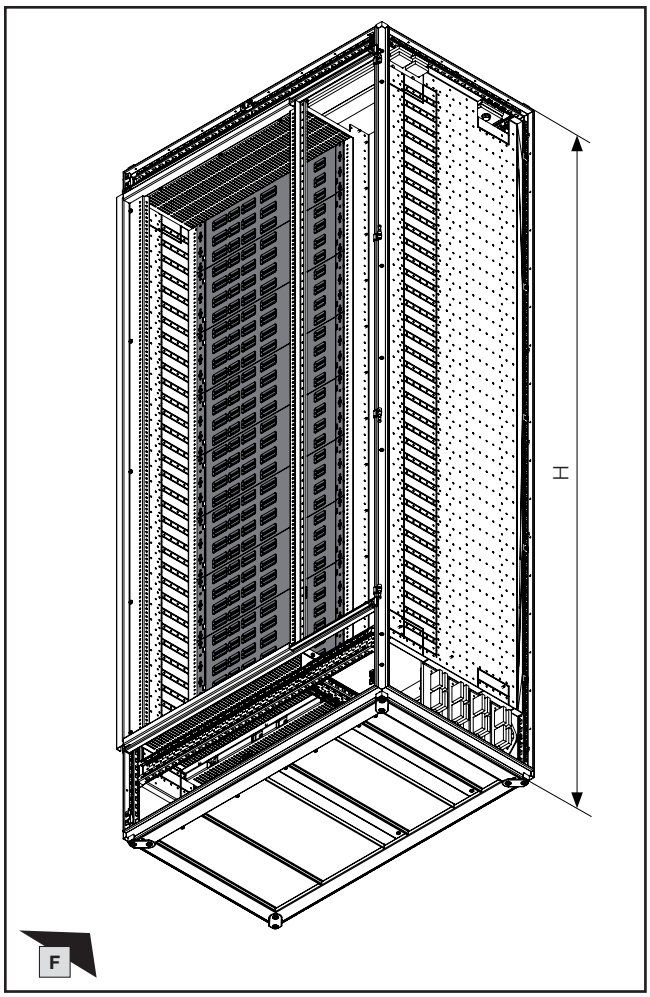

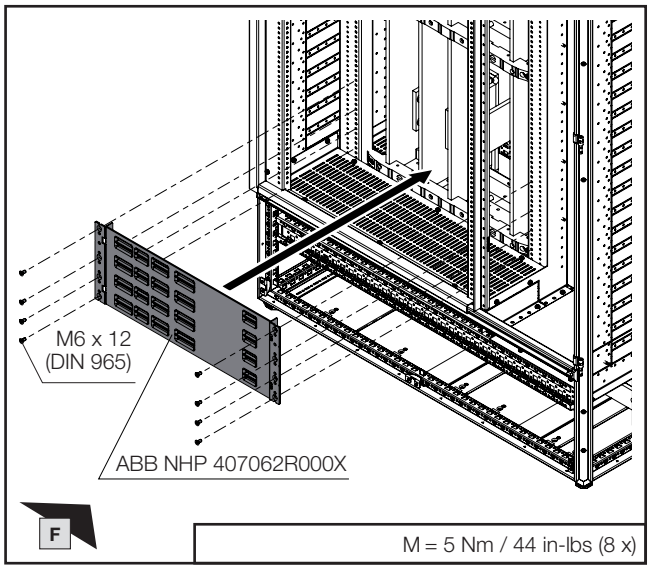

H = 2000: 6 x

H = 2200: 7 x

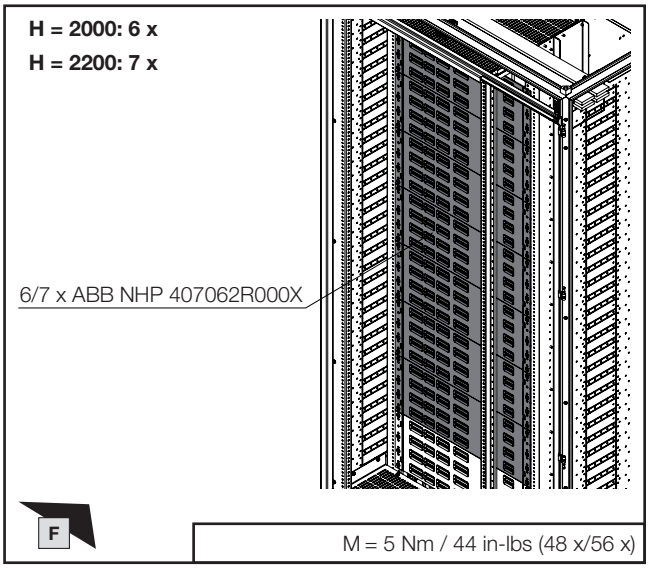

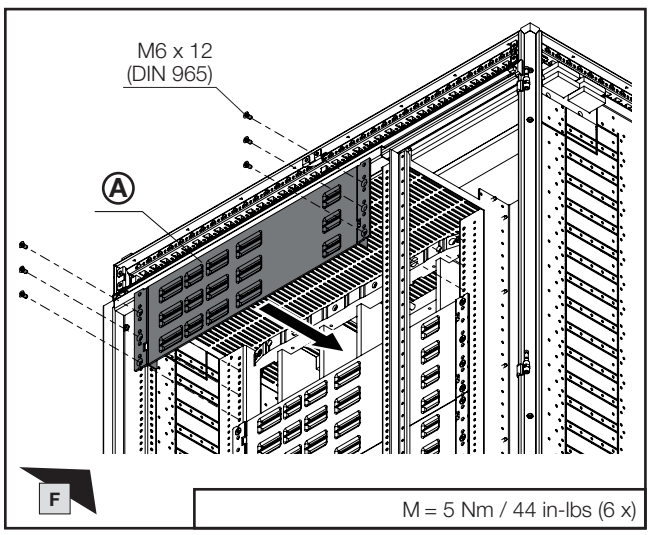

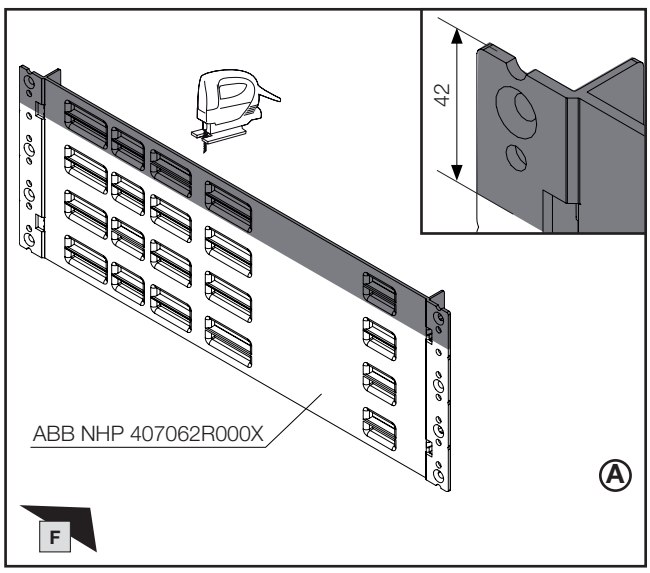

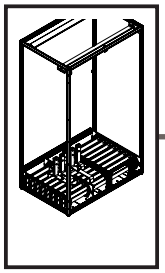

mm

TX30

DE EN FR

2. Besonderheiten
2. Special features
2. Particularités

2.12 Montage der unteren Montage-Chassis für Schrankabmessung W x D = 1200 x 800 mm – System A und B

2.12 Fitting the lower punched section without mounting flange for enclosure dimensions W x D = 1200 x 800 mm – System A and B

2.12 Montage des rails de montage inférieurs pour des armoires de largeur 1200 mm et de profondeur 800 mm – systèmes A et B

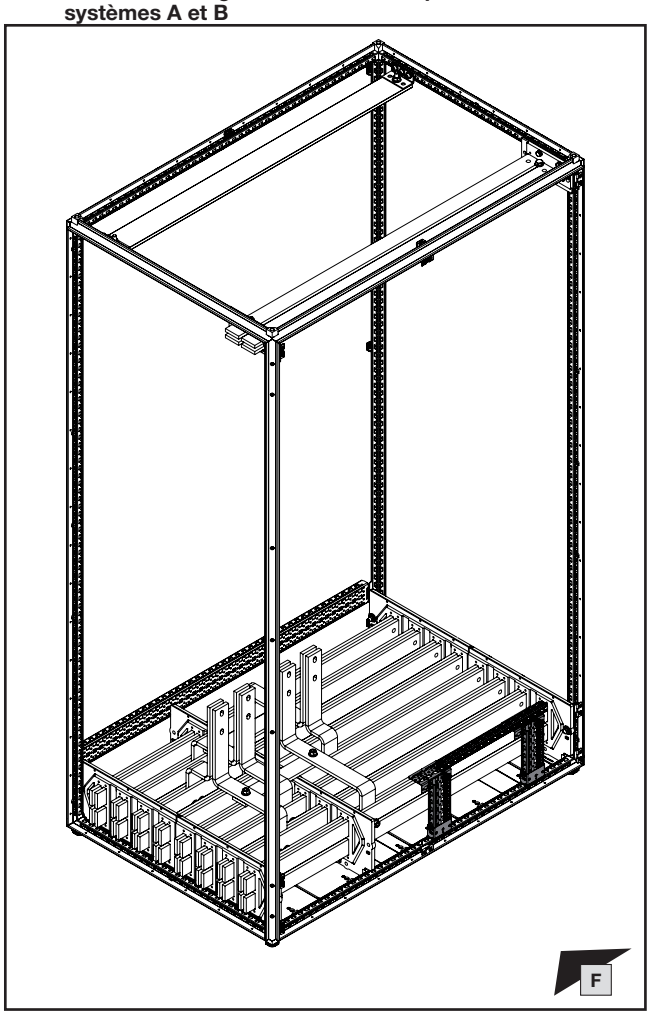

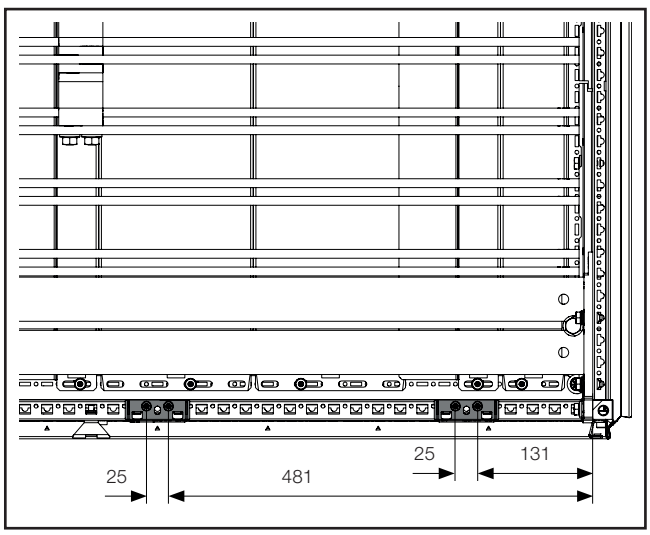

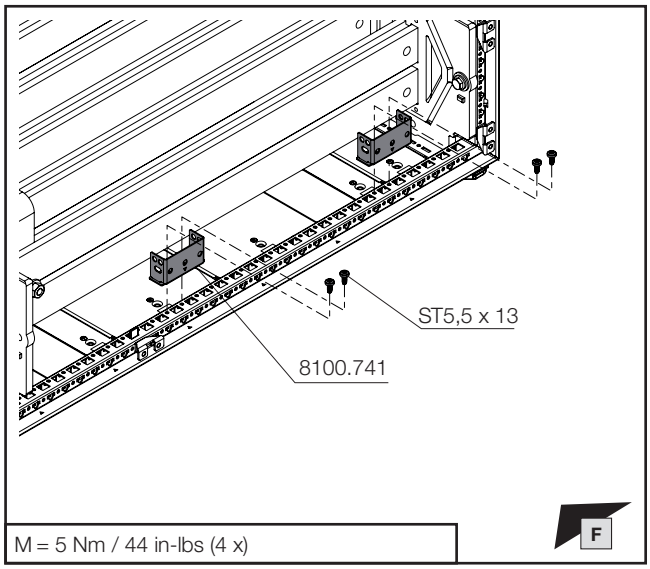

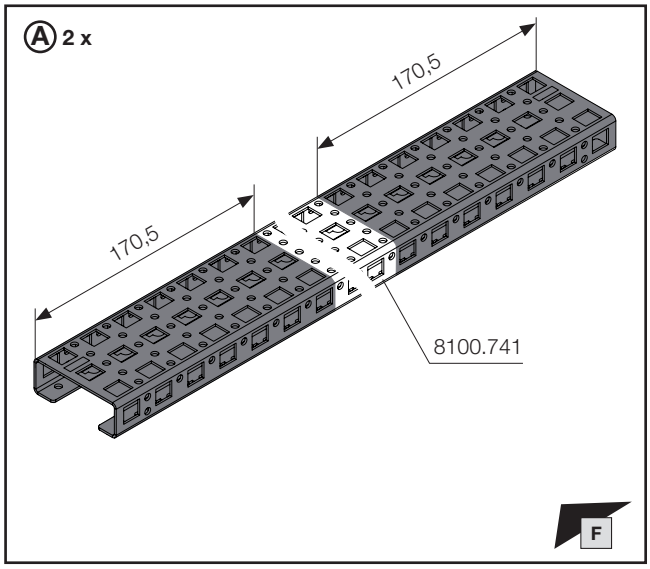

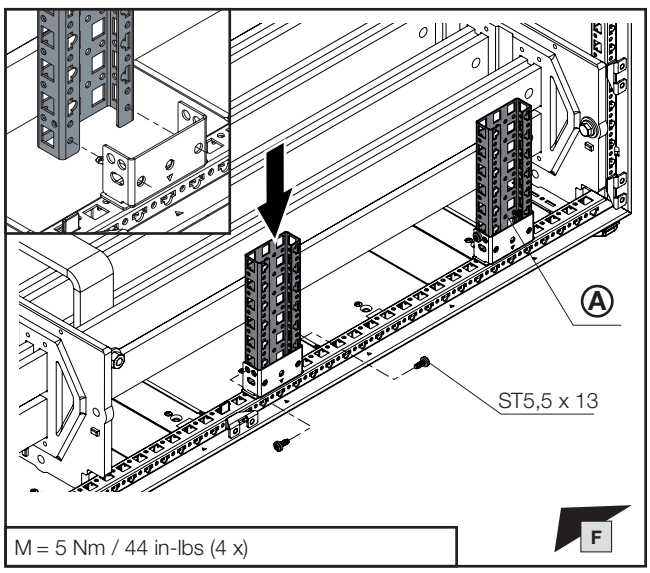

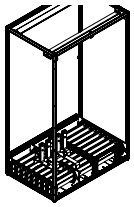

mm

TX30

DE EN FR

2. Besonderheiten
2. Special features
2. Particularités

2.12 Montage der unteren Montage-Chassis für Schrankabmessung W x D = 1200 x 800 mm – System A und B

2.12 Fitting the lower punched section without mounting flange for enclosure dimensions W x D = 1200 x 800 mm – System A and B

2.12 Montage des rails de montage inférieurs pour des armoires de largeur 1200 mm et de profondeur 800 mm – systèmes A et B

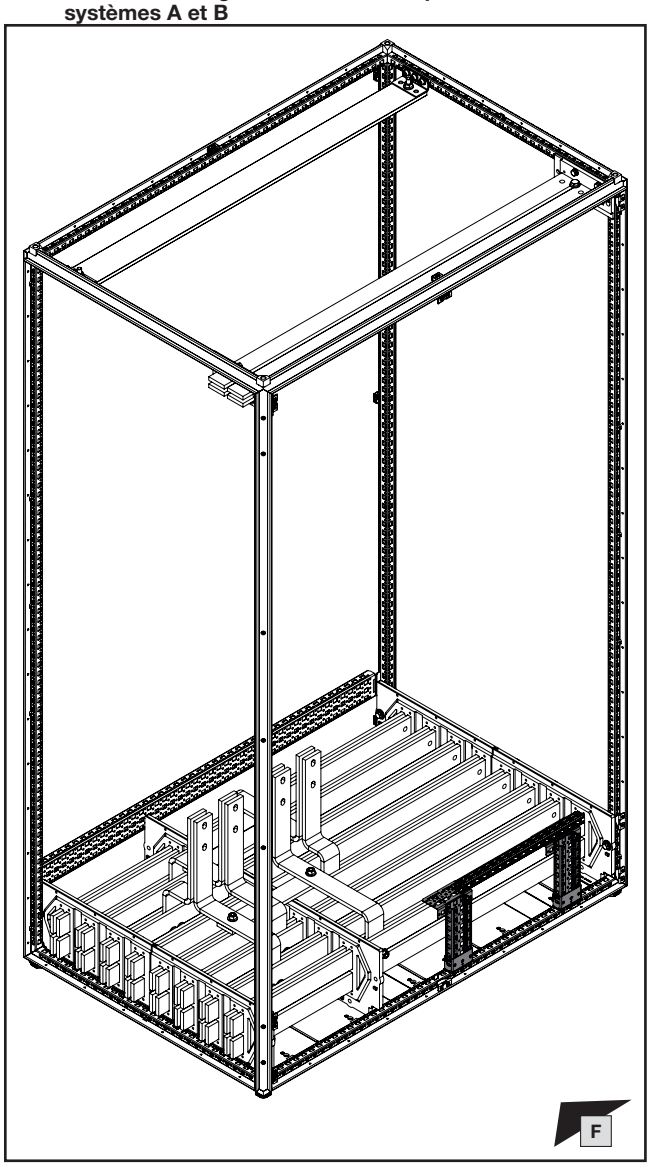

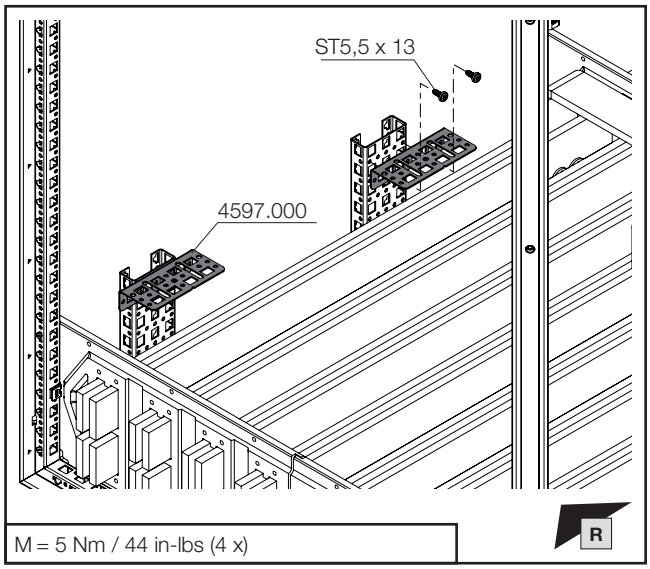

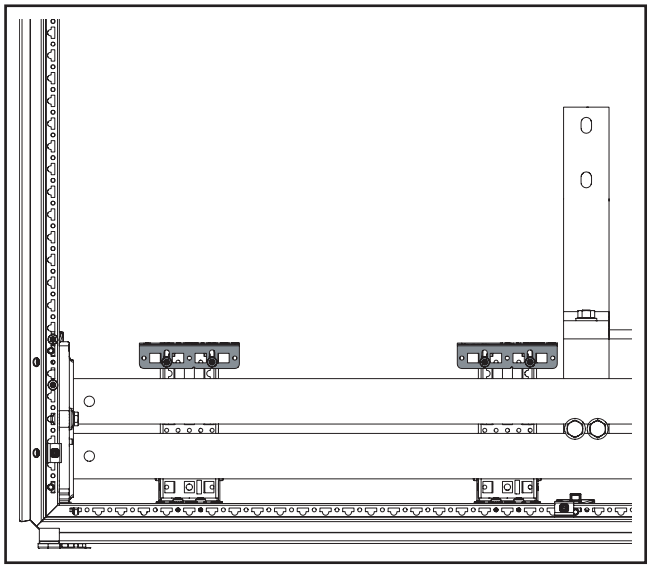

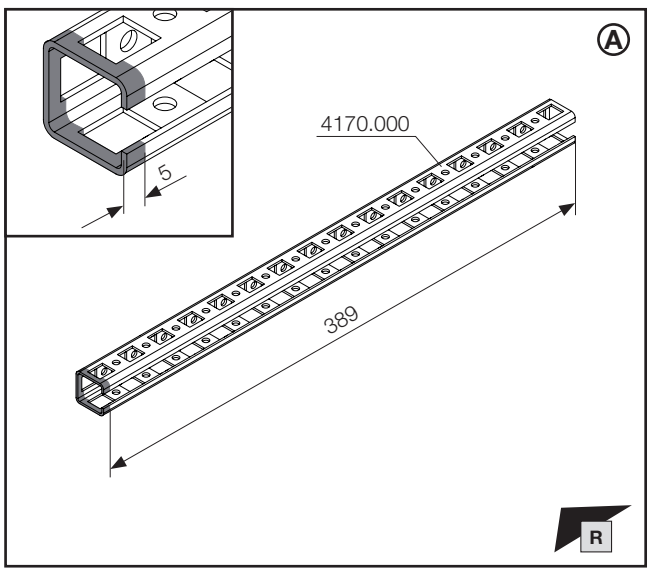

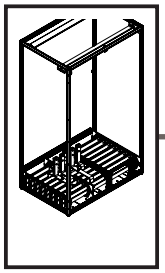

mm

TX30

DE EN FR

2. Besonderheiten
2. Special features
2. Particularités

2.12 Montage der unteren Montage-Chassis für Schrankabmessung W x D = 1200 x 800 mm – System A und B

2.12 Fitting the lower punched section without mounting flange for enclosure dimensions W x D = 1200 x 800 mm – System A and B

2.12 Montage des rails de montage inférieurs pour des armoires de largeur 1200 mm et de profondeur 800 mm – systèmes A et B

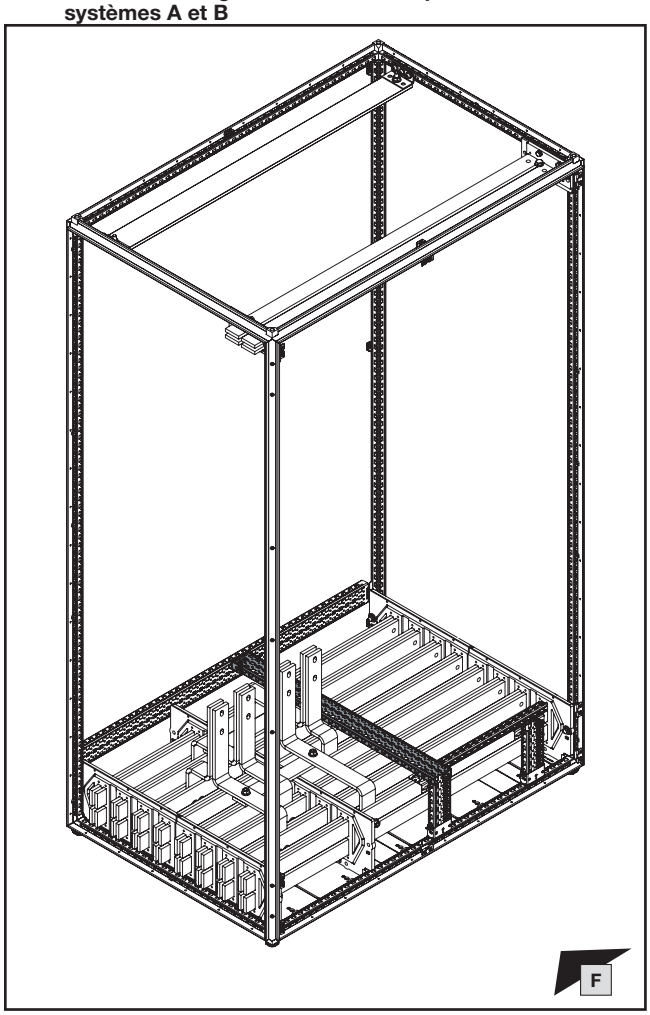

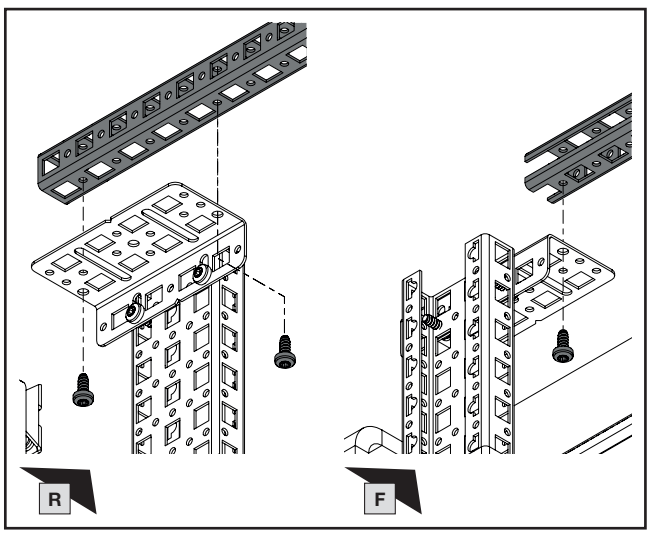

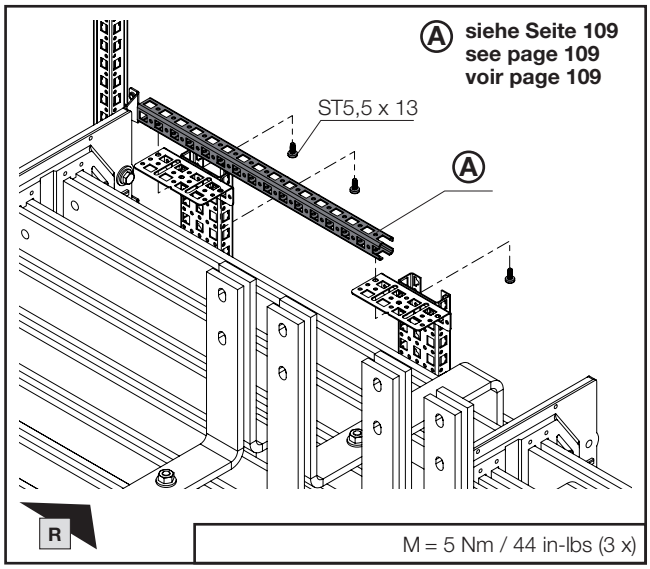

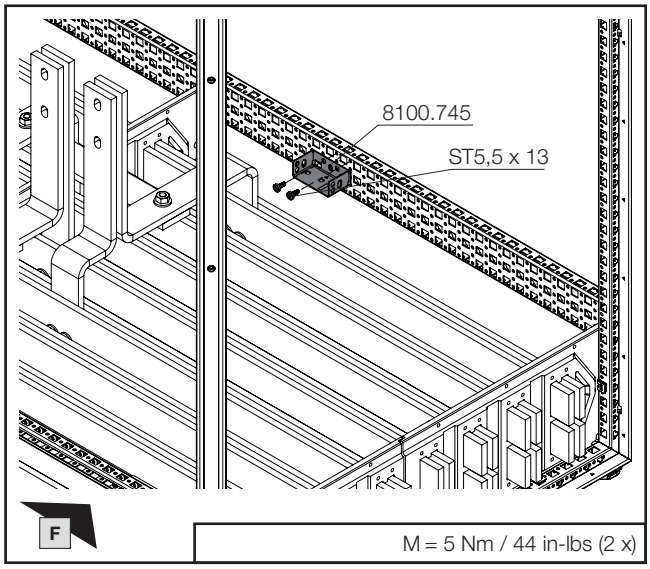

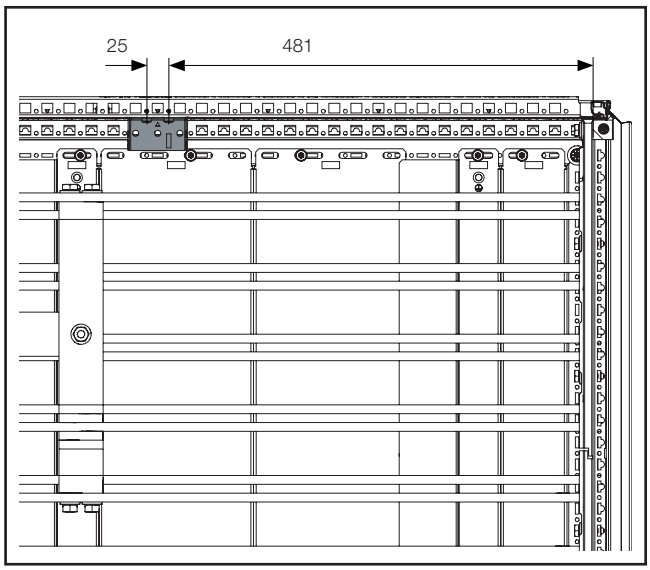

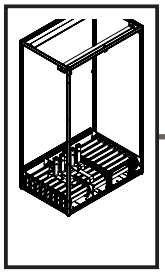

mm

TX30

DE EN FR

2. Besonderheiten
2. Special features
2. Particularités

2.12 Montage der unteren Montage-Chassis für Schrankabmessung W x D = 1200 x 800 mm – System A und B

2.12 Fitting the lower punched section without mounting flange for enclosure dimensions W x D = 1200 x 800 mm – System A and B

2.12 Montage des rails de montage inférieurs pour des armoires de largeur 1200 mm et de profondeur 800 mm – systèmes A et B

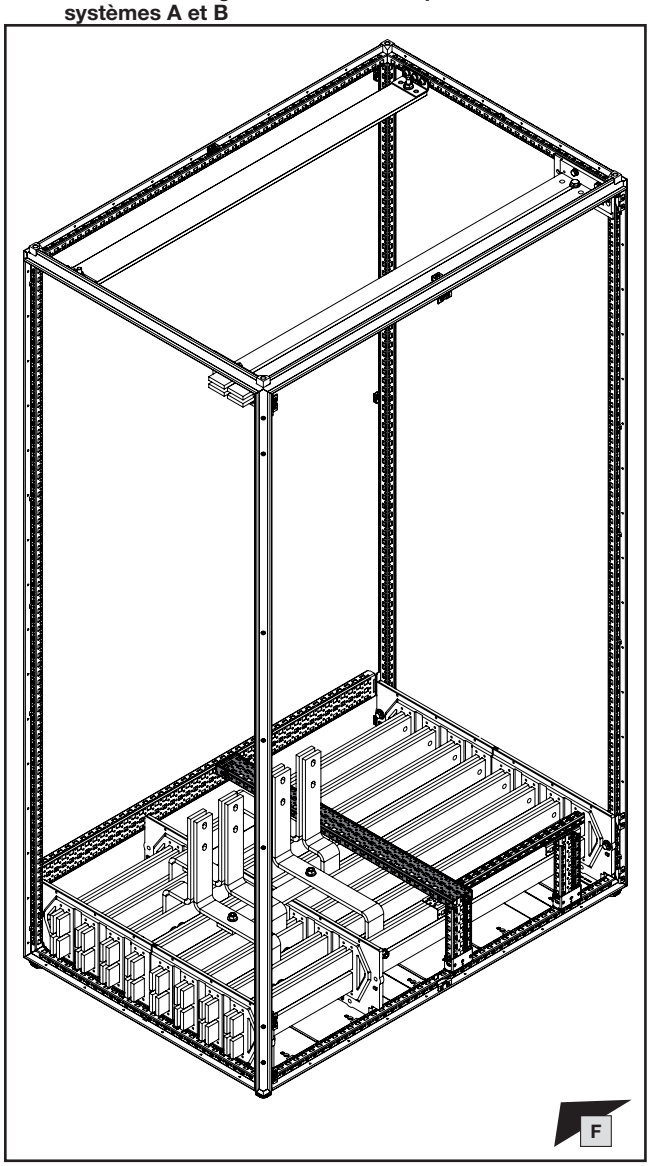

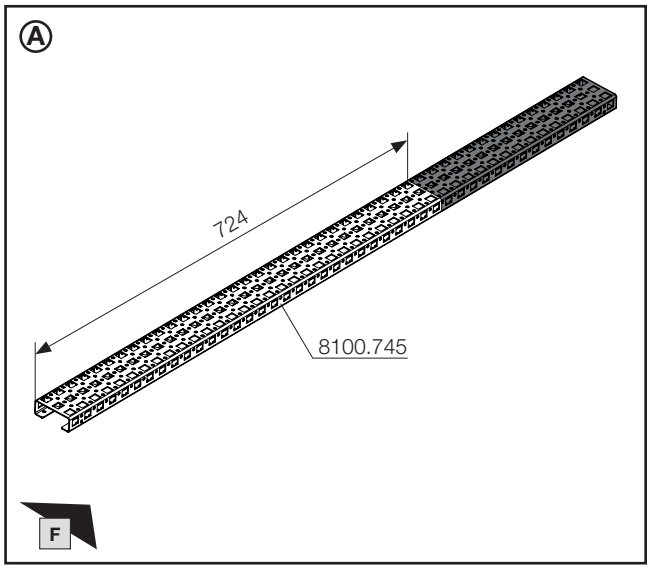

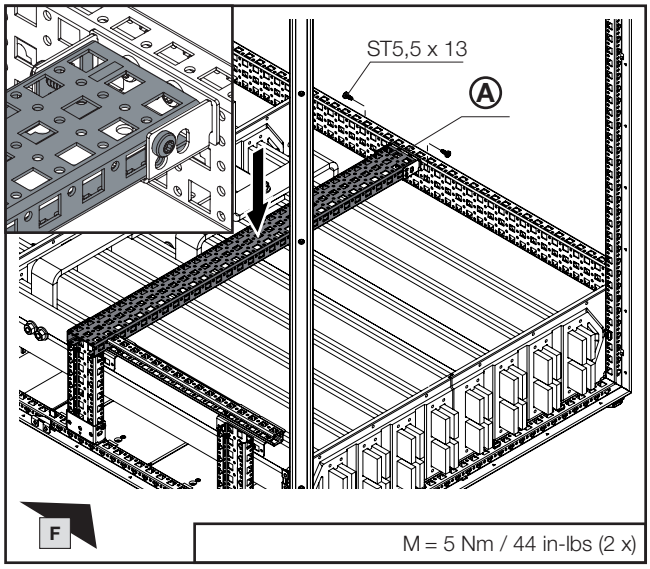

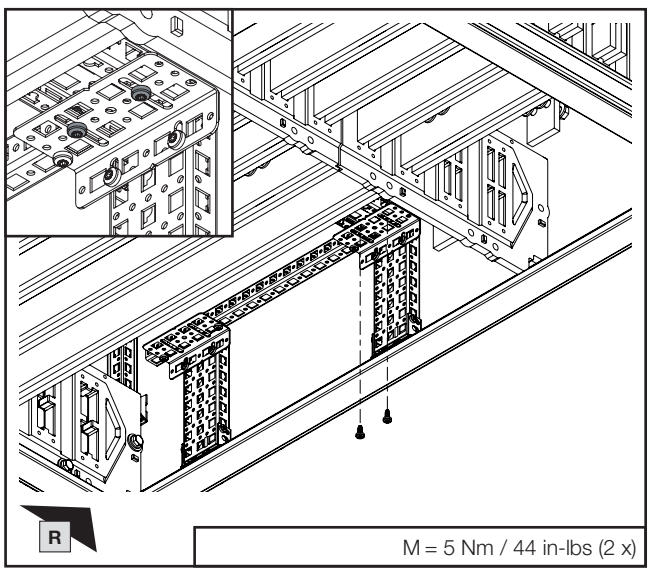

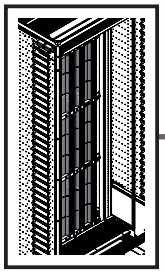

2. Besonderheiten
2. Special features
2. Particularités

2.13 Einbautipps für Montage Frontabdeckungen „Jean Müller“
2.13 Tips on fitting the "Jean Müller" front covers
2.13 Conseils de montage des recouvrements avant « Jean Müller »

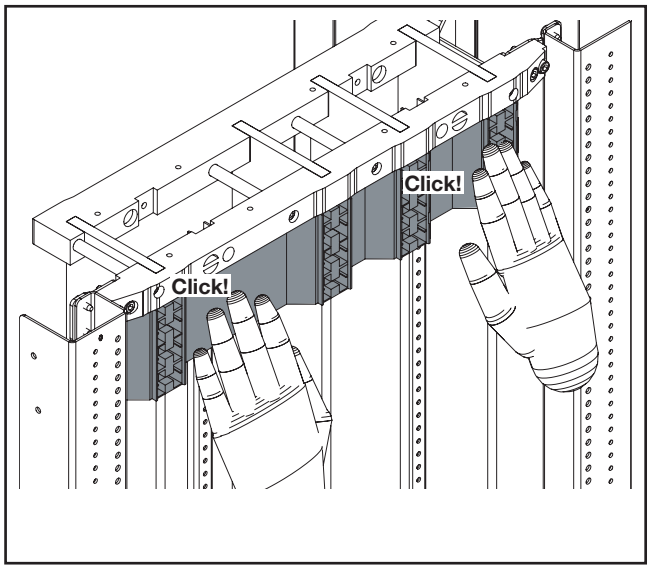

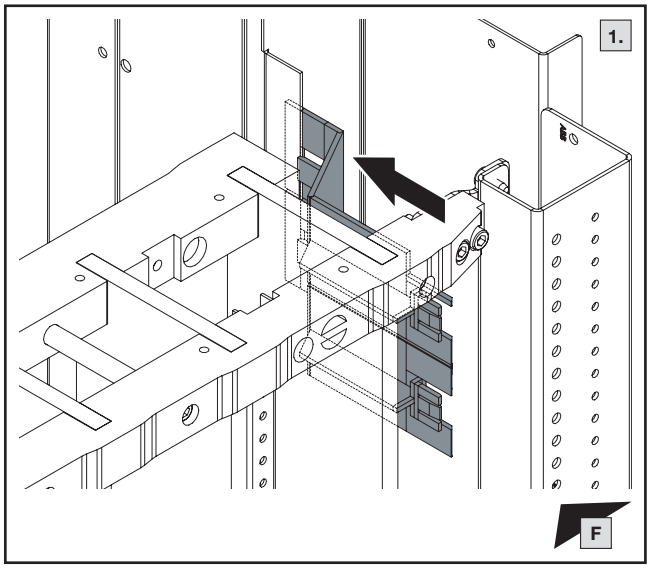

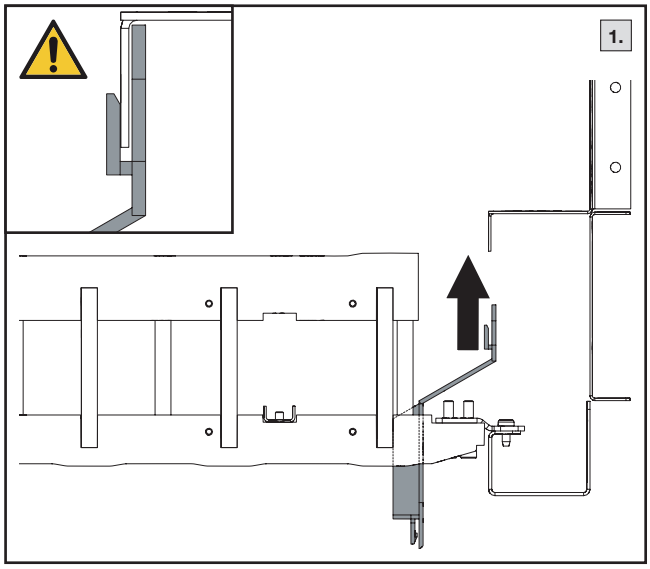

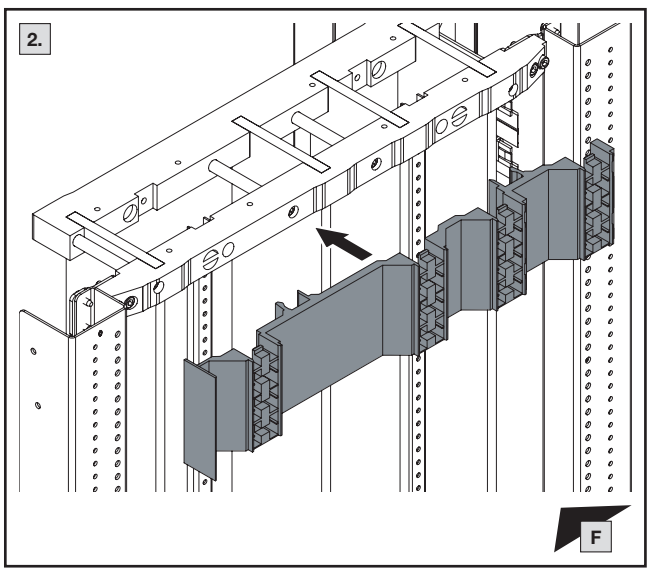

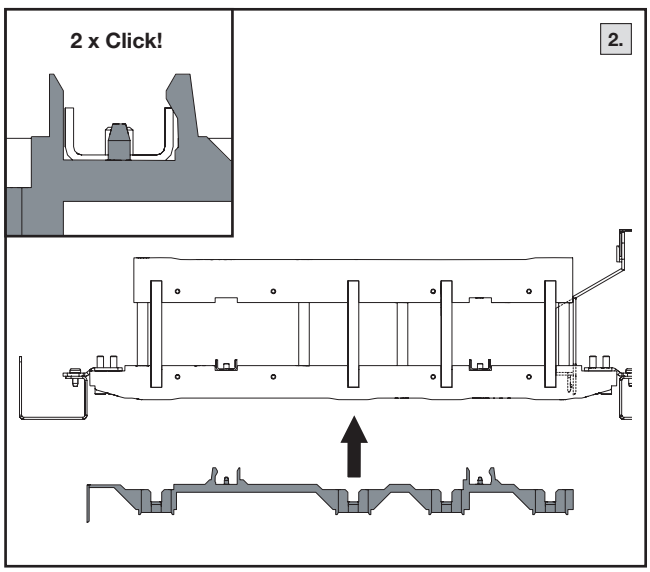

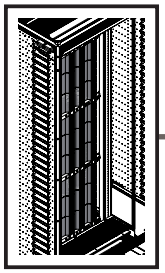

2. Besonderheiten
2. Special features
2. Particularités

2.13 Einbautipps für Montage Frontabdeckungen „Jean Müller“
2.13 Tips on fitting the "Jean Müller" front covers
2.13 Conseils de montage des recouvrements avant « Jean Müller »

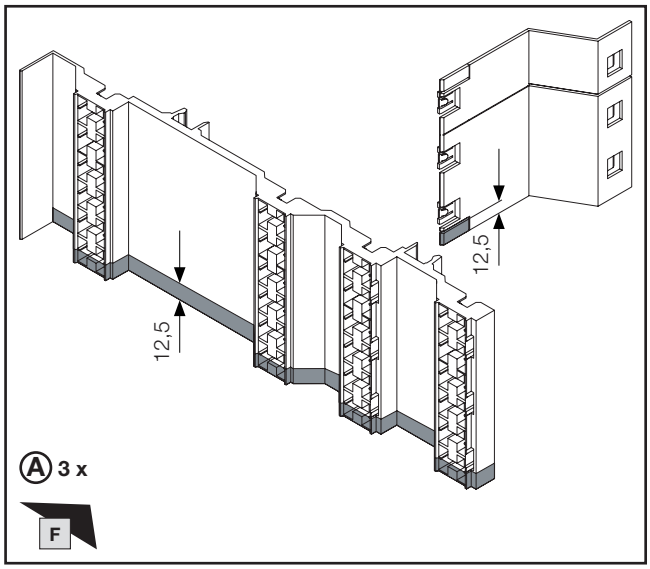

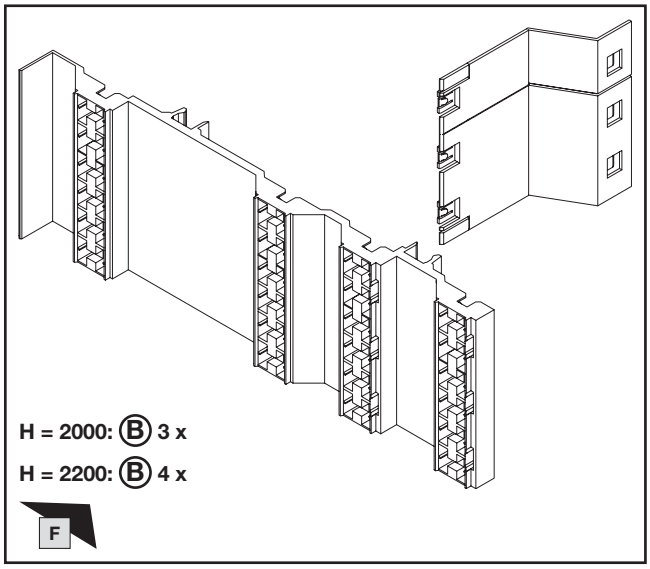

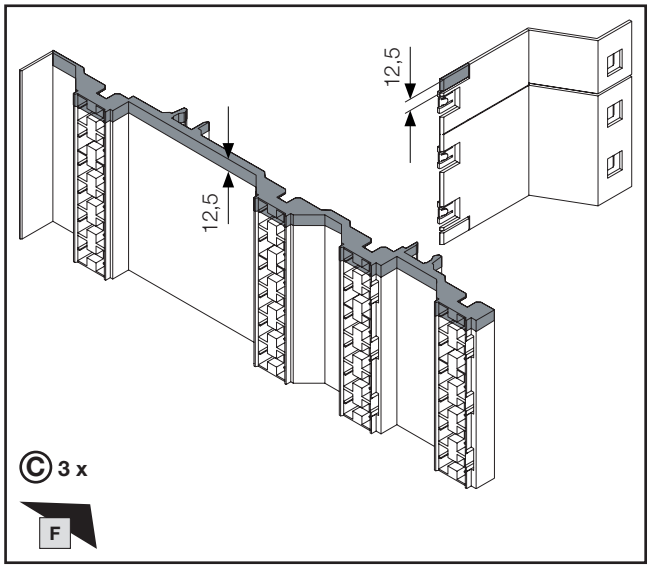

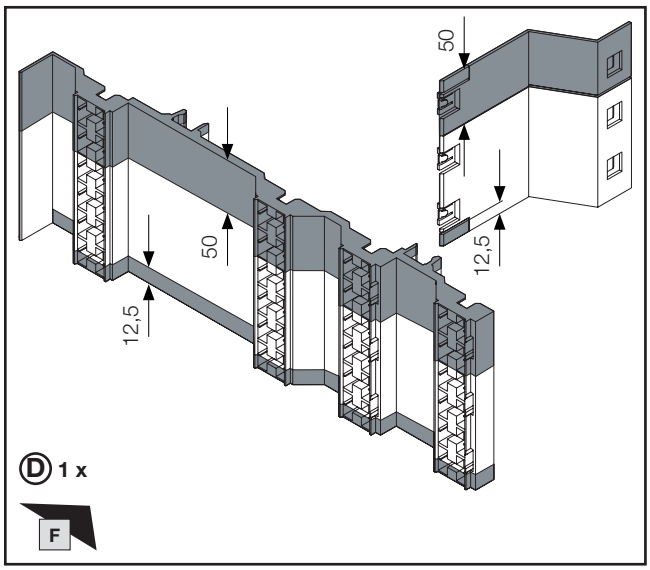

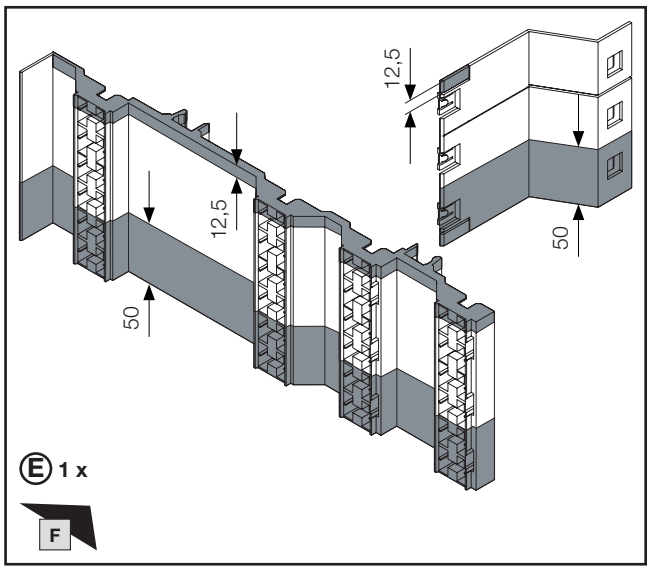

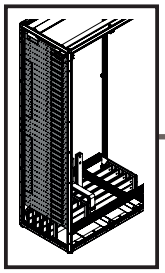

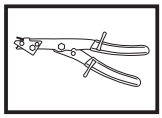

DE EN FR

2. Besonderheiten
2. Special features
2. Particularités

2.14 Zuschnitt Funktionsraum-Seitenwand
2.14 Cutting the compartment side panel to size
2.14 Découpe du panneau latéral de compartiment fonctionnel

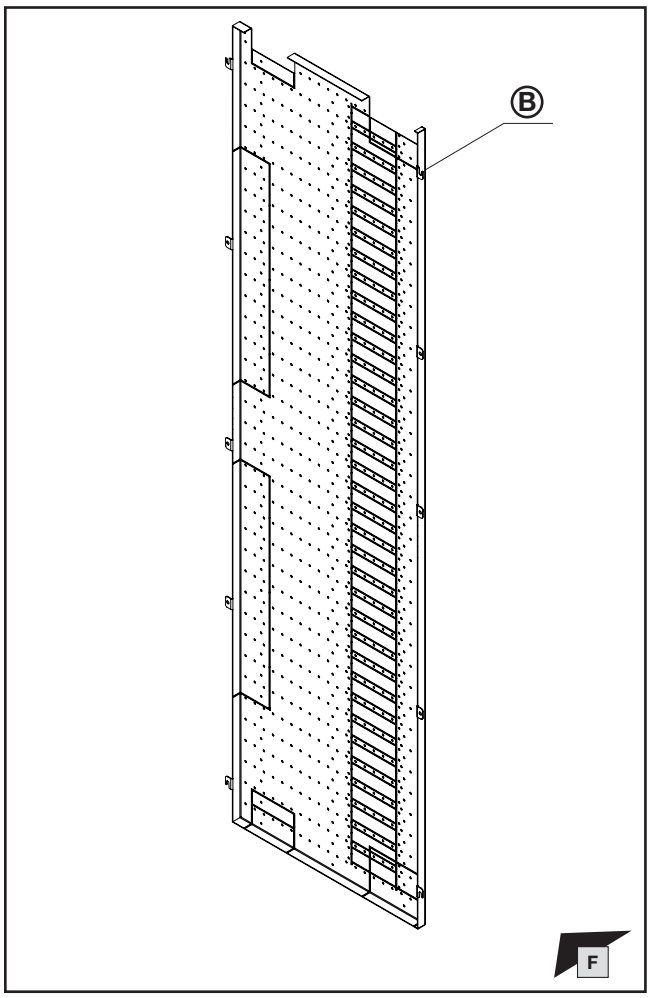

Hinweis / Note / Remarque

Alternativ Austausch der Seitenwand: siehe Kapitel 1.15, 1.21 und 1.22.

Alternatively, replace the side panel: see chapters 1.15, 1.21 and 1.22.

Alternative, remplacement du panneau latéral : voir chapitres 1.15, 1.21 et 1.22.

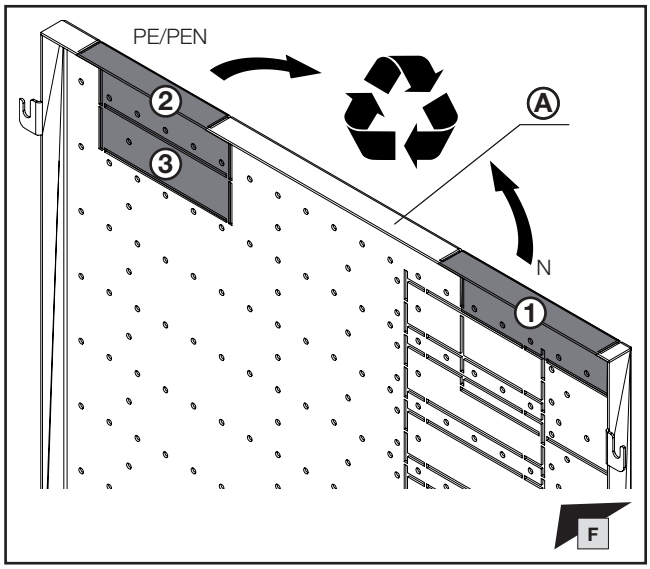

H x D mm	siehe Seite 41 see page 41 voir page 41	Ⓐ **Best.-Nr.** **Model No.** **Référence**
2000 x 600		**9683.016**
2000 x 800		**9683.018**
2200 x 600		**9683.036**
2200 x 800		**9683.038**

max.		①	②	③
2 x 50 x 10	N	✓	×	×
4 x 50 x 10	N	✓	×	×
2 x 80 x 10	PE/PEN	×	✓	×
4 x 40 x 10	PE/PEN	×	✓	×
4 x 80 x 10	PE/PEN	×	✓	✓
8 x 40 x 10	PE/PEN	×	✓	✓

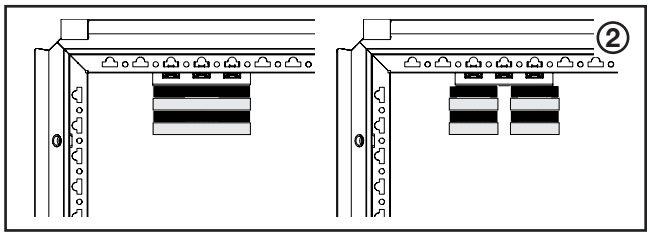

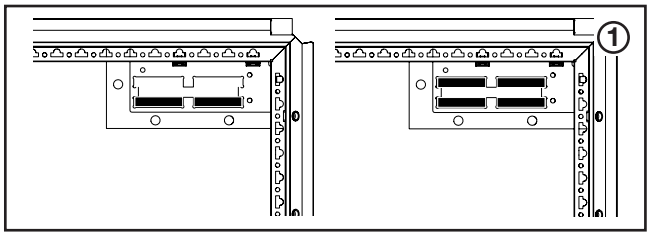

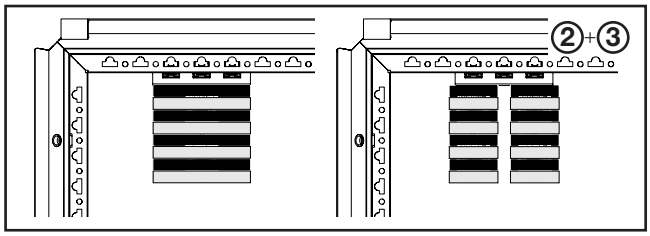

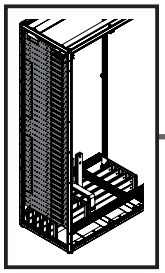

mm

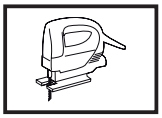

DE EN FR

2. Besonderheiten
2. Special features
2. Particularités

2.14 Zuschnitt Funktionsraum-Seitenwand
2.14 Cutting the compartment side panel to size
2.14 Découpe du panneau latéral de compartiment fonctionnel

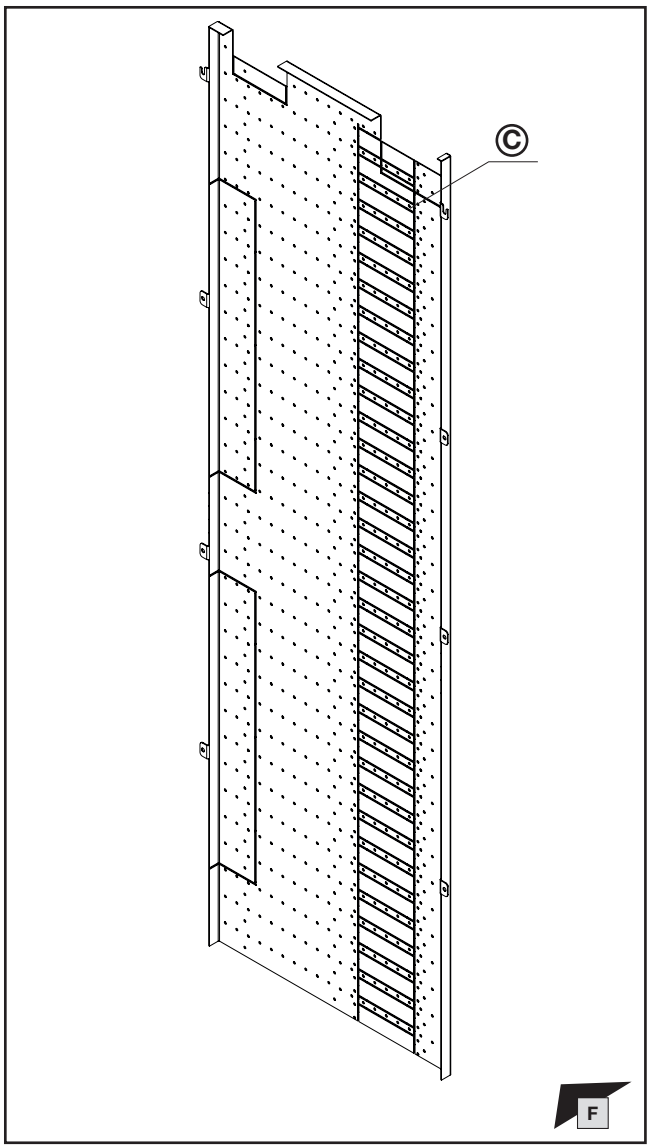

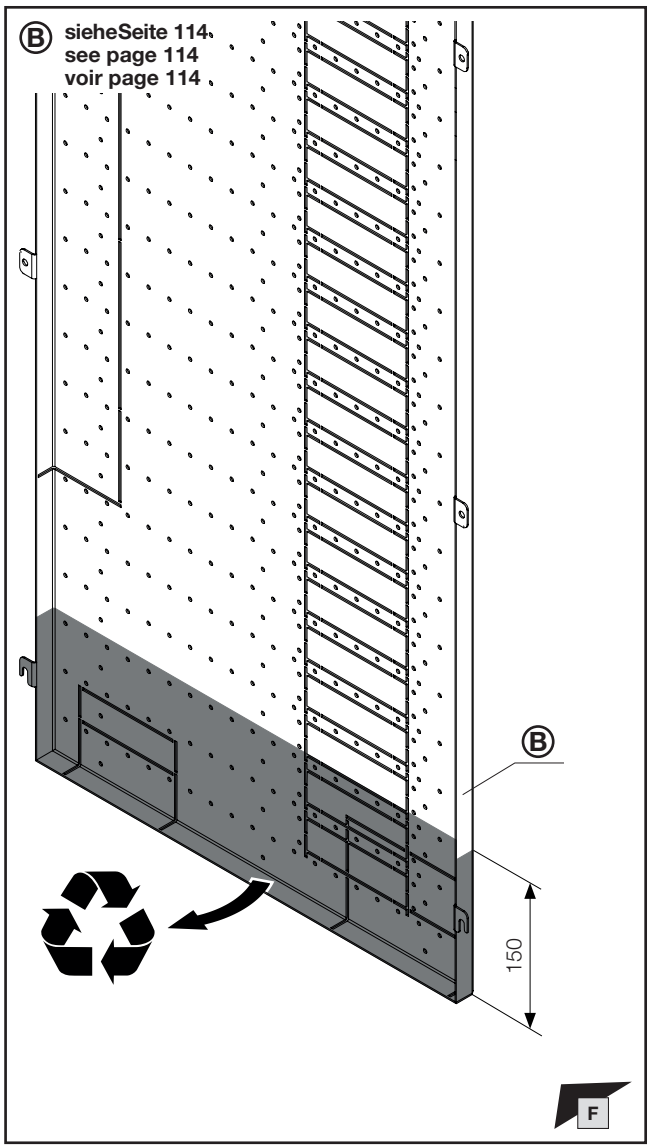

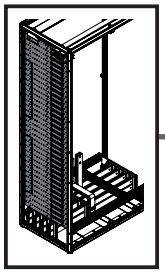

mm

TX30

DE EN FR

2. Besonderheiten
2. Special features
2. Particularités

2.14 Zuschnitt Funktionsraum-Seitenwand
2.14 Cutting the compartment side panel to size
2.14 Découpe du panneau latéral de compartiment fonctionnel

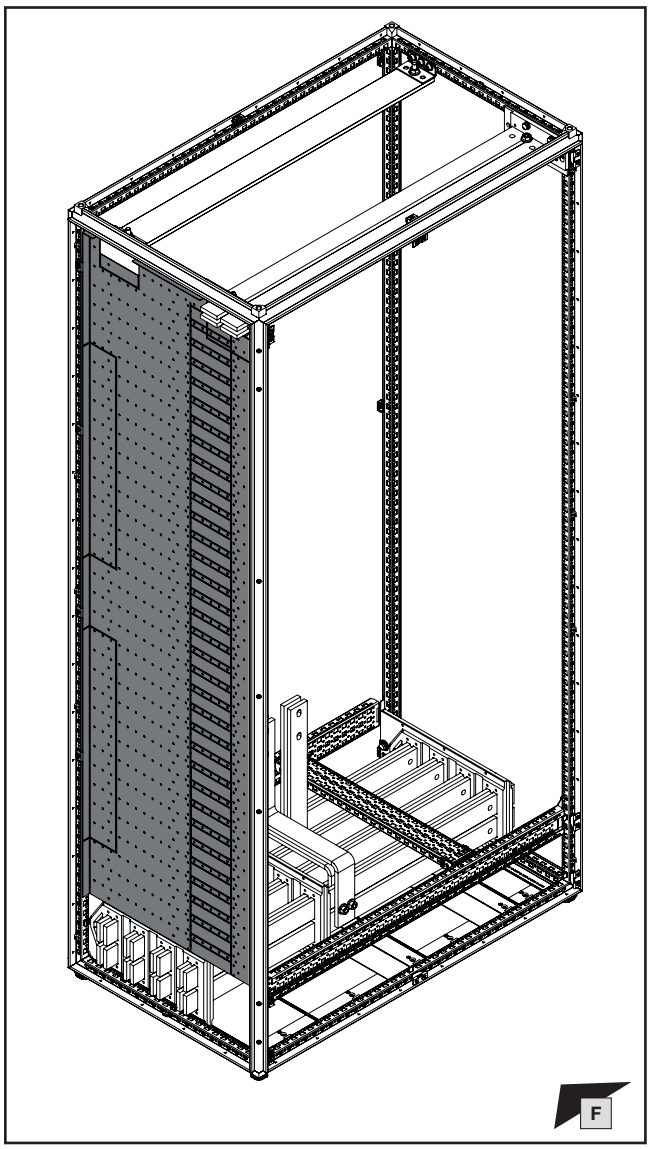

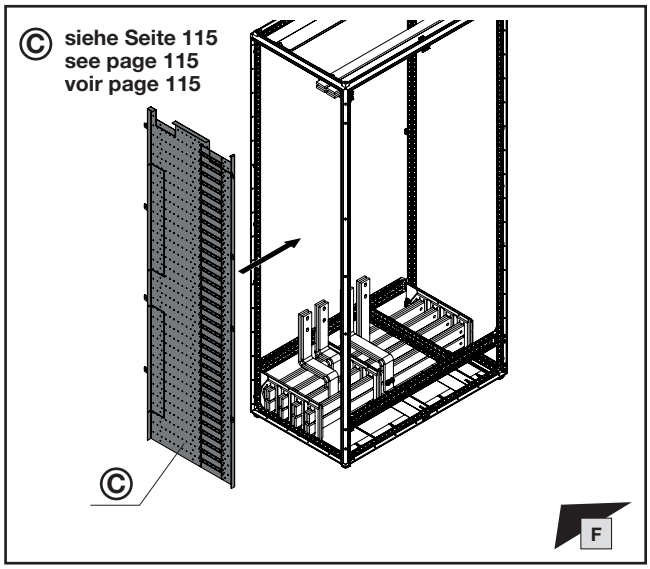

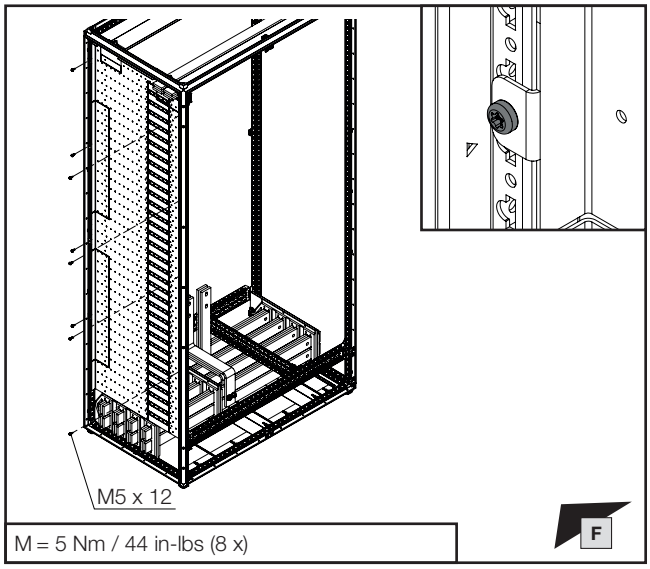

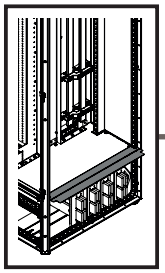

TX30

DE EN FR

2. Besonderheiten
2. Special features
2. Particularités

2.15 Montage Abdeckung Kabelrangierraum mit Zwischenabdeckung

2.15 Fitting the cover of the cable chamber with connecting cover

2.15 Montage du recouvrement de l'espace de rangement des câbles avec recouvrement intermédiaire

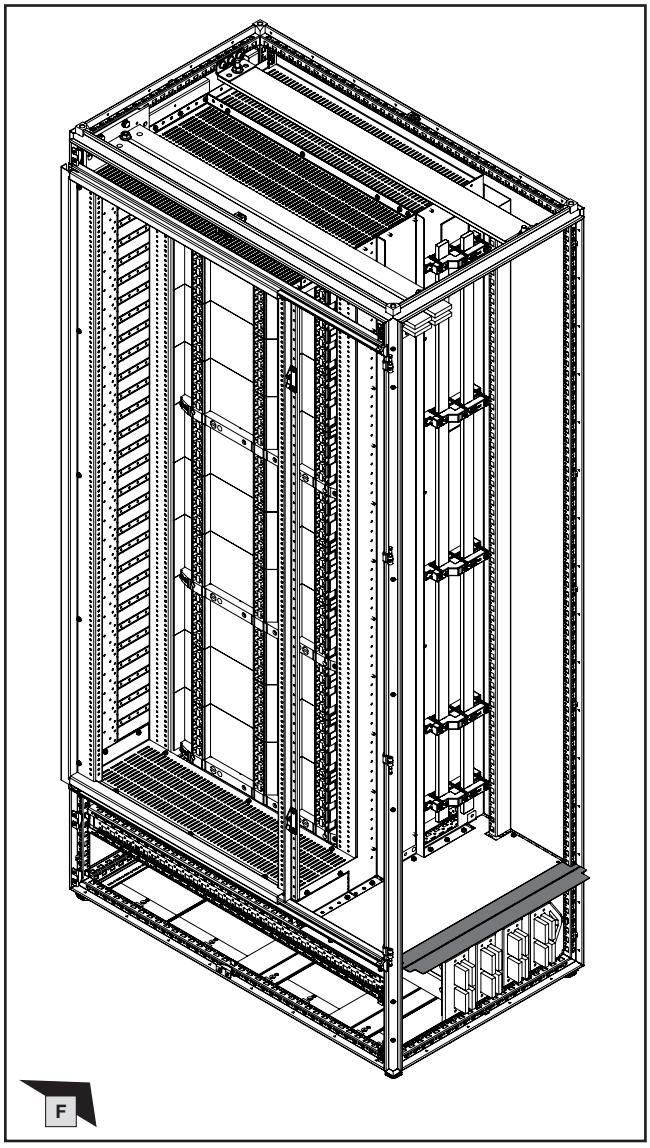

Hinweis / Note / Remarque

Alternativ Montage Funktionsraum-Seitenwand rechts: siehe Kapitel 1.21 und 1.23.

Alternatively, fit the r/h compartment side panel: see chapters 1.21 and 1.23.

Alternative, montage du panneau latéral de compartiment fonctionnel de droite : voir chapitres 1.21 et 1.23.

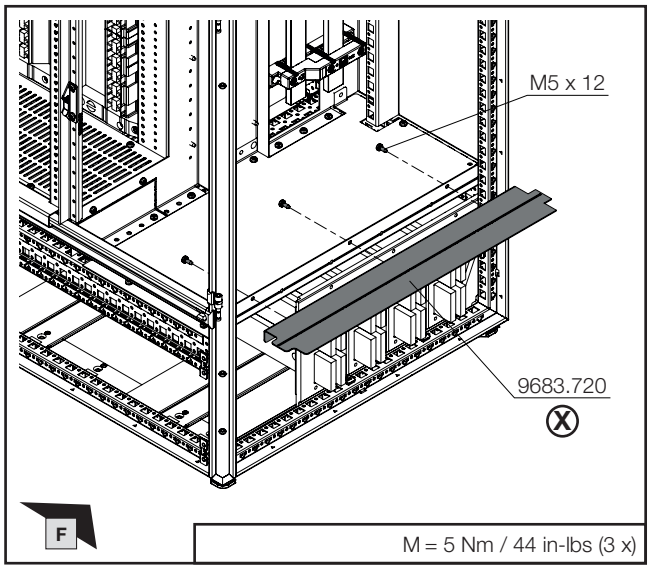

Hinweis / Note / Remarque X

Vorbereitung Zwischenabdeckung: siehe u. g. Anleitung, Kapitel „Montage Zwischenabdeckung“.

Preparation of the connecting cover: see below mentioned assembly instructions, chapter "Fitting the connecting cover".

Préparation de la recouvrement intermédiaire: voir le chapitre « Montage de la recouvrement intermédiaire » de la notice de montage ci-dessous.

Montageanleitung VX25 Ri4Power – Schalt- und Energieverteilanlagen-System

Assembly instructions VX25 Ri4Power – Switchgear and power distribution system

Notice de montage VX25 Ri4Power – Distribution de courant

DE/EN/FR

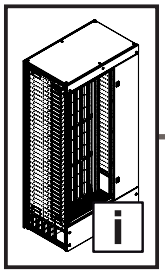

Artikelverzeichnis
List of model numbers
Liste des références

Best.-Nr. Model No. Référence	Kapitel Chapter Chapitre
3586.005	1.18 1.36
3588.005	2.9
3589.005	2.9
3590.005	2.9
4170.000	2.12
4597.000	2.12
8100.741	2.12
8100.743	1.20
8100.745	2.12
8617.100	2.9
8617.120	2.9
8617.150	1.20
8617.160	1.20
9340.040	1.29 1.36
9674.380	1.37
9674.381	1.33
9674.410	1.33
9674.418	1.33
9674.430	1.33
9674.438	1.33
9680.005	1.2 1.33 2.8
9680.025	1.2 1.33 2.8
9680.206	1.2 1.33 2.8
9680.207	1.2 1.33 2.8
9680.227	1.2 1.33 2.8
9682.310	1.39
9682.312	1.39
9682.340	1.38
9682.342	1.38
9683.016	1.21 1.22 1.23
9683.018	1.21 1.22 1.23
9683.036	1.21 1.22 1.23
9683.038	1.21 1.22 1.23
9683.720	2.15

Best.-Nr. Model No. Référence	Kapitel Chapter Chapitre
9684.010	1.17 1.18
9684.012	1.17 1.18
9686.000	1.18
9686.010	1.18
9686.030	1.18
9686.040	1.18
9686.250	1.17
9686.350	1.16
9686.520	1.16 2.9
9686.522	1.16 2.9
9686.530	1.16 2.9
9686.532	1.16 2.9
9686.540	1.16 2.9
9686.542	1.16 2.9
9686.580	1.16 2.9
9686.582	1.16 2.9
9686.810	2.9
9686.820	1.17 2.9
9686.830	1.17 1.34 2.9
9686.845	1.17 1.34
9686.865	1.19
9686.924	1.19 1.33 1.34

Notizen/Notes

Rittal – The System.

Faster – better – everywhere.

- Enclosures
- Power Distribution
- Climate Control
- IT Infrastructure
- Software & Services

You can find the contact details of all
Rittal companies throughout the world here.

www.rittal.com/contact

09.2025/D-0000-00003283-04

RITTAL GmbH & Co. KG
Auf dem Stuetzelberg · 35745 Herborn · Germany
Phone +49 2772 505-0
E-mail: info@rittal.de · www.rittal.com