Rittal – Das System.

Schneller – besser – überall.

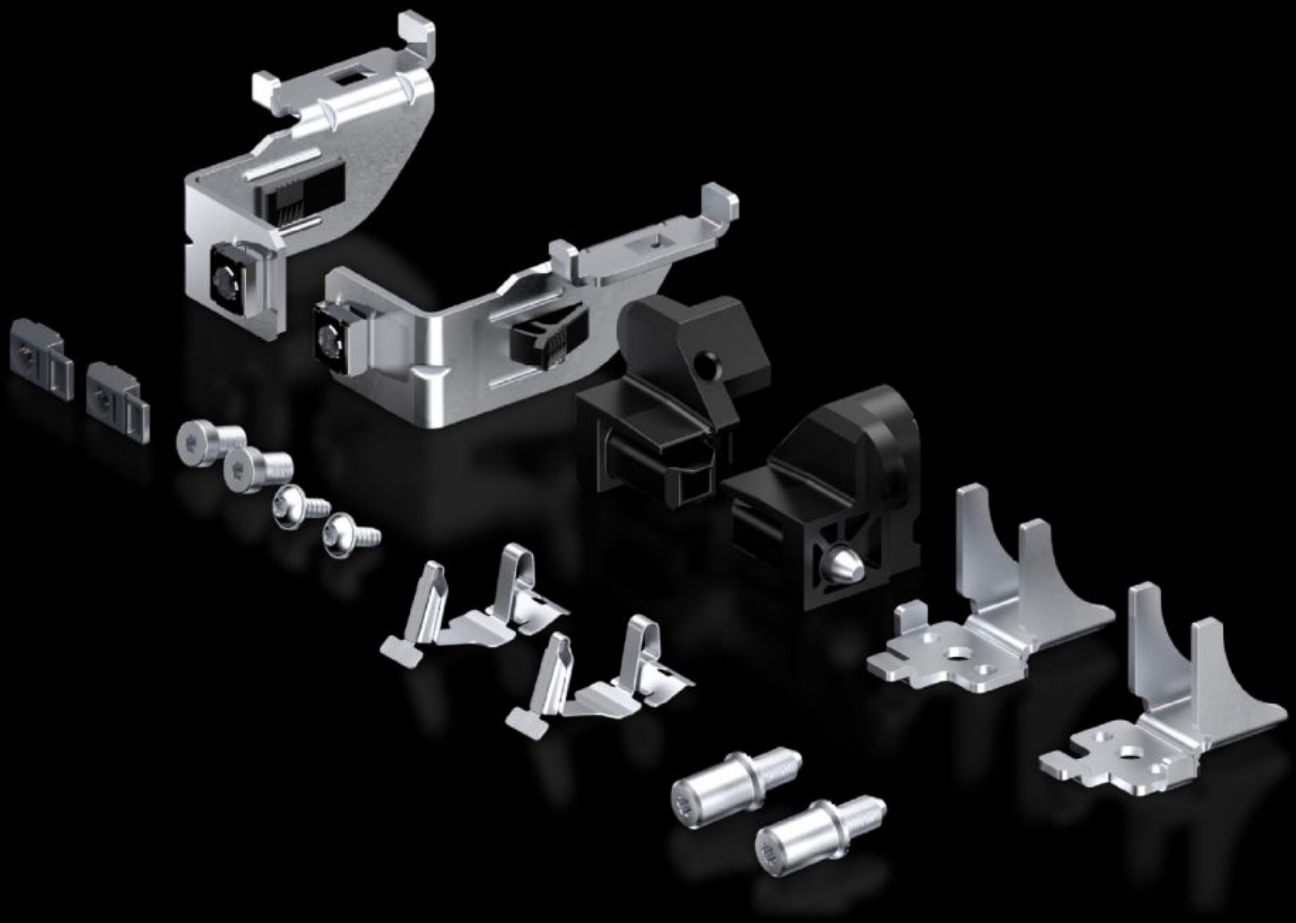

TS 5050.063
Montageplatten-Befestigung

Stand: 24.11.2026 (Quelle: www.rittal.com/at-de)

TS 5050.063 - Montageplatten-Befestigung für TS

Eigenschaften

Artikel-Nr.	TS 5050.063
Verpackungseinheit	1 Stück
Nettogewicht	0,57 kg
Bruttogewicht	0,58 kg
Zolltarifnummer	83024200
ETIM 9	EC000213
ETIM 8	EC000213
ECLASS 8.0	27409216
Produktbeschreibung	Montageplatten-Befestigung für TS.

© Rittal 2026