Rittal – The System.

Faster – better – everywhere.

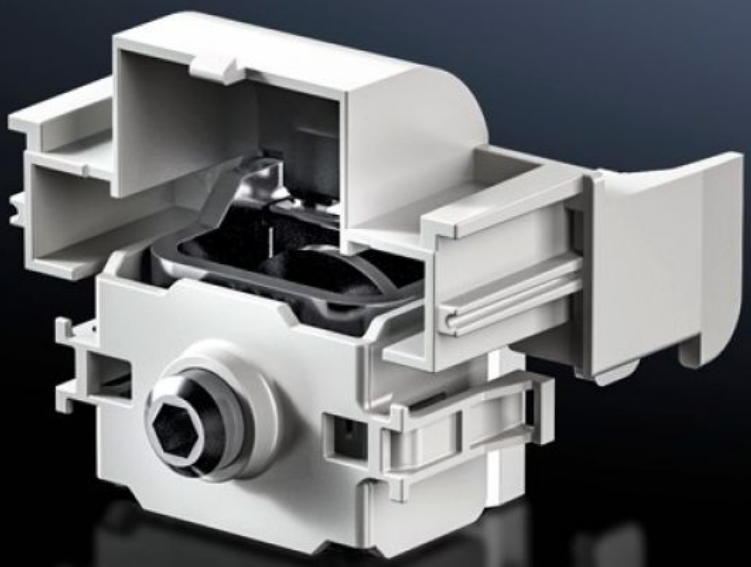

SV 9677.485

Borne de contact

État: 27.11.2026 (La source: www.rittal.com/be-fr)

ENCLOSURES POWER DISTRIBUTION CLIMATE CONTROL IT INFRASTRUCTURE SOFTWARE & SERVICES

FRIEDHELM LOH GROUP

SV 9677.485 - Borne de contact pour interrupteurs-sectionneurs à fusibles HPC

Pour le montage sans perçage des coupe-circuits à fusbles HPC sur les jeux de barres d'entraxe 185 mm.

Caractéristiques

Référence	SV 9677.485
Description produit	Pour le montage sans perçage des interrupteurs-sectionneurs à coupure en charge HPC sur les jeux de barres d'entraxe 185 mm.
Matériau	Tôle d'acier zinguée E-Cu étamé Polyamide
Remarque	L'utilisation peut s'effectuer uniquement sur jeux de barres avec plastron de protection contre les contacts (profilé de protection fendu).
Pour taille	1 - 3
Unité d'emballage	3 p.
Poids net	0,456 kg
Poids brut	0,503 kg
Taux de cuivre (kg / pièce)	0,151
Numéro du tarif douanier	73182900
ETIM 9	EC000001
ECLASS 8.0	27141146
Description produit	Borne de contact T1-3 (185 mm)

© Rittal 2026