Rittal – The System.

Faster – better – everywhere.

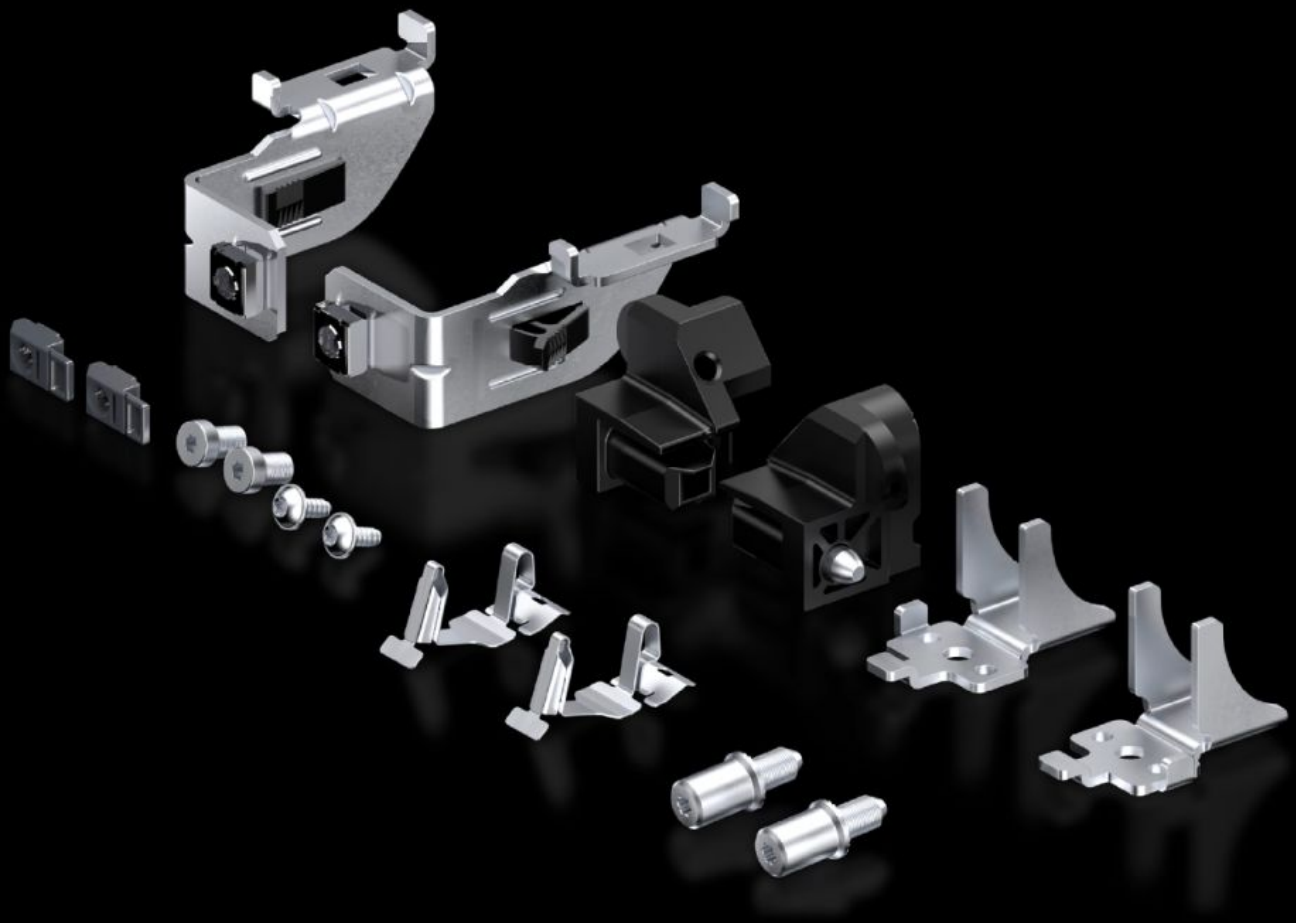

TS 5050.063
Montageplaatbevestiging

Staat: 23.11.2026 (Bron: www.rittal.com/be-nl)

TS 5050.063 - Montageplaatbevestiging voor TS

Functies

Bestelnr.	TS 5050.063
Leveringseenheid	1 st.
Nettogewicht	0,57 kg
Brutogewicht	0,58 kg
Douanetariefnummer	83024200
ETIM 9	EC000213
ETIM 8	EC000213
ECLASS 8.0	27409216
Product omschrijving	Mounting plate attachment for TS.

© Rittal 2026