Rittal – The System.

Faster – better – everywhere.

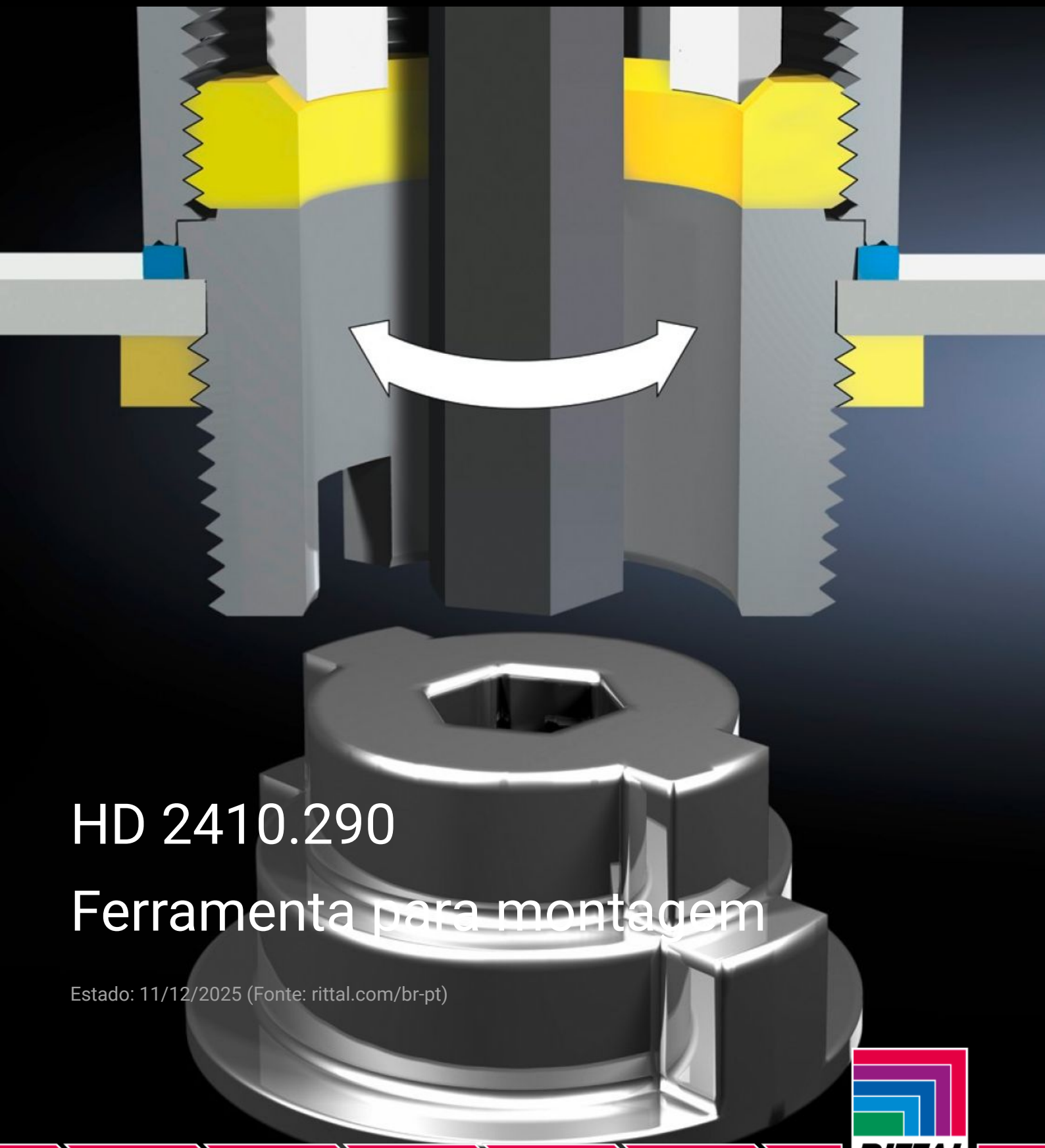

HD 2410.290

Ferramenta para montagem

Estado: 11/12/2025 (Fonte: rittal.com/br-pt)

ENCLOSURES | POWER DISTRIBUTION | CLIMATE CONTROL | IT INFRASTRUCTURE | SOFTWARE & SERVICES

FRIEDHELM LOH GROUP

HD 2410.290 - Ferramenta para montagem Para prensa-cabos HD

Para fixação dos prensa-cabos HD em uma rosca interna ou por meio de contraporca. Isto pode ser efetuado tanto pelo lado de fora como pelo lado de dentro, utilizando uma chave Allen.

Recursos

Cód. Ref.	HD 2410.290
Descrição do produto	Para fixação dos prensa-cabos HD em uma rosca interna ou por meio de contraporca. Isto pode ser efetuado tanto pelo lado de fora como pelo lado de dentro utilizando-se uma chave Allen.
Escopo de fornecimento	Adaptador para os tamanhos entre M12 e M25
Emb.	1 unid.
Peso líquido	0.03
Peso bruto	0.032
Número da tarifa alfandegária	73181900
EAN	4028177552210
E-Number Sweden	E3465032
ETIM 9	EC000441
ETIM 8	EC000441
ECLASS 8.0	27149109