Rittal – The System.

Faster – better – everywhere.

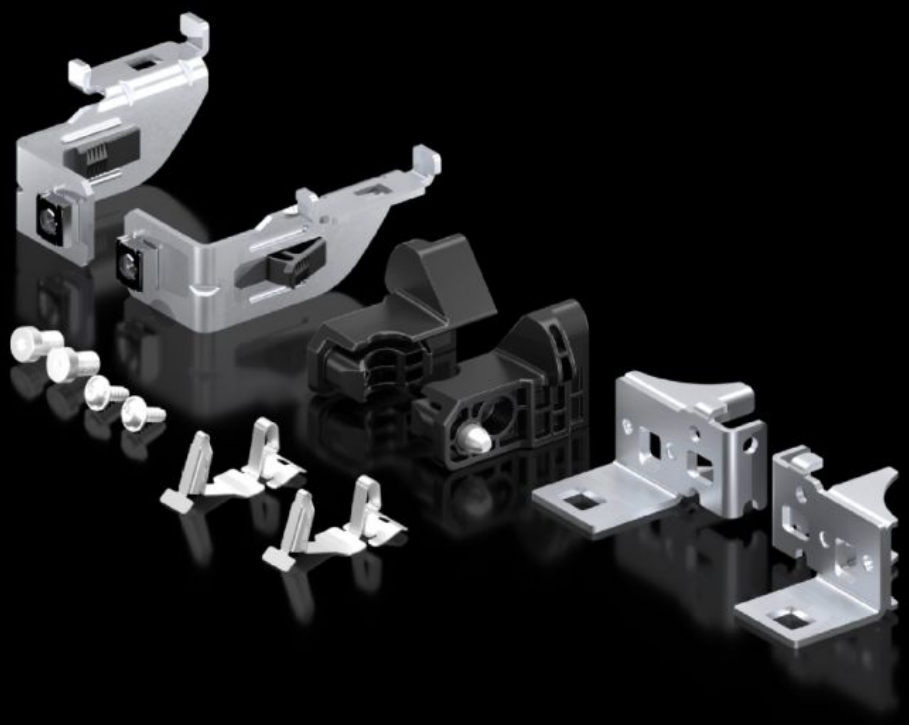

VX 5050.816

Kit de fixation pour plaques de montage

État: 07.12.2025 (La source: rittal.com/ch-fr)

VX 5050.816 - Kit de fixation pour plaques de montage pour armoires VX SE, SE, TP, PC, IW

Caractéristiques

Référence	VX 5050.816
Unité d'emballage	1 p.
Poids net	0.65
Poids brut	0.66
Numéro du tarif douanier	83024900
EAN	4028177970731