Rittal – The System.

Faster – better – everywhere.

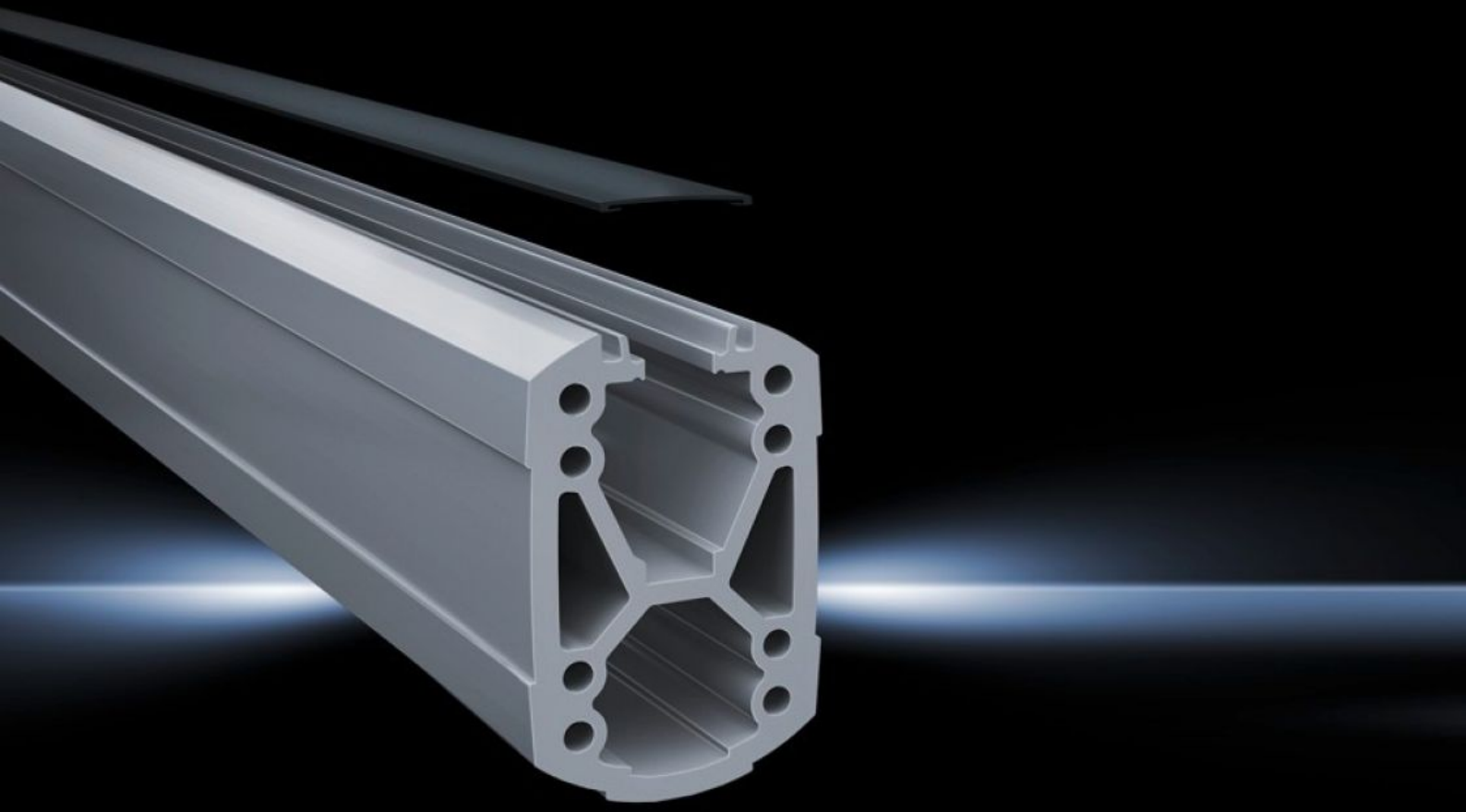

CP 6212.110

Profilé porteur CP 120

État: 26.11.2026 (La source: www.rittal.com/ch-fr)

ENCLOSURES | POWER DISTRIBUTION | CLIMATE CONTROL | IT INFRASTRUCTURE | SOFTWARE & SERVICES

FRIEDHELM LOH GROUP

CP 6212.110 - Profilé porteur CP 120 à capot amovible

Fixation sur les éléments de jonction à l'aide de 4 vis autotaraudeuses dans le canal de vissage. Longueur libre, pas de taraudage à réaliser. Goulotte de câbles à capot amovible permettant un accès aisé pour la maintenance et la pose des câbles pré-confectionnés avec fiches. Profilés en X pour une résistance maximale avec goulottes spacieuses pour les câbles. La goulotte supérieure est prévue pour les câbles avec fiches grand format (p. ex. DVI ou VGA) et utilisable dans l'ensemble du système.

Caractéristiques

Référence	CP 6212.110
Description produit	Fixation sur les éléments de jonction à l'aide de 4 vis autotaraudeuses dans le canal de vissage. Longueur libre, pas de taraudage à réaliser. Goulotte de câbles à capot amovible permettant un accès aisé pour la maintenance et la pose des câbles pré-confectionnés avec fiches. Profilés en X pour une résistance maximale avec goulottes spacieuses pour les câbles. La goulotte supérieure est prévue pour les câbles avec fiches grand format (p. ex. DVI ou VGA) et utilisable dans l'ensemble du système.
Matériau	Profilé porteur : profilé en aluminium extrudé Recouvrement : matière plastique
Couleur	Profilé porteur : RAL 7035 Capot : RAL 7024
Composition de la livraison	Profilé porteur Couvercle encliquetable
Longueur	1 000 mm
Dimensions	Largeur: 75 mm Hauteur: 120 mm Longueur: 1.000 mm
Unité d'emballage	1 p.
Poids net	8,997 kg
Poids brut	9,471 kg
Numéro du tarif douanier	76042100

Caractéristiques

ETIM 9	EC000882
ECLASS 8.0	27400556
Description produit	Profilé porteur ouvert bras porteur 120 RAL7035

Approbation

Explications	Déclaration fabricant