Rittal – The System.

Faster – better – everywhere.

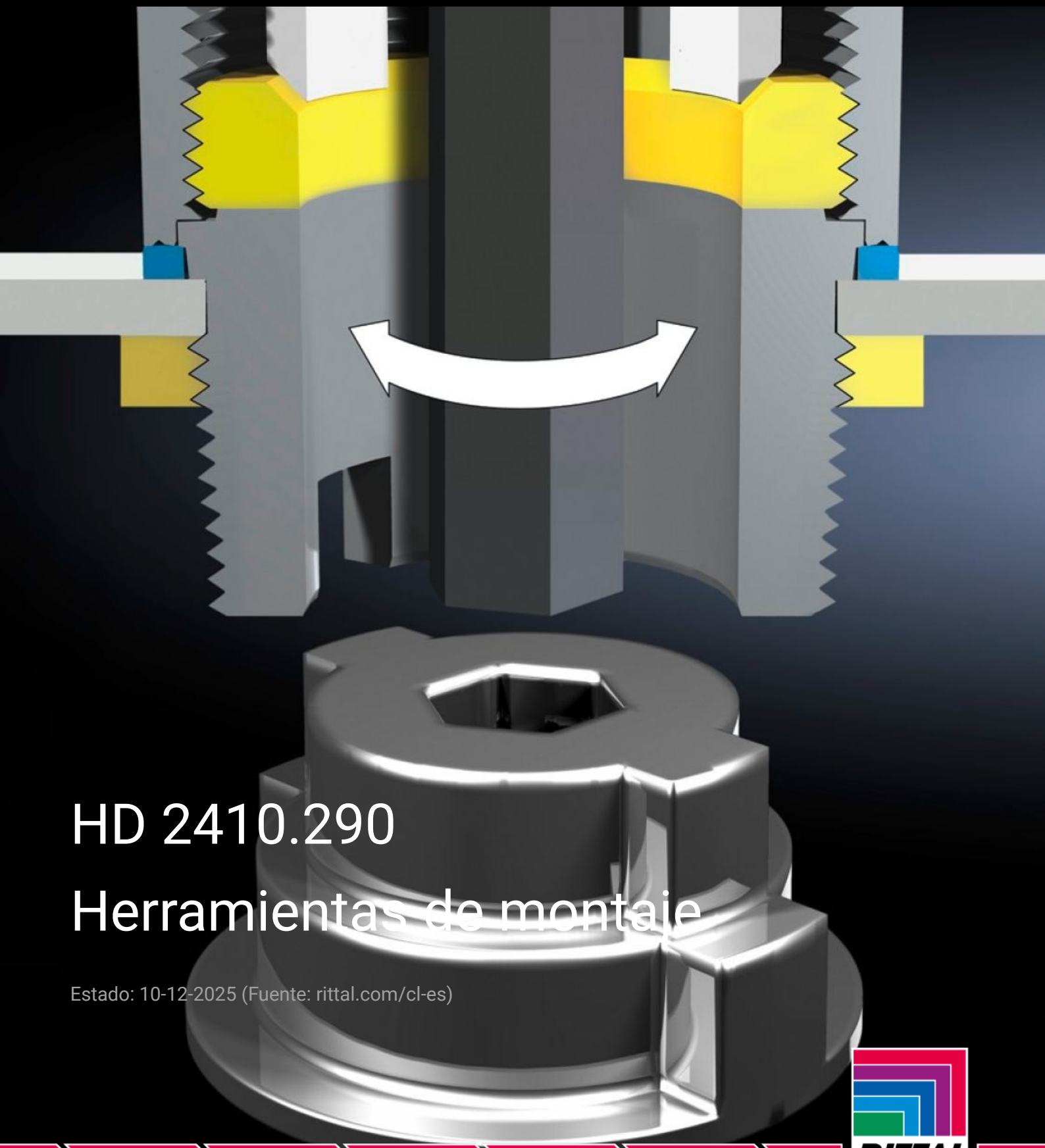

HD 2410.290

Herramientas de montaje

Estado: 10-12-2025 (Fuente: rittal.com/cl-es)

ENCLOSURES | POWER DISTRIBUTION | CLIMATE CONTROL | IT INFRASTRUCTURE | SOFTWARE & SERVICES

FRIEDHELM LOH GROUP

HD 2410.290 - Herramientas de montaje para prensaestopas HD

Para la fijación de los prensaestopas HD en una rosca interior o mediante contratuercas. Mediante llave para tornillos con hexágono interior puede realizarse la fijación desde el interior o exterior.

Características

Referencia	HD 2410.290
Descripción producto	Para la fijación de los prensaestopas HD en una rosca interior o mediante contratuercas. Mediante llave para tornillos con hexágono interior puede realizarse la fijación desde el interior o exterior.
Unidad de envase	Adaptador para los tamaños de M12 - M25
Unidad de embalaje	1 pza(s).
Peso neto	0.03
Peso bruto	0.032
Código arancelario	73181900
EAN	4028177552210
E-Number Sweden	E3465032
ETIM 9	EC000441
ETIM 8	EC000441
ECLASS 8.0	27149109