Rittal – The System.

Faster – better – everywhere.

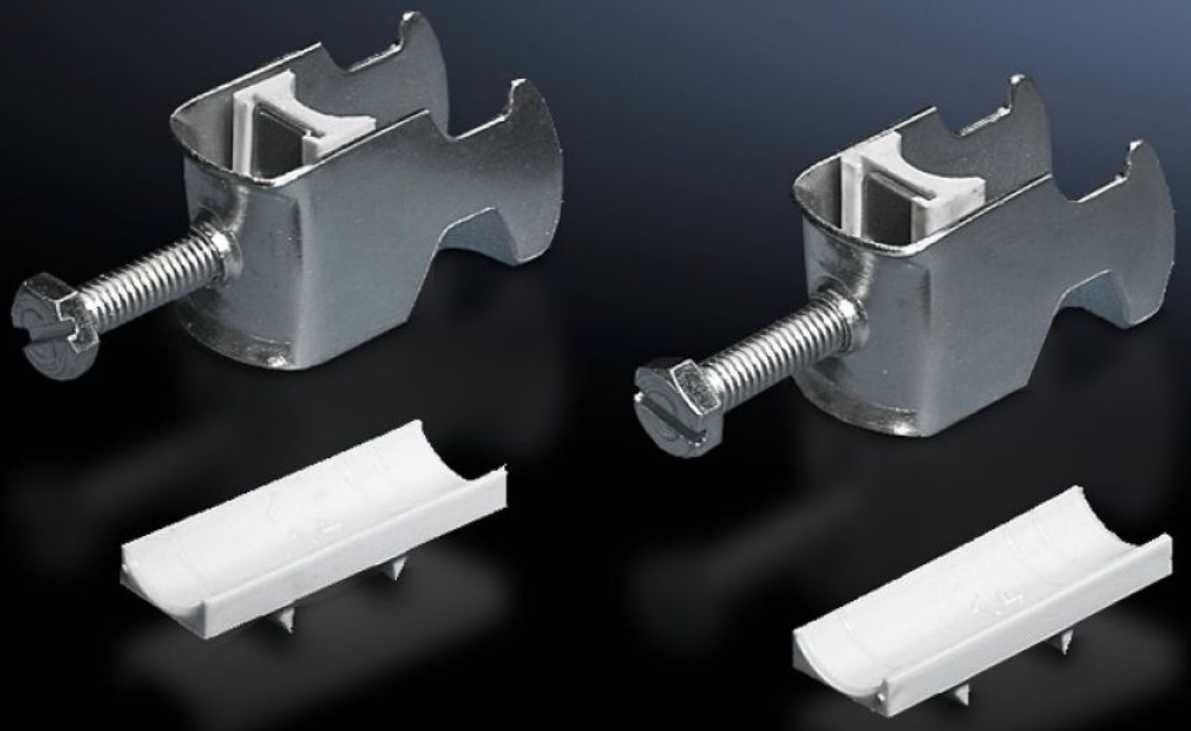

DK 7099.000

电缆卡圈

状态: 2025-10-28 (来源: rittal.com/cn-zh)

ENCLOSURES POWER DISTRIBUTION CLIMATE CONTROL IT INFRASTRUCTURE SOFTWARE & SERVICES

FRIEDHELM LOH GROUP

DK 7099.000 - 电缆卡圈 用于 C 形安装轨，组合导轨

用于将电缆固定在 C 形安装角轨上。

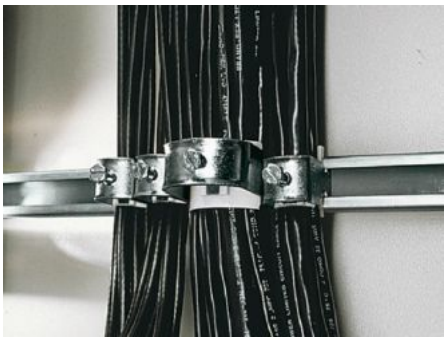

特征

型号	DK 7099.000
型式	用于直径为 56 – 64 mm 的电缆
产品描述	用于将电缆固定在 C 形安装角轨上。
材料	钢板
表面	镀锌
供货范围	包括塑料锁紧槽
最小电缆直径	56 mm
最大电缆直径	64 mm
包装单元	25 件
净重	3.125
毛重	3.461
本型号（含包装）PCF（出厂前）	13.1 kg CO2 eq (Cat B)
关于PCF类别说明	类别B：PCF数值（出厂前）基于产品重量，威图自声明
税率号	73182900

特征

EAN	4028177124561
E-Number Sweden	E1300414
ETIM 9	EC000454
ETIM 8	EC000127
ECLASS 8.0	23140202