Rittal – The System.

Faster – better – everywhere.

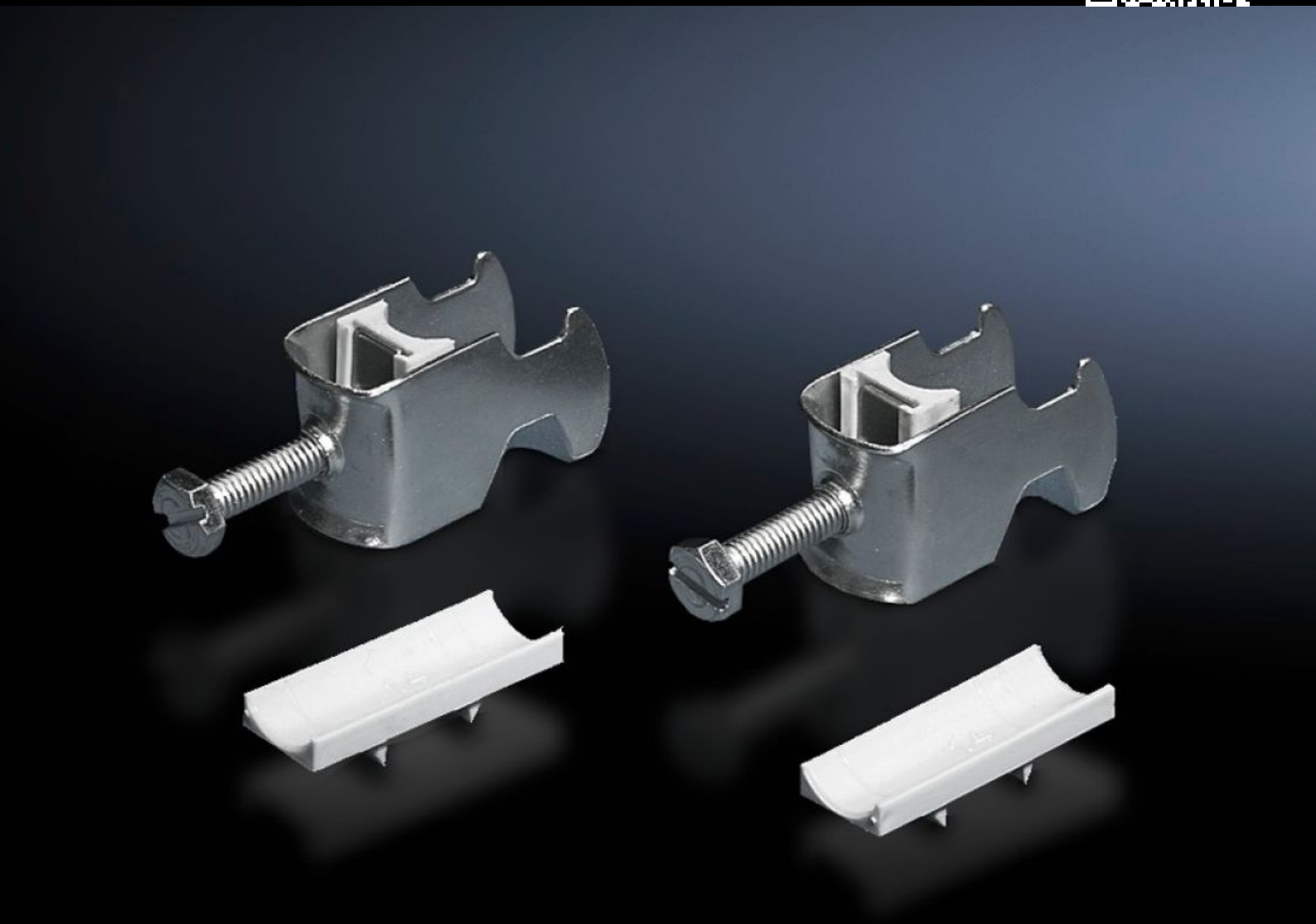

DK 7097.220

Kabelbøjle

Stat: 26-11-2026 (Kilde: www.rittal.com/dk-da)

DK 7097.220 - Kabelbøjle til C-profilskinne, kombiskinne

Til fastgørelse af kabler på C-profilskinne.

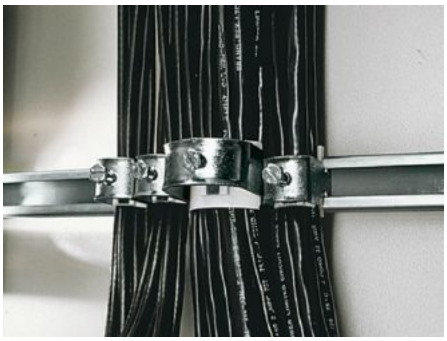

Funktioner

Best.nr.	DK 7097.220
Udgave	til kabeldiameter 22 – 26 mm
Produktbeskrivelse	Til fastgørelse af kabler på C-profilskinne.
Materiale	Stålplade
Overflade	Galvaniseret
Leveringsomfang	Inkl. plastunderlag
Min. kabeldiameter	22 mm
Maks. kabeldiameter	26 mm
Pakkestørrelse	25 stk.
Nettovægt	1 kg
Bruttovægt	1,047 kg
PCF/VE (Cradle-to-Gate)	4,2 kg CO2 eq (Cat B)
Bemærkning vedr. PCF-klasse	Kategori B: PCF-værdien (Cradle-to-Gate) beregnes som tilnærmelsesværdi med afsæt i produktvægten og egendeklareres
Toldtarifnummer	73182900
ETIM 9	EC000454
ETIM 8	EC000127
ECLASS 8.0	23140202

Funktioner

Produktbeskrivelse	DK kabelbøjler, til kabeldiameter Ø: 22 – 26 mm