Rittal – The System.

Faster – better – everywhere.

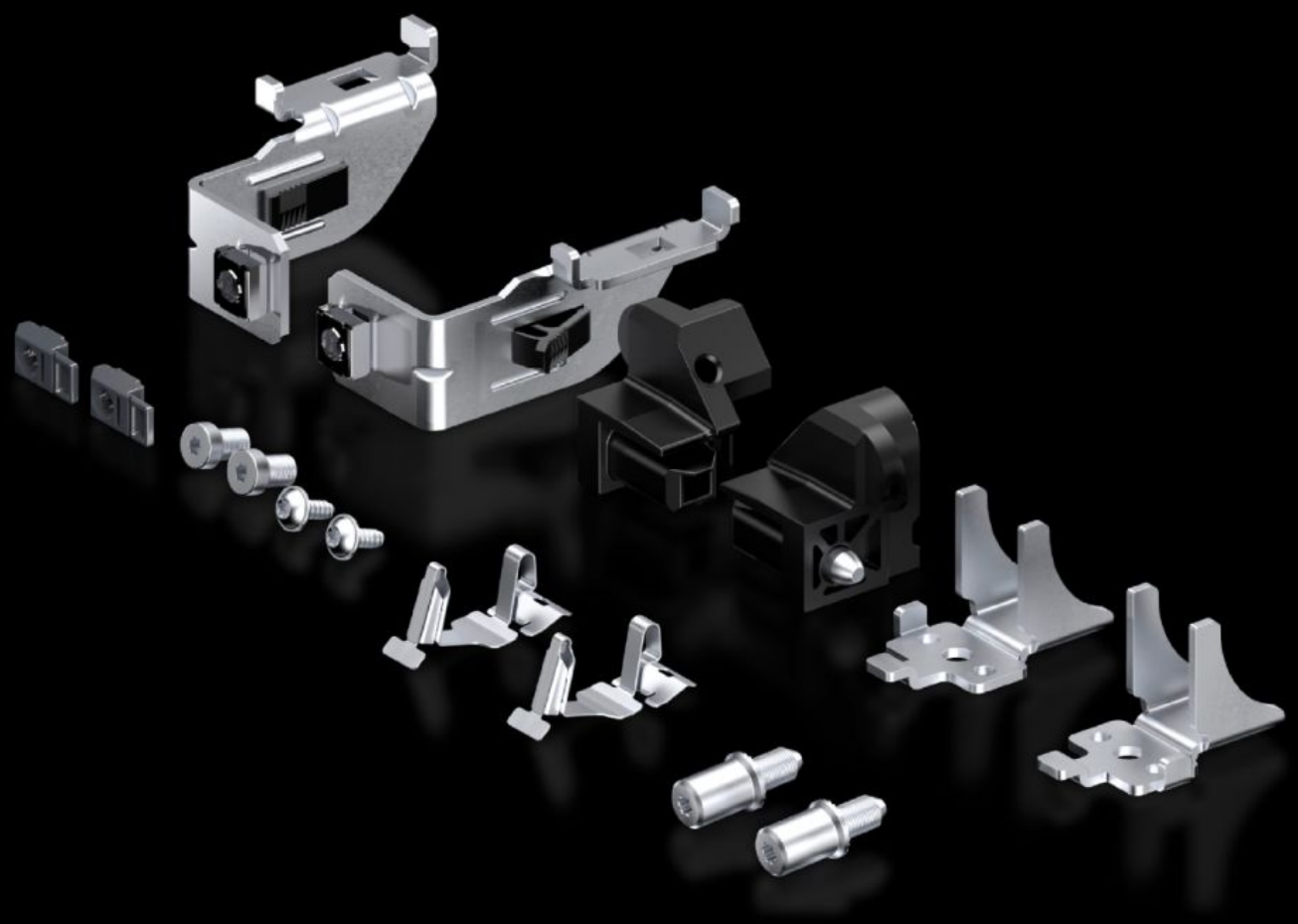

TS 5050.063

Fissaggio piastra di montaggio

Stato: 26/08/2025 (Fonte: rittal.com/it-it)

TS 5050.063 - Fissaggio piastra di montaggio per armadi serie TS

Caratteristiche

Codice prodotto	TS 5050.063
Confezione	1 pz.
Peso netto	0.57
Peso lordo	0.58
Codice tariffa doganale	83024900
EAN	4028177701632
ETIM 9	EC000213
ETIM 8	EC000213
ECLASS 8.0	27409216