Rittal – The System.

Faster – better – everywhere.

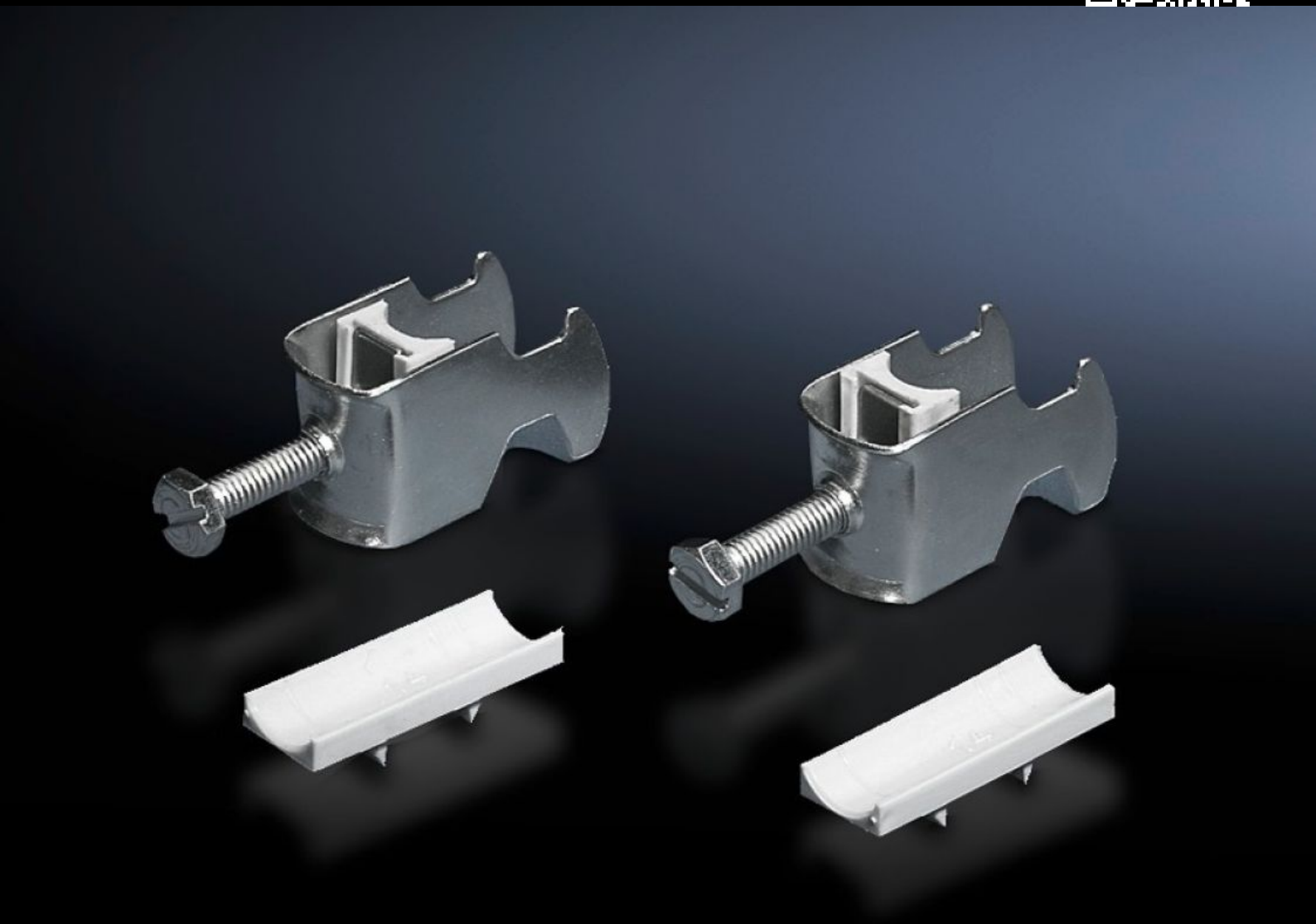

DK 7078.000

Fascetta reggicavi

Stato: 23/11/2026 (Fonte: www.rittal.com/it-it)

ENCLOSURES | POWER DISTRIBUTION | CLIMATE CONTROL | IT INFRASTRUCTURE | SOFTWARE & SERVICES

FRIEDHELM LOH GROUP

DK 7078.000 - Fascetta reggicavi per profili a C, guide Combi

Per il fissaggio dei cavi al profilato portante a C.

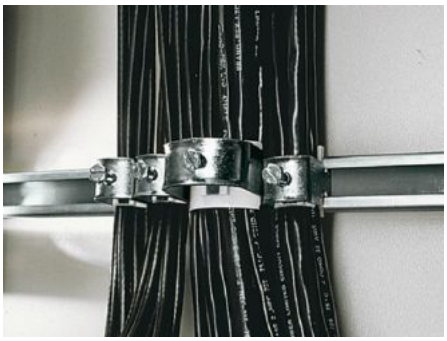

Caratteristiche

Codice prodotto	DK 7078.000
Esecuzione	per diametro cavi 12– 18 mm
Descrizione prodotto	Per il fissaggio dei cavi al profilato portante a C.
Materiale	Lamiera d'acciaio
Superficie	Zincato
Parti incluse nella fornitura	Supporto di plastica
Diametro min. cavo	12 mm
Diametro cavi max	18 mm
Confezione	25 pz.
Peso netto	0,875 kg
Peso lordo	0,974 kg
PCF/VE (Cradle-to-Gate)	3,6 kg CO2 eq (Cat B)
Nota sulla classificazione PCF	Categoria B: Valore PCF (Cradle-to-Gate) calcolato approssimativamente in base al peso del prodotto e autodichiarato
Codice tariffa doganale	73182900
ETIM 9	EC000454

Caratteristiche

ETIM 8	EC000127
ECLASS 8.0	23140202
Descrizione prodotto	DK Fascette reggicavi, per diametro cavi Ø: 12 - 18 mm