Rittal – The System.

Faster – better – everywhere.

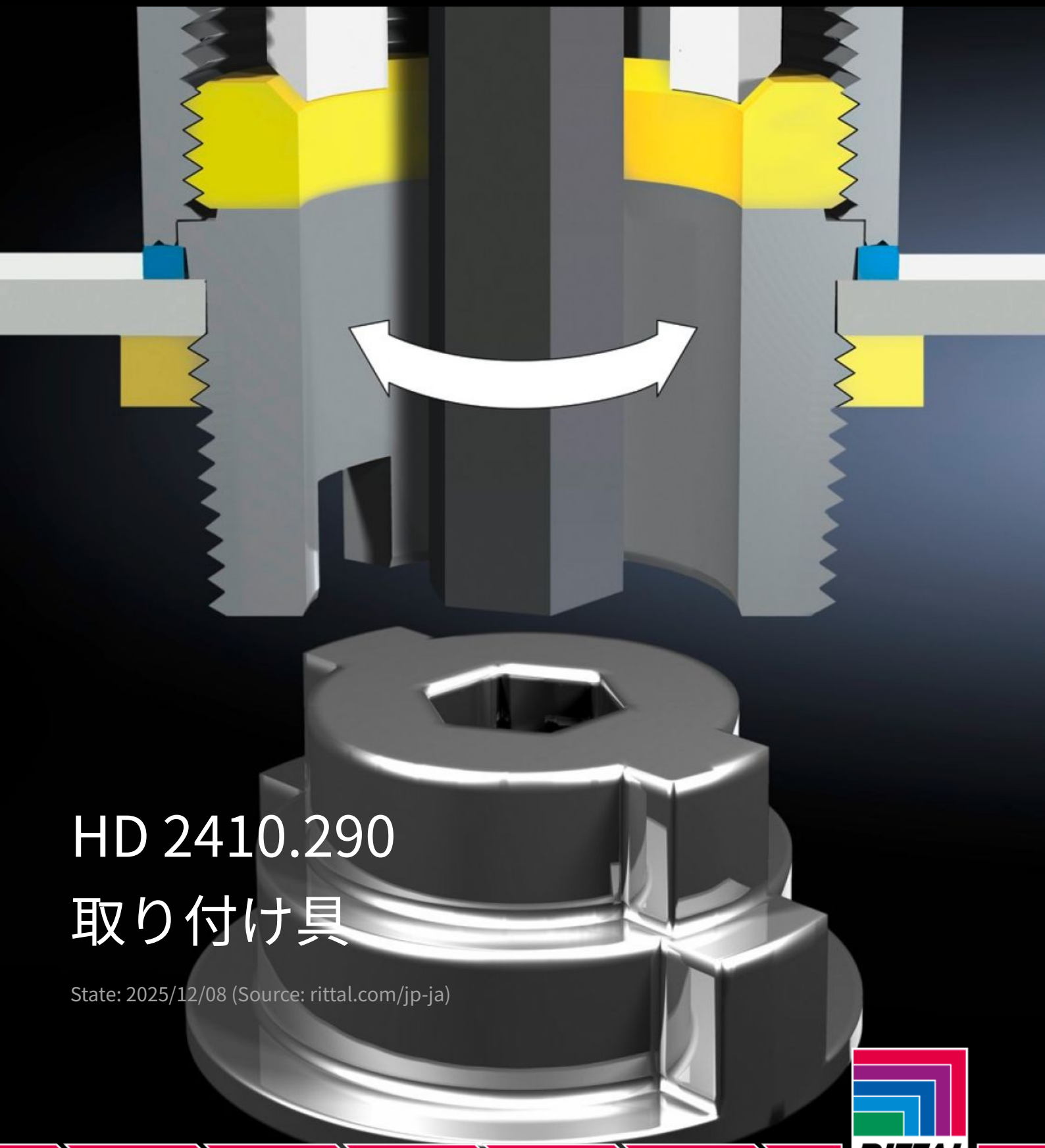

HD 2410.290
取り付け具

State: 2025/12/08 (Source: rittal.com/jp-ja)

ENCLOSURES | POWER DISTRIBUTION | CLIMATE CONTROL | IT INFRASTRUCTURE | SOFTWARE & SERVICES

FRIEDHELM LOH GROUP

HD 2410.290 - 取り付け具 HDケーブルグランド用

雌ねじやロックナットに衛生環境デザインのステンレス製ケーブルグランド（HD）を取付ける場合に使用します。六角レンチを使って、内側からでも外側からでも取り付けられます。

Features

品番	HD 2410.290
製品説明	雌ねじやロックナットに衛生環境デザインのステンレス製ケーブルグランド（HD）を取り付ける場合に使用します。六角レンチを使って、内側からでも外側からでも取り付けられます。
同梱品	M 12 ～ M 25 用アダプター
1パック	1 個
純質量	0.03
総質量	0.032
関税率番号	73181900
EAN	4028177552210
E-Number Sweden	E3465032
ETIM 9	EC000441
ETIM 8	EC000441
ECLASS 8.0	27149109