Rittal – The System.

Faster – better – everywhere.

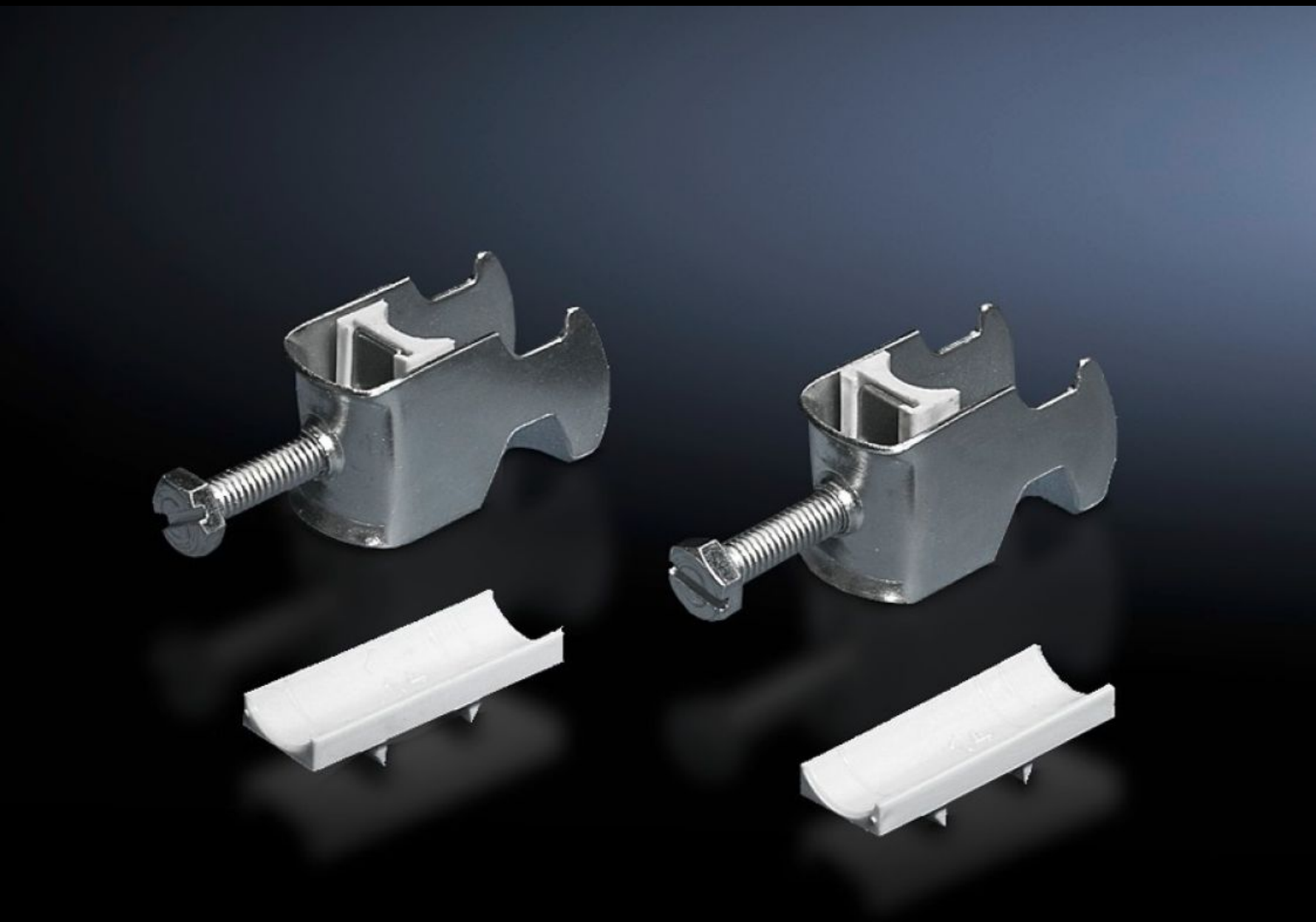

DK 7097.220
ケーブルクランプ

State: 2025/11/09 (Source: rittal.com/jp-ja)

ENCLOSURES POWER DISTRIBUTION CLIMATE CONTROL IT INFRASTRUCTURE SOFTWARE & SERVICES

FRIEDHELM LOH GROUP

DK 7097.220 - ケーブルクランプ C レール、コンビレール用

ケーブルをCレールに固定するために使用します。

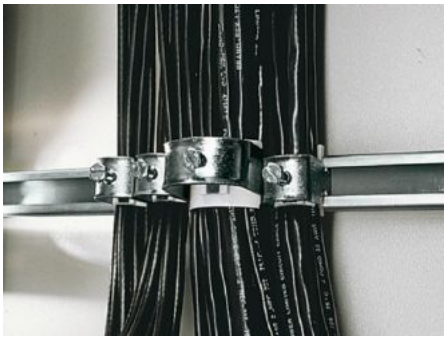

Features

品番	DK 7097.220
仕様	ケーブル外径 22～26 mm 用
製品説明	ケーブルをCレールに固定するために使用します。
材質	鋼板製
表面	亜鉛めっき
同梱品	プラスチック製ガイドパッドを含む
最小ケーブル径	22 mm
最大ケーブル径 mm	26 mm
1パック	25 個
純質量	1
総質量	1.047
PCF/VE (Cradle to Gate)	4.2 kg CO2 eq (Cat B)

© Rittal 2025

Features

PCF クラス分けに関する注記	カテゴリーB：PCF 値 (Cradle-to-Gate) は、製品重量と自己申告に基づいて概算されます
関税率番号	73182900
EAN	4028177193178
E-Number Sweden	E1300409
ETIM 9	EC000454
ETIM 8	EC000127
ECLASS 8.0	23140202