Rittal – The System.

Faster – better – everywhere.

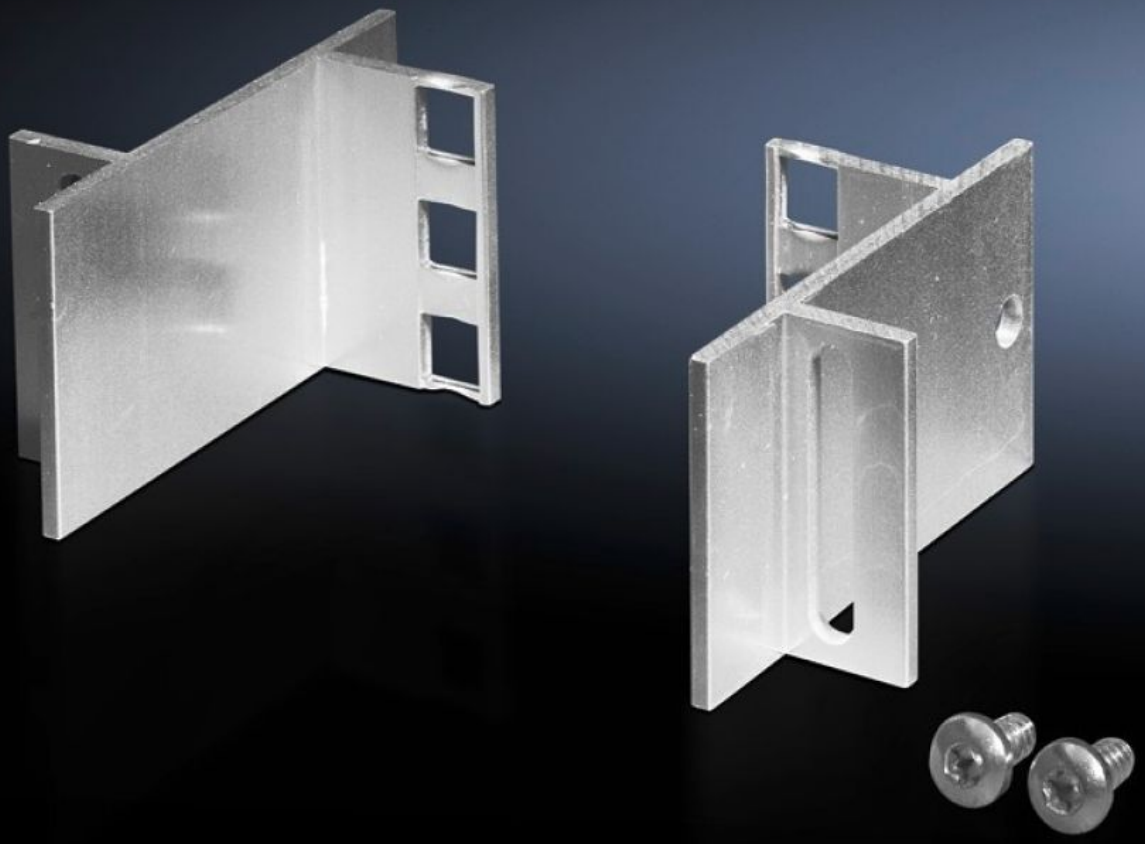

SZ 8613.010
482.6 mm (19インチ)アダプターピース

State: 2025/05/09 (Source: rittal.com/jp-ja)

SZ 8613.010 - 482.6 mm (19インチ)アダプターピース TS、VX SE用

アダプタープロフィールの1U部分ピース、個々のサブラックとその他の組み込み部品の組み込み用。

Features

品番	SZ 8613.010
製品説明	アダプタープロファイルからの1 U部分ピース。単独のサブラックやその他の機器の取り付けに使用します。
同梱品	取り付け部品を含む
高さ単位(ユニット)	1 U
取り付け可能寸法	Installation depth for components: 482.6 mm 取り付け可能幅、コンポーネント用: 19"
注記：	幅 600 mm のエンクロージャーのフレームに取り付けた際に、482.6 mm (19インチ) サイズになります アダプターキット（DK 7246.100）、幅800 mmのエンクロージャー用
適用	エンクロージャータイプ: TS VX SE 幅: = 600 mm

Features

1パック	4 個
純質量	0.204
総質量	0.25
関税率番号	76169990
EAN	4028177212183
ETIM 9	EC002625
ECLASS 8.0	27189234