Rittal – The System.

Faster – better – everywhere.

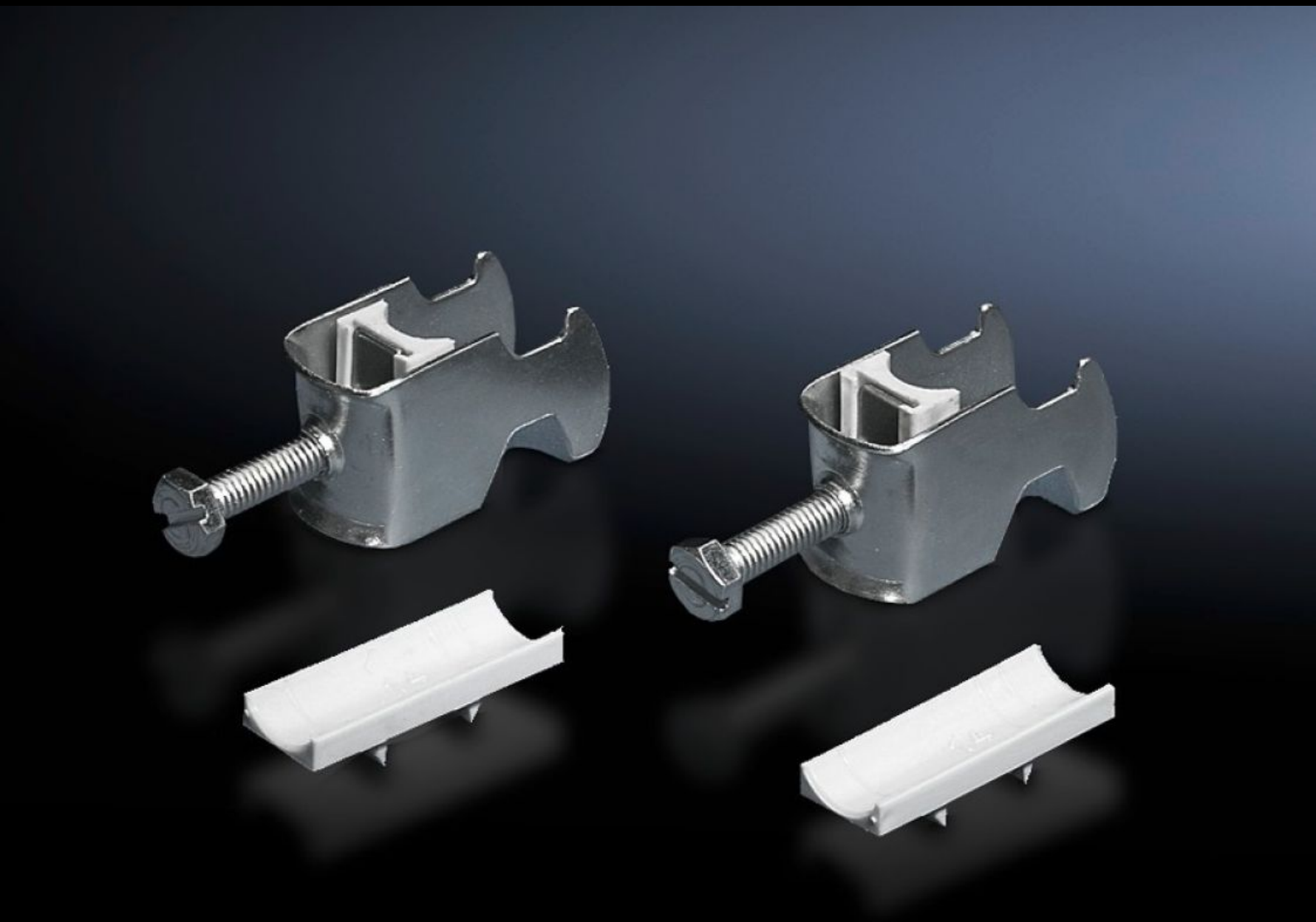

DK 7097.000

Кабельный зажим

Состояние: 14.12.2025 (Источник: rittal.com/kz-ru)

ENCLOSURES POWER DISTRIBUTION CLIMATE CONTROL IT INFRASTRUCTURE SOFTWARE & SERVICES

FRIEDHELM LOH GROUP

DK 7097.000 - Кабельный зажим для С-образной профильной шины, комбинированной шины

Для крепления кабеля на С-образной профильной шине.

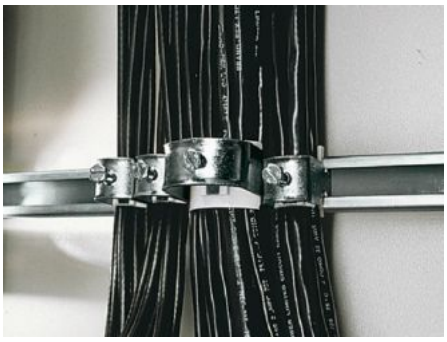

Функции

Арт. №	DK 7097.000
Исполнение	for cable diameter 18 – 22 mm
Описание продукта	Для крепления кабеля на С-образной профильной шине.
Материал	Листовая сталь
Поверхность	Оцинкованная
Комплект поставки	Вкл. пластиковую обжимную вставку
Мин. диаметр кабеля	18 мм
Макс. диаметр кабеля мм	22 мм
Упаковка	25 шт.
Вес нетто	0.975
Gross weight	1
PCF per pack (cradle-to-gate)	3,9 kg CO2 eq (Cat B)
Note on PCF category	Category B: PCF value (cradle-to-gate) based on the product weight, approximately calculated and self-declared
Код ТНВЭД	73182900
EAN	4028177124523

Функции

ETIM 9	EC000454
ETIM 8	EC000127
ECLASS 8.0	23140202