Rittal – The System.

Faster – better – everywhere.

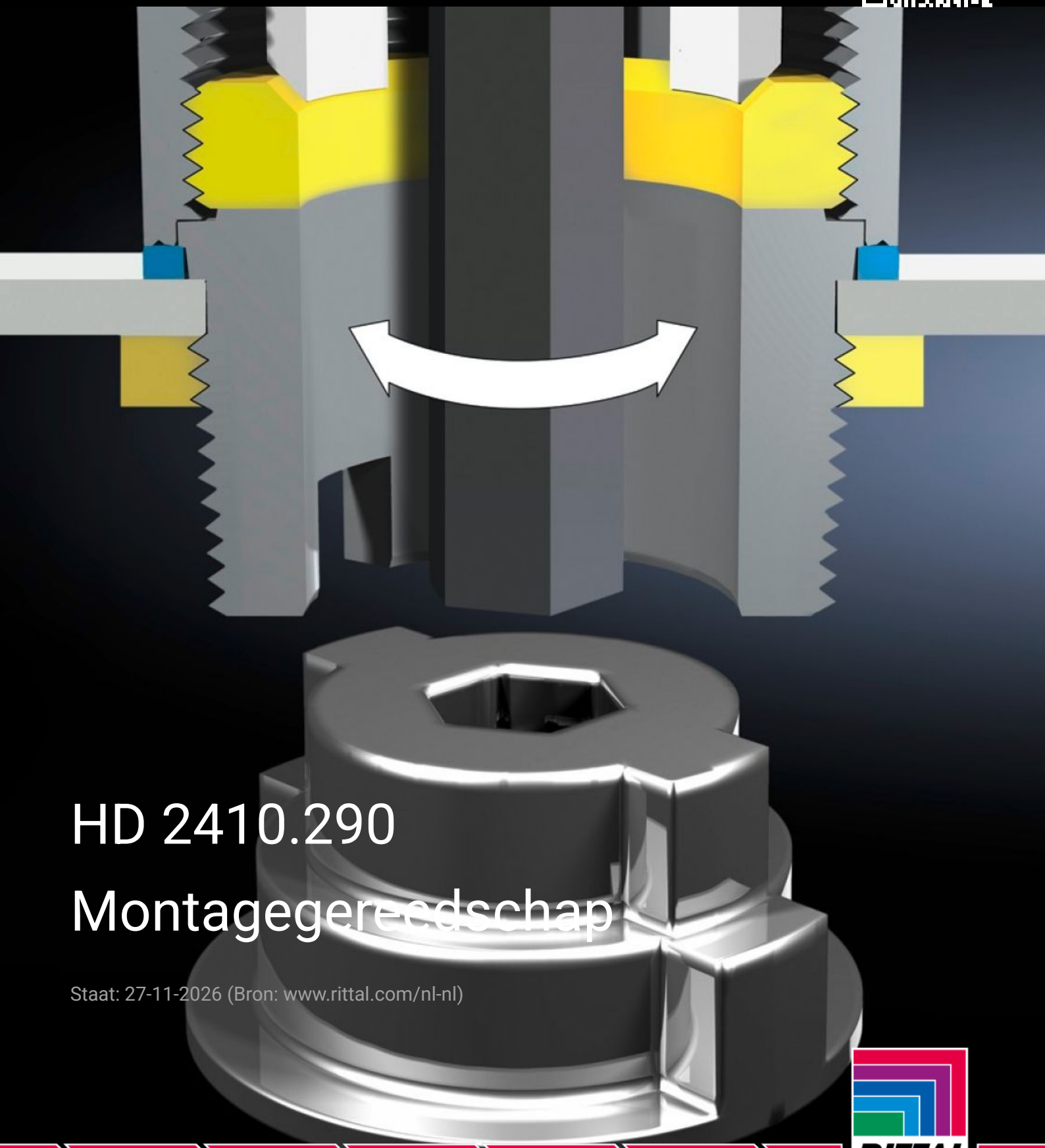

HD 2410.290

Montagegereedschap

Staat: 27-11-2026 (Bron: www.rittal.com/nl-nl)

ENCLOSURES | POWER DISTRIBUTION | CLIMATE CONTROL | IT INFRASTRUCTURE | SOFTWARE & SERVICES

FRIEDHELM LOH GROUP

HD 2410.290 - Montagegereedschap voor kabelwartel HD

Voor de bevestiging van kabelwartels HD in opliggend schroefdraad resp. via contramoeren. Met behulp van een sleutel voor binnenzeskantschroeven kan dit naar keuze vanaf de binnen- of buitenzijde plaatsvinden.

Functies

Bestelnr.	HD 2410.290
Product omschrijving	Voor de bevestiging van kabelwartels HD in opliggend schroefdraad resp. via contramoeren. Met behulp van een sleutel voor binnenzeskantschroeven kan dit naar keuze vanaf de binnen- of buitenzijde plaatsvinden.
Levering	Adapters voor de afmetingen M12 – M25.
Leveringseenheid	1 st.
Nettogewicht	0,03 kg
Brutogewicht	0,032 kg
Douanetariefnummer	73181900
ETIM 9	EC000441
ETIM 8	EC000441
ECLASS 8.0	27149109
Product omschrijving	HD Montageset tbv Hygienic Design kabelwartel, adapters voor afmetingen M12-M25