Rittal – The System.

Faster – better – everywhere.

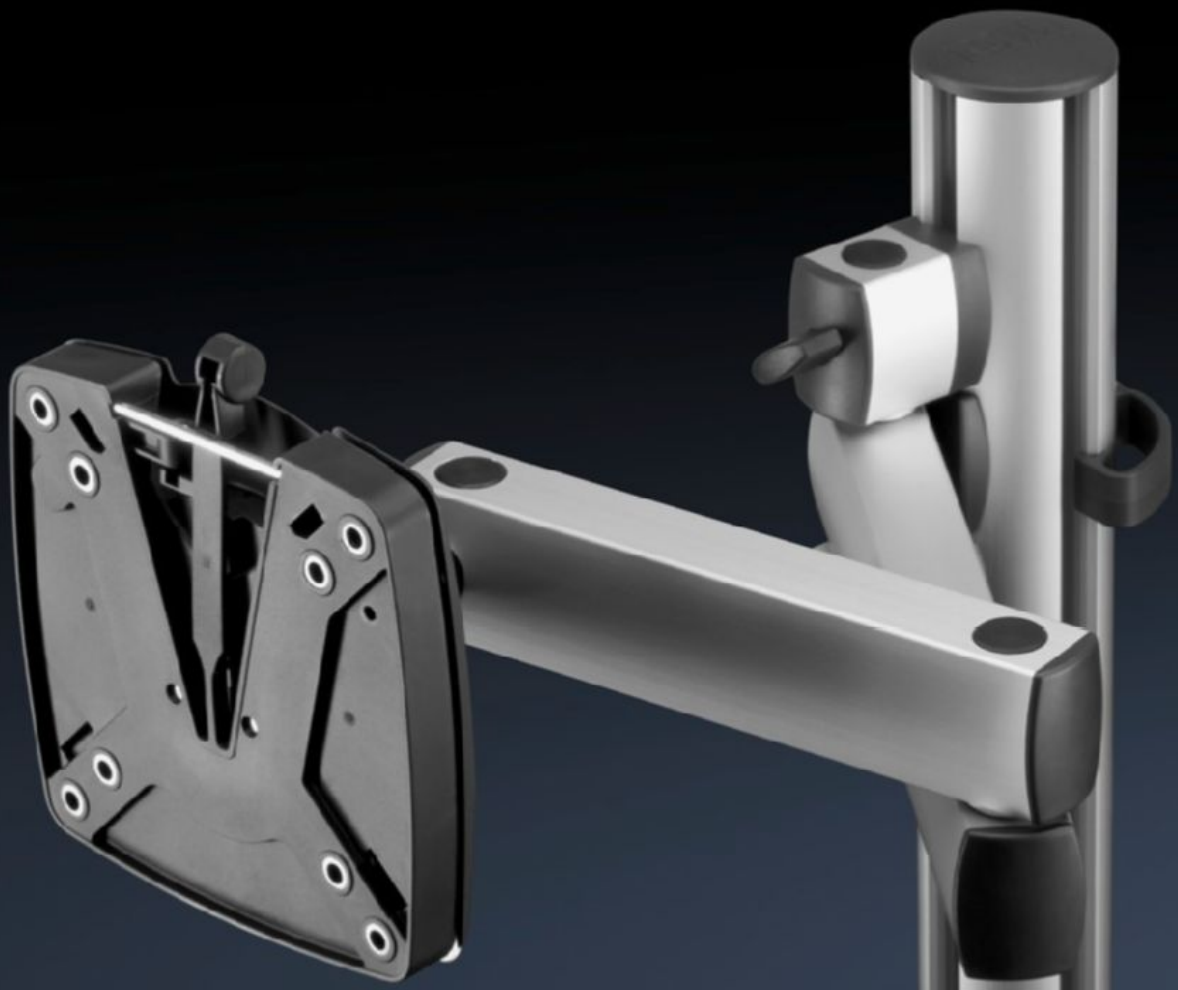

AS 4051.104
Monitorbevestiging

Staat: 29-11-2026 (Bron: www.rittal.com/nl-nl)

ENCLOSURES | POWER DISTRIBUTION | CLIMATE CONTROL | IT INFRASTRUCTURE | SOFTWARE & SERVICES

FRIEDHELM LOH GROUP

AS 4051.104 - Monitorbevestiging voor WS 540

Voor bevestiging van alle gangbare monitoren met beeldschermdiagonalen tot 32" met VESA 75/100.







Functies

Bestelnr.	AS 4051.104
Product omschrijving	Voor bevestiging van alle gangbare monitoren met beeldschermdiagonalen tot 32" met Vesa 75/100.
Voordelen	Stabiele monitorbevestiging Zwenkbaar In hoogte verstelbaar
Technische gegevens	In hoogte verstelbaar tot 285 mm Uittrekbaar tot 430 mm Zwenkbereik links/rechts indien volledig uitgetrokken 90° Zwenkbereik kogelkop rondom 35° VESA 75/100
Materiaal	Aluminium/plaatstaal
Levering	Monitorbevestiging Incl. bevestigingsmateriaal
Hint Approvals	GS-getest
Belastbaarheid (statisch)	10 kg
Geschikt voor bestelnr.	4051.100
Leveringseenheid	1 st.
Nettogewicht	3,5 kg
Brutogewicht	4,5 kg

© Rittal 2026

Functies

Douanetariefnummer	83024900
ETIM 9	EC011819
ETIM 8	EC011819
ECLASS 8.0	21100210
Product omschrijving	AS WS 540 Monitor montage