Rittal – The System.

Faster – better – everywhere.

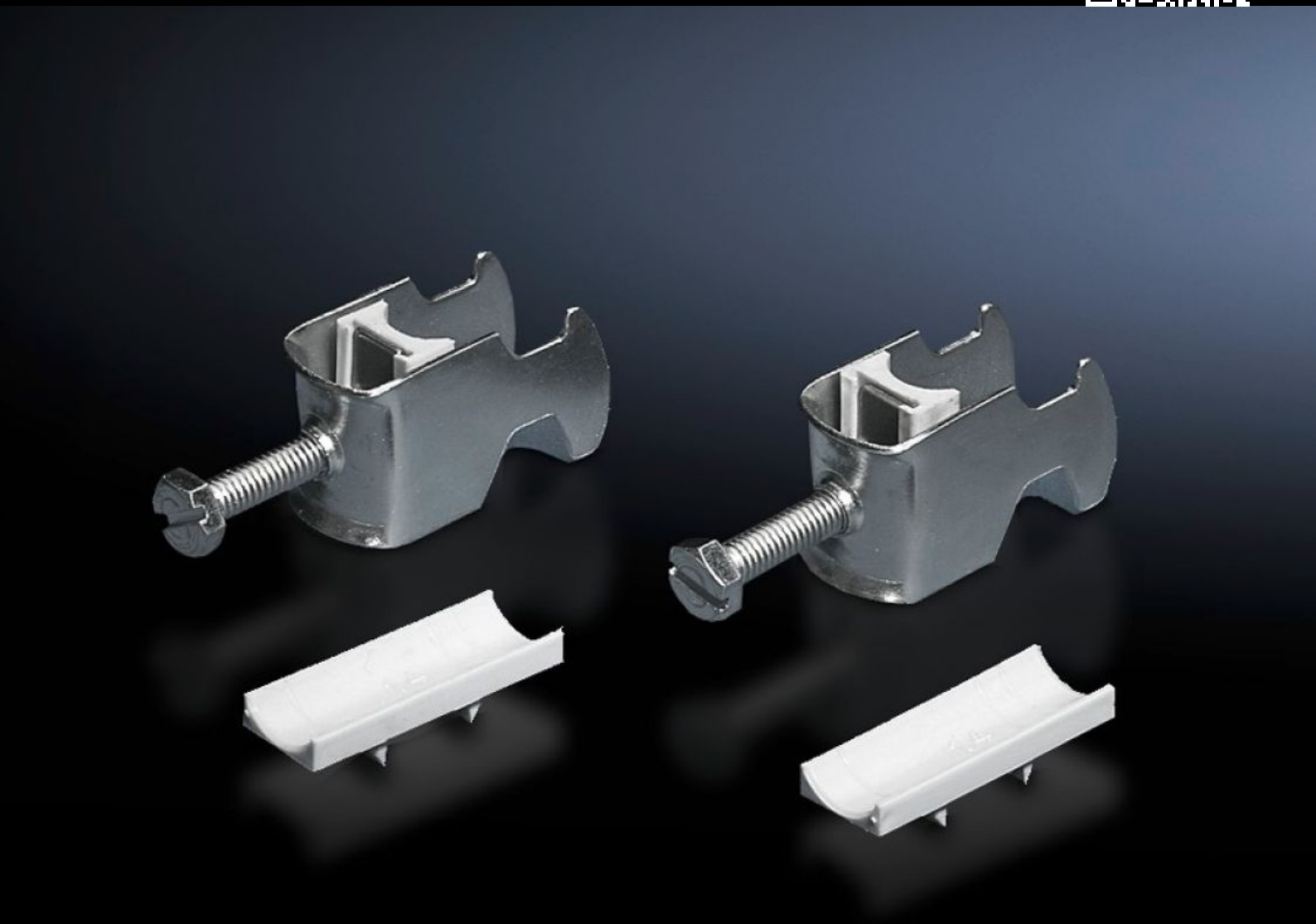

DK 7097.000
Kabelklem

Staat: 26-11-2026 (Bron: www.rittal.com/nl-nl)

ENCLOSURES | POWER DISTRIBUTION | CLIMATE CONTROL | IT INFRASTRUCTURE | SOFTWARE & SERVICES

FRIEDHELM LOH GROUP

DK 7097.000 - Kabelklem voor C-rail, combirail

Voor bevestiging van de kabels aan de C-rail.

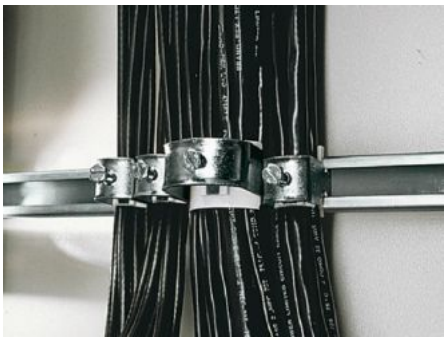

Functies

Bestelnr.	DK 7097.000
Uitvoering	voor kabeldiameters 18 – 22 mm
Product omschrijving	Voor bevestiging van de kabels aan de C-rail.
Materiaal	Plaatstaal
Oppervlak	Verzinkt
Levering	Incl. kunststof contradeel
Min. kabeldiameter	18 mm
Max. kabeldiameter	22 mm
Leveringseenheid	25 st.
Nettogewicht	0,975 kg
Brutogewicht	1 kg
PCF/VE (Cradle-to-Gate)	3,9 kg CO2 eq (Cat B)
Opmerking bij PCF-klasse	Categorie B: PCF-waarde (cradle-to-gate) bij benadering berekend op basis van het productgewicht en volgens eigen opgave
Douanetariefnummer	73182900
ETIM 9	EC000454
ETIM 8	EC000127
ECLASS 8.0	23140202

Functies

Product omschrijving	DK Kabelklemmen, voor kabel-Ø: 18-22 mm

© Rittal 2026