Rittal – The System.

Faster – better – everywhere.

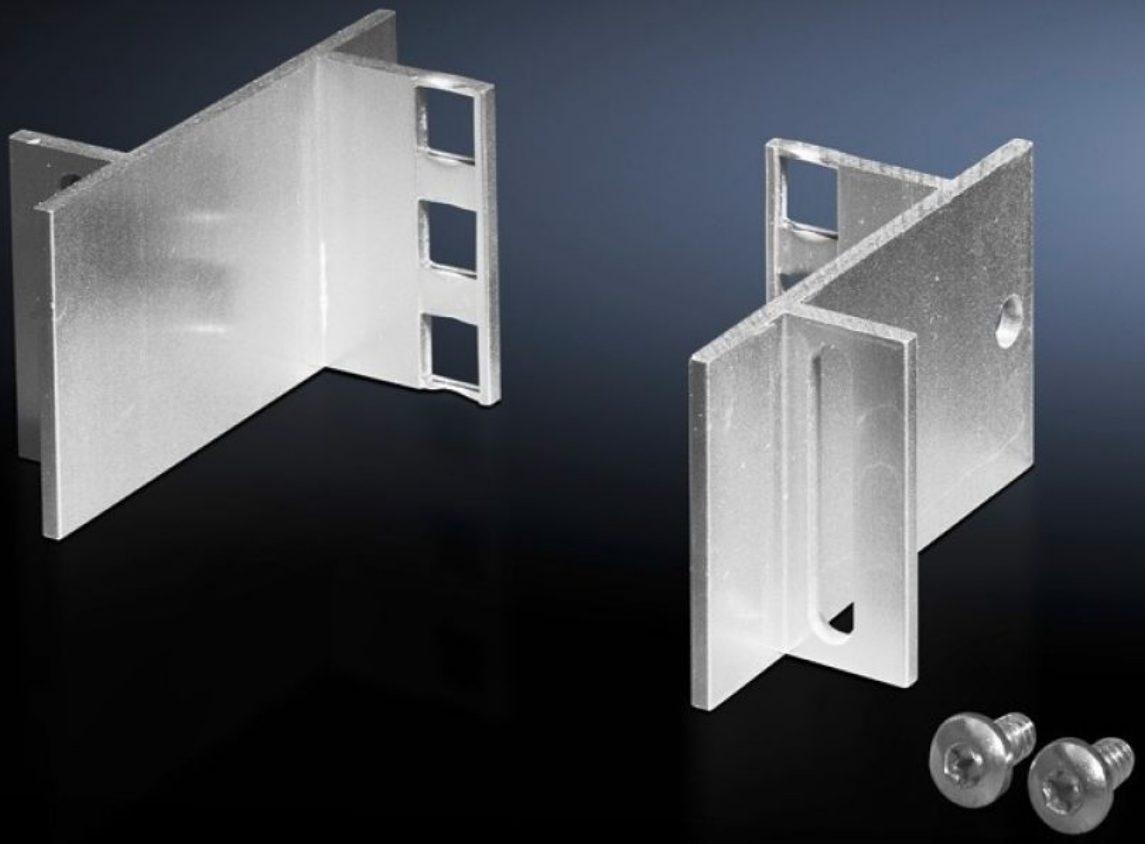

SZ 8613.010
Adapterstukken, 19"

Staat: 6-2-2026 (Bron: rittal.com/nl-nl)

SZ 8613.010 - Adapterstukken, 19" voor TS, VX SE

Het 1 HE-deelstuk van het adapterprofiel, voor de inbouw van afzonderlijke subracks en andere inbouwcomponenten.

Functies

Bestelnr.	SZ 8613.010
Product omschrijving	Het 1 HE-deel van de adapterprofielen. Voor de inbouw van afzonderlijke subracks en andere inbouwcomponenten.
Levering	Incl. bevestigingsmateriaal
Hoogte-eenheden	1 HE
Inbouwafmetingen	Installation depth for components: 482,6 mm Inbouwbreedte voor componenten: 19"
Opmerking	De 19”-maat ontstaat bij montage aan het frame van 600 mm brede kasten Adapterset (DK 7246.100) voor 800 mm brede kasten
Geschikt voor	Behuizingstype: TS VX SE Breedte: = 600 mm
Leveringseenheid	4 st.
Nettogewicht	0.204
Brutogewicht	0.25
Douanetariefnummer	76169990
EAN	4028177212183
ETIM 9	EC002625

Functies

ECLASS 8.0	27189234