Rittal – The System.

Faster – better – everywhere.

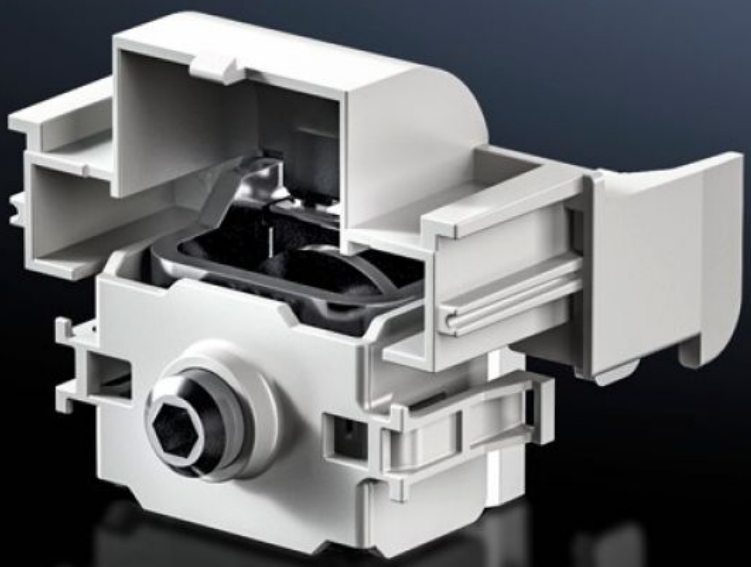

SV 9677.485
Contactklem

Staat: 24-11-2026 (Bron: www.rittal.com/nl-nl)

ENCLOSURES | POWER DISTRIBUTION | CLIMATE CONTROL | IT INFRASTRUCTURE | SOFTWARE & SERVICES

FRIEDHELM LOH GROUP

SV 9677.485 - Contactklem voor NH-lastscheiderstroken

Voor een montage zonder boren van NH-lastscheiderstroken op railsystemen met 185 mm railhartafstand.

Functies

Bestelnr.	SV 9677.485
Product omschrijving	Voor een montage zonder boren van NH-lastscheiderstroken op railsystemen met 185 mm railhartafstand.
Materiaal	Plaatstaal, verzinkt E-Cu, vertind Polyamide
Opmerking	Gebruik alleen mogelijk op railsysteem met aanrakingsbeveiliging (afdekprofiel, met sleuven)
Voor bouwgrootte	1 - 3
Leveringseenheid	3 st.
Nettogewicht	0,456 kg
Brutogewicht	0,503 kg
Koperaandeel (kg / stuk)	0,151
Douanetariefnummer	73182900
ETIM 9	EC000001
ECLASS 8.0	27141146
Product omschrijving	SV Contactklem voor NH-lastscheiderstroken voor bouwgrootte 1-3, plaatstaal verzinkt, E-Cu vertind, polyamide

© Rittal 2026