Rittal – The System.

Faster – better – everywhere.

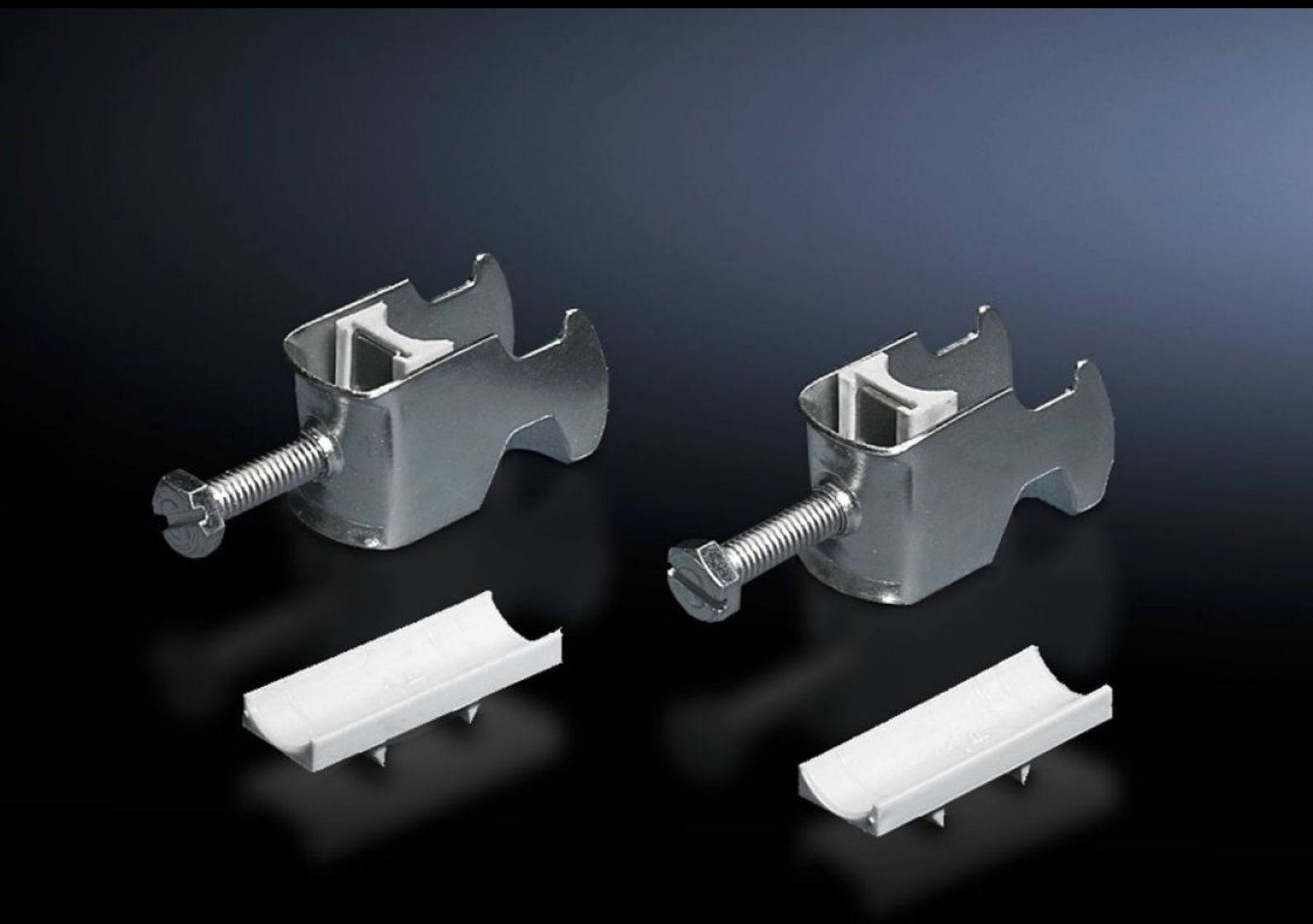

DK 7078.000

Abraçadeira metálica

Estado: 17-11-2025 (Fonte: rittal.com/pt-pt)

ENCLOSURES POWER DISTRIBUTION CLIMATE CONTROL IT INFRASTRUCTURE SOFTWARE & SERVICES

FRIEDHELM LOH GROUP

DK 7078.000 - Abraçadeira metálica para trilho com perfil em C, trilho combinado

Para fixar os cabos no trilho com perfil em C.

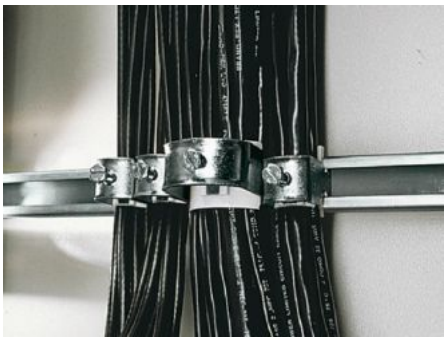

Recursos

Cód. Ref.	DK 7078.000
Modelo	para cabos com diâmetro de 12 – 18 mm
Descrição do produto	Para fixar os cabos no trilho com perfil em C.
Material	Chapa de aço
Superfície	Galvanizado
Escopo de fornecimento	Inclui peça de fixação em plástico
Diâmetro mín. do cabo	12 mm
Diâmetro máx. dos cabos	18 mm
Emb.	25 unid.
Peso líquido	0.875
Peso bruto	0.974
PCF/emb (cadle to gate)	3,6 kg CO2 eq (Cat B)
Nota sobre a classe de pegada de carbono do produto (PCF)	Categoria B: valor PCF (cradle to gate) calculado aproximadamente com base no peso do produto e declarado voluntariamente
Número da tarifa alfandegária	73182900
EAN	4028177124110

Recursos

E-Number Sweden	E1300407
ETIM 9	EC000454
ETIM 8	EC000127
ECLASS 8.0	23140202