Rittal – The System.

Faster – better – everywhere.

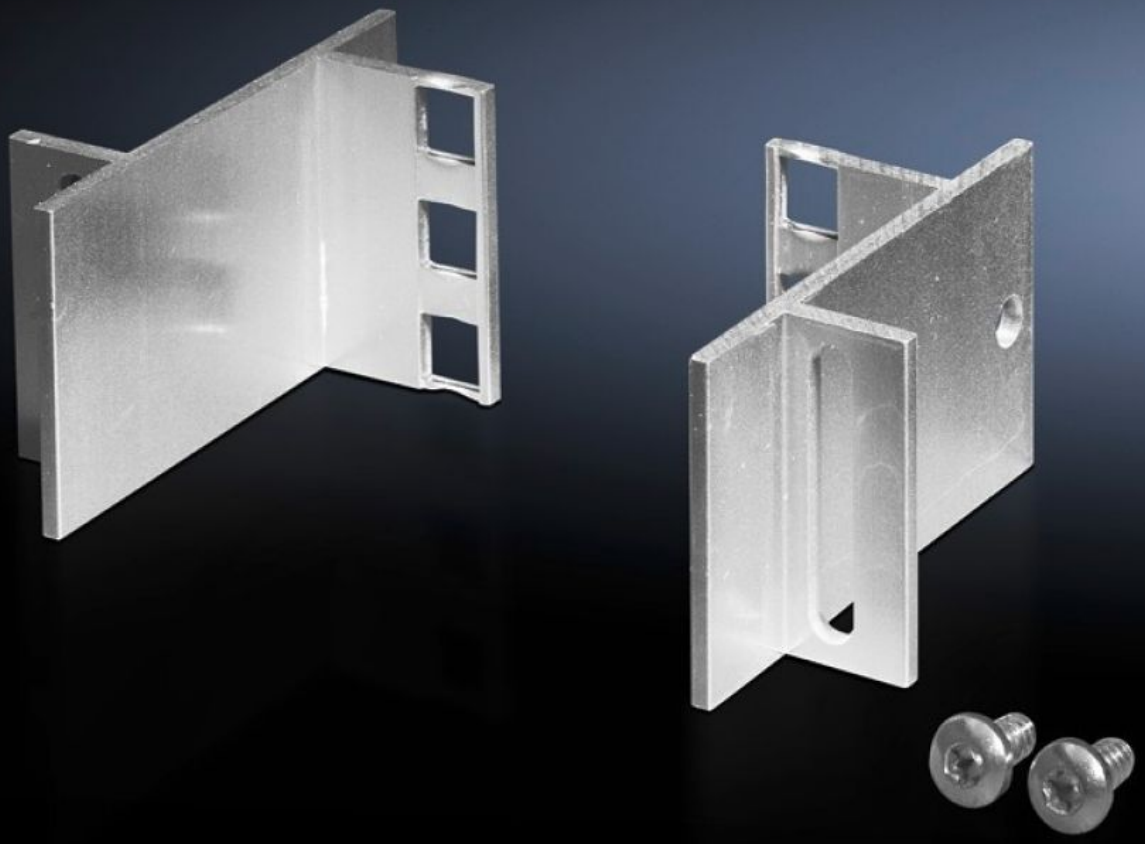

SZ 8613.010

Peças adaptadoras de 482,6 mm (19")

Estado: 16-12-2025 (Fonte: rittal.com/pt-pt)

ENCLOSURES | POWER DISTRIBUTION | CLIMATE CONTROL | IT INFRASTRUCTURE | SOFTWARE & SERVICES

FRIEDHELM LOH GROUP

SZ 8613.010 - Peças adaptadoras de 482,6 mm (19") para TS, VX SE

A peça de 1 UA dos perfis do adaptador, para montagem de subracks individuais e outras instalações.

Recursos

Cód. Ref.	SZ 8613.010
Descrição do produto	A peça de 1 UA dos perfis adaptadores. Para a montagem de subracks individuais e outros equipamentos.
Escopo de fornecimento	Inclui material de fixação
Unidades de altura	1 UA
Dimensões de montagem	Installation depth for components: 482,6 mm Largura de montagem dos componentes: 19"
Nota	A medida de 482,6 mm (19") é obtida na montagem no quadro de armários com 600 mm de largura Kit de adaptadores (DK 7246.100) para armários com 800 mm de largura
Adequado para	Tipo de caixa: TS VX SE Largura: = 600 mm
Emb.	4 unid.
Peso líquido	0.204
Peso bruto	0.25
Número da tarifa alfandegária	76169990

Recursos

EAN	4028177212183
ETIM 9	EC002625
ECLASS 8.0	27189234