Rittal – The System.

Faster – better – everywhere.

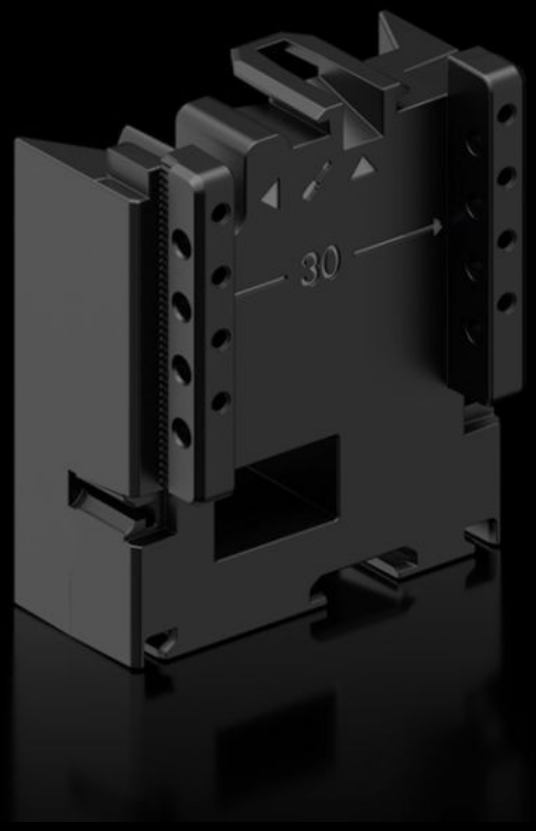

RX 9365.751

Bloco de expansão

Estado: 08-12-2025 (Fonte: rittal.com/pt-pt)

RX 9365.751 - Bloco de expansão para adaptadores e suportes de componentes

Bloco de expansão RiLineX com 54 mm de largura para aumentar o comprimento do adaptador de componentes em 60 mm para sistemas de barramento.

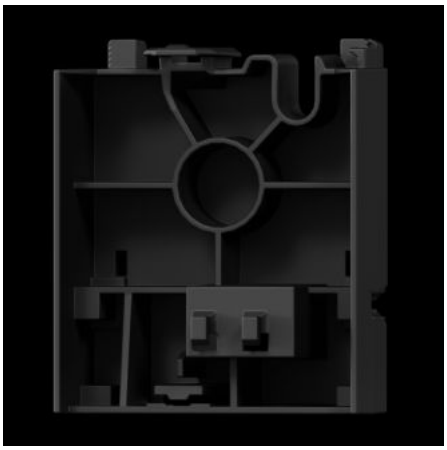

Recursos

Cód. Ref.	RX 9365.751
Material	Poliamida (PA 6) Proteção contra incêndio segundo a norma UL 94
Cor	RAL 9005
Adequado para o item com o código de referência	9360.740 9360.760 9360.780 9360.707
Dimensões	Largura: 54 mm Altura: 60 mm
Emb.	8 unid.
Peso líquido	0.248
Peso bruto	0.279
Número da tarifa alfandegária	39269097
ETIM 9	EC002270

Aprovações

Explicações	Declaration of conformity