Rittal – The System.

Faster – better – everywhere.

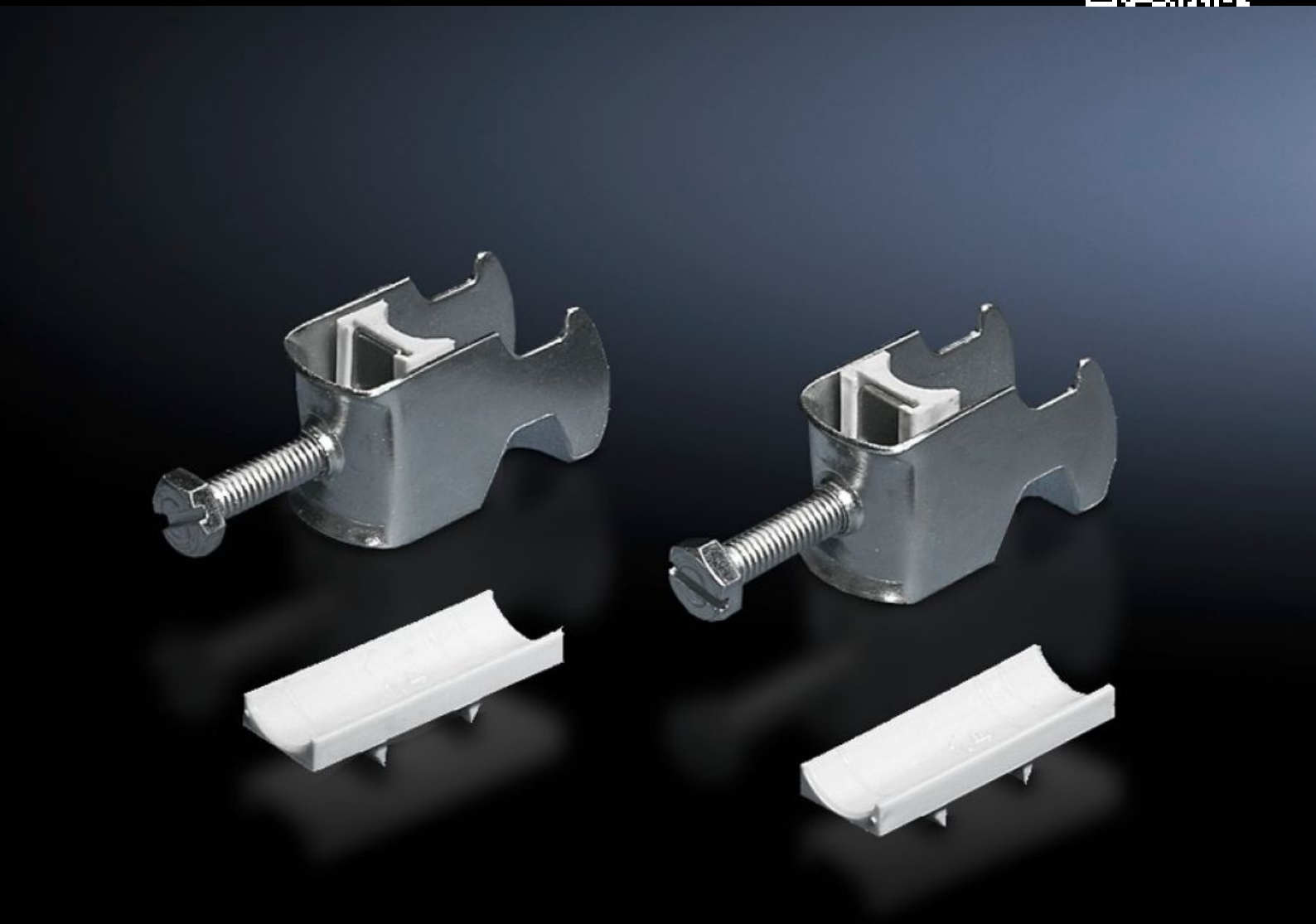

DK 7078.000
Kabelhållare

State: 2026-11-26 (Source: www.rittal.com/se-sv)

ENCLOSURES | POWER DISTRIBUTION | CLIMATE CONTROL | IT INFRASTRUCTURE | SOFTWARE & SERVICES

FRIEDHELM LOH GROUP

DK 7078.000 - Kabelhållare för C-profilskena, kombiskena

För montage av kabeln på C-profilskenan.

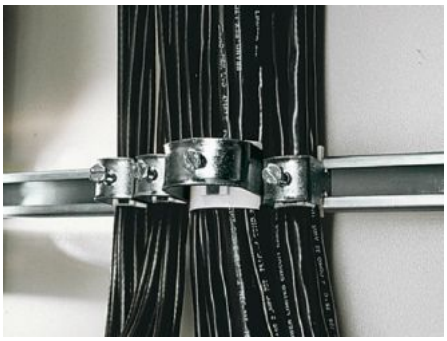

Features

Art. nr.	DK 7078.000
Utförande	för kabeldiameter 12–18 mm
Produktbeskrivning	För montage av kabeln på C-profilskenan.
Material	Stålplåt
Ytbehandling	Förzinkad
Leveransens omfattning	Inkl. plastmellanlägg
Min. kabeldiameter	12 mm
Max. kabeldiameter	18 mm
Förpackningsenhet	25 st.
Nettovikt	0,875 kg
Bruttovikt	0,974 kg
PCF per paket (Cradle-to-Gate)	3,6 kg CO2 eq (Cat B)
Information om PCF-klass	Kategori B: PCF-värde (Cradle-to-Gate) på basis av produktens vikt ungefärligt beräknat och självdeklarerat
Tullvarukod	73182900
ETIM 9	EC000454
ETIM 8	EC000127
ECLASS 8.0	23140202

© Rittal 2026

Features

Produktbeskrivning	DK Kabelhållare, för kabeldiameter Ø: 12–18 mm

© Rittal 2026